IEM 1200

DE
Elektro Bodenhacke
Gebrauchsanweisung - Originalbetriebsanleitung

GB
Electric-Tiller
Operating Instructions - Translation of the original Operating Instructions

FR
Motobineuse électrique
Manuel d'utilisation - Traduction du mode d'emploi d'origine

NL
Elektrische tuinfrees
Gebruiksaanwijzing - Vertaling van de originele gebruiksaanwijzing

IT
Zappa elettrica
Istruzioni per l'uso - Traduzione delle istruzioni per l'uso originali.

ES
Motoazada eléctrica
Instrucciones de Manejo - Traducción de las instrucciones de servicio originales

DK
Elektrisk kultivator
Brugsanvisning - Oversættelse af den originale driftsvejledning

GR
Ηλεκτρικό μοτοσκαπτικό
ΟΔΗΓΙΕΣ ΧΡΗΣΕΩΣ - Μετάφραση των αυθεντικών οδηγιών λειτουργίας

SI
Električna motorna freza
Navodila za uporabo - Prevod originalnega navodila za uporabo

HU
Elektromos motoros kapa
Használati utasítás - Az eredeti használati utasítás fordítása

TR
Elektrikli Motorlu Çapa
Kullanim Talımati - Den çeviri orijinal

RU
Культиватор электрический
Руководство по эксплуатации - Перевод оригинального Руководства по эксплуатации

UA
Електричний грунтофрез
Інструкція з експлуатації - Переклад з оригінального посібника з експлуатації.

BG
Електрическа фреза
Упътване за употреба - Превод на оригиналното ръководство за употреба

LT
Elektrinis kultivatorius
Naudojimo instrukcija – originalios naudojimo instrukcijos vertimas

73711524-01
2019-06-26

DE Vor Inbetriebnahme Gebrauchsanweisung lesen!

GB Read operating instructions before use!

FR Lire attentivement le mode d‘emploi avant chaquemise en service!

NL Voor inwerkingstelling de gebruiksaanwijzing lezen!

IT Prima della messa in funzione leggere le istruzioni per l‘utilizzo!

ES ¡Lea las instrucciones de manejo antes de efectuar la puesta en marcha!

DK Læs instruktionerne, inden maskinen tages i brug!

GR Πριν από την έναρξη λειτουργίας διαβάζετε τις οδηγίες χειρισμού!

SI Pred uporabo preberite navodilo za uporabo!

HU Üzembe helyezés előtt olvassuk el a kezelési útmutatót!

TR Çalıştırmadan önce kullanma talımatini okuyunuz!

RU Прочитайте руководство перед использованием!

UA Перед використанням прочитайте інструкцію з експлуатації!

BG Преди пускане в експлоатация прочетете ръководството за употреба!

LT Prieš pradedant naudotis perskaityti naudojimo instrukciją!

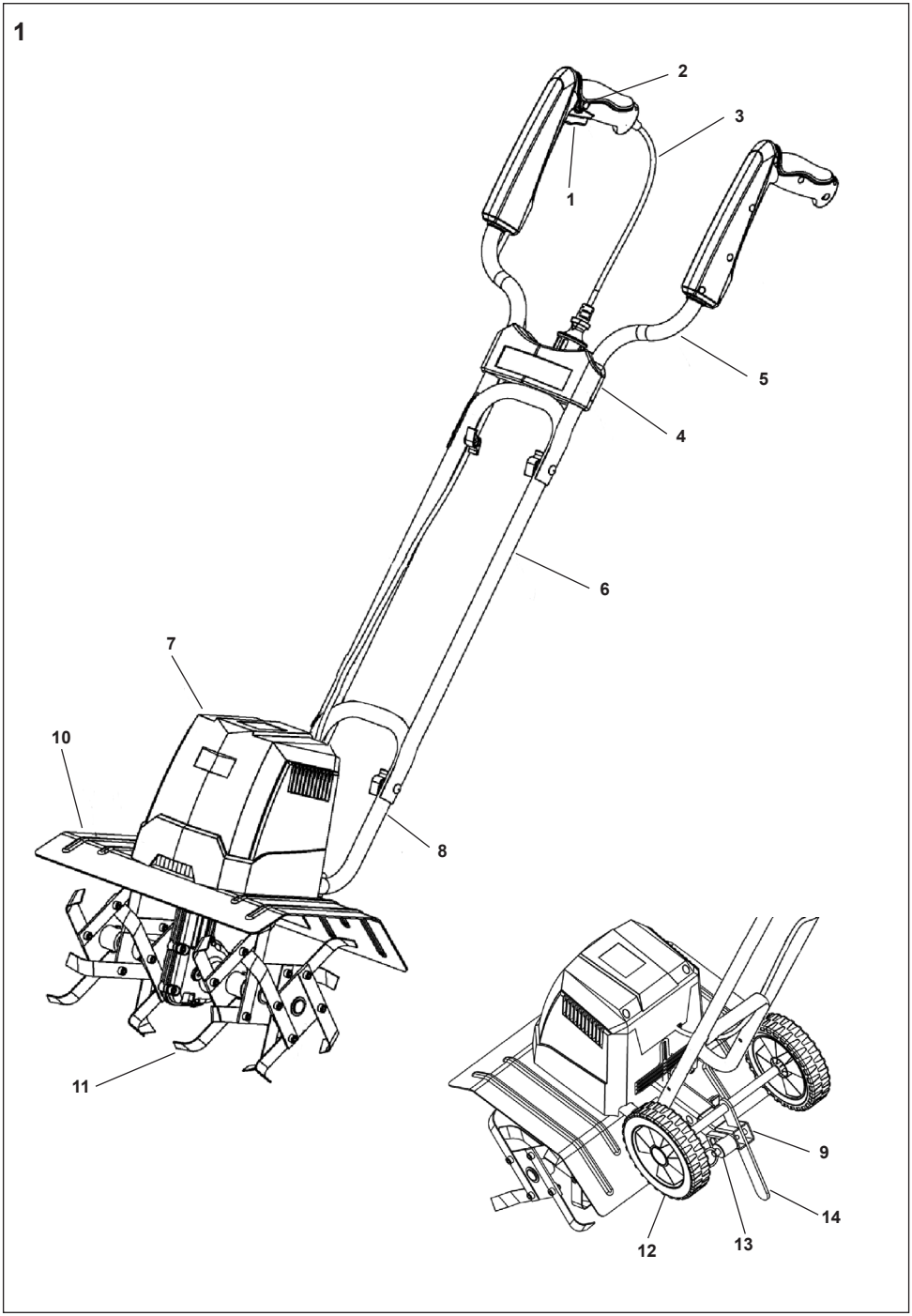
1
2
3
1
5
4
6
7
10
8
11
9
14
12
13

DE

1. Schalter
2. Sperrknopf
3. Netzleitung mit Stecker
4. Kabelzugentlastung
5. Oberer Führungsholm
6. Mittlerer Führungsholm
7. Motorgehäuse
8. Unterer Führungsholm
9. Radhalterung
10. Schutzabdeckung
11. Zinken
12. Rad
13. Federbolzen
14. Hacksporn

GB

1. Switch
2. Stop button
3. Mains cable with plug
4. Cable strain relief
5. Handlebars
6. Centre guide bar
7. Motor housing
8. Lower guide bar
9. Wheel mount shaft
10. Protective cover
11. Teeth
12. Wheel
13. Spring bolt
14. Brake spur

FR

1. Commutateur
2. Bouton de blocage
3. Câble réseau avec connecteur
4. Décharge de traction du câble
5. Longeron de guidage supérieur
6. Longeron de guidage central
7. Boîtier du moteur
8. Longeron de guidage inférieur
9. Support de roue
10. Couvercle de protection
11. Dent
12. Roue
13. Pion élastique
14. Éperon

NL

1. Schakelaar
2. Vergrendelknop
3. Netsnoer met stekker
4. Kabeltrekontlasting
5. Bovenste stuurbuis
6. Middelste stuurbuis
7. Motorbehuizing
8. Onderste stuurbuis
9. Wielhouder
10. Beschermkap
11. Messen
12. Wiel
13. Veerpen
14. Geleider

IT

1. Interruttore
2. Pulsante di blocco
3. Linea di rete con connettore
4. Serracavo
5. Manico di guida superiore
6. Manico di guida intermedio
7. Alloggiamento del motore
8. Manico di guida inferiore
9. Supporto ruota
10. Copertura di protezione
11. Denti
12. Ruota
13. Bulloni di sospensione
14. Sperone

ES

1. Interruptor
2. Bloqueo
3. Cable de red con enchufe
4. Descarga de tracción de cable
5. Manillar
6. Barra central
7. Carcasa del motor
8. Barra inferior
9. Soporte de rueda
10. Cubierta protectora
11. Fresas
12. Rueda
13. Perno de resorte
14. Esperón

DK

1. Kontakt
2. Spærreknap
3. Netledning med stik
4. Kabeltrækaflastning
5. Øverste styreskaft
6. Mellemste styreskaft
7. Motorhus
8. Nederste styreskaft
9. Hjulholder
10. Beskyttelsesafskærmning
11. Tænder
12. Hjul
13. Fjederbolt
14. Jordspyd

GR

1. Διακόπτης
2. Κουμπί ασφάλισης
3. Ηλεκτρικό καλώδιο με φις
4. Διάταξη αποφόρτισης εφελκυσμού καλωδίου
5. Επάνω μπάρα οδήγησης
6. Μεσαία μπάρα οδήγησης
7. Περίβλημα κινητήρα
8. Κάτω μπάρα οδήγησης
9. Σκαπτικό σπιρούνι
10. Προφυλακτήρας
11. Μαχαίρια
12. Τροχός
13. Μπουλόνια
14. Σκαπτικό σπιρούνι

SI

1. Stikalo
2. Gumb za blokado
3. Omrežni vod z vtičem
4. Element za sproščanje napetosti na kablu
5. Zgornji nosilec
6. Srednji nosilec
7. Ohišje motorja
8. Spodnji nosilec
9. Opora za kolesa
10. Zaščitni pokrov
11. Zobje
12. Kolo
13. Vzmetni zatič
14. Globinski drog

HU

1. Kapcsoló
2. Zárógomb
3. Dugós hálózati vezeték
4. Kábel húzóerő-kiegyenlítő
5. Felső tolórúd
6. Középső tolórúd
7. Motorház
8. Alsó tolórúd
9. Keréktartó
10. Védőborítás
11. Fogazat
12. Kerék
13. Rugós csapszeg
14. Talajlazító eke

TR

1. Şalter
2. Kilitleme düğmesi
3. Fişli elektrik şebekesi
4. Kablo çekme yük boşaltması
5. Üst kılavuz latası
6. Orta kılavuz latası
7. Motor gövdesi
8. Alt kılavuz latası
9. Tekerlek yuvası
10. Koruma kapağı
11. Zıvana
12. Tekerlek
13. Yaylı cıvatalar
14. Çapa zımbası

RU

1. Переключатель
2. Бутон Стоп
3. Кабель питания от сети со штепселем
4. Освобождение натяжения кабеля
5. Рычаги управления
6. Центральная направляющая шина
7. Кожух мотора
8. Нижняя направляющая шина
9. Вал монтажа колеса
10. Предохранительная крышка
11. Зубцы
12. Колесо
13. Пружинный болт
14. Сошник

UA

1. Перемикач
2. Кнопка вимикання
3. Кабель зі штепселем для живлення від мережі
4. Пристрій, що запобігає натяжінню кабелю
5. Рукоятки керування
6. Центральна напрямна штанга
7. Кожух мотора
8. Нижня напрямна штанга
9. Вал для монтажу колес
10. Захисна кришка
11. Зубці (фрези)
12. Колесо
13. Болт ресори
14. Сошник

BG

1. Прекъсвач
2. Копче за блокировка
3. Сетевой кабель
4. Гнездо за поставяне на захранващия кабел
5. Ръкохватка на носача, горна част
6. Централна направляваща щанга
7. Корпус на двигателя
8. Ръкохватка на носача, долна част
9. Вал за монтиране на колелата
10. Предпазен екран
11. Ротор
12. Колело
13. Пружинен болт
14. Лостчето за спиране

LT

1. Jungiklis
2. Mygtukas STOP
3. Elektros maitinimo kabelis su kištuku
4. Įtaisas kabelio įtempimui atlaisvinti
5. Valdymo svirtys
6. Centrinis kreipiamasis strypas
7. Variklio gaubtas
8. Apatinis kreipiamasis strypas
9. Velenas ratams montuoti
10. Apsauginis dangtis
11. Dantys
12. Ratas
13. Lingės varžtas
14. Noragėlis

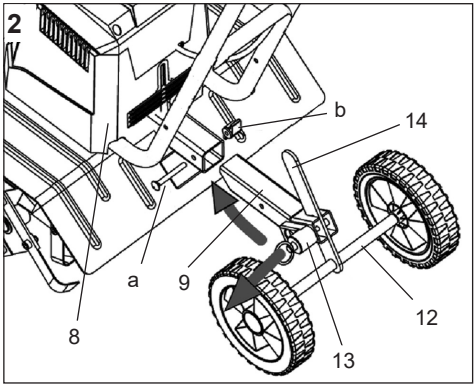
2
b
14
a
9
8
12
13

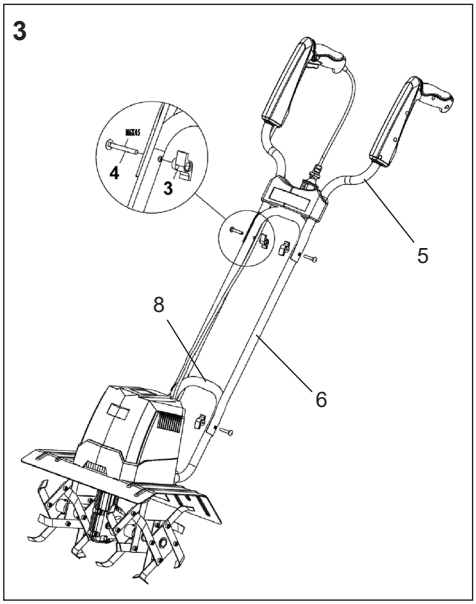
3
4
3
5
8
6

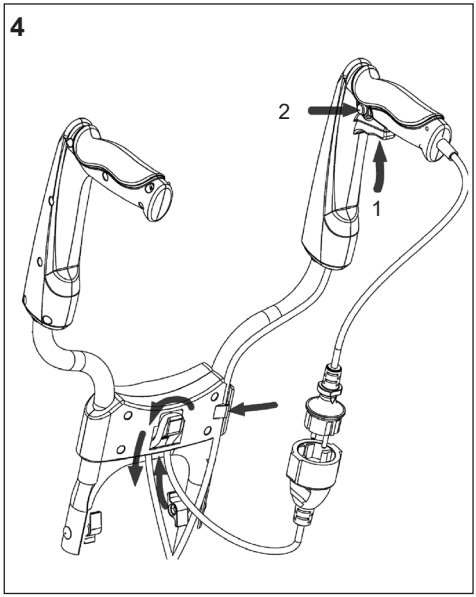
4
2
1

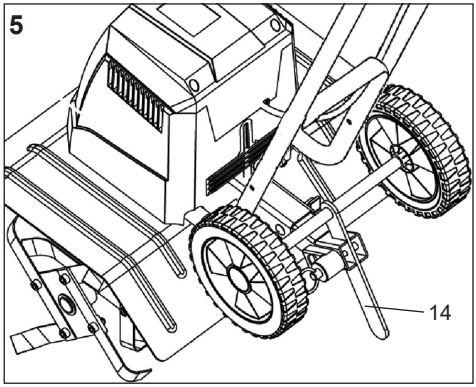
5
14

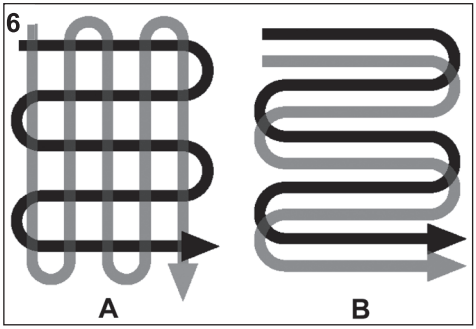
6
A
B

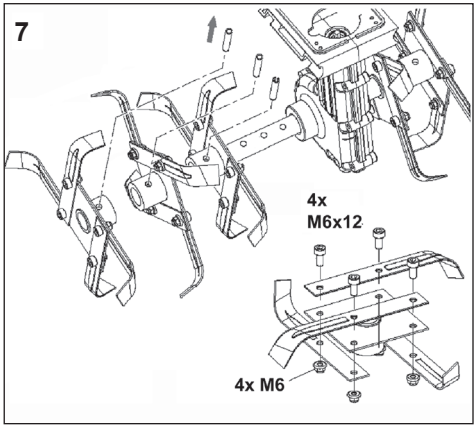
7
4x
M6x12
4x M6

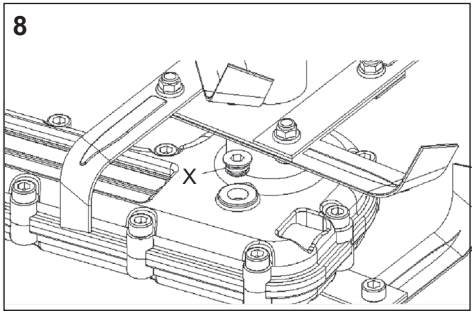
8
X

Abbildung und Erklärung der Piktogramme
Représentation et explication des pictogrammes
Illustrazione e spiegazione dei simboli
Illustrasjon og forklaring av symboler
Slika in pojasnilo k piktogramom
ÇIZIMLER VE ŞEKILLERIN IZAHI
Умовні позначення і їх пояснення
Instrukcijoje vartojami saugos ženklai ir jų iškinimai

Illustration and explanation of pictograms
Afbeelding en toelichting van de pictogrammen
Símbolos y su significado
Απεικόνιση και επεξήγηση των συμβόλων
A piktogarmok ábrázolása és magyarázata
Условные обозначения и их объяснение
Илюстрации и обяснение на пиктограмите

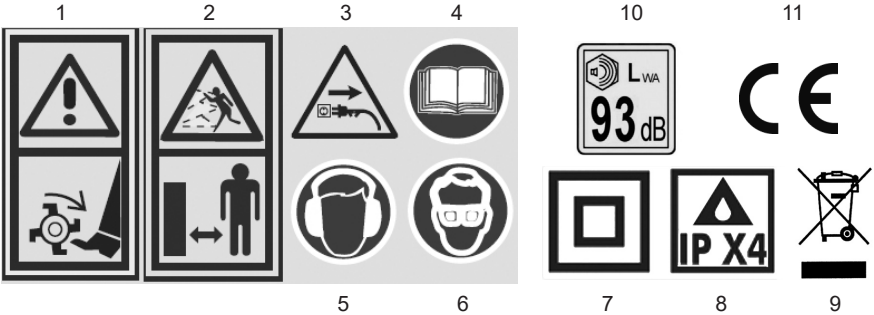

DE

1 Warnung! Wenn die Maschine läuft, Hände und Füße vom Messer fernhalten.
2 Dritte aus dem Gefahrenbereich halten.
3 Bei Beschädigung des Kabels sofort Stecker ziehen und auswechseln !
4 Gebrauchsanweisung lesen!
5 Gehörschutz tragen
6 Schutzbrille tragen
7 Schutzklasse II
8 Wasserschutzgrad IPX4
9 Achtung Umweltschutz! Dieses Gerät darf nicht mit dem Hausmüll/Restmüll entsorgt werden. Das Altgerät nur in einer öffentlichen Sammelstelle abgeben.
10 Garantierter Schallleistungspegel L_{WA}
11 Bestätigt die Konformität des Elektrowerkzeugs mit den Richtlinien der Europäischen Gemeinschaft.

GB

1 Warning! Keep your hands and feet well clear of the blades
2 Keep third parties out of the area of risk
3 If the cable is damaged, disconnect from the mains immediately and replace cable!
4 Read the instructions for use!
5 Wear ear protection
6 Wear eye protection
7 Protection class: II
8 Degree of protection against water IPX4
9 Attention: Environmental Protection! This device may not be disposed of with general/household waste. Dispose of only at a designated collection point.
10 Guaranted acoustic capacity level L_{WA}
11 Confirms the conformity of the power tool with the directives of the European Community.

FR

1 Attention! Lorsque l'appareil fonctionne, éloigner mains et pieds des lames.
2 Tenez les tierces personnes hors de la zone de danger.
3 En cas d'endommagement du câble, retirez immédiatement la prise et procédez au remplacement!
4 Lisez attentivement le mode d'emploi!
5 Porter une protection auditive
6 Porter des lunettes de protection
7 Classe de protection II
8 Degré de protection de l'eau IPX4
9 Attention! Protection de l'environnement! Le présent appareil ne peut en aucun cas être éliminé avec les ordures ménagères/déchets. Toujours déposer les appareils usagés dans un centre de collection.
10 Niveau sonore garanti L_{WA}
11 Indique que cet appareil électrique est conforme aux directives de la Communauté européenne.

NL

1 Voorzichtig! Draaiend werktuig! Apparaat draait na uitschakelen nog even door! Robuust, slipvrij schoeisel dragen, Werkhandschoenen dragen!
2 Derden uit de gevarenzone houden!
3 Bij beschadiging van de kabel onmiddellijk de stekker uit het stopcontact halen en verwisselen!
4 Gebruiksaanwijzing lezen!
5 Gehoorbescherming dragen!
6 Ogen beschermen dragen!
7 Beschermingsklasse II
8 Beschermingsgraad tegen water: IPX4
9 Opgelet milieubescherming! Dit apparaat mag niet bij het gewone huishoudelijke afval worden aangeboden. Het oude apparaat alleen bij een gemeentelijk of regionaal afvalverzamelstation inleveren.
10 Gegarandeerd geluidsvermogensniveau L_{WA}
11 Bevestigt de comformiteit van het elektrische gereedschap met de richtlijnen van de Europese Unie.

IT

1 Avvertenza! Non avvincinarsi alla lama se la macchina è in funzione
2 Mantenere terzi fuori dall'area a rischio
3 In caso di danno al cavo togliere immediatamente il connettore e sostituire il cavo!
4 Leggere le istruzioni per l'uso!
5 Indossare una protezione per l'udito
6 Indossare occhiali di protezione
7 Classe di protezione I
8 Grado di protezione contro l'acqua IPX4
9 Attenzione protezione dell'ambiente! Questo apparecchio non può essere smaltito con la spazzatura domestica/con rifiuti non riciclabili. Consegnare l'apparecchio vecchio esclusivamente in un punto di raccolta pubblico.
10 Livello di potenza sonora garantito L_{WA}
11 Conferma la conformità dell'elettroutensile alle direttive della Comunità Europea.

DK

1 Advarsel! Roterende værktøj. Når maskinen kører, skal hænder og fødder holdes væk fra kniven.
2 Hold andre personer uden for farezonen.
3 Ved beskadigelse af kablet skal stikket omgående trækkes ud og kablet skiftes!
4 Advarsel! Læs brugsanvisningen!
5 Brug høreværn
6 Brug beskyttelsesbriller
7 Beskyttelsesklasse II
8 Vandbeskyttelsesgrad IPX4
9 NB! Miljøbeskyttelse! Dette apparat må ikke bortskaffes sammen med husholdningsaffald/kommunal modtagestation.
10 Garanteret lydeffektniveau L_{WA}
11 Bekræfter, at el-værktøjet stemmer overens med direktiverne fra Det Europæiske Fællesskab.

SI

1 Opozorilo! Vrteče orodje. Kadar stroj deluje, ne približujte rok in nog nožu.
2 Tretje osebe naj se ne nahajajo na nevarnem območju!
3 Pri poškodbi kabla takoj izvecite električni vtič in kabel zamenjajte!
4 Opozorilo ! Preberite navodilo za uporabo!
5 Nosite zaščito za ušesa
6 Nosite zaščitna očala
7 Razred varnosti: II
8 Stopnja zaščite pred vodo: IPX4
9 Pozor, varstvo okolja! Te naprave se ne sme zavreči skupaj s hišnimi/ostalimi odpadki. Odsluženo napravo oddajte le na javnem zbirnem mestu.
10 Garantirani nivo jakosti zvoka L_{WA}
11 Potrjuje skladnost električnega orodja z direktivami Evropske skupnosti.

ES

1 ¡Advertencia! Herramienta giratoria. Cuando la máquina esté en marcha, mantenga las manos y los pies lejos de la cuchilla.
2 Mantener a terceros fuera de la zona de peligro.
3 Si se estropea el cable, desenchufar enseguida y cambiarlo.
4 Leer las instrucciones de servicio.
5 Póngase auriculares de protección
6 Póngase gafas de protección
7 Clase de protección II
8 Grado de protección al agua IPX4
9 SÍMBOLO DE ADVERTENCIA. Informa sobre peligros, da advertencias e indica situaciones que requieren especial precaución. Se emplea también conjuntamente con otros símbolos o pictogramas.
10 Nivel de ruido garantizado L_{WA}
11 Ratifica la conformidad de la herramienta eléctrica con las directivas de la Comunidad Europea

GR

1 Προειδοποίηση! Προσέχετε κατά τη λειτουργία της συσκευής, ώστε ταχέρια και τα πόδια σας να μην εισέλθουν κάτω από το κάλυμμα.
2 Προειδοποίηση!Κρατάτε μακριά τρίτα πρόσωπα.
3 Σε περίπτωση βλάβης του καλωδίου βγάλτε το φις από την πρίζα
4 Διαβάζετε με προσοχή αυτές τις οδηγίες!
5 Φοράτε προστατευτικά γυαλιά και ακουστικά όταν λειτουργείτε αυτή τη συσκευή. Φοράτε κράνος όταν λειτουργείτε αυτή τη συσκευή.
6 Φοράτε προστατευτικά γυαλιά και ακουστικά όταν λειτουργείτε αυτή τη συσκευή. Φοράτε κράνος όταν λειτουργείτε αυτή τη συσκευή.
7 Γυαλί ασφαλείας II
8 Βαθμός προστασίας των υδάτων IPX4
9 ΠΡΟΣΟΧΗ ΠΡΟΣΤΑΣΙΑ ΠΕΡΙΒΑΛΛΟΝΤΟΣ! Αυτή η συσκευή δεν επιτρέπεται να πεταχτεί στα οικιακά απορρίμματα. Την παλιά συσκευή την παραδίδετε κέντρο περισυλλογής απορριμμάτων.
10 Εγγυημένη στάθμη ηχητικής ισχύος L_{WA}
11 Βεβαιώνει τη συμμόρφωση του ηλεκτρικού εργαλείου με τις Οδηγίες της Ευρωπαϊκής Ένωσης.

HU

1 Figyelmeztetés! Forgó szerszám. Tartsa távol a kezeit és a lábait a késtől, ha működik a gép.
2 Harmadik személyeket a veszélyeztetett területtől távol tartjuk.
3 A vezeték sérülése esetén azonnal kihúzzuk a csatlakozó dugót, majd kicseréljük!
4 Olvassa el a használati utasítást!
5 Viseljen hallásvédőt
6 Viseljen védőszemüveget
7 II. védelmi osztály
8 IPX4 vízvédelmi osztály
9 Figyelem - Környezetvédelem! A készülék nem ártalmat-lanítható a háztartási/általános hulladékokkal együtt. A régi készüléket nyilvános gyűjtőhelyen adjuk le.
10 Garantált hangteljesítményszint L_{WA}
11 Az elektromos szerszámoknak az Európai Közösség irányelveinek való megfelelését igazolja.

TR

1 Makine çalışırken el ve ayaklarınızı dönen pervaneden uzakta tutunuz.
2 Üçüncü şahısları tehlike bölgesinden uzak tutunuz
3 Bağlantı kablosunun hasar görmesi halinde derhal fişi çekiniz.
4 Kullanma kılavuzunu okuyunuz!
5 Kulak koruyucusu kullanın
6 Göz koruyucusu kullanın
7 Koruma sınıfı II
8 Koruma türü IPX4
9 Dikkat çevre koruması! Bu cihazın ev çöpü/artık çöp ile imha edilmesi uygun değildir. Eski cihaz sadece resmi bir atık biriktirme yerine verilebilir.
10 Garanti edilen ses basıncı seviyesi L_{WA}
11 Elektronik aletin Avrupa Topluluğu yönetmeliklerine olan uygunluğunu onaylar.

UA

1 Обережно! Під час експлуатації приладу натягати захисне взуття та рукавиці
2 Не пускайте в робочу зону сторонніх осіб!
3 При пошкодженні або перерізані подовжувального кабелю, негайно витягнути мережеву вилку
4 Прочитайте посібник з експлуатації!
5 При експлуатації надягайте засоби захисту зору та слуху.
6 При експлуатації надягайте засоби захисту зору та слуху.
7 класс защиты II
8 Ступінь захисту води IPX4
9 Увага! Захист навколишнього середовища! Цей пристрій не дозволено викидати разом з побутовими / виробничими відходами. Старий пристрій здавайте тільки в суспільний пункт збирання.
10 Гарантований рівень звукової потужності L_{WA}
11 Підтверджує відповідність роботи з приладами директиви Європейського співтовариства.

BG

1 Предупреждение! Въртящ се инструмент. Докато машината работи, дръжте ръцете и краката си далеч от ножа.
2 Трети лица трябва да се държат на разстояние от опасната зона
3 При повреда на кабела, изключете незабавно от контакта и сменете кабела.
4 Прочетете ръководството за експлоатация.
5 Носете защита за слуха
6 Носете предпазни очила
7 Клас на защита II
8 Степен на защита от вода IPX4
9 Внимание! Защита на околната среда! Уредът не трябва да се изхвърля с отпадъците от домакинството. Трябва да се занесе на специално определените за това места.
10 Гарантирано ниво на звукова мощност L_{WA}
11 Потвърждава съответствието на електроинструмента с директивите на Европейската общност.

LT

1 Įspėjimas! Kojas ir rankas laikykite atokiau nuo peilių!
2 Neleiskite pašaliniams asmenims pateikti į pavojaus zoną.
3 Jeigu kabelis yra pažeistas, nedelsiant atjunkite nuo maitinimo šaltinio ir pakeiskite kabelį!
4 Perskaitykite naudojimo instrukciją!
5 Dėvėkite ausų apsaugą!
6 Dėvėkite akių apsaugą!
7 Apsaugos klasė: II
8 Apsaugos sistema IPX4
9 Dėmesio: aplinkos apsauga! Šio įrankio negalima šalinti kartu su buitinėmis atliekomis. Pristatykite į tam skirtą surinkimo punktą.
10 Užtikrintas triukšmingumo lygis L_{WA}
11 Patvirtina elektrinio įrankio atitiktį Europos bendrijos direktyvoms

INHALTSVERZEICHNIS

	Seite
Bezeichnung der Teile	1 - 3
Abbildungen	4 - 5
Abbildung und Erklärung der Piktogramme	6 - 8
Bestimmungsgemäßer Gebrauch	DE-1
Bevor Sie beginnen	DE-1
Technische Angaben	DE-2
Allgemeine Sicherheitshinweise	DE-2
Sicherheitshinweise für Bodenhacken	DE-2
Zusammenbau	DE-4
Betrieb der Bodenhacke	DE-4
Transport	DE-4
Wartung und Lagerung	DE-5
Reparaturdienst	DE-6
Ersatzteile	DE-6
Störungsbeseitigung	DE-6
Entsorgung und Umweltschutz	DE-7
Garantiebedingungen	DE-7
Konformitätserklärung	
Service	

Bestimmungsgemäßer Gebrauch

⚠ **Dieses Gerät ist ausschließlich für den Einsatz als elektrische Motorhacke in Privat- und Hobbygärten gedacht.**

Es ist nicht für einen Einsatz auf öffentlichen Flächen, in Parks, Sportanlagen sowie in der Land- und Forstwirtschaft ausgelegt.

Das Gerät ist zum Zerkleinern eines vorgelockerten, grobscholligen Bodens geeignet. Zudem lassen sich damit Torf, Dünger und Kompost in den Boden einarbeiten.

Zum Aufbrechen fester Böden und Grasflächen ist das Gerät nicht geeignet!

Der Gebrauch des Gerätes für einen anderen Zweck gilt als unsachgemäß und nicht zulässig. Der Hersteller haftet nicht für Schäden oder Verletzungen, die bei unsachgemäßem oder nicht zulässigem Gebrauch entstehen. Der Anwender haftet für alle damit verbundenen Risiken.

Bevor Sie beginnen

Doppelte Isolierung

Die **Bodenhacke** besitzt eine doppelte Isolierung. Das bedeutet, dass sämtliche externen Metallteile von der Stromversorgung isoliert sind.
Dies wird dadurch erreicht, dass eine Isolationsschicht zwischen den elektrischen und mechanischen Teilen eingelegt wird. Die doppelte Isolierung garantiert Ihnen größtmögliche Sicherheit.

Überhitzungsschutz

Wird das Gerät durch einen Fremdkörper blockiert oder der Motor überlastet, wird der Motor durch eine Schutzvorrichtung automatisch abgeschaltet. Lassen Sie den Einschalthebel los und warten Sie, bis der Motor abgekühlt ist (etwa 15 Minuten), schalten Sie dann das Gerät wieder ein.

Elektro-Bodenhacke

Technische Daten

Modell		IEM 1200
Nennspannung	V~	230
Nennfrequenz	Hz	50
Nennleistung	W	1200
Leerlaufdrehzahl n_0	min^{-1}	360
Arbeitsbreite	mm	400
Maximale Arbeitstiefe	mm	200
Gewicht	kg	12,5
Schalldruckpegel L_{pA} gemäß EN 709	dB (A)	79,2 [K=2,5 dB(A)]
Vibration gemäß EN 709	m/s^2	2,552 [K 1,5 m/s^2]

Schutzklasse II; Schutzart IPX4

Technische und optische Veränderungen können im Zuge der Weiterentwicklung ohne Vorankündigung vorgenommen werden. Alle Angaben dieser Gebrauchsanweisung sind deshalb ohne Gewähr. Rechtsansprüche, die aufgrund der Gebrauchsanweisung gestellt werden, können daher nicht geltend gemacht werden.

Allgemeine Sicherheitshinweise

⚠ **Warnung! Lesen Sie alle Sicherheitshinweise und Anweisungen.** Versäumnisse bei der Einhaltung der Sicherheitshinweise und Anweisungen können elektrischen Schlag, Brand- und/oder schwere Verletzungen verursachen.

Bewahren Sie alle Sicherheitshinweise und Anweisungen für die Zukunft auf.

Sicherheitshinweise für Bodenhacken

Vor Inbetriebnahme

- Das Gerät muss vor dem Gebrauch korrekt zusammengebaut werden.
- Das Gerät muss vor dem Gebrauch sorgfältig überprüft werden. Arbeiten Sie ausschließlich mit Geräten, die in einwandfreiem Zustand sind. Sollten Sie einen Defekt an dem Gerät bemerken, der möglicherweise eine Gefahr für den Bediener darstellen kann, betreiben Sie das Gerät erst nachdem der Defekt beseitigt wurde.
- Tauschen Sie abgenutzte oder beschädigte Teile aus Sicherheitsgründen aus. Verwenden Sie ausschließlich Originalteile. Teile, die nicht vom Hersteller des Geräts stammen, können schlecht sitzen und zu Verletzungen führen.
- Vor dem Betrieb müssen alle Fremdkörper von der Arbeitsfläche entfernt werden, achten Sie auch während des Betriebs auf Fremdkörper.
- Arbeiten Sie nur bei Tageslicht oder ausreichend hellem künstlichem Licht.
- Tragen Sie einen Augenschutz und eine Gesichts- oder Staubmaske bei staubigen Verhältnissen.
- Tragen Sie angemessene Kleidung. Beachten Sie beim Gebrauch des Geräts folgende Heinweise in Bezug auf die Arbeitskleidung:
  - Der Gebrauch von Schutzhandschuhen und stabilem Schuhwerk wird empfohlen.
  - Tragen Sie langes Haar unter einer geeigneten Kopfbedeckung oder ähnlichem.
  - Tragen Sie keine weiten Kleidungsstücke oder Schmuck, die sich in den rotierenden Zinken verfangen können.

Ordnungsgemäßer Gebrauch

⚠ **Der Anwender ist beim Arbeiten mit dem Gerät verantwortlich für Dritte.**

- Personen, die nicht mit der Gebrauchsanleitung vertraut sind, Kinder, Jugendliche, die noch nicht das Mindestalter für den Gebrauch dieses Geräts erreicht haben, und Personen, die unter dem Einfluss von Alkohol, Drogen oder Medikamenten stehen, dürfen das Gerät nicht verwenden.
- Verwenden Sie das Gerät ausschließlich für den vorgesehenen Zweck.
- Halten Sie Kinder und Haustiere fern. Zuschauer sollten während des Gebrauchs auf sicherer Entfernung vom Gerät gehalten werden.

- Stellen Sie sicher, dass alle Schutzvorrichtungen angebracht und in guten Zustand sind.
- Betreiben Sie das Gerät nicht in der Nähe von unterirdisch verlegten Stromkabeln, Telefonkabeln, Rohren oder Schläuchen.
- Überzeugen Sie sich vor dem Einstecken des Steckers in die Netzsteckdose davon, dass die Leistungswerte des Stromnetzes mit den Angaben auf dem Typenschild des Geräts übereinstimmen.
- Der Gebrauch des Geräts ist nur erlaubt, wenn der vom Führungsholm vorgegebene Sicherheitsabstand eingehalten wird.
- Betreiben Sie das Gerät nicht an Gefällen, die für einen sicheren Betrieb zu steil sind. Verlangsamen Sie die Arbeitsgeschwindigkeit im Gefälle und achten Sie auf einen sicheren Stand.
- Stellen Sie vor dem Starten des Geräts sicher, dass die Zinken keine Fremdkörper berühren und sich völlig frei bewegen können.
- Umfassen Sie den Führungsholm fest mit beiden Händen. Betreiben Sie das Gerät niemals mit einer Hand.
- Seien Sie sich darüber im Klaren, dass das Gerät unerwartet nach oben oder nach vorne schnellen kann, falls die Zinken auf extrem harte, verdichtete oder gefrorene Erde treffen sollten oder auf im Erdreich befindliche Hindernisse wie etwa große Steine, Wurzeln oder Stümpfe.
- Halten Sie die Hände, Füße sowie sonstige Körperteile oder Kleidung fern von den sich drehenden Zinken. **Achtung! Verletzungsgefahr!**
- Führen Sie das Gerät nur mit Schrittgeschwindigkeit. Übernehmen Sie sich nicht. Achten Sie stets auf einen sicheren Stand.
- Achten Sie während des Betriebs auf das Verlängerungskabel. Stolpern Sie nicht über das Kabel. Halten Sie das Kabel stets fern von den Zinken.
- Trifft das Gerät auf einen Fremdkörper, untersuchen Sie es auf Zeichen von Beschädigung und führen Sie gegebenenfalls erforderliche Reparaturen durch, bevor Sie weiterarbeiten.
- Falls das Gerät anfangen sollte, ungewöhnlich stark zu vibrieren, stellen Sie sofort den Motor ab und stellen Sie die Ursache fest. Vibrationen sind in der Regel ein Hinweis auf Probleme.
- Fassen Sie das Gerät zum Transportieren am Führungsholm (Tragegriff) und heben Sie es an.
- Schalten Sie das Gerät stets aus, ziehen Sie den Netzstecker und warten Sie, bis das Gerät vollständig stillsteht, bevor Sie Wartungs- oder Reinigungsarbeiten ausführen. **Vorsicht! Die Zinken stehen nach dem Ausschalten nicht sofort still.**
- Lassen Sie beim Reinigen oder bei Wartungsarbeiten am Gerät Vorsicht walten. **GEFAHR! Achten Sie auf Ihre Finger! Tragen Sie Handschuhe!**
- Es ist verboten, elektrische oder mechanische Sicherheitsvorrichtungen zu verändern oder zu modifizieren.
- Dieses Gerät ist nicht dafür bestimmt, durch Personen (einschließlich Kinder) mit eingeschränkten physischen, sensorischen oder geistigen Fähigkeiten oder mangels Erfahrung und/oder mangels Wissen benutzt zu werden, es sei denn, sie werden durch eine für ihre Sicherheit zuständige Person beaufsichtigt oder erhielten von ihr Anweisungen, wie das Gerät zu benutzen ist.
- Kinder sollten beaufsichtigt werden, um sicherzustellen, dass sie nicht mit dem Gerät spielen.

Elektrische Sicherheit

- Die Netzspannung muss mit der auf dem Typenschild des Geräts übereinstimmen (230 V~, 50 Hz). Verwenden Sie keine anderen Stromquellen.
- Für die Netzleitung wird die Verwendung eines Schutzschalters mit einem Nennauslösestrom im Bereich von 10 bis 30 mA empfohlen. Wenden Sie sich an einen qualifizierten Elektriker.
- Führen Sie nie das laufende Gerät über das Verlängerungskabel, an dem es angeschlossen ist, da das Kabel sonst durchtrennt werden könnte. Achten Sie stets darauf, wo sich das Kabel befindet.
- Verwenden Sie den speziellen Kabelhalter (Zugentlastung) zum Anschließen des Verlängerungskabels.
- Verwenden Sie das Gerät niemals im Regen. Versuchen Sie zu vermeiden, dass das Gerät nass wird oder Feuchtigkeit ausgesetzt ist. Lassen Sie es nicht über Nacht im Freien.
- Die Netzleitung sollte regelmäßig und vor jedem Gebrauch überprüft werden; stellen Sie sicher, dass das Kabel nicht beschädigt oder verschlissen ist. Verwenden Sie das Gerät nicht, wenn das Kabel nicht in ordnungsgemä-

ßem Zustand ist; bringen Sie es stattdessen zu einer autorisierten Werkstatt.
- Verwenden Sie nur Verlängerungskabel, die für die Arbeit im Freien geeignet sind. Halten Sie das Verlängerungskabel fern vom Fräsbereich, von feuchten, nassen oder öligen Oberflächen, scharfen Kanten sowie von Hitze und Kraftstoffen.
- Verwenden Sie nur Verlängerungsleitungen, die für den Außengebrauch zugelassen sind und die nicht leichter sind als Gummischlauchleitungen H07 RN-F nach DIN/VDE 0282 mit mindestens 1,5 mm^2. Sie müssen spritzwassergeschützt sein.

Zusammenbau (Abb. 2 - 3)

Befestigung der Radhalterung (Abb. 2)

Stecken Sie die Radhalterung (9) in die Aufnahme am Motorgehäuse (8) und befestigen die Halterung mit der mitgelieferten Schraube (a) und Mutter (b).

Befestigung der Räder (Abb. 2)

Setzen Sie den Hacksporn (14) mit dem Rädern (12) nach unten in die Halterung (9) ein und sichern diesen mit den Federbolzen (13).

Mittlere Führungsholme (Abb. 3)

Setzen Sie den mittleren Führungsholm (6) an den unteren Führungsholme (8) an und befestigen Sie ihn mit zwei mitgelieferten Schrauben und Muttern.

Oberer Führungsholm (Abb. 3)

Verbinden Sie den oberen Führungsholm (5) und den Mittleren (6) mit den mitgelieferten Schrauben und Flügelmuttern.

Betrieb der Bodenhacke

Netzanschluss (Abb. 4)

Stecken Sie das Anschlusskabel in den Netzstecker des Geräts und sichern Sie es mit der Zugentlastung (4), wie in Abb. 4 gezeigt

Einschalten (Abb. 4)

- Drücken Sie mit dem Daumen den Sperrknopf (2) an der linken Seite des Handgriffs und danach den Betriebsschalter (1).
- Der Sperrknopf (2) dient nur zur Einschaltentriegelung und braucht nach dem Einschalten nicht weiter gedrückt zu werden.
- Zum Ausschalten lassen Sie den Schalter (1) los.

Achtung: Bei diesem Vorgang wird der Motor elektrisch gebremst. Dabei entsteht im Gehäuse ein Lichtblitz. Dies ist technisch bedingt und keinesfalls auf einen Defekt zurückzuführen.

Tipps

Hinweis: Zum Transport wird der Hacksporn (14) so montiert, dass das Rad unten ist. Zum Arbeiten wird der Hacksporn umgekehrt montiert, so dass das Rad oben ist.
- Fahren Sie das Gerät zum Arbeitsbereich, bevor Sie den Motor starten.

Einstellung des Hacksporns (Abb. 5)

- Die Einstellung des Hacksporn (14) bestimmt die Arbeitstiefe. Je weiter der Hacksporn nach unten justiert wird, desto tiefer wird sich das Gerät in die Erde hineinarbeiten. Die richtige Hacktiefe ist entscheidend für ein optimales Ergebnis, wobei die Einstellung je nach Erdbeschaffenheit variieren kann.
- Halten Sie das Gerät beim Einschalten gut fest.
- Die Zinken ziehen das Gerät beim Arbeiten nach vorne; üben Sie Druck auf den Führungsholm aus, und senken Sie die Zinken langsam ab.
- Gräbt die **Bodenhacke** so tief, dass sie sich nicht mehr von der Stelle bewegt, bewegen Sie das Gerät leicht von einer Seite auf die andere, damit sie sich wieder vorwärts bewegt.
- Zur Vorbereitung von Saatbeeten empfehlen wir die Anwendung eines der Fräsmuster aus Abb. 6.

  Fräsmuster A – Führen Sie zwei Fräsgänge über die zu bearbeitende Fläche durch, den zweiten Gang im rechten Winkel zum ersten.

  Fräsmuster B – Führen Sie zwei Fräsgänge über die zu bearbeitende Fläche durch, wobei der zweite Gang den ersten überlappen soll.
- Achten Sie besonders beim Rückwärtsgehen und Ziehen der **Bodenhacke** darauf, dass Sie nicht stolpern.
- Lassen Sie die Zinken stets mit der höchsten Drehzahl laufen; achten Sie beim Arbeiten darauf, dass Sie das Gerät nicht überlasten.
- Führen Sie die **Bodenhacke** niemals über das Verlängerungskabel; stellen Sie sicher, dass sich das Kabel stets in einer sicheren Lage hinter Ihnen befindet.
- Nehmen Sie beim Arbeiten im Gefälle stets eine Position diagonal zum Gefälle ein und achten Sie auf einen festen, sicheren Stand. Arbeiten Sie nicht in extrem steilen Gefällen.

Transport

Vorsicht! Vor dem Transportieren des Geräts Motor ausschalten.

Die Zinken und das Gerät an sich können beschädigt werden, wenn Sie das Gerät mit ausgeschaltetem Motor z.B. über einem harten Untergrund bewegen. Achten Sie darauf, dass die Zinken nicht den Boden berühren. Benutzen Sie zum Transport der Hacke das Transportrad. Dazu bitte den Hacksporn so montieren, wie auf Abb. 2 gezeigt.

Wartung und Lagerung

⚠ **Trennen Sie das Gerät vor dem Ausführen von Wartungsarbeiten von der Stromversorgung – ziehen Sie hierzu den Gerätestecker aus dem Verlängerungskabel.**

Zinken von Fremdkörpern befreien

Während des Betriebs können sich Steine oder Wurzeln in den Zinken verfangen, ebenso kann sich hohes Gras oder Unkraut um die Zinkenwelle wickeln.

Lassen Sie zum Reinigen der Zinken den Einschalthebel los. Ziehen Sie den Netzstecker der **Bodenhacke** und entfernen Sie sämtliche Fremdkörper von den Zinken und der Zinkenwelle.

Um Gras und Unkraut einfacher von der Zinkenwelle zu entfernen, können Sie einen oder mehre Zinken von der Zinkenwelle entfernen. Siehe hierzu den Abschnitt „Zinken Aus- und Einbauen“ im Handbuch.

Vor jedem Gebrauch des Geräts

- Prüfen Sie das Anschlusskabel auf Zeichen von Beschädigung und Alterung (Verschleiß). Tauschen Sie das Kabel aus, falls es Risse hat, gebrochen oder in anderer Weise beschädigt ist.
- Prüfen Sie den Zustand der Hackmesser und überzeugen Sie sich davon, dass alle Schraubver-bindungen fest angezogen sind.
- Falls die Zinken stumpf sind, bringen Sie das Gerät gegebenenfalls zur Reparatur in eine Fachwerkstatt.

Einmal pro Saison

- **Ölen** Sie die Zinken und die Welle.
- Lassen Sie das Gerät am Ende der Saison in einer Fachwerkstatt überprüfen und warten.

Reinigung

⚠ **Vorsicht! Reinigen Sie das Gerät nach jedem Gebrauch. Wird das Gerät nicht ordnungsgemäß sauber gehalten, kann dies zu Schäden am Gerät oder zu Fehlfunktionen führen.**

⚠ **Warnung! Bei Arbeiten an den Zinken besteht Verletzungsgefahr. Tragen Sie Schutzhandschuhe.**

Reinigen Sie das Gerät nach Möglichkeit direkt am Anschluss an Ihre Arbeit mit dem Gerät.

- Reinigen Sie die Unterseite des Gehäuses rund um die Zinken sowie den Schmutzfänger und die Schutzabdeckung mit einer Bürste und einem mit einer milden Seifenlauge angefeuchteten Tuch. **Das Gerät niemals mit Wasser abspritzen!**
- Verwenden Sie zum Entfernen von Erde und Schmutz von den Zinken und dem Getriebe einen grobe Bürste oder ein feuchtes Tuch.
- Reinigen Sie die **Luftöffnungen**, entfernen Sie Gras- oder Schmutzreste.
- Wischen Sie die Zinken und die Welle nach dem Reinigen trocken und tragen Sie eine dünne Schicht Öl auf.

Aus- und Einbau der Zinken (Abb. 7)

Abgenutzte Zinken führen zu einem schlechten Arbeitsergebnis und begünstigen eine Überlastung des Motors.

Prüfen Sie den Zustand der Zinken vor jedem Gebrauch. Schärfen oder ersetzen Sie die Zinken gegebenenfalls durch neue. Es wird empfohlen, diese Arbeiten von einem Fachmann durchführen zu lassen.

⚠ **Vorsicht! Ziehen Sie den Netzstecker und tragen Sie Schutzhandschuhe.**

Entfernen aller Zinken von der Welle

- Entfernen Sie den Sicherungsstift des äusseren Zinkensatzes.
- Nehmen Sie den äußeren Zinkensatz von der Welle.
- Entfernen Sie den Sicherungsstift und nehmen Sie den mittleren und inneren Zinkensatz von der Welle.
- Führen Sie die vorstehenden Schritte zum Einbauen von Zinken in umgekehrter Reihenfolge durch.

Abnehmen und Anbringen von Zinken vom/am Zinkenhalter

Sind ein oder zwei Zinkenteile beschädigt, muss die betreffende Zinke einzeln ausgetauscht werden; es ist nicht erforderlich, den kompletten Zinkensatz auszutauschen.

- Lösen Sie die Schrauben von einer Seite und halten Sie die Sicherungsmuttern auf der andern Seite fest.
- Nehmen Sie die beschädigte Zinke ab und ersetzen Sie sie durch eine neue.

Wartung des Getriebes (Abb. 8)

- Das Getriebefett sollte ca. alle 15 Betriebsstunden bzw. ein mal jährlich überprüft bzw. ergänzt werden.
- Die Einfüllschraube (X) für das Getriebefett befindet sich auf der rechten Seite des Getriebegehäuses.
- **Hinweis:** Da sich das Getriebe beim Arbeiten erwärmt, kann sich das Getriebefett zu Öl verflüssigen.
- Legen Sie die **Motorhacke** auf die linke Seite und reinigen Sie das Getriebe, um zu verhindern, dass Schmutz in das Getriebe gelangt, wenn Sie die Ablassschraube entfernen.
- Nehmen Sie, falls erforderlich, die Zinken ab.
- Verwenden Sie zum Lösen der Schraube einen Innensechskantschlüssel. Füllen Sie soviel Getriebefett direkt aus der Tube oder mit einer Einfüllpresse ein, bis es aus der Öffnung austritt· Verwenden Sie handelsübliches Getriebefett der Sorte Mobil EPO oder ein gleichartiges.
- Schrauben Sie die Einfüllschraube wieder ein.

Lagerung

Das Gerät sollte in einem trockenen und sauberen Raum außerhalb der Reichweite von Kindern gelagert werden.

Während längerer Lagerung – wie z.B. über Winter – ist darauf zu achten, dass das Gerät gegen Rost und vor Frost geschützt ist.

Am Ende der Saison oder falls das Gerät für mehr als einen Monat nicht verwendet wird:

- Reinigen Sie das Gerät.
- Reiben Sie alle Metalloberflächen mit einem ölgetränkten Tuch ab, um sie vor Rost zu schützen (harz-

freies Öl verwenden), oder tragen Sie eine dünne Schicht Sprühöl auf.
- Klappen Sie den Führungsholm herunter und lagern Sie das Gerät an einem geeigneten Ort.

Reparaturdienst

Reparaturen an Elektrowerkzeugen dürfen nur durch eine Elektro-Fachkraft ausgeführt werden.

Bitte beschreiben Sie bei der Einsendung zur Reparatur den von Ihnen festgestellten Fehler.

⚠ **Achtung! Elektrische Reparaturarbeiten dürfen nur von einem Elektrofachmann bzw. Kundendienstwerkstatt durchgeführt werden!**

Ersatzteile

Falls Sie Zubehör oder Ersatzteile benötigen, wenden Sie sich bitte an unseren Service.

Verwenden Sie für die Arbeit mit diesem Gerät keinerlei Zusatzteile außer denjenigen, die von unserem Unternehmen empfohlen werden. Andernfalls können der Bediener oder in der Nähe befindliche Unbeteiligte ernsthafte Verletzungen erleiden, oder das Gerät kann beschädigt werden.

Störungsbeseitigung

Störung	Mögliche Ursachen	Beseitigung
Der Motor lässt sich nicht starten.	Kein Strom	Netzanschluss überprüfen.
	Kabel defekt	Kabel überprüfen, Stecker ziehen und wieder einstecken, gegebenenfalls austauschen oder von einem Fachmann reparieren lassen
	Sicherheitsschalter/Stecker-Kombination defekt	**Reparatur durch eine Fachwerkstatt vornehmen lassen.**
	Überhitzungsschutz aktiviert	1. Arbeitstiefe zu groß, **mit geringerer Arbeitstiefe arbeiten** 2. Zinken blockiert, Blockage entfernen. 3. Erde ist zu hart, Arbeitstiefe entsprechend anpassen und Boden durch wiederholtes Vor- und Zurückfahren bearbeiten. Motor für etwa 15 Minuten abkühlen lassen bevor Sie die Arbeit wieder aufnehmen.
Ungewöhnliche Geräusche	Zinken blockiert	Gerät ausschalten, warten bis das Gerät vollständig zum Stillstand kommt. Die Ursache der Blockade beseitigen.
	Schmiermittel läuft aus	**Reparatur durch eine Fachwerkstatt vornehmen lassen.**
	Schrauben, Muttern oder sonstige Befestigungselemente sind lose	Sämtliche Elemente festziehen; falls die Geräusche anhalten mit einer Fachwerkstatt in Verbindung setzen.
Ungewöhnlich starke Vibrationen	Zinken sind beschädigt oder verschlissen	Austauschen oder von einer Fachwerkstatt überprüfen lassen.
	Zu große Arbeitstiefe	Arbeitstiefe verringern.
Schlechte Fräsleistung	Zu geringe Arbeitstiefe	Arbeitstiefe vergrößern.
	Verschlissene/stumpfe Zinken	Austauschen oder von einer Fachwerkstatt überprüfen lassen.

Entsorgung und Umweltschutz

Sollte diese Bodenhacke eines Tages so intensiv genutzt worden sein, dass Sie ersetzt werden muss oder Sie keine Verwendung mehr dafür haben, denken Sie bitte an den Umweltschutz. Elektrogeräte, Zubehör und Verpackung gehören nicht in den normalen Hausmüll, sondern sollen einer umweltgerechten Wiederverwendung gemäß örtlichen Vorschriften zugeführt werden.

Nur für EU-Länder

Werfen Sie Elektrowerkzeuge nicht in den Hausmüll!

Gemäß europäischer Richtlinie 2012/19/EG über Elektro- und Elektronik- Altgeräte und Umsetzung in nationales Recht müssen verbrauchte Elektrowerkzeuge getrennt gesammelt werden und einer umweltgerechten Wiederverwertung zugeführt werden.

Recycling-Alternative zur Rücksendeaufforderung:
Der Eigentümer des Elektrogerätes ist alternativ anstelle Rücksendung zur Mitwirkung bei der sachgerechten Verwertung im Falle der Eigentumsaufgabe verpflichtet. Das Altgerät kann hierfür auch einer Rücknahmestelle überlassen werden, die eine Beseitigung im Sinne der nationalen Kreislaufwirtschafts und Abfallgesetze durchführt. Nicht betroffen sind den Altgeräten beigefügte Zubehörteile und Hilfsmittel ohne Elektrobestandteile.

Garantiebedingungen

Für dieses Elektrowerkzeug leisten wir unabhängig von den Verpflichtungen des Händlers aus dem Kaufvertrag gegenüber dem Endabnehmer wie folgt Garantie:

Die Garantiezeit beträgt 24 Monate und beginnt mit der Übergabe die durch Originalkaufbeleg nachzuweisen ist. Bei kommerziellem Einsatz sowie Verleih reduziert sich die Garantiezeit auf 12 Monate. Ausgenommen von der Garantie sind Verschleißteile und Schäden die durch Verwendung falscher Zubehörteile, Akkus, Reparaturen mit Nichtoriginalteilen, Gewaltanwendungen, Schlag und Bruch sowie mutwillige Motorüberlastung entstanden sind. Garantieaustausch erstreckt sich nur auf defekte Teile, nicht auf komplette Geräte. Garantiereparaturen dürfen nur von autorisierten Werkstätten oder vom Werkskundendienst durchgeführt werden. Bei Fremdeingriff erlischt die Garantie.

Porto, Versand- und Nachfolgekosten gehen zu Lasten des Käufers.

CONTENT **Page**

Names of the parts	1 - 3
Illustrations	4 - 5
Pictogram illustration and explanation	6 - 8
Intended use	GB-1
Before starting up	GB-1
Technical specifications	GB-2
General safety information	GB-2
Safety instructions for Electric-Tiller	GB-2
Assembly	GB-4
Operating the electric tiller	GB-4
Transport	GB-4
Maintenance and storage	GB-4
Repair Service	GB-5
Troubleshooting	GB-6
Spare parts	GB-6
Waste disposal and environmental protection	GB-6
Warranty	GB-7
Declaration of Conformity	
Service	

Intended use

⚠ **This tool is only intended as an electric tiller for use in domestic and hobby gardens.**

It is not designed for use in public areas, parks, sports facilities, or in agriculture and forestry.

The device is intended for breaking up pre-loosened, cloddy soil. It also allows peat, fertiliser and compost to be worked into the soil.

The device is not suitable for breaking up firm soils and lawns!

Using the tool for any other purpose is considered improper and therefore not approved. The manufacturer is not liable for any damage or injury resulting from such improper or not approved use. The user is fully liable for any risks associated with such use.

Before starting up

Double insulation

The electric tiller has double insulation. This means that all external metal parts are insulated from the electric power supply. This is achieved by introducing an insulation layer between the electrical and mechanical parts. The double insulation guarantees you the greatest possible safety.

Overheat protection

If the tool is blocked by a foreign object or if the motor is overloaded, the motor will be automatically switched off by the protection device. Release the trigger level and wait until the motor has cooled down (approx. 15 minutes), then start the tool again.

Electric-Tiller

Technical specifications

Model		IEM 1200
Rated Voltage	V~	230
Nominal Frequency	Hz	50
Nominal Consumption	W	1200
Idle speed n_0	min^{-1}	360
Working width	mm	400
Working depth max.	mm	200
Weight	kg	12,5
Sound Pressure Level L_{pA} according to EN 709	dB (A)	79,2 [K=2,5 dB(A)]
Vibration Level according to EN 709	m/s^2	2,552 [K=1,5 m/s^2]

Protection class: II; Protection system IPX4

Technical and visual changes can be made during the course of the further development and without prior notice. All information given in these instructions for use are therefore given without guarantee. Legal claims, which are based on the instructions for use can therefore not be made.

General safety information

⚠ **WARNING: Read all safety warnings and all instructions.** Failure to follow the warnings and instructions may result in electric shock, fire and/or serious injury.

Save all warnings and instructions for future reference.

Safety instructions Electric-Tiller

Before operation

- The tool must be assembled correctly before use.
- The tool should be checked carefully before use. You should only work with a tool that is in good condition. If you notice any defect on the tool that may cause a hazard to the operator, do not operate the tool until such defects have been rectified.
- Replace worn or damaged parts for reasons of safety. Use only original spare parts. Parts not produced by the original manufacturer may have a poor fit and possibly cause injury.
- Before use, all foreign bodies must be removed from the working area, also pay attention to foreign bodies during operation.
- Only work in daylight or sufficiently good artificial light.
- Wear eye protection and face or dust mask if operating in dusty conditions.
- Dress properly. When operating the tool, pay attention to the following notes concerning your working clothes:
  - The use of protective gloves and rugged footwear is recommended.
  - Wear a proper hat or other headgear to contain long hair.
  - Avoid wearing loose clothing or jewellery that might get caught in the rotating tines.

Proper use

⚠ **The user is responsible for third parties while working with the tool.**

- People not acquainted with the operating instructions, children, juveniles who have not yet reached the minimum age for using this tool, and people under the influence of alcohol, drugs or medication are not allowed to use the tool.
- Only use the tool for its intended purposes.
- Keep children and pets away. All onlookers should be kept at a safe distance from the tool when it is operated.

- Make sure that all protective devices are fitted and in good condition.
- Do not operate the tool near underground electric cables, telephone lines, pipes or hoses.
- Before inserting the plug in the mains socket, make sure that the socket ratings are correct and correspond to those indicated on the rating label on the tool.
- The use of the tool is only permitted if the safety distance provided by the guide bar is complied with.
- Do not operate the tool on a slope that is too steep for safe operation. When working on slopes, slow down your working speed and make sure you have good footing.
- Before starting the tool, make sure that the tines are not touching any foreign objects and are completely free to move.
- Grip guide bar firmly with both hands. Never operate the tool with only one hand.
- Be aware that the tool may unexpectedly bounce upward or jump forward if the tines should strike extremely hard, packed soil, frozen ground, or buried obstacles such as large stones, roots or stumps.
- Keep your hands, feet or any other part of your body or clothing away from the rotating tines. **Caution! Danger of injury!**
- Only guide the tool at walking pace. Do not overreach. Keep proper footing and balance at all times.
- Be aware of the position of the extension cord during operation. Be careful not to trip over the cord. Make sure to guide the cord away from the tines at all times.
- If the tool strikes a foreign body, examine the tool for signs of damage and carry out any necessary repairs before restarting and continuing to work.
- If the tool should start to vibrate abnormally, switch off the motor and check for the cause, immediately. Vibration is usually a warning sign for trouble.
- Hold the guide bar (carrying handle) and lift the tool to move it from one place to another.
- Always switch off the tool, disconnect the plug and wait until the application stops before carrying out maintenance or cleaning work. **Attention! Tines do not stop immediately after switching off.**
- Use caution when cleaning or performing maintenance work on the tool. **DANGER! Watch your fingers! Wear protective gloves!**
- It is forbidden to move or modify any of the electrical or mechanical safety devices.
- This appliance is not intended for use by persons (including children) with reduced physical, sensory or mental capabilities, or lack of experience and knowledge, unless they have been given supervision or instruction concerning use of the appliance by a person responsible for their safety.
- Children should be supervised to ensure that they do not play with the appliance.

Electrical safety

- The mains voltage must correspond to the one marked on the tool's rating label (230V ~50Hz). Do not use other sources of power.
- For the power supply line, the use of a protective switch (circuit-breaker) with a nominal breaking current in the range of 10 to 30 mA is recommended. Consult a qualified electrician.
- Never pass the running tool over the extension cable to which it is connected, as this could cut the cable. Mark sure that you always know where the cable is.
- Use the special cable holder (strain relief) for the connection of the extension cable.
- Never use the tool when it is raining. Try to prevent it from getting wet or being exposed to humidity. Do not leave it outside overnight.
- The power supply cable should be checked regularly and before each time it is used; make sure that the cable is not damaged or worn out. If the cable is not in good condition, do not use the tool; take it to an authorized service centre instead.
- Only use extension cables that are suitable for outdoor use. Keep it away from the cutting area, from damp, wet or oily surfaces or surfaces with sharp edges and also from heat and fuels.
- Use only extension cords that are approved for out-door use and are not lighter than rubber-sheathed cables of type H07 RN-F according to DIN/VDE 0282 with a diameter of at least 1.5 sq. mm. They cords must be splash-proof.

Assembly (Fig. 2 - 3)

Attaching the wheel mount shaft (Fig. 2)

Insert the wheel mount shaft (9) in the mount on the motor housing (8) and secure the shaft with the bolt (a) and nut (b) included with delivery.

Attaching the wheels (Fig. 2)

Set the brake spur (14) with the wheels (12) facing downwards into the wheel mount shaft (9) and secure these with the spring bolts (13).

Centre guide bars (Fig. 3)

Set the centre guide bar (6) onto the lower guide bars (8) and secure it using two of the bolts and nuts included with delivery.

Handlebars (Fig. 3)

Connect the handlebar (5) to the centre guide bars (6) using the bolts and wing nuts included in delivery.

Operating the electric tiller

Connection to the mains supply (Fig. 4)

Connect the mains cable with the tool's plug and secure it with the strain relief bracket as shown in Fig 4.

Switching on (Fig. 4)

- Use your thumb to press the stop button (2) on the left side of the handle and then the operating switch (1).
- The stop button (2) is only used here as a release so that the motor can be started and does not have to be held once the motor has been started.
- To turn the motor off, simply let go of the switch (1).

Please note: In the course of this operation, the motor is electrically braked down. As a result of this, a flash occurs inside the housing of the electric tiller. This has technical reasons and does not indicate any technical defects.

Tips

Note: For transport, the spur (14) is mounted such that the wheel is in down position. For working, the spur is mounted the other way round so that the wheel is in up position.

- Drive the tool to the intended working area prior to starting the motor.

Adjusting the spur (Fig. 5)

The position of the spur (14) defines the working depth. The further down the spur is adjusted the deeper the tool will work its way into the ground. The correct tilling depth is key for an optimised result; the correct adjustment may vary depending on the nature of the soil.

- Hold the application firmly while switching it on.
- The tines will pull the tiller forward during operation; press the guide bar to lower the tines slowly into the ground.
- If the tiller digs so deep that it remains in one spot, gently rock the tiller side to side to get it move forward again.
- For preparing seed beds, we recommend to apply one of the tilling patterns shown in Fig. 6.
  - Tilling Pattern A – Make two passes over the area to be tilled, the second at a right angle to the first.
  - Tilling Pattern B – Make two passes over the area to be tilled, the second overlapping the first.'
- To prevent tripping take particular care when moving backwards and when pulling the tiller.
- Always let the tines rotate at top speed; do not work in such a manner as to overload the tool.
- Never pass the tiller over the extension cord; make sure the cord is always in a safe position behind your back.
- When working on inclines, always stand diagonally to the incline in a sturdy, safe position. Do not work on extremely steep slopes.

Transport

⚠ **Attention! Before transporting the tool, switch off the motor.**

The tines and the tool as such may be damaged if you move the tool with the motor switched off, e.g., over solid ground. Make sure that the tines do not touch the ground. Use the wheel to move the tool. To do so, mount the spur as shown in Fig. 2.

Maintenance and storage

⚠ **Before carrying out any maintenance operations, cut off the electric power supply by disconnecting the plug from the extension cable.**

Clearing tines of foreign objects

During operation, a stone or root may become lodged in the tines, or tall grass or weeds may wrap around the tine shaft.

To clear the tines, release the trigger lever. Unplug the tiller, and dislodge or remove any obstacles from the tines or tine shaft.

To ease the removal of tall grass or weeds that are wrapped around the tine shaft, you may remove one or more of the tines from the tine shaft. See the Tines Removal and Installation section in the manual.

Prior to each time the tool is used

- Check the connecting cable for signs of damage or ageing (wear and tear). Replace the cable if it is cracked, split or otherwise damaged.
- Check the condition of the cutting cylinder, and ensure that all threaded connections are securely tightened.
- If the tines are blunt, take it to a specialist workshop for repair, if necessary.

Once per season

- Lubricate the tines and shaft.
- At the end of the season, have the tool checked and serviced in a specialist workshop.

Cleaning

Attention! Clean the tool after each use. Failure to carry out proper cleaning may result in damage to the tool or cause it to malfunction.

Warning! Injury may occur when working on the tines. Wear protective gloves !

Whenever possible, clean the tool right after you have finished working with it.

- Clean the underside of the housing around the tines and the protective shield and fender with a scrubbing brush, and a brush or soft cloth dampened with a mild soap and water mixture. **Never splash the tool with water!**
- To remove soil and debris from the tines and transmission, use a stiff brush or dampened cloth.
- Clean the **air vents**; remove any remaining grass or dirt.
- Once cleaned, wipe the tine and shaft dry and apply a light coat of oil.

Tines Removal and Installation (Fig.7)

Worn tines lead to poor performance and may overload the motor.

Check the tines' condition before each use. Sharpen or replace tines when necessary. It is recommended to have this done by a specialist.

Attention! Disconnect the mains supply and wear protective gloves.

To remove all tines from the shaft

- Remove the lock pin at the end of the shaft.
- Take the outer tine set off the shaft.
- Remove the locking pin and then remove the teeth on the inside and at the centre from the shaft.
- Carry out the above steps in reverse order to install tines.

To remove and install tines from/to the tine bracket

If one or two pieces of a tine are broken, it is necessary to change the damaged tine; it is not necessary to replace the complete tine set.

- Loosen the screws on one side while holding the lock nuts from the other side.
- Take off the damaged tine and replace it by a new one.

Maintenance of the transmission (Fig. 8)

- The transmission lubricant (grease) should be checked and/or filled up about every 15 hours of operation or at least once a year.
- The inlet screw plug (X) for the transmission lubricant is located on the right side of the transmission housing.
- Note: As the transmission heats up during operation, the grease used to lubricate the transmission assembly may liquefy to oil.
- Put the tiller down on its left side and clean the transmission housing before removing the drain screw to prevent dirt and debris from getting into the transmission.
- Use an Allan key (hexagon socket screw key) to loosen the screw.
- Fill in as much grease (directly from the tube or using a grease gun) until it comes out of the outlet bore.
- Use commercially available transmission lubricant (gear grease) of the type Mobil EPO or similar.
- If necessary, disassemble tines.
- Screw the inlet screw plug back in.

Storage

The tool should be stored in a dry and clean place and out of the reach of children.

During extended periods of storage as, for example, during the winter, ensure that the tool is protected against corrosion and frost.

At the end of the season, or if the tool is not to be used for longer than a month:

- Clean the tool.
- Wipe all metal surfaces with an oil-impregnated cloth to protect them from corrosion (resin-free oil), or apply a fine coat of spray oil.
- Fold the guide bar down, and store the tool in a suitable place.

Repair Service

Repairs to electrical tools may only be carried out by skilled electricians.

If you send the machine to us for repair, please describe the fault.

Attention! Electrical repairs may only be carried out by a skilled electrician or a customer service workshop!

Troubleshooting

Fault	Possible cause	Rectification
The motor cannot be started.	No power	Check mains supply.
	Cable damaged	Check cable, pull the plug and insert again, if required, replace the cable or have it repaired by a qualified electrician
	Safety switch/plug combination damaged	**Have the tool repaired by a specialist workshop.**
	Overheating protection is activated	1. Working depth too deep, continue work with less working depth 2. Tines are blocked, remove blocking. 3. Soil is too hard, adapt working depth accordingly and work soil by repeatedly moving forward and backward over the same place. Let the motor cool down for about 15 minutes before you resume your work.
Unusual sounds	Tines are blocked	Switch the tool off, wait until the motor fully stops. Eliminate the cause of the blockage.
	Lubricating agent is leaking	**Have the tool repaired by a specialist workshop.**
	Screws, nuts or other fastening elements are loose	Fasten all elements; if the sounds remain contact a specialist workshop.
Unusually strong vibration	Tines are damaged or worn out	Replace the tines or have them checked by a specialist workshop.
	Working depth too deep.	Adjust working depth to a suitable depth.
Bad tilling result	Working depth too low.	Adjust working depth to a suitable depth.
	Worn-out/blunt tines.	Replace the tines or have them checked by a specialist workshop.

Spare parts

If you need accessories or spare parts, please contact our Service department.

When working with this tool, do not use any accessory parts other than those recommended by our company. Otherwise the operator or others in the vicinity could suffer serious injuries, or the tool could be damaged.

Waste disposal and environmental protection

Dispose of the machine properly after it is worn out. Disconnect the mains cable in order to prevent misuse. Do not dispose of the machine with the household waste. In the interest of environmental protection, take it to a collection point for electric machines. Your responsible local authority can provide you with addresses and operating times. Also take the packaging materials and worn out accessories to the appropriate collection points.

Only for EU countries

Do not discard electric tools in the household waste!

In accordance with European Directive 2012/19/EC on waste electrical and electronic equipment and its implementation in national law, waste electric tools must be collected separately for environmentally-compatible re-use.

Recycling alternative to the return invitation:
Instead of returning the electric equipment, the owner is alternatively obligated to take part in the proper recycling in the case of relinquishment of ownership. The waste equipment can also be taken to a collection facility which disposes of it in the sense of the national recycling management and waste acts. This does not pertain to the accessory parts and auxiliary equipment without electrical components accompanying the waste equipment.

Warranty

For this electric tool, the company provides the end user - independently from the retailer‘s obligations resulting from the purchasing contract - with the following warranties:

The warranty period is 24 months beginning from the hand-over of the device which has to be proved by the original purchasing document. For commercial use and use for rent, the warranty period is reduced to 12 months. Wearing parts and defects caused by the use of no fitting accessories, repair with parts that are not original parts of the manufacturer, use of force, strokes and breaking as well as mischievous overloading of the motor are excluded from this warranty. Warranty replacement does only include defective parts, not complete devices. Warranty repair shall exclusively be carried out by authorized service partners or by the company‘s customer service. In the case of any intervention of not authorized personnel, the warranty will be held void.

All postage or delivery costs as well as any other subsequent expenses will be borne by the customer.

SOMMAIRE **Page**

Désignation des pièces	1 - 3
Illustrations	4 - 5
Représentation et explication des pictogrammes	6 - 8
Utilisation conforme aux dispositions	FR-1
Avant de commencer	FR-1
Données techniques	FR-2
Conseils de sécurité	FR-2
Conseils de sécurité pour les Motobineuse électrique	FR-2
Assemblage	FR-4
Utilisation de la moto-bêche	FR-4
Transport	FR-4
Entretien et entreposage	FR-4
Service après-vente	FR-5
Réparation des pannes	FR-6
Pièces de rechange	FR-7
Recyclage et protection de l'environnement	FR-7
Conditions de garantie	FR-7
Déclaration de Conformité	
Service	

Utilisation conforme aux dispositions

⚠ **Cet appareil est exclusivement destiné à l'utilisation en tant que moto-bêche électrique dans les jardins privés et de loisirs.**

Il n'est pas conçu pour l'utilisation dans les surfaces publiques, les parcs, les terrains de sport ou dans l'agriculture et la sylviculture.

L'appareil est conçu pour broyer les sols préameublis à grosses mottes. Il permet également d'incorporer la tourbe, l'engrais et le compost dans le sol.

L'appareil n'est pas adapté pour la casse de sols durs et de surfaces d'herbes !

L'utilisation de l'appareil à un autre usage est considérée comme inapproprié et n'est pas autorisé. Le fabricant décline toute responsabilité en cas de dommages ou de blessures causés par une utilisation inappropriée ou interdite. L'utilisateur est responsable pour tous les risques y afférents.

Avant de commencer

Double isolation

La **moto-bêche** dispose d'une double isolation. Ceci signifie que l'ensemble des pièces extérieures en métal sont isolées de l'alimentation en courant. Ceci est réalisé par insertion d'une couche d'isolation entre les pièces électriques et mécaniques. La double isolation vous garantit un niveau de sécurité maximum.

Protection contre la surchauffe

Au cas où l'appareil serait bloqué par un corps étranger ou en cas de surchauffe du moteur, celui-ci s'éteint automatiquement par un dispositif de protection. Lâchez le levier de mise en route et attendez jusqu'à ce que le moteur soit refroidi (env. 15 minutes), puis rallumez l'appareil.

Motobineuse électrique

Données techniques

Modell		IEM 1200
Tension de service	V~	230
Fréquence nominale	Hz	50
Consommation nomin.	W	1200
Vitesse de rotation à vide n_0	min^{-1}	360
Largeur de travail	mm	400
Profondeur maximale de travail	mm	200
Poids	kg	12,5
Niveau de pression acoustique L_{pA} selon EN 709	dB (A)	79,2 [K=2,5 dB(A)]
Vibration selon EN 709	m/s^2	2,552 [K=1,5 m/s^2]

Classe de protection II; Type de protection IPX4

Dans un souci de perfectionnement constant, des modifications optiques ou techniques peuvent être effectuées sans avis préalable. Toutes les indications figurant au présent mode d'emploi sont donc sans garantie. Aucun droit ne pourra donc être fait valoir sur la base du mode d'emploi.

Conseils de sécurité

⚠ **Attention! Lisez l'intégralité des consignes de sécurité et instructions.** La négligence des consignes de sécurité ou des instructions peut se solder par un choc électrique, des brûlures et/ou des blessures graves.

Conservez toutes les consignes de sécurité et instructions pour une utilisation ultérieure.

Conseils de sécurité pour les Motobineuse électrique

Avant la mise en service

- L'appareil doit être correctement assemblé avant l'utilisation.
- L'appareil doit être vérifié avant chaque utilisation. Ne travaillez qu'avec des appareils en état impeccable. Au cas où vous remarqueriez un défaut pouvant représenter un danger pour l'utilisateur, ne mettez l'appareil en marche qu'après élimination du défaut.
- Remplacez les pièces usées ou endommagées pour des raisons de sécurité. N'utilisez que des pièces d'origine. Les pièces ne provenant pas du fabricant risquent d'être mal adaptées et de causer des blessures.
- Avant la mise en service, enlevez tous les corps étrangers de la **surface de travai**l et veillez également aux corps étrangers pendant le service.
- Ne travaillez qu'à la lumière du jour ou avec une lumière artificielle suffisamment claire.
- Portez une protection des yeux et une protection du visage ou un masque anti-poussière dans les environnements poussiéreux.
- Portez des vêtements adéquats. Lorsque vous travaillez avec l'appareil, veuillez respecter les conseils suivants relatifs aux vêtements de travail :
  - L'utilisation de gants de protection et de chaussures solides est recommandée.
  - Les cheveux longs seront enfermés sous un bonnet ou autre protection similaire.
  - Ne portez pas de vêtements larges ou de bijoux pouvant s'empêtrer dans les dents rotatives.

Utilisation conforme aux normes

⚠ **Lors du travail, l'utilisateur de l'appareil est res-ponsable pour les tiers.**

- Les personnes non familiarisées avec le mode d'emploi, les enfants, les adolescents n'ayant pas atteint l'âge minimum pour l'utilisation de cet appareil et les personnes se trouvant sous l'influence d'alcool, de drogues ou de médicaments ne doivent pas utiliser l'appareil.
- N'utilisez l'appareil qu'aux fins prévues.
- Tenez les enfants et animaux à l'écart. Les spectateurs doivent se tenir à une distance sûre de l'appareil pendant le service.
- Assurez-vous que tous les dispositifs de protection soient installés et en bon état.
- N'utilisez pas l'appareil à proximité de câbles électriques, téléphoniques, de tubes ou tuyaux mis sous terre.

- Avant de brancher la fiche dans la prise secteur, vérifiez que le voltage du secteur corresponde aux indications de la plaque signalétique apposée sur l'appareil.
- L'utilisation de l'appareil n'est permise que lorsque la distance de sécurité imposée par la barre de guidage est respectée.
- N'utilisez pas l'appareil sur des pentes trop raides pour une utilisation en toute sécurité. Ralentissez la vitesse de travail en pente et veillez à toujours maintenir une position stable.
- Avant la mise en service de l'appareil, assurez-vous que les dents ne touchent aucun corps étranger et puissent bouger librement.
- Tenez fermement la barre de guidage des deux mains. N'actionnez jamais l'appareil d'une seule main.
- Soyez conscients du fait que l'appareil peut être soudainement propulsé vers le haut ou vers l'avant si les dents se heurtent à de la terre dure, comprimée ou gelée ou à des obstacles se trouvant par terre, tels que des grosses pierres, racines ou souches.
- Tenez les mains, pieds et les autres parties du corps ou les vêtements à l'écart des dents rotatives. Attention ! Danger de blessure !
- Avancez au pas avec l'appareil. Ne vous surmenez pas. Veillez toujours à maintenir une position stable.
- Pendant le service, surveillez le câble de rallonge. Ne trébuchez pas sur le câble. Tenez toujours le câble à l'écart des dents.
- Au cas où l'appareil heurterait un corps étranger, vérifiez s'il est endommagé et le cas échéant, effectuez les réparations nécessaires avant de reprendre le travail.
- Au cas où l'appareil commencerait à vibrer de manière inhabituelle, éteignez tout de suite le moteur et cherchez la cause. Les vibrations signalent généralement un problème.
- Pour transporter l'appareil, tenez-le par la barre de guidage (poignée de manutention) et soulevez-le.
- Eteignez toujours l'appareil, tirez la fiche et attendez l'arrêt complet avant de procéder à des travaux d'entretien ou de nettoyage. **Attention ! Les dents ne s'arrêtent pas immédiatement après la mise hors tension de l'appareil.**
- Soyez prudent en nettoyant l'appareil ou en effectuant les travaux d'entretien. **DANGER ! Faites attention à vos doigts ! Portez des gants!**
- Il est interdit de changer ou de modifier les dispositifs de protection électriques ou mécaniques.
- Cet équipement n'est pas destiné à être utilisé par des personnes (y compris les enfants) ayant des capacités physiques, sensorielles ou mentales réduites, ni par des personnes manquant d'expérience et de connaissances, à moins qu'une personne responsable de leur sécurité leur donne la supervision ou les explications sur le mode d'emploi de l'équipement.
- Les enfants doivent être surveillés pour s'assurer qu'ils ne jouent pas avec l'équipement.

Sécurité électrique

- La tension du secteur doit correspondre à la plaque signalétique de l'appareil (230 V, ~50 Hz). N'utilisez pas d'autres sources d'électricité.
- Pour le câble secteur, l'utilisation d'un disjoncteur de protection avec courant de déclenchement nominal de 10 à 30 mA est recommandée. Adressez-vous à un électricien qualifié.
- Ne faites jamais passer l'appareil en marche sur le câble de rallonge auquel il est connecté ; le câble pourrait être coupé. Ne perdez jamais le câble de vue.
- Utilisez le crampon pour câble spécial (décharge de traction) pour connecter le câble de rallonge.
- N'utilisez jamais l'appareil sous la pluie. Essayez d'éviter que l'appareil ne soit mouillé ou exposé à l'humidité. Ne le laissez pas dehors pendant la nuit.
- Le câble secteur doit être vérifié régulièrement et avant chaque utilisation; assurez-vous qu'il n'est ni endommagé ni usé. N'utilisez pas l'appareil si le câble n'est pas en parfait état; apportez-le à un atelier qualifié.
- N'utilisez que des câbles de rallonge adaptés au travail à l'extérieur. Maintenez le câble de rallonge éloigné du périmètre de fraisage, des surfaces humides, mouillées ou huileuses, des arêtes coupantes ainsi que de la chaleur et des carburants.
- N'utilisez que les fils de rallonge autorisés pour une utilisation extérieure et n'étant pas plus légers que les conduites de tuyaux en caoutchouc H07 RN-F conformes à la norme DIN/VDE 0282 avec au moins 1,5 mm^2. Ils doivent être protégés contre les éclaboussures.

Assemblage (Ill. 2 - 3)

Fixation du support de roue (Fig. 2)

Insérez le support de roue (9) dans l'encoche du boîtier moteur (8) et fixez le support à l'aide de la vis (a) et de l'écrou (b) fournis.

Fixation des roues (Fig. 2)

Insérez l'éperon (14) avec les roues (12) vers le bas, dans le support (9) et assurez-le à l'aide du pion élastique (13).

Longerons de guidage centraux (Fig. 3)

Posez le longeron de guidage central (6) sur les longerons de guidage inférieurs (8) et fixez le à l'aide des deux vis et écrous fournis.

Longeron de guidage supérieur (Fig. 3)

Reliez le longeron de guidage supérieur (5) et les longerons centraux (6) à l'aide des vis et écrous à ailettes fournis.

Utilisation de la moto-bêche

Branchement au réseau (Ill. 4)

Placez le câble de raccordement dans la prise de secteur de l'appareil et sécurisez-le avec l'anti-traction, ainsi que le montre l'ill. 4.

Mise en service (fig. 4)

- Appuyez, avec le pouce, sur le bouton de blocage (2) situé à gauche de la poignée puis sur le commutateur de fonctionnement (1).
- Le bouton de blocage (2) n'est destiné qu'au déverrouillage de la mise en service et ne doit pas être appuyé en continu après la mise en service.
- Pour mettre hors service, relâchez le commutateur (1).

Attention: au cours de ce processus, le freinage du moteur se fait électriquement. Il se produit alors une étincelle dans le boîtier du moto-bêche. Ceci est dû à une incidence technique et en aucun cas à un défaut de fonctionnement quelconque.

Conseils

Attention: pour le transport, l'éperon (14) est monté de façon à ce que la roue soit en dessous. Pour le travail, l'éperon est monté dans l'autre sens, de manière à ce que la roue soit au-dessus.

- Transportez l'appareil dans la zone de travail avant de démarrer le moteur.

Réglage de l'éperon (ill. 5)

C'est la profondeur de travail qui déterminera le réglage de l'éperon (14). Plus l'éperon est ajusté vers le bas, plus l'appareil interviendra profondément dans le sol. La profondeur exacte de travail est décisive pour un résultat optimal, le réglage peut cependant varier selon la composition du sol.

- Tenez fermement l'appareil à la mise sous tension.
- Les dents tirent l'appareil vers l'avant lors du travail ; appuyez sur la barre de guidage et faites lentement descendre les dents.
- Au cas où la moto-bêche creuserait profondément au point de rester coincée, déplacez-la légèrement d'un côté à l'autre pour la faire avancer à nouveau.
- Pour la préparation des lits de semences, nous recommandons l'utilisation d'un des patrons de fraisage de l'ill. 6.
  - Patron de fraisage A – Effectuez deux tours de fraisage sur la surface à travailler, le deuxième formant un angle droit au premier.
  - Patron de fraisage B – Effectuez deux tours de fraisage sur la surface à travailler, le deuxième parallèle au premier.
- Veillez à ne pas trébucher, notamment lorsque vous reculez et tirez la moto-bêche.
- Faites toujours tourner les dents à la plus grande vitesse possible; pendant que vous travaillez, veillez à ne pas surcharger l'appareil.
- Ne faites jamais passer la **moto-bêche** sur le câble de rallonge; assurez-vous que le câble se trouve toujours derrière vous, à un endroit sûr.
- Lorsque vous travaillez en pente, adoptez toujours une position stable, diagonale à la pente et veillez à maintenir une position sûre. Ne travaillez jamais sur une pente extrêmement raide.

Transport

Attention! Eteignez le moteur avant le transport.

Les fraises et l'appareil lui-même pourraient s'endommager si vous déplacez l'appareil avec moteur à l'arrêt, par exemple sur un sol dur. Veillez à ce que les dents ne touchent pas le sol. Pour le transport de la motobineuse, utilisez la roue de transport. Pour ce faire, montez l'éperon comme le montre l'ill. 2.

Entretien et entreposage

Déconnectez l'appareil de l'alimentation en courant avant d'effectuer les travaux d'entretien – enlevez à cet effet la fiche de l'appareil du câble de rallonge.

Nettoyez les dents des corps étrangers

Pendant le service, des pierres ou racines peuvent s'empêtrer dans les dents, l'herbe haute ou les mauvaises herbes peuvent s'enrouler autour de l'arbre de dents.
Lâchez le levier de mise en route pour nettoyer les dents. Débranchez la moto-bêche et retirez tous les corps étrangers des dents et de l'arbre de dents.
Pour enlever plus facilement l'herbe et les mauvaises herbes de l'arbre de dents, vous pouvez déposer une ou plusieurs dents de l'arbre.
Consultez à ce sujet le paragraphe « Montage et démontage des dents » du mode d'emploi.

Avant chaque utilisation de l'appareil

- Vérifiez si le câble de raccordement présente des signes d'endommagement ou de vieillissement (usure). Remplacez le câble s'il présente des fissures, s'il est cassé ou endommagé de toute autre façon.

- Vérifiez l'état du cylindre de fraisage et assurez-vous que tous les vissages sont bien serrés.
- Au cas où les dents seraient émoussées, confiez l'appareil à un atelier spécialisé pour le faire réparer.

Une fois par saison

- **Huilez** les dents et l'arbre de dents.
- Faites vérifier l'appareil à la fin de la saison par un atelier spécialisé.

Nettoyage

Attention! Nettoyez l'appareil après chaque utilisation. Si l'appareil n'est pas nettoyé conformément aux instructions, il peut être endommagé ou mal fonctionner.

Avertissement ! En cas de travail sur les dents, il y a danger de blessures. Portez des gants.

Si possible, nettoyez l'appareil directement après l'avoir utilisé.

- Nettoyez la face inférieure du boîtier autour des dents ainsi que le garde-boue et l'écran de protection à l'aide d'une brosse et d'un chiffon humecté avec de l'eau savonnée douce. **Ne jamais rincer l'appareil à l'eau !**
- Pour enlever la terre et les salissures des dents et de l'engrenage, utilisez une grosse brosse ou un chiffon humide.
- Nettoyez les **orifices d'aération**, enlevez les restes d'herbe et de salissures.
- Séchez les dents et l'arbre après le nettoyage et appliquez-y une fine couche d'huile.

Montage et démontage des dents (Ill.7)

Les dents usées mènent à un mauvais résultat de travail et favorisent la surcharge du moteur. Vérifiez l'état des dents avant chaque utilisation. Aiguisez ou remplacez les dents le cas échéant par des nouvelles. Il est recommandé de faire effectuer ce travail par un spécialiste.

Attention! Tirez la fiche et portez des gants de protection.

Démontage de toutes les dents de l'arbre

- Retirez la goupille de sécurité à l'extrémité de l'arbre.
- Retirez le jeu extérieur de dents de l'arbre.
- Enlevez le pion de sécurité et enlevez les jeux de dents centraux et intérieurs de l'axe.
- Effectuez les opérations précédentes dans l'ordre inverse pour monter les dents.

Dépose et repose des dents du/sur le support des dents

Au cas où une ou deux dents seraient endommagées, la dent en question doit être remplacée individuellement; il n'est pas nécessaire de remplacer tout le jeu de dents.

- Dévissez les vis d'un côté et tenez les écrous de sécurité de l'autre côté.
- Retirez la dent endommagée et remplacez-la par une nouvelle.

Entretien de l'engrenage (Ill. 8)

- Le lubrifiant est à contrôler et à ajouter toutes les 15 heures de fonctionnement environ ou une fois par an.
- Le bouchon de remplissage (X) du lubrifiant se trouve du côté droit du carter de protection de l'engrenage.
- Conseil : Etant donné que l'engrenage chauffe pendant le travail, le lubrifiant peut se liquéfier, formant une sorte d'huile.
- Placez la **moto-bêche** sur le côté gauche et nettoyez l'engrenage pour éviter que les salissures ne pénètrent dans celui-ci avant d'enlever le bouchon fileté de décharge.
- Utilisez une clé mâle coudée pour vis à six pans creux pour desserrer la vis.
- Ajoutez le lubrifiant pour engrenage directement du tube ou à l'aide d'une presse de remplissage jusqu'à ce qu'elle ressorte de l'orifice.
- Utilisez du lubrifiant pour engrenage normal de type Mobil EPO ou similaire.
- Si nécessaire, enlevez les dents.
- Resserrez la vis de remplissage.

Entreposage

L'appareil est à entreposer dans un local sec et propre, hors de portée des enfants. En cas d'entreposage prolongé, - pendant l'hiver p.ex. – veillez à ce que l'appareil soit protégé contre la rouille et le gel. A la fin de la saison ou si l'appareil n'est pas utilisé pendant plus d'un mois:

- Nettoyez l'appareil.
- Frottez toutes les surfaces métalliques avec un chiffon imbibé d'huile pour les protéger de la rouille (utiliser de l'huile sans résine), ou appliquez une fine couche d'huile de pulvérisation.
- Rabattez la barre de guidage et entreposez l'appareil dans un endroit approprié.

Service après-vente

Les réparations d'appareils électriques ne doivent être effectuées que par un électricien professionnel. Veuillez joindre une description des défauts constatés lors de l'envoi de l'appareil à la réparation.

Attention! les travaux de réparation électrique ne doivent être effectués que par un électricien professionnel ou à l'atelier du service après-vente.

Réparation des pannes

Panne	Raisons possibles	Remèdes
Le moteur ne démarre pas.	Pas d'électricité.	Vérifier le raccordement au secteur
	Câble défectueux	Vérifier le câble, retirer et remettre la fiche, échanger ou faire réparer par un spécialiste si besoin
	Combinaison interrupteur de sécurité/prise défectueuse	**Faire effectuer la réparation par un atelier spécialisé.**
	Protection de surchauffe activéet	1. Profondeur de travail trop importante, **travailler à une profondeur moindre** 2. Dent bloquée, supprimer le blocage. 3. La terre est trop dure, adapter la profondeur de travail et travailler la terre à l'aide de mouvements répétés en avant et en arrière Laisser refroidir le moteur pendant 15 minutes avant de reprendre le travail.
Bruits inhabituels	Dent bloquée	Eteindre l'appareil,attendre jusqu'à ce qu'il soit complètement arrêté. Supprimer le blocage.
	Fuite de lubrifiant	**Faire effectuer la réparation par un atelier spécialisé.**
	Vis, écrous ou autres éléments de fixation détachés	Visser tous les éléments, si les bruits persistent, vous adresser à un atelier spécialisé.
Vibrations particulièrement fortes	Dents endommagées ou usées	Remplacer ou faire vérifier par un atelier spécialisé.
	Profondeur de travail trop élevée	Adapter la profondeur de travail.
Mauvaise prestation de fraisage	Profondeur de travail trop faible	Adapter la profondeur de travail.
	Dents usées/émoussées	Remplacer ou faire vérifier par un atelier spécialisé.

Pièces de rechange

Si vous avez besoin d‘accessoires ou de pièces de rechange, veuillez vous adresser à notre service après-vente.

N‘utilisez pour travailler avec cet appareil que des pièces supplémentaires recommandées par notre entreprise. Dans le cas contraire, l‘utilisateur ou des personnes se trouvant à proximité pourraient subir de graves blessures et l‘appareil pourrait être endommagé.

Recyclage et protection de l’environnement

Une fois l‘appareil hors d‘état, procédez à son élimination conformément aux dispositions. Débranchez le câble secteur afin d‘éviter toute utilisation abusive. Ne jetez pas l‘appareil avec les ordures ménagères. Dans un but de protection de l‘environnement, remettez-le à un centre de collecte spécialisé dans les appareils électriques. Votre commune se fera un plaisir de vous fournir les adresses et horaires d‘ouverture correspondants. Remettez également les matériaux d‘emballage et accessoires usés aux centres de collecte prévus.

Uniquement en ce qui concerne les pays de l‘UE

Ne jetez pas les outils électriques avec les ordures ménagères !

Conformément à la directive européenne 2012/19/CE sur les anciens appareils électriques et électroniques et à la mise en oeuvre de la législation nationale, les outils électriques usés doivent être triés à part et remis à un centre de recyclage.

Alternative de recyclage aux exigences de retour:
Au lieu d‘un renvoi, le propriétaire de l‘appareil électrique est tenu d‘assurer une valorisation. L‘ancien appareil peut à ces fins être confié à un centre de reprise qui se chargera de son élimination conformément aux lois nationales sur le recyclage et les déchets. Ne sont pas concernés les accessoires joints aux anciens appareils et les consommables sans composants électriques.

Conditions de garantie

Indépendamment des obligations ressortant du contrat de vente conclu par le fournisseur avec le consommateur final, nous accordons pour cet appareil électrique la garantie suivante:

La période de garantie est de 24 mois et entre en vigueur à la remise de l‘outil qui sera justifiée par présentation du bon d‘achat original. En cas d‘utilisation commerciale ou de location, la période de garantie se limite à 12 mois. Les pièces d‘usure et les dommages dus à l‘utilisation de pièces non conformes, à des réparations effectuées avec des pièces non originales, à l‘exercice de la force, à des coups, une destruction ou une surcharge intentionnelle du moteur sont exclus de la garantie. Les échanges sous garantie ne concernent que les pièces défectueuses et non les appareils complets. Les réparations sous garantie ne peuvent être effectuées que par des ateliers autorisés ou par le service après-vente de l‘usine. La garantie s‘éteint en cas d‘intervention étrangère au fournisseur agréé.

Les frais de port, d‘expédition et autres frais annexes sont à la charge du client.

INHOUD

	Page
Productbeschrijving	1 - 3
Afbeeldingen	4 - 5
Afbeelding en toelichting van de pictogrammen	6 - 8
Reglementair voorgeschreven gebruik	NL-1
Vooraleer u begint	NL-1
Technisch gegevens	NL-2
Algemene veiligheidsaanwijzingen	NL-2
Veiligheidsinstructies voor Elektrische tuinfrees	NL-2
Assembleren	NL-4
Werking van de motorhakfrees	NL-4
Transport	NL-4
Onderhoud en bewaring	NL-4
Reparatiedienst	NL-6
Oplossing van storingen	NL-6
Reserveonderdelen	NL-7
Afvalverwerking en milieubeheer	NL-7
Garantievoorwaarden	NL-7
EG-Conformiteitsverklaring	NL-7
Service	

Reglementair voorgeschreven gebruik

⚠ **Dit apparaat is uitsluitend voor het gebruik als elektrische motorhakfrees in privé-tuinen en hobbytuinen voorzien.**

Het is niet voor een toepassing op openbare oppervlakten, in parken, sportaccommodaties en evenmin in de landbouw en bosbouw geconcipieerd.

De machine is geschikt voor het verkleinen van een eerst losgemaakte, klonterige grond. Bovendien kan er turf, mest en compost mee worden ingewerkt in de grond.

Voor het losbreken van vaste grond en grasvlakken is de machine niet geschikt!

Het gebruik van het apparaat voor een ander doeleinde geldt als ondeskundig en ongeoorloofd. De fabrikant is niet aansprakelijk voor beschadigingen of verwondingen, die bij een ondeskundig of ongeoorloofd gebruik ont-staan. De gebruiker is aansprakelijk voor allee **daarmee** gepaard gaande risico's.

Vooraleer u begint

Dubbele isolatie

De **motorhakfrees** beschikt over een dubbele isolatie. Dat betekent dat al de externe metalen onderdelen van de stroomvoorziening geïsoleerd zijn.
Dit wordt gerealiseerd doordat er een isolatielaag tussen de elektrische en mechanische onderdelen gelegd wordt. De dubbele isolatie garandeert u de grootst mogelijke veiligheid.

Beschermingsinrichting tegen oververhitting

Indien het apparaat door een vreemd voorwerp geblok-keerd wordt of indien de motor overbelast geraakt, wordt de motor door een beschermingsinrichting automatisch uitgeschakeld. Laat de inschakelhefboom los en wacht tot de motor afgekoeld is (ongeveer 15 minuten), schakel dan het apparaat terug in.

Elektrische tuinfrees

Technische gegevens

Model		IEM 1200
Nominale spanning	V~	230
Nominale frequentie	Hz	50
Nominaal vermogen	W	1200
Nullasttoerental n_0	min^{-1}	360
Arbeidsbreedte	mm	400
Maximale arbeidsdiepte	mm	200
Gewicht	kg	12,5
Geluidsniveau L_{pA} volgens EN 709	dB (A)	79,2 [K=2,5 dB(A)]
Vibratie volgens EN 709	m/s^2	2,552 [K=1,5 m/s^2]

Veiligheidsklasse II; Veiligheidssoort IPX4

Technische en optische veranderingen die plaatsvinden in het verlengde van verdere technische ontwikkelingen, kunnen zonder vooraankondiging worden uitgevoerd. Alle gegevens van deze gebruiksaanwijzing zijn derhalve onder voorbehoud. Juridische aanspraken, die op grond van de gebruiksaanwijzing worden ingediend, kunnen daarom niet worden toegelaten.

Algemene veiligheidsaanwijzingen

⚠ **Waarschuwing!** Lees alle veiligheids voorschriften en aanwijzingen. Bij het niet opvolgen van deze veiligheids voorschriften en aanwijzingen kunnen elektrische schokken, brand –en/of zware verwondingen optreden.

Wij adviseren u alle veiligheids voorschriften en aanwijzingen op te bergen voor latere referentie

Veiligheidsinstructies voor Elektrische tuinfrees

Vóór ingebruikname

- Het apparaat moet vóór het gebruik correct gemonteerd worden.
- Het apparaat moet vóór het gebruik zorgvuldig gecontroleerd worden. Werk uitsluitend met apparaten, die zich in een foutloze toestand bevinden. Indien u een defect aan het apparaat opmerkt, dat mogelijk een gevaar voor de gebruiker kan vormen, bedient u het apparaat pas nadat het defect verholpen werd.
- Wissel versleten of beschadigde onderdelen omwille van de veiligheid uit. Maak uitsluitend gebruik van originele onderdelen. Onderdelen, die niet door de fabrikant van het apparaat afkomstig zijn, kunnen slecht zitten en tot verwondingen leiden.
- Vóór de werking moeten alle vreemde voorwerpen van **het werkoppervlak** verwijderd worden. Let ook tijdens de werking op vreemde voorwerpen.
- Werk uitsluitend bij daglicht of voldoende, fel kunstmatig licht.
- Draag een oogbescherming en een gezichts- en stofmasker in geval van stoffige omstandigheden.
- Draag geschikte kledij. Neem bij het gebruik van het apparaat de hierna volgende instructies met betrekking tot de werkkledij in acht:
  - Het gebruik van **beschermende** handschoenen en stabiel schoeisel is aanbevelenswaardig.
  - Draag lang haar onder een geschikt hoofddeksel of dergelijke.
  - Draag geen andere kledingsstukken of juwelen, die in de roterende tanden kunnen vastraken.

Reglementair voorgeschreven gebruik

⚠ **De gebruiker is bij de werkzaamheden met het apparaat verantwoordelijk voor derden.**

- Personen, die niet met de gebruiksaanwijzing vertrouwd zijn, kinderen, jongeren, die de minimumleeftijd voor het gebruik van dit apparaat nog niet bereikt hebben, en personen, die onder de invloed van alcohol, drugs of medicijnen staan, mogen het apparaat niet gebruiken.

- Gebruik het apparaat uitsluitend voor het vooropgestelde doeleinde.
- Houd kinderen en huisdieren op een veilige afstand. Toeschouwers dienen tijdens het gebruik op een veilige afstand tot het apparaat gehouden worden.
- Zorg er beslist voor dat alle beschermingsinrichtingen aangebracht zijn en zich in een goede toestand bevinden.
- Bedien het apparaat niet in de nabijheid van ondergronds geïnstalleerde stroomkabels, telefoonkabels, buizen of slangen.
- Overtuig u er vóór het insteken van de stekker in de netaansluitdoos van dat de vermogenswaarden van het stroomnet met de op het typeaanduidingplaatje va het apparaat vermelde gegevens overeenstemmen.
- Het gebruik van het apparaat is slechts toegestaan als de door de geleidesteel vooropgestelde veiligheidsafstand in acht genomen wordt.
- Bedien het apparaat niet op hellingen, die voor een betrouwbare werking stijl zijnd. Verlaag de arbeidssnelheid op de helling en let op een veilige stand.
- Zorg er vóór de start van het apparaat beslist voor dat de tanden geen vreemde voorwerpen raken en helemaal vrij kunnen bewegen.
- Grijp de geleidesteel met beide handen vast. Bedien het apparaat nooit met één hand.
- Wees er zeker van dat het apparaat plotseling naar boven of naar voren kan springen indien de tanden op een extreem harde, samengeperste of bevroren aarde of op in de aarde gesitueerde hindernissen, zoals eventueel grote stenen, wortels of stompen zouden stoten.
- Houd uw handen, voeten en ook andere lichaamsdelen of kleding op een veilige afstand van draaiende tanden. **Opgelet! Gevaar voor verwondingen!**
- Bedien het apparaat uitsluitend met modulatiefrequentie. Ga hierin niet te buiten. Let steeds op een veilige stand.
- Let tijdens de werking op het verlengsnoer. Struikel niet over het snoer. Houd het snoer steeds op een veilige afstand van de tanden
- Als het apparaat op een vreemd voorwerp botst, onderzoekt u het op verschijnselen van beschadiging en voert u eventueel noodzakelijke herstellingen door vooraleer u verder werkt.
- Indien het apparaat begint abnormaal sterk te vibreren, zet u de motor onmiddellijk uit en stelt u de oorzaak vast. Trillingen wijzen doorgaans op problemen.
- Grijp het apparaat ter gelegenheid van het transport bij de geleidesteel (draaghandgreep) vast en til het op.
- Schakel het apparaat steeds uit, trek de netstekker uit en wacht tot het apparaat volledig stilstaat vooraleer u onderhouds- of reinigingswerkzaamheden uitvoert. **Opgepast! De tanden staan na de uitschakeling niet onmiddellijk stil.**
- Laat bij de reiniging of bij onderhoudswerkzaamheden aan het apparaat voorzichtigheid heersen. **GEVAAR! Let op uw vingers! Draag handschoenen!**
- Het is verboden, elektrische of mechanische veiligheidsmechanismen te **wijzigen** of aan te passen.
- Dit apparaat is niet bestemd om te worden bediend door personen met beperkt fysiek, motoriek of geestelijk vermogen of met gebrekkige ervaring en/of kennis, behalve als deze voor hun veiligheid onder toezicht staan van een bevoegd persoon of instructies hebben ontvangen betreffende de bediening van het apparaat.
- Kinderen moeten onder toezicht staan, zodat ze niet met het apparaat kunnen gaan spelen.

Elektrische veiligheid

- De netspanning moet met de op het typeaanduiding-plaatje van het apparaat vermelde netspanning over-eenstemmen (230 V~,50 Hz). Gebruik geen andere stroombronnen.
- Voor de netleiding wordt het gebruik van een veiligheidsschakelaar met een nominale afschakelstroom in het bereik van 10 tot 30 mA aangeraden. Gelieve u tot een gekwalificeerde elektricien te richten.
- Breng het in werking zijnde apparaat nooit over het verlengsnoer, waarop het aangesloten is omdat het snoer in het andere geval doorgesneden zou kunnen worden. Let er steeds op, waar het snoer zich bevindt.
- Maak gebruik van de speciale kabelhouder (snoerontlasting) voor de aansluiting van het verlengsnoer.
- Gebruik het apparaat nooit in de regen. Tracht te vermijden dat het apparaat nat wordt of aan vocht blootgesteld is. Laat het 's nachts niet in de open lucht.
- De netleiding dient regelmatig en telkens

vóór gebruik gecontroleerd te worden. Zorg er beslist voor dat de kabel niet beschadigd of versleten is. Gebruik het apparaat niet als de kabel zich niet in een reglementair voorgeschreven toestand bevindt. Breng het in plaats daarvan naar een gemachtigd atelier.
- Maak uitsluitend gebruik van verlengsnoeren, die voor het werk in de open lucht geschikt zijn. Houd het verlengsnoer op een veilige afstand van het freesbereik, van vochtige, natte of olieachtige oppervlakken, scherpe kanten, hitte en brandstoffen.
- Het stopcontact van het verlengsnoer dient conform DIN 57282 en VDE 0282 beschermd tegen spattend water te zijn; de leidingdoorsnede (max. lengte 75 m) dient minstens 1,5 mm^2 te bedragen. Maak van rubberen slangleidingen van het type H07RN-F, die in overeenstemming gebracht zijn.

Assembleren (afbeelding 2 - 3)

Bevestigen van de wielhouder (Fig. 2)

Steek de wielhouder (9) in de opname op de motorbehuizing (8) en bevestig de houder met de meegeleverde schroef (a) en moet (b).

Bevestigen van de wielen (Fig. 2)

Plaats de geleider (14) met de wielen (12) naar beneden onder in de houder (9) en borg deze met de veerpen (13).

Middelste stuurbuis (Fig. 3)

Plaats de middelste stuurbuis (6) op de onderste stuurbuis (8) en bevestig deze met de twee meegeleverde bouten en moeren.

Bovenste stuurbuis (Fig. 3)

Verbind de bovenste stuurbuis (5) en de middelste (6) met de meegeleverde bouten en vleugelmoeren.

Werking van de motorhakfrees

Aansluiting op het stroomnet (afbeelding 4)

Steek het snoer in de stekker van het apparaat en beveilig het met de snoerklem zoals in afb. 4 weergegeven.

Inschakelen (Fig. 4)

- Druk met uw duim op de vergrendelknop (2) aan de linkerkant van de handgreep en druk tegelijk op de werkschakelaar (1).
- De vergrendelknop (2) dient alleen voor het vrijgeven van het inschakelen en hoeft na het inschakelen niet ingedrukt te worden gehouden.
- Voor het uitschakelen de schakelaars (1) weer loslaten.

Let op: Bij deze handelwijze wordt de moter electrisch afgeremd. Daarbij ontstaat in de kast van de motorhakfrees een lichtflits. Dat hoort bij de techniek en wordt in geen geval door een defect veroorzaakt.

Tips

Opmerking: voor transport wordt de hakstaart (14) zo gemonteerd dat het wiel onder is. Om er mee te werken wordt de hakstaart omgekeerd gemonteerd zodat het wiel boven is.

- Rijd het apparaat naar de plaats waar u wilt werken alvorens de motor te starten.

Instelling van de hakstaart (afb. 5)

De instelling van de hakstaart (14) bepaalt de werkdiepte. Hoe verder de hakstaart omlaag wordt gezet des te dieper zal het apparaat in de aarde boren. De juiste hakdiepte is bepalend voor een optimaal resultaat waarbij de instelling al naargelang de grondomstandigheden kan variëren.

- Houd het apparaat bij het inschakelen goed vast.
- De tanden trekken het apparaat bij de werkzaamheden naar voren; oefen druk uit op de geleidesteel en laat de tanden langzaam neer.
- Indien de **motorhakfrees** zo diep graaft, dat ze niet meer van plaats kan veranderen, beweegt u het apparaat lichtjes van de ene naar de andere zijde opdat **ze** opnieuw voorwaarts beweegt.
- Ter voorbereiding van zaaibedden raden wij het gebruik van één van de freesmodellen uit afbeelding 6 aan.
  - Freesmodel A – voer twee freesgangen over de te behandelen oppervlakte door, de tweede gang in een rechte hoek tot de eerste.
  - Freesmodel B – voer twee freesgangen over de te behandelen oppervlakte door, waarbij de tweede gang de eerste moet overlappen.
- Let er in het bijzonder bij het achteruitgaan en het trekken van de **motorhakfrees** op dat u niet struikelt.
- Laat de tanden steeds met het hoogste toerental in werking; let er bij de werkzaamheden op dat u het apparaat niet overbelast.
- Breng de **motorhakfrees** nooit over het verlengsnoer; zorg er beslist voor dat het snoer zich in een veilige positie achter u bevindt.
- Neem bij de werkzaamheden op een helling steeds een positie diagonaal op de helling in en let op een vaste, veilige stand. Werk niet op extreem steile hellingen.

Transport

Opgepast! Vooraleer het apparaat te transporteren, de motor uitschakelen.

De tanden en het apparaat zelf kunnen beschadigen wanneer u het apparaat met uitgeschakelde motor bijv. over een harde ondergrond beweegt. Zorg ervoor dat de tanden de grond niet raken. Gebruik voor het transport van de hak het transportwiel. Monteer de hakstaart daarvoor zoals te zien op afb. 2.

Onderhoud en bewaring

Verbreek het apparaat van de stroomvoorziening vooraleer onderhoudswerkzaamheden uit te voeren – trek hiervoor de apparaatstekker uit het verlengsnoer.

Tanden van vreemde voorwerpen ontdoen

Tijdens de werking kunnen er stenen of wortels in de tanden geraken. Eveneens kan er zich hoog gras of onkruid rond de tandenas wikkelen.

Laat voor de reiniging van de tanden de inschakelhefboom los. Trek de netstekker van de **motorhakfrees** uit en verwijder al de vreemde voorwerpen van de tanden en van de tandenas.

Om gras en onkruid gemakkelijker van de tandenas te verwijderen, kunt u één of meerdere tanden van de tandenas verwijderen. Hiervoor verwijzen wij naar de in het handboek vermelde paragraaf „Tanden demonteren en monteren".

Telkens vóór gebruik van het apparaat

- Controleer de aansluitkabel op verschijnselen van beschadiging en veroudering (slijtage). Wissel de kabel uit indien de kabel scheuren vertoont, gebroken of op een andere manier beschadigd is.
- Kijk de toestand van de freescilinder na en overtuig u ervan dat alle schroefverbindingen vast aangetrokken zijn.
- Indien de tanden stomp zijn, brengt u het apparaat eventueel naar een professioneel atelier om te laten herstellen.

Eén keer per seizoen

- De tanden en de as **met olie smeren**.
- Laat het apparaat op het einde van het seizoen in een professioneel atelier controleren en onderhouden.

Reiniging

Opgepast! Reinig het apparaat telkens na gebruik. Indien het apparaat niet zoals reglementair voorgeschreven netjes gehouden wordt, kan dit tot schade aan het apparaat of tot een verkeerde werking leiden.

Waarschuwing! Bij werkzaamheden aan de tanden bestaat er gevaar voor verwondingen. Draag beschermende handschoenen.

Reinig het apparaat zoveel mogelijk vlak na uw werkzaamheden met het apparaat.

- Reinig de onderzijde van de behuizing rond de tanden en ook de spatlap en de beschermende afdekking met een borstel en een met mild zeepsop natgemaakt doekje. **Het apparaat nooit met water schoonspuiten!**
- Gebruik voor de verwijdering van aarde en vuil van de tanden en het aandrijfmechanisme een ruwe borstel of een vochtig doekje.
- Reinig de **luchtopeningen**, verwijder gras- of vuilresten.
- Veeg de tanden en de as na de reiniging droog en breng een dunne laag olie aan.

Demontage en montage van de tanden (afbeelding 7)

Versleten tanden leiden tot een slecht arbeidsresultaat en bevorderen een overbelasting van de motor.

Kijk de toestand van de tanden telkens vóór gebruik na. Gelieve de tanden scherp te maken of eventueel door nieuwe te vervangen. Het is aanbevelenswaardig, deze werkzaamheden door een vakman te laten doorvoeren.

Opgepast! Trek de netstekker uit en draag beschermende handschoenen.

Verwijderen van alle tanden van de as

- Verwijder de borgpen aan het uiteinde van de as.
- Neem het buitenste stel tanden van de as.
- Verwijder de borgpen en verwijder de middelste en binnenste messenset van de as.
- Voer de hoger vermelde stappen voor de montage van tanden in omgekeerde volgorde door.

Afnemen en aanbrengen van tanden van/aan de tandenhouder

Indien er één of twee tandonderdelen beschadigd zijn, moet de desbetreffende tand individueel uitgewisseld worden; het is niet noodzakelijk, het complete stel tanden uit te wisselen

- Draai de schroeven aan één zijde los en houd de borgmoeren aan de andere zijde vast.
- Verwijder de beschadigde tand en vervang deze door een nieuwe.

De transmissie onderhouden (afbeelding 8)

- Het smeermiddel dient na elke 15 actieve uren respectievelijk een keer per jaar gecontroleerd en indien nodig bijgevuld te worden.
- De bijvulschroef (X) voor het smeermiddel bevindt zich rechts van de versnellingsbak.
- Tip: Aangezien de transmissie verhit wordt tijdens de werking, kan het smeermiddel overgaan in vloeibare olie.
- Leg de **motorhakfrees** aan de linkerzijde en reinig het drijfwerk om te voorkomen dat er vuil in het drijfwerk terechtkomt als u de aftapschroef verwijdert.
- Gebruik voor het losdraaien van de schroeven een sleutel met interne zeskant.
- Vul het smeermiddel bij tot het uit de opening stroomt, ofwel rechtstreeks uit de tube of met een vulspuit.
- Gebruik uitsluitend smeermiddel van hoge kwaliteit van het merk Mobil EPO of iets gelijkaardigs.
- Neem, zo nodig, de tanden af.
- Schroef de bijvulschroeven weer op hun plaats.

Bewaring

Het apparaat dient in een droog en schoon lokaal buiten de reikwijdte van kinderen bewaard worden.

Tijdens een langere bewaring – zoals bijvoorbeeld in de winter – dient erop gelet te worden dat het apparaat tegen roest en vorst beschermd is.

Op het einde van het seizoen of indien het apparaat langer dan een maand niet gebruikt wordt:

- Reinig het apparaat.
- Wrijf alle metalen oppervlakken met een in olie gedrenkt doekje af om ze tegen roest te beschermen (harsvrije olie gebruiken) of breng een dunne laag proeiolie aan.
- Klap de geleidesteel naar beneden en bewaar het apparaat op een geschikte plaats.

Reparatiedienst

Reparaties aan elektrische apparaten mogen alleen door vakmensen worden uitgevoerd. Wanneer u het apparaat ter reparatie opstuurt, beschrijf dan a.u.b. het door u geconstateerde defect.

⚠ **Opgelet! Elektrische reparatiewerkzaamheden mogen alleen door een vakman resp. een klanten-service-werkplaats worden uitgevoerd!**

Oplossing van storingen

Storing	Mogelijke oorzaken	Oplossing
De motor kan niet gestart worden.	Geen stroom	Aansluiting op het stroomnet controleren
	Kabel defect	Kabel controleren, stekker uittrekken en terug insteken, eventueel uitwisselen of door een vakman Laten herstellen
	Veiligheidsschakelaar/stekker-combinatie defect	**Herstelling door een professioneel atelier laten doorvoeren.**
	Beschermingsinrichting tegen oververhitting geactiveerd	1. Arbeidsdiepte te groot, met lagere arbeidsdiepte werken. 2. Tanden geblokkeerd, blokkage elimineren 3. Aarde ist e hard, arbeidsdiepte gepast aanpassen en grond door herhaaldelijk voor- en achteruit te bewegen (bij lager toerental = schrappen) behandelen. Motor ca. 15 minuten lang laten afkoelen voor-aleer u met de werkzaamheden verder gaat.
Ungewone geluiden	Tand geblokkeerd	Apparaat uitschakelen, wachten tot het apparaat volledig tot stilstand komt. Blokkering verwijderen.
	Smeermiddel loopt uit	**Herstelling door een professioneel atelier laten doorvoeren.**
	Schroeven, moeren of andere Bevestigingselementen zijn los	Al de elementen vast aantrekken indien de geluiden aanhouden, met een professioneel atelier contact opnemen.
Ungewoon sterke trillingen	Tanden zijn beschadigd of versleten	Uitwisselen of door een professioneel atelier laten controleren.
	Te grote arbeidsdiepte	Correcte arbeidsdiepte instellen.
Slecht freesvermogen	Te lage arbeidsdieptee	Correcte arbeidsdiepte instellen.
	Versleten/stompe tanden	Uitwisselen of door een professioneel atelier laten controleren.

Reserveonderdelen

Heeft u accessoires of onderdelen nodig, neem dan contact op met onze servicedienst.

Gebruik bij de werkzaamheden met dit apparaat geen accessoires, behalve die door ons bedrijf worden aanbevolen. Anders kunnen de bediener of de in de omgeving aanwezige omstanders ernstig letsel oplopen of kan het apparaat worden beschadigd.

Afvalverwerking en milieubeheer

Als het apparaat is verbruikt, moet deze conform de voorschriften worden afgevoerd. Trek het netsnoer los, om misbruik te vermijden. Gooi het apparaat niet bij het huisvuil maar breng deze, om wille van het milieu, naar een inzamelingsstation voor verbruikte elektrische apparatuur. Uw gemeente kan u hiertoe informeren over de juiste adressen en openingstijden. Geef ook verpakkingsmaterialen en versleten accessoireonderdelen af bij de desbetreffende inzamelingsstations.

Uitsluitend voor EU-landen

Gooi het elektrisch gereedschap niet bij het huisvuil!

Overeenkomstig de Europese richtlijn 2012/19/EG voor oude elektrische- en elektronische apparaten (WEEE) en de omzetting in nationaal recht moeten verbruikte elektrische apparatuur gescheiden worden ingezameld en voor recyclingsdoeleinden worden gebruikt.

Recycling-alternatief voor het retourneren:
De eigenaar van het elektrische apparaat is als alternatief in plaats van het retourneren, verplicht om mee te werken aan een vakkundige recycling als het houderschap dit verplicht. Het oude apparaat kan hiertoe ook worden overgelaten aan een afvalverwerkingsstation die het recyclen overeenkomstig de nationale recyclingsvoorschriften en afvalvoorschriften verwerkt. Uitgesloten hiervan zijn de bij de machine geleverde accessoireonderdelen en hulpmiddelen zonder elektrische bestanddelen.

Garantievoorwaarden

Voor dit elektrisch apparaat geven wij onafhankelijk van de verplichtingen die de handelaar volgens de koopovereenkomst ten opzichte van de eindafnemer heeft, als volgt garantie:

De garantieperiode bedraagt 24 maanden en begint bij de overdracht, welke door een originele koopbon bewezen moet kunnen worden. Bij commerciële toepassing alsook bij verhuur is de garantie beperkt tot 12 maanden. Uitgezonderd van de garantie zijn de slijtbare onderdelen en de schades die ontstaan zijn door het gebruik van verkeerde accessoires, door reparaties met onderdelen die niet origineel bij dit apparaat horen, door gebruik van geweld, door slag en breuk, alsook door opzettelijke overbelasting van de motor. Inruil op basis van de garantie heeft enkel betrekking op de defecte onderdelen, niet op complete apparaten. Reparaties die met de garantie samenhangen, mogen alleen worden verricht door goedgekeurde werkplaatsen of door de klantenservice van de fabriek. Bij reparaties door anderen vervalt de garantie.

Portokosten, verzendkosten en bijkomende kosten komen ten laste van de koper.

Contenuto

Contenuto	Pagina
Descrizione del prodotto	1 - 3
Illustrazioni	4 - 5
Illustrazione e spiegazione dei simboli	6 - 8
Utilizzo previsto	IT-1
Prima di iniziare	IT-1
Dati tecnici	IT-2
Avvertenze di sicurezza	IT-2
Avvertenze di sicurezza per zappa elettrica	IT-2
Montaggio	IT-4
Funzionamento della motozappa	IT-4
Trasporto	IT-4
Manutenzione e rimessaggio	IT-4
Servizio di riparazioni	IT-5
Eliminazione guasti	IT-6
Ricambi	IT-6
Smaltimento e protezione dell'ambiente	IT-6
Garanzia	IT-7
Dichiarazione CE di Conformità	
Service	

Utilizzo previsto

⚠ **Questo attrezzo è concepito per essere utilizzato esclusivamente come motozappa in ambito privato e per l'hobbistica.**

Non è concepito per l'impiego su superfici pubbliche, all'interno di parchi, campi sportivi né in agricoltura o in campo forestale.

L'apparecchio è destinato alla frantumazione di un terreno a zolle grosse, precedentemente smosso. È inoltre possibile trattare con l'apparecchio torba, concime e compost nel terreno.

L'apparecchio non è adatto alla frantumazione di terreni duri e superfici erbose!

L'uso dell'attrezzo per finalità diverse è considerato improprio e come tale non consentito. La casa produttrice non risponde di eventuali danni o lesioni arrecate in caso di utilizzo improprio o non consentito dell'attrezzo. L'utilizzatore risponde di tutti i rischi ad esso correlati.

Prima di iniziare

Isolamento doppio

La **motozappa** è dotata di un isolamento doppio. Ciò significa che tutte le parti metalliche esterne sono isolate dall'alimentazione di corrente.
Ciò è ottenuto mediante il posizionamento di uno strato isolante fra le parti elettriche e meccaniche. Il doppio isolamento garantisce all'utilizzatore la massima sicurezza possibile.

Dispositivo antisurriscaldamento

In caso di blocco dell'attrezzo causato da un corpo estraneo o di sovraccarico del motore, quest'ultimo si spegne automaticamente per l'intervento di un dispositivo di protezione. Rilasciare la leva d'innesto ed attendere che il motore si sia raffreddato (circa 15 minuti), quindi riaccendere l'attrezzo.

Zappa elettrica

Dati tecnici

Modell		IEM 1200
Tensione di rete	V~	230
Frequenza nominale	Hz	50
Potenza nominale	W	1200
Numero di giri al minimo n_0	min^{-1}	360
Larghezza di lavoro	mm	400
Profondità di lavoro massima	mm	200
Peso	kg	12,5
Livello di pressione acustica L_{pA} secondo EN 709	dB (A)	79,2 [K=2,5 dB(A)]
Vibrazione secondo EN 709	m/s^2	2,552 [K=1,5 m/s^2]

Classe di protezione I; tipo di protezione IPX4

Ci riserviamo la possibilità di eseguire modifiche tecniche ed ottiche nell'ambito dell'ulteriore sviluppo dell'apparecchio senza informazioni preliminari. Decliniamo ogni responsabilità e qualsiasi diritto di carattere legale derivante dalle presenti istruzioni per l'uso.

Avvertenze di sicurezza

⚠ **Avvertenza! Leggere tutte le avvertenze di sicurezza e le istruzioni.** Eventuali mancanze nel rispetto delle avvertenze di sicurezza e delle istruzioni può essere causa di scosse elettriche, incendi e/o gravi lesioni.

Conservare tutte le avvertenze di sicurezza e le istruzioni per poterle consultare in futuro.

Avvertenze di sicurezza per zappa elettrica

Prima della messa in funzione

- L'attrezzo deve essere correttamente assemblato prima dell'uso.
- L'attrezzo deve essere accuratamente controllato prima dell'uso. Si raccomanda di lavorare esclusivamente con attrezzi che siano in perfetto stato. Qualora dovesse essere riscontrato un difetto o guasto sull'attrezzo che potrebbe costituire un pericolo per l'operatore, l'attrezzo potrà essere azionato soltanto dopo aver eliminato il suddetto guasto.
- Per ragioni di sicurezza i pezzi usurati o danneggiati debbono essere sostituiti. Utilizzare esclusivamente pezzi di ricambio originali. Eventuali componenti di produzione diversa potrebbero non essere installabili in modo sicuro e pertanto arrecare lesioni alle persone.
- Prima di mettere in funzione l'attrezzo, occorre rimuovere tutti i corpi estranei dalla superficie di lavoro e controllare che non ve ne siano anche durante il lavoro.
- Lavorare esclusivamente alla luce del giorno o comunque in presenza di luce artificiale sufficiente.
- In ambienti polverosi indossare occhiali protettivi ed una maschera per la protezione del viso o antipolvere.
- Indossare indumenti adeguati. Per l'utilizzo dell'attrezzo osservare le seguenti avvertenze relative all'abbigliamento da lavoro:
  - si raccomanda l'uso di guanti protettivi e di calzature robuste e resistenti.
  - I capelli lunghi vanno raccolti sotto ad un copricapo adeguato o simile.

  Non indossare capi d'abbigliamento larghi né gioielli che potrebbero impigliarsi all'interno dei coltelli rotanti.

Utilizzo previsto

⚠ **Durante l'impiego dell'attrezzo l'utilizzatore è responsabile nei confronti di terzi.**

- Le persone che non hanno acquisito una sufficiente conoscenza delle istruzioni per l'uso dell'attrezzo, i bambini, i ragazzi che non hanno ancora raggiunto l'età richiesta per poter utilizzare l'attrezzo, e le persone che siano sotto l'effetto di alcolici, sostante stupefacenti o farmaci non possono utilizzare l'attrezzo.
- Utilizzare l'attrezzo esclusivamente per l'impiego cui esso è finalizzato.
- Tenere bambini ed animali domestici lontani dall'attrezzo. Eventuali spettatori, durante l'uso dell'attrezzo, debbono mantenersi ad una sufficiente distanza di sicurezza.

- Accertarsi che tutti i dispositivi di protezione siano montati ed in buone condizioni.
- Non azionare mai l'attrezzo in prossimità di cavi elettrici, linee telefoniche, tubi o tubi flessibili interrati.
- Prima di inserire la spina nella presa di corrente, accertarsi che i valori di potenza della rete elettrica coincidano con i dati riportati sulla targhetta dell'attrezzo.
- L'utilizzo dell'attrezzo è consentito soltanto laddove sia rispettata la distanza di sicurezza dalla stegola prestabilita.
- Non azionare mai l'attrezzo su terreni nei quali l'eccessiva pendenza del terreno non garantisca la necessaria sicurezza di funzionamento. Sui dislivelli ridurre la velocità di lavoro e mantenere la necessaria distanza di sicurezza.
- Prima di accendere l'attrezzo, accertarsi che i coltelli non vadano a toccare corpi estranei e che possano muoversi liberamente.
- Afferrare saldamente con entrambe le mani la stegola. Non azionare mai l'attrezzo con una mano sola.
- Tenere bene a mente che l'attrezzo può scattare bruscamente verso l'alto o in avanti nel caso in cui i coltelli vadano a colpire su terreni particolarmente duri, compatti o gelati oppure contro ad eventuali ostacoli presenti nel terreno stesso, come grosse pietre, radici o tronchi.
- Tenere le mani, i piedi e qualsiasi altra parte del corpo o indumento lontani dai coltelli in rotazione. **Attenzione! Pericolo di ferimento!**
- Condurre l'attrezzo soltanto con la velocità a passi. Non affaticarsi. Mantenere sempre la necessaria distanza di sicurezza.
- Durante il funzionamento fare sempre attenzione al cavo della prolunga. Fare attenzione a non inciampare sul cavo. Tenere sempre il cavo lontano dai coltelli.
- Se l'attrezzo va ad urtare contro un corpo estraneo, controllare che non presenti segni di danneggiamento ed eventualmente provvedere alle necessarie riparazioni prima di proseguire con il lavoro.
- Se l'attrezzo dovesse iniziare a vibrare forte ed in modo insolito, spegnere immediatamente il motore ed accertare la causa. Solitamente il manifestarsi di vibrazioni è sintomo di un problema di funzionamento.
- Per trasportarlo afferrare l'attrezzo per la stegola (impugnatura) e sollevarlo.
- Spegnere sempre l'attrezzo, staccare la spina dalla presa di corrente ed attendere che l'attrezzo si sia arrestato completamente prima di effettuare eventuali interventi di manutenzione o riparazione. **Attenzione! I coltelli dopo lo spegnimento dell'attrezzo non si fermano immediatamente.**
- Applicare la massima prudenza durante la pulizia e la manutenzione dell'attrezzo. **PERICOLO! Attenzione alle dita! Indossare i guanti !**
- E'vietato apportare cambiamenti o **modifiche** sui dispositivi di sicurezza elettrici o meccanici dell'attrezzo.
- Questa apparecchiatura non è destinata all'uso daparte di persone (compreso i bambini) con ridotte capacità fisiche, sensoriali o mentali, o prive diesperienza e conoscenze, salvo che vengano date a loro la supervisione o le istruzioni per l'uso dell'apparecchiatura da parte di una persona responsabile della loro sicurezza.
- I bambini devono esseresorvegliati per assicurarsi che non giochino con l'apparecchiatura.

Sicurezza elettrica

- La tensione di alimentazione deve coincidere con quella riportata sulla targhetta dell'attrezzo (230V~, 50 Hz). Non utilizzare nessun'altra fonte di alimentazione elettrica.
- Per la linea di rete si raccomanda l'impiego di un interruttore di protezione con una corrente di scatto nominale compresa fra 10 e 30mA. Rivolgersi ad un elettricista qualificato.
- Non passare mai con l'attrezzo sul cavo di prolunga al quale esso è collegato poiché in questo modo si potrebbe tagliare. Tenere sempre ben presente la posizione del cavo.
- Utilizzare l'apposito fermacavo (passafilo) per l'allacciamento del cavo di prolunga.
- Non utilizzare mai l'attrezzo sotto la pioggia. Cercare di evitare l'esposizione dell'attrezzo all'umidità o al bagnato. Non lasciarlo all'aperto durante la notte.
- La linea di rete deve essere controllata periodicamente e prima dell'uso; accertarsi che il cavo non sia danneggiato o usurato. Non utilizzare l'attrezzo se il cavo non è in buone condizioni, in tal caso rivolgersi ad una officina autorizzata per la riparazione.
- Utilizzare soltanto cavi di prolunga indicati per il lavoro all'aperto. Tenere il cavo di prolunga

lontano dall'area di fresatura, da superfici umide, bagnate o unte, da spigoli, oltre che dal calore e da sostanze combustibili.
- Utilizzare soltanto prolunghe che siano omologate per l'uso all'esterno e che non siano più leggere di cavi in tubo di gomma H07 RN-F secondo DIN/VDE 0282 di almeno 1,5 mm^2. Esse debbono inoltre essere protette contro gli spruzzi d'acqua.

Montaggio (fig. 2 - 3)

Fissaggio del supporto ruota (fig. 2)

Inserire il supporto ruota (9) nell'alloggiamento motore (8) e fissarlo con la vite (a) e il dado (b) in dotazione.

Fissaggio delle ruote (fig. 2)

Inserire lo sperone (14) con le ruote (12) in basso nel supporto (9) e assicurarlo con i bulloni di sospensione (13).

Manici di guida intermedi (fig. 3)

Appoggiare il manico di guida intermedio (6) sul manico di guida inferiore (8) e fissarlo con due viti e dadi in dotazione.

Manico di guida superiore (fig. 3)

Collegare il manico di guida superiore (5) con quello intermedio (6) utilizzando le viti e i dadi ad alette in dotazione.

Funzionamento della motozappa

Allacciamento alla rete (fig. 4)

Inserire il cavo di allacciamento nella spina dell'attrezzo e fissarlo con il fermacavo nel modo illustrato in fig. 4.

Accensione (fig. 4)

- Premere il pulsante di blocco (2) sul lato sinistro dell'impugnatura e successivamente l'interruttore di servizio (1).
- Il pulsante di blocco (2) serve soltanto ad interdire l'inserimento della macchina e non deve essere più premuto dopo l'inserimento.
- Per lo spegnimento rilasciare l'interruttore (1).

Attenzione. Durante questo procedimento il motore viene frenato elettricamente. All'interno della cassa della motozappa si può vedere un lampo. Esso è di origine tecnica e non proviene in nessun caso da un difetto.

Suggerimenti

Avvertenza: per il trasporto lo sperone (14) è montato di modo tale che la ruota sia rivolta verso il basso. Per il lavoro lo sperone si monta girato nella posizione contraria di modo che la ruota sia rivolta verso l'alto.

- Condurre l'attrezzo sul luogo di lavoro prima di accendere il motore.

Regolazione dello sperone (fig. 5)

La regolazione dello sperone (14) determina la profondità di lavoro. Tanto più bassa è la regolazione dello sperone, tanto maggiore sarà la profondità di lavoro dell'attrezzo nel terreno. Una giusta profondità di lavoro è determinante per ottenere risultati ottimali nel lavoro, sebbene la regolazione possa variare a seconda delle caratteristiche del terreno.

- Tenere ben fermo l'attrezzo nel momento dell'accensione.
- I coltelli durante il lavoro tirano in avanti l'attrezzo; esercitare pressione sulla stegola e far abbassare i coltelli lentamente.
- Se la **motozappa** penetra così a fondo da non riuscire più a muoverla, spostare l'attrezzo leggermente da un lato all'altro, di modo che **essa** si torni a spostare in avanti.
- Per la preparazione di semenzai, si consiglia di adottare un sistema di fresatura come quello illustrato in fig. 6.
  - Modello di fresatura A – Effettuare due passate sulla superficie da lavorare, eseguendo la seconda passata ad angolo retto rispetto alla prima.
  - Modello di fresatura B – Effettuare due passate sulla superficie da lavorare, di modo che la seconda passata si sovrapponga alla prima.
- Prestare particolare attenzione nel procedere a ritroso e nel tirare la **motozappa** per evitare di inciampare.
- Azionare i coltelli sempre con il numero di giri massimo: durante il lavoro fare attenzione a non sovraccaricare l'attrezzo.
- Non passare mai con la **motozappa** sul cavo di prolunga; accertarsi sempre che il cavo si trovi sempre ad una debita distanza di sicurezza.
  Nel lavorare su terreni scoscesi mantenersi sempre in diagonale rispetto alla pendenza ed in una posizione stabile e sicura. Non lavorare su declivi molto scoscesi.

Trasporto

Attenzione! Prima di trasportare l'attrezzo spegnere il motore.

I coltelli e l'attrezzo stesso si possono danneggiare, ad esempio, nello spostare l'attrezzo a motore spento su di un terreno duro. Accertarsi che i coltelli non tocchino il terreno. Per il trasporto della zappatrice utilizzare la ruota di trasporto. A tal fine montare lo sperone nel modo illustrato in fig. 2.

Manutenzione e rimessaggio

Prima di effettuare qualsiasi intervento di manutenzione, scollegare l'attrezzo dall'alimentazione di corrente; a tal fine staccare la spina dell'attrezzo dal cavo di prolunga.

Come liberare i coltelli dai corpi estranei

Durante il funzionamento si possono intrappolare pietre o radici nei coltelli. Può anche accadere che erba, specie se molto alta, o erbacce si avvolgano attorno all'albero porta-frese.

Per lavare i coltelli rilasciare la leva d'innesto. Staccare la spina d'alimentazione della **motozappa** e rimuovere tutti i corpi estranei dai coltelli e dall'albero porta-frese.

Per rimuovere erba ed erbacce dall'albero, si possono smontare uno o più coltelli dall'albero stesso. Si veda al riguardo il paragrafo del manuale "Smontaggio e montaggio dei coltelli".

Prima di utilizzare l'attrezzo

- Controllare sempre che non vi siano segni di danneggiamento e usura sul cavo di allacciamento. Sostituire il cavo se esso presenta incrinature, rotture o se è danneggiato in qualsiasi modo.
- Controllare le condizioni del cilindro di fresatura e verificare che tutti i raccordi a vite siano ben stretti.
- Se i coltelli sono logori, eventualmente portare l'attrezzo in un'officina specializzata affinché venga riparato.

Una volta ogni stagione

- **Ingrassare con olio** i coltelli e l'albero porta-frese.
- Far effettuare il controllo e la manutenzione dell'attrezzo presso un'officina specializzata al termine della stagione.

Pulizia

⚠ **Attenzione! Pulire sempre bene l'attrezzo dopo averlo utilizzato. La mancata corretta pulizia dell'attrezzo può essere causa di danni o malfunzionamento.**

⚠ **Avvertenza. Nel lavorare sui coltelli si rischia di ferirsi. Indossare i guanti.**

Possibilmente pulire l'attrezzo subito dopo averlo utilizzato**.**

- Pulire la parte inferiore della struttura esterna tutt'intorno ai coltelli e sulla protezione catturasporco e la copertura di protezione con una spazzola e con un panno inumidito con una lisciva di sapone delicata.
  Non spruzzare mai acqua sull'attrezzo!
- Per rimuovere terra e sporco dai coltelli e dagli ingranaggi utilizzare una spazzola grossa o un panno inumidito.
- Pulire i **fori di aerazione,** rimuovere eventuali residui di erba o sporco.
  Dopo il lavaggio asciugare i coltelli e l'albero porta-frese ed applicarvi sopra un leggero strato di olio.

Smontaggio e montaggio dei coltelli (fig. 7)

L'uso di coltelli usurati influisce negativamente sull'esito del lavoro e favorisce il sovraccarico del motore.
Controllare sempre la distanza dei coltelli dopo aver utilizzato l'attrezzo. Eventualmente provvedere ad affilare o sostituire i coltelli. Si raccomanda di far eseguire questo lavoro da un tecnico specializzato.

⚠ **Attenzione! Staccare la spina dalla presa di corrente ed indossare i guanti protettivi.**

Smontaggio di tutti i coltelli dall'albero porta-frese

- Rimuovere la spina di sicurezza situata all'estremità dell'albero.
- Smontare il set di coltelli esterno dall'albero.
- Rimuovere il perno di sicurezza e rimuovere dall'albero il set centrale ed interno di denti.
- Eseguire quanto sopra descritto a ritroso per montare i coltelli.

Smontaggio ed installazione dei coltelli dal/nel relativo supporto

Se un coltello presenta una o due parti danneggiate, occorre sostituirlo singolarmente; non è necessario sostituire l'intero set di coltelli.

- Allentare le viti da un lato e tenere stretti i dadi di sicurezza dall'altro lato.
- Smontare il coltello danneggiato e sostituirlo con uno nuovo.

Manutenzione del riduttore (fig. 8)

- Il grasso per riduttore deve essere controllato e/o aggiunto ogni 15 ore circa di servizio o una volta all'anno.
- L'apposita vite (X) di riempimento è situata sul lato destro della scatola del riduttore.
- Nota bene: dal momento che il riduttore durante il funzionamento si riscalda, è possibile che il grasso liquefaccia in olio.
- Posizionare la motozappa sul fianco sinistro e pulire gli ingranaggi per impedire che si depositi dello sporco all'interno quando il tappo a vite verrà tolto.
- Per allentare la vite utilizzare una chiave a brugola.
- Immettere la quantità necessaria di grasso direttamente dal tubo o con un ingrassatore a pistola fino a quando esso non fuoriesce dal foro.
- Utilizzare un grasso per riduttori di quelli disponibili in commercio di tipo Mobil EPO o analogo.
- Se necessario smontare i coltelli.
- Stringere nuovamente la vite di riempimento.

Rimessaggio

L'attrezzo deve essere depositato in un ambiente asciutto e pulito lontano dalla portata dei bambini.
In caso di rimessaggio prolungato – ad esempio durante l'inverno – occorre provvedere ad un'adeguata protezione dell'attrezzo contro la ruggine ed il gelo.
Alla fine della stagione o qualora l'attrezzo non venga utilizzato per più di un mese:

- pulire l'attrezzo.
- Sfregare tutte le superfici metalliche con un panno imbevuto d'olio per proteggerlo dalla ruggine (utilizzare olio non contenente resina), oppure applicare un leggero velo di olio spray.
- Ribaltare verso il basso la stegola ed immagazzinare l'attrezzo in un luogo adeguato.

Servizio di riparazioni

Le riparazioni agli utensili elettrici devono venire eseguite esclusivamente a cura di elettricisti specializzati.
In caso di invio per riparazione La preghiamo di descrivere l'avaria appurata.

⚠ **Attenzione! I lavori di riparazione delle parti elettriche devono essere eseguiti esclusivamente da personale specializzato (elettricista) o dall'officina del Servizio Clienti!**

Eliminazione guasti

Guasto	Possibili cause	Eliminazione
Il motore non si accende	Manca corrente	Controllare l‘allacciamento alla rete
	Cava difettoso	Controllare il cavo, staccare e riattaccare la spina, eventualmente sostituire o fare riparare da un tecnico specializzato
	Interruttore di sicurezza presa miltipla difettosi	**Far effettuare la riparazione da un‘officina specializzata**
	Dispositivo antisurriscaldamento attivato	1. Profondità di lavoro eccessiva. **Lavorare con una profondità inferiore.** 2. Coltelli bloccati, rimovere blocco 3. Terra troppo dura, adeguare profondità di lavoro e lavorare terreno muovendo avanti e indietro ripetutamente Lasciar raffreddare il motore per circa 15 minuti prima di riprendere a lavorare.
Rumori insoliti	Coltelli bloccati	Spegnere l‘attrezzo, attendere fino all‘arresto completo della motozappa. Rimuovere il blocco.
	Fuoriuscita di lubrificante	**Far effettuare la riparazione da un‘officina specializzata**
	Viti, dadi e altri elementi di fissaggio allentati	Serrare tutti gli elementi; se i rumori persistono contattare un‘officina specializzata
	I coltelli sono danneggiati o usurati	Sostituire o far controllare presso un‘officina specializzata
	Profondità di lavoro eccessiva	Regolare la giusta profondità di lavoro
	Profondità di lavoro scarsa	Regolare la giusta profondità di lavoro
	Coltelli usurati, logori	Sostituire o far controllare presso un‘officina specializzata

Ricambi

Se necessita accessori o pezzi di ricambio, si rivolga al nostro servizio di assistenza.

Per operazioni con questo apparecchio, non utilizzi in nessun caso pezzi aggiuntivi, fatta eccezione per quelli raccomandati dalla nostra azienda. Altrimenti l‘operatore o le persone che si trovano nei dintorni potrebbero subire lesioni oppure l‘apparecchio potrebbe danneggiarsi.

Smaltimento e protezione dell’ambiente

Quando l‘apparecchio non è più in grado di funzionare, smaltirlo correttamente. Staccare il cavo di rete per evitare usi impropri. Non smaltire l‘apparecchio con i rifiuti domestici, ma consegnarlo ad un centro di raccolta per apparecchi elettrici contribuendo così alla tutela ambientale. L‘amministrazione comunale competente fornisce indirizzi ed orari di apertura. Consegnare ai centri di raccolta previsti anche i materiali di imballaggio e gli accessori usurati.

Soltanto per i Paesi UE

Non gettare gli elettroutensili con i rifiuti domestici!

Secondo la Direttiva europea 2012/19/CE sui rifiuti di apparecchiature elettriche ed elettroniche e il suo recepimento nella legislazione nazionale, le apparecchiature elettriche esauste devono essere raccolte separatamente ed avviate ad un riciclaggio rispettoso dell‘ambiente.

Alternativa di riciclaggio alla richiesta di restituzione:
Il proprietario dell‘apparecchio elettrico è tenuto, in alternativa alla restituzione, a collaborare in modo che il riciclaggio venga eseguito correttamente in caso di cessione dell‘apparecchio. L‘apparecchio dismesso può essere anche consegnato ad un centro di raccolta che provvede poi allo smaltimento conformemente alle leggi nazionali sul riciclaggio e sui rifiuti. Non sono interessati gli accessori e i mezzi ausiliari senza componenti elettrici forniti insieme agli apparecchi dismessi.

Garanzia

Per questo attrezzo elettrico, indipendentemente dagli obblighi del commerciante di fronte al consumatore, concediamo la seguente garanzia.

Il periodo della garanzia è di 24 mesi ed esso ha inizio al momento dell‘acquisto, il quale è da comprovare mediante lo scontrino fiscale. Se l‘apparecchio viene utilizzato in modo commerciale, o se viene affittato, questo periodo è ridotto a 12 mesi. Sono esclusi dalla garanzia: le componenti soggetti ad usura e danni che sono causati dall‘utilizzo di accessori non conformi, da riparazioni con componenti non originali, dall‘utilizzo di troppa forza, da colpi e rotture come anche il sovraccarico volontario del motore. La sostituzione nell‘ambito della garanzia si riferisce unicamente alle componenti difettose e non agli apparecchi completi. Le riparazioni, nell‘ambito della garanzia, si devono eseguire unicamente presso officine autorizzate o presso il servizio clienti dello stabilimento. Al momento di un intervento non autorizzato, la garanzia cessa di persistere.

I spedizione e quelle seguenti le stesse vanno a carico dell‘acquirente.

CONTENIDO

	Página
Descripción del producto	1 - 3
Ilustraciones	4 - 5
Símbolos y su significado	6 - 8
Uso según las disposiciones	ES-1
Antes de empezar	ES-1
Datos técnicos	ES-2
Indicaciones de seguridad	ES-2
Instrucciones de seguridad para motoazada eléctrica	ES-2
Montaje	ES-4
Funcionamiento de la troceadora a motor	ES-4
Transporte	ES-4
Mantenimiento y almacenamiento	ES-4
Servicio de reparaciones	ES-6
Solución de averías	ES-6
Piezas de recambio	ES-7
Evacuación y protección del medio ambiente	ES-7
Condiciones de garantía	ES-7
Declaración de Conformidad	
Service	

Uso según las disposiciones

⚠ **Este aparato está pensado exclusivamente para ser usado como troceadora eléctrica a motor para jardines privados y de aficionado.**

No está previsto para ser usado en áreas públicas, parques, zonas deportivas, ni para fines agrícolas ni silvícolas.

El aparato es adecuado para triturar un suelo ya aflojado, de terrones gruesos. Además, de este modo se pueden incorporar al suelo turba, fertilizante y abono.

¡El aparato no es adecuado para romper suelos firmes y pastizales!

Si se utiliza el aparato para otros fines de los previstos, se considerará que no se está utilizando según las normas. El fabricante no se responsabiliza de daños ni accidentes provocados por un uso inadecuado o no permisible del aparato. El usuario es responsable de **todos** los riesgos relacionados con ello.

Antes de empezar

Aislamiento doble

La **troceadora a motor** dispone de un aislamiento doble. Eso significa que todas las piezas metálicas externas están aisladas de la alimentación de corriente.
De esta forma se logra implantar una capa aislante entre las piezas eléctricas y las mecánicas. El doble aislamiento garantiza la mayor seguridad posible.

Protector contra sobrecalentamiento

Si el aparato queda bloqueado debido a un cuerpo extraño o si se sobrecarga el motor, este dispositivo protector desconecta automáticamente el motor. En tal caso, suelte la palanca de conexión y espere hasta que el motor se haya enfriado (aprox. unos 15 minutos), antes de volver a conectar el aparato.

Motoazada eléctrica

Características técnicas

Modelo		IEM 1200
Tensión nominal	V~	230
Frecuencia nominal	Hz	50
Potencia nomina	W	1200
Número de revoluciones en régimen de marcha en vacío n_0	min^{-1}	360
Anchura de trabajo	mm	400
Profundidad máxima de trabajo	mm	200
Peso	kg	12,5
Nivel de presión acústica L_{pA} según EN 709	dB (A)	79,2 K 2,5 dB(A)
Vibración según EN 709	m/s^2	2,552 K 1,5 m/s²

Categoría de protección II; tipo de protección IPX4

En el marco del perfeccionamiento, pueden realizarse cambios técnicos y visuales sin previo aviso. Por ello, todos los datos incluidos en estas instrucciones de servicio, son sin garantía alguna, no pudiendo reclamarse derechos legales basados en estas instrucciones de servicio.

Indicaciones de seguridad

⚠ **Atención:** Deben leerse todas las instrucciones. Si no se cumplen las siguientes instrucciones, puede sufrirse una descarga eléctrica, quemaduras u otras graves lesiones.

Guarde bien estas instrucciones.

Instrucciones de seguridad para motoazada eléctricar

Antes de la puesta en funcionamiento

- El aparato debe ensamblarse correctamente antes de utilizarlo.
- El aparato debe comprobarse correctamente antes de utilizarlo. Trabajar exclusivamente con aparatos que se encuentren en perfecto estado. Si observase algún defecto en el aparato que posiblemente pudiese representar algún peligro para el operario, solamente debe seguirse trabajando con el aparato después de haber solucionado tal defecto.
- Por motivos de seguridad deben cambiarse las piezas desgastadas o dañadas. Utilizar exclusivamente piezas originales. Las piezas que no provienen del fabricante del aparato, pueden quedar mal asentadas y producir accidentes.
- Antes de empezar a trabajar, deben eliminarse todos los cuerpos extraños de **la superficie de trabajo** y, también durante el trabajo, deberá tenerse cuidado de tales cuerpos.
- Trabajar solamente a la luz del día o con suficiente luz artificial.
- Lleve unas gafas protectoras y una mascarilla facial o contra el polvo cuando trabaje y se forme polvo.
- Llevar ropa adecuada. Al utilizar el aparato, tener en cuenta las siguientes instrucciones relativas a la ropa de trabajo:
  - Se recomienda utilizar guantes **protectores** y calzado estable.
  - Si tiene cabello largo, recójalo debajo de una gorra o protéjalo de una forma similar.
  - No llevar ropa ancha ni joyas que puedan ser atrapadas por los dientes giratorios.

Uso según las disposiciones

⚠ **Al trabajar con este aparato, el usuario es responsable frente a terceros.**

- Este aparato no debe ser utilizado por personas que no estén familiarizadas con las instrucciones de uso, niños y jóvenes que todavía no hayan alcanzado la edad mínima para utilizarlo, ni por personas que se encuentran bajo los efectos del alcohol, drogas o medicamentos.
- Utilizar este aparato exclusivamente para los finesrevistos.
- Mantener alejados los niños y a los animales omésticos. Cuando se utilice el aparato, eventuales espectadores deberán mantenerse alejados a una distancia segura.

- Asegurar que estén colocadas y se encuentren en buen estado los dispositivos de seguridad.
- No utilizar el aparato en las proximidades de cables eléctricos, cables telefónicos, tuberías ni tubos flexibles tendidos subterráneamente.
- Antes de colocar el enchufe en la caja de empalme, convencerse de que el índice de potencia de la red eléctrica coincida con los datos indicados en la placa de características del aparato.
- Solamente está autorizado utilizar el aparato, cuando se mantiene la distancia de seguridad que corresponde a la longitud del larguero de guía.
- No utilizar el aparato en lugares inclinados que sean demasiado acentuados para poder trabajar de forma segura. Ralentizar el trabajo en lugares inclinados y procurar que esté equilibrado seguro.
- Antes de poner en marcha el aparato, asegurar que los dientes no entren en contacto con ningún cuerpo extraño y que se puedan mover de una forma totalmente libre.
- Agarrar el larguero de guía firmemente con ambas manos. No hacer funcionar el aparato nunca con una sola mano.
- El usuario debe tener claro que el aparato puede saltar de forma inadvertida hacia arriba o hacia delante si los dientes tocan tierra compactada o congelada, o si encuentran impedimentos como grandes piedras, raíces o árboles cortados.
- Mantener las manos, los pies y demás articulaciones del cuerpo y la ropa alejada de los dientes giratorios. **Atención: Existe peligro de sufrir lesiones.**
- Maniobrar el aparato sólo a velocidad muy lenta. No excederse. Debe procurarse siempre quedar bien apoyado sobre los pies.
- Observar durante la marcha el cable de alargo. No tropezar con el cable. Mantener el cable en todo momento alejado de los dientes.
- Si el aparato se tropezase con algún cuerpo extraño, compruebe que no existe ningún daño y realizar, en su caso, las reparaciones necesarias antes de seguir trabajando.
- Si el aparato empezase a vibrar de una forma excesiva, desconectar inmediatamente el motor y comprobar la causa de ello. Por regla general, las vibraciones indican que existe algún problema.
- Agarrar el aparato por el larguero de guía (asa) para transportarlo, y elévelo.
- Desconectar siempre el aparato, desacoplar el enchufe de corriente y esperar hasta que el aparato se quede totalmente quieto antes de realizar ningún trabajo de mantenimiento o de limpieza. **Cuidado: Después de desconectar, los dientes todavía no están detenidos.**
- Al limpiar o realizar trabajos de mantenimiento en el aparato, proceda con cuidado. **PELIGRO: Tenga cuidado con los dedos. Se han de llevar por ello unos guantes.**
- Queda prohibido **cambiar** o modificar dispositivos de seguridad eléctricos y mecánicos.
- Este aparato no es apto para ser manejado por personas (incluido niños) que tengan discapacidades mentales, físicas o sensoriales o falta de experiencia y/o falta de conocimiento, a no ser, que sean supervisadas por una persona responsable de su seguridad o hayan recibido instrucciones de ésta, acerca de cómo se debe utilizar el aparato.
- Los niños deben ser supervisados para asegurar de que no juegan con el aparato.

Seguridad del sistema eléctrico

- El voltaje de la corriente debe coincidir con el que aparece indicado en la placa de características del aparato (230 V, ~50 Hz). No utilice ninguna otra fuente de corriente.
- Para la línea de corriente se recomienda utilizar un interruptor protector con una intensidad nominal de activación en la gama de 10 a 30 mA. Para ello, acuda a un electricista cualificado.
- No hacer pasar nunca el aparato en marcha por encima del cable de alargo, al cual esté conectado, ya que, sino, podría seccionarse tal cable. Observar siempre dónde se encuentra el cable en cada momento.
- Utilice la sujeción especial para cables (descarga de tracción) para conectar el cable de alargo.
- No hacer funcionar el aparato nunca bajo la lluvia. Procurar evitar que el aparato se moje y que se exponga a la humedad. No dejarlo durante la noche al aire libre.
- La línea de corriente debería ser comprobada periódicamente, cada vez, antes de usarse el aparato, asegurándose que el cable no esté dañado ni desgastado. No utilizar el aparato si el cable no se encuentra en perfecto estado

y llévelo, en tal caso, a que lo inspeccione un taller autorizado.
- Utilizar solamente cables de alargo que sean adecuados para ese trabajo al aire libre. Mantener el cable de alargo alejado de la zona de fresado, de superficies húmedas, mojadas o aceitosas, de bordes afilados y del calor o de los combustibles.
- Utilizar sólo líneas de alargo, que estén autorizadas para el uso en exteriores y que no sean más ligeras que las líneas de tubo de goma H07 RN-F nach DIN/VDE 0282 con un mínimo de 1,5 mm^2, debiendo estar protegidas contra las salpicaduras del agua.

Montaje (fig. 2 - 3)

Fijación del soporte de rueda (fig. 2)

Introduzca el soporte de rueda (9) en el alojamiento de la carcasa del motor (8) y fije el soporte con el tornillo (a) y la tuerca (b) suministrados.

Fijación de las ruedas (fig. 2)

Coloque el esperón (14) con las ruedas (12) hacia abajo en el soporte (9) y asegúrela con los pernos de resorte (13).

Barras centrales (fig. 3)

Coloque la barra central (6) en las barras inferiores (8) y fíjela con los dos tornillos y tuercas suministrados.

Manillar (fig. 3)

Conecte el manillar (5) y las barras centrales (6) con los tornillos y tuercas de mariposas suministrados.

Funcionamiento de la troceadora a motor

Conexión a la corriente (fig. 4)

Conecte el cable de conexión al enchufe de la máquina y asegure el cable mediante el sistema anti-tiro, según se muestra en la Img. 4.

Conexiones (fig. 4)

- Presione con el pulgar el bloqueo (2) situado en el lado izquierdo del mango y acto seguido el interruptor de funcionamiento (1).
- El bloqueo (2) solamente sirve para desbloquear la conexión y no hace falta seguir presionándolo después de la conexión.
- Para desconectar, suelte el interruptor (1).

Atención: Durante esta operación, el motor será frenado eléctricamente. Al mismo tiempo, en el cárter de la troceadora a motor se originará un destello luminoso. Esto se debe a criterios técnicos y no se atribuye de ninguna manera a un defecto.

Consejos

Observación: Para el transporte, la reja (14) será instalada de tal forma que la rueda se encuentre abajo. Para trabajar, la reja será instalada a la inversa, de forma que la rueda se encuentre arriba.

- Conduzca la máquina hasta la zona de trabajo antes de arrancar el motor.

Ajuste de la reja (Img. 5)

El ajuste de la reja (14) determina la profundidad de trabajo. Cuanto más baja sea la posición de la reja, más profunda será la penetración de la reja en la tierra. La profundidad adecuada es decisiva para un resultado óptimo. El ajuste también puede ser variable en función de la calidad de la tierra.

- Sujetar bien el aparato al conectarlo.
- Al trabajar, los dientes estiran el aparato hacia delante. Ejerza presión sobre el larguero de guía y deje descender los dientes lentamente.
- Si la **troceadora a motor** quedase tan profunda que ya no fuese posible desplazarla, mover el aparato ligeramente de un lado para otro, para que así vuelva a avanzar.
- Para preparar sembraderos recomendamos aplicar uno de los patrones de fresado de la fig. 6.
  - Patrón de fresado A: Realizar dos pasadas de fresado por encima de la superficie dada, con la segunda pasada en ángulo recto respecto a la primera.
  - Patrón de fresado B: Realizar dos pasadas de fresado por encima de la superficie dada, debiendo la segunda pasada solapar a la primera.
- Procurar no tropezar, especialmente cuando se vaya hacia atrás y se estire de la **troceadora a motor.**
- Dejar que los dientes marchen siempre con el máximo número de revoluciones, procurando siempre no sobrecargar el aparato.
- No hacer pasar la **troceadora a motor** nunca por encima del cable de alargo y asegurar que el cable se encuentre siempre detrás suyo en una posición segura.

  Al trabajar en pendientes, adoptar siempre una posición diagonal a la inclinación y procurar estar bien asentado y seguro. No trabajar en pendientes extremadamente inclinadas.

Transporte

⚠ **Cuidado: Antes de transportar el aparato, desconectar el motor.**

También pueden dañarse los dientes y el propio aparato cuando lo mueva con el motor apagado, p.ej., sobre un suelo duro. Procurar que los dientes no entren en contacto con el suelo duro, llevándolo por el asa.

Mantenimiento y almacenamiento

⚠ **Antes de realizar cualquier trabajo de mantenimiento, separe el aparato de la alimentación de corriente, desenchufando el enchufe del aparato del cable de alargo.**

Liberar los dientes de cuerpos extraños

Durante la marcha pueden quedar atrapadas piedras y raíces en los dientes y también puede quedar la mala

hierba o la hierba muy alta envolviendo el árbol de los dientes.

Para limpiar los dientes tiene que soltar primero la palanca de conexión. Extraiga seguidamente el enchufe de corriente de la **troceadora a motor** y elimine todos los cuerpos extraños que haya en los dientes y en el árbol.

Para eliminar hierba y malas hierbas del árbol de los dientes, pueden sacarse uno o más dientes de éste. Consultar para ello el apartado “Desmontaje y montaje de los dientes” del manual.

Antes de usar el aparato, debe hacerse cada vez lo siguiente

- Comprobar que el cable conector no muestre ningún síntoma de daños o desperfectos (desgaste). Cambiar el cable si tuviese fisuras, estuviese roto o dañado de cualquier otra forma.
- Comprobar el estado del cilindro fresador y convénzase de que todas las uniones roscadas estén firmemente apretadas.
- Si los dientes se volviesen romos, lleve el aparato, en su caso, para que lo reparen en un taller especializado.

Una vez la temporada

- **Lubricar** los dientes y el árbol.
- Al final de cada temporada deje que un taller especializado compruebe y mantenga el aparato.

Limpieza

⚠ **Cuidado: Limpie el aparato, cada vez después de utilizarlo. Si el aparato no es mantenido limpio tal y como indica el manual, pueden producirse desperfectos o funcionar mal éste.**

⚠ **Advertencia: Al trabajar en los dientes existe peligro de accidentarse. Se han de llevar por ello guantes protectores.**

En lo posible, limpie el aparato justo al terminar de trabajar con él.

- Limpiar la parte inferior del armazón alrededor de los dientes, el colector de suciedad y la cobertura protectora con un cepillo y un paño humedecido con jabón acuoso diluido. **No rociar el aparato nunca con agua.**
- Para eliminar tierra y suciedad de los dientes y el engranaje, utilizar un cepillo duro o un paño húmedo.
- Limpiar **las aberturas de aire** y eliminar restos de hierba y suciedad.
- Después de la limpieza, pase un paño por los dientes y el árbol y aplicar una delgada película de aceite.

Desmontaje y montaje de los dientes (fig. 7)

Los dientes desgastados empeoran el resultado del trabajo y favorecen la sobrecarga del motor.

Cada vez antes de usar el aparato, debe comprobarse el estado de los dientes. Afilar o cambiar, en su caso, los dientes romos por unos de nuevos. Se recomienda que esos trabajos los realice un técnico.

⚠ **Cuidado: Extraer para ello el enchufe de corriente y llevar guantes protectores.**

Extraer todos los dientes del árbol

- Retire la espiga de sujeción del extremo del árbol.
- Extraiga el juego de dientes más externo del árbol.
- Retire el pasador de seguridad y saque el juego de fresas central e interior del eje.
- Realizar los pasos anteriores en orden inverso para volver a instalar los dientes.

Extraer y colocar dientes en la sujeción

Si hay una o dos piezas dañadas en un diente, debe cambiarse el diente en cuestión solo. No es necesario entonces cambiar todo el juego.

- Soltar para ello los tornillos por un lado, sujetando por el otro lado las tuercas de sujeción.
- Extraer el diente dañado y cambiarlo por uno de nuevo.

Mantenimiento del engranaje (fig. 8)

- La grasa del engranaje debería comprobarse o cambiarse al cabo de aprox. 15 horas de servicio o una vez al año.
- El tornillo de rellenado (1) de la grasa de engranajes se encuentra en el lado derecho del armazón del engranaje.
- Nota: Al calentarse el engranaje durante el trabajo, la grasa del engranaje puede licuarse y formar aceite.
- Colocar la **troceadora a motor** sobre el lado izquierdo y limpiar seguidamente el engranaje para evitar que penetre suciedad cuando extraiga el tornillo de evacuación.
- Para soltar el tornillo debe utilizarse una llave de Allen.
- Rellenar con una prensa o un tubo de grasa convencional grasa de engranajes, hasta que sobresalga por la abertura.
- Utilizar una grasa de engranajes usual del tipo Mobil EPO o equivalente.
- En caso necesario, extraer los dientes.
- Volver a atornillar el tornillo de rellenado.

Guardado

El aparato debería guardarse en una nave seca y limpia, fuera del alcance de los niños.

En el caso de que se guarde largo tiempo, p.ej., durante el invierno, debe protegerse el aparato contra la oxidación y las heladas.

Al finalizar la temporada o si no se va a utilizar el aparato durante más de un mes:

- Limpie el aparato.
- Pasar un paño embebido con aceite por las superficies metálicas para protegerlas contra el óxido (utilizar aceite libre de resinas) o aplicar una delgada capa de aceite pulverizado.
- Plegar el larguero de guía hacia abajo y guardar el aparato en un lugar adecuado.

Servicio de reparaciones

Las reparaciones en herramientas eléctricas sólo las debe realizar un técnico electricista.
Al enviar el aparato para su reparación, sírvase describir los fallos averiguados por usted.

⚠ **Atención: Las reparaciones eléctricas sólo las debe realizar un electricista o un taller de servicio técnico.**

Solución de averías

Avería	Posibles causas	Solución
No se puede poner en marcha el motor.	No hay electricidad	Comprobar la conexión de corriente.
	El cable es defectuoso.	Comprobar el cable, sacar el enchufe y volver a enchufarlo, cambiarlo en su caso o hacerlo reparar por un experto.
	La combinación de interruptor de seguridad y enchufe es defectuosa.	**Hacerlo reparar en un taller especializado.**
	Se ha activado la protección contra el sobrecalentamiento	1. La profundidad de trabajo es excesiva. **Trabajar a una profundidad menor.** 2. Se ha bloqueado un diente. Solucionar el bloqueo. 3. El suelo es demasiado duro. Adaptar a ello la profundidad de trabajo y labrar el suelo, avanzando y retrocediendo repetidas veces. Dejar enfriar el motor aprox. unos 15 minutos antes de volver a iniciar el trabajo.
Ruido inusual	Diente bloqueado	Desconectar el aparato, esperar que se detengat por completo y eliminar el **bloqueo.**
	Hay una fuga de lubricante.	**Hacerlo reparar en un taller especializado.**
	Hay tornillos, tuercas y demás elementos de fijación sueltos.	Apretar todos los elementos de fijación. Si no desapareciese el ruido, contactar un taller especializado.
Vibraciones inusualmente intensas	Hay dientes dañados o desgastados.	Cambiarlos o hacerlos comprobar en un taller especializado.
	Profundidad de trabajo excesiva.	Cambiar a una profundidad de trabajo menor.
Mal fresado	Profundidad de trabajo demasiado pequeña.	Cambiar a una profundidad de trabajo mayor.
	Hay dientes desgastados o romos.	Cambiarlos o hacerlos comprobar en un taller especializado.

Piezas de recambio

Si necesita accesorios o piezas de recambio, póngase en contacto con nuestro Departamento de asistencia.

Al trabajar con esta herramienta, no utilice ningún accesorio que no esté entre los recomendados por nuestra empresa. De lo contrario, el operario u otras personas en las proximidades podrían sufrir heridas graves, o la herramienta resultar dañada.

Evacuación y protección del medio ambiente

Si este cortasetos algún día después de haber sido utilizado de una manera intensa debe ser reemplazado o no tienen ningún uso para él por más tiempo, por favor, piense en la protección del medio ambiente. Los aparatos eléctricos, y accesorios no se deben tirar a la basura doméstica, sino que deben ser suministrados para su reciclaje o depositados en los puntos específicamente situados para ello, protegiendo el medio ambiente de acuerdo con las normas locales aplicables.

Solo para países de la EU

No deseche herramientas eléctricas en la basura doméstica.

Conforme a la directiva europea 2012/19/CE hay que reunir por separado las herramientas eléctricas y otros productos eléctricos y electrónicos que ya no sirvan y reciclarlos de forma acorde con el medio ambiente.

Alternativa de reciclaje al requerimiento de devolución:
El propietario del aparato eléctrico está obligado a enviarlo de vuelta, o de forma opcional encargarse de que sea reciclado debidamente en caso de desprenderse de él. Para ello, el aparato viejo también puede ser entregado en un punto de devolución que realice una eliminación conforme a las leyes nacionales de gestión de reciclaje y residuos. Esto no afecta a los accesorios que acompañan al aparato y los elementos auxiliares que no tienen componentes eléctricos.

Condiciones de garantía

Independientemente de las obligaciones del vendedor derivadas del contrato de compra, por esta herramienta le concedemos al comprador final la siguiente garantía:

La garantía asciende a 24 meses y empieza con la entrega que deberá ser demostrada por el comprobante de compra original. En el caso de una aplicación comercial, así como de un alquiler, el período de garantía se reduce a 12 meses. De la garantía están excluidas las piezas de desgaste y los daños que se han originado por el empleo de piezas accesorias equivocadas, reparaciones con piezas no originales, uso de la fuerza, golpe y rotura, así como una sobrecarga con intención del motor. La sustitución cubierta por la garantía se extiende únicamente a piezas defectuosas y no a aparatos completos. Reparaciones cubiertas por la garantía deberán ser efectuadas sólo por talleres autorizados o por el Servicio de Postventa de la fábrica. La garantía caducará en el caso de una intervención ajena.

Porte, costes de envío y subsiguientes corren a cargo del comprador.

INDHOLDSFORTEGNELSE

	Side
Produktbeskrivelse	1 - 3
Illustrationer	4 - 5
Piktogramillustration og forklaring	6 - 8
Tilsigtet brug	DK-1
Før arbejdet påbegyndes	DK-1
Tekniske data	DK-2
Generelle sikkerhedshenvisninger	DK-2
Sikkerhedsanvisninger for elektrisk kultivator	DK-2
Samling	DK-3
Brug af håndjordfræser	DK-4
Transport	DK-4
Vedligeholdelse og opbevaring	DK-4
Reparationsservice	DK-5
Afhjælpning af fejl	DK-6
Reservedele	DK-6
Bortskaffelse og miljøbeskyttelse	DK-6
Garantibevis	
EF-overensstemmelseserklæring	
Service	

Tilsigtet brug

⚠ **Den elektriske håndjordfræser er udelukkende beregnet til brug i private haver / hobbyhaver.**

Jordfræseren er uegnet til brug i offentlige anlæg, parker, idrætsanlæg samt til landbrug og skovbrug.

Enheden er egnet til smuldring af for-løsnet, groft jord. Desuden kan man samtidigt indarbejde tørv, gødning og kompost i jorden.

Enheden er ikke egnet til opbrydning af faste jord- og græsarealer!

Brug af håndjordfræseren til andre formål end det tilsigtede er forbudt. Fabrikanten hæfter ikke for skader eller kvæstelser, der måtte opstå som følge af uhensigtsmæssig eller ikke godkendt brug af håndjordfræseren. Brugeren hæfter for alle **dermed** forbundne risici.

Før arbejdet påbegyndes

Dobbelt isolering

Håndjordfræseren er dobbelt isoleret, dvs. alle udvendige metaldele er isoleret i forhold til strømforsyningen.
Dette opnås ved at der er lagt et isolationslag ind mellem de elektriske og mekaniske komponenter. Den dobbelte isolering er med til at garantere maksimal sikkerhed.

Overophedningsbeskyttelse

Hvis håndjordfræseren blokeres af en genstand eller motoren overbelastes, sørger en indbygget beskyttelsesanordning for at motoren slås fra. Slip starthåndtaget og vent, indtil motoren er kølet af (ca. 15 min.), og tænd så for håndjordfræseren.

Elektrisk kultivator

Tekniske data

Model		IEM 1200	
Mærkespænding	V~	230	
Mærkefrekvens	Hz	50	
Mærkeeffekt	W	1200	
Tomgangshastighed n_0	min^{-1}	360	
Arbejdsbredde	mm	400	
Max. arbejdsdybde	mm	200	
Vægt	kg	12,5	
Lydtyksniveau L_{pA}: efter EN 709	dB (A)	79,2	K 2,5 dB(A)
Vibration: efter EN 709	m/s^2	2,552	[K 1,5 m/s^2]

Beskyttelsesklasse II; beskyttelsesmåde IPX4

Ændringer med hensyn til teknikken og udseendet kan i forbindelse med videreudviklingen foretages uden forudgående meddelelse herom. Derfor overtages ingen garanti for alle oplysninger i denne brugsanvisning. Krav, som fremsættes på grund af brugsanvisningen, kan således ikke gøres gældende.

Generelle sikkerhedshenvisninger

⚠ **OBS!** Samtlige anvisninger skal læses. Fejl ved overholdelse af de efterfølgende anførte anvisninger kan forårsage elektrisk stød, brand og/eller alvorlige kvæstelser.

Opbevar disse anvisninger godt.

Sikkerhedsanvisninger for elektrisk kultivator

Før ibrugtagning

- Håndjordfræseren skal monteres korrekt før brug.
- Håndjordfræseren undersøges omhyggeligt før brug. Der må kun arbejdes med redskaber, der er fuldt funktionsdygtige. Hvis håndjordfræseren har en defekt, der kan tænkes at udgøre en fare for brugeren, må den først benyttes igen, når fejlen er afhjulpet.
- Af hensyn til sikkerheden skal slidte eller beskadigede komponenter udskiftes. Benyt i den forbindelse kun de originale dele. Komponenter, der stammer fra andre fabrikanter, kommer som regel ikke til at sidde rigtigt og kan medføre tilskadekomst.
- Før arbejdet påbegyndes, skal fremmede genstande på **arbejdsfladen** fjernes. Hold også øje med fremmede genstande under arbejdet.
- Der må kun arbejdes i dagslys eller med god belysning.
- I støvede omgivelser beskyttes øjnene og der benyttes ansigts- eller støvmaske.
- Ifør dig passende arbejdstøj. Vær opmærksom på følgende oplysninger om arbejdstøj i forbindelse med brug af håndjordfræser:
  - Det anbefales at benytte **beskyttelseshandsker** og solide sko.
  - Langt hår skal samles under egnet hovedbeklædning eller lignende.

  Gå ikke med løstsiddende tøj og smykker, der kan sætte sig fast i de roterende tænder.

Tilsigtet brug

⚠ **Brugeren af håndjordfræseren har ansvaret for andre personer, når der arbejdes med redskabet.**

- Personer, der ikke er fortrolige med betjenings-vejledningen, børn og unge, der ikke er gamle nok til at betjene håndjordfræseren, samt personer, der er påvirket af alkohol, narkotika eller medicin, må ikke benytte håndjordfræseren.
- Håndjordfræseren må kun benyttes til det tilsigtede formål.
- Hold børn og husdyr væk fra håndjordfræseren. Tilskuere skal holdes på sikker afstand af redskabet, når dette er i brug.
- Forvis dig om, at alt beskyttelsesudstyr er på plads og i orden.
- Benyt ikke redskabet i nærheden af underjordiske strømkabler, telefonkabler, rør eller slanger.
- Forvis dig om, at strømforsyningsnettets kapacitet stemmer overens med oplysningerne på typeskiltet, før stikket sættes i stikdåsen.

- Brug af redskabet er kun tilladt, hvis sikkerhedsafstanden, der fastlægges af styrestangen, overholdes.
- Håndjordfræseren må ikke benyttes på skråninger, der er for stejle til at garantere sikker drift. Sæt arbejdshastigheden ned på skråninger og sørg for at stå sikkert og godt.
- Før du starter håndjordfræseren skal du forvisse dig om, at tænderne kan bevæge sig uhindret og ikke berører andre genstande.
- Hold godt fast om styrestangen med begge hænder. Redskabet må ikke betjenes med kun én hånd.
- Tænk altid på, at håndjordfræseren pludseligt kan ryge i vejret eller fremad, hvis den rammer meget hård, komprimeret eller frosset jord eller store sten, rødder eller træstubbe i jorden.
- Hold hænder, fødder og andre legemsdele eller beklædningsgenstande væk fra roterende tænder. **Pas på! Fare for tilskadekomst!**
- Håndjordfræseren må kun betjenes i gåhastighed. Pas på ikke at overanstrenge dig og sørg altid for at stå sikkert.
- Hold øje med forlængerledningen, når du benytter håndjordfræseren. Pas på ikke at snuble over den og hold den væk fra tænderne.
- Hvis håndjordfræseren har ramt en genstand, undersøges den for evt. beskadigelse. Nødvendige reparationer udføres før arbejdet fortsættes.
- Hvis håndjordfræseren begynder at vibrere meget kraftigt, slås motoren fra med det samme. Find årsagen til vibrationerne. Disse er som regel et tegn på, at der er noget galt.
- Transport: Tag fat om styret (bærehåndtag) og løft håndjordfræseren.
- Sluk for håndjordfræseren, træk stikket ud og vent til motoren står hele stille, inden vedligeholdelses- og rengøringsarbejder påbegyndes. **Forsigtig! Tænderne drejer rundt et stykke tid efter at motoren er blevet slukket.**
- Udvis forsigtighed i forbindelse med rengøring eller vedligeholdelse af redskabet. **FARE! Pas på fingrene! Benyt handsker!**
  Det er forbudt at **forandre** eller modificere elektriske eller mekaniske sikkerhedsanordninger.
- Dette apparat må ikke bruges af personer (heriblandt børn) med nedsatte fysiske, sensoriske eller mentale evner, eller personer, der ikke råder over passende erfaring og kendskab, med mindre de overvåges under brugen, eller medmindre en person, der er ansvarlig for deres sikkerhed, gør dem bekendt med anvisningerne til brugen af apparatet.
- Hold øje med børn for at undgå, at de giver sig til at lege med apparatet.

Elektrisk sikkerhed

- Netspændingen skal svare til oplysningerne på typeskiltet (230 V, ~50 Hz). Der må ikke benyttes andre strømkilder.
- Til netkablet anbefales brug af beskyttelseskontakt med en nominel brydestrøm fra 10 til 30 mA. Rådfør dig med en autoriseret elektriker.
- Kør aldrig håndjordfræseren hen over forlængerledningen, da dette evt. fører til overskæring af ledningen. Hold løbende øje med, hvor ledningen befinder sig.
- Benyt speciel kabelholder (trækaflastning) for tilslutning af forlængerledning.
- Benyt aldrig håndjordfræseren i regnvejr. Beskyt den mod fugtighed og lad den ikke stå ude om natten.
- Strømkablet undersøges med jævne mellemrum resp. hver gang håndjordfræseren benyttes; forvis dig om, at kablet hverken er beskadiget eller slidt. Hvis det er tilfældet, må redskabet ikke benyttes; få det efterset på et autoriseret værksted.
- Benyt kun forlængerledninger, der er beregnet til udendørs brug. Hold forlængerledningen væk fra fræseområdet, fra fugtige, våde eller fedtede overflader, skarpe kanter samt varme områder og brændstoffer.
- Anvend kun forlængerledninger, der er tilladte til udendørs brug, og som ikke er lettere end gummislanger H07 RN-F iht. DIN/VDE 0282 med mindst 1,5 mm^2. De skal være stænkvands-beskyttede.

Samling (fig. 2 - 3)

Fastgørelse af hjulholder (Fig. 2)

Sæt hjulholderen (9) ind i holderen på motorhuset (8) og fastgør holderen med den medleverede skrue (a) og møtrik (b).

Fastgørelse af hjul (Fig. 2)

Sæt jordspyddet (14) med hjulene (12) nedad ind i holderen (9) og sikre det med fjederboltene (13).

Mellemste styreskaft (Fig. 3)

Anbring det mellemste styreskaft (6) på det nederste styreskaft (8) og fastgør det med de to medleverede skruer og møtrikker.

Øverste styreskaft (Fig. 3)

Forbind det øverste styreskaft (5) og det mellemste styreskaft (6) med de medleverede skruer og vingemøtrikker.

Brug af håndjordfræser

Strømforsyning (fig. 4)

Forbind tilslutningskablet med netstikket på maskinen og sikr det med trækaflastningen som vist på ill. 4.

Tænd (Fig. 4)

- Tryk på spærreknappen (2) på den venstre side af håndgrebet med tommelfingeren og herefter på driftskontakten (1).
- Spærreknappen (2) bruges kun til at åbne for tændingen og skal ikke mere trykkes ned efter tændingen.
- Maskinen slukkes ved at slippe kontakten (1).

Bemærk: Under dette forløb bremses motoren elektrisk. Derved vil der opstå lysgnister i elektriske håndjordfræser kabinet. Dette er teknisk betinget og skyldes ikke, at apparatet er defekt.

Gode råd

Bemærk: Til transport monteres jordspyddet (14) således, at hjulet er nede. Til arbejdet monteres jordspyddet omvendt, så hjulet er oppe.

- Kør maskinen til arbejdsområdet, før motoren startes.

Indstilling af jordspyddet (ill. 5)

Indstillingen af jordspyddet (14) bestemmer arbejdsdybden. Jo længere jordspyddet justeres nedad, desto dybere graver maskinen sig ind i jordbunden. Den rigtige arbejdsdybde er afgørende for et optimalt resultat, hvorved indstillingen kan variere alt efter jordbundens beskaffenhed.

- Hold godt fast i jordfræseren, når den startes.
- Tænderne trækker jordfræseren fremad under arbejdet; udøv tryk på styrestangen og tryk langsomt tænderne ned.
- Hvis jordfræseren har gravet sig fast i jorden, bevæges den forsigtigt fra side til side, til den atter kan bevæge sig fremad.
- Til klargøring af såbede anbefales brug af et af fræsemønstrene fra fig. 6.
  - Fræsemønster A – Udfør to arbejdsgange i beddet, den anden arbejdsgang i en ret vinkel til den første.
  - Fræsemønster B – Udfør to arbejdsgange i beddet, den anden arbejdsgang skal overlappe den første.
- Pas på ikke at snuble, når du går baglæns med jordfræseren.
- Lad tænderne rotere med max. hastighed, men pas på ikke at overbelaste redskabet under arbejdet.
- Kør aldrig jordfræseren hen over forlængerledningen. Sørg for, at forlængerledningen altid befinder sig et sikker sted bag dig.

  Hvis der arbejdes med jordfræseren på skråninger, skal du stå diagonalt i forhold til skråningen. Sørg for at stå sikkert og undgå unormale kropsholdninger. Undlad at benytte jordfræseren på meget stejle skråninger.

Transport

⚠ **Forsigtig! Sluk altid motoren før transport.**

Tænderne og selve jordfræseren kan også tage skade, hvis den f.eks. bevæges hen over en hård undergrund med frakoblet motor. Pas på at tænderne ikke får kontakt til jorden. Dette undgås bedst ved at benytte bærehåndtaget ved transport af jordfræseren.

Vedligeholdelse og opbevaring

⚠ **Træk stikket ud af forlængerledningen i forbindelse med vedligeholdelsesarbejde.**

Fremmede genstande fjernes fra tænderne

Under arbejdet kan der sætte sig sten eller rødder i tænderne eller lange græsstrå eller ukrudt kan vikle sig rundt om tandakslen.

Til rengøring af tænder slippes starthåndtaget og stikket trækkes ud. Fjern nu alle genstande fra tænderne og tandakslen.

Det går hurtigere med at fjerne græs og ukrudt på tandakslen, hvis en eller flere tænder på akslen aftages. Læs også afsnittet “Af- og påmontering af tænder “ i betjeningsvejledningen.

Før brug

- Undersøg forbindelseskablet for evt. skader eller brugs- og aldersslitage. Kablet udskiftes, hvis det har revner, er gået i stykker eller på anden måde er beskadiget.
- Undersøg fræsecylinderen og forvis dig om, at alle skrueforbindelser er spændt forsvarligt fast.
- Hvis tænderne er sløve, bør jordfræseren sendes til eftersyn på et autoriseret værksted.

Én gang pr. sæson

- Tænderne og akslen smøres med **olie**.
- Få jordfræseren efterset på et autoriseret værksted ved sæsonens udgang.

Rengøring

⚠ **Forsigtig! Jordfræseren renses hver gang den har været i brug. Hvis den ikke holdes ren, kan dette føre til skader eller fejlfunktioner.**

⚠ **Advarsel! Risiko for tilskadekomst i forbindelse med arbejder, der udføres på tænderne. Benyt beskyttelseshandsker.**

Rens så vidt muligt jordfræseren lige når den har været i brug.

- Rens undersiden af jordfræseren omkring tænderne samt smudsopsamleren og sikkerhedsskærmen med en børste og en klud dyppet i mildt sæbevand. **Jordfræseren må ikke renses med vandstråle!**
- Benyt en grov børste eller en fugtig klud til fjernelse af jord og snavs på tænderne og drevet.
- Rens **lufthullerne**, fjern rester af græs og snavs.

- Tør tænderne og akslen af med en tør klud og smør dem med lidt olie.

Af- og påmontering af tænder (fig.7)

Slidte tænder giver dårlige arbejdsresultater og kan føre til, at motoren overbelastes.
Undersøg tænderne før hver brug. Tænderne slibes eller udskiftes efter behov, helst af en fagmand.

⚠ **Forsigtig! Træk stikket ud og benyt beskyttelseshandsker.**

Alle tænder fjernes fra aksel

- Fjern sikringsstiften for enden af akslen.
- Aftag det yderste tandsæt.
- Fjern sikringsstiften og tag det mellemste og indvendige tandsæt af akslen.
- Montering af tænderne foregår i omvendt rækkefølge.

På- og afmontering af tænder på tandholder

Hvis en eller to tandelementer er beskadiget, skal den pågældende tand udskiftes. Det er ikke nødvendigt at udskifte hele tandsættet.
- Løsn skruen på den ene side og hold sikringsmøtrikken fast på den anden side.
- Fjern den defekte tand og sæt en ny i.

Vedligeholdelse af gear (fig.8)

- Gearfedtet bør kontrolleres eller efterfyldes ca. hver 15. driftstime eller én gang om året.
- Påfyldningsskruen (1) for gearfedtet befinder sig på gearkassens højre side.
- Bemærk: Da gearkassen opvarmes under arbejdet, kan gearfedtet smelte til olie.
- Læg jordfræseren på venstre side og rens drevet, så der ikke kommer snavs ind, når aftapningsproppen fjernes.
- Løsn skruen med en unbrakonøgle.
- Fyld så meget gearfedt direkte fra tuben eller med en fedtpresse i, indtil det kommer ud fra åbningen.
- Brug almindeligt gearfedt af typen Mobil EPQ eller lignende.
- Aftag tænderne, hvis det er nødvendigt.
- Skru påfyldningsskruen ind igen.

Opbevaring

Jordfræseren opbevares utilgængeligt for børn i et tørt og rent rum.
Ved længerevarende opbevaring – f.eks. i vinterperioden – er det vigtigt, at jordfræseren beskyttes mod rust og frost.
Ved sæsonens udgang, eller hvis jordfræseren ikke har været benyttet i over en måned, gøres følgende:
- Rens jordfræseren.
- Gnid alle metaloverflader med en olievædet klud til rustbeskyttelse (benyt olie uden harpiks) eller sprøjt dem med et tyndt lag sprøjteolie.
- Styrestangen klappes ned og jordfræseren stilles til opbevaring et egnet sted.

Reparationsservice

Reparationer på elektrisk værktøj må kun udføres af en elektriker.
Ved indsendelse til reparation bedes De beskrive fejlen, som De har konstateret.

Afhjælpning af fejl

Fejl	Mulige årsager	Afhjælpning
Motoren kan ikke startes	Ingen strøm	Tjek strømforbindelsen
	Kabel defekt	Tjek kablet, træk stikket ud og sæt det i igen, få det evt. udskiftet eller repareret af fagmand
	Sikkerhedskontakt/stik kombination defekt	**Repareres på et autoriseret værksted**
	Overophedningsbeskyttelse aktiveret	1. For stor arbejdsdybde, **indstil mindre arbejdsdybde** 2. Tænder er blokeret, fjern blokeringen 3. Jorden er for hård, tilpas arbejdsdybden og fræs jorden ved at køre jordfræseren frem og tilbage et par gange Lad motoren køle af i ca. 15 min. inden arbejdet fortsættes
Unormale lyde	Tænder blokeret	Sluk motoren, vent til tænderne står stille
	Smøremiddel løber ud	**Repareres på et autoriseret værksted**
	Skruer, møtrikker eller øvrige fæstelseselementer sidder løst	Samtlige elementer spændes godt fast; hvis problemet ikke kan løses, kontaktes værksted.
Usædvanligt kraftige vibrationer	Tænder er beskadiget eller slidte	Udskiftes eller efterses på et autoriseret værksted
	For stor arbejdsdybde	Indstil korrekt arbejdsdybde
Dårligt arbejdsresultat	For ringe arbejdsdybde	Indstil korrekt arbejdsdybde
	Slidte/sløve tænder	Udskiftes eller efterses på et autoriseret værksted

Reservedele

Hvis du får brug for tilbehør eller reservedele, bedes du kontakte vores kundeserviceafdeling.

I forbindelse med dette apparat må der ikke anvendes reservedele, som ikke er godkendt eller anbefalet af os. I modsat fald risikerer brugeren eller andre personer i nærheden at pådrage sig alvorlige personskader, eller at få apparatet beskadiget.

Bortskaffelse og miljøbeskyttelse

Hvis apparatet en skønne dag ikke mere skulle fungere eller ikke mere bruges, må apparatet ikke kasseres sammen med husholdningsaffald, men skal bortskaffes på en miljøvenlig. Aflever apparatet på en genbrugsstation. Plast- og metaldele kan sorteres her og anvendes til genbrug. Informationer herom kan du få på dit kommunekontor.

Kun for EU-stater

Elværktøjer må ikke bortskaffes som husholdningsaffald

Ifølge EF-direktiv 2012/19/EF vedr. udslidte elektriske og elektroniske apparater og dets implementering i national lovgivning skal brugte el-værktøjer indsamles separat og indleveres med henblik på miljøvenligt genbrug.

Genbrugs-alternativ til krav om tilbagesendelse:

Ejeren af det elektriske udstyr er som alternativ til tilbagesendelse forpligtet til at bidrage til korrekt bortskaffelse i tilfælde af opgivelse af ejendomsretten. Dette kan også ske ved at aflevere det gamle apparat på et indleveringssted, som sørger for afvikling i henhold til nationale love om genanvendelse og affaldshåndtering. Undtaget fra disse regler de til det brugte apparat hørende tilbehørsdele og hjælpemidler uden elektriske komponenter.

Garantibetingelser

For dette elektroværktøj yder vi uafhængig af forhandlerens forpligtelser i købekontrakten over for forbrugeren garanti på følgende måde:

Garantitiden er på 24 måneder og starter med udleveringen, som skal kunne dokumenteres med en originalkvittering. Ved kommerciel anvendelse samt udlejning reduceres garantitiden til 12 måneder. Undtaget fra garantien er sliddele og skader, der er opstået på grund af anvendelse af forkerte tilbehørsdele, reparationer med brug af fremmede dele, magtanvendelse, slag og brud samt forsætlig overbelastning af motoren. Garantiudskiftning omfatter kun defekte dele, og ikke komplette apparater. Garantireparationer må kun udføres i autoriserede værksteder eller af producentens service. Garantien slettes ved reparation gennem andre.

Porto-, forsendelses- og efterfølgende omkostninger afholdes af køberen.

Περιεχόμενα σελίδα

Ονομασία των εξαρτημάτων	1 - 3
Εικόνες	4 - 5
Απεικόνιση και επεξήγηση των συμβόλων	6 - 8
Κανονική χρήση σύμφωνα με τον προορισμό	GR-1
Πριν αρχίσετε	GR-1
Τεχνικά χαρακτηριστικά	GR-2
Γενικές υποδείξεις ασφαλείας	GR-2
Υποδείξεις ασφαλείας για Ηλεκτρικό μοτοσκαπτικό	GR-2
Συναρμολόγηση	GR-4
Λειτουργία του μοτοσκαπτικού	GR-4
Μεταφορά	GR-5
Συντήρηση και αποθήκευση	GR-5
Υπηρεσία επισκευών	GR-6
Αποκατάσταση βλάβης	GR-6
Παραγγελία ανταλλακτικών	GR-7
Απορριμματική διαχείριση και προστασία περιβάλλοντος	GR-7
Εγγύηση	GR-7
Δήλωση συμμόρφωσης	
Υπηρεσία	

Κανονική χρήση σύμφωνα με τον προορισμό

⚠ **Το μηχάνημα αυτό προορίζεται αποκλειστικά για χρήση ως ηλεκτρικό μοτοσκαπτικό σε κήπους ιδιωτών.**

Αυτό δεν είναι του τύπου για εργασίες σε δημόσιους χώρους, πάρκα, αθλητικές εγκαταστάσεις, στη γεωργία ή τη δασοκομία.

Η συσκευή είναι κατάλληλη για θρυμματισμό εδάφους που έχει ήδη καλλιεργηθεί και είναι σε μορφή μεγάλων σβόλων. Επιπλέον με αυτό τον τρόπο μπορούν να ενσωματωθούν στο έδαφος τύρφη, λιπάσματα και κομπόστ.

Η συσκευή δεν είναι κατάλληλη για τη διάσπαση σταθερών εδαφών και επιφανειών με γρασίδι!

Η χρήση του μηχανήματος για ένα διαφορετικό σκοπό ισχύει ως αντικανονική και δεν επιτρέπεται. Ο κατασκευαστής δεν ευθύνεται για ζημιές ή τραυματισμούς, οι οποίοι προκαλούνται από αντικανονική ή μη επιτρεπόμενη χρήση. Ο χρήστης ευθύνεται για όλους τους συνδεδεμένους με αυτό κινδύνους.

Πριν αρχίσετε

Διπλή μόνωση

Το **μοτοσκαπτικό** διαθέτει διπλή μόνωση. Αυτό σημαίνει, ότι όλα τα εξωτερικά μεταλλικά εξαρτήματα είναι μονωμένα από την τροφοδοσία ρεύματος.
Αυτό επιτυγχάνεται με ένα στρώμα μόνωσης, το οποίο είναι τοποθετημένο μεταξύ των ηλεκτρικών και μηχανικών εξαρτημάτων. Η διπλή μόνωση σας εγγυάται τη μέγιστη δυνατή ασφάλεια.

Ασφάλεια υπερθέρμανσης

Όταν το μηχάνημα μπλοκάρει από ένα ξένο σώμα ή υπάρχει υπερφόρτωση του κινητήρα, τότε ο κινητήρας απενεργοποιείται αυτόματα από μια προστατευτική διάταξη. Αφήνετε ελεύθερο το μοχλό ενεργοποίησης και περιμένετε μέχρι να κρυώσει ο κινητήρας (περίπου 15 λεπτά), στη συνέχεια θέτετε πάλι σε λειτουργία το μηχάνημα.

Ηλεκτρικό μοτοσκαπτικό

Τεχνικά χαρακτηριστικά

Μοντέλο		IEM 1200
Ονομαστική τάση	V~	230
Ονομαστική συχνότητα	Hz	50
Ονομαστική ισχύς	W	1200
Αριθμός στροφών χωρίς φορτίο	min^{-1}	360
Πλάτος εργασίας:	mm	400
Μέγιστο βάθος εργασίας	mm	200
Βάρος	κιλά	12,5
Στάθμη ηχητικής πίεσης L_{pA} EN 709	dB (A)	79,2 [K=2,5 dB(A)]
Δόνηση σύμφωνα με EN 709	m/s^2	2,552 [K=1,5 m/s^2]

Κατηγορία προστασίας II, Είδος προστασίας IPX4

Τεχνικές και οπτικές αλλαγές που αποσκοπούν στην περαιτέρω εξέλιξη του προϊόντος μπορούν να εκτελεστούν χωρίς προηγούμενη ειδοποίηση. Γι' αυτό όλες οι αναφορές σε αυτές τις οδηγίες χρήσης είναι χωρίς εγγύηση. Για το λόγο αυτό δεν μπορούν να ισχύσουν νομικές αξιώσεις, οι οποίες τίθενται βάσει της περιγραφής σε αυτές τις οδηγίες χρήσης.

Γενικές υποδείξεις ασφαλείας

⚠ **ΠΡΟΕΙΔΟΠΟΙΗΣΗ! Διαβάστε όλες τις υποδείξεις ασφαλείας και τις οδηγίες.** Σφάλματα κατά την τήρηση των υποδείξεων ασφαλείας και των οδηγιών μπορούν να προκαλέσουν ηλεκτροπληξία, εγκαύματα και/ή σοβαρούς τραυματισμούς.

Φυλάξτε όλες τις υποδείξεις ασφαλείας και τις οδηγίες για μελλοντική χρήση.

Υποδείξεις ασφαλείας για Ηλεκτρικό μοτοσκαπτικό

Πριν την έναρξη λειτουργίας

- Το μηχάνημα πριν από τη χρήση πρέπει να έχει συναρμολογηθεί σωστά.
- Το μηχάνημα πριν από τη χρήση πρέπει να έχει ελεγχθεί με προσοχή. Εργάζεστε μόνο με μηχανήματα, τα οποία βρίσκονται σε άψογη λειτουργική κατάσταση. Εάν παρατηρήσετε μια βλάβη στο μηχάνημα, η οποία πιθανά να αποτελέσει κίνδυνο για το χειριστή, επιτρέπεται να θέσετε σε λειτουργία το μηχάνημα μόνο αφού προηγουμένως έχει αποκατασταθεί η βλάβη.
- Για λόγους ασφαλείας αντικαθιστάτε τα φθαρμένα ή κατεστραμμένα εξαρτήματα. Χρησιμοποιείτε μόνο γνήσια ανταλλακτικά. Εξαρτήματα, τα οποία δεν προέρχονται από τον κατασκευαστή του μηχανήματος, μπορούν να έχουν κακή εφαρμογή και να προκαλέσουν τραυματισμούς.
- Πριν από την εργασία πρέπει να απομακρυνθούν όλα τα ξένα σώματα από **το χώρο της εργασίας**, προσέχετε επίσης και κατά τη διάρκεια της εργασίας για πιθανά ξένα σώματα.
- Εργάζεστε μόνο με το φως της ημέρας ή με επαρκή τεχνητό φωτισμό.
- Φοράτε προστασία για τα μάτια σας και εάν στο χώρο εργασίας επικρατεί πολύ σκόνη φοράτε μάσκα προσώπου ή σκόνης.
- Φοράτε κατάλληλη ενδυμασία. Τηρείτε κατά τη χρήση του μηχανήματος τις ακόλουθες υποδείξεις σε σχέση με τα ρούχα εργασίας:
  - Συνιστούμε να χρησιμοποιείτε **προστατευτικά** γάντια και σταθερά υποδήματα.
  - Εάν έχετε μακριά μαλλιά, αυτά πρέπει να τοποθετούνται κάτω από ένα κατάλληλο κάλυμμα κεφαλής ή κάτι ανάλογο.
  - Δεν φοράτε φαρδιά ρούχα ή κοσμήματα, τα οποία θα μπορούσαν να πιαστούν στα περιστρεφόμενα μαχαίρια.

Κατάλληλη χρήση σύμφωνα με τον προορισμό

⚠ **Ο χειριστής κατά την εργασία με το μηχάνημα είναι υπεύθυνος για τρίτα πρόσωπα.**

- Δεν επιτρέπεται να χρησιμοποιούν το μηχάνημα άτομα, τα οποία δεν είναι εξοικειωμένα με τις οδηγίες χρήσης, παιδιά, έφηβοι, οι οποίοι δεν διαθέτουν την ελάχιστη ηλικία για τη χρήση του μηχανήματος και άτομα, τα οποία

βρίσκονται κάτω από την επίρροια αλκοόλ, ναρκωτικών ή φαρμάκων.
- Χρησιμοποιείτε το μηχάνημα αποκλειστικά για τον προβλεπόμενο σκοπό χρήσης.
- Κρατάτε παιδιά και κατοικίδια ζώα μακριά από το χώρο εργασίας. Τρίτα πρόσωπα κατά τη διάρκεια της εργασίας οφείλουν να παραμένουν σε μια ασφαλή απόσταση.
- Εξασφαλίζετε, ώστε όλες οι προστατευτικές διατάξεις να βρίσκονται στη θέση τους και σε άψογη κατάσταση.
- ηλεκτρικά καλώδια, καλώδια τηλεφώνου, σωλήνες και εύκαμπτους αγωγούς.
- Βεβαιωθείτε πριν από την τοποθέτηση του φις στην πρίζα, ότι οι τιμές ισχύος του ηλεκτρικού δικτύου συμφωνούν με τις αναφορές επάνω στην πινακίδα τεχνικών χαρακτηριστικών του μηχανήματος.
- Η χρήση του μηχανήματος επιτρέπεται μόνο, όταν τηρείται η προκαθορισμένη απόσταση ασφαλείας από τη μπάρα οδήγησης.
- Μην χρησιμοποιείτε το μηχάνημα σε πλαγιές, οι οποίες είναι πολύ απότομες για μια ασφαλή εργασία. Μειώνετε την ταχύτητα εργασίας στις πλαγιές και προσέχετε για ασφαλή στάση εργασίας.
- Πριν από την εκκίνηση του μηχανήματος εξασφαλίζετε, ώστε τα μαχαίρια να μην αγγίζουν ξένα σώματα και να μπορούν να κινούνται εντελώς ελεύθερα.
- Πιάνετε τη μπάρα οδήγησης σταθερά και με τα δύο χέρια. Μην οδηγείτε ποτέ το μηχάνημα με το ένα χέρι.
- Πρέπει να γνωρίζετε, ότι το μηχάνημα μπορεί να εκσφενδονιστεί ξαφνικά προς τα επάνω και προς τα εμπρός σε περίπτωση που τα μαχαίρια προσκρούσουν επάνω σε πολύ σκληρό, συμπιεσμένο ή παγωμένο έδαφος ή σε εμπόδια όπως μεγάλες πέτρες, ρίζες ή κορμούς που βρίσκονται στο έδαφος.
- Κρατάτε χέρια, πόδια καθώς και τα άλλα μέρη του σώματός ή τα ρούχα σας μακριά από τα περιστρεφόμενα μαχαίρια. **Προσοχή! Κίνδυνος τραυματισμού!**
- Οδηγείτε το μηχάνημα μόνο με την ταχύτητα βηματισμού. Μην γίνεστε υπερβολικοί. Προσέχετε για μια ασφαλή στάση εργασίας.
- Κατά τη διάρκεια της εργασίας δίνετε προσοχή στο καλώδιο προέκτασης. Μην σκοντάφτετε επάνω στο καλώδιο. Κρατάτε το καλώδιο πάντα μακριά από τα μαχαίρια.
- Εάν το μηχάνημα προσκρούσει επάνω σ' ένα ξένο σώμα, εκτελείτε έλεγχο για πιθανές ενδείξεις ζημιών και φροντίζετε εάν απαιτείται για την απαιτούμενη επισκευή πριν συνεχίσετε με την εργασία.
- Σε περίπτωση που το μηχάνημα αρχίζει να εμφανίζει ασυνήθιστους κραδασμούς, διακόπτετε αμέσως τη λειτουργία του κινητήρα και διαπιστώνετε την αιτία. Κραδασμοί αποτελούν συνήθως ένδειξη για πιθανά προβλήματα.
- Για τη μεταφορά πιάνετε το μηχάνημα από τη μπάρα οδήγησης (λαβή μεταφοράς) και το ανυψώνετε.
- Πριν εκτελέσετε εργασίες συντήρησης ή καθαρισμού απενεργοποιείτε πάντα το μηχάνημα, βγάζετε το φις από την πρίζα και περιμένετε μέχρι το μηχάνημα να έχει ακινητοποιηθεί πλήρως. **Προσοχή! Τα μαχαίρια μετά την απενεργοποίηση δεν ακινητοποιούνται άμεσα.**
- Να είστε πάντα προσεκτικοί κατά τον καθαρισμό ή σε εργασίες συντήρησης του μηχανήματος. **ΚΙΝΔΥΝΟΣ! Προσέχετε τα χέρια σας! Φοράτε γάντια!**
- Απαγορεύεται να **μετατρέψετε** ή να τροποποιήσετε ηλεκτρικές ή μηχανικές διατάξεις ασφαλείας.

Ηλεκτρική ασφάλεια

- Η τάση του ηλεκτρικού δικτύου πρέπει να συμφωνεί με τα στοιχεία επάνω στην πινακίδα τεχνικών χαρακτηριστικών του μηχανήματος (230 V, ~50 Hz). Μη χρησιμοποιήσετε άλλες πηγές ρεύματος.
- Για το ηλεκτρικό καλώδιο συνιστούμε τη χρησιμοποίηση ενός διακόπτη προστασίας με ονομαστικό ρεύμα ενεργοποίησης στην περιοχή από 10 μέχρι 30 mA. Απευθυνθείτε σ' έναν εξειδικευμένο ηλεκτρολόγο.
- Μην οδηγείτε ποτέ το μηχάνημα που βρίσκεται σε λειτουργία πάνω στο καλώδιο προέκτασης, στο οποίο είναι συνδεδεμένο, διότι διαφορετικά το καλώδιο μπορεί να κοπεί. Προσέχετε πάντα για το που βρίσκεται το καλώδιο.
- Χρησιμοποιείτε το ειδικό στήριγμα καλωδίου (διάταξη αποφόρτιση εφελκυσμού) για τη σύνδεση του καλωδίου προέκτασης.
- Μη χρησιμοποιείτε ποτέ το μηχάνημα κάτω από βροχή. Προσπαθήστε να αποτρέψετε το βρέξιμο του μηχανήματος ή την έκθεσή του στην υγρασία. Μην το αφήνετε έξω κατά τη διάρκεια της νύχτας.

- Το ηλεκτρικό καλώδιο οφείλει να ελέγχεται σε τακτικά διαστήματα και πριν από κάθε χρήση. Εξασφαλίζετε, ώστε το καλώδιο να μην είναι κατεστραμμένο ή φθαρμένο. Μην χρησιμοποιείτε το μηχάνημα, όταν το καλώδιο δεν βρίσκεται σε άψογη κατάσταση, αντί αυτού το φέρνετε σ' ένα εξουσιοδοτημένο συνεργείο.
- Χρησιμοποιείτε μόνο ένα καλώδιο προέκτασης, το οποίο είναι κατάλληλο για εργασία σ' εξωτερικούς χώρους. Κρατάτε το καλώδιο προέκτασης μακριά από την περιοχή φρεζαρίσματος, από υγρές, βρεγμένες ή λαδωμένες επιφάνειες, αιχμηρές ακμές καθώς επίσης και από υψηλές θερμοκρασίες και καύσιμα.
- Η πρίζα του καλωδίου προέκτασης οφείλει να προστατεύεται από πιτσιλίσματα νερού σύμφωνα με το DIN 57282 και VDE 0282, η διατομή καλωδίου (μέγ. μήκος 75 m) οφείλει να ανέρχεται τουλάχιστον στα 1,5mm^2. Χρησιμοποιείτε τα εναρμονισμένα ελαστικά εύκαμπτα καλώδια του τύπου Typ H07RN-F.

Συναρμολόγηση (εικ. 2-3)

Συνδέστε τον άξονα συναρμολόγησης τροχών

Εισάγετε τον άξονα συναρμολόγησης τροχών (9) στον άξονα υποδοχής στο σώμα του σκαπτικού (8) και ασφαλίστε με τη βίδα (α) και το παξιμάδι (b) τα οποία περιλαμβάνονται στη συσκευασία του μηχανήματος.

Συνδέστε τους τροχούς

Τοποθετείστε το σκαπτικό πιρούνι (14) με τους τροχούς (12) περνώντας μέσα στον άξονα συναρμολόγησης (9) και ασφαλίστε το με το μπουζόνι (13).

Μεσαία μπάρα οδήγησης (Εικ.3)

Τοποθετείστε τη μεσαία μπάρα (6) πάνω στην κάτω μπάρα (8) και ασφαλίστε χρησιμοποιώντας δύο από τις βίδες και τα παξιμάδια τα οποία περιλαμβάνονται στη συσκευασία του μηχανήματος.

Επάνω μπάρα οδήγησης (Χειρολαβές) (Εικ.3)

Συνδέστε την επάνω μπάρα (5) με τη μεσαία μπάρα οδήγησης (6) χρησιμοποιώντας τις βίδες και τα παξιμάδια – πεταλούδες που θα βρείτε στη συσκευασία του μηχανήματος.

Λειτουργία ηλεκτρικού σκαπτικού

Σύνδεση παροχής ρεύματος (εικ.4)

Συνδέστε το κύριο καλώδιο με το φις του σκαπτικού και ασφαλίστε με το στήριγμα όπως φαίνεται στην εικόνα 4.

Εκκίνηση (Εικ.4)

- Χρησιμοποιήστε τον αντίχειρά σας να πιέσετε τον διακόπτη στοπ (2) στην αριστερή πλευρά της χειρολαβής και μετά το διακόπτη λειτουργίας.
- Ο διακόπτης στοπ (2) χρησιμοποιείται μόνο για την απασφάλιση, έτσι ώστε να ξεκινήσει η λειτουργία του μοτέρ και δεν χρειάζεται να τον κρατάτε όταν το μηχάνημα έχει ξεκινήσει.
- Για να σταματήσετε τη λειτουργία του μηχανήματος απλά αφήστε το διακόπτη λειτουργίας (1).

Προσοχή! Οι σπινθήρες (λάμψεις) που αναπτύσσονται από αυτό στο κάλυμμα του μοτέρ είναι αβλαβείς για τη συσκευή.

Συμβουλές

Υπόδειξη: Για τη μεταφορά το σκαπτικό σπιρούνι (14) συναρμολογείται κατά τέτοιον τρόπο, ώστε ο τροχός να είναι κάτω. Για την εργασία το σκαπτικό σπιρούνι συναρμολογείται αντίστροφα, ώστε ο τροχός να είναι επάνω.

- Οδηγείτε το εργαλείο στο χώρο της εργασίας, πριν θέσετε σε λειτουργία τον κινητήρα.

Ρύθμιση του σκαπτικού σπιρουνιού (Εικ. 5)

- Η ρύθμιση του σκαπτικού σπιρουνιού (14) καθορίζει το βάθος εργασίας. Όσο πιο πολύ προς τα κάτω είναι ρυθμισμένο το σκαπτικό σπιρούνι, τόσο πιο βαθιά εισχωρεί το εργαλείο στο έδαφος. Το σωστό βάθος σκαψίματος είναι αποφασιστικής σημασίας για ένα άριστο αποτέλεσμα, ενώ η ρύθμιση μπορεί να διακυμαίνεται ανάλογα με την κατάσταση του εδάφους.
- Κατά την ενεργοποίηση κρατάτε σταθερά το μηχάνημα.
- Κατά την εργασία τα μαχαίρια τραβούν το μηχάνημα προς τα εμπρός, ασκείτε πίεση επάνω στην μπάρα οδήγησης και χαμηλώνετε αργά τα μαχαίρια.
- Εάν το **μοτοσκαπτικό** σκάψει τόσο βαθιά, ώστε να μην μπορεί πλέον να κινηθεί από τη θέση του, κινείτε το μηχάνημα ελαφρά από τη μια πλευρά στην άλλη, ώστε **αυτό** να μπορεί να μετακινηθεί πάλι προς τα εμπρός.
- Για την προετοιμασία σπορείων συνιστούμε την εφαρμογή ενός σχεδίου φρεζαρίσματος από την Εικ. 6:
  - Σχέδιο φρεζαρίσματος Α – Εκτελείτε δύο βόλτες φρεζαρίσματος πάνω στην επιφάνεια, τη δεύτερη βόλτα την εκτελείτε σε ορθή γωνία προς την πρώτη.
  - Σχέδιο φρεζαρίσματος Β – Εκτελείτε δύο βόλτες φρεζαρίσματος πάνω στην επιφάνεια, ενώ η δεύτερη βόλτα οφείλει να επικαλύπτει την πρώτη.
- Προσέχετε ιδιαίτερα κατά το βάδισμα προς τα πίσω και το τράβηγμα του **μοτοσκαπτικού** να μη σκοντάψετε.
- Αφήνετε τα μαχαίρια να περιστρέφονται πάντα με το μέγιστο αριθμό στροφών, προσέχετε κατά την εργασία, ώστε να μην επιβαρύνετε υπερβολικά το μηχάνημα.
- Μην οδηγείτε ποτέ το **μοτοσκαπτικό** πάνω στο καλώδιο προέκτασης, εξασφαλίζετε πάντα το καλώδιο να βρίσκετε σε μια ασφαλή θέση πίσω από εσάς.
- Σε εργασία σε επικλινές έδαφος παίρνετε μια θέση εργασίας διαγώνια προς την κατωφέρεια και προσέχετε να διατηρείτε πάντα μια σταθερή στάση

εργασίας. Μην εκτελείτε εργασίες σε υπερβολικά επικλινές έδαφος.

Μεταφορά

Προσοχή! Πριν από τη μεταφορά του μηχανήματος διακόπτετε τη λειτουργία του κινητήρα.

Τα δόντια και το εργαλείο μπορούν να υποστούν ζημιά, όταν κινείτε το εργαλείο με ακινητοποιημένο τον κινητήρα π. χ. επάνω σ' ένα σκληρό υπόστρωμα. Προσέχετε τα δόντια να μην αγγίζουν το έδαφος. Χρησιμοποιείτε για τη μεταφορά του σκαπτικού τον τροχό μεταφοράς. Για το σκοπό αυτό συναρμολογείτε το σκαπτικό σπιρούνι, όπως απεικονίζεται στην Εικ. 2.

Συντήρηση και αποθήκευση

Πριν από την εκτέλεση εργασιών συντήρησης αποσυνδέετε το μηχάνημα από την τροφοδοσία ρεύματος – αφαιρείτε για το σκοπό αυτό το φις του μηχανήματος από την πρίζα του καλωδίου προέκτασης.

Καθαρίζετε τα μαχαίρια από ξένα σώματα

Κατά τη διάρκεια της εργασίας μπορούν να πιαστούν πέτρες ή ρίζες στα μαχαίρια, επίσης μπορούν να πιαστούν χόρτα και γκαζόν γύρω από τον άξονα μαχαιριών.

Για τον καθαρισμό αφήνετε ελεύθερο το μοχλό ενεργοποίησης. Αφαιρείτε το φις του **μοτοσκαπτικού** από την πρίζα και απομακρύνετε όλα τα ένα σώματα από τα μαχαίρια και τον άξονα μαχαιριών.

Για να μπορέσετε να απομακρύνετε ευκολότερα το γκαζόν και τα αγριόχορτα από τον άξονα μαχαιριών, μπορείτε να αφαιρέσετε ένα ή περισσότερα μαχαίρια από τον άξονα μαχαιριών. Βλέπε περί αυτού την παράγραφο „Αποσυναρμολογείτε και συναρμολογείτε τα μαχαίρια" στο εγχειρίδιο.

Πριν από κάθε χρήση του μηχανήματος

- Ελέγχετε το καλώδιο σύνδεσης για ενδείξεις ζημιάς και γήρανσης (φθορά). Αντικαθιστάτε το καλώδιο σε περίπτωση που έχει ρωγμές, έχει σπάσει ή εμφανίζει διαφορετικού είδους ζημιές.
- Ελέγχετε την κατάσταση του κυλίνδρου φρεζαρίσματος και βεβαιωθείτε, ότι όλες οι βιδωτές συνδέσεις είναι καλά σφιγμένες.
- Σε περίπτωση που τα μαχαίρια δεν είναι πλέον κοφτερά, φέρνετε το μηχάνημα κατά περίπτωση για επισκευή σ' ένα εξειδικευμένο συνεργείο.

Μια φορά τη σεζόν

- αδώνετε τα μαχαίρια και τον άξονα.
- Φροντίζετε για τον έλεγχο και τη συντήρηση του μηχανήματος στο τέλος της σεζόν από ένα εξειδικευμένο συνεργείο.

Καθαρισμός

Προσοχή! Καθαρίζετε το μηχάνημα μετά από κάθε χρήση. Όταν το μηχάνημα δεν διατηρείται καθαρό όπως πρέπει, αυτό μπορεί να οδηγήσει σε ζημιές στο μηχάνημα ή σε προβλήματα λειτουργίας.

Προειδοποίηση! Υπάρχει κίνδυνος τραυματισμού όταν εργάζεστε κοντά στα μαχαίρια. Φοράτε προστατευτικά γάντια.

Καθαρίζετε το μηχάνημα κατά το δυνατόν άμεσα μετά το πέρας της εργασίας.

- Καθαρίζετε την κάτω πλευρά του περιβλήματος γύρω από τα μαχαίρια καθώς επίσης το λασπωτήρα και τον προφυλακτήρα με μια βούρτσα και με ένα υγροποιημένο σε ήπιο σαπουνόνερο πανί. **Ποτέ μην ψεκάζετε με νερό το μηχάνημα!**
- Για την απομάκρυνση χώματος και βρομιάς από τα μαχαίρια και το μηχανισμό μετάδοσης χρησιμοποιείτε μια χοντρή βούρτσα ή ένα υγρό πανί.
- Καθαρίζετε τα **ανοίγματα αέρος**, απομακρύνετε τα υπολείμματα χόρτων και βρομιάς.
- Σκουπίζετε τα μαχαίρια και τον άξονα μετά τον καθαρισμό για να στεγνώσουν και επαλείφετε μια λεπτή στρώση λαδιού.

Αποσυναρμολογείτε και συναρμολογείτε τα μαχαίρια (Εικ. 7)

Φθαρμένα μαχαίρια οδηγούν σ' ένα κακό αποτέλεσμα εργασίας και ευνοούν μια υπερφόρτωση του κινητήρα.

Ελέγχετε την κατάσταση των μαχαιριών πριν από κάθε χρήση. Ακονίζετε ή αντικαθιστάτε κατά περίπτωση τα μαχαίρια με καινούργια. Συνιστούμε οι εργασίες αυτές να εκτελούνται από έναν εξειδικευμένο τεχνικό.

Προσοχή! Αφαιρείτε το φις από την πρίζα και φοράτε προστατευτικά γάντια.

Αφαιρείτε όλα τα μαχαίρια από τον άξονα

- Απομακρύνετε τον πείρο ασφάλισης στο άκρο του άξονα.
- Αφαιρείτε το εξωτερικό σετ μαχαιριών από τον άξονα.
- Αφαιρέστε τον πείρο ασφαλείας και στη συνέχεια αφαιρέστε το εσωτερικό και μεσαίο σετ μαχαιριών από τον άξονα.
- Για τη συναρμολόγηση των μαχαιριών εκτελείτε τα προηγούμενα βήματα με την αντίστροφη σειρά.

Αφαίρεση και τοποθέτηση των μαχαιριών από το στήριγμα μαχαιριών

Εάν υποστούν ζημιά ένα ή δύο τμήματα μαχαιριών, πρέπει το αντίστοιχο μαχαίρι να αντικατασταθεί μεμονωμένα, δεν είναι απαραίτητο να αντικατασταθεί το πλήρες σετ μαχαιριών.

- Ξεβιδώνετε τις βίδες από τη μια πλευρά και κρατάτε σταθερά τα παξιμάδια ασφάλισης από την άλλη πλευρά.
- Αφαιρείτε το κατεστραμμένο μαχαίρι και το αντικαθιστάτε από ένα καινούριο.

Συντήρηση του μηχανισμού μετάδοσης (Εικ. 8)

- Το γράσο του μηχανισμού μετάδοσης οφείλει να ελέγχεται και να συμπληρώνεται περ. κάθε 15 ώρες λειτουργίας ή μια φορά το χρόνο.
- Η βίδα τροφοδοσίας (X) για το γράσο του μηχανισμού μετάδοσης βρίσκεται στη δεξιά πλευρά του περιβλήματος του μηχανισμού μετάδοσης.
- Υπόδειξη: Επειδή ο μηχανισμός μετάδοσης

θερμαίνεται κατά τη λειτουργία, μπορεί το γράσο του μηχανισμού μετάδοσης να έχει γίνει ρευστό λάδι.
- Τοποθετείτε το **μοτοσκαπτικό** επάνω στην αριστερή πλευρά και καθαρίζετε το μηχανισμό μετάδοσης για να αποτρέψετε την είσοδο βρομιάς στο μηχανισμό μετάδοσης όταν αφαιρείτε τη βίδα εκκένωσης.
- Για το ξεβίδωμα της βίδας χρησιμοποιείτε ένα κλειδί τύπου Άλεν.
- Γεμίζετε απευθείας από το σωληνάριο ή μ' ένα γρασαδόρο τόσο γράσο μηχανισμού μετάδοσης, μέχρι αυτό να εξέλθει από την οπή.
- Χρησιμοποιείτε ένα γνωστό στο εμπόριο γράσο μηχανισμού μετάδοσης του τύπου Mobil EPO ή ένα ιδίου τύπου.
- Σε περίπτωση που απαιτείται αφαιρείτε τα μαχαίρια.
- Βιδώνετε πάλι τη βίδα τροφοδοσίας.

Αποθήκευση

Το μηχάνημα οφείλει να αποθηκεύεται σε στεγνό και καθαρό χώρο σε μέρος που τα παιδιά δεν έχουν πρόσβαση.
Κατά τη διάρκεια μια μακρόχρονης αποθήκευσης – όπως π. χ. κατά τη διάρκεια του χειμώνα – θα πρέπει να προσέξετε, ώστε το μηχάνημα να προστατεύεται από τη σκουριά και τον παγετό.
Στο τέλος της σεζόν ή σε περίπτωση που το εργαλείο δεν θα χρησιμοποιηθεί για περισσότερο από ένα μήνα:
- Καθαρίζετε το μηχάνημα.
- Τρίβετε όλες τις μεταλλικές επιφάνειες μ' ένα εμποτισμένο σε λάδι πανί, για να τις προστατέψετε από τη σκουριά (χρησιμοποιείτε μη ρητινούχο λάδι), ή εφαρμόζετε μια λεπτή στρώση λάδι ψεκασμού.
- Διπλώνετε προς τα κάτω τη μπάρα οδήγησης και αποθηκεύετε το μηχάνημα σ' ένα κατάλληλο μέρος.

Υπηρεσία επισκευών

Επισκευές σε ηλεκτρικά εργαλεία επιτρέπεται να εκτελούνται μόνο από έναν ηλεκτρολόγο.
Σε περίπτωση αποστολής του μηχανήματος για επισκευή σας παρακαλούμε να περιγράψετε τα σφάλματα που έχετε διαπιστώσει.

⚠ **Προσοχή! Εργασίες επισκευών σε ηλεκτρικά τμήματα επιτρέπεται να εκτελούνται μόνο από έναν ηλεκτρολόγο ή από την τεχνικής υποστήριξης πελατών!**

Αποκατάσταση βλάβης

Βλάβη	Πιθανές αιτίες	Αποκατάσταση
Ο κινητήρας δεν μπορεί να τεθεί σε λειτουργία.	Κανένα ρεύμα	Ελέγχετε ηλεκτρική σύνδεση.
	Βλάβη καλωδίου	Ελέγχετε καλώδιο, αφαιρείτε το φις και τοποθετείτε πάλι, κατά περίπτωση αντικαθιστάτε ή φροντίζετε για την επισκευή από ειδικό τεχνικό
	Βλάβη συνδυασμού διακόπτη ασφαλείας/φις	**Φροντίζετε για την επισκευή από εξειδικευμένο συνεργείο.**
	Ενεργοπ. προστασία υπερθέρμανσης	1. Βάθος εργασίας μεγάλο, **εργάζεστε με μικρότερο βάθος εργασίας.** 2. Μαχαίρια μπλοκαρισμένα, αποκαθιστάτε μπλοκάρισμα 3. Έδαφος πολύ σκληρό, προσαρμόζετε βάθος εργασίας και επεξεργάζεστε έδαφος με επαναλαμβανόμενη κίνηση προς τα εμπρός και πίσω. Αφήνετε τον κινητήρα να κρυώσει για περ. 15 λεπτά πριν συνεχίσετε με την εργασία.
Ασυνήθιστοι	Μαχαίρια μπλοκαρισμένα θόρυβοι	Απενεργοποιείτε το μηχάνημα, περιμένετε μέχρι να ακινητοποιηθεί πλήρως. Εξαλείψτε την αιτία της απόφραξης.
	Διαρροή λιπαντικού	**Φροντίζετε για την επισκευή από εξειδικευμένο συνεργείο.**
	Βίδες, παξιμάδια ή άλλα στοιχεία στερέωσης είναι χαλαρά	Σφίγγετε όλα τα στοιχεία, σε περίπτωση που οι θόρυβοι συνεχίζουν έρχεστε σε επαφή με ένα ειδικό συνεργείο.
Ασυνήθιστα δυνατοί κραδασμοί	Μαχαίρια έχουν ζημιά ή έχουν φθαρεί	Αντικαθιστάτε ή φροντίζετε για έλεγχο από εξειδικευμένο
	Πολύ μεγάλο βάθος εργασίας	Ρυθμίζετε σωστό βάθος εργασίας.
Κακή απόδοση φρέζας	Πολύ χαμηλό βάθος εργασίας	Ρυθμίζετε σωστό βάθος εργασίας.
	Φθαρμένα/μη κοφτερά μαχαίρια	Αντικαθιστάτε ή φροντίζετε για έλεγχο από εξειδικευμένο συνεργείο.

Παραγγελία ανταλλακτικών

Οι ακόλουθες πληροφορίες πρέπει να παρέχονται όταν παραγγέλνετε ανταλλακτικά:

- Τύπος μηχανήματος
- Αριθμός μηχανήματος

Απορριμματική διαχείριση και προστασία περιβάλλοντος

Απορρίψτε το μηχάνημα με τον κατάλληλο τρόπο. Αφαιρέστε το καλώδιο για την αποφυγή κακής χρήσης. Μην πετάτε το μηχάνημα στα οικιακά απορρίμματα. Για την προστασία του περιβάλλοντος, μεταφέρετέ το σε χώρο συλλογής ηλεκτρικών συσκευών. Οι κατάλληλες αρχές μπορούν να σας δώσουν σχετικές πληροφορίες. Επίσης χειριστείτε με τον ίδιο τρόπο το υλικό συσκευασίας και τα αξεσουάρ.

Μόνο για χώρες της Ε.Ε.

Μην πετάτε τα ηλεκτρικά εργαλεία στα οικιακά σκουπίδια

Σύμφωνα με την Ευρωπαϊκή Οδηγία 2012/19/EU σχετικά με την απόρριψη ηλεκτρικών και ηλεκτρονικών συσκευών και τις εφαρμογές της στην κρατική νομοθεσία, τα απορριπτόμενα ηλεκτρικά εργαλεία πρέπει να συλλέγονται χωριστά για περιβαλλοντική ανακύκλωση.

Η ανακύκλωση ως εναλλακτική της επιστροφής:

Αντί της επιστροφής των ηλεκτρικών συσκευών, ο ιδιοκτήτης εναλλακτικά υποχρεώνεται να αναλάβει την ανακύκλωσή τους, σε περίπτωση απόρριψής τους. Οι απορριπτόμενες συσκευές μπορούν επίσης να μεταφερθούν σε χώρο συγκέντρωσης σύμφωνα και την σχετική τοπική νομοθεσία. Αυτό δεν αφορά τα εξαρτήματα και τα αξεσουάρ χωρίς ηλεκτρικά μέρη.

Εγγύηση

Για αυτό το ηλεκτρικό εργαλείο, η εταιρεία παρέχει στον τελικό χρήστη – ανεξάρτητα από τις υποχρεώσεις του λιανοπωλητή οι οποίες απορρέουν από το σύμφωνο αγοράς – τις ακόλουθες εγγυήσεις:

Η διάρκεια της εγγύησης είναι 24 μήνες από την ημερομηνία παράδοσης της συσκευής η οποία αποδυκνύεται με την πρωτότυπη απόδειξη αγοράς. Για εμπορική χρήση και για χρήση ενοικίασης, η διάρκεια της εγγύησης περιορίζεται στους 12 μήνες. Τα αναλώσιμα μέρη και οι φθορές που προέρχονται από την χρήση ή ακατάλληλα αξεσουάρ, επισκευή με ανταλλακτικά που δεν είναι αυθεντικά, χρήση βίας, χτυπήματα και σπασίματα καθώς και υπερφόρτωση του κινητήρα, εξαιρούνται από την εγγύηση. Η εγγύηση καλύπτει μόνο αντικατάσταση ελαττωμματικών ανταλλακτικών, όχι ολόκληρης της συσκευής. Επισκευές στα πλαίσια εγγύησης γίνονται μόνο από εξουσιοδοτημένους συνεργάτες της εταιρείας. Σε περίπτωση οποιασδήποτε παρέμβασης από μη εξουσιοδοτημένο προσωπικό, η εγγύηση ακυρώνεται.

Όλα τα έξοδα αποστολής καθώς και όλα τα συναφή έξοδα βαρύνουν τον πελάτη.

Kazalo

Kazalo	Stran
Oznaka delov	1 - 3
Slika	4 - 5
Razlaga opozorilnih znakov na napravi	6 - 8
Namen uporabe	SI-1
Preden začnete	SI-1
Tehnični podatki	SI-2
Splošna varnostna navodila	SI-2
Varnostna navodila za Električna motorna freza	SI-2
Sestava	SI-4
Upravljanje motornega prekopalnika	SI-4
Transport	SI-5
Vzdrževanje in skladiščenje	SI-4
Popravila	SI-5
Odstranjevanje odpadkov in varstvo okolja	SI-5
Odpravljanje motenj	SI-5
ES Izjava o skladnosti	
Garancijski pogoji	
Service	

Namen uporabe

⚠ **Ta naprava je namenjena izključno za uporabo kot električna motorna freza za delo na privatnih in ljubiteljskih vrtovih.**

Ni predvidena za uporabo na javnih površinah, v parkih, športnih igriščih ter v kmetijstvu in gozdarstvu.

Naprava je primerna za drobljenje predhodno zrahljane, grobo grudaste zemlje. Poleg tega lahko v zemljo vdelate šoto, gnojila in kompost.

Naprava ni primerna za drobljenje trdnih tal in travišč!

Uporaba naprave v druge namene velja za nestrokovno in nedopustno. Izdelovalec ne jamči za škodo ali poškodbe, ki nastanejo zaradi nestrokovne ali nedopustne uporabe. Uporabnik jamči za vsa s tem povezana tveganja.

Preden začnete

Dvojna izolacija

Motorni prekopalnik ima dvojno izolacijo. To pomeni, da so vsi zunanji kovinski deli izolirani od oskrbe s tokom.
To je doseženo tako, da je med električne in mehanske dele vložena izolacijska plast. Dvojna izolacija Vam garantira največjo možno varnost.

Zaščita pred pregrevanjem

Če je naprava zablokirana zaradi tujka ali je motor preobremenjen, se motor s pomočjo zaščitne naprave samodejno izklopi. Ročico za vklop spustite in počakajte, da se motor ohladi (približno 15 minut), nato napravo zopet vklopite.

Električna motorna freza

Tehnični podatki

Modell		IEM 1200
Nazivna napetost	V~	230
Nazivna frekvenca	Hz	50
Nazivna moč	W	1200
Število vrtljajev v prostem teku n_0	min^{-1}	360
Delovna širina	mm	400
Maksimalna delovna globina	mm	200
Teža	kg	12,5
Nivo zvočnega tlaka L_{pA} po EN 709	dB (A)	79,2 [K=2,5 dB(A)]
Vibracije po EN 709	m/s^2	2,552 [K=1,5 m/s^2]

Zaščitni razred I; Zaščitna vrsta IPX4

V teku nadaljnjega razvoja lahko pride do tehničnih in optičnih sprememb brez vnaprejšnjega opozorila. Vsi podatki iz teh Navodil za uporabo so zato brez jamstva. Pravni zahtevki, ki bi bili vloženi na osnovi teh Navodil za uporabo, se zato ne morejo uveljavljati.

Splošna varnostna navodila

⚠ **Pozor! Preberite celotna navodila za uporabo.** Neupoštevanje navodil za uporabo lahko povzroči električni udar, požar in/ali težke poškodbe.

Navodila za uporabo skrbno shranite.

Varnostna navodila za Električna motorna freza

Pred začetkom obratovanja

- Napravo je treba pred uporabo pravilno sestaviti.
- Napravo je treba pred uporabo skrbno prekontrolirati. Delajte samo z napravami, ki so v neoporečnem stanju. Če na napravi opazite okvaro, ki bi lahko predstavljala nevarnost za upravljavca, napravo uporabljajte šele po tem, ko je bila okvara odpravljena.
- Obrabljene ali poškodovane dele iz varnostnih razlogov zamenjajte. Uporabljajte izključno originalne dele. Deli, ki ne izvirajo od izdelovalca naprave, se lahko slabo prilegajo in vodijo do povzročitve poškodb.
- Pred obratovanjem je treba vse tujke odstraniti **z delovne površine**, tudi med obratovanjem bodite pozorni na tujke.
- Delajte samo pri dnevni svetlobi ali pri zadostno svetli umetni svetlobi.
- Nosite zaščito za oči in, v prašnih razmerah, obrazno masko ali protiprašno masko.
- Nosite primerna oblačila. Pri uporabi naprave upoštevajte sledeča navodila glede delovne obleke.
  - Priporočljiva je uporaba **zaščitnih** rokavic in stabilnega obuvala.
  - Dolge lase nosite pod primernim pokrivalom ali podobnim pripomočkom.
  - Ne nosite širokih oblačil ali nakita, ki bi se lahko zapletli v vrtečih se zobeh.

Uporaba v skladu s predpisi

⚠ **Uporabnik je pri delu z napravo odgovoren za tretje osebe.**

- Osebe, ki niso seznanjene z navodilom za uporabo, otroci, mladi, ki še niso dosegli najnižje predpisane starosti za uporabo te naprave, in osebe, ki so pod vplivom alkohola, drog ali zdravil, naprave ne smejo uporabljati.
- Napravo uporabljajte izključno za predvideni namen.
- Otrok in domačih živali ne pustite v bližino naprave. Gledalci se morajo med uporabo naprave zadrževati v varni razdalji od naprave.
- Prepričajte se, da so vse varovalne priprave pritrjene in v dobrem stanju.
- Naprave ne uporabljajte v bližini podzemno položenih električnih in telefonskih kablov ter trdih ali gibkih cevi.
- Preden vtaknete vtič v električno vtičnico

se prepričajte, da se vrednosti električnega omrežja ujemajo s podatki na ploščici z oznako tipa naprave.
- Uporaba naprave je dovoljena le, če se upošteva z vodilnim roõajem določeno varnostno razdaljo.
- Naprave ne uporabljajte na nagibih, ki so prestrmi za varno obratovanje. Na nagibu upočasnite delovno hitrost in pazite na varno stojišče.
- Pred zagonom naprave se prepričajte, da se zobje ne dotikajo tujkov in se lahko popolnoma prosto premikajo.
- Vodilni ročaj trdno primite z obema rokama. Naprave nikoli ne uporabljajte z eno roko.
- Zavedati se morate, da lahko naprava nepričakovano pospeši navzgor ali naprej, če zobje naletijo na ekstremno trdo, zbito ali zmrznjeno zemljo ali na ovire v tleh, kot so veliki kamni, korenine ali drevesni štori.
- Roke, noge ter ostale dele telesa in oblačila držite stran od vrtečih se zob. **Pozor! Nevarnost poškodb!**
- Napravo vodite samo pri hitrosti hoje. Ne naprezajte se preveč. Vedno pazite na varno stojišče.
- Med obratovanjem pazite na podaljševalni kabel. Ne spotaknite se čez kabel. Kabel vedno držite stran od zob.
- Če naprava naleti na tujek, prekontrolirajte zobe zaradi morebitnih poškodb in, če je potrebno, pred nadaljevanjem z delom opravite potrebna popravila.
- Če naprava začne nenavadno močno vibrirati, motor takoj ugasnite in ugotovite, kaj je vzrok za to. Vibracije so praviloma znak za težave.
- Za transport napravo primite za vodilni ročaj (nosilni ročaj) in jo dvignite.
- Preden opravljate vzdrževalna dela na napravi ali napravo čistite, napravo vedno izklopite, izvlecite vtič iz vtičnice in počakajte, da naprava popolnoma miruje. **Previdnost! Zobje po izklopu naprave ne mirujejo takoj.**
- Pri čiščenju naprave ali vzdrževalnih delih na napravi bodite zelo previdni. **NEVARNOST! Pazite na prste! Nosite zaščitne rokavice!**
- **Spreminjanje** ali modificiranje električnih ali mehanskih varnostnih priprav je prepovedano.
- Ta naprava ni namenjena uporabi s strani oseb (vključno otrok) z omejenimi telesnimi, zaznavnimi ali duševnimi sposobnostmi ali s pomanjkanjem izkušenj in/ali znanja, razen če jih pri tem nadzira oseba, ki je odgovorna za njihovo varnost, ali pa so od nje prejele navodila za uporabo naprave.
- Nadzorujte otroke in zagotovite, da se ne igrajo z napravo.

Električna varnost

- Omrežna napetost se mora ujemati s podatki na ploščici z oznako tipa naprave (230 V~, 50 Hz). Ne uporabljajte drugih virov elektrike.
- Za napeljavo za priključitev na omrežje se priporoča uporaba varovalnega stikala z nazivnim sprožilnim tokom v območju od 10 do 30 mA. Obrnite se na kvalificiranega elektrikarja.
- Delujoče naprave nikoli ne vodite preko podaljševalnega kabla, na katerega je priključena, ker se kabel sicer lahko prekine. Vedno bodite pozorni na to, kje se kabel nahaja.
- Za priključitev podaljševalnega kabla uporabljajte posebno držalo za kabel (pripravo za razbremenitev potega).
- Naprave nikoli ne uporabljajte v dežju. Poskušajte preprečiti, da bi se naprava zmočila ali bila izpostavljena vlagi. Naprave čez noč ne puščajte na prostem.
- Napeljavo za priključitev na omrežje je treba redno in pred vsako uporabo prekontrolirati; prepričajte se, da kabel ni poškodovan ali obrabljen. Naprave ne uporabljajte, če kabel ni v predpisanem stanju; v tem primeru jo odpeljite v popravilo v avtorizirano delavnico.
- Uporabljajte samo tiste podaljševalne kable, ki so primerni za delo na prostem. Podaljševalni kabel držite stran od delovnega območja freze, mokrih ali oljnatih površin, ostrih robov ter vročine in goriv.
- Uporabljajte samo podaljševalne kable, ki so dovoljeni za zunanjo uporabo in ki niso lažji od gumijastih cevnih vodov H07 RN-F po DIN/VDE 0282 z najmanj 1,5 mm^2 premera. Zaščiteni morajo biti pred vodo.

Sestava (slika 2 - 3)

Pritrditev opore za kolesa (sl. 2)

Oporo za kolesa (9) nataknite na sprejemno mesto na ohišju motorja (8) in jo pritrdite z dobavljenim vijakom (a) in matico (b).

Pritrditev koles (sl. 2)

Globinski drog (14) in kolesa (12) vstavite navzdol v oporo (9) in ju pritrdite z vzmetnimi sorniki (13).

Srednji nosilec (sl. 3)

Srednji nosilec (6) namestite na spodnji nosilec (8) in ga

pritrdite z dvema dobavljenima vijakoma in maticama.

Zgornji nosilec (sl. 3)

Zgornji nosilec (5) in srednji nosilec (6) povežite z dobavljenimi vijaki in krilatimi maticami.

Upravljanje motornega prekopalnika

Priključitev na omrežje (slika 4)

Priključni kabel vtaknite v električni vtič naprave in ga zavarujte s pomočjo priprave za razbremenitev potega kabla, kot kaže slika 4.

Vklop (sl. 4)

- S palcem pritisnite gumb za blokado (2) na levi strani ročaja, nato pa še delovno stikalo (1).
- Gumb za blokado (2) služi samo za sprostitev vklopnega mehanizma in ga po vklopu ni več treba pritiskati.
- Za izključitev morate stikalo (1) sprostiti.

Pozor: Pri tem postopku se motor električno zavira. V ohišju se pri tem pojavi blisk. To je tehnično pogojeno in v nobenem primeru si tega ni treba razlagati kot okvaro.

Nasveti

Opozorilo: Za transport je trn okopalnika (14) montiran tako, da se kolo nahaja spodaj. Za delo je trn okopalnika montiran obratno, tako da se kolo nahaja zgoraj.

- Napravo zapeljite v delovno območje, preden vklopite motor.

Nastavitev trn okopalnika (sl. 5)

Nastavitev trn okopalnika (14) določa delovno globino. Čim bolj kot je trn okopalnika nastavljen navzdol, tem globje se bo naprava zakopala v zemljo. Pravilna globina okopavanja je odločilna za optimalni rezultat, pri čemer se nastavitev lahko razlikuje odvisno od strukture zemlje.

- Napravo pri vklopu dobro držite.
- Pri delu zobje napravo vlečejo naprej; upirajte se na vodilni ročaj in zobe počasi spustite.
- Če **motorni prekopalnik** koplje tako globoko, da se ne premakne več z mesta, napravo rahlo premikajte z ene strani na drugo, tako da **se** zopet začne premikati naprej.
- Za pripravljanje setvišč priporočamo uporabo enega od vzorcev frezanja iz slike 6.
  - Vzorec frezanja A – Opravite dva ciklusa frezanja čez obdelovano površino, drugi ciklus pravokotno na prvi ciklus.
  - Vzorec frezanja B – Opravite dva ciklusa frezanja čez obdelovano površino, pri čemer naj drugi ciklus prekriva prvega.
- Predvsem pri vzvratni hoji in vlečenju **motornega prekopalnika** pazite nato, da se ne spotaknete.
- Zobje naj se vedno vrtijo z najvišjim številom obratov; pri delu pazite na to, da naprave ne preobremenite.
- **Motornega prekopalnika** nikoli ne vodite preko podaljševalnega kabla; prepričajte se, da se kabel vedno nahaja v varni legi za Vami.
- Pri delu na nagibu vedno stojite diagonalno na nagib in pazite na dobro, varno stojišče. Ne delajte na ekstremno strmih nagibih.

Transport

⚠ **Previdnost! Pred transportom naprave motor izklopite.**

Zobje in naprava sama se lahko poškodujejo, če se napravo z izklopljenim motorjem premika, npr. preko trde podlage. Pazite na to, da se zobje ne dotikajo tal. Za transport okopalnika uporabljajte transportno kolo. V ta namen trn okopalnika montirajte tako, kot je prikazano na sl. 2.

Vzdrževanje in skladiščenje

⚠ **Pred izvajanjem vzdrževalnih del napravo ločite od oskrbe z elektriko – v ta namen vtič naprave potegnite iz podaljševalnega kabla.**

Odstranjevanje tujkov z zob

Med obratovanjem se v zobe lahko zataknejo korenine ali kamenje, prav tako se lahko okrog gredi z zobmi ovijeta visoka trava ali plevel.

Za čiščenje zob ročico za vklop spustite. Vtič **motornega prekopalnika** izvlecite in z zob in gredi z zobmi odstranite vse tujke.

Za enostavnejše odstranjevanje trave in plevela z gredi z zobmi, lahko enega ali več zob z gredi odstranite V ta namen si v priročniku oglejte poglavje "Demontaža in montaža zob".

Pred vsako uporabo naprave

- Prekontrolirajte priključni kabel, če kaže znake poškodb in staranja (obrabe). Kabel zamenjajte, če ima razpoke, je prelomljen ali na kakšen drug način poškodovan.
- Preverite stanje cilindra freze in se prepričajte, da so vse vijačne povezave dobro pritegnjene.
- Če so zobje topi, napravo po potrebi odnesite v popravilo v specializirano delavnico.

Enkrat na sezono

- **Naoljite** zobe in gred.
- Napravo na koncu sezone dajte v kontrolo in servisiranje v specializirano delavnico.

Čiščenje

⚠ **Previdnost! Napravo po vsaki uporabi očistite. Če naprave ne vzdržujete v čistem stanju, kot je potrebno, lahko to povzroči škodo na napravi ali nepravilno delovanje.**

⚠ **Opozorilo! Pri delih na zobeh obstaja nevarnost poškodb. Nosite zaščitne rokavice.**

Če je mogoče, napravo očistite takoj po končanem delu z napravo.

- Spodnjo stran ohišja okrog zob, lovilnik umazanije in zaščitni pokrov očistite s krtačo in krpo, navlaženo z blago milnico. **Naprave nikoli ne škropite z vodo!**
- Za odstranjevanje zemlje in umazanije z zob in me-

njalnika uporabljajte grobo krtačo ali vlažno krpo.
- Očistite **odprtine za zrak**, odstranite ostanke trave in umazanije.
- Zobe in gred po čiščenju obrišite do suhega in nanesite tanko plast olja.

Demontaža in montaža zob (slika 7)

Obrabljeni zobje so vzrok za slabe delovne rezultate in pospešujejo preobremenitev motorja.
Pred vsako uporabo preverite stanje zob. Po potrebi zobe nabrusite ali jih zamenjajte z novimi. Priporočljivo je, da takšna dela prepustite strokovnjaku.

⚠ **Previdnost! Izvlecite električni vtič in nosite zaščitne rokavice.**

Odstranjevanje vseh zob z gredi

- Odstranite varovalni zatič na koncu gredi.
- Vzemite zunanji komplet zob z gredi.
- Odstranite varnostni zatič in snemite srednji in notranji zob iz grede.
- Za vgradnjo zob zgoraj omenjene korake opravite v obratnem vrstnem redu.

Snemanje zob z držala in pritrjevanje na držalo

Če sta eden ali dva zoba poškodovana, je treba prizadeti zob posamezno zamenjati; ni potrebno, da zamenjate celoten komplet zob.
- Odvijte vijake z ene strani in varovalne matice na drugi strani trdno držite.
- Snemite poškodovani zob in ga zamenjajte z novim.

Vzdrževanje menjalnika (slika 8)

- Mazivo za menjalnike je potrebno ca. vsakih 15 obratovalnih ur oz. enkrat letno preveriti oz. dodati.
- Vijak za polnjenje (X) maziva za menjalnike se nahaja na desni strani ohišja menjalnika.
- Opozorilo: Ker se menjalnik pri delu segreje, se lahko mazivo za menjalnik utekočini v olje.
- Položite **motorni prekopalnik** na levo stran in očistite menjalnik ter s tem preprečite, da bi umazanija zašla v menjalnik, ko boste odstranili izpustni vijak.
- Za odvijanje vijaka uporabite notranji šestrobni ključ.
- Napolnite toliko maziva za menjalnike iz tube ali s polnilno tlačilko, dokler ne izstopa iz odprtine
- Uporabite običajno mazivo za menjalnike vrste Mobil EPO ali enake vrste.
- Če je potrebno, snemite zobe.
- Ponovno privijte vijak za polnjenje.

Skladiščenje

Napravo hranite v suhem in čistem prostoru, zunaj dosega otrok.
Med dolgotrajnejšim skladiščenjem – kot npr. čez zimo – je treba paziti na to, da je naprava zaščitena pred rjavenjem in zmrzaljo.
Na koncu sezone ali, kadar naprave več kot en mesec ne uporabljate:
- Napravo očistite.
- Vse kovinske površine zdrgnite s krpo, prepojeno z oljem, da jih zaščitite pred rjo (uporabljajte olja, ki ne vsebujejo smol), ali nanje nanesite tanko plast olja s pršenjem.
- Vodilni ročaj spustite dol in napravo skladiščite na primernem kraju.

Popravila

Popravila na električnih orodjih sme izvrševati samo elektro-strokovnjak.
Ko napravo pošljete v popravilo, opišite okvaro, ki ste jo ugotovili.

⚠ **Pozor! Električna popravila smejo izvajati samo elektro-strokovnjaki ali servisne delavnice za stranke!**

Odpravljanje motenj

Motnja	Možni vzroki	Odpravljanje
Motorja se ne da zagnati.	Ni toka	Prekontrolirajte priključitev na omrežje.
	Kabel je defekten	Prekontrolirajte kabel, izvlecite vtič in ga zopet vtaknite. Po potrebi kabel zamenjajte ali ga dajte v popravilo strokovnjaku.
	Kombinirano varnostno stikalo/ vtičnica je defektno	**Dajte v popravilo v specializirano delavnico.**
	Zaščita pred pregrevanjem je aktivirana	1. Delovna globina je prevelika, **delajte z manjšo delovno globino.** 2. Zobje so zablokirani, odstranite blokado. 3. Zemlja je pretrda. Ustrezno prilagodite delovno globino in tla obdelujte tako, da napravo vedno znova vozite naprej in nazaj. Pustite motor ca. 15 minut, da se ohladi, preden zopet začnete z delom.
Nenavadni zvoki	Zobje so zablokirani	Napravo izklopite. Počakajte, da naprava popolnoma miruje. Odstranite **blokado.**
	Mazivo izteka	**Dajte v popravilo v specializirano delavnico.**
	Vijaki, matice ali drugi elementi za pritrditev niso pritegnjeni	Vse elemente pritegnite; če zvoki ne izginejo, stopite v stik s specializirano delavnico.
Nenavadno močne vibracije	Zobje so poškodovani ali obrabljeni	Zobe zamenjajte ali jih dajte v kontrolo v specializirano delavnico.
	Prevelika delovna globina	Nastavite pravilno delovno globino.
Slabo frezanje	Premajhna delovna globina	Nastavite pravilno delovno globino.
	Obrabljeni/topi zobje	Zobe zamenjajte ali jih dajte v kontrolo v specializirano delavnico.

Rezervni deli

Če potrebujete opremo ali rezervne dele, se obrnite na pooblaščen servis.

Za delo s tem strojem ne uporabljajte rezervnih delov, ki jih ni priporočil proizvajalec. V nasprotnem primeru lahko pride do resnih poškodb upravljavca, predmetov v bližini ali samega stroja.

Odstranjevanje odpadkov in varstvo okolja

Odsluženo žago pravilno odstranite. Odstranite priključni kabel, da bi preprečili zlorabo. Naprave ne odstranite v gospodinjske odpadke, temveč jo zaradi varstva okolja oddajte na zbirno mesto za električne naprave. Pristojna občina vas bo z veseljem obvestila o naslovih in delovnih časih. Tudi embalažo in izrabljen pribor oddajte na predvidenih zbirnih mestih.

Samo v državah EU

Električnih orodij ne odvrzite v gospodinjske odpadke!

Skladno z evropsko Direktivo 2012/19/ES o odpadni električni in elektronski opremi in njenem prenosu v nacionalno zakonodajo morate izrabljena električna orodja zbirati ločeno in jih oddati v okolju prijazno recikliranje.

Alternativa recikliranja k zahtevi po vračilu:
Lastnik električne naprave je, alternativno namesto vračila, zavezan k sodelovanju pri pravilni ponovni uporabi v primeru prenosa lastništva. Staro napravo lahko tudi odda na zbirnem mestu, ki opravi odstranjevanje v smislu nacionalne sheme recikliranja in zakonodaje o ravnanju z odpadki. To ne velja za dele pribora izrabljenih naprav in pripomočke, ki ne vsebujejo električnih delov.

Garancijski pogoji

Za to napravo dajemo sledečo garancijo neodvisno od obveznosti in dolžnosti trgovca iz kupne pogodbe do končnega porabnika in odjemalca:

Garancijska doba znaša 24 mesecev in se prične s predajo in vročitvijo naprave, ki se dokaže z originalnim računom oziroma dokazilom o nakupu. Pri komercialni uporabi in izposoji se garancijska doba zmanjša na 12 mesecev. Iz garancije so izvzeti deli, ki se (hitro) obrabijo in škoda oz. okvare, ki so nastale zaradi uporabe napačnih kosov opreme, pribora in priključkov, zaradi popravil z neoriginalnimi deli, zaradi uporabe sile, udarcev in lomov ter zaradi zlonamerne preobremenitve motorja. Zamenjava v okviru garancije zajema samo defektne oz. poškodovane dele in ne kompletnih naprav. Garancijska popravila smejo izvajati samo avtorizirane in pooblaščene delavnice ali servisna služba podjetja. Pri tuji intervenciji garancija preneha.

Poštnina, stroški razpošiljanja in prevzema so v breme kupca.

CTC – UNIT d.o.o., Cesta Dolomitskega odreda 10,
1000 Ljubljana, telefon: 08 205 2540, info@ctc-unit.com

Garancijski list št.

Izdelek

Tip

tovarniška št. _____

garancijska doba 24 (štiriindvajstet) mesecev

datum izročitve blaga _____

podpis prodajalca _____

žig

Garancijska izjava

Izdajatelj garancijskega lista prevzame obveznost, da bo izdelek v garancijskem roku brezhibno deloval **in jamči za lastnosti ali brezhibno delovanje v garancijskem roku, ki začne teči z izročitvijo blaga potrošniku**. V garancijskem roku bomo odstranili vse pomanjkljivosti in okvare na izdelku, ki bi nastale ob normalni uporabi izdelka, pod pogojem, da v izdelek niso posegale osebe, ki nimajo pooblastila izdajatelja garancijskega lista in da so bili uporabljeni originalni deli. Če izdelek ne bo popravljen v 45. dneh, ga bomo zamenjali. Garancija velja, če je datum izročitve na garancijskem listu potrjen z žigom in podpisom prodajalca in s predložitvijo originalnega računa o nakupu. V garancijskem roku poravnamo stroške v zvezi z odstranitvijo pomanjkljivosti ali okvar ter stroške morebitnega prevoza pokvarjenega izdelka, če bo izdelek poslan v trgovino v kateri je bil kupljen. Stroške prevoza bomo obračunali po veljavni poštni tarifi. **Reklamacijo izdelka bomo upoštevali samo, če je izdelek v popravilo dostavljen skupaj s celotnim pripadajočim priborom in kompletno originalno embalažo. V primeru, da je aparat poslan na servis v brezhibnem stanju, zaračunavamo stroške diagnostike aparata in prevozne stroške.** Garancijski rok bo podaljšan za toliko dni, kolikor je trajalo popravilo izdelka. Servisiranje izdelka in rezervni deli so zagotovljeni za dobo 3 (treh) let po preteku garancijske dobe; Uradni list RS, št. 73 z dne 29.7.2003. **Ozemeljsko območje veljavnosti garancije:** Republika Slovenija
Opozorilo: Garancija ne izključuje pravic potrošnika, ki izhajajo iz odgovornosti, prodajalca za napake na blagu. Dajalec garancije jamči za lastnosti ali brezhibno delovanje v garancijskem roku, ki začne teči z izročitvijo blaga potrošniku

POOBLAŠČENI SERVIS:

73710809SI20150720

Tartalom **Oldal**

Az alkotóelemek megnevezése	1 - 3
Ábra	4 - 5
A piktogarmok ábrázolása és magyarázata	6 - 8
Rendeltetésszerű használat	HU-1
A munka megkezdése előtt	HU-1
Műszaki adatok	HU-2
Biztonsági tudnivalók	HU-2
További biztonsági előírások motoros kapa	HU-2
Összeszerelés	HU-4
A motoros kapa üzemeltetése	HU-4
Szállítás	HU-4
Karbantartás és tárolás	HU-4
Javítási szerviz	HU-5
Zavarelhárítás	HU-6
Pótalkatrészek	HU-6
Ártalmatlanítás és környezetvédelem	HU-6
Garanciális feltételek	HU-7
EK megfelelőségi nyilatkozat	
Szerviz	

Rendeltetésszerű használat

⚠ **A készülék kizárólag elektromos motoros kapaként alkalmazható magán- és hobbykertekben.**

Nem alkalmazható közterületeken, parkokban, sportléte-sítményekben, valamint a mező- és erdőgazdaságban.

A készülék előlazított, durva rögökből álló talaj aprózására alkalmas. Emellett tőzeg, trágya és komposzt talajba való bedolgozására is használható.

A készülék kemény talajok és füves területek felszántására nem alkalmas!

A készülék egyéb célra történő használata szakszerűtlen és nem megengedett. A gyártó nem felel a szakszerűtlen és nem megengedett használatból eredő károkért és sérülésekért. Az alkalmazó felelős minden ezzel kapcsolatos kockázatért.

A munka megkezdése előtt

Kettős szigetelés

A **motoros kapa** kettős szigeteléssel rendelkezik. Ez azt jelenti, hogy minden külső fémrész el van szigetelve az áramellátástól.
Ezt úgy érjük el, hogy az elektromos és mechanikus alkatrészek közé szigetelőréteget teszünk. A kettős szigetelés garantálja Önnek a lehető legnagyobb biztonságot.

Túlhevülésvédelem

Egy védőszerkezet automatikusan kikapcsolja a motort, ha a készüléket egy idegen test blokkolja vagy túlterheli a motort. Engedje el a bekapcsoló kart és várjon, míg a motor kihűl (kb. 15 perc), ezt követően kapcsolja vissza a készüléket.

Elektromos motoros kapa

Műszaki adatok

TIPUS		IEM 1200
Névleges feszültség	V~	230
Névleges frekvencia	Hz	50
Névleges teljesítmény	W	1200
Üresjárati fordulatszám n_0	min^{-1}	360
Munkaszélesség	mm	400
Maximális munkamélység	mm	200
Súly	kg	12,5
Hangnyomásszint L_{pA} az EN 709	dB (A)	79,2 [K=2,5 dB(A)]
Rezgés az EN 709	m/s^2	2,552 [K=1,5 m/s^2]

II. védelmi osztály; védelem fajtája IPX4

Fejlesztés következtében előzetes bejelentés nélkül történhetnek műszaki és optikai módosítások. Jelen használati utasítás adatai tekintetében ezért szavatosságot nem vállalunk. A használati utasítás alapján támasztott jogigények ebből kifolyólag nem érvényesíthetők.

Biztonsági tudnivalók

⚠ **Figyelmeztetés! Olvasson el minden biztonsági tudnivalót és utasítást.** A biztonsági tudnivalók és utasítások betartásának elmulasztása áramütést, tüzet és/vagy súlyos sérüléseket okozhat.

A jövőbeni használat érdekében őrizzen meg minden biztonsági tudnivalót és útmutatót.

További biztonsági előírások motoros kapa

Üzembe helyezés előtt

- A készüléket használat előtt megfelelően össze kell szerelni.
- A készüléket használat előtt gondosan ellenőrizni kell. Kizárólag kifogástalan állapotú készülékekkel dolgozzon. Ha a készüléken a kezelőre nézve esetleg veszélyt jelentő meghibásodást észlelne, a készüléket csak a meghibásodás elhárítása után működtesse.
- Biztonsági okokból cserélje ki az elhasznált vagy sérült alkatrészeket. Kizárólag eredeti alkatrészeket használjon. Nem a gyártótól származó alkatrészek rosszul helyezkedhetnek el, és sérülésekhez vezethetnek.
- Üzemeltetés előtt minden idegen testet el kell távolítani **a munkaterületről**, és persze üzem közben is ügyelni kell az idegen testekre.
- Csak nappali fény vagy elegendő fényerősségű mesterséges fény mellett dolgozzon.
- Porképződés esetén viseljen szemvédőt és arc- vagy pormaszkot.
- Viseljen megfelelő ruházatot. A készülék használata során vegye figyelembe a munkaruházatra vonatkozó következő tudnivalókat:
  - Javasolt **védő**kesztyűk és stabil lábbelik használata.
  - Ha hosszú a haja, megfelelő fejfedő vagy hasonló alatt rejtse el.
  - Ne hordjon bő ruházatot vagy ékszereket, melyek beakadhatnak a forgó fogakba.

Szabályszerű használat

⚠ **Az alkalmazó a készülékkel végzett munka során felelős harmadik személyekért.**

- A használati utasítást nem ismerő személyek, gyermekek, fiatalkorúak, aki még nem érték el ennek a készüléknek a használatához szükséges minimális életkort és az olyan személyek, akik alkohol, drogok vagy gyógyszerek befolyása alatt állnak, nem használhatják a készüléket.
- A készüléket kizárólag rendeltetési céljára alkalmazza.
- Gyermekeket és háziállatokat tartson távol. A nézőket használat közben a készüléktől biztonságos távolságban tartjuk.
- Győződjön meg arról, hogy minden biztonsági szerkezet fel van helyezve, és jó állapotban van.
- Ne működtesse a készüléket föld alatt fektetett áramvezetékek, telefonvezetékek, csövek vagy tömlők közelében.

- A dugó csatlakozóaljzatba történő bedugása előtt győződjön meg arról, hogy az áramhálózat teljesítményértékei megegyeznek a készülék típustábláján feltüntetett adatokkal.
- A készülék használata csak akkor megengedett, ha a vezetőszár által előirányzott biztonsági távolság betartásra kerül.
- Ne üzemeltesse a készüléket olyan lejtőkön, melyek a biztonságos üzemeltetés szempontjából túl meredekek. Lejtőkön lassítsa a munkasebességet és ügyeljen arra, hogy biztonságosan álljon.
- A készülék beindítása előtt biztosítsa, hogy a fogak nem érnek hozzá idegen testekhez és teljesen szabadon tudnak mozogni.
- A vezetőszárat mindkét kezével szorosan fogja meg. A készüléket soha ne üzemeltesse egy kézzel.
- Legyen tisztában azzal, hogy a készülék váratlanul felfelé vagy lefelé lendülhet, ha a fogak szélsőségesen kemény, tömörödött vagy fagyott földhöz érnek vagy a földben található akadályokhoz, mint például nagy kövekhez, gyökerekhez vagy csonkokhoz.
- A kezeit, lábait valamint egyéb testrészeit vagy ruházatát tartsa távol a forgó fogaktól. **Vigyázat! Sérülésveszély!**
- A készüléket csak lépéstempóval vezesse. Ne erőltesse magát túl. Mindenkor ügyeljen arra, hogy biztonságosan álljon.
- Üzemeltetés közben ügyeljen a hosszabbító kábelre. Vigyázzon, hogy ne botoljon meg a kábelben. A kábelt mindig tartsa távol a fogaktól.
- Ha a készülék egy idegen testhez ér, ellenőrizze sérülés jeleire és szükség esetén a munka folytatása előtt végezze el a szükséges javításokat.
- Ha a készülék szokatlanul erősen kezdene rezegni, azonnal állítsa le a motort és állapítsa meg a rezgés okát. A rezgések általában problémákra utalnak.
- Szállításhoz a készüléket a vezetőszárnál (hordozónyél) fogja meg és emelje fel.
- A készüléket mindenkor kapcsolja ki, húzza ki a csatlakozó dugót, és karbantartási vagy javítási munkák megkezdése előtt várja meg, míg a készülék teljesen leáll. **Vigyázat! A fogak a kikapcsolás után nem állnak le rögtön.**
- A készülék tisztítása vagy karbantartási munkák közben legyen körültekintő. **VESZÉLY! Ügyeljen ujjaira! Viseljen kesztyűket!**
- Tilos a villamos és mechanikus biztonsági szerkezetek **módosítása** vagy változtatása.
- Ezt a készüléket nem szabad olyan személyeknek (beleértve a gyermekeket is) üzemeltetniük, akik korlátozott fizikai, szenzoros vagy szellemi képességekkel, illetve elégtelen tapasztalattal és/vagy ismerettel rendelkeznek, kivéve, ha egy, a biztonságukértfelelős személy felügyeli őket, vagy ha ilyenek felvilágosítják őket a készülék használatáról.
- A gyermekek felügyeletéről gondoskodni kell, hogy ne játszhassanak a géppel.

Elektromos biztonság

- A hálózati feszültségnek meg kell egyeznie a készülék típustábláján megadott feszültséggel (230 V, ~50 Hz). Ne használjon egyéb áramforrásokat.
- A hálózati vezetékhez 10-30 mA közötti névleges kioldási árammal rendelkező védőkapcsoló alkalmazását javasoljuk. Forduljon szakképzett villanyszerelőhöz.
- Soha ne vezesse át a járó gépet azon a hosszabbító vezeték felett, amelyre csatlakoztatva van, tekintettel arra, hogy egyébként átvághatja a kábelt. Mindenkor tartsa szemmel, hogy hol található a kábel.
- A hosszabbító kábel csatlakoztatásához alkalmazza a speciális kábeltartót (húzásmegszűntető).
- Soha ne használja a készüléket esőben. Próbálja meg elkerülni, hogy a készülék nedves legyen vagy nedvesség érje. Éjszaka ne hagyja a szabadban.
- A hálózati vezetéket rendszeresen és minden használat előtt ellenőrizni kell; győződjön meg arról, hogy a vezeték ne legyen sérült vagy kopott. Ne használja a készüléket, ha a kábel nincs szabályszerű állapotban; ehelyett vigye felhatalmazott műhelybe.
- Csak szabadban végzendő munkákhoz alkalmas hosszabbító kábelt használjon. A hosszabbító vezetéket tartsa távol a mart tartománytól, nedves vagy olajos felületektől, éles peremektől, valamint hőtől és üzemanyagoktól.
- Csak olyan, fröccsvíz ellen védett hosszabbító kábeleket használjon, melyek külső használat céljára engedélyezettek és nem könnyebbek, mint a DIN/VDE 0282 szerinti, legalább 1,5 mm^2 keresztmetszetű H07 RN-F gumitömlővezetékek.

Összeszerelés (2. - 3. ábra)

A keréktartó rögzítése (2. ábra)

Dugja be a (8) motorház megfelelő helyére a (9) keréktartót, és rögzítse a tartozék (a) csavarral és (b) anyával.

A kerekek rögzítése (2. ábra)

Helyezze be a (14) talajlazító ekét a (12) kerekkel lefelé a (9) tartóba, és biztosítsa a (13) rugós csapszegekkel.

Középső tolórudak (3. ábra)

Helyezze a (6) középső tolórudat a (8) alsó tolórúdra, és rögzítse a két tartozék csavarral és anyával.

Felső tolórúd (3. ábra)

Kösse össze az (5) felső és a (6) középső tolórudat a tartozék csavarokkal és szárnyas anyákkal.

A motoros kapa üzemeltetése

Hálózati csatlakozás (4. ábra)

Dugja a csatlakozó kábelt a készülék csatlakozó dugójába, majd - a 4. ábrának megfelelően - biztosítsa a húzásmegszüntetővel.

Bekapcsolás (4. ábra)

- A hüvelykujjával nyomja meg fogantyú bal oldalán lévő (2) zárógombot, majd az (1) főkapcsolót.
- A (2) zárógomb csak a bekapcsolást teszi lehetővé, és a gép elindulása után nem kell nyomva tartani.
- A kikapcsoláshoz engedje el az (1) kapcsolót.

Figyelem: Ebben a munkafázisban a motor elektromos úton fékeződik. A motoros kapát házában szikrázás észlelhető. Ennek a szikrázásnak műszaki oka van, és semmiképpen nem azt jelenti, hogy a készülék meghibásodott.

Tippek

Figyelem: Szállítás céljából a sarkantyút (14) úgy kell felszerelni, hogy a kerék lent legyen. Munkavégzéshez a sarkantyút fordítva kell felszerelni úgy, hogy a kerék fent legyen.

- A motor indítása előtt tolja a készüléket a munkaterületre.

A sarkantyú beállítása (5. ábra)

A munkamélységet a sarkantyú beállítása (14) határozza meg. Minél mélyebbre állítjuk a sarkantyút, a készülék annál mélyebben ássa be magát a földbe. A helyes kapálási mélység meghatározó az optimális eredmény szempontjából, miközben a beállítás a föld mindenkori minőségétől függően variálhat.

- Bekapcsolásnál szorosan fogja a készüléket.
- A fogak a készüléket munkavégzés közben előre húzzák; gyakoroljon nyomást a vezetőszárra, és lassan engedje le a fogakat.
- Ha a **motoros kapa** olyan mélyre ásna, hogy nem lehetne elmozdítani a helyéről, mozgassa a készüléket könnyedén egyik oldalról a másikra, annak érdekében, hogy ismét előre mozduljon.
- Ágyások előkészítéséhez javasoljuk az 6. ábrán bemutatott marógyinták egyikének alkalmazását.
  - „A” marógyinta - Végezzen két marómenetet a megmunkálandó felületen, a második menetet az elsőhöz képest derékszögben.
  - „B” marógyinta - Végezzen két marómenetet a megmunkálandó felületen, miközben a második menetnek át kell fednie az elsőt.
- Különösen hátrafelé haladás és a **motoros kapa** húzása közben ügyeljen arra, hogy ne tudjon megbotlani.
- Mindig hagyja a fogakat a legmagasabb fordulatszámon járni; munkavégzés közben ügyeljen arra, hogy a készüléket ne terhelje túl.
- Soha ne vezesse át a **motoros kapát** a hosszabbító vezeték felett; biztosítsa, hogy a kábel mindenkor biztonságos helyzetben található az Ön háta mögött.
- Lejtőkön történő munkavégzésnél mindig vegyen fel a lejtőhöz képest párhuzamos helyzetet és ügyeljen arra, hogy stabilan és biztonságosan álljon. Ne dolgozzon szélsőségesen meredek lejtőkön.

Szállítás

Vigyázat! A készülék szállítása előtt a motort ki kell kapcsolni.

A fogak és a készülék megsérülhetnek, ha a készüléket kikapcsolt motorral például egy kemény aljzat felett mozgatja. Ügyeljen arra, hogy a fogak ne érintsék meg a talajt. A kapa szállításához használja a szállítókereket. Ehhez a 2. ábrának megfelelően szerelje fel a sarkantyút.

Karbantartás és tárolás

Karbantartási munkák kivitelezése előtt válassza le a készüléket az áramellátásról - ehhez húzza ki a készülék dugóját a hosszabbító vezetékből.

A fogak megszabadítása idegen testektől

Üzem közben kövek vagy gyökerek akadhatnak be a fogakba, szintúgy rátekeredhet a fogtengelyre magas fű vagy gyom.

A fogak tisztításához engedje el a bekapcsoló kart. Húzza ki a **motoros kapa** csatlakozó dugóját, majd távolítson el a fogakról és a fogtengelyről minden idegen testet.

Ahhoz, hogy a fogtengelyről könnyebben eltávolítható legyen a fű és a gyom, egy vagy több fogat levehet a fogtengelyről. Lásd ezzel kapcsolatban a kézikönyv „Fogak be- és kiszerelése” szakaszát.

A készülék minden használata előtt

- Ellenőrizze a csatlakozó vezetéket sérülés vagy öregedés (kopás) jeleire. Cserélje ki a vezetéket, ha megrepedt, eltört vagy egyéb módon sérült.
- Ellenőrizze a maróhenger állapotát és győződjön meg arról, hogy minden csavarkötés szorosan meg van húzva.
- Ha a fogak tompák, szükség esetén szakszervizben javíttassa meg a készüléket.

Minden szezonban egyszer

- **Olajozza** be a fogakat és a tengelyt.
- A szezon végén szakszervizben ellenőriztesse a készüléket és végeztessen rajta karbantartást.

Tisztítás

⚠ **Vigyázat! A készüléket minden használat után tisztogassa meg. Ha a készüléket nem tartják szabályszerűen tisztán, az a készülék károsodásához vagy hibás működéshez vezethet.**

⚠ **Figyelmeztetés! A fogakon végzett munka közben sérülésveszély áll fenn. Viseljen védőkesztyűket.**

A készüléket lehetőség szerint közvetlenül a készülékkel végzett munka után tisztogassa meg.

- Egy kefével és egy kímélő szappanlúggal benedvesített kendővel tisztogassa meg a burkolat alsó részét a fogak körül, valamint a szennyfogót és a védőburkolatot. **A készüléket soha nem szabad vízzel lespriccelni!**
- A föld és a szennyeződések fogakról és hajtóműről történő eltávolításához használjon egy durva kefét vagy egy nedves kendőt.
- Tisztogassa meg a **levegőnyílásokat**, távolítsa el a fű- vagy szennyeződésmaradványokat.
- Tisztítás után törölje szárazra a fogakat és a tengelyt, majd vékony rétegben hordjon fel olajat.

A fogak ki- és beszerelése (7. ábra)

Az elkopott fogak rossz munkaeredményhez vezetnek és kedveznek a motor túlterhelésének.

Minden használat előtt ellenőrizze a fogak állapotát. Szükség esetén élesítse vagy cserélje ki a fogakat. Javasoljuk, hogy ezeket a munkákat szakemberrel végeztesse.

⚠ **Vigyázat! Húzza ki a csatlakozó dugót és hordjon védőkesztyűket.**

Minden fog eltávolítása a tengelyről

- Távolítsa el a tengely végéről a biztosító stiftet.
- Vegye le a tengelyről a külső fogkészletet.
- Húzza ki a biztosítócsapot, és vegye le a középső és belső fogazatot a tengelyről.
- A fogak beszereléséhez a fenti lépéseket fordított sorrendben végezze el.

Fogak levétele/felerősítése a fogtartóról/fogtartóra

Ha egy vagy két fogrész megsérült, az érintett fogat egyenként kell kicserélni; nincs szükség a teljes fogkészlet cseréjére.

- Oldja egy oldalon a csavarokat, a másik oldalon pedig fogja meg a biztosító anyákat.
- Vegye le a sérült fogat és cserélje ki egy újra.

A hajtómű karbantartása (8. ábra)

- A hajtóműzsírt kb. minden 15. üzemóra elteltével, illetve évente egy alkalommal ellenőrizni és szükség esetén pótolni kell.
- A hajtóműzsír betöltését szolgáló töltőcsavar (X) a hajtóműház jobb oldalán található.
- Tudnivaló: Mivel a hajtómű munka közben felhevül, a hajtóműzsír olaj formájában folyóssá válhat.
- Fektesse a **motoros kapát** bal oldalára és tisztogassa meg a hajtóművet, ezzel megakadályozva, hogy a leeresztő csavar eltávolítása során szennyeződés kerülhessen a hajtóműbe.
- A csavar oldásához használjon belsőnyílású hatlapú kulcsot.
- Közvetlenül a tubusból vagy egy zsírpréssel töltsön fel annyi hajtóműzsírt, míg a nyíláson Használjon kereskedelemben kapható Mobil EPO fajtájú hajtóműzsírt vagy egyenértékű zsírt.
- Szükség esetén vegye le a fogakat.
- Csavarozza vissza a töltőcsavart.

Tárolás

A készüléket száraz és tiszta, gyermekek által el nem érhető helyen tárolja.
Hosszabb tárolás közben - pl. télen - ügyelni kell arra, hogy a készülék védett legyen rozsda és fagy ellen.
A szezon végén, vagy ha a készüléket egy hónapnál hosszabb ideig nem használja:

- Tisztogassa meg a készüléket.
- Minden fémfelületet dörzsöljön le egy olajjal átitatott ronggyal, ezzel védve a rozsdától (gyantamentes olajat alkalmazunk), vagy vékony rétegben fújja be olajsprayvel.
- Hajtsa le a vezetőszárat és tárolja a készüléket megfelelő helyen.

Javítási szerviz

Villamos szerszámokon kizárólag villamossági szakember végezhet javításokat.

Javítás céljából történő beküldés esetén kérjük írja le az Ön által megállapított hibát.

⚠ **Figyelem! Villamos szerelési munkákat csak villamossági szakember, illetve ügyfélszolgálati szerviz végezhet!**

Zavarelhárítás

Zavar	Lehetséges okok	Elhárítás
Nem indítható a motor.	Nincs áram	Ellenőrizzük a hálózati csatlakozást.
	A vezeték meghibásodott	Ellenőrizzük a kábelt, kihúzzuk a dugót, majd visszadugjuk, szükség esetén kicseréljük, vagy szakemberrel megjavíttatjuk.
	Biztonsági kapcsoló/ dugó-kombináció meghibásodott	**Szakműhelyben megjavíttatjuk.**
	Aktiválódott a túlhevülésvédelem.	1. Túl nagy munkamélység, **kisebb munkamélységgel dolgozunk.** 2. A fog blokkolt, megszüntetjük a blokkolást. 3. A föld túl kemény, megfelelően igazítjuk a munkamélységet, és a földet ismételt előre és hátra haladással megmunkáljuk. A munka folytatása előtt a motort kb. 15 percig hagyjuk kihűlni,
Szokatlan zajok	Fog blokkolt	Kikapcsoljuk a készüléket, megvárjuk, míg a készülék teljesen leállt.
	Kenőanyag folyik ki	**Szakműhelyben megjavíttatjuk.**
	Meglazult csavarok, anyák vagy egyéb rögzítő elemek	Minden elemet meghúzunk; a zajok további fennállása esetén szakműhelyt keresünk fel.
Szokatlanul erős rezgések	A fogak megsérültek vagy elkoptak	Kicseréljük, vagy szakműhelyben megvizsgáltatjuk.
	Túl nagy munkamélység	Beállítjuk a korrekt munkamélységet.
Rossz marási teljesítmény	Túl kis munkamélység	Beállítjuk a korrekt munkamélységet.
	Kopott/tompa fogak.	Kicseréljük, vagy szakműhelyben megvizsgáltatjuk.

Pótalkatrészek

Ha kellékekre vagy pótalkatrészekre van szüksége, forduljon a szervizünkhöz.

A készülékkel végzett munkához csak az általunk javasolt kiegészítő alkatrészeket használja. Különben a kezelő vagy a közelében található külső személyek komoly sérüléseket szenvedhetnek, vagy a készülék megsérülhet.

Ártalmatlanítás és környezetvédelem

A készüléket elhasználódása után előírás szerint kell ártalmatlanítani. Vágja le a hálózati tápkábelt a visszaélések megakadályozására. Ne tegye a készüléket a háztartási hulladék közé, hanem a környezet védelme érdekében adja le egy elektromos készülékek begyűjtésére szolgáló telephelyen. Az Ön illetékes hatósága szívesen tájékoztatja Önt a telephely címéről és nyitvatartási idejéről. A csomagolási anyagokat és az elhasználódott tartozékokat is adja le a meghatározott gyűjtőhelyen.

Csak EU-országok számára

Az elektromos készüléket ne dobja a háztartási hulladék közé!

A használt elektromos és elektronikai készülékekre vonatkozó és a nemzeti törvényekbe bevont 2012/19/EK sz. európai irányelv értelmében az elektromos készülékeket elkülönítve kell összegyűjteni, és környezetbarát módon kell újrahasznosítani.

Újrahasznosítási alternatíva a visszaküldési felhíváshoz: Az elektromos készülék tulajdonosa a tulajdonosi feladat esetében köteles lehet a visszaküldés helyett együttműködni a szakszerű hasznosításban való együttműködésben. A régi készülék ehhez átadható egy átvevőnek is, aki az ártalmatlanítást a nemzeti gazdasági körforgás és a hulladékokra vonatkozó törvények értelmében elvégzi. Ez nem érinti a régi készülékekhez alkalmazott tartozékokat és segédanyagokat, amelyek elektromos elemeket nem tartalmaznak.

Garanciális feltételek

Erre az elektromos szerszámra - a kereskedo, adásvételi szerzodés szerinti kötelezettségétol függetlenül - az alábbiak szerint vállalunk garanciát:
A garancia ideje 24 hónap az átadástól számítva, amelyet az eredeti vásárlási blokkal kell igazolni. Ipari használat, valamint kölcsönzés esetén a garanciális ido 12 hónapra csökken. A garancia nem vonatkozik kopó alkatrészekre, nem megfelelo tartozékok használatából, nem originál alkatrészekkel végzett javításokból, eroszak alkalmazásából, ütésbol, törésbol, valamint szándékos motortúlterhe-lésbol eredo károkra. A garanciális csere csak a hibás alkatrésze terjed ki, nem a komplett készülékre. Garanciális javításokat csak az erre felhatalmazott szerviz mühelyek, vagy a gyári vevoszolgálat végezhetnek. Illetéktelen beavatkozás esetén a garancia megszunik.

Postai, szállítási és járulékos költségek a vevot terhelik.

TOOLTECHNIC SERVICE

JÓTÁLLÁSI JEGY

Vállalkozás neve és címe	Termék megnevezése	Termék típusa
Termék gyártási száma (ha van)	Gyártó neve és címe	Vásárlás időpontja
A termék fogyasztó részére való átadásának vagy (amennyiben azt a vállalkozás, illetve annak megbízottja végzi) az üzembe helyezés időpontja. A megfelelő aláhúzandó!		

TÁJÉKOZTATÓ A JÓTÁLLÁSI JOGOKRÓL

A jótállás időtartama két év. A jótállási határidő a fogyasztási cikk fogyasztó részére történő átadása, vagy ha az üzembe helyezést a vállalkozás vagy annak megbízottja végzi, az üzembe helyezés napjával kezdődik.
Nem tartozik jótállás alá a hiba, ha annak oka a termék fogyasztó részére való átadását követően lépett fel, így például, ha a hibát

- szakszerűtlen üzembe helyezés (kivéve, ha az üzembe helyezést a vállalkozás, vagy annak megbízottja végezte el, illetve ha a szakszerűtlen üzembe helyezés a használati-kezelési útmutató hibájára vezethető vissza)
- rendeltetésellenes használat, a használati-kezelési útmutatób foglaltak figyelmen kívül hagyása, helytelen tárolás, helytelen kezelés, rongálás, elemi kár, természeti csapás okozta.

Jótállás keretébe tartozó hiba esetén a fogyasztó

- elsősorban – választása szerint – kijavítást vagy kicserélést követelhet, kivéve, ha a választott jótállási igény teljesítése lehetetlen, vagy ha az a vállalkozásnak a másik jótállási igény teljesítésével összehasonlítva aránytalan többletköltséget eredményezne, figyelembe véve a szolgáltatás hibátlan állapotban képviselt értékét, a szerződésszegés súlyát és a jótállási igény teljesítésével a fogyasztónak okozott érdeksérelmet.
- ha a vállalkozás a kijavítást vagy a kicserélést nem vállalta, e kötelezettségének megfelelő határidőn belül, a fogyasztó érdekeit kímélve nem tud eleget tenni, vagy ha a fogyasztónak a kijavításhoz vagy a kicseréléshez fűződő érdeke megszűnt, a fogyasztó – választása szerint – a vételár arányos leszállítását igényelheti, a hibát a vállalkozás költségére maga kijavíthatja vagy mással kijavíttathatja, vagy elállhat a szerződéstől. Jelentéktelen hiba miatt elállásnak nincs helye.

A fogyasztó a választott jogáról másikra térhet át. Az áttéréssel okozott költséget köteles a vállalkozásnak megfizetni, kivéve, ha az áttérésre a vállalkozás adott okot, vagy az áttérés egyébként indokolt volt.
Ha a fogyasztó a termék meghibásodása miatt a vásárlástól (üzembe helyezéstől) számított három munkanapon belül érvényesít csereigényt, a vállalkozás nem hivatkozhat aránytalan többletköltségre, hanem köteles a terméket kicserélni, feltéve, hogy a meghibásodás a rendeltetésszerű használatot akadályozza.
A kijavítást vagy kicserélést – a termék tulajdonságaira és a fogyasztó által elvárható rendeltetésére figyelemmel – megfelelő határidőn belül, a fogyasztó érdekeit kímélve kell elvégezni. A vállalkozásnak törekednie kell arra, hogy a kijavítást vagy kicserélést legfeljebb tizenöt napon belül elvégezze.
A kijavítás során a termékbe csak új alkatrész kerülhet beépítésre.
Nem számít bele a jótállási időbe a kijavítási időnek az a része, amely alatt a fogyasztó a terméket nem tudja rendeltetésszerűen használni. A jótállási idő a terméknek vagy a termék részének kicserélése (kijavítása) esetén a kicserélt (kijavított) termékre (termékrészre), valamint a kijavítás következményeként jelentkező hiba tekintetében újból kezdődik.
A jótállási kötelezettség teljesítésével kapcsolatos költségek a vállalkozást terhelik.
A rögzített bekötésű, illetve a 10 kg-nál súlyosabb, vagy tömegközlekedési eszközön kézi csomagként nem szállítható terméket – a járművek kivételével – az üzemeltetés helyén kell megjavítani. Ha a javítás az üzemeltetés helyén nem végezhető el, a le- és felszerelésről, valamint az el- és visszaszállításról a forgalmazó gondoskodik.
A jótállás nem érinti a fogyasztó jogszabályból eredő – így különösen kellék- és termékszavatossági, illetve kártérítési – jogainak érvényesítését.
Fogyasztói jogvita esetén a fogyasztó a megyei (fővárosi) kereskedelmi és iparkamarák mellett működő békéltető testület eljárását is kezdeményezheti.
A jótállási igény a jótállási jeggyel érvényesíthető. Jótállási jegy fogyasztó rendelkezésére bocsátásának elmaradása esetén a szerződés megkötését bizonyítottnak kell tekinteni, ha az ellenérték megfizetését igazoló bizonylatot - az általános forgalmi adóról szóló törvény alapján kibocsátott számlát vagy nyugtát - a fogyasztó bemutatja. Ebben az esetben a jótállásból eredő jogok az ellenérték megfizetését igazoló bizonylattal érvényesíthetőek.
A fogyasztó jótállási igényét a vállalkozásnál érvényesítheti.

Fogyasztó az alábbi javítószolgálatnál közvetlenül is érvényesítheti kijavítási igényét:

TOOLTECHNIC SERVICE

1112 Budapest, Budaörsi út 165.
Tel: (1) 330-4465
Fax: (1) 283-6550
Web: http://tooltechnic.net
Hibabejelentés telefonon, személyesen vagy weblapunkon keresztül!

Kijavítás esetén töltendő ki		
A jótállási igény bejelentésének időpontja	Kijavításra átvétel időpontja	Hiba oka
Kijavítás módja		A termék fogyasztó részére való visszaadásának időpontja

Kijavítás esetén töltendő ki		
A jótállási igény bejelentésének időpontja	Kijavításra átvétel időpontja	Hiba oka
Kijavítás módja		A termék fogyasztó részére való visszaadásának időpontja

Kijavítás esetén töltendő ki		
A jótállási igény bejelentésének időpontja	Kijavításra átvétel időpontja	Hiba oka
Kijavítás módja		A termék fogyasztó részére való visszaadásának időpontja

Kicserélés esetén töltendő ki	**Kicserélés esetén töltendő ki**
Kicserélés történt, amelynek időpontja	Kicserélés történt, amelynek időpontja

A vállalkozás a minőségi kifogás bejelentésekor a fogyasztó és vállalkozás közötti szerződés keretében eladott dolgokra vonatkozó szavatossági és jótállási igények intézésének eljárási szabályairól szóló 19/2014. (IV. 29.) NGM rendelet (a továbbiakban: NGM rendelet) 4. §-a szerint köteles – az ott meghatározott tartalommal – jegyzőkönyvet felvenni és annak másolatát haladéktalanul és igazolható módon a fogyasztó rendelkezésére bocsátani. A vállalkozás, illetve a javítószolgálat (szerviz) a termék javításra való átvételekor az NGM rendelet 6. §-a szerinti elismervény átadására köteles.

Içindekiler **Sayfa**

Parça İsimleri	1 - 3
Görüntüler	4 - 5
Symbolien selitykset	6 - 8
Amacına uygun kullanım	TR-1
Çalışmaya başlamadan önce	TR-1
Teknık bılgıler	TR-2
Genel güvenlik uyarıları	TR-2
Güvenlik uyarıları	TR-2
Montaj	TR-4
Motorlu çapanın çalıştırılması	TR-4
Taşınması	TR-4
Bakım ve muhafaza edilmesi	TR-4
Tamir servisi	TR-5
Arızaların giderilmesi	TR-6
Yedek parçalar	TR-6
İmha ve çevre koruması	TR-6
Garanti koşulları	TR-7
AB-Uygunluk açıklaması	
Hizmet	

Amacına uygun kullanım

⚠ **Bu cihaz sadece özel ve hobi bahçelerinde elektrikli motorlu çapa olarak kullanılmak içindir.**

Kamuya açık alanlarda, parklarda, spor tesislerinde ve tarım ve ormancılıkta kullanılmak için tasarlanmamıştır.

Bu cihaz, önceden kabartılmış, kaba zemini küçültmeye uygundur. Ayrıca, torf, gübre ve kompost da zemine işlenebilir.

Cihaz, sert zeminleri ve cam yüzeyleri kırmak için uygun değildir!

Cihazın başka bir amaç için kullanılması amacına uygun olmayan kullanıp olup, uygun değildir. Üretici, usulüne uygun olmayan veya izin verilmeyen kullanımdan dolayı oluşan hasarlar veya yaralanmalar için sorumluluk üstlenmez. Kullanıcı **bunlara** bağlı bütün riskleri taşır.

Çalışmaya başlamadan önce

Çift izolasyon

Motorlu çapa çift izolasyonludur. Bunun anlamı, bütün harici metal parçaların elektrik beslemesine karşı izole edilmiş olduğudur.
Bu, elektrikli ve mekanik parçalar arasına bir izolasyon tabakasının yerleştirilmesiyle elde edilmektedir. Çift izolasyon size mümkün olan en yüksek seviyedeki güvenliği sağlamaktadır.

Aşırı ısınmaya karşı koruma

Cihaz bir yabancı cisim tarafından bloke edildiğinde veya motora aşırı yüklenildiğinde, motor bir güvenlik tertibatı tarafından otomatik olarak kapatılır. Çalıştırma kolunu bırakınız ve motorun soğumasını bekleyiniz (yaklaşık 15 dakika), sonra cihazı tekrar çalıştırınız.

Elektrikli Motorlu Çapa

Teknık bılgıler

Modeli		IEM 1200
Nominal gerilim	V~	230
Nominal frekans	Hz	50
Nominal güç	W	1200
Rölanti adeti devri n_0	min^{-1}	360
Çalışma genişliği	mm	400
Maksimum çalışma derinliği	mm	200
Ağırlığı	kg	12,5
Ses basıncı seviyesi L_{pA} EN 709	dB (A)	79,2 [K=2,5 dB(A)]
Titreşim EN 709	m/s^2	2,552 [K=1,5 m/s^2]

Koruma sınıfı II; Koruma türü IPX4

Gelişmeler çerçevesinde teknik veoptik değişiklikler önceden bildirilmeden yapılabilir. Bu yüzden bu kullanma kılavuzundaki tüm bilgiler için garanti verilmez. Bundan dolayı kullanma kılavuzundan dolayı yasal haklar talep edilemez.

Genel güvenlik uyarıları

⚠ **Dikkat!** Bütün talimatların okunması gerekmektedir. Aşağıda belirtilen talimatlara uyulması sırasında yapılan hatalar elektrik çarpmasına, yangın ve/veya ağır yaralanmalara neden olabilir. Bundan sonra kullanılan “Elektrikli alet” terimi elektrikle çalışan elektrikli aletler (elektrik kablolu) ve bataryayla çalışan elektrikli aletler (elektrik kablosu olmadan) **için** kullanılmaktadır.

BU TALİMATLARI İYİ BİR ŞEKİLDE MUHAFAZA EDİNİZ.

Güvenlik uyarıları

İlk işletmeye almadan önce

- Cihaz, kullanımdan önce usulüne uygun olarak monte edilmelidir.
- Cihaz kullanımdan önce titiz bir şekilde kontrol edilmelidir. Sadece kusursuz durumda olan cihazlarla çalışınız. Cihazda kullanıcısı için bir tehlike teşkil etme ihtimali olan bir arıza tespit ettiğinizde, cihazı ancak arızanın giderilmesinden sonra çalıştırınız.
- Aşınmış veya hasarlı parçaları güvenlikle ilgili nedenlerden dolayı değiştiriniz. Sadece orijinal yedek parçalar kullanınız. Üreticisine ait olmayan parçalar kötü oturabilir ve yaralanmalara neden olabilirler.
- İşletmeye almadan önce **çalışma sahasındaki** bütün yabancı cisimlerin uzaklaştırılması gerekmektedir, çalıştırılması sırasında da yabancı cisimlere dikkat ediniz.
- Sadece gündüz ışığında veya yeterli bir aydınlatma ile çalışınız.
- Koruyucu gözlük ve tozlu ortamlarda yüz veya toz maskesi takınız.
- İşe uygun olan giysiler giyiniz. Cihazı kullanırken iş giysileriyle ilgili aşağıdaki uyarılara dikkat ediniz:
  - **Koruyucu** eldivenlerin ve sağlam ayakkabıların kullanılması tavsiye olunur.
  - Uzun saçlarınız varsa, bunları uygun bir baş örtüsü veya benzeri altında saklayınız.
  - Rotatif çapa uçlarına takılabilen bol giysiler giymeyiniz veya takılar takmayınız.

Usulüne uygun kullanım

⚠ **Kullanıcı, cihazla çalışırken üçüncü şahıslara karşı sorumludur.**

- Kullanma kılavuzunu öğrenmemiş, bu cihazın kullanılması için geçerli asgari yaşa ulaşmamış çocuklar ve gençler ve alkol, uyuşturucu madde ve ilaç etkisi altında olan şahısların bu cihazı kullanması yasaktır.
- Bu cihazı sadece öngörüldüğü amaç için kullanınız.
- Çocukları ve ev hayvanlarını uzak tutunuz. Seyirciler cihaz kullanılırken, cihaza güvenli bir mesafede tutulmalıdır.
- Bütün güvenlik tertibatlarının takılı ve iyi bir durumda olmasından emin olunuz.

- •Cihazı yer altına döşenmiş elektrik kabloları, telefon kabloları, borular veya hortumların yakınında kullanmayınız.
- Fişi elektrik prizine takmadan önce, elektrik şebekesinin güç verilerinin cihazın güç levhası üzerindeki bilgilere uygun olmasına dikkat ediniz.
- Cihaz sadece, kılavuz kiriş tarafından belirlenen güvenlik mesafesine uyulduğunda kullanılabilir.
- Cihazı, güvenli bir çalışma için fazla dik olan eğimli yerlerde kullanmayınız. Eğimli yerlerde çalışma hızını düşürünüz ve güvenli bir şekilde dikilmeye dikkat ediniz.
- Cihazı çalıştırmadan önce çapa uçlarının yabancı cisimlere dokunmamasından ve tamamıyla serbest bir şekilde hareket edebilmelerinden emin olunuz.
- Kılavuz kirişi iki elinizle sıkıca tutunuz. Cihazı asla tek elle kullanmayınız.
- Çapa uçları çok sert, sıkılaşmış veya donmuş toprağa veya büyük taşlar, kökler veya ağaç kütükleri gibi toprağın içindeki yabancı cisimlere çarptığında, cihazın aniden yukarıya veya öne doğru sıçrayabildiğini unutmayınız.
- Ellerinizi, ayaklarınızı ve vücudunuzun diğer kısımlarını veya giysilerinizi rotatif çapa uçlarından uzak tutunuz. **Dikkat! Yaralanma tehlikesi!**
- Cihazı sadece adım adım ilerleyecek bir hızda sürünüz. Kendinize aşırı yüklenmeyiniz. Daima güvenli bir şekilde dikilmeye dikkat ediniz.
- Cihazla çalışırken uzatma kablosuna dikkat ediniz. Kabloya takılıp düşmeyiniz. Kabloyu daima çapa uçlarından uzak tutunuz.
- Cihaz bir yabancı cisme çarptığında, çalışmaya devam etmeden önce hasarlar yönünden kontrol ediniz ve gerektiğinde tamir ediniz.
- Cihaz anormal şekilde titreşim göstermeye başladığında, derhal motoru kapatınız ve nedenini tespit ediniz. Titreşimler genelde problemlere işaret etmektedirler.
- Cihazı taşımak için kılavuz kirişinden (tutma kulpu) tutunuz ve yukarı kaldırınız.
- Bakım veya temizlik işleri yapmadan önce cihazı daima kapatınız, elektrik fişini çekiniz ve cihaz tamamıyla durana kadar bekleyiniz. **Dikkat! Çapa uçları cihaz kapatıldıktan hemen sonra durmaz.**
- Cihazdaki temizlik veya bakım işleri sırasında dikkatli olunuz. **TEHLİKE! Parmaklarınıza dikkat ediniz! Eldiven giyiniz!**
- Elektrikli veya mekanik güvenlik tertibatlarının **değiştirilmesi** veya modifiye edilmesi yasaktır.
- Bu cihaz fiziki veya akli dengesi yerinde olmayan ya da denetim altında bulunmamaları veya güvenliklerinden sorumlu bir kişi tarafından cihazın kullanımına ilişkin bilgilendirilmemiş olmaları halinde yeterli deneyim ve bilgiye sahip olmayan kişiler (çocuklar dahil) tarafından kullanıma uygun değildir.
- Çocuklar, cihaz ile oynamadıklarının garanti edilmesi için, denetim altında tutulmalıdırlar.

Elektrik güvenliği

- Şebeke gerilimi cihazın güç levhası üzerindeki verilere uygun olmalıdır (230 V~, 50 Hz). Başka elektrik kaynakları kullanmayınız.
- Elektrik kablosu için, nominal devreye girme akımı 10 ile 30 mA arasında olan bir koruyucu şalterin kullanılması tavsiye olunur. Vasıflı bir elektrikçiye başvurunuz.
- Çalışmakta olan cihazı asla, bağlı bulunduğu uzatma kablosu üzerinden geçirmeyiniz, çünkü aksi halde kablo kesilebilir. Daima kablonun nerede bulunduğuna dikkat ediniz.
- Uzatma kablosunu bağlamak için özel kablo tutma tertibatını (kablo yükünü azaltma tertibatını) kullanınız.
- Cihazı asla yağmurda kullanmayınız. Cihazın ıslanmasından veya neme maruz kalmasından sakınmaya çalışınız. Geceleri dışarıda bırakmayınız.
- Elektrik kablosu düzenli aralıklarda ve her kullanımdan önce kontrol edilmelidir; kablonun hasarlı veya aşınmış olmamasından emin olunuz. Kablo usulüne uygun bir durumda olmadığında cihazı kullanmayınız; bunun yerine yetkili bir servise götürünüz.
- Sadece dışarıda çalışmaya uygun olan uzatma kabloları kullanınız. Uzatma kablosunu çapalanacak alandan, nemli, yaş veya yağlı yüzeylerden, keskin kenarlardan ve de ısı ve yakıtlardan uzak tutunuz.
- Yalnızca H07 RN-F tipi DIN/VDE 0282 normlarına uygun kauçuk kaplı kablolardan daha hafif olmayan ve en az 1.5 mm^2, çapında dış kullanıma uygun uzatma kablosu kullanınız. Kablo ıslanmaya dayanıklı olmalıdır.

Montaj (Şek. 2 - 3)

Tekerlek yuvasını takma (şekil 2)

Tekerlek yuvasını (9) motor mahfazasındaki (8) girişe sokun ve yuvayı yanında gelen vida (a) ve somunla (b) sabitleyin.

Tekerlekleri takma (şekil 2)

Çapa zımbasını (14) tekerlekler (12) aşağıya doğru olarak yuvanın (9) içine yerleştirin ve bunları yaylı cıvatalarla (13) emniyete alın.

Orta kılavuz lataları (şekil 3)

Orta kılavuz latasını (6) alt kılavuz latasına (8) dayayın ve onu beraberinde gelen iki vida ve somunla sabitleyin.

Üst kılavuz latası (şekil 3)

Üst (5) ve orta kılavuz latasını (6) beraberinde gelen vidalarla ve kelebek somunlarıyla bağlayın.

Motorlu çapanın çalıştırılması

Elektrik bağlantısı (Şek. 4)

Cihazın elektrik kablosunu elektrik prizine takınız ve kablo yükünü azaltma tertibatıyla 9. şekilde gösterildiği gibi emniyete alınız.

Çalıştırma (şekil 4)

- Başparmağınızla tutma kolunun solundaki kilit düğmesine (2) ve sonra çalıştırma düğmesine (1) basın.
- Kilit düğmesi (2) sadece çalıştırma kilidini açmak içindir ve çalıştırmadan sonra basılı tutulması gerekmez.
- Kapatmak için düğmeyi (1) bırakın.

Tavsiyeler

Uyarı: Taşımak için çapalama mahmuzu (14) teker aşağıda olacak şekilde monte edilir. Çalışmak için çapalama ucu teker yukarıda olacak şekilde tersine göre monte edilir.

- Motoru çalıştırmadan önce cihazı çalışacağınız alana sürünüz.

Çapalama mahmuzunun ayarı (Şek. 5)

Çapalama mahmuzunun ayarı (14) çalışma derinliğini belirler. Çapalama mahmuzu ne kadar çok aşağı doğru ayarlanırsa, cihaz toprağın içine o kadar fazla girmektedir. En iyi sonuç için doğru çapalama derinliği önemlidir ve bu sırada ayar toprağın özelliğine göre farklı olabilir.

- Çalıştırırken cihazı iyice tutunuz.
- Çapa uçları çalışma sırasında cihazı öne doğru çeker; kılavuz kiriş üzerine basınız ve çapa uçlarını yavaşça yere bırakınız.
- **Motorlu çapa** yerinden kımıldayamayacak kadar derine daldığında, **cihazı** tekrar öne doğru hareket edene kadar, hafifçe bir tarafından diğer tarafına doğru hareket ettiriniz.
- Tohum ocaklarının hazırlanması için Şek.12'de gösterilen çapalama desenlerinden birinin uygulanmasını tavsiye etmekteyiz.
  - Çapalama deseni A – İşlenecek alan üzerinden iki defa çapalayarak geçiniz, ikinci defasında birinci yola dik açı oluşturacak şekilde.
  - Çapalama deseni B – İşlenecek alan üzerinden iki defa çapalayarak geçiniz, ikinci defasında birinci yolla biraz üst üste gelecek şekilde.
- Özellikle geri geri giderken ve **motorlu çapayı** çekerken düşmemeye dikkat ediniz.
- Çapa uçlarını daima en yüksek devir sayısında çalıştırınız; çalışırken cihaza aşırı yüklenmemesine dikkat ediniz.
- **Motorlu çapayı** asla uzatma kablosu üzerinden geçirmeyiniz; kablonun daima arkanızda ve güvenli bir konumda kalmasından emin olunuz.
- Eğimlerde çalışırken daima eğime çapraz olan bir pozisyonda durunuz ve daima sağlam bir şekilde dikilmeye dikkat ediniz. Aşırı dik eğimli yerler üzerinde çalışmayınız.

Taşınması

Dikkat! Cihazı taşımadan önce motoru kapatınız.

Cihazın çapa uçları ve cihazın kendisi, cihazı motoru kapalıyken örn. sert bir zemin üzerinden hareket ettirdiğinizde de hasar görebilirler. Çapa uçlarının zemine dokunmamasına dikkat ediniz. Çapayı taşımak için taşıma tekerini kullanınız. Bunun için çapalama mahmuzunu lütfen 2. şekilde gösterildiği gibi monte ediniz.

Bakım ve muhafaza edilmesi

Bakım işlerini yapmadan önce cihazı elektrik beslemesinden kesiniz – bunun için cihaz fişini uzatma kablosundan çekiniz.

Çapa uçlarındaki yabancı cisimlerin temizlenmesi

Çalışma sırasında çapa uçlarına taşlar veya kökler takılabilir ve aynı şekilde çapa uçları miline uzun çimenler veya yabani otlar sarılabilir.
Çapa uçlarını temizlemek için çalıştırma kolunu bırakınız. **Motorlu çapanın** elektrik fişini çekiniz ve çapa uçları ve çapa uçları mili üzerindeki bütün yabancı cisimleri temizleyiniz.
Çimen ve yabani otları çapa uçları milinden daha kolay temizlemek için, çapa uçları milinden bir veya birkaç çapa ucunu çıkartabilirsiniz. Bunun için el kitabındaki „Çapa uçlarının sökülmesi ve takılması" bölümüne bakınız.

Cihazın her kullanımından önce

- Bağlantı kablosunu hasarlar ve eskime (aşınma) yönünden kontrol ediniz. Çatlak, kırılgan veya başka hasarlar olduğunda kabloyu değiştiriniz.
- Freze silindirinin durumunu kontrol ediniz ve bütün vida bağlantılarının iyice sıkılanmış olmasından emin olunuz.
- Çapa uçları kütleşmişse, cihazı gerektiğinde tamir için bir servise götürünüz.

Sezonda bir defa

- Çapa uçlarını ve mili **yağlayınız**.
- Cihazı sezonun sonunda bir servis tarafından kontrol ettirip bakımını yaptırınız.

Temizlenmesi

⚠ **Dikkat! Cihazı her kullanımdan sonra temizleyiniz. Cihaz usulüne uygun olarak temiz tutulmadığında, bu cihazda hasarlara veya hatalı fonksiyonlara neden olabilir.**

⚠ **İkaz! Çapa uçlarında çalışırken yaralanma tehlikesi bulunmaktadır. Koruyucu eldivenler giyiniz.**

Mümkün olduğunda cihazı, cihazla çalıştıktan hemen sonra temizleyiniz.

- Çapa uçları etrafındaki cihaz gövdesinin alt kısmını ve kir tutucuyu ve de koruyucu kapağı bir fırça ve hafif deterjanlı suyla ıslatılmış bir bezle temizleyiniz. **Cihazın üzerine asla su püskürtmeyiniz!**
- Çapa uçları ve dişli kutusu üzerindeki toprak ve kirleri temizlemek için kaba bir fırça veya nemli bir tez kullanınız.
- **Hava deliklerini** temizleyiniz, çim ve pislik artıklarını çıkartınız.
- Temizlikten sonra çapa uçlarını ve mili kurulayınız ve üzerlerine ince bir tabaka yağ sürünüz.

Çapa uçlarının sökülmesi ve takılması (Şek. 7)

Aşınmış çapa uçları kötü bir çalışma sonucuna ve motora daha çabuk aşırı yüklenilmesine neden olur.
Her kullanımdan önce çapa uçlarının durumunu kontrol ediniz. Çapa uçlarını bileyiniz ve gerektiğinde yenileriyle değiştiriniz. Bu işlerin bir uzman tarafından yaptırılmasını tavsiye etmekteyiz.

⚠ **Dikkat! Elektrik fişini çekiniz ve koruyucu eldiven giyiniz.**

Bütün çapa uçlarının milden çıkartılması

- Milin ucundaki emniyet pimini çıkartınız.
- Dış çapa ucu takımını milden alınız.
- Emniyet pimini çıkartın ve orta ve iç zıvana setini milden çıkartın.
- Yukarıda tarif edilen adımları, çapa uçlarını takmak için ters sıraya göre yapınız.

Çapa ucu tutucusundaki/tutucusuna çapa uçlarının sökülmesi ve takılması

Bir veya iki çapa ucu parçası hasar görmüşse, ilgili çapa ucunun tek olarak değiştirilmesi gerekmektedir; komple çapa ucu takımının değiştirilmesi gerekli değildir.

- Bir taraftan vidaları sökünüz ve diğer taraftan emniyet somunlarını tutunuz.
- Hasarlı çapa ucunu sökünüz ve yenisiyle değiştiriniz.

Şanzımanın bakımı (Şek. 8)

- Dişli gresi yakl. her 15 işletme saatinde bir veya yılda bir defa kontrol edilmeli ve gerektiğinde takviye edilmelidir.
- Dişli gresi doldurma vidası (X) şanzıman gövdesinin sağ tarafında bulunmaktadır.
- Uyarı: Şanzıman çalıştığı sırada ısındığından, dişli gresi sıvı yağa dönüşebilir.
- **Motorlu çapayı,** boşaltma vidasını söktüğünüzde dişli kutusu içine kir girmesini önlemek için sol tarafı üzerine yatırınız ve temizleyiniz.
- Vidayı sökmek için bir allen anahtarı kullanınız.
- Doğrudan tüpten veya bir gres tabancasıyla delikten taşacak kadar bir miktar dişli gresi doldurunuz
- Piyasada bulunan normal Mobil EPO türü veya benzer bir dişli gresi kullanınız.
- Gerektiğinde çapa uçlarını çıkartınız.
- Doldurma vidasını tekrar sıkılayınız.

Muhafaza edilmesi

Cihaz kuru ve temiz bir odada, çocukların erişemeyeceği bir yerde muhafaza edilmelidir.

Uzun süre muhafaza edilmesi sırasında – örn. kış mevsiminde gibi – cihazın pas ve dondan korunmasına dikkat edilmelidir.

Sezon sonunda veya cihaz bir aydan fazla bir süre için kullanılmayacaksa:

- Cihazı temizleyiniz.
- Bütün metal yüzeyleri, pastan korumak için yağa daldırılmış bir bezle ovunuz (reçinesiz yağ kullanınız) veya ince bir tabaka yağ spreyi uygulayınız.
- Kılavuz kirişi aşağı doğru katlayınız ve cihazı uygun bir yerde muhafaza ediniz.

Tamir servisi

Elektrikli takımlardaki tamirler sadece bir elektrik uzmanı tarafından yapılabilir.

Lütfen makineyi bize tamir için gönderirken tespit ettiğiniz hatayı tarif ediniz.

⚠ **Dikkat! Elektrik tamir işleri sadece bir elektrik uzmanı veya müşteri servisi tarafından yapılabilir!**

Arızaların giderilmesi

Arıza	Olası nedenleri	Giderilmesi
Motor çalıştırılamıyor.	Elektrik yok	Şebeke bağlantısını kontrol ediniz.
	Kablo arızalı	Kabloyu kontrol ediniz, fişi çekiniz ve tekrar takınız, gerektiğinde değiştiriniz veya bir uzmana tamir ettiriniz.
	Emniyet şalteri/fiş kombinasyonu arızalı	**Tamiri bir servise yaptırınız.**
	Aşırı ısınmaya karşı koruma tertibatı devreye girdi	1. Çalışma derinliği fazla, **daha az bir çalışma derinliğiyle çalışınız.** 2. Çapa uçları bloke, bloke durumu gideriniz 3. Toprak çok sert, çalışma derinliğini uygun şekilde ayarlayın ve toprağı birkaç defa ileri ve geri sürerek işleyiniz. Çalışmaya devam etmeden motorun yaklaşık 15 dakika soğumasını bekleyiniz.
Anormal sesler	Çapa uçları bloke	Cihazı kapatınız, cihazın tamamıyla durmasını bekleyiniz.
	Yağlama maddesi akıyor	**Bir servise tamir ettiriniz**
	Vidaları, somunları veya diğer tespit elemanları gevşemiş	Bütün elemanları sıkılayınız, sesler devam ettiğinde servise başvurunuz.
Anormal şekilde fazla titreşim	Çapa uçları hasarlı veya aşınmış	Değiştiriniz veya bir servise kontrol ettiriniz.
	Çalışma derinliği fazla	Doğru çalışma derinliğini ayarlayınız.
Kötü çapalama gücü	Çalışma derinliği az	Doğru çalışma derinliğini ayarlayınız.
	Aşınmış/küt çapa uçları	Değiştiriniz veya bir servise kontrol ettiriniz.

Yedek parçalar

Aksesuar veya yedek parçalara ihtiyacınız olduğunda lütfen servisimize başvurun.

Bu cihazla çalışırken, şirketimizin tavsiye ettikleri dışında hiçbir ilave parça kullanmayın. Aksi takdirde kullanıcı veya yakında bulunan diğer kişiler ağır bir şekilde yaralanabilir veya cihaz hasar görebilir.

İmha ve çevre koruması

Ömrünü tamamladığında aleti usulüne uygun şekilde elden çıkartacak bir yere teslim edin. Kötüye kullanımı önlemek için, aletin elektrik kablosunu sökün. Aleti ev çöpüne atmayın. Çevre koruma açısından, elektronik aletleri toplayan bir kuruma verin. Bağlı olduğunuz belediye, size ilgili adresleri ve çalışma saatlerini verecektir. Ambalaj malzemelerini ve artık kullanılmayan aksesuarları da yetkili toplama kurumlarına teslim edin.

Sadece AB ülkeleri için

Elektrikli aletleri ev çöpüne atmayın!

Avrupa Topluluğu‘nun elektrikli, elektronik ve eski cihazlar hakkındaki 2012/19/EG sayılı direktifi uyarınca ve bu direktifin ulusal hukuka uyarlanması sonucunda, kullanılmış elektrikli aletler ayrı olarak toplanmak ve çevreyi koruyacak şekilde yeniden değerlendirilmek üzere yetkili bir kuruma teslim edilmek zorundadır.

Geri gönderme talebine alternatif geri dönüştürme yöntemi: Elektrikli aletin sahibi, aleti geri göndermek yerine, alternatif bir yöntem kullanmak isterse, mülkiyet görevi çerçevesinde, aletin usulüne uygun şekilde değerlendirilmesini sağlamakla yükümlüdür. Eski alet bu amaçla, ulusal devridaim ekonomisi anlamında ve atıklarla ilgili kanunlar çerçevesinde bertaraf etme işlemleri gerçekleştiren bir kuruma da teslim edilebilir. Eski aletlere eklenmiş olan ve elektrikli veya elektronik parça içermeyen yardımcı aksesuarlar ve yardımcı maddeler bu düzenleme kapsamında değildir.

Garanti

Üretici firma bu makine için nihai kullanıcıya – satıcının satınalma kontratı kapsamından hariç-aşağıdaki garantileri sağlar:

Garanti süresi satınalma tarihinden itibaren 24 aydır. Garanti faturanın ibrazı ile geçerlidir. Ticari kullanım ve kiralama durumunda garanti süresi 12 ay ile sınırlıdır. Hatalı kullanım, orijinal olmayan parçaların kullanımı, makinenin zorlanarak kullanılması, makinenin kullanım amacı dışında kullanılması sonucu oluşan hasarlar garanti kapsamı dışındadır. Garantide sadece arızalı parçaların değişimi sözkonusudur, komple makine değişimi yoktur. Garanti tamirleri sadece yetkili servislerce veya firmanın kendi tamir servisi tarafından yapılır. Yetkili servis dışında yapılan tamirler garanti kapsamında değildir ve makine garanti kapsamından çıkar.

Tüm nakliye, posta veya teslimat masrafları ve oluşacak diğer tüm masraflar müşteri tarafından karşılanır.

СОДЕРЖАНИЕ

	Стр.
Названия частей	1 - 3
Иллюстрации	4 - 5
Пиктограммные иллюстрации и объяснения	6 - 8
Использование по назначению	RU-1
Перед началом работы	RU-1
Технические данные	RU-2
Указания по технике безопасности	RU-2
Общие указания по технике безопасности для электроинструмента	RU-2
Сборка	RU-4
Эксплуатация электрокультиватора	RU-5
Транспортировка	RU-5
Техобслуживание и хранение	RU-5
Ремонтная служба	RU-6
Устранение отказов	RU-6
Запасные части	RU-7
Устранение отходов и охрана окружающей среды	RU-7
Гарантия	RU-7
Европейская декларация о соответствии	
Обслуживание	

Использование по назначению

⚠ **Это устройство предназначено исключительно для использования в качестве электрокультиватора в частновладельческих садах и на участках садоводов-любителей.**

Оно не рассчитано для эксплуатации на общественных полях, в парках, спортивных сооружениях, а также в сельском и лесном хозяйстве.

Устройство предназначено для измельчения предварительно разрыхленной почвы с крупными комьями. Кроме того, с его помощью можно заделывать в почву торф, удобрения и компост.

Устройство не предназначено для вспашки твердого грунта и дерна!

Использование устройства для другой цели считается применением не по назначению и не допускается. Изготовитель не несет ответственности за ущербы и ранения, возникающие при не надлежащем или не допустимом использовании устройства. Пользователь отвечает за все связанные с этим риски.

Перед началом работы

Двойная изоляция

Электрокультиватор имеет двойную изоляцию. Это означает, что все наружные металлические детали изолированы от электропитания.
Это достигается тем, что между электрическими и механическими деталями вкладывается изолирующий слой. Двойная изоляция гарантирует Вам максимально возможную безопасность.

Защита от перегревания

Если устройство блокируется посторонним предметом или мотор перегружается, то мотор автоматически отключается защитным приспособлением. Отпустите рукоятку включения и подождите, пока мотор не охладится (примерно 15 минут), затем снова включите устройство.

Культиватор электрический

Технические данные

Модель		IEM 1200
Номинальное напряжение	В~	230
Номинальная частота	Гц	50
Потребляемая мощность	Вт	1200
Число оборотов	мин$^{-1}$	380
Рабочая ширина	мм	400
Максимальная рабочая глубина	мм	200
Вес	кг	12,5
Уровень звукового давления L_{pA} по EN 709	дБ(А)	79,2 K=2,5 dB (A)
Вибрация по EN 709	m/s^2	2,552 [K=1,5 m/s^2]

Класс защиты II; род защиты IPX4

В процессе совершенствования изделия могут производиться технические и внешние изменения без предварительного уведомления. Поэтому все данные этого руководства по эксплуатации приводятся без гарантии. Правовые претензии, предъявляемые на основании руководства по эксплуатации, не могут вследствие этого приниматься.

Указания по технике безопасности

⚠ **Предупреждение! Прочтите все правила и указания по техники безопасности.** Упущения при соблюдении правил и указаний по технике безопасности могут привести к удару электрическим током, пожару и/или тяжелым травмам.

Храните все правила и указания по техники безопасности для использования в будущем.

Указания по технике безопасности

Перед вводом устройства в эксплкатацию

- Перед применением устройство необходимо правильно собрать.
- Устройство следует перед применением тщательно проверить. Работайте только с приборами, которые находятся в безупречном состоянии. Если Вы заметите неисправность устройства, которая может представить опасность для пользователя, то эксплуатируйте устройство лишь после устранения дефекта.
- Из соображений безопасности заменяйте изношенные или поврежденные части устройства новыми. Используйте исключительно оригинальные детали. Части, которые поставляются не изготовителем устройства, могут плохо подходить к другим частям и приводить к ранениям.
- Перед работой необходимо удалить все посторонние предметы **с рабочей поверхности**, обращайте внимание на посторонние предметы также во время эксплуатации устройства.
- Работайте только при дневном свете или достаточно ярком искусственном освещении.
- Носите защитные очки и маску или противопылевой респиратор при образовании пыли.
- Носите подходящую одежду. Соблюдайте при эксплуатации устройства следующие указания относительно рабочей одежды:
  - Рекомендуется применять защитные перчатки и прочную обувь.
  - Длинные волосы убирайте под подходящий головной убор или подобное.
  - Не носите дополнительные части одежды или украшения, которые могут быть захвачены вращающимися фрезами.

Надлежащая эксплуатация

⚠ **При работе с устройством пользователь несет ответственность за безопасность посторонних.**

- Работать с устройством запрещается лицам, не изучившим инструкцию по эксплуатации, детям и подросткам, еще не достигшим минимального возраста для

эксплуатации этого устройства, а также лицам, находящимся под влиянием алкоголя, наркотиков или медикаментов.

- Используйте устройство исключительно по назначению.
- Удерживайте детей и домашних животных на безопасном расстоянии. Зрители должны находиться на безопасном расстоянии от устройства во время его эксплуатации.
- Убедитесь, что предохранительные приспособления смонтированы и находятся в хорошем состоянии.
- Не эксплуатируйте устройство вблизи проложенных в земле токоведущих кабелей, телефонных линий, труб или шлангопроводов.
- Убедитесь перед вставлением штепсельной вилки в розетку сети тока в том, что рабочие характеристики электросети соответствуют данным, приведенным на фирменной табличке устройства.
- Использование устройства разрешается лишь в том случае, если соблюдается безопасное расстояние, обеспечиваемое направляющей поперечиной.
- Не эксплуатируйте устройство на склонах, слишком крутых для безопасной работы. Снижайте рабочую скорость на склоне и следите за тем, чтобы обеспечивалась надежная опора.
- Убедитесь перед пуском устройства, что все фрезы не касаются посторонннних предметов и могут абсолютно свободно перемещаться.
- Прочно держите направляющую поперечину обеими руками. Ни в коем случае не эксплуатируйте устройство одной рукой.
- Помните, что устройство может неожиданно отскочить вверх или в сторону, если фрезы натолкнутся на чрезвычайно твердый, уплотненный или смерзшийся грунт либо на находящиеся в земле такие препятствия, как большие камни, корни или пни.
- Держите руки, ноги, а также прочие части тела или одежду вдали от вращающихся фрез. **Внимание! Опасность травмирования!**
- Ведите устройство со скоростью пешехода. Не переоценивайте свои силы, Постоянно следите за тем, чтобы обеспечивалась устойчивая опора.
- Следите во время работы за удлинительным кабелем. Не спотыкайтесь через кабель. Держите кабель всегда вдали от фрез.
- Если устройство натолкнется на посторонние предметы, проверьте его на признаки повреждения и при необходимости произведите нужный ремонт, прежде чем продолжать работу.
- Если устройство начнет необычно сильно вибрировать, немедленно выключите мотор и установите причину. Вибрации указывают, как правило, на проблемы.
- Для транспортировки возьмите устройство за направляющую поперечину (ручку) и поднимите его.
- Всегда выключайте устройство, вытягивайте штепсельную вилку из розетки сети и выжидайте полного останова устройства, прежде чем начинать работы по его техобслуживанию или чистке. **Осторожно! После выключения устройства фрезы не останавливаются сразу.**
- Проявляйте осторожность при чистке или техобслуживании устройства. **ОПАСНОСТЬ! Следите за пальцами! Носите перчатки!**
- Запрещается **изменять** или модифицировать электрические или механические предохранительные приспособления.
- Запрещается допускать к эксплуатации инструмента детей, лиц с ограниченными физическими, сенсорными и умственными возможностями, а также лиц, не имеющих соответствующих знаний и/или опыта работы с инструментом, без присмотра со стороны лица, которое несет ответственность за их безопасность и дает указания по работе с инструментом.
- За детьми необходимо следить за тем, чтобы они не играли с пилой.

Электробезопасность

- Напряжение электросети должно соответствовать напряжению, указанному на фирменной табличке устройства (230 В, ~50 Гц). Не применяйте другие источники тока.
- Для сетевого провода рекомендуется применять защитный выключатель с номинальным током срабатывания в диапазоне 10 до 30 мА. Обратитесь по этому поводу к квалифицированному электрику.
- Ни в коем случае не проводите работающее устройство по удлинительному кабелю, к которому оно подключено, так как в про-

тивном случае может произойти рассечение кабеля. Постоянно следите за тем, где находится кабель.

- Используйте специальный фиксатор для кабеля (разгрузка кабеля от сил тяжения) для подключения удлинительного кабеля.
- Никогда не работайте с устройством под дождем. Пытайтесь обеспечить, чтобы устройство не намокало или не подвергалось воздействию влаги. Не оставляйте устройство на ночь под открытым небом.
- Сетевой провод следует проверять регулярно и перед каждым применением; убедитесь в том, что кабель не поврежден или изношен. Не эксплуатируйте устройство, если кабель не находится в надлежащем состоянии; вместо этого отправьте его в сертифицированную мастеркую.
- Используйте только такие удлинительные кабели, которые подходят для работы под открытым небом. Держите удлинительный кабель в отдалении от рабочей зоны фрезы, от влажных, мокрых или масляных поверхностей, от острых кромок, а также от жары и топлива.
- ИИспользуйте удлинительную проводку, предназначенную исключительно для использования её снаружи (вне помещений), а также проводку, которая не тоньше резинового шланга H07 RN-F по стандарту DIN/VDE 0282 с поперечным сечением минимум 1,5 мм^2. Проводка должна быть влагозащищённой.

Сборка (Рис. 2 - 3)

Прикрепление вала колеса (Рис. 2)

Вставить вал крепления колеса (9) в держатель на кожухе мотора (8) и закрепить болт (a) и гайку (b), включенные в доставку.

Прикрепление колес (Рис. 2)

Поставить шпору тормоза (14) с колесами (12), направленными вниз, в вал монтажа колес (9) и закрепить пружинными болтами.

Центральные направляющие шины (Рис. 3)

Поставить центральную направляющую шину (6) на нижние направляющие шины (8) и закрепить их при помощи двух болтов и гаек, включенных в доставку.

Рычаги управления (Рис.3)

Присоединить рычаги управления (5) к центральным направляющим шинам (6) при помощи болтов и крыльчатых гаек.

Эксплуатация электрокультиватора

Подключение к сети (Рис. 4)

Подключить кабель питания к штепселю инструмента и зафиксировать при помощи фиксатора для поддержки кабеля так, как указано на Рис. 4.

Включение машины (Рис.4)

- Нажать большим пальцем на стоп-бутон (2) на левой стороне рукоятки и потом нажать на переключатель (1).
- Стоп-бутон (2) в данном случае служит для разблокирования, так чтоб было можно запустить мотор, и его не надо держать после того как мотор заработал.
- Для выключения мотора необходимо просто повернуть переключатель (1).

Советы

Примечание: Для транспортировки сошник (14) смонтирован таким образом, чтобы колесо было в нижнем положении. Для работы сошник смонтирован так, чтобы колесо находилось в верхнем положении.

- Переместить инструмент в район работы перед запуском двигателя.

Регулировка сошника (Рис. 11)

- Положение сошника (14) определяет рабочую глубину. Чем ниже находится сошник, тем глубже будет работать инструмент в земле. Подходящая глубина обработки почвы является решающей для хорошего результата; подходящая глубина обработки может быть различной в зависимости от характера почвы.
- Хорошо держите устройство при его включении.
- Фрезы тянут устройство при работе вперед; нажимайте на направляющую поперечину и медленно опускайте зубья.
- Если **электрокультиватор** копает так глубоко, что он больше не сходит с места, то слегка переместите устройство с одной стороны на другую, чтобы оно снова начало двигаться вперед.
- Для подготовки посевных грядок мы рекомендуем применять один из образцов фрезерования почвы, приведенных на рис.6.
  Образец фрезерования почвы A – проведите два прохода фрезы по обрабатываемой площади, второй проход фрезы под прямым углом к первому.
  Образец фрезерования почвы B – проведите два прохода фрезы по обрабатываемой площади, причем второй проход фрезы должен перекрыть первый.
- Следите за тем, чтобы Вы не споткнулись особенно при ходьбе назад и тяге **электрокультиватора**.
- Работайте всегда с максимальной частотой вращения зубьев; следите при работе за тем, чтобы устройство не перегружалось.
- Никогда не проводите **электрокультиватора** по удлинительному кабелю; обеспечьте, чтобы кабель всегда находился в безопасном положении позади Вас.
- При работе на склоне занимайте всегда позицию

диагонально к склону и следите за тем, чтобы была обеспечена прочная, устойчивая опора. Не работайте на чрезвычайно крутых склонах.

Транспортировка

Осторожно! Перед транспортировкой устройства выключайте мотор.

Фрезы и сам инструмент могут быть повреждены, если перемещаете с выключенным двигателем, например по твердому грунту. Убедитесь, что фрезы не касаются землей. Для перемещения использовать колесо. Для этой цели смонтировать колесо так, как показано на Рис.2.

Техобслуживание и хранение

Перед выполнением работ по техобслуживанию отсоединяйте устройство от электропитания – для этого вытяните штепсельную вилку устройства из удлинительного кабеля.

Освобождение фрез от посторонних предметов

Во время работы в фрезах могут застрять камни или корни, равным образом вокруг вала зубьев может намотаться трава или сорняки.

Для чистки зубьев отпустите рукоятку включения. Вытяните из сети питания штепсельную вилку **электрокультиватора** и удалите все посторонние предметы с фрез и с вала фрез.

Вы можете снять одну или несколько фрез с вала, чтобы упростить удаление травы и сорняков. Смотрите в этой связи раздел руководства „Демонтаж и монтаж зубьев“

Перед каждым применением устройства

- Проверяйте присоединительный кабель на признаки повреждений и старения (износ). Заменяйте кабель, если он имеет трещины, изломан или имеет другие повреждения.
- Проверяйте состояние цилиндра фрезы и убедитесь в том, что все винтовые соединения прочно затянуты.
- Если фрезы затупились, отдайте устройство на ремонт в специализированную мастерскую.

Один раз в рабочий сезон

- **Смазывайте маслом** фрезы и вал.
- Отдайте в конце сезона устройство в специализированную мастерскую для проверки и техобслуживания.

Чистка

Осторожно! Очищайте устройство после каждого применения. Если устройство не содержится в чистоте надлежащим образом, то это может привести к его повреждению или неправильному функционированию.

Предупреждение! При работе имеется опасность травмирования фрезами. Носите защитные перчатки.

Очищайте устройство по возможности сразу же после работы с ним.

- Очистите нижнюю часть корпуса вокруг фрез, а также грязеуловитель и защитную крышку щеткой и салфеткой, смоченной слабым мыльным раствором. **Ни в коем случае не обрызгивать устройство водой!**
- Используйте грубую щетку или влажную салфетку для удаления земли и загрязнений с фрез и редуктора.
- Очистите **отверстия для выхода воздуха**, удалите остатки травы и загрязнений.
- Вытерите насухо фрезы и вал после чистки и нанесите на них тонкий слой масла.

Демонтаж и монтаж фрез (Рис. 17)

Изношенные фрезы ведут к плохим результатам работы и способствуют перегрузке мотора.
Проверяйте состояние фрез перед каждым применением устройства. При необходимости затачивайте фрезы или заменяйте их новыми. Рекомендуется поручать эти работы специалисту.

Осторожно! Вытягивайте штепсельную вилку из сети питания и носите защитные перчатки.

Снятие с вала всех зубьев

- Удалите предохранительный штифт на конце вала.
- Снимите с вала наружный комплект фрез.
- Удалите предохранительный штифт и снимите с вала внутренний комплект фрез.
- Для монтажа фрез проведите вышеописанные операции в обратной последовательности.

Снятие и установка фрез с/на держатель фрез

Если повреждены одна или две части фрезы, необходимо соответствующую фрезу заменить отдельно; заменять полный комплект фрез при этом не требуется.

- Открутите винты на одной стороне и крепко держите стопорные гайки на другой стороне.
- Снимите поврежденную фрезу и замените ее новым.

Техобслуживание редуктора (Рис.8)

- Трансмиссионную смазку необходимо проверять или менять примерно через каждые 15 часов работы или один раз в год.
- Резьбовая пробка заливного отверстия (1) для трансмиссионной смазки находится на правой стороне корпуса редуктора.
- Указание: так как редуктор во время работы разогревается, то трансмиссионная смазка может разжижиться в масло.
- Уложите **электрокультиватор** на левую сторону и очистите редуктор, чтобы предотвратить попадание загрязнений в редуктор при удалении резьбовой пробки заливного отверстия.
- Применяйте для откручивания винта ключ с внутренним шестигранником.
- Наполняйте трансмиссионную смазку прямо из

тюбика или с помощью заправочного шприца до тех пор, пока она не выступит из отверстия.

- Применяйте стандартную трансмиссионную смазку марки Mobil EPO или равноценную.
- Снимите при необходимости фрезы.
- Снова вкрутите резьбовую пробку заливного отверстия.

Хранение

Устройство должно храниться в сухом и чистом помещении вне досягаемости детей.

Во время длительного хранения – например, в течение зимы – необходимо следить за тем, чтобы устройство было защищено от ржавчины и мороза.

В конце сезона или в случае неиспользования устройства дольше одного месяца:

- Очистите устройство.
- Вытерите все металлические поверхности смоченной маслом салфеткой, чтобы защитить их от ржавчины (смачивайте маслом, не содержащим смолистых веществ) или нанесите тонкий слой распылённого масла.
- Опустите направляющую поперечину вниз и установите устройство на хранение в подходящем месте.

Ремонтная служба

Ремонт электроинструмента разрешается производить только специалисту-электрику.

Опишите, пожалуйста, обнаруженную вами неисправность при отправке устройства на ремонт.

Внимание! Ремонтные работы на электрооборудовании разрешается производить только специалисту-электрику и/или в сервисной мастерской!

Устранение отказов

Отказ	Возможные причины	Устранение
Двигатель не запускается	Нет тока	Проверить подключение к сети.
	Кабель неисправен	Кабель проверить, вытянуть штепсельную вилку и снова вставить, при необходимости заменить или отдать на ремонт специалисту.
	Комбинированный выключатель/штекер неисправен	**Отдать на ремонт в специализированную мастерскую.**
	Защита от перегревания активирована	1. Рабочая глубина, **Работать с меньшей рабочей глубиной.** 2. Фрезы блокированы, удалить блокировку 3. Почва слишком твердая, соответственно приспособить рабочую глубину и обработать почву посредством повторного перемещения взад-вперед Дать мотору охладиться в течение 15 мину, прежде чем снова начинать работу.
Необычные шумы	Фрезы блокируются	Устройство выключить, выждать пока устройство полностью остановится.
	Смазка вытекает	**Отдать на ремонт в специализированную мастерскую.**
	Винты, гайки или прочие элементы крепления ослаблены	Прочно затянуть все элементы; если шумы остаются, связаться со специализированной мастерской.
Необычно сильные вибрации	Фрезы повреждены или изношены	Заменить или проверить в специализированной мастерской.
	Рабочая глубина слишком велика	Настроить правильную рабочую глубину.
Плохая производительность фрезы	Рабочая глубина слишком мала	Настроить правильную рабочую глубину.
	Изношенные/тупые Фрезы	Заменить или проверить в специализированной мастерской.

Запасные части

Использовать только оригинальные запчасти. Для этого обращайтесь в специализированную мастерскую. Использование неоригинальных запасных частей может привести к тяжелым ранениям оператора, повреждению машины и отмене гарантии.

Устранение отходов и охрана окружающей среды

Следует должным образом утилизировать изношенный инструмент. Во избежание несанкционированного использования инструмента, следует отсоединить сетевой шнур. Запрещается утилизировать устройство с ТБО. В целях защиты окружающей среды отвезите инструмент в пункт сбора и утилизации электрических приборов. Компетентные местные органы предоставят вам адреса и время работы таких пунктов. Изношенные вспомогательные устройства и упаковочный материал также следует утилизировать в соответствии с назначением.

Только для стран ЕС

Не бросайте электроприборы в контейнеры для ТБО!

Согласно Директиве ЕС 2012/19/ЕС об утилизации электронных и электрических приборов и внедрению данного регламента на местных законодательных уровнях отходы подлежат раздельному сбору и последующей экологически приемлемой переработке.
Переработка – альтернатива возврата оборудования: Вместо возврата электрического оборудования, владельцу в качестве альтернативы предлагается должным образом распорядиться подлежащим утилизации оборудованием. Такое оборудование можно отвезти в пункт сбора и переработки отходов, функционирующий в рамках национальной программы управления переработкой отходов и законодательных актов о переработке отходов. Это не касается вспомогательных устройств и аксессуаров, не имеющих в своем составе электрических компонентов.

Гарантия

В отношении данного электроинструмента компания – независимо от следующих из договора о покупке обязательств розничного продавца – предоставляет конечному пользователю следующие гарантии:

Гарантийный срок 24 месяца с момента передачи устройства, подтвержденной оригиналом документа о покупке. В отношении коммерческого использования и сдачи в аренду гарантия сокращается до 12 месяцев. Из настоящей Гарантии исключаются подверженные износу части и износ и дефекты, вызванные применением неподходящих аксессуаров, ремонтом с применением неоригинальных запасных частей, применением силы, ударами и поломками, а также злонамеренными перегрузками мотора. Замена по гарантии не включает дефектные части, некомплектные устройства. Гарантийный ремонт должен проводиться исключительно авторизованными сервисными партнерами. В случае вмешательства любого неавторизованного персонала гарантия будет признана недействительной.

Все почтовые или транспортные расходы, а также любые последующие расходы, оплачиваются клиентом.

ЕЛЕКТРИЧНИЙ ГРУНТОФРЕЗ

Технічні дані

Модель			**IEM 1200**
Номінальна напруга		В~	230
Номінальна частота		Гц	50
Споживана потужність		Вт	1200
Число обертів		$хв^{-1}$	360
Робоча ширина		мм	400
Максимальна робоча глибина		мм	200
Вага		кг	12,5
Рівень звукового тиску LpA (EN 709)	дБ(А)	79,2 K=2,5 dB (A)	
Вібрація згідно (EN 709)		$м/с^2$	2,552 K=1,5 m/s^2

Клас захисту II; система захисту IPX4

В процесі вдосконалення виробу виробник залишає за собою право вносити технічні і зовнішні зміни без попереднього повідомлення. Тому всі дані цього посібника з експлуатації наведені без гарантії. Пов’язані з цим правові претензії, щодо посібника з експлуатації, не можуть бути прийняті.

Вказівки з техніки безпеки

Вивчіть цю інструкцію з експлуатації і дотримуйтесь наведених у ній вказівок. Зберігайте інструкцію для довідок. Дотримуйтесь вказівок з техніки безпеки і попереджень, що відносяться до пристрою.

Перед введенням пристрою в експлуатацію

- Перед використанням пристрій необхідно правильно зібрати.
- Перед використанням ретельно перевірте пристрій. Працюйте тільки з приладами, які перебувають у бездоганному стані. Якщо Ви помітите несправність пристрою, що може створити небезпеку для користувача, то експлуатуйте пристрій лише після усунення дефекту.
- З міркувань безпеки замінюйте зношені або пошкоджені частини пристрою новими. Використовуйте винятково оригінальні деталі. Частини, що поставляються не виробником даного пристрою, можуть погано підійти до інших елементів пристрою і призвести до поранення оператора.
- Перед початком роботи необхідно вилучити всі сторонні предмети **з робочої поверхні**. Під час експлуатації пристрою також звертайте увагу на сторонні предмети.
- Працюйте тільки при денному світлі або достатньому штучному освітленні.
- При утворенні пилу носіть захисні окуляри і маску, або протипиловий респіратор.
- Носіть відповідний одяг. При експлуатації пристрою, дотримуйтесь наступних вказівок щодо робочого одягу:
  - Рекомендується використовувати захисні рукавички і міцне взуття.
  - Довге волосся збирайте під спеціальний підходящий головний убір.
  - Не носіть додаткові елементи одягу або прикраси, які можуть бути схоплені фрезами, що обертаються.

ПРАВИЛЬНА ЕКСПЛУАТАЦІЯ

При роботі з пристроєм користувач відповідає за безпеку оточуючих.

- Забороняється працювати з пристроєм: особам, що не вивчили інструкцію з експлуатації, дітям і підліткам, які ще не досягли мінімально допустимого віку для експлуатації цього пристрою, а також особам, що перебувають під впливом алкоголю, наркотиків або медикаментів.
- Використовуйте пристрій винятково за призначенням.
- Утримуйте дітей і свійських тварина на безпечній відстані. Глядачі повинні перебувати на безпечній відстані від пристрою під час його експлуатації.
- Переконайтеся, що запобіжні пристрої змонтовані і перебувають у хорошому стані.
- Не експлуатуйте пристрій поблизу прокладених у землі кабелів струму, телефонних ліній, труб або шлангопроводів.
- Перед вставлянням штепсельної вилки в розетку мережі струму переконайтеся в тому, що робочі характеристики електромережі відповідають даним, наведеним на фірмовій табличці пристрою.
- Використання пристрою дозволяється лише в тому випадку, якщо дотримується безпечна відстань, що забезпечується напрямною поперечкою.
- Не експлуатуйте пристрій на схилах, що занадто круті для безпечної роботи. Знижуйте робочу швидкість на схилі і стежте за тим, щоб забезпечувалась надійна опора.
- Перед запуском пристрою переконайтесь, що всі фрези не торкаються сторонніх предметів і можуть абсолютно вільно переміщатись.
- Міцно тримайте напрямну штангу обома руками. У жодному випадку не експлуатуйте пристрій однієї рукою.
- Пам’ятайте, що пристрій може зненацька відскочити вгору або вбік, якщо фрези натраплять на надзвичайно твердий, ущільнений ґрунт або ґрунт, що замерз, або на перешкоди, що знаходяться в землі (такі, як великі камені, корені або пні).
- Тримайте руки, ноги, а також інші частини тіла, або одяг подалі від фрез, що обертаються. **Увага! Небезпека отримання травми!**
- Ведіть пристрій зі швидкістю пішохода. Не переоцінюйте свої сили, Постійно стежте за тим, щоб забезпечувалась стійка опора.
- Під час роботи стежте за кабелем подовження. Не перечепіться через кабель. Завжди тримайте кабель подалі від фрез.
- Якщо пристрій натрапить на сторонні предмети, перевірте його на ознаки пошкодження і при необхідності зробіть необхідний ремонт, перш ніж продовжувати роботу.
- Якщо пристрій почне незвичайно сильно вібрувати, негайно вимкніть мотор і встановіть причину. Вібрації, як правило, вказують на проблеми.
- Для транспортування візьміть пристрій за напрямну штангу (ручку) і підніміть його.
- Перш ніж починати роботи з техобслуговування або чищення пристрою, завжди вимикайте пристрій, витягуйте штепсельну вилку з розетки мережі і дочекайтесь повної зупинки пристрою. **Обережно! Після вимикання пристрою фрези відразу не зупиняються.**
- Проявляйте обережність при очищенні або техобслуговуванні пристрою. **НЕБЕЗПЕКА! Стежте за пальцями! Носіть рукавички!**
- Забороняється змінювати або модифікувати електричні або механічні запобіжні пристосування.

Електробезпека

- Напруга електромережі повинна відповідати напрузі, зазначеній на фірмовій табличці пристрою (230 В, ~50 Гц). Не використовуйте інші джерела струму.
- Для кабелю мережі рекомендується використовувати захисний вимикач з номінальним струмом спрацьовування в діапазоні 10 до 30 мА. Стосовно цього питання зверніться до кваліфікованого електрика.
- У жодному випадку не проводьте працюючим пристроєм по кабелю подовження, до якого він підключений, тому що в цьому випадку може відбутися розсічення кабелю. Постійно стежте за тим, де перебуває кабель.

- Використовуйте спеціальний фіксатор для кабелю (пристрій, що запобігає натяжінню кабелю) при підключенні подовжувального кабелю до мережі.
- Ніколи не працюйте з пристроєм під дощем. Стежте за тим, щоб пристрій не намокав або не зазнавав впливу вологи. Не залишайте пристрій на ніч під відкритим небом.
- Слід регулярно перевіряти кабель мережі. Перевіряйте кабель мережі перед кожним використанням пристрою; переконуйтесь в тому, що кабель не пошкоджений або не зношений. Не експлуатуйте пристрій, якщо кабель не перебуває в належному стані; у такому випадку відправте його в сертифіковану майстерню.
- Використовуйте тільки такі подовжувальні кабелі, які розраховані на роботу під відкритим небом. Тримайте подовжувальний кабель на відстані від робочої зони фрези, від вологих, мокрих або масляних поверхонь, від гострих країв, а також від жару і палива.
- Штепсельна розетка подовжувального кабелю повинна бути захищеною від бризок згідно з вимогами DIN 57282 і VDE 0282; поперечний переріз кабелю (макс. довжина 75 м) повинен становити мінімум 1,5 мм^2. Використовуйте схвалені кабелі типу H07RN-F.

ПЕРЕД ПОЧАТКОМ РОБОТИ

Використання за призначенням

Цей пристрій призначений винятково для використання в якості електричного грунтофреза в приватновласницьких садах і на ділянках садівників-аматорів.

Він не розрахований для експлуатації на суспільних полях, у парках, спортивних спорудженнях, а також у сільському і лісовому господарстві.

Використання пристрою для іншої мети вважається застосуванням не за призначенням і не допускається. Виробник не несе відповідальності за збитки і поранення, що виникають при не належному або не допустимому використанні пристрою. За всі пов'язані з цим ризики відповідає користувач.

Подвійна ізоляція

Електричний культиватор має подвійну ізоляцію. Це означає, що всі зовнішні металеві деталі ізольовані від електроживлення.

Це досягається тим, що між електричними і механічними деталями прокладається ізолюючий шар. Подвійна ізоляція гарантує Вам максимально можливу безпеку.

Захист від перегрівання

Якщо пристрій блокується стороннім предметом або мотор перенавантажується, мотор автоматично вимикається захисним пристосуванням. Відпустіть рукоятку вмикання і почекайте, поки мотор не охолоне (приблизно 15 хвилин), потім знову ввімкніть пристрій.

ЗБИРАННЯ (Рис. 2 - 3)

Встановлення вала для колес (Рис. 2)

Вставте вал для кріплення колес (9) у тримач на кожусі мотора (8) і закрутіть болт (a) і гайку (b), що ідуть в комплекті з грунтофрезом.

Встановлення колес (Рис. 2)

Вставте сошник (14) з колесами (12), спрямованими вниз, у вал монтажу коліс (9) і закріпіть болтами ресори.

Центральні напрямні штанги (Рис. 3)

Поставте центральні напрямні штанги (6) на нижні напрямні штанги (8) і закріпіть їх за допомогою двох болтів і гайок, що ідуть в комплекті з грунтофрезом.

Рукоятики керування (Рис. 3)

Приєднайте рукоятки керування (5) до центральних напрямних штанг (6) за допомогою болтів і крильчатих гайок.

Експлуатація електричного грунтофрезу

Підключення до мережі (Рис. 4)
Підключіть кабель живлення до штепселя інструмента і зафіксуйте його за допомогою пристрою, що тримає кабель так, як показано на Рис. 4.

Вмикання грунтофрезу (Рис. 4)
Натисніть великим пальцем на кнопку вимикання (2) на лівій стороні рукоятки, потім натисніть на перемикач (1).
Кнопка вимикання (2) у цьому випадку служить для розблокування, так щоб можна було запустити мотор, і його не треба тримати після того як мотор почав працювати.
Для вимикання мотора необхідно просто повернути перемикач (1).

Поради
Використовуйте електричний грунтофрез для розпушування дернових покривів, підготовки посівних грядок, а також для культивації садів і квіткових клумб. Електричний грунтофрез може також застосовуватись для викопування невеликих лунок для саджанців або для висаджування рослин, що ростуть у горщиках.
Примітка: Для транспортування, сошник (14) змонтований таким чином, щоб колесо було в нижньому положенні. Для роботи сошник змонтований так, щоб колесо перебувало у верхньому положенні.
Перш ніж ввімкнути двигун перемістіть інструмент в зону роботи.

Регулювання сошника (Рис. 11)
Положення сошника (14) визначає робочу глибину. Чим нижче знаходиться сошник, тим глибше буде працювати інструмент у землі. Підходяща глибина обробки ґрунту є вирішальним фактором для отримання хорошого результату; підходяща глибина обробки може бути різною - це залежить від типу ґрунту.

- Добре тримайте пристрій при його ввімкненні.
- В процесі роботи фрези тягнуть пристрій вперед; натискайте на напрямну поперечку і повільно опускайте фрези.
- Якщо **електричний культиватор** копає так глибоко, що він більше не сходить з місця, то злегка перемістіть пристрій з однієї сторони в іншу, щоб він знову почав рухатись вперед.
- Для підготовки посівних грядок ми рекомендуємо застосовувати один із зразків обробки ґрунту пристроєм, наведених на Рис. 6.
  Зразок обробки ґрунту А – виконайте два проходи грунтофрезом по площі, що необхідно обробити, другий прохід грунтофреза повинен бути під прямим кутом до першого.
  Зразок обробки ґрунту В – виконайте два проходи грунтофрезом по площі, що необхідно обробити, причому другий прохід грунтофреза повинен перекрити перший.
- Стежте за тим, щоб Ви не перечипились, особливо при ходьбі назад і тягнені **електричного грунтофреза**.
- Завжди працюйте з максимальною частотою обертання фрез; при роботі стежте за тим, щоб пристрій не перенавантажувався.
- Ніколи не проводьте електричним грунтофрезом по подовжувальному кабелю; стежте, щоб кабель завжди знаходився за Вами та у безпечному положенні.
- При роботі на схилі завжди займайте позицію діагонально до схилу і стежте за тим, щоб була забезпечена міцна та стійка опора. Не працюйте на дуже крутих схилах.

ТРАНСПОРТУВАННЯ

Обережно! Перед транспортуванням пристрою виключайте мотор.

Фрези й сам інструмент можуть бути пошкоджені, якщо Ви переміщаєте їх з виключеним двигуном, наприклад по твердому ґрунту. Переконайтесь, що фрези не торкаються землі. Для транспортування використовуйте колесо. Для цієї мети змонтуйте колесо так, як показано на Рис.2.

ТЕХОБСЛУГОВУВАННЯ ТА ЗЕРІГАННЯ

Перед виконанням робіт з техобслуговування від'єднуйте пристрій від електроживлення – для цього витягніть штепсельну вилку пристрою з розетки живлення.

Очищення фрез від сторонніх предметів

Під час роботи у фрезах можуть застрягти камені або коріння. Навколо вала фрез може намотатись трава або бур'ян.

Для очищення зубців відпустіть рукоятку вмикання. Витягніть з мережі живлення штепсельну вилку електричного культиватора і вилучіть всі сторонні предмети з фрез і з вала фрез.

Ви можете зняти одну або декілька фрез з вала, щоб спростити видалення трави і бур'янів. В цьому випадку див. розділ інструкції «Демонтаж і монтаж фрез».

Перед кожним використанням пристрою

- Перевіряйте кабель грунтофреза на ознаки пошкоджень і старіння (зношування). Замінюйте кабель, якщо він має тріщини, зламаний або має інші пошкодження.
- Перевіряйте стан циліндра фрези і переконуйтесь в тому, що всі гвинтові з'єднання міцно затягнуті.
- Якщо фрези затупились, віддайте пристрій на ремонт у спеціалізовану майстерню.

Один раз на робочий сезон

- Змащуйте маслом фрези і вал.
- Наприкінці сезону віддайте пристрій у спеціалізовану майстерню для перевірки і техобслуговування.

ОЧИЩЕННЯ

Обережно! Очищайте пристрій після кожного використання. Якщо пристрій не утримується в належній чистоті, то це може призвести до його пошкодження або неправильного функціонування.

Попередження! При роботі є небезпека травмування фрезами. Носіть захисні рукавички.

При можливості очищайте пристрій відразу ж після роботи з ним.

- Очистіть нижню частину корпуса навколо фрез, а також грязевловлювач і захисну кришку щіткою й серветкою, змоченою слабким мильним розчином. **У жодному випадку не оббризкуйте пристрій водою!**
- Використовуйте грубу щітку або вологу серветку для видалення землі і забруднень з фрез та редуктора.
- Очистіть отвір для виходу повітря, видаліть залишки трави і забруднень.
- Після очищення витріть насухо фрези і вал, і нанесіть на них тонкий шар масла.

Демонтаж і монтаж фрез (Рис. 7)

Зношені фрези ведуть до поганих результатів роботи і сприяють перевантаженню мотора.

Перевіряйте стан фрез перед кожним використанням пристрою. При необхідності заточуйте фрези або замінюйте їх новими. Рекомендується доручати ці роботи фахівцю.

Обережно! Витягуйте штепсельну вилку з мережі живлення і носіть захисні рукавички.

Зняття з вала всіх фрез

- Зніміть запобіжний штифт на кінці валу.
- Зніміть з вала зовнішній комплект фрез.

- Зніміть запобіжний штифт і зніміть з вала внутрішній комплект фрез.
- Для монтажу фрез проведіть вищеописані операції у зворотній послідовності.

Зняття і встановлення фрез з/на тримач фрез
Якщо пошкоджена одна або дві частини фрези, необхідно замінити всю фрезу; заміняти повний комплект фрез при цьому не потрібно.
- Відкрутіть гвинти на одній стороні і міцно тримайте стопорні гайки на іншій стороні.
- Зніміть пошкоджену фрезу і замініть її новою.

Техобслуговування редуктора (Рис. 8)
- Змащення трансмісії необхідно перевіряти або міняти приблизно через кожні 15 годин роботи, або один раз на рік.
- Гвинт (з різбленням) отвору для заливання (1) змащення трансмісії знаходиться на правій стороні корпуса редуктора.
- Вказівка: так як редуктор під час роботи розігрівається, то змащення трансмісії може розрідитись в масло.
- Щоб запобігти потраплянню забруднень в редуктор, перш ніж відкрутити гвинт (з різбленням) отвору для заливання, покладіть **електричний культиватор** на ліву сторону та очистіть кришку трансмісії.
- Для відкручування гвинта використовуйте ключ з внутрішнім шестигранником.
- Наповнюйте змащення трансмісії прямо з тюбика або за допомогою шприца для заправляння. Заповнюйте доти, поки вона не виступить з отвору.
- Застосовуйте стандартне змащення трансмісії марки Mobil EPO або рівноцінне.
- За необхідністю зніміть фрези.
- Знову вкрутіть гвинт (з різбленням) отвору для заливання.

Зберігання
Пристрій необхідно зберігати в сухому і чистому приміщенні, що не досяжне для дітей.
Під час тривалого зберігання – наприклад, протягом зими – необхідно стежити за тим, щоб пристрій був захищений від іржі і морозу.
Наприкінці сезону або у випадку невикористання пристрою довше одного місяця:
- Очистіть пристрій.
- Витріть всі металеві поверхні серветкою, що змочена в маслі, щоб захистити їх від іржі (змочуйте маслом, що не містить смолистих речовин) або нанесіть тонкий шар масла, що розпилюється.
- Складіть вниз напрямну штангу і поставте пристрій в підходящому місці для зберігання.

СЛУЖБА РЕМОНТУ
Ремонт електроінструмента дозволяється робити тільки фахівцю-електрику.
Опишіть, будь ласка, виявлену Вами несправність при відправленні пристрою в ремонт.
Увага! Ремонтні роботи електроустаткування дозволяється робити тільки фахівцю-електрику й/або в сервісній майстерні!

УТИЛІЗАЦІЯ ВИРОБУ ТА ОХОРОНА НАВКОЛИШНЬОГО СЕРЕДОВИЩА
Якщо Ваш прилад колись зламається або якщо Ви більше не будете користуватись ним, у жодному випадку не викидайте прилад разом зі звичайним домашнім сміттям, а утилізуйте його не наносячи шкоди навколишньому середовищу. Здайте прилад у спеціальний пункт для збирання для його подальшої переробки. Таким чином, пластмасові і металеві деталі можуть бути розділені і зможуть повернутись у виробничий цикл. Інформацію щодо правильної утилізації різних матеріалів і речовин Ви можете одержати від Ваших місцевих адміністративних органів

УСУНЕННЯ НЕСПРАВНОСТЕЙ

Несправність	Можливі причини	Усунення несправності
Двигун не запускається	Не має струму	Перевірити підключення до мережі.
	Кабель несправний	Перевірити кабель, витягнути штепсельну вилку і знову вставити, при необхідності замінити або віддати на ремонт фахівцю.
	Комбінований вимикач/штекер несправний	Віддати на ремонт у спеціалізовану майстерню.
	Активований захист від перегрівання	1. Робоча глибина. Працювати з меншою робочою глибиною. 2. Фрези заблоковані. Вилучити причину блокування. 3. Ґрунт занадто твердий. Відповідним чином пристосувати робочу глибину й обробити ґрунт за допомогою повторного переміщення назад-вперед. Дайте мотору охолонути протягом 15 хв., перш ніж знову починати роботу.
Незвичайні шуми	Фрези блокуються	Вимкнути пристрій, дочекатись поки пристрій повністю зупиниться.
	Змащення витікає	Віддати на ремонт у спеціалізовану майстерню.
	Гвинти, гайки або інші елементи кріплення послаблені	Міцно затягніть всі елементи; якщо шуми залишаються, зв'яжіться зі спеціалізованою майстернею.
Незвичайно сильні вібрації	Фрези пошкоджені або зношені	Замінити або перевірити в спеціалізованій майстерні.
	Робоча глибина занадто велика	Налаштувати правильну робочу глибину.
Погана продуктивність фрези	Робоча глибина занадто мала	Налаштувати правильну робочу глибину.
	Зношені/тупі фрези	Замінити або перевірити в спеціалізованій майстерні.

Съдържание

Съдържание	Страница
Части	1 - 3
илюстрации	4 - 5
Изображение и обяснение на пиктограмите	6 - 8
Област на приложение	BG-1
Преди да започнете работа	BG-1
Технически характеристики	BG-2
Информация по безопасност	BG-2
Сглобяване	BG-4
Работа с електрическия култиватор	BG-4
Транспортиране	BG-4
Поддръжка и съхранение	BG-4
Ремонт	BG-5
Откриване на повреди	BG-6
Извеждане от употреба и защита на околната среда	BG-7
Гаранция	BG-7
Декларация за съответствие в ЕО	
Услуги	

Област на приложение

⚠ **Този уред трябва да се използва само като електрическа фреза за обработване на почвата в частните градини.**

Уредът не е предназначен за ползване в паркове, спортни площадки и в селското и горско стопанство.

Уредът е предназначен за раздробяване на предварително разрохкана почва с едри буци. При това могат да се внасят торф, тор и компост в почвата.

Уредът не е подходящ за разораване на твърда почва и тревни площи!

Използването му за други цели освен посочените, се смята за използване не по предназначение. Производителят не носи отговорност за щети или наранявания вследствие от подобно използване на уреда не по предназначение. В такива случаи пълната отговорност за възникналите рискове се носи от оператора.

Преди да започнете работа

Двойна изолация

Електрическата фреза е с двойна изолация. Това означава, че всички външни метални части са изолирани от електрозахранването. Това се осъществява чрез използването на изолационно покритие между електрическите и механичните части. Двойната изолация ви гарантира най-добрата възможна защита.

Защита срещу прегряване

В случай, че уредът е блокиран от чуждо тяло или ако двигателят е претоварен, то двигателят се изключва автоматично от термозащитното устройство. Отпуснете прекъсвача и изчакайте двигателят да се охлади (приблизително 15 мин.), след това можете да включите уреда отново.

ЕЛЕКТРИЧЕСКА ФРЕЗА

Технически характеристики

Модел		IEM 1200
Захранващо напрежение	V~	230
Номинална честота	Hz	50
Номинална мощност	W	1200
Обороти на празен ход	мин$^{-1}$	360
Работна ширина	мм	400
Работна дълбочина максимум	мм	200
Маса	Кг	12,5
Ниво на акустично налягане според EN 709	dB (A)	79,2 [K 2,5 dB(A)]
Ниво на вибрации според EN 709	m/s^2	2,552 [K 1,5 m/s²]

Клас на защита: II; Система за защита IPX4

Производителят може да прави технически или визуални промени в машината без предварително уведомяване. Следователно информацията в настоящето ръководство за експлоатация не може да бъде основание за претенции към производителя.

Информация по безопасност

⚠ **ПРЕДУПРЕЖДЕНИЕ.** Прочетете и се уверете, че сте разбрали всички указания в настоящото ръководство. Неизпълнението на тези указания може да доведе до електрически удар, пожар и/или тежко нараняване. Терминът “механизиран инструмент” включва инструменти със захранване от ел. мрежата (с помощта на кабел) или инструменти със захранване от акумулатор (без кабел).

Запазете това ръководство.

Преди да пристъпите към работа

- Машината трябва да е правилно сглобена.
- Внимателно проверете уреда преди употреба. Трябва да работите само с уред, който е в добро състояние. Ако забележите някакъв дефект, който може да представлява риск за оператора, не пускайте уреда докато дефектът не бъде отстранен.
- От съображения за безопасност, износените или повредени части трябва да се подменят. Използвайте само оригинални резервни части. Съществува риск не оригиналните резервни части да не паснат добре, което може да доведе до наранявания.
- Преди да пристъпите към работа отстранете всички чужди тела от работната зона, като внимавате за наличието им и по време на работа.
- Работете само на дневна светлина или при наличието на много добро изкуствено осветление.
- Носете предпазни очила и маска, ако работите в запрашена среда.
- Носете подходящо облекло. Обърнете внимание на следните забележки относно работното облекло:
  - Препоръчваме да носите предпазни ръкавици и стабилни обувки.
  - Носете шапка, като дългата коса трябва да е събрана.
  - Не носете свободни дрехи или украшения, които могат да бъдат захванати от движещите се части.

Употреба по предназначение

⚠ **Операторът носи отговорност към трети лица по време на работа с уреда.**

- Не се разрешава да работят с уреда лица, незапознати с ръководството за експлоатация, деца и лица под минималната възраст, която се изисква за работа с уреда, както и лица под влияние на алкохол, наркотици или други упойващи вещества.
- Използвайте уреда само по предназначение.
- Децата и животните трябва да са на безопасно разстояние докато уредът работи.
- Уверете се че всички предпазители са монтирани и са в добро състояние.

- Не използвайте уреда в близост до подземни електрически кабели, телефонни кабели, тръби или маркучи.
- Преди да включите уреда в мрежата, проверете дали захранващото напрежение отговаря на обозначеното на фабричната табела.
- Разрешено е да се работи с уреда само при условие, че се спазва безопасното отстояние, което се определя от дължината на ръкохватките на носача.
- Не работете с уреда на много стръмен наклон. Когато работите на наклонен терен, намалете работната скорост и стъпвайте внимателно и стабилно.
- Преди да пуснете уреда в действие, проверете дали мотиките няма да влязат в контакт с чужди тела и дали могат да се движат свободно.
- Дръжте ръкохватката на носача здраво с двете ръце. Никога не работете само с една ръка.
- Имайте предвид, че уредът може неочаквано да подскочи нагоре или напред, ако мотиките се bсблъскат с много твърда, сбита почва или замръзнала земя или зарити в земята големи камъни, корени или пънове.
- Пазете ръцете, краката и други части на тялото и облеклото далеч от въртящите се мотики. **Внимание! Опасност от нараняване!**
- Винаги работете с равномерна походка. През цялото време пазете равновесие и стъпвайте стабилно.
- Внимавайте за положението на кабел-удължителя по време на работа за да не се спънете в него, като също така го пазете от мотиките.
- Ако уредът се удари в чуждо тяло по време на работа, спрете го, огледайте го за евентуална повреда и я отстранете преди да го рестартирате и да продължите работа.
- Ако усетите необичайни вибрации, незабавно изключете двигателя и проверете каква е причината. Вибрацията обикновено е предупредителен знак за наличието на проблем.
- Хванете за ръкохватката и вдигнете уреда за да го преместите от едно място на друго.
- Винаги изключвайте уреда, изваждайте щепсела от контакта и изчаквайте да спре да се движи преди да предприемете операции по поддръжката или почистването му. **Внимание! Мотиките не спират веднага след изключването на уреда.**
- Бъдете внимателни, когато почиствате или осъществявате поддръжка на уреда. **ОПАСНОСТ! Пазете пръстите си! Носете предпазни ръкавици!**
- Забранено е да се свалят или модифицират които и да било от електрическите или механическите предпазни устройства.
- Забранява се използването на машината от хора (включително деца) с умствени, физически или сензорни увреждания или незапознати с начина й работа, освен ако не се под контрол на трето лице, отговорно за тяхната сигурност или са били обучени как да използват уреда.
- Пазете децата на разстояние по време на работа на машината.

Елекробезопасност

- Захранващото напрежение трябва да съответства на отбелязаното на фабричната табела на уреда (230V ~ 50 Hz). Не използвайте други източници на енергия.
- Препоръчваме използването на автоматичен предпазител с чувствителност от 10 до 30 mA. Консултирайте се с правоспособен електротехник.
- Никога не пренасяте работещия уред над кабел-удължителя, тъй като може да срежете кабела. Във всеки един момент трябва да сте наясно къде се намира кабелът.
- Използвайте специалното гнездо за поставяне на кабел удължителя.
- Никога не работете докато вали дъжд. Предпазвайте уреда от намокряне или излагане на влага. Не го оставяйте навън през нощта.
- Проверявайте редовно и преди всяко ползване състоянието на захранващия кабел. Уверете се, че той не е повреден или износен. Ако кабелът не е в добро състояние, не работете с уреда, занесете го на сервиз.
- Използвайте само кабел-удължители, които са предназначени за работа на открито. Пазете на разстояние от работната зона на мотиките, също и от влажни, мазни повърхности или предмети с остри краища, от топлина и горива.
- Използвайте само удължителни кабели, които са предназначени за работа на откри-

то и които не са по-леки от кабели в гумен маркуч H07 RN-F по DIN/VDE 0282 със сечение най-малко 1,5 mm^2. Те трябва да са защитени срещу водни пръски.

Сглобяване (Фиг. 2 - 3)

Поставяне на вала за монтаж на колелата (Фиг. 2)

Вкарайте вала за монтиране на колелата (9) в опората на кожуха на мотора (8) и закрепете вала с болта (a) и гайката (b), включени в комплекта на доставката.

Поставяне на колелата (Фиг. 2)

Поставете лостчето за спиране (14) с колелата (12), обърнати надолу, във вала за монтиране на колелата (9) и ги закрепете с пружинните болтове (13).

Централна направляваща щанга (Фиг. 3)

Поставете централната направляваща щанга (6) върху долните направляващи щанги (8) и ги закрепете с двата болта и гайки, включени в комплекта на доставката.

Ръкохватки (Фиг. 3)

Свържете ръкохватката (5) към централната направляваща щанга с помощта на болтовете и гайките с уши, включени в комплекта на доставката.

Работа с електрическия култиватор

Свързване към мрежовото захранване (Фиг. 4)

Свържете кабела за захранване от мрежата с щепсела на инструмента и го закрепете със скобата за облекчаване на опъването, както е показано на Фиг. 4.

Включване (Фиг. 4)

- Натиснете с палец бутона стоп (2) на лявата страна на ръкохватката и после работния ключ (1).
- Бутонът стоп (2) се използва само като освобождаване на блокировката, за да може да се пусне мотора и не трябва да се държи, след като моторът заработи.
- За изключване на мотора просто го изключете с ключа (1).

Внимание! Искрите, които се получават при това в кожуха на мотора са нещо нормално и са безопасни за машината.

Съвети

Забележка: При транспортиране лостчето (14) се поставя така, че колелата да са в долно положение. При работа лостчето се поставя в обратното положение, така че колелата да са в горно положение.

- Преместете инструмента в планирания работен участък преди да стартирате мотора.

Регулиране на лостчето за спиране (Фиг. 5)

- Положението на лостчето за спиране (14) определя дълбочината на работа. Колкото по-надолу е преместено лостчето, толкова по-дълбоко в земята ще работи инструментът. Правилната настройка на дълбочината е най-важното за постигане на оптимален резултат, а подходящата дълбочина на работа зависи от характера на почвата.
- Дръжте здраво уреда докато го включвате.
- Мотиките ще придвижват фрезата напред по време на работа, натиснете ръкохватката, за да приближите мотиките бавно до земята.
- Ако фрезата се вкопае толкова надълбоко, че не помръдва от мястото си, леко я разклатете от една страна на друга за да продължи напред..
- За подготовка на лехи, препоръчваме да приложите един от моделите, показани на Фиг.9.
- Модел на фрезоване A - направете две преминавания на зоната за фрезоване, второто под прав ъгъл към първото.
- Модел на фрезоване B - направете две преминавания на зоната за фрезоване, второто припокрива първото.
- За да избегнете опасността от спъване, бъдете особено внимателни когато се движите назад или дърпате фрезата.
- Винаги пускайте мотиките да се въртят на максимална: не работете така, че да претоварите двигателя.
- Никога не прекарвайте фрезата над кабел-удължителя; гледайте кабелът да е винаги на безопасно място зад гърба ви.
- Когато работите по наклонен терен, винаги заставайте диагонално на наклона, и заставайте в стабилно положение. Не работете на много стръмни наклони.

Транспортиране

⚠ Внимание! Преди преместване на инструмента изключете мотора.

Зъбците и инструментът може да се повредят, ако премествате инструмента с изключен мотор например по твърда почва. Убедете се, че зъбците не докосват земята. За преместване на инструмента използвайте колелата. За целта поставете лостчето така, както е показано на Фиг. 2.

Поддръжка и съхранение

⚠ Преди да предприемете каквито и да било операции по поддръжката, прекъснете захранването, като изключите кабел-удължителя от контакта.

Почистване на зъбците от странични предмети

По време на работа между зъбците могат да заседнат камъни или корени, или пък около вала да се увият висока трева или бурени.

За почистване на зъбците освободете пусковата скоба. Откачете култиватора от захранването и отстранете страничните предмети от зъбците.

За улесняване на махането на висока трева или бурени, които са се увили около вала на култиватора, може да свалите един или повече зъбци от вала. Вж. раздела „Сваляне и монтиране на зъбците“ в Ръководството.

Преди всяко използване на уреда

- Проверете захранващия кабел за признаци на износване или повреда. Сменете кабела, ако е напукан или повреден.
- Проверете състоянието на режещия цилиндър и се уверете, че всички скрепителни елементи са добре затегнати.
- Ако мотиките са се затъпили, занесете уреда в специализиран сервиз за поправка.

Веднъж на сезон

- Смазвайте мотиките и вала.
- В края на сезона, занесете уреда за проверка в специализиран сервиз.

Почистване

⚠ **Внимание! Почиствайте уреда след всяко използване. Пропускането на почистването може да доведе до повреда или лошо функциониране на уреда.**

⚠ **Внимание! Опасност от нараняване при работа по мотиките. Носете предпазни ръкавици!**

Винаги, когато имате възможност, почиствайте уреда веднага след като сте приключили да работите с него.

- Почистете долната част на корпуса около мотиките и предпазния екран и калника с твърда четка, и с четка или мек парцал, натопен в сапунена вода. **Никога не заливайте машината с вода!**
- За да отстраните почвата и остатъците от мотиките и трансмисията, използвайте твърда четка или влажен парцал.
- Почистете **вентилационните отвори**; отстранете остатъците от трева и кал.
- След почистването, забършете мотиките и вала, за да ги подсушите и нанесете тънък слой смазка.

Сваляне и монтиране на мотиките (фиг.7)

Затъпените мотики водят до лошо функциониране на уреда и могат да претоварят двигателя.

Проверявайте състоянието на мотиките всеки път преди работа. Наточете или подменете мотиките при необходимост. Препоръчително е тази операция да се извършва от специалист.

⚠ **Внимание! Изключете уреда от захранването и носете предпазни ръкавици.**

За да свалите всички мотики от вала

- Развийте самозаконтрящата се гайка в края на вала.
- Свалете външните мотики от вала.
- Махнете законтрящия щифт и после извадете зъбците отстрани и от средата на вала.
- Направете същото в обратен ред за да монтирате обратно мотиките.

За да свалите и монтирате мотиките от конзолата:

Ако една или две от мотичките са счупени, то се налага да се смени повредената мотика. Не е необходимо да се сменя целия комплект.

- Разхлабете болтовете от едната страна, докато държите контрагайките от другата страна.
- Свалете повредената мотика и я подменете с нова.

Поддръжка на трансмисията (фиг.8)

- Трансмисионното масло трябва да се проверява и допълва приблизително на всеки 15 часа работа или поне веднъж годишно.
- Пробката за наливане на nтрансмисионното масло (1) се намира от дясната страна на трансмисионната кутия.
- Забележка: Тъй като трансмисинното масло се нагрява по време на работа, маслото използвано за смазване на трансмисията може да се втечни.
- Поставете фрезата да легне на лявата си страна и почистете кутията на трансмисията преди да свалите пробката за източване, така че да предотвратите проникването на мърсотии и остатъци в трансмисията.
- Използвайте шестостенен гаечен ключ, за да разхлабите винта.
- Налейте масло (направо от тубата или през накрайник) докато не прелее.
- Използвайте трансмисионно масло от типа Mobil EPO или подобно.
- Ако е необходимо, демонтирайте мотиките.
- Завинтете обратно пробката за наливане на масло.

Съхранение

Уредът трябва да се съхранява в сухо и чисто помещение, недостъпно за деца.

При продължителен период на съхранение, например през зимата, проверете дали уредът е защитен от корозия и замръзване.

В края на сезона, или ако уредът няма да се използва повече от месец:

- Почистете уреда.
- Забършете металните повърхности с напоен със смазочно масло парче плат (масло без съдържание на смола) или нанесете тънък слой масло под формата на спрей.
- Сгънете напред ръкохватката и съхранявайте уреда на подходящо за целта място.

Ремонт

Ремонтът на електроуреди трябва да се извършва само от правоспособен електротехник.

Когато изпращате уреда за ремонт, моля опишете повредата.

⚠ **Внимание! Ремонтите на електроуреди се извършват само от правоспособен електротехник или в специализиран сервиз!**

Откриване на повреди

Неизправност	Възможна причина	Отстраняване
Двигателят не стартира	Няма ток	Проверете захранването
	Повреден кабел	Проверете кабела, издърпайте от контакта и включете отново, сменете кабела или дайте на ремонт при правоспособен електротехник
	Повреден комбиниран ключ и щепсел	**Занесете уреда на ремонт в специализиран сервиз**
	Термозащитата се е активирала	1. Прекалено голяма дълбочина на фрезоване, продължете да работите на по-малка дълбочина 2. Мотиките са блокирани, отстранете причината за блокирането 3. Почвата е прекалено твърда, променете работната дълбочина съобразно условията, като неколкократно минете с фрезата напред-назад по един и същи участък. Оставете двигателя да се охлади за около 15 минути преди да подновите работа.
Необичайни звуци	Мотиките са блокирани	Изключете уреда и изчакайте пълното спиране на двигателя
	Изтичане на смазка	**Занесете уреда на ремонт в специализиран сервиз**
	Разхлабени болтове, гайки или други скрепителни елементи	Затегнете всички скрепителни елементи; ако звуците продължават, обърнете се към специализиран сервиз
Необичайно силни вибрации	Повредени или износени мотики	Сменете мотиките или ги занесете за проверка в специализиран сервиз
	Прекалено голяма работна дълбочина	Регулирайте работната дълбочина
Лош резултат от фрезоването	Прекалено малка работна дълбочина	Регулирайте работната дълбочина
	Износени/затъпени мотики	Сменете мотиките или ги занесете за проверка в специализиран сервиз

Извеждане от употреба и защита на околната среда

След износване на машината я изведете от употреба по подходящ начин. Махнете захранващия кабел, за да предотвратите злоупотреби. Не изхвърляйте машината с домакинските отпадъци. За да защитите околната среда, я занесете в пункт за събиране на електрическо оборудване. Вашите местни власти ще ви дадат информация за адреса и работното време. Занесете и използваната опаковка в съответния пункт за събиране.

Само за страните от ЕС

Не изхвърляйте електрическото оборудване при битовите отпадъци!

В съответствие с Европейска Директива 2012/19/ЕС относно отпадъците от електронно и електрическо оборудване и прилагането й в националното законодателство, износените електрически инструменти трябва да се събират разделно с цел рециклиране и повторно използване, съобразено с околната среда.

Вместо да връща електрическото оборудване, собственикът е длъжен като алтернатива да участва в правилното рециклиране в случай на отказ от собственост. Изведеното от употреба оборудване може да бъде занесено в пункт за събиране, разполагащ с система за управление и рециклиране на отпадъците. Това не се отнася за аксесоари придружаващи уреда и спомагателни устройства без електрически компоненти.

Гаранция

За този инструмент компанията дава на крайния клиент – независимо от задълженията на продавача, изхождащи от договора за покупка – следните гаранции:
Гаранционният период е 24 месеца, започващ да тече от предаването на уреда, доказано с оригинален документ за покупка. При търговска употреба или при използване за отдаване под наем гаранционния срок се намалява на 12 месеца. Износващи се части и дефекти, предизвикани от употребата на неправилни аксесоари, ремонт с части, които не са оригинални части на производителя, използване на сила, удар или счупване, както и вредни претоварвания на двигателя се изключват от тази гаранция. Гаранционната замяна включва само дефектиралите части, не цели изделия. Гаранционните ремонти трябва да бъдат извършвани изключително от оторизирани сервизи или от клиентските сервизи на компанията. В случай на каквато и да е интервеция от неоторизирано лице гаранцията става невалидна.

Всички пощенски разходи и разходи по доставка, както и вички други допълнителни разноски са за сметка на клиента.

TURINYS **Puslapis**

Dalių pavadinimai	1 - 3
Paveikslai	4 - 5
Instrukcijoje vartojami saugos ženklai ir jų paaiškinimai	6 - 8
Paskirtis	LT-1
Prieš pradedant darbą	LT-1
Techniniai duomenys	LT-2
Bendra saugos informacija	LT-2
Elektrinio kultivatoriaus saugos reikalavimai	LT-2
Surinkimas	LT-3
Elektrinio kultivatoriaus naudojimas	LT-4
Gabenimas	LT-4
Techninė priežiūra ir laikymas	LT-4
Įrenginio remontas	LT-5
Gedimų šalinimas	LT-6
Atsarginės dalys	LT-6
Atliekų šalinimas ir aplinkos apsauga	LT-6
Garantija	LT-7
EB atitikties deklaracija	
Aptarnavimas	

Paskirtis

⚠ **Šis elektrinis kultivatorius yra skirtas naudojimui nedideliuose mėgėjiškuose soduose ir daržuose.**

Šis įrankis nėra skirtas naudojimui viešose zonose, parkuose ar sporto aikštynuose bei žemės ūkio paskirties ar miškų teritorijos priežiūrai. Šis įrankis yra skirtas iš anksto supurento dirvožemio kultivavimui. Jį taip pat galima naudoti durpių, trąšų ir komposto įmaišymui į dirvožemį.

Įrankis nėra tinkamas tvirto dirvožemio ir vejos ardymui.

Įrankio naudojimas bet kokiai kitai paskirčiai yra laikomas netinkamu ir nepatvirtintu naudojimu. Gamintojas neatsako už jokią žalą ar sužalojimus, kurių atsirado dėl netinkamo ar nepatvirtinto įrankio naudojimo. Naudotojas prisiima visą atsakomybę už riziką, susijusią su tokiu naudojimu.

Prieš pradedant darbą

Dviguba izoliacija

Elektrinis kultivatorius turi dvigubą izoliaciją. Tai reiškia, kad visos išorinės metalinės dalys yra izoliuotos nuo elektros energijos tiekimo. Tam naudojamas izoliacijos sluoksnis tarp elektrinių ir mechaninių dalių. Dviguba izoliacija leidžia užtikrinti geriausią įmanomą saugą.

Apsauga nuo perkaitimo

Jeigu įrankis užsikirto dėl kontakto su pašaliniu objektu, arba įvykus variklio perkrovai, variklį automatiškai išjungs apsaugos įtaisas. Atleiskite paleidiklio svirtį ir palaukite, kol variklis atvės (apie 15 min.), tada vėl galite įjungti ir naudoti įrankį.

Elektrinis kultivatorius

TECHNINIAI DUOMENYS

Modelis		IEM 1200
Vardinė įtampa	V~	230
Vardinis dažnis	Hz	50
Vartojama galia	W	1200
Apsukų skaičius	min^{-1}	360
Darbinis plotis	mm	400
Maksimalus darbinis gylis	mm	200
Svoris	kg	12,5
Garso slėgio lygis LpA pagal EN 709	dB (A)	79,2 [K=2,5 dB(A)]
Vibracija pagal EN 709	m/s^2	2,552 [K=1,5 m/s^2]

Apsaugos klasė II; apsaugos rūšis IPX4

Tobulinant gaminį techniniai duomenys ir išvaizda gali būti pakeista iš anksto nepranešus. Dėl to visi šios instrukcijos duomenys nurodomi be garantijos ir nepriimamos teisinės pretenzijos, pateiktos remiantis naudojimo instrukcija.

Bendra saugos informacija

⚠ ĮSPĖJIMAS. Perskaitykite visus su sauga susijusius įspėjimus ir instrukcijas! Nesilaikant įspėjimų ir instrukcijų, kyla elektros smūgio, nudegimų ir/arba sunkių sužalojimų rizika.

Išsaugokite saugos informaciją ir nurodymus ateities peržiūroms.

Elektrinio kultivatoriaus saugos instrukcijos

Prieš pradedant naudoti

- Prieš naudojant įrankį, jį būtina tinkamai surinkti.
- Prieš naudojant įrankį, jį būtina kruopščiai patikrinti. Naudoti įrankį galima tik tada, kai jis yra geros būklės. Pastebėję bet kokių defektų, kurie gali kelti pavojų operatoriui, nenaudokite įrankio, kol tokie defektai nebus ištaisyti.
- Dėl saugumo priežasčių, pakeiskite susidėvėjusias arba sugedusias dalis. Naudokite tik originalias atsargines dalis. Ne gamintojo siūlomos atsarginės dalys gali netikti ir kelia susižalojimo riziką.
- Prieš naudojant įrankį, iš darbo zonos reikia pašalinti visus pašalinius objektus. Darbo metu taip pat atkreipkite dėmesį į pašalinius objektus.
- Dirbkite tik dienos metu arba esant geram apšvietimui.
- Jeigu reikia darbus atlikti dulkėtoje vietoje, dėvėkite akių ir veido apsaugas, pvz., kaukę nuo dulkių.
- Tinkamai apsirenkite. Naudodami įrankį, atkreipkite dėmesį į šias pastabas apie darbo rūbus:
  - Rekomenduojama dėvėti apsaugines pirštines ir tvirtus batus.
  - Dėvėkite tinkamą kepurę arba tinklelį, kuris apsaugotų ilgus plaukus.
  - Venkite dėvėti laisvus rūbus ir papuošalus, nes juos gali įtraukti besisukantys virbai.

Tinkamas naudojimas

⚠ Įrankio naudojimo metu naudotojas yra atsakingas už trečiųjų asmenų saugą.

- Įrankio negali naudoti asmenys, kurie nėra perskaitę naudojimo instrukcijos, vaikai, nepilnamečiai, kurių amžius neatitinka minimalaus reikalaujamo amžiaus, kad galėtų naudoti šį įrankį, ir asmenys, apsvaigę nuo alkoholio, narkotikų ar vaistų.
- Įrankį naudokite tik pagal numatytąją paskirtį.
- Vaikai ir gyvūnai turi būti saugomi atokiau nuo darbo zonos. Įrankio naudojimo metu visi pašaliniai asmenys turi laikytis saugaus atstumo.
- Įsitikinkite, ar yra visi saugos įtaisai ir jie yra geros būklės.
- Nenaudokite įrankio prie požeminių elektros tiekimo kabelių, telefono linijų, vamzdžių ar žarnų.
- Prieš prijungdami kištuką prie elektros lizdo, įsitikinkite, kad jo specifikacijos atitinka ant įrankio etiketės nurodytas specifikacijas.
- Įrankį galima naudoti tik tada, kai laikomasi saugaus atstumo, kurį nurodo kreipiantysis strypas.

- Nenaudokite įrankio ant šlaito, kuris yra pavojingai status jo naudojimui. Ant šlaito darbas turi vykti lėčiau, užtikrinant tvirtą pagrindą po kojomis.
- Prieš įjungdami įrankį, įsitikinkite, kad virbai nesiliečia į jokius pašalinius objektus ir juda laisvai.
- Tvirtai abiem rankomis suimkite už kreipiančiojo strypo. Niekada nenaudokite įrankio viena ranka.
- Atkreipkite dėmesį į tai, kad įrankis gali netikėtai atšokti atgal arba staiga pašokti į priekį, kai reikia padoroti labai kietą, suspaustą ar sušalusį dirvožemį arba tokį dirvožemį, kuriame yra tokių kliūčių kaip dideli akmenys, šaknys ar kelmai.
- Saugokite savo rankas, kojas ir kitas kūno dalis bei rūbus atokiau nuo besisukančių virbų. **Atsargiai! Pavojus susižaloti!**
- Naudokite įrankį eidami. Venkite neįprastų padėčių. Visada stovėkite tvirtai ir išlaikykite pusiausvyrą.
- Įrankio naudojimo metu atkreipkite dėmesį į tai, kur yra ilgiklis. Būkite atsargūs ir užtikrinkite, kad neužkliūtumėte už jo. Visada patraukite ilgiklio kabelį kuo toliau nuo besisukančių virbų.
- Jeigu įrankis atsitrenkia į pašalinį objektą, patikrinkite, ar neatsirado jokių įrankio pažeidimų, ir, jeigu reikia, prieš tęsdami darbą suremontuokite jį.
- Jeigu įrankis pradeda neįprastai vibruoti, nedelsiant išjunkite variklį ir išsiaiškinkite to priežastį. Vibracija dažniausiai reiškia gedimą.
- Įrankį perkelkite iš vienos vietos į kitą laikydami už kreipiančiojo strypo (rankenos).
- Prieš atlikdai techninės priežiūros ar valymo darbus, visada išjunkite įrankį, ištraukite kištuką iš elektros lizdo ir palaukite, kol visos įrankio dalys nustos suktis. **Dėmesio!** Išjungus įrankį, virbai nenustoja suktis iš karto.
- Valydami arba atlikdami techninės priežiūros darbus, būkite atsargūs. **PAVOJUS! Saugokite pirštus! Dėvėkite apsaugines pirštines!**
- Draudžiama nuimti arba modifikuoti bet kokius elektrinius ar mechaninius saugos įtaisus.
- Šis įrankis nėra skirtas naudoti asmenims (įskaitant vaikus) su sutrikusiais fiziniais, jutiminiais ar protiniais gebėjimais arba asmenims, neturintiems patirties ir/arba pakankamai žinių, išskyrus tuos atvejus, kai juos prižiūri arba naudotis įrankiu moko už jų saugumą atsakingi asmenys.
- Vaikus reikia prižiūrėti taip, kad jie nežaistų su įrankiu.

Elektros sauga

- Tinklo įtampa turi atitikti įrankio etiketėje nurodytą įtampą (230V ~50Hz). Nenaudokite kitų maitinimo šaltinių.
- Rekomenduojama prie maitinimo linijos prijungti apsauginį jungiklį (grandinės pertraukiklį), kurio nominali suveikimo srovė būtų 10-30 mA. Pasitarkite su kvalifikuotu elektriku.
- Niekada su veikiančiu įrankiu neikite per ilgiklį, prie kurio jis yra prijungtas, nes galite jį nukirsti. Visada žinokite ir atkreipkite dėmesį, kurioje vietoje yra kabelis.
- Ilgiklio prijungimui visada naudokite specialų kabelio laikiklį (kabelio fiksatorių).
- Niekada nenaudokite įrankio, kai lyja. Pasistenkite apsaugoti įrankį nuo vandens ir drėgmės poveikio. Nepalikite įrankio lauke per naktį.
- Maitinimo kabelį reikia tikrinti reguliariai ir prieš kiekvieną kartą naudojant įrankį. Įsitikinkite, kad kabelis nėra pažeistas ar susidėvėjęs. Jeigu kabelis nėra geros būklės, nenaudokite įrankio ir pristatykite jį į įgaliotą serviso centrą.
- Naudokite tokį ilgiklį, kuris yra pritaikytas naudojimui lauko sąlygomis. Saugokite jį atokiau nuo naudojimo vietos, drėgmės, šlapių ar tepaluotų paviršių, aštrių kraštų, šilumos šaltinių ar kuro talpyklų.
- Naudokite tik tokį ilgiklį, kuris yra pritaikytas naudojimui lauko sąlygomis. Ilgiklio lizdas turi būti hermetiškas ir atitikti DIN bei VDE 0282 reikalavimus; laido skersmuo turi būti ne mažesnis nei 1,5 mm^2. Naudokite H07RN-F kabelį. Kabelis turi būti atsparus vandeniui.

Surinkimas (2–3 pav.)

Ratų veleno įtaisymas (2 pav.)

Ratų veleną (9) įstatyti į laikiklį ant variklio gaubto (8), prisukti varžtą (a) ir veržlę (b), įeinančius įrenginio komplektą.

Ratų įtaisymas (2 pav.)

Stabdžio strypelį (14) su ratais (12), nukreiptais žemyn, įstatyti į ratų montavimo veleną (9) ir pritvirtinti lingių varžtais.

Centriniai kreipiamieji strypai (3 pav.)

Centrinį kreipiamąjį strypą (6) įstatyti į apatinius kreipiamuosius strypus (8) ir pritvirtinti su dviem varžtais ir sparnuotosiomis veržlėmis (varžtai ir veržlės įeina į įrenginio komplektą).

Valdymo svirtys (3 pav.)

Valdymo svirtis (5) sujungti su centriniais kreipiamaisiais strypais (6) ir prisukti varžtais ir sparnuotosiomis veržlėmis (varžtai ir veržlės įeina į įrenginio komplektą).

Elektrinio kultivatoriaus naudojimas

Prijungimas prie elektros tinklo (4 pav.)

Maitinimo kabelį prijungti prie įrenginio kištuko ir užfiksuoti su kabeliui prilaikyti skirtu fiksatoriumi, kaip parodyta 4 pav.

Įrenginio įjungimas (4 pav.)

- Didžiuoju pirštu paspausti mygtuką STOP (2), esantį kairėje rankenos pusėje, paskui paspausti jungiklį (1).
- Mygtukas STOP (2) šiuo atveju naudojamas atblokavimui, kad būtų galima paleisti variklį; varikliui pradėjus veikti mygtuko laikyti nebereikia.
- Norint išjungti variklį reikia tiesiog pasukti jungiklį (1).

Patarimai

Pastaba: Gabenant įrenginį noragėlis (14) nustatomas taip, kad ratas būtų apatinėje padėtyje. Dirbant su įrenginiu noragėlį reikia nustatyti taip, kad ratas būtų viršutinėje padėtyje.

- Į darbo vietą įrenginį reikia nugabenti prieš paleidžiant variklį.

Noragėlio reguliavimas (5 pav.)

- Noragėlio (14) padėtis lemia darbinį gylį. Kuo žemiau yra noragėlis, tuo giliau įrenginys veiks dirvoje. Tinkamas dirvos apdirbimo gylis yra svarbiausias veiksnys, lemiantis gerą rezultatą; apdirbimo gylis gali būti skirtingas, jis priklauso nuo dirvos pobūdžio.
- Jungdami įrenginį tvirtai jį laikykite už rankenos
- Darbo metu frezos traukia įrenginį į priekį; spausdami kreipiamąjį skersinį lėtai nuleiskite dantis.
- Jeigu elektrinis **kultivatorius** kasa taip giliai, kad jau nebejuda iš vietos, įrenginį reikia šiek tiek perstumti iš vienos vietos į kitą, kad vėl pradėtų judėti pirmyn.
- Ruošiant lysves sėklų sėjimui mes rekomenduojame naudotis vienu iš dirvos frezavimo pavyzdžių, parodytų 6 pav.

  Dirvos frezavimo pavyzdys A – du kartus pereikite su freza per apdirbamą plotą; pereinant antrą kartą freza turi stačiu kampu kirsti pirmąjį frezavimą.

  Dirvos frezavimo pavyzdys B – du kartus pereikite su freza per apdirbamą plotą; pereinant antrą kartą freza turi eiti įkandin pirmajam frezavimui ir jį uždengti.
- Žiūrėkite, kad dirbdami nesukluptumėte, ypač eidami atgal ir traukiami elektros **kultivatoriaus**.
- Dirbdami visada nustatykite maksimalų dantų sukimosi dažnį; žiūrėkite, kad įrenginys nepatirtų per didelės apkrovos.
- Elektrinio **kultivatoriaus** niekada negalima traukti už ilginamojo kabelio; pasirūpinkite, kad kabelis būtų saugioje padėtyje Jums už nugaros.
- Dirbdami su įrenginiu ant šlaito pasisukite taip, kad Jūsų padėtis visada būtį įstriža šlaito atžvilgiu, ir žiūrėkite, kad būtų užtikrinta tvirta, stabili atrama. Nedirbkite ant labai stačių šlaitų.

Gabenimas

Atsargiai! Prieš gabendami įrenginį būtinai išjunkite jo variklį.

Jeigu įrenginį perkelsite su veikiančiu varikliu, gali būti pažeistos frezos ir pats įrenginys, pavyzdžiui, traukiamas per kietą gruntą. Žiūrėkite, kad gabenant įrenginį frezos neliestų žemės. Perkeldami įrenginį naudokitės ratu. Tam tikslui ratą reikia įtaisyti taip, kaip parodyta 2 pav.

Techninė priežiūra ir laikymas

Prieš atlikdami techninės priežiūros darbus atjunkite įrenginį nuo elektros tinklo – ištraukite įrenginio kištuką iš ilginamojo kabelio lizdo.

Kliuvinių pašalinimas nuo frezų ir veleno

Įrenginiui veikiant frezose gali įstrigti akmenėliai ir augalų šaknų gabalai, o aplink dantų veleną gali apsivynioti žolių stiebai.

Prieš valant dantis reikia nuleisti įjungimo rankeną. Iš elektros lizdo ištraukite **kultivatoriaus** kištuką ir pašalinkite nuo frezų ir jų veleno visus kliuvinius.

Kad būtų lengviau tai padaryti, nuo veleno galima numauti vieną ar kelias frezas. Žr. instrukcijos skyrių „Dantų įtaisymas ir nuėmimas“.

Kaskart prieš naudodamiesi įrenginiu

- Patikrinkite jungiamąjį kabelį – ar jis nepažeistas ir nenudilęs. Įtrūkusį, lūžusį ar kitaip pažeistą kabelį reikia pakeisti.
- Tikrinkite frezų cilindro būklę; žiūrėkite, kad visi sraigtiniai sujungimai būtų gerai užveržti.
- Jeigu frezos atšipo, nugabenkite įrenginį remontuoti į specializuotą įmonę.

Vieną kartą per darbo sezoną

- Ištepkite alyva frezas ir veleną.
- Sezonui pasibaigus nugabenkite įrenginį į specializuotą įmonę patikros ir priežiūros darbams atlikti.

Valymas

Atsargiai! Įrenginį valykite kaskart baigę naudotis. Jeigu tinkamai nepasirūpinsite jo švara, įrenginys gali sugesti arba veikti netaisyklingai.

Įspėjimas! Valydami galite susižeisti į aštrias frezas. Mūvėkite apsaugines pirštines!

Įrenginį pagal galimybes valykite iš karto baigę darbą.

- Apatinę korpuso dalį aplink frezas, taip pat purvo gaudyklę ir apsauginį dangtį nuvalykite su šepečiu ir skiaute, sudrėkinta silpnu muilo tirpalu. **Jokiu būdu nešlakstykite įrenginio vandeniui!**
- Su šepečiu storais šeriais arba drėgna skiaute pašalinkite žemes ir teršalus nuo frezų ir reduktoriaus.
- Išvalykite oro išleidimo angas, pašalinkite ir jų žolių likučius ir teršalus.

- Nuvalytas frezas ir veleną sausai nušluostykite ir ištepkite plonu alyvos sluoksniu.

Frezų įtaisymas ir nuėmimas (17 pav.)

Jeigu frezos nudilusios, apdirbimo rezultatai bus prasti, o variklis patirs perkrovą.

Frezų būklę patikrinkite kaskart prieš naudodamiesi įrenginiu. Jeigu reikia, frezas pagaląskite arba pakeiskite naujomis. Šiuos darbus patartina patikėti specialistams.

Atsargiai! Ištraukite kabelio kištuką iš elektros tinklo ir mūvėkite apsaugines pirštines.

Visų dantų nuėmimas nuo veleno

- Ištraukite apsauginį kaištį veleno gale.
- Nuimkite nuo veleno išorinį frezų komplektą.
- Ištraukite apsauginį kaištį ir nuimkite nuo veleno vidinį frezų komplektą.
- Įtaisydami frezas atlikite pirmiau aprašytus veiksmus atvirkštine tvarka.

Frezų nuėmimas nuo frezų laikiklio / įtaisymas ant laikiklio

- Atsukite sraigtus vienoje pusėje ir tvirtai laikykite fiksavimo veržles kitoje pusėje.
- Nuimkite pažeistą frezą ir įtaisykite naują.

Reduktoriaus techninė priežiūra (8 pav.)

- Transmisinį tepalą reikia tikrinti arba keisti maždaug kas 15 darbo valandų arba vieną kartą per metus.
- Srieginis transmisinio tepalo pylimo angos (1) kamštis yra dešinėje reduktoriaus korpuso pusėje.
- **Nurodymas:** kadangi įrenginiui veikiant reduktorius įkaista, transmisinis tepalas gali suskystėti iki alyvos.
- Elektrinį **kultivatorių** paguldykite ant kairiojo šono ir nuvalykite reduktorių, kad išsukant srieginį kamštį iš pylimo angos į reduktorių nepatektų teršalų.
- Sraigtą atsukite su raktu, kurio vidus yra šešiabriaunis.
- Transmisinį tepalą į angą spauskite tiesiai iš tūtelės arba su pildykite su tam skirtu švirkštu tol, kol tepalas pasirodys iš angos.
- Naudokite standartinį transmisinį tepalą, „Mobil EPO“ tipo arba lygiavertį.
- Jeigu reikia, nuimkite frezas.
- Baigę įsukite pylimo angos srieginį kamštį.

Įrenginio laikymas

Elektrinis kultivatorius turi būti laikomas sausoje ir švarioje patalpoje, vaikams nepasiekiamoje vietoje.

Pastačius įrenginį ilgesniam laikui, pavyzdžiui, žiemai, reikia pasirūpinti, kad jo neveiktų rūdys ir šaltis.

Sezono pabaigoje arba tada, kai įrenginiu neketinate naudotis ilgiau kaip vieną mėnesį:

- Nuvalykite įrenginį.
- Nušluostykite visus metalinius paviršius alyva sudrėkinta skiaute, kad nerūdytų (tepkite alyva, kurios sudėtyje nėra dervų), arba užpurkškite ploną alyvos sluoksnį.
- Kreipiamąjį skersinį nuleiskite žemyn ir pastatykite įrenginį tinkamoje vietoje.

Įrenginio remontas

Remontuoti elektros įrenginį leidžiama tiktai specialistui elektrikui.

Siųsdami įrenginį remontuoti prašom aprašyti gedimą.

Dėmesio! Elektros įrangos remonto darbus leidžiama atlikti tiktai specialistui elektrikui ir (arba) serviso tarnybos darbuotojams!

Gedimų šalinimas

Gedimas	Galima priežastis	Šalinimas
Neįmanoma paleisti variklio	Nėra elektros srovės	Patikrinti jungimą prie tinklo.
	Sugedo kabelis	Patikrinti kabelį, ištraukti ir vėl įkišti kištuką, jeigu reikia – pakeisti arba nuvežti remontuoti specialistui.
	Sugedo kombinuotasis jungiklis / kištukas	**Nuvežti remontuoti į specializuotą remonto įmonę.**
	Įsijungė apsauga nuo perkaitimo	1. Darbinis gylis. **Dirbti nustačius mažesnį darbinį gylį.** 2. Užblokuotos frezos. Pašalinti tai, kas jas blokuoja. 3. Žemė pernelyg kieta; atitinkamai nustatyti darbinį gylį ir apdoroti dirvą kartotinai judant pirmyn ir atgal. Leisti varikliui ataušti 15 minučių prieš vėl pradedant darbą.
Neįprastas triukšmas	Frezos blokuojamos	Išjungti įrenginį, palaukti, kol jis visiškai sustos.
	Išteka tepalas	**Nuvežti remontuoti į specializuotą remonto įmonę.**
	Atsilaisvino varžtai, veržlės ar kiti tvirtinimo elementai	Tvirtai užsukti visus elementus, jeigu triukšmas išlieka, kreiptis į specializuotą remonto įmonę.
Neįprastai stipri vibracija	Frezos pažeistos arba sudilusios	Pakeisti arba patikrinti frezas specializuotoje remonto įmonėje.
	Darbinis gylis pernelyg didelis	Nustatyti tinkamą darbinį gylį.
Menkas frezos našumas	Darbinis gylis pernelyg mažas	Nustatyti tinkamą darbinį gylį.
	Nudilo/atšipo frezos	Pakeisti arba patikrinti frezas specializuotoje remonto įmonėje.

Atsarginės dalys

Prireikus priedų arba atsarginių dalių, kreipkitės į klientų aptarnavimo skyrių.

Naudodami šį įrankį nenaudokite atsarginių dalių, kurių nerekomenduojame naudoti su įrankiu. Naudojant nerekomenduojamas atsargines dalis, gali kilti sunkių sužalojimų arba įrankio gedimų rizika.

Atsarginių dalių užsakymo metu reikia nurodyti šią informaciją:

- Įrankio tipas
- Įrankio prekės kodas

Atliekų šalinimas ir aplinkos apsauga

Kai įrankis susidėvėjo, jį reikia tinkamai pašalinti. Norėdami išvengti netinkamo naudojimo, išjunkite maitinimo kabelį. Įrankio negalima šalinti kartu su buitinėmis atliekomis. Dėl aplinkosaugos priežasčių, pristatykite įrankį į elektrinių įrankių surinkimo punktą. Jūsų regione atsakingoji institucija gali suteikti informacijos apie tokio punkto adresą ir darbo laiką. Pakuotės medžiagas ir susidėvėjusius priedus taip pat pristatykite į atitinkamą surinkimo punktą.

Tik ES šalims
Elektrinių įrankių neišmeskite kartu su buitinėmis atliekomis!

Remiantis Europos Direktyvos 2012/96/EB dėl elektrinių ir elektroninių įrenginių atliekų ir ją įgyvendinančių nacionalinių teisės aktų nuostatomis, elektrinių įrankių atliekos turi būti surenkamos atskirai, siekiant jas panaudoti aplinkai nekenksmingu būdu.

Perdirbimas ir grąžinimas:
Vietoje to, kad grąžintų elektrinį įrankį, savininkas yra įsipareigojęs prisidėti prie tinkamo įrankio perdirbimo. Įrangos atliekas galima pristatyti į surinkimo punktą, kuriame jos bus pašalintos, laikantis nacionalinių atliekų perdirbimo ir šalinimo teisės aktų nuostatų. Tai nėra taikoma priedams ir papildomai įrangai, kurioje nėra elektrinių dalių.

Garantija

Neatsižvelgiant į pardavėjo įsipareigojimus, nustatytus pirkimo-pardavimo sutartyje, galutiniam šio elektrinio įrankio naudotojui gamintojas suteikia šią garantiją:

Garantijos laikotarpis yra 24 mėn. nuo įrankio perdavimo dienos, kuri yra patvirtinama pirkimo dokumentuose. Jeigu įrankis naudojamas komercinėje srityje arba nuomai, garantijos laikotarpis yra 12 mėn. Garantijos sąlygos nėra taikomos susidėvinčioms dalims ir defektams, kurių atsirado dėl netinkamų priedų naudojimo, ne originalių atsarginių dalių naudojimo, jėgos panaudojimo, trankymo ir laužymo bei neatsakingos variklio apkrovos. Pakeitimas pagal garantijos sąlygas apima tik defektų turinčias dalis, o ne visą įrankį. Garantinio remonto darbai atliekami tik įgaliotuose partnerių servisuose arba bendrovės klientų aptarnavimo skyriuje. Garantija anuliuojama, jeigu bet kokius darbus atliko neįgalioti asmenys.

Visas siuntimo arba pristatymo išlaidas bei kitas su tuo susijusias išlaidas turi padengti klientas.

CE

DE	EG-Konformitätserklärung	CZ	Prohlášení o konformitě s ES
GB	EC Declaration of Conformity	PL	Unia Europejska Deklaracja Zgodności
FR	Déclaration de Conformité pour la CE	HU	EK megfelelőségi nyilatkozat
NL	EG-Conformiteitsverklaring	SI	EG-izjava o konformnosti
IT	Dichiarazione CE di Conformità	SK	ES Vyhlásenie o zhode
ES	CEE Declaración de Conformidad	HR	Izjava o uskladenosti EC
PT	Declaração de Conformidade CE	RU	Декларация о соответствии изготовителя
DK	Erklæring om EF-konformitet	RO	Declaratie de conformitate pentru UE
NO	Erklæring om EF-overensstemmelse	BG	Декларация за съответствие в ЕО
SE	Förklaring ES om överensstämmelse	LT	EG-atitikties deklaracija
FI	Vakuutus EU yhdenmukaisuudesta	LV	EB Atbilstības deklarācija
GR	Δήλωση συμφωνίας των προίοντων	EE	EÜ vastavusdeklaratsioon
TR	AB Uygunluk Deklarasyonu	UA	Декларація про відповідність виробника

Wir, We, Nous, Wij, Noi, Nosotros, Nós, Vi, Vi, Vi, Me, Εμείς οι υπογράφοντες, Biz, My, My, Mi, Mi, My, Mi, Мы, Noi, Ние, Mes, Mēs, Meie, Ми

Ikra GmbH, Schlesierstraße 36, D-64839 Münster, Germany

erklären in alleiniger Verantwortung, dass das Produkt / declare under our sole responsibility that the product / déclarons sous notre seule responsabilité que la produit / verklaren enig in verantwoording, dat het product / dichiara sotto la propria responsabilità che i prodott / declaramos bajo responsabilidad propia que les producto / declaramos sob a nossa exclusiva responsabilidade que o produto / erklæere på eget ansvar, at produkter / er fullt ut og eneansvarlig for ar produkter / förklarar på eget ansvar att produkter / vakuutamme omalla vastuullamme, että seuraava tuote Nurmikon viimeistelijä / δηλώνουμε υπεύθυνα, ότι τα προϊόντα / sorumluluğu sadece bize ait olmak üzere, bu deklarasyonun dayandiği ürünlerın / tímto prohlašujeme ve výhradní odpovědnosti, že produkty / oświadczamy niniejszym na naszą wyłączną odpowiedzialność, że produkty / kizárólagos felelősséggel kinyilatkoztatjuk, hogy / razlažemo v samotne odgovornosti, da izdelek / prehlasujeme vo vlastnej zodpovednosti, že výrobky / na vlastitu odgovornost izjavljujemo da su proizvodi / настоящим заявляем и отвечаем, что электрокоса для травы / mūsų išimtine atsakomybe pareiškiame, kad gaminys / su uzņemoties pilnu atbildību, paziņojam, ka produkti / Käesolevaga kinnitab, et tooted / з повною відповідальністю заявляємо, що

Elektro Motorhacke / Electric-Tiller / Motobineuse électrique / Elektrische tuinfrees / Zappa elettrica/ Motoazada eléctrica / Moto-enxada elétrica / Elektrisk kultivator / Elektrisk jordfräs / Elektrisk Jordfräse / Sähkökäyttöinen käsijyrsin / Ηλεκτρικό μοτοσκαπτικό / Elektrikli Motorlu Çapa / Elektrický kultivátor / Kultywator elektryczny / Elektromos motoros kapa / Električna motorna freza/ Elektrický kultivátor / Motorna kopačica / Культиватор электрический / Sapă cu electromor / Електрическа фреза / Elektrinis kultivatorius / Elektriskā griešanas mašīna / Elektriline mullafrees / Електричний грунтофрез

IEM 1200

auf das sich diese Erklärung bezieht, den einschlägigen Sicherheits- und Gesundheitsanforderungen der EG-Richtlinien einschließlich Änderungen entspricht / to which this declaration relates correspond to the relevant basic safety and health requirements of Directives incl. modifications / faisant l'objet de la déclaration sont conformes aux prescriptions fondamentales en matière de sécurité et de santé stipulées dans les Directives de la / waarop deze verklaring betrekking heeft, beantwoordt aan de van toepassing zijnde fundamentele veiligheids- en gezondheidseisen van de Richtlijn / sono conformi ai Requisiti Essenziali di Sicurezza e di Tutela della Salute di cui alle Direttive / a los cuales se refiere la presente declaración corresponden a las exigencias básicas de las normativa de la / a que se refere esta declaração corresponde aos requisitos essenciais de segurança e de saúde das Directivas / til hvilke denne erklæring henholder sig, tilsvarer de pågældende sikkerheds- og sundhedskrav efter retningslinjer af Europæisk fællesskab / som denne erklæringen gjelder for, svarer til gjeldende krav utlinjet i EFs direktiv for sikkerhet og helsevern / som denna förklaring innefattar, uppfyller krav på säkerhet och hälsa / joita tämä vakuutus koskee, vastaavat EU:n määräysten vastaavia vaatimuksia turvallisuudesta ja terveyden suojelusta / τα οποία περιλαμβάνει αυτή η δήλωση, ανταποκρίνονται στις αντίστοιχες απαιτήσεις των καθοδηγήσεων της ΕΚ για ασφάλεια και προστασία υγείας / sayılı AB direktifleinin ilgii güvenlik ve sağlik taleplerini yerine getirdiklerini beyan ederiz / na které se toto prohlášení vztahuje, odpovídají příslušným bezpečnostním a zdravotním požadavkům směrnice / do których odnosi się niniejsza deklaracja, odpowiadają odpowiednim podstawowym wymaganiom dotyczącym bezpieczeństwa i zdrowia następujących Dyrektyw / termékeink, amelyekre ezen nyilatkozat vonatkozik, megfelelnek az / na katerega se nanaša ta izjava ustreza vsim varstvenim in zdravstvenim zahtevam po normativu / na ktoré sa toto prehlásenie vzťahuje, vyhovujú platným bezpečnostným a zdravotným požiadavkám EU-smerníc / na koje se odnosi ova izjava, u skladu s postojećim odredbama o sigurnosti i zdravlju EG-direktive te svim izmjenama i dopunama / удовлетворяет

специальным требованиям директив / la care se refera aceasta declaratie, corespund cererilor de securitate a functionarii si protectie a sanatatii ale directivelor UEE / за които се отнася настоящата декларация, отговарят на съответните предпазни и здравословни изисквания на Директивита на / dėl kurių šis pareiškimas daromas, atitinka specialius EG-normatyvinius saugumo ir sveikatos reikalavimus / kuriem paredzēta šī deklarācija, atbilst Direktīvu drošības un veselības pamata prasībām / et tooted mille suhtes vastav deklaratsioon kehtib, vastavad järgnevates direktiivides kehtestatud peamistele ohutus- ja tervishoiunõuetele: hõlmates ka vastavaid muudatusi / на які поширюється дана декларація, відповідають існуючим вимогам з безпеки і охорони здоров'я Директиви

2006/42/EG, 2014/30/EG, 2011/65/EU, 2000/14/EG, 2005/88/EG

Zur sachgerechten Umsetzung der in den EG-Richtlinien genannten Sicherheits- und Gesundheitsanforderungen wurden folgende Normen und/oder technische Spezifikation(en) herangezogen / For the relevant implementation of the safety and health requirements mentioned in the Directives, the following standards and/or technical specification(s) have been respected / Pour mettre en pratique dans les règles de l'art les prescriptions en matière de sécurité et de santé stipulées dans les Directives de la CEE, il a été tenu compte des normes et/ou des spécifications techniques suivantes / Voor de desbetreffende tenuitvoerlegging van de in de Richtlijnen genoemde veiligheids en gesondheidseisen is rekening gehouden met de volgende normen en/of technische specificaties / Per la verifica della Conformità di cui alle Direttive sopra menzionate, sono state consultate le seguenti norme armonizzate EN e Specificazioni Tecniche Nazionali / Con el fin de realizar de forma adecuada las exigencias referentes a la seguridad y a la sanidad mencionadas en las normativas de la CEE fueron consultadas las siguientes normativas y especificaciones técnicas / Para a implementação relevante dos requisitos de segurança e saúde mencionados nas Diretivas, as seguintes normas e/ou especificações técnicas foram respeitadas / For at rigtig virkeliggøre sikkerheds- og sundhedskrav, som var nævnte i retningslinjer EF, var der udnyttede følgende normer og/eller tekniske specifikationer / For behørig iverksettelse av kravene til sikkerhet og helsevern anført i EFs direktiver, er følgende normer og/eller tekniske spesifikasjoner benyttet / För att uppfylla krav på säkerhet och hälsa från direktiv ES, har man använt följande normer och/eller tekniska specifikationer / EU:n määräyksissä mainittujen turvallisuus- ja terveydensuojelu- vaatimusten oikeaa toteuttamista varten on käytetty seuraavia normeja ja/tai teknisiä erittelyjä / Για τη σωστή πραγματοποίηση απαιτήσεων ασφάλειας και προστασίας υγείας, αναφερόμενων στις καθοδηγήσεις της ΕΚ, χρησιμοποιήθηκαν οι ακόλουθοι κανόνες και/ή τεχνικοί καθορισμοί / AB direktiflerinde belirtilen güvenlik ve sağlik taleplerinin uygun biçimde uygulanması için aşağıdaki normlar ve/veya tekni k spesifikasyona (spesifikasyonlara) başvurulmuştur / Při řádné aplikaci bezpečnostních a zdravotních požadavků, uvedených ve jmenovaných směrnicích ES, byly využity následující normy a/nebo technické specifikace / Następujące normy i/lub specyfickacje techniczne zostały uwzględnione w celu odpowiedniego wdrożenia wymagań dotyczących bezpieczeństwa i zdrowia wymienionych w Dyrektywach / Az EG-irányelvekben megjelölt biztonsági és egészségvédelmi követelmények szakszerű megvalósításához a következő szabványokat és/vagy műszaki specifikáció(k) kerültek felhasználásra / Za uresničitev varnostnim in zdravstvenim zahtevam so predpisane sledeče tehnične norme in specifikacije / Na odborné aplikáciu bezpečnostných a zdravotným požiadaviek, uvedených v týchto EU-smerniciach, sa použili nasledujúce normy a/lebo technické špecifikácie / Za stručnu primjenu odredbi o sigurnosti i zdravlju imenovanih u EG-direktivama upotrijebljene su sljedeće norme i/ili tehničke specifikacije / Изделие было разработано и изготовлено согласно следующим европейским нормам и техническим спецификациям / Pentru îndeplinirea corespunzatoare a prescriptiilor de securitate a functionarii si protectie a sanatatii mentionate în directivele UEE s-au respectat urmatoarele noerme si/sau specificari tehnice / За правилното прилагане на назоваите в Директивите на ЕО предпазни и здравословни изисквания са взети следните стандарти и/или технически спецификации / Teisingam EG-normatyviniuose nurodymuose nurodytų saugumo ir sveikatos reikalavimų įgyvendinimui buvo remtąsi sekančiomis normomis ir/arba techninėmis specifikacijomis / Lai izpildītu nepieciešamo direktīvu drošības un veselības prasības, tika ievēroti sekojoši standarti un/vai tehniskās specifikācijas / Nendes direktiivides esitatud ohutus- ja tervishoiunõuete täitmiseks on järgitud järgnevaid standardeid ja/või tehnilisi spetsifikatsioone / Для коректної реалізації вимог з безпеки і охорони здоров'я, зазначених у даних директивах, були використані наступні нормативи і / або технічні специфікації:

EN 60335-1:2012+A11; EN 62233:2008; EN 709:1997+A4
AfPS GS 2014:01 PAK
EN 55014-1:2017; EN 55014-2:2015; EN 61000-3-2:2014; EN 61000-3-3:2013

Konformitätsbewertungsverfahren nach / Conformity assessment method to / Procédure d'évaluation de conformité voir / Procedure voor conformiteitsbeoordeling volgens / Procedura di valutazione della conformità secondo / Procedimiento de evaluación de conformidad según / Método de avaliação da conformidade / Konformitetsbedømmelsesmetode i h.t. / Metode for vurdering av samsvar i henhold til / Värderingsförfarande av konformitet enligt / Yhdenmukaisuuden arviointimenetelmä / Μέθοδος αξιολόγησης συμμόρφωσης σύμφωνα με το / ekine göre uygunluk değerlendirme yöntemi / Řízení k prohlášení o shodě podle / Postępowanie oceny zgodności według / Egyezőségi értékelési eljárás a / Izmerjeni postopek po / Metódy vyhodnocovania zhody podľa / Postupak o postojanju konformnosti po / Метод оценки соответствия согласно / Procedură de estimare a conformității corespunzător / Метод за оценка на съответствие съгласно / Atitikties įvertinimo procesas pagal / Atbilstības novērtēšanas metodes pēc / Vastavuse hindamise meetod / Метод оцінки відповідності згідно з додатком

Anhang VI (Annexe VI) / Richtlinie (Directive) 2000/14/EG

Gemessener Schallleistungspegel / measured acoustic capacity level / Niveau sonore mesuré / Gemeten geluidsvermogensniveau / livello di potenza sonora misurato / Nivel de ruido medido / Nível de capacidade acústica medido / målt lydeffektniveau / Målt lydeffektnivå / Mätt ljudeffektsnivå / mitattu äänen tehotaso / μετρημένη στάθμη ηχητικής ισχύος / ölçülen ses gücü seviyesi / měřená hladina akustického výkonu / ustalony przez pomiar poziom ciśnienia akustycznego / mért hangteljesítményszint / izmerjeni nivo jakosti zvoka / Nameraná hladina akustického výkonu / izmjerena razina jačine zvuka / измеренный уровень акустической мощности / nivel moderat al puterii acustice / измерено ниво на звукова мощност / Išmatuotas triukšmo lygis / izmērītais skaņas jaudas līmenis / Mõõdetud müravõimsuse tase / виміряний рівень акустичної потужності

L_{WA} 91,2 dB (A)

Garantierter Schallleistungspegel / guaranteed acoustic capacity level / Niveau sonore garanti / Gegarandeerd geluidsvermogensniveau / livello di potenza sonora garantito / Nível de potência acústica garantido / Nível de capacidade acústica garantido / Garanteret lydeffektniveau / Garantert lydeffektnivå / Garanterad ljudeffektsnivå / taattu äänen tehotaso / εγγυημένη στάθμη ηχητικής ισχύος / garanti edilen ses gücü seviyesi / zaručená hladina akustického výkonu / gwarantowany poziom ciśnienia akustycznego / garantált hangteljesítményszint / garantirani nivo jakosti zvoka / Zaručená hladina akustického výkonu / zajamčena razina jačine zvuka / гарантированный уровень акустической мощности / nivel garantat al puterii acustice / гарантирано ниво на звукова мощност / garantuotas triukšmo lygis / garantētais skaņas jaudas līmenis / Garanteeritud müravõimsuse tase / гарантований рівень акустичної потужності

L_{WA} 93 dB (A)

Prüfstelle / Testing laboratory / Service de contôle / Keuringsdienst / Ufficio di controllo / Punto de ensayo / Posto de controlo / Angivet kontor / Navngitt institusjon / Nämnt organ / Nimetty paikka / Ορισμένη υπηρεσία / Belirtilen yer / Kontrolní / Placówka kontrolna / Megnevezett hely / Meritve narejene pri / Skušobné miesto / Mjesto provjere / Ответственная организация / Stație de verificare / Контролна лаборатория / Pažymėta vieta / Sertifikācijas iestāde / Kinnitav asutus / Випробувальна лабораторія:

SNCH Notified Body 0499

Das Baujahr ist auf dem Typschild aufgedruckt und zusätzlich anhand der fortlaufenden Seriennummer feststellbar / The year of manufacture is printed on the nameplate and can be additionally retrieved via the consecutive serial number / L'année de fabrication est indiquée sur la plaque de l'appareil et est également repérable sur le numéro de série consécutif / Het bouwjaar is op het type schildje gedrukt maar ook te herkennen aan de hand van het serienummer / L'anno di costruzione è riportato sulla targhetta dell'apparecchio ed individuabile tramite il numero di serie progressivo / El año de construcción está impreso en el rótulo de características, y puede determinarse además por medio del número de serie consecutivo / O ano de fabricação é impresso na placa de identificação e pode ser adicionalmente recuperado através do número de série consecutivo / Fabrikationsår er angivet på typeskiltet og kan endvidere konstateres ved hjælp af det fortløbende serienummer / Konstruksjonsåret er angitt på merkeplaten og kan i tillegg fastslås ved hjelp av det fortløpende serienummeret / Tillverkningsåret står på typskylten och kan dessutom beräknas med hjälp av det löpande serienumret / Valmistusvuosi on painettu arvokilpeen, ja se voidaan myös selvittää juoksevan sarjanumeron perusteella / Το κατασκευαστικό έτος του είναι αποτυπωμένο επάνω στην πινακίδα τεχνικών χαρακτηριστικών και μπορεί να διαπιστωθεί πρόσθετα από τον αύξοντα αριθμό σειράς / İmalat yılı ürün etiketinde yazılıdır ve ayrıca seri numarası yoluyla da alınabilir / Rok výroby je vytlačený na typovém štítku a dodatečně se dá zjistit podle pokračujícího sériového čísla / Rok produkcji został nadrukowany na tabliczce identyfikacyjnej i można go także dodatkowo ustalić na podstawie bieżącego eru seryjnego.num / A gyártási éve a típustáblán található, ezen kívül megállapítható a folyamatos gyári szám alapján is / Leto izdelave je natisnjeno na tipski plošèici in se dodatno lahko ugotovi na podlagi zaporedne serijske številke / Rok výroby je vytlačený na typovom štítku a dodatočne sa dá zistiť podľa pokračujúceho sériového čísla / Godina proizvodnje je otisnuta na označnoj pločici i dodatno se može utvrditi uz pomoć tekućeg serijskog broja / Год производства отпечатан на фабричной табличке и дополнительно можно установить его при помощи последовательного серийного номера / Anul fabricaţiei este tipărit pe tăbliţa indicatoare de tip şi se poate constata ulterior în baza numărului de serie curent / Годината на производство е отбелязана на типовата табелка, а също така може да бъде установена според серийния номер / Metų yra spausdinami ant etiketės ir taip pat aptikta apie vykstančias serijos numeris pagrindas / Ražošanas gads ir drukāts uz nosaukuma pläksnītes, to var uzzināt, arī izmantojot sērijas numuru / Tootmisaasta on prinditud seadme nimeplaadile ja lisaks on võimalik tuvastada seda järjestikuste seerianumbrite abil/ Рік виробництва видрукуваний на фабричній табличці і додатково можна встановити його за допомогою послідовного серійного номера.

Münster, 18.06.2019; Matthias Fiedler

Senior Product Manager Ikra GmbH

Aufbewahrung der technischen Unterlagen / Maintenance of technical documentation / La documentation technique est conservée par / Technische documentatie gedeponeerd bij / Conservazione della documentazione tecnica / Guarda la documentación técnica / Manutenção da documentação técnica / Opbevarelse af de tekniske materiale r/ Oppbevaring av de tekniske dokumentene / Deponering av de tekniska handlingarna / Teknisten asiakirjojen säilytys / Φύλαξη των τεχνικών εγχειριδίων / Teknik evrakların muhafaza edilmesi / Archivace technických podkladů / Przechowywanie dokumentacji technicznej / A műszaki dokumentáció megőrzése / Hranjenje tehnične dokumentacije / Archivácia technických podkladov / Pohranjivanje tehničke dokumentacije / Ответственный за хранение технической документации / Păstrarea documentației tehnice / Техническата документация се съхранява на адрес / Techninės dokumentacijos priežiūra / Tehniskā dokumentācija tiek uzglabāta / Tehnilise dokumentatsiooni haldamine / Відповідальний за зберігання технічної документації

Ikra GmbH, Schlesierstrasse 36, 64839 Münster, Germany

SERVICE

Aktuelle Service-Adressen finden Sie immer unter:
Latest service adresses can be found under:
Vous trouvez nos adresses SAV sous:
Las direcciones actuales para asistencia técnica las encuentran siempre con:
www.ikramogatec.com

DE | Ikra Mogatec - Service
c/o Mogatec Moderne Gartentechnik GmbH
Max-Wenzel-Str. 31
09427 Ehrenfriedersdorf
✆ 03725 449-335
03725 449-324
✉ service.ikra@mogatec.com

AM | UNITOOLS LLC
Davit Anhaght, 4
0002 Yerevan
✆ +374 10 239697
+374 10 239697
✉ unitools@mygarden.am

AT | ikra - Reparatur Service
c/o Mogatec Moderne Gartentechnik GmbH
Max-Wenzel-Str. 31
09427 Ehrenfriedersdorf - Deutschland
✆ +43 7207 34115
+49 3725 449-324
✉ info@ikra.de

BE | Muldertechniek
Noorderkijl 1
9571 AR 2 e Exloermond
✆ +31 599 745024
✉ info@muldertechniek.nl

BG | DEZMOMOTORS LTD
Drujba1, 5038 Str, near block 86a
1592 Sofia
✆ +359 2 4830225
+359 2 9786477
✉ markovad@dezmomotors.com

CH | Wetec Service und Verkauf AG
Täfernstrasse 14
5405 Baden-Dättwil
✆ +41 56 622 74 66
+41 56 622 89 62
✉ lager@wetec.ch

CY | Lambrou Agro Ltd.
11 Othellos Street, Dali Industrial Zone
2540 Nicosia
✆ +357 22667908
+357 22667157
✉ info@lambrouagro.com.cy

CZ | Drupol, výrobní družstvo
ul. Míru 701
289 03 Městec Králové
✆ +420 604 226 587
✉ zahradnitechnika@drupol.cz

DK | Bahn-Larsen
Skov- Have- og Parkmaskiner
Vinkelvej 28
7840 Hoejslev
✆ +45 48 28 70 20
✉ post@bahn-larsen.dk

EE | Hooldusbuss OÜ
Kabelikopli tee, 5
79221 Kohila vald, Raplamaa
✆ +372 56 678 672
✉ info@hooldusbuss.ee

ES | Yaros Dau
C/ Puigpalter nº 48, Polígono Industrial UP4
17820 Banyoles (Girona)
✆ +34 902 555 677
+34 972 57 36 00
✉ info@yaros.es
Horario: de 09:00 a 13:00 y 15:00 a 18:00

FI | Railmit Oy
Hakuninvahe 1
26100 Rauma
✆ 02-822 2887 arkisin klo. 09.00 – 18.00
010-293 0263
✉ posti@railmit.fi

FR | ikra Service France
20 Rue Hermes ZI de la Vigne, Bâtiment 5
31190 Auterive
✆ +33 5 615078 94
+33 5 342807 78
✉ contact@ikrafrance.fr

GB | BGR8 Ltd. c/o Seabourne Group
South Portway Close
Round Spinney
GB-Northampton, NN3 8RH
✆ UK/N.Ireland: 0344 824 3524
✉ customerservice@b-gr8.co.uk

GR | Panos Vrontanis & Co
3 Molas Street
13679 Aharnes
✆ +30 210 2402020
+30 210 2463300
✉ sales@bulbcenter.gr

HR | VAR - ERCO d.o.o.
Stipana Vilova 14A
10090 ZAGREB
✆ +385 91 571 3164
+385 1 3454 906
✉ var.erco@gmail.com

HU | Tooltechnic Kft.
Budaörsi út 165.
1112 Budapest
✆ +36 1 330 4465
+36 1 283 6550
✉ info@tooltechnic.net

IN | Agritech Floritech Inc.
206 - B Rajindera Arihant Tower
B-1 Community Centre Janak Puri
New Delhi - 110058 / India
✆ +91 11 45662679
+91 11 25597432
✉ info@agrifloritech.com

IR | BGR8 Ltd. c/o Seabourne Group
South Portway Close, Round Spinney
Northampton, NN3 8RH
✆ +353 1890 8823 74
+44 113 385 1115
✉ enquiries@gardenhomepower.com

IT | Ikra Service Italia, by BRUMAR
Loc. Valgera 110/B
14100 ASTI (AT)
✆ +39 0141 477309
+39 0141 440385
✉ brumargp@brumargp.it

JO | Taha & Qashou Agri Co. (LLC)
205 Mekka Street
Amman 11821, Jordan
✆ +962 6 585 0251
+962 6 582 5728
✉ info@tahaandqashou.net

LT | ikra Lithuania
Kalvarijų g. 206
08314 Vilnius
✆ +370 641 76434 / +370 6491 5665
✉ parduotuve@fokusgroup.lt

LU | Bobinage Georges Back
53 Rue Nic. Meyers
4918 Bascharage
✆ +352 507622
+352 504889

MK | FEROELEKTRO D.O.O.
Str.Nikola Parapunov br.35A/3
1000 Skopje
✆ +389 2 3063190
+389 2 3063190
✉ fero@t-home.mk

MD | OLSOM S.R.L.
Mateevici Str., 38/1
2009 Chisinau
✆ +373 22 214075
+373 22 225009
✉ olsommtd@googlemail.com

NL | Muldertechniek
Noorderkijl 1
9571 AR 2 e Exloermond
✆ +31 599 745024
✉ info@muldertechniek.nl

NO | Maskin Importoren AS
Verpetveien 34
1540 Vestby
✆ +47 64 95 35 00
+47 64 95 35 01
✉ post@maskinimp.no

PL | Victus-Emak Sp. z.o.o.
ul. Karpia 37
61-619 Poznań
✆ 61 823 83 69
61 820 51 39
✉ serwis@victus.com.pl

PT | Cabostor LDA.
Zona Ind. do Salgueiro, Lote 29 Pav.B
3530-259 Mangualde
✆ +351 939 134 145
+351 232 619 431
✉ Spv.ikra@vilcol.pt

RO | BRONTO COMPROD S.R.L.
Str. Corneliu Coposu nr. 35-37
400235 Cluj-Napoca
✆ +40 264 435 337
+40 264 406 703
✉ tehnic@bronto.ro

SE | ikra Service Sweden
Verkstadsgatan 8
57341 Tranås
✆ +46 763 268982
✉ ikrawinbladh@gmail.com

SI | BIBIRO d.o.o.
Tržaška cesta 233
1000 Ljubljana
✆ +386 1 256 4868
+386 1 256 4867
✉ bibiro.ljubljana@siol.net

SK | AGF Invest s.r.o.
Hlinikova 365/39
95201 Vráble
✆ +421 02 62 859549
+421 02 62 859052
✉ info@agfinvest.sk

TR | ZİMAŞ Ziraat Makinaları San. ve Tic. A.Ş.
1202/1 Sokak No:101/G Yenişehir
35110 İZMİR
✆ +90 232 4364618/4594094
+90 232 4364619
✉ info@zimasziraat.com

UA | ТОВ „ТК „Євроінструмент“
(LLC "TC "Euroinstrument")
бул. І. Лепсе, 79
04080 м. Київ, Україна
✆ +38 (044) 332-24-12 / +38 (068) 424-41-55
✉ ikra@eurotools.com.ua

4529063720190521