GM ATHS 4043 Gartenmeister

Heckenscherenaufsatz
Hedge trimmer attachment
Accessorio Tagliasiepe
Tailles-haies – set d’adaptation

DE **Gebrauchsanweisung** - Originalbetriebsanleitung
Vor Inbetriebnahme Gebrauchsanweisung lesen !

GB **Operating Instructions** - Translation of the original Operating Instructions
Read operating instructions before use!

IT **Istruzioni per l’uso** - Traduzione delle istruzioni per l‘uso originali.
Prima della messa in funzione leggere le istruzioni per l‘utilizzo!

FR **Mode d‘emploi** - Traduction du mode d’emploi d’origine
Lire attentivement le mode d‘emploi avant chaquemise en service !

CE

73711551-01

Heckenscherenaufsatz
Hedge trimmer attachment
Accessorio Tagliasiepe
Tailles-haies – set d’adaptation

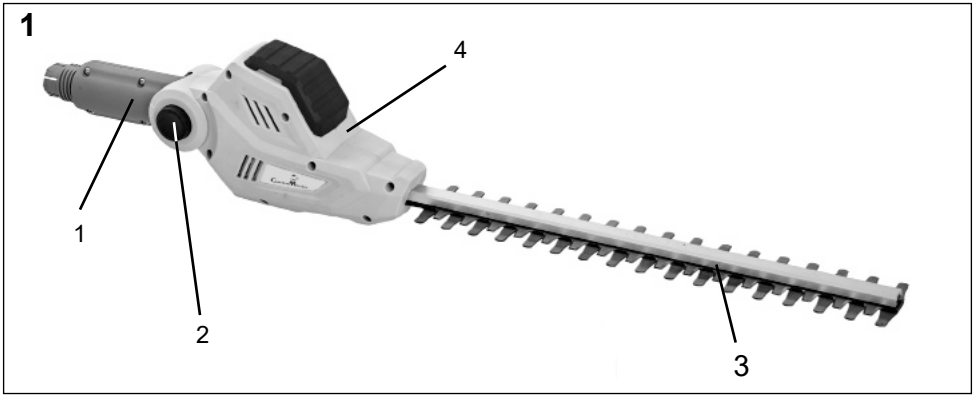

DE

1 Dreharm
2 Verriegelung (Winkelverstellung)
3 Messerblatt
4 Motorgehäuse

GB

1 Rotary arm
2 Locking mechanism (angle adjustment)
3 Blade
4 Motor housing

IT

1 Braccio girevole
2 Dispositivo di bloccaggio (regolazione dell’angolo)
3 Lama di taglio
4 Carter del motore

FR

1 Bras rotatif
2 Verrouillage (réglage de l’angle)
3 Lame
4 Boîtier moteur

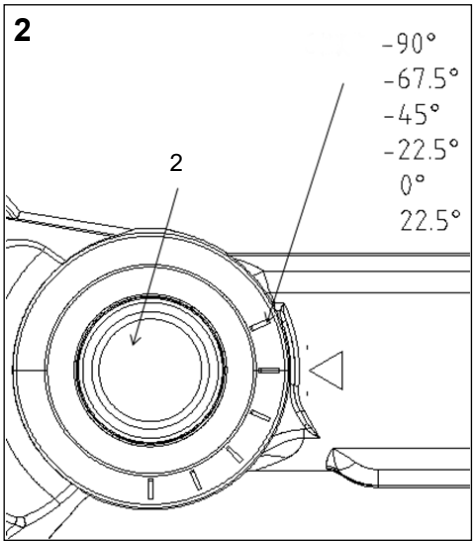

Akku-Teleskopgriff Gartenmeister (nicht im Lieferumfang enthalten)

Battery-powered telescopic handle Gartenmeister (not included in the scope of delivery)

Maniglia telescopica a batteria Gartenmeister (non compreso nella fornitura)

Poignée télescopique à batterie Gartenmeister (non dans le volume de la livraison)

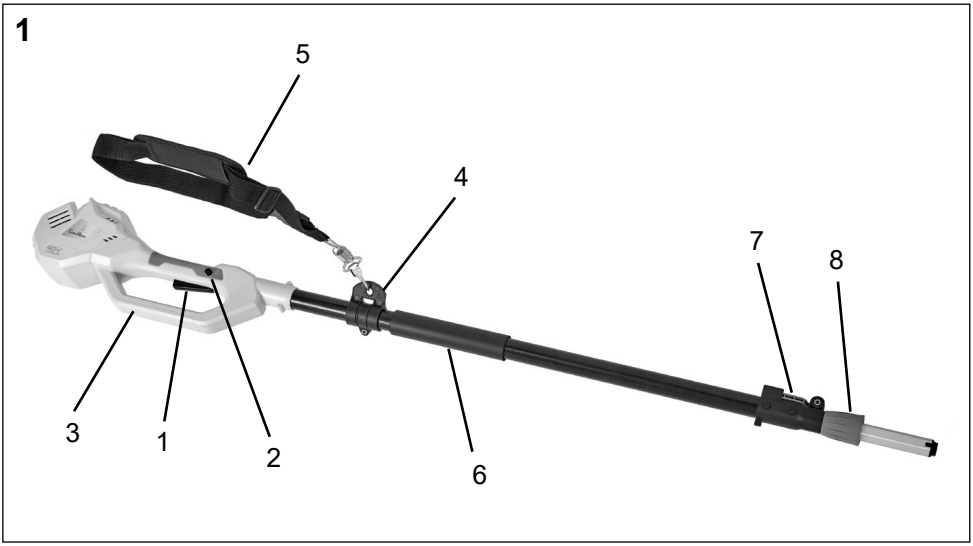

DE

1 Ein-/Ausschalter
2 Einschaltsperre
3 Hinterer Handgriff
4 Gurtbefestigung
5 Schultergurt
6 Griffbereich gepolstert
7 Teleskop- Schnellverriegelung
8 Verriegelung (Schneidkopf Abnahme)

GB

1 On/off switch
2 Switch-on inhibit
3 Rear handle
4 Strap harness
5 Shoulder strap
6 Upholstered handle area
7 Telescopic quick-lock
8 Locking mechanism (cutting head removal)

IT

1 Interruttore di accensione/spegnimento
2 Blocco di accensione
3 Impugnatura posteriore
4 Fissaggio a cinghia
5 Tracolla da spalla
6 Zona di presa imbottita
7 Bloccaggio rapido della maniglia telescopica
8 Dispositivo di bloccaggio (estrazione della testina di taglio)

FR

1 Bouton marche/arrêt
2 Verrouillage de l’activation
3 Poignée arrière
4 Fixation de la sangle
5 Bandoulière
6 Poignée rembourrée
7 Verrouillage rapide télescopique
8 Verrouillage (retrait de la tête de coupe)

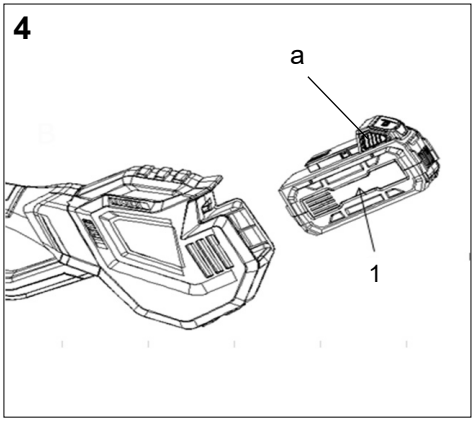
4
a
1

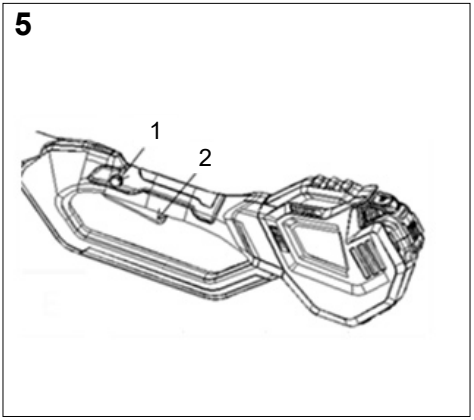
5
1
2

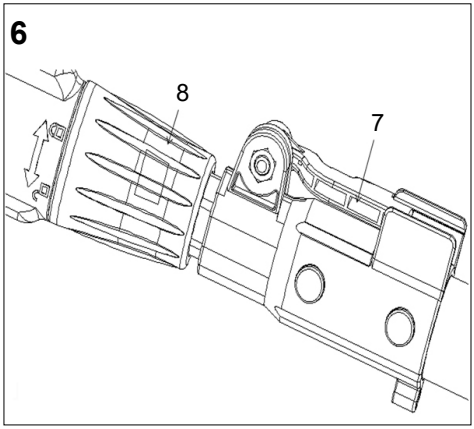
6
8
7

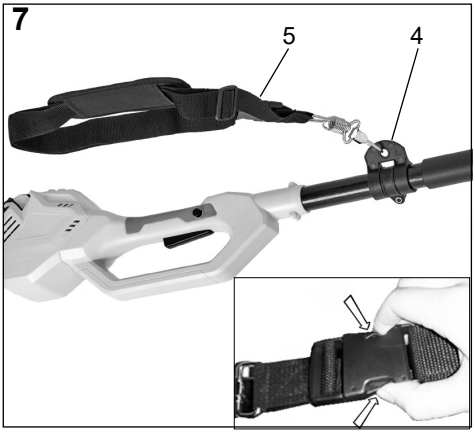
7
5
4

Verehrter Kunde,

um eine zuverlässige Inbetriebnahme zu gewährleisten, haben wir diese Gebrauchsanweisung geschaffen. Wenn Sie die folgenden Hinweise beachten, wird Ihr Gerät stets zu Ihrer Zufriedenheit arbeiten und eine lange Lebensdauer besitzen.

Unsere Geräte werden vor der Serienherstellung unter härtesten Bedingungen erprobt und während der Fertigung ständigen Kontrollen unterzogen. Dies gibt uns die Sicherheit und Ihnen die Gewähr, stets ein ausgereiftes Produkt zu erhalten.

Im Interesse der technischen Weiterentwicklung sind Konstruktions- und Ausführungsänderungen vorbehalten.

INHALTSVERZEICHNIS

	Seite
Vorwort zur Gebrauchsanweisung	1
Technische Daten	2
Abbildung und Erklärung der Piktogramme	3
1. Heckenscherenaufsatz	
• Bestimmungsgemäße Verwendung	4
• Allgemeiner Sicherheitshinweis	4
• Allgemeine Sicherheitshinweise für Elektrowerkzeuge	4
• Zusammenbau	8
• Gebrauch	8
• Antriebskopf schwenken	8
• Schneidetipps	9
• Bedienung der Teleskopheckenschere	9
• Reinigung, Wartung und Lagerung	10
2. Akku-Teleskopgriff Gartenmeister (nicht im Lieferumfang enthalten)	11
• Allgemeiner Sicherheitshinweis	11
• Einsetzen / Herausnehmen des Akkus	12
• Ein - und Ausschalten der Heckenschere/ Hochentaster	13
• Einstellung der Arbeitslänge	13
• Schultergurt anlegen	13
• Säuberung, Wartung und Lagerung	13
• Lagerung	13
Reparaturdienst	13
Hinweise zum Umweltschutz / Entsorgung	13
Ersatzteile	14
Gewährleistung- und Garantiebedingungen	14
Konformitätserklärung	14

Heckenscherenaufsatz GM ATHS 4043 Gartenmeister

Technische Daten

Nennspannung	40 V DC
Schnittlänge	430 mm
Schnittstärke	18 mm
Akkutyp (nicht im Lieferumfang enthalten)	R3-360-AH-U-01 / R3-360-AH-U-02
Betriebsspannung / Akkukapazität / Akku Leistung	Li-Ion 40 V / 2,5 Ah / 100 Wh
Ladegerät (nicht im Lieferumfang enthalten)	R3-360-3A-02 Schnell-Lader R3-360-1A-02 Ladegerät
Laufzeit max.	ca. 100 Min.
Winkelverstellung des Motorteils	-90° bis 22,5°
Gerätelänge	von 2,30 m bis 3,00 m
Gewicht (ohne Akku)	4,2 kg
Schalldruckpegel (2000/14/EG)	87,5 dB(A) [K 3,0 dB(A)]
Schallleistungspegel L_{WA} (2000/14/EG)	100 dB(A)
Vibrationen am Handgriff (EN 60745-2-13:2009)	<2,5 m/s² [K 1,5 m/s²]

Technische Änderungen bleiben vorbehalten.

Der angegebene Schwingungsemissionswert ist nach ISO 10517 ermittelt worden. Dieser kann ggf. auch für eine andere Heckenschere mit der gleichen Konstruktion und Energieversorgung verwendet werden.
Der angegebene Schwingungsemissionswert schränkt die Arbeitsdauer ein. Wenn Sie ein Kribbeln oder eine Verfärbung (Weiß) der Finger bemerken, stellen Sie die Arbeit ein.

WARNUNG: Der Vibrationsemissionswert kann während des tatsächlichen Gebauchs des Elektrowerkzeugs vom angegebenen Wert abweichen, je nachdem, wie das Werkzeug gemäß folgender Beispiele und anderweitiger Verwendungsmöglichkeiten eingesetzt wird:
- Wie das Werkzeug verwendet wird und welche Materialen geschnitten werden.
- Das Werkzeug ist in gutem Zusland und gut gepflegt. Verwendung des richtigen Zubehörs für das Werkzeug und Gewährleistung seiner Schärfe und seines guten Zustands.
- Die Festigkei der Handgriffe und ob Antivibrationszubehör verwendet wird.
- Ob das verwendete Werkzeug dem Design und diesen Anweisungen entsprechend verwendet wird.
- Wird dieses Werkzeug nicht angemessen gehandhabt, kann es ein Hand-Arm-Vibrationssyndrom erzeugen.

WARNUNG: Um sicher zu sein, sollte eine Abschätzung des Belastungsgrades aller Arbeitsabschnitte während der tatsächlichen Verwendung berücksichtigt werden, z.B. die Zeiten, in denen das Werkzeug ausgeschaltet ist und wenn es sich im Leerlauf befindet. Auf diese Weise kann der Belastungsgrad während der gesamten Arbeitszeit wesentlich gemindert werden.

Minimieren Sie ihr Risiko, wenn Sie Vibrationen ausgesetzt sind.

Pflegen Sie das Werkzeug diesen Anweisungen entsprechend und achten Sie auf eine gute Einfettung (wo erforderlich).

Vermeiden Sie den Einsatz von Werkzeugen bei Temperaturen von 10°C oder darunter. Machen Sie einen Arbeitsplan, um die Verwendung von hochvibrierenden Werkzeugen auf mehrere Tage zu verteilen.

Angaben zur Geräuschemission gemäß Produktsicherheitsgesetz (ProdSG) bzw. EG-Maschinenrichtlinie: Der Schalldruckpegel am Arbeitsplatz kann 80 dB (A) überschreiten. In dem Fall sind Schallschutzmaßnahmen für den Bediener erforderlich (z.B. Tragen eines Gehörschutzes).

⚠ **Bitte beachten Sie:** Dieses Gerät darf in Wohngebieten nach der deutschen Maschinenlärmschutzverordnung vom September 2002 an Sonn- und Feiertagen sowie an Werktagen von 20:00 Uhr bis 7:00 Uhr nicht in Betrieb genommen werden.

Akku-Teleskopgriff Gartenmeister (nicht im Lieferumfang enthalten)

Technische Daten

Betriebsspannung	40 V DC
Akkutyp*	R3-360-AH-U-01 / R3-360-AH-U-02
Betriebsspannung / Akkukapazität / Akku Leistung	Li-Ion 40 V / 2,5 Ah / 100 Wh
Ladestation *	R3-360-3A-02 Schnell-Lader
	R3-360-1A-02 Ladegerät

* nicht im Lieferumfang enthalten

Technische Änderungen bleiben vorbehalten.

Abbildung und Erklärung der Piktogramme

Heckenscherenaufsatz

1 **2**

1 Achtung Umweltschutz! Dieses Gerät darf nicht mit dem Hausmüll/Restmüll entsorgt werden. Das Altgerät nur in einer öffentlichen Sammelstelle abgeben.
2 Bestätigt die Konformität des Elektrowerkzeugs mit den Richtlinien der Europäischen Gemeinschaft.

Akku-Teleskopgriff Gartenmeister (nicht im Lieferumfang enthalten)

1 2 3 4 5 6

7 **8** **9** **10**

1 Augen- und Gehörschutz tragen!
2 Warnung!
3 Bedienungsanleitung lesen!
4 Dieses Elektrowerkzeug nicht dem Regen aussetzen
5 Achtung Umweltschutz! Dieses Gerät darf nicht mit dem Hausmüll/Restmüll entsorgt werden. Das Altgerät nur in einer öffentlichen Sammelstelle abgeben.
6 Garantierter Schallleistungspegel L_{WA} 100 dB(A)
7 Vor Überprüfung, Wartung, Reinigung und Einstellarbeiten immer den Akku entfernen!
8 Vor dem Starten Schutzhelm tragen.
9 Feste Sicherheitsschuhe und Handschuhe beim Betrieb des Gerätes tragen.
10 Halten Sie einen Mindestabstand von 10 m zu stromführenden Leitungen ein. Es besteht Lebensgefahr durch Stromschlag!

1. Heckenscherenaufsatz

Bestimmungsgemäße Verwendung

Diese Heckenschere ist nur zum Schneiden von Sträuchern, Büschen, Zierpflanzen und Hecken bestimmt. Die zu schneidende maximale Aststärke darf 18 mm nicht übersteigen. Die Benutzung der Heckenschere ist für den privaten Gartenbereich bestimmt. Der Benutzer der Heckenschere hat für eine ausreichende Schutzausrüstung während des Gebrauches entsprechend der Bedienungsanleitung und den an der Maschine angebrachten Warnpiktogramme zu sorgen. Vor jedem Gebrauch bzw. während des Gebrauches der Heckenschere ist diese auf eventuelle elektrischen oder mechanischen Beschädigungen zu prüfen.
Falls ein Schaden an der Maschine festgestellt wird, ist die Arbeit einzustellen und eine Fachwerkstatt ist zu kontaktieren.

Nicht bestimmungsgemäße Verwendung

Alle Anwendungen der Heckenschere, die nicht im Kapitel „bestimmungsgemäße Verwendung“ genannt sind, gelten als eine nicht bestimmungsgemäße Verwendung. Für alle daraus entstandenen Sachschäden sowie Personenschäden, die auf Grund einer Fehlanwendung entstanden sind, haftet der Benutzer der Heckenschere. Bei Verwendung anderer bzw. nicht Original-Bauteile an der Heckenschere erlischt Herstellerseitige die Garantieleistung.

Restgefahren

Auch bei sachgemäßer Verwendung des Werkzeugs bleibt immer ein gewisses Restrisiko, das nicht ausgeschlossen werden kann. Aus der Art und Konstruktion des Werkzeugs können die folgenden potentiellen Gefährdungen abgeleitet werden:

- Kontakt mit dem ungeschützten Scherblatt (Schnittverletzungen)
- Hineingreifen in die laufende Heckenschere (Schnittverletzung)
- Unvorhergesehene, plötzliche Bewegung des Schneidgutes (Schnittverletzungen)
- Wegschleudern von fehlerhaften Scherzähnen
- Wegschleudern von Teilen des Schneidgutes
- Schädigung des Gehöres, wenn kein vorgeschriebener Gehörschutz getragen wird
- Einatmen von Schnittgutpartikel

Allgemeiner Sicherheitshinweis

Angaben zur Geräuschemission gemäß Produktsicherheitsgesetz (ProdSG) bzw. EG-Maschinenrichtlinie: Der Schalldruckpegel am Arbeitsplatz kann 80 dB (A) überschreiten. In dem Fall sind Schallschutzmaßnahmen für den Bediener erforderlich (z.B. Tragen eines Gehörschutzes).

Bitte beachten Sie: Dieses Gerät darf in Wohngebieten nach der deutschen Maschinenlärmschutzverordnung vom September 2002 an Sonn- und Feiertagen sowie an Werktagen von 20:00 Uhr bis 7:00 Uhr nicht in Betrieb genommen werden.

Beachten Sie zusätzlich auch die landesrechtlichen Vorschriften zum Lärmschutz !

Allgemeine Sicherheitshinweise für Elektrowerkzeuge

⚠ **Warnung! Lesen Sie alle Sicherheitshinweise und Anweisungen.** Versäumnisse bei der Einhaltung der Sicherheitshinweise und Anweisungen können elektrischen Schlag, Brand- und/oder schwere Verletzungen verursachen.

Bewahren Sie alle Sicherheitshinweise und Anweisungen für die Zukunft auf.

Der in den Sicherheitshinweisen verwendete Begriff „Elektrowerkzeug“ bezieht sich auf netzbetriebene Elektrowerkzeuge (mit Netzkabel) und auf akkubetriebene Elektrowerkzeuge (ohne Netzkabel).

1) Arbeitsplatzsicherheit

a) Halten Sie Ihren Arbeitsbereich sauber und gut beleuchtet. *Unordnung oder unbeleuchtete Arbeitsbereiche können zu Unfällen führen.*

b) Arbeiten Sie mit dem Elektrowerkzeug nicht in explosionsgefährdeter Umgebung, in der sich brennbare Flüssigkeiten, Gase oder Stäube befinden. *Elektrowerkzeuge erzeugen Funken, die den Staub oder die Dämpfe entzünden können.*

c) Halten Sie Kinder und andere Personen während der Benutzung des Elektrowerkzeugs fern. *Bei Ablenkung können Sie die Kontrolle über das Gerät verlieren.*

2) Elektrische Sicherheit

a) Vermeiden Sie Körperkontakt mit geerdeten Oberflächen, wie von Rohren, Heizungen, Herden und Kühlschränken. *Es besteht ein erhöhtes Risiko durch elektrischen Schlag, wenn Ihr Körper geerdet ist.*

b) Halten Sie das Gerät von Regen oder Nässe fern. *Das Eindringen von Wasser in ein Elektrogerät erhöht das Risiko eines elektrischen Schlages.*

3) Sicherheit von Personen

a) **Seien Sie aufmerksam, achten Sie darauf, was Sie tun, und gehen Sie mit Vernunft an die Arbeit mit einem Elektrowerkzeug. Benutzen Sie kein Elektrowerkzeug, wenn Sie müde sind oder unter dem Einfluss von Drogen, Alkohol oder Medikamenten stehen.** *Ein Moment der Unachtsamkeit beim Gebrauch des Elektrowerkzeuges kann zu ernsthaften Verletzungen führen.*

b) **Tragen Sie persönliche Schutzausrüstung und immer eine Schutzbrille.** *Das Tragen persönlicher Schutzausrüstung, wie Staubmaske, rutschfeste Sicherheitsschuhe, Schutzhelm oder Gehörschutz, je nach Art und Einsatz des Elektrowerkzeuges, verringert das Risiko von Verletzungen.*

c) **Vermeiden Sie unbeabsichtigte Inbetriebnahme. Vergewissern Sie sich, dass das Elektrowerkzeug ausgeschaltet ist, bevor Sie es an die Stromversorgung und/oder den Akku anschließen, es aufnehmen oder tragen.** *Wenn Sie beim Tragen des Gerätes den Finger am Schalter haben oder das Gerät eingeschaltet an die Stromversorgung anschließen, kann dies zu Unfällen führen.*

d) **Entfernen Sie Einstellwerkzeuge oder Schraubenschlüssel, bevor Sie das Elektrowerkzeug einschalten.** *Ein Werkzeug oder Schlüssel, der sich in einem drehenden Geräteteil befindet, kann zu Verletzungen führen.*

e) **Vermeiden Sie eine abnormale Körperhaltung. Sorgen Sie für einen sicheren Stand und halten Sie jederzeit das Gleichgewicht.** *Dadurch können Sie das Elektrowerkzeug in unerwarteten Situationen besser kontrollieren.*

f) **Tragen Sie geeignete Kleidung. Tragen Sie keine weite Kleidung oder Schmuck. Halten Sie Haare, Kleidung und Handschuhe fern von sich bewegenden Teilen.** *Lockere Kleidung, Schmuck oder lange Haare können von sich bewegenden Teilen erfasst werden.*

g) **Wenn Staubabsaug- und Auffangeinrichtungen montiert werden können, vergewissern Sie sich, dass diese angeschlossen sind und richtig verwendet werden.** *Verwendung einer Staubabsaugung kann Gefährdungen durch Staub verringern.*

4) Verwendung und Behandlung des Elektrowerkzeuges

a) **Überlasten Sie das Gerät nicht. Verwenden Sie für Ihre Arbeit das dafür bestimmte Elektrowerkzeug.** *Mit dem passenden Elektrowerkzeug arbeiten Sie besser und sicherer im angegebenen Leistungsbereich.*

b) **Benutzen Sie kein Elektrowerkzeug, dessen Schalter defekt ist.** *Ein Elektrowerkzeug, das sich nicht mehr ein- oder ausschalten lässt, ist gefährlich und muss repariert werden.*

c) **Ziehen Sie den Stecker aus der Steckdose und/oder entfernen Sie den Akku, bevor Sie Geräteeinstellungen vornehmen, Zubehörteile wechseln oder das Gerät weglegen.** *Diese Vorsichtsmaßnahme verhindert den unbeabsichtigten Start des Gerätes.*

d) **Bewahren Sie unbenutzte Elektrowerkzeuge außerhalb der Reichweite von Kindern auf. Lassen Sie Personen das Gerät nicht benutzen, die mit diesem nicht vertraut sind oder diese Anweisung nicht gelesen haben.** *Elektrowerkzeuge sind gefährlich, wenn Sie von unerfahrenen Personen benutzt werden.*

e) **Pflegen Sie das Gerät mit Sorgfalt. Kontrollieren Sie, ob bewegliche Geräteteile einwandfrei funktionieren und nicht klemmen, ob Teile gebrochen oder so beschädigt sind, dass die Funktion des Elektrowerkzeuges beeinträchtigt ist. Lassen Sie beschädigte Teile vor dem Einsatz des Gerätes reparieren.** *Viele Unfälle haben ihre Ursache in schlecht gewarteten Elektrowerkzeugen.*

f) **Halten Sie Schneidwerkzeuge scharf und sauber.** *Sorgfältig gepflegte Schneidwerkzeuge mit scharfen Schneidkanten verklemmen sich weniger und sind leichter zu führen.*

g) **Verwenden Sie Elektrowerkzeuge, Zubehör, Einsatzwerkzeuge usw. entsprechend diesen Anweisungen und so, wie es für diesen speziellen Gerätetyp vorgeschrieben ist. Berücksichtigen Sie dabei die Arbeitsbedingungen und die auszuführende Tätigkeit.** *Der Gebrauch von Elektrowerkzeugen für andere als die vorgesehenen Anwendungen kann zu gefährlichen Situationen führen.*

5) Sorgfältiger Umgang und Gebrauch von Akkugeräten

a) **Stellen Sie sicher, dass das Gerät ausgeschaltet ist, bevor Sie den Akku einsetzen.** *Das Einsetzen eines Akkus in ein Elektrowerkzeug, das eingeschaltet ist, kann zu Unfällen führen.*

b) **Laden Sie die Akkus nur in Ladegeräten auf, die vom Hersteller empfohlen werden.** *Für ein Ladegerät, das für eine bestimmte Art von Akkus geeignet ist, besteht Brandgefahr, wenn es mit anderen Akkus verwendet wird.*

c) **Verwenden Sie nur die dafür vorgesehenen Akkus in den Elektrowerkzeugen.** *Der Gebrauch von anderen Akkus kann zu Verletzungen und Brandgefahr führen.*

d) **Halten Sie den nicht benutzten Akku fern von Büroklammern, Münzen, Schlüsseln, Nägeln, Schrauben oder anderen kleinen Metallgegenständen, die eine Überbrückung der Kontakte verursachen können.** *Ein Kurzschluss zwischen den Akkukontakten kann Verbrennungen oder Feuer zur Folge haben.*

e) **Bei falscher Anwendung kann Flüssigkeit aus dem Akku austreten. Vermeiden Sie den Kontakt damit. Bei zufälligem Kontakt mit Wasser abspülen. Wenn die Flüssigkeit in die Augen kommt, nehmen Sie zusätzlich ärztliche Hilfe in Anspruch.** *Austretende Akkuflüssigkeit kann zu Hautreizungen oder Verbrennungen führen.*

6) Service

a) **Lassen Sie ihr Elektrowerkzeug nur von qualifiziertem Fachpersonal und nur mit Original- Ersatzteilen reparieren.** *Damit wird sichergestellt, dass die Sicherheit des Gerätes erhalten bleibt.*

Sicherheitshinweise für Heckenscheren

- **Halten Sie alle Körperteile vom Schneidmesser fern. Versuchen Sie nicht, bei laufendem Messer Schnittgut zu entfernen oder zu schneidendes Material festzuhalten. Entfernen Sie eingeklemmtes Schnittgut nur bei ausgeschaltetem Gerät.** *Ein Moment der Unachtsamkeit bei Benutzung der Heckenschere kann zu schweren Verletzungen führen.*
- **Tragen Sie die Heckenschere am Griff bei stillstehendem Messer. Bei Transport oder Aufbewahrung der Heckenschere stets die Schutzabdeckung aufziehen.** *Sorgfältiger Umgang mit dem Gerät verringert die Verletzungsgefahr durch das Messer.*
- Bevor Sie mit dem Heckenschneiden beginnen, suchen Sie die Hecke nach verborgenen Objekten, z. B. Drahtzäunen, ab.
- Die Heckenschere darf nicht von Personen unter 16 Jahren oder von untrainierten Personen benutzt werden.
- Halten Sie Kinder, andere Personen und Haustiere von der Heckenschere fern.
- Tragen Sie passende Kleidung. Tragen Sie keine lockere Kleidung oder Schmuck. Diese könnten von bewegten Teilen erfasst werden. Benutzung von Gummihandschuhen und festem Schuhwerk wird empfohlen. Tragen Sie bei langen Haaren einen Haarschutz.
- Tragen Sie eine Gesichtsstaubmaske, wenn Sie in staubiger Umgebung arbeiten.
- Benutzen Sie die Heckenschere nicht, wenn das Schnittwerkzeug nicht richtig befestigt oder beschädigt ist.
- Stellen Sie vor dem Einschalten der Heckenschere sicher, dass die Klingen keine Steine oder Trümmer berühren.
- Halten Sie während des Betriebs das Schnittwerkzeug von allen Teilen des Körpers fern.
- Schneiden Sie keine harten Gegenstände. Dies könnte zu Verletzungen führen und die Heckenschere beschädigen.
- Schneiden Sie nur bei Tageslicht oder bei ausreichender künstlicher Beleuchtung..
- Wenn die Heckenschere nicht benutzt wird, lagern Sie sie an einem trockenen Ort, so dass die Klinge nicht hervorragt und sich außerhalb der Reichweite von Kindern befindet.
- Benutzen Sie die Heckenschere niemals bei Regen. Vermeiden Sie Nässe und Feuchtigkeit. Lassen Sie sie nicht über Nacht draußen. Schneiden Sie kein feuchtes oder nasses Gras.
- Vermeiden Sie versehentliches Starten. Transportieren Sie angesteckte Heckenscheren nicht mit den Fingern an beiden Schaltern. Stellen Sie sicher, dass der Schalter beim Einstecken ausgeschaltet ist.
- Versuchen Sie nicht, Schnittgut zu entfernen oder zu schneidendes Material festzuhalten, während sich die Klingen bewegen. Stellen Sie sicher, dass die Heckenschere ausgeschaltet und völlig zum Stillstand gekommen

ist, wenn Sie verklemmtes Material entfernen. Ergreifen Sie nicht die Schnittklingen, wenn Sie die Heckenschere aufheben oder halten.

- Schalten Sie die Maschine aus und entfernen den Akku, wenn die Heckenschere blockiert ist. Dann entfernen Sie die Fremdgegenstände, damit sich die Blockierung gefahrlos lösen läßt. Falls Sie die Blockierung nicht beseitigen können, schicken Sie das Gerät an den Kundendienst

⚠ **VORSICHT:** Die Klingen laufen nach dem Abschalten nach.

- Überlasten Sie die Heckenschere nicht. Sie wird die Arbeit besser und mit weniger Verletzungsgefahr bewältigen, wenn Sie sie wie vorgesehen betreiben.
- Bleiben Sie aufmerksam, achten Sie darauf, was Sie tun. Benutzen Sie den allgemeinen Menschenverstand. Benutzen Sie die Heckenschere nicht, wenn Sie müde sind.
- Pflegen Sie die Heckenschere mit Sorgfalt, halten Sie die Klingen für beste Leistung und geringe Verletzungsgefahr scharf und sauber.
- Halten Sie die Griffe trocken, sauber und frei von Öl und Fett.
- Ein Gefühl des Kribbelns oder der Taubheit an den Händen ist ein Hinweis auf übermäßige Vibration. Begrenzen Sie die Einsatzzeit, legen Sie eine ausreichend lange Arbeitspausen ein, teilen Sie die Arbeit auf mehrere Personen auf oder tragen Sie Antivibrations-Schutzhandschuhe bei langandauernder Verwendung des Gerätes.
- Eine gewisse Lärmbelastung durch dieses Gerät ist nicht vermeidbar. Verlegen Sie lärmintensive Arbeiten auf zugelassene und dafür bestimmte Zeiten. Halten Sie sich ggf. an Ruhezeiten und beschränken sie die Arbeitsdauer auf das Notwendigste. Zu ihrem persönlichen Schutz und Schutz in der Nähe befindlicher Personen ist ein geeigneter Gehörschutz zu tragen.

Zusätzliche Sicherheitshinweise

⚠ **WARNUNG: Zur Reduzierung der Brandgefahr und Vermeidung eines elektrischen Schlages und Personenschäden sollten Sie während der Nutzung der elektrischen Teleskop-Heckenschere die Sicherheitshinweise befolgen.**

Vor der Nutzung der Teleskop-Heckenschere

⚠ **Lesen Sie alle Anweisungen bevor Sie die Teleskop-Heckenschere nutzen.**

1. **WARNUNG:** Achten Sie auf das was Sie tun. Seien Sie Aufmerksam während der Nutzung der Teleskop-Heckenschere.
2. Vermeiden Sie gefährliche Umgebungen:
   - Nutzen Sie die Teleskop-Heckenschere nicht im Regen, Nebel oder an nassen Orten.
   - Nutzen Sie die Teleskop-Heckenschere nicht, wenn Sie unter Einfluss von Alkohol, Medikamenten oder Drogen stehen.
   - Nutzen Sie die Teleskop-Heckenschere nicht in der Nähe von hochentzündlichen Flüssigkeiten oder Gasen.
   - Nutzen Sie die Teleskop-Heckenschere nicht während Sie auf einer Leiter oder auf einem Baum stehen.
   - Nutzen Sie die Teleskop-Heckenschere nicht, wenn sie defekt, nicht sicher oder unvollständig montiert ist.
3. **Von Kindern fernhalten:** Alle anwesenden Personen müssen einen ausreichenden Sicherheitsabstand zum Arbeitsbereich einhalten.
4. Nutzen Sie die Teleskop-Heckenschere nur für den beschrieben Einsatzbereich.
5. Die Teleskop-Heckenschere sollte nur von eingewiesenen Erwachsenen benutzt werden. Niemals Kindern die Nutzung der Teleskop-Heckenschere erlauben.
6. **Tragen Sie angemessene Kleidung während der Nutzung der Teleskop-Heckenschere**
   - Tragen Sie keine lockere oder weite Kleidung, ebenso keinen Schmuck, er kann von den Messern der Teleskop-Heckenschere erfasst werden.
   - Tragen Sie immer Schutzhandschuhe und festes Schuhwerk, wenn Sie im Garten arbeiten.
   - Tragen Sie immer ein Haarnetz bei längeren Haaren.
   - Tragen Sie immer einen Gesichtsschutz oder eine Staubmaske, wenn Sie in staubiger Umgebung arbeiten.
7. Tragen Sie immer eine Schutzbrille.
8. Dieses Gerät verfügt über keine elektrische Isolierung. Sollte das Gerät Hochspannungsleitungen berühren oder in deren Nähe kom-

men, kann es zu schweren Verletzungen bis hin zu Todesfolge kommen. Elektrizität kann über Lichtbogen von einem Punkt zum nächsten springen. Je höher die Spannung, desto höher ist die Entfernung, welche die Elektrizität auf diesem Wege zurücklegen kann. Ebenso kann Elektrizität durch Äste und andere Objekte geleitet werden, besonders wenn Sie nass sind. Halten Sie deshalb stets einen Mindestabstand von 10 m zwischen dem Gerät und Hochspannungsleitungen oder solchen Objekten, welche in Verbindung damit stehen, ein. Sollten Sie doch näher daran arbeiten müssen kontaktieren Sie bitte ihren lokalen Stromanbieter um sicherzustellen, dass der Strom vor Arbeitsbeginn ausgeschaltet ist.

9. Dieses Gerät kann gefährlich sein! Deshalb muss der Benutzer sicherstellen dass zu keiner Zeit der Bedienung Personen oder Tiere näher als 10 m herankommen.

Während der Nutzung der Teleskop-Heckenschere

1. **WARNUNG:** Achten Sie auf das was, Sie tun. Seien Sie aufmerksam während der Nutzung der Teleskop-Heckenschere.
2. Vermeiden Sie sich hinauszulehnen: Achten Sie jederzeit auf gute Standfestigkeit und Ihr Gleichgewicht während der Bedienung der Teleskop-Heckenschere.

ACHTUNG: VERLETZUNGSGEFAHR! Halten Sie die Hände stets von dem Messerblatt fern. Lassen Sie beide Hände an den Griffen, wenn die Teleskop-Heckenschere angeschaltet ist. Versuchen Sie nicht den Abfall zu entfernen während die Messer sich bewegen. Fassen Sie nicht ungeschützt das Messerblatt oder die Klingen an, wenn Sie die Teleskop-Heckenschere aufheben oder festhalten.

VORSICHT: Die Messerblätter sind nach dem Ausschalten heiß.

3. **Ausschalten der Teleskop-Heckenschere:** Trennen Sie die Teleskop-Heckenschere von der Stromzufuhr (vor Überprüfung und Einstellarbeiten immer den Akku entfernen):
   - Wenn sie nicht genutzt wird
   - Vor der Wartung
   - Beim Austausch von Zubehör, z.B. von Messern
   - Beim Reinigen der Messern von festklemmendem Material
   - Beim Wechseln der Arbeitsplatzes
4. **Üben Sie keine übermässige Kraft auf die Teleskop-Heckenschere aus:** Die Teleskop-Heckenschere wird ein besseres Ergebnis erzielen und das Risiko einer Verletzung wird minimiert.
5. Bevor Sie die Teleskop-Heckenschere starten, vergewissern Sie sich, dass die Messerblätter nichts berühren.

Zusammenbau

Warnung! Entfernen Sie die Batterie vom Gerät bevor Sie es zusammenbauen.

1. Schieben Sie die Heckenschere auf das Rohr (Schraubhülse (8) muss dazu durch Drehen im Gegenuhrzeigersinn gelöst sein).
2. Drehen Sie die Schraubhülse (8) im Uhrzeigersinn fest, um die Heckenschere endgültig am Rohr zu befestigen.

Gebrauch

Warnung! Lassen Sie das Gerät mit seiner eigenen Geschwindigkeit arbeiten. Überlasten Sie es nicht.

WARNUNG: Lesen und verstehen Sie diese Bedienungsanleitung, bevor Sie die Teleskopheckenschere in Betrieb nehmen. Stellen Sie sicher, dass Sie alle Sicherheitswarnungen dieser Bedienungsanleitung gelesen und verstanden haben. Die unsachgemäße Verwendung dieser Teleskopheckenschere kann zu schweren Verletzungen oder zum Tod durch Feuer, Stromschlag oder Kontakt mit bewegten Teilen führen.

Antriebskopf schwenken (Abb. 2)

Warnung! Vor Überprüfung und Einstellarbeiten immer den Akku entfernen.

Die Teleskopheckenschere ist mit einem schwenkbaren Antriebskopf ausgestattet. Der Antriebskopf kann über eine Federtaste in 6 unterschiedlichen Positionen innerhalb eines 112,5° Drehkreises eingerastet werden. Stellen Sie sicher, dass der Antriebskopf in der richtigen Position eingerastet ist, bevor Sie die Teleskopheckenschere an die Stromversorgung anschließen. Versuchen Sie den Antriebskopf in beide Richtungen zu drehen, um dies zu überprüfen. Der Antriebskopf sollte an seiner Position eingerastet sein und sich nicht drehen. Befolgen Sie nachfolgende Anweisungen, um den Antriebskopf zu schwenken.

1. Drücken Sie auf die runde Taste (2) an der Seite der Schwenksicherung. Die Taste steht unter Federspannung, so dass Sie beim Drücken einen Widerstand spüren.

2. Fassen Sie an das Motorgehäuse des Antriebskopfs und drehen Sie den Antriebskopf in eine der 6 Positionen.
3. Lassen Sie die runde Taste los.

Sie sollte zurück in ihre geschlossene Position springen. Falls nicht, drehen Sie den Antriebskopf vorsichtig vor und zurück, bis die Taste zurück in ihre geschlossene Position springt. Jetzt ist der Antriebskopf in seiner Position verriegelt und betriebsbereit.

Schneidetipps

WARNUNG! Halten Sie Ihre Heckenschere bei der Verwendung stets an den beiden Griffen. Halten Sie niemals Ihre Heckenschere mit einer Hand und die zu schneidende Hecke mit der anderen. Die Nichtbeachtung dieser Warnung kann zu schweren Körperverletzungen führen.

WARNUNG: Räumen Sie vor der Verwendung des Geräts den Schnittbereich frei. Entfernen Sie alle Objekte, wie Stromkabel, elektrische Leitungen oder Drähte, die sich in den Zähnen der Schneide verklemmen und schwere Körperverletzungen verursachen können.

- Halten Sie beim Einsatz das Verlängerungskabel hinter dem Heckenschneider. Legen Sie es niemals über die zu schneidende Hecke.
- Zwingen Sie den Heckenschneider nicht durch dichtes Gebüsch. Dadurch können die Klingen schwergängig und langsamer werden. Verringern Sie das Arbeitstempo wenn Klingen langsamer werden.
- Versuchen Sie nicht Äste oder Zweige dicker als 18 mm, oder solche die offensichtlich zu groß für die Schneidklinge sind, zu schneiden. Benutzen Sie eine manuelle Handsäge um große Äste zu kürzen.
- Halten Sie den Motor an falls die Klingen festklemmen, entfernen Sie die Batterie und versuchen Sie die Blockierung zu entfernen.
- Wenn Sie es wünschen, können Sie eine Schnur benutzen um Ihnen zu helfen die Hecke gerade zu schneiden. Entscheiden Sie wie hoch Sie die Hecke möchten. Ziehen Sie eine Schnur in der gewünschten Höhe entlang der Hecke. Schneiden Sie die Seiten einer Hecke, so dass sie oben etwas schmaler ist. Wenn eine Hecke so geschnitten ist, wird mehr sichtbar sein, und sie wird gleichmäßiger aussehen.
- Tragen Sie Handschuhe wenn Sie dornige oder stachelige Pflanzen schneiden. Machen Sie weit aus holende Bewegungen zum Schneiden von jungen Sprösslingen, damit die Stiele direkt zu der Klinge geführt werden. Ältere Äste sind dicker und können am einfachsten mit Sägebewegungen geschnitten werden.

Bedienung der Teleskopheckenschere

Die Teleskopheckenschere ist ein Gerät mit zwei Funktionen. Mit ihrem verlänger- und schwenkbaren Antriebskopf ist sie für das Schneiden und Trimmen von hohen, schwer erreichbaren Hecken und Büschen ausgelegt. Außerdem können Sie die Teleskopheckenschere auf das Schneiden und Trimmen von kleinen Hecken und Sträuchern in Bodennähe einstellen, so dass Sie sich nicht beugen oder bücken müssen.

Halten Sie die Teleskopheckenschere wie abgebildet, wenn Sie das Gerät zum Schneiden von hohen, schwer erreichbaren Hecken oder Sträuchern verwenden. Drehen Sie den Antriebskopf in verschiedene unterschiedliche Positionen, um Sträucher oder Hecken zu schneiden oder zu formen.

Halten Sie die Teleskopheckenschere wie abgebildet, wenn Sie das Gerät zum Schneiden von kleineren Hecken oder Sträuchern verwenden.

Halten Sie die Teleskopheckenschere wie abgebildet, wenn Sie das Gerät zum Schneiden von Unterseiten und Seiten von Hecken oder Sträuchern verwenden.

Halten Sie die Teleskopheckenschere wie abgebildet, wenn Sie das Gerät zum Schneiden von niedrigen Pflanzen oder Bodendeckern verwenden.

Verwenden Sie die Teleskopheckenschere ordnungsgemäß. Tragen Sie immer eine Schutzbrille, Gummihandschuhe und geeignete Schuhe, wenn Sie mit der Heckenschere arbeiten. Achten Sie immer auf einen sicheren Stand und auf Ihr Gleichgewicht und strecken Sie sich niemals zu weit, wenn Sie mit dem Gerät arbeiten. Halten Sie die Teleskopheckenschere mit beiden Händen an den Griffbereichen fest, bevor Sie das Gerät einschalten. Vergewissern Sie sich, dass das Schneidmesser nichts berührt.

Schneiden Sie junge Triebe mit einer weichen gleichmäßigen Bewegung. Versuchen Sie nicht, zu viel auf einmal zu schneiden. Dadurch kann sich die Maschine verlangsamen oder verklemmen, so dass sich die Schnitteffizienz reduziert.

Versuchen Sie nicht, mit Kraft durch dichten Bewuchs zu schneiden. Größerer, dichterer Bewuchs lässt sich leichter durch eine leichte Vor- und Zurücksägebewegung schneiden. Reduzieren Sie die Schnittgeschwindigkeit, wenn die Teleskopheckenschere langsamer wird. Schalten Sie die Maschine sofort aus, wenn etwas in ihr festklemmt. Akku aus dem Gerät ziehen, Gegenstand entfernen und weiterarbeiten.

Versuchen Sie nicht, Zweige mit einem Durchmesser über 18 mm zu schneiden. Das beste Ergebnis erzielen Sie, wenn Sie die Seiten der Hecke mit einer nach oben gerichteten Schwenkbewegung schneiden. Trimmen Sie die Hecken so, dass die Oberseite etwas schmaler als die Unterseite ist.

Reinigung, Wartung und Lagerung

WARNUNG: Vor Überprüfung und Einstellarbeiten immer den Akku entfernen. Feuer, elektrischer Schlag oder Körperkontakt mit sich bewegenden Messerklingen können zu schweren oder lebensgefährlichen Verletzungen führen. Warten Sie die Teleskop-Heckenschere mit Vorsicht

WARNUNG: Wenn Sie die Teleskop-Heckenschere reinigen:
- Tauchen Sie die Teleskop-Heckenschere nicht in Flüssigkeiten.
- Nutzen Sie keine Produkte, die Ammoniak, Chloride oder Scheuermittel beinhalten.
- Benutzen Sie keine gechlorten reinigenden Lösungsmittel, Kohlenstoff Tetrachoride, Kerosin oder Benzin.

Benutzen Sie ein weiches mit einer milden Seife und einem Reinigungswasser befeuchtetes Tuch, um den Teleskop- Schaft, das Gehäuse und die Messerblätter zu reinigen. Sprühen oder gießen Sie kein Wasser direkt auf die Teleskop- Heckenschere.

- Halten Sie die Klingen scharf und sauber, um das beste Ergebnis zu erzielen und das Verletzungsrisiko zu reduzieren.
- Tragen Sie hin und wieder einen Ölfilm auf, um die Messerblätter zu schmieren.
- Achten Sie darauf, dass die Griffe trocken, sauber und frei von Öl und Fett sind.

1. **Überprüfung von defekten Teilen**
   - Sollten Teile defekt sein, überprüfen Sie vorsichtig den Fehler, bevor Sie die Teleskop-Heckenschere benutzen. Stellen Sie sicher, dass das Teil zuverlässig bedienbar ist und seine Funktion erfüllt.
   - Überprüfen Sie die Stellung der einstellbaren Teile, Verbindungen und der beweglichen Teile, Bruch von Teilen, Montage und andere Bedingungen, die vielleicht die Bedienung beeinflussen können.
2. Wenn Sie an der Teleskop-Heckenschere etwas reparieren, verwenden Sie nur Originalersatzteile.
3. Lagern Sie die Teleskop-Heckenschere in geschlossenen Räumen.

Bewahren Sie die Teleskop-Heckenschere an einem trockenen Ort auf. Lagern Sie die Teleskop-Heckenschere außerhalb der Reichweite von Kindern oder in einem abgesperrten Bereich, der für Kinder nicht zugänglich ist.

2. Akku-Teleskopgriff Gartenmeister
(nicht im Lieferumfang enthalten)

Allgemeiner Sicherheitshinweis

Achtung! Sämtliche Anweisungen sind zu lesen. Fehler bei der Einhaltung der nachstehend aufgeführten Anweisungen können elektrischen Schlag, Brand- und/oder schwere Verletzungen verursachen. Der nachfolgend verwendete Begriff „Elektrowerkzeug“ bezieht sich auf netzbetriebene Elektrowerkzeuge (mit Netzkabel) und auf akkubetriebene Elektrowerkzeuge (ohne Netzkabel).

BEWAHREN SIE DIESE ANWEISUNGEN GUT AUF.

1) Arbeitsplatzsicherheit

a) **Halten Sie Ihren Arbeitsbereich sauber und aufgeräumt.** *Unordnung und unbeleuchtete Arbeitsbereiche können zu Unfällen führen.*

b) **Arbeiten Sie mit dem Gerät nicht in explosionsgefährdeter Umgebung, in der sich brennbare Flüssigkeiten, Gase oder Stäube befinden.** *Elektrowerkzeuge erzeugen Funken, die den Staub oder die Dämpfe entzünden können.*

c) **Halten Sie Kinder und andere Personen während der Benutzung des Elektrowerkzeugs fern.** *Bei Ablenkung können Sie die Kontrolle über das Gerät verlieren.*

2) Elektrische Sicherheit

a) **Der Anschlussstecker des Ladegerätes muss in die Steckdose passen. Der Stecker darf in keiner Weise verändert werden. Verwenden Sie keine Adapterstecker gemeinsam mit schutzgeerdeten Geräten.** *Unveränderte Stecker und passende Steckdosen verringern das Risiko eines elektrischen Schlages.*

b) **Vermeiden Sie Körperkontakt mit geerdeten Oberflächen, wie von Rohren, Heizungen, Herden und Kühlschränken.** *Es besteht ein erhöhtes Risiko durch elektrischen Schlag, wenn Ihr Körper geerdet ist.*

c) **Halten Sie das Gerät von Regen fern.** *Das Eindringen von Wasser in ein Elektrogerät erhöht das Risiko eines elektrischen Schlages.*

3) Sicherheit von Personen

a) **Seien Sie aufmerksam, achten Sie darauf, was Sie tun, und gehen Sie mit Vernunft an die Arbeit mit einem Elektrowerkzeug. Benutzen Sie das Gerät nicht, wenn Sie müde sind oder unter dem Einfluss von Drogen, Alkohol oder Medikamenten stehen.** *Ein Moment der Unachtsamkeit beim Gebrauch des Gerätes kann zu ernsthaften Verletzungen führen.*

b) **Tragen Sie persönliche Schutzausrüstung und immer eine Schutzbrille.** *Das Tragen persönlicher Schutzausrüstung, wie Staubmaske, rutschfeste Sicherheitsschuhe, Schutzhelm oder Gehörschutz, je nach Art und Einsatz des Elektrowerkzeuges, verringert das Risiko von Verletzungen.*

c) **Entfernen Sie Einstellwerkzeuge oder Schraubenschlüssel, bevor Sie das Gerät einschalten.** *Ein Werkzeug oder Schlüssel, der sich in einem drehenden Geräteteil befindet, kann zu Verletzungen führen.*

d) **Überschätzen Sie sich nicht. Sorgen Sie für einen sicheren Stand und halten Sie jederzeit das Gleichgewicht.** *Dadurch können Sie das Gerät in unerwarteten Situationen besser kontrollieren.*

e) **Tragen Sie geeignete Kleidung. Tragen Sie keine weite Kleidung oder Schmuck. Halten Sie Haare, Kleidung und Handschuhe fern von sich bewegenden Teilen.** *Lockere Kleidung, Schmuck oder lange Haare können von sich bewegenden Teilen erfasst werden.*

f) **Wenn Staubabsaug- und auffangeinrichtungen montiert werden können, vergewissern Sie sich, dass diese angeschlossen sind und richtig verwendet werden.** *Das Verwenden dieser Einrichtungen verringert Gefährdungen durch Staub.*

4) Sorgfältiger Umgang und Gebrauch von Elektrowerkzeugen

a) **Überlasten Sie das Gerät nicht. Verwenden Sie für Ihre Arbeit das dafür bestimmte Elektrowerkzeug.** *Mit dem passenden Elektrowerkzeug arbeiten Sie besser und sicherer im angegebenen Leistungsbereich.*

b) **Benutzen Sie kein Elektrowerkzeug, dessen Schalter defekt ist.** *Ein Elektrowerkzeug, das sich nicht mehr ein- oder*

ausschalten lässt, ist gefährlich und muss repariert werden.

c) **Nehmen Sie den Akku aus dem Gerät, bevor Sie Geräteeinstellungen vornehmen, Zubehörteile wechseln oder das Gerät weglegen.** *Diese Vorsichtsmaßnahme verhindert den unbeabsichtigten Start des Gerätes.*

d) **Bewahren Sie unbenutzte Elektrowerkzeuge außerhalb der Reichweite von Kindern auf. Lassen Sie Personen das Gerät nicht benutzen, die mit diesem nicht vertraut sind oder diese Anweisung nicht gelesen haben.** *Elektrowerkzeuge sind gefährlich, wenn Sie von unerfahrenen Personen benutzt werden.*

e) **Pflegen Sie das Gerät mit Sorgfalt. Kontrollieren Sie, ob bewegliche Geräteteile einwandfrei funktionieren und nicht klemmen, ob Teile gebrochen oder so beschädigt sind, dass die Funktion des Gerätes beeinträchtigt ist. Lassen Sie beschädigte Teile vor dem Einsatz des Gerätes reparieren.** *Viele Unfälle haben ihre Ursache in schlecht gewarteten Elektrowerkzeugen.*

f) **Halten Sie Schneidwerkzeuge scharf und sauber.** *Sorgfältig gepflegte Schneidwerkzeuge mit scharfen Schneidkanten verklemmen sich weniger und sind leichter zu führen.*

g) **Verwenden Sie Elektrowerkzeuge, Zubehör, Einsatzwerkzeuge usw. entsprechend diesen Anweisungen und so, wie es für diesen speziellen Gerätetyp vorgeschrieben ist. Berücksichtigen Sie dabei die Arbeitsbedingungen und die auszuführende Tätigkeit.** *Der Gebrauch von Elektrowerkzeugen für andere als die vorgesehenen Anwendungen kann zu gefährlichen Situationen führen.*

5) **Sorgfältiger Umgang und Gebrauch von Akkugeräten**

a) **Stellen Sie sicher, dass das Gerät ausgeschaltet ist, bevor Sie den Akku einsetzen.** *Das Einsetzen eines Akkus in ein Elektrowerkzeug, das eingeschaltet ist, kann zu Unfällen führen.*

b) **Laden Sie die Akkus nur in Ladegeräten auf, die vom Hersteller empfohlen werden.** *Für ein Ladegerät, das für eine bestimmte Art von Akkus geeignet ist, besteht Brandgefahr, wenn es mit anderen Akkus verwendet wird.*

c) **Verwenden Sie nur die dafür vorgesehenen Akkus in den Elektrowerkzeugen.** *Der Gebrauch von anderen Akkus kann zu Verletzungen und Brandgefahr führen.*

d) **Halten Sie den nicht benutzten Akku fern von Büroklammern, Münzen, Schlüsseln, Nägeln, Schrauben oder anderen kleinen Metallgegenständen, die eine Überbrückung der Kontakte verursachen können.** *Ein Kurzschluss zwischen den Akkukontakten kann Verbrennungen oder Feuer zur Folge haben.*

e) **Bei falscher Anwendung kann Flüssigkeit aus dem Akku austreten. Vermeiden Sie den Kontakt damit. Bei zufälligem Kontakt mit Wasser abspülen. Wenn die Flüssigkeit in die Augen kommt, nehmen Sie zusätzlich ärztliche Hilfe in Anspruch.** *Austretende Akkuflüssigkeit kann zu Hautreizungen oder Verbrennungen führen.*

6) **Service**

a) **Lassen Sie das Gerät nur von qualifiziertem Fachpersonal und nur mit Original-Ersatzteilen reparieren.** *Damit wird sichergestellt, dass die Sicherheit des Gerätes erhalten bleibt.*

Einsetzen / Herausnehmen des Akkus (nicht im Lieferumfang enthalten) (Abb. 4)

- Drücken Sie auf die Akku-Entriegelungsknöpfe (a), um den Akku (b) aus der Heckenschere / Hochentaster herauszunehmen.
- Zum Einsetzen des aufgeladenen Akkus in die Akkuaufnahme der Heckenschere / Hochentater genügt ein leichter Druck. Die Verriegelung muss hörbar einrasten.

Warnung: Um versehentlichen Betrieb vorzubeugen stellen Sie sicher das die Batterie entfernt ist und das die Kettenabdeckung in Position auf der Sägekette ist bevor Sie die folgenden Abläufe durchführen. Das Versäumnis dieses zu tun kann zu ernsthaften persönlichen Verletzungen führen.

Warnung: Um versehentlichen Betrieb vorzubeugen stellen Sie sicher das die Batterie entfernt ist bevor Sie die folgenden Abläufe durchführen. Das Versäumnis dieses zu tun kann zu ernsthaften persönlichen Verletzungen führen.

Ein - und Ausschalten der Heckenschere/ Hochentaster (Abb. 5)

Vor dem Einschalten: Messerschutz abziehen.

- Setzen Sie den Akku ein.
- Zum Einschalten der Heckenschere / des Hochentaster´s nehmen Sie bitte einen sicheren Stand ein.
- Fassen Sie die Heckenschere / den Hochentaster mit beiden Händen an den vorgesehenen Haltegriffen
- Den Verriegelungsknopf (2) mittels des Daumens drücken und gleichzeitig den Ein/Aus Schalter (1) drücken.
- Den Verriegelungsknopf (2) loslassen.
- **HINWEIS:** Diese/r Heckenschere/Hochentaster hat eine Zwei-hand-Sicherheitsschaltung. Sie kann nur in Betrieb genommen werden, wenn beide Schalter betätigt werden.
- Zum Ausschalten des Gerätes lassen Sie die Schalter wieder los. Die Heckenschere / der Hochentaster schaltet bereits nach Loslassen eines der beiden Schalter ab.
- Achten Sie auf nachlaufende Schneidmesser nach dem Ausschalten.

Warnung: Versuchen Sie nie, die Heckenschere / den Hochentaster zu verwenden, wenn Teile beschädigt sind oder fehlen. Lassen Sie die Teile zuerst ersetzen oder reparieren. Andernfalls kann es zu schweren Verletzungen kommen.

Einstellung der Arbeitslänge (Abb. 6)

Warnung: Vor Überprüfung und Einstellarbeiten immer den Akku entfernen.

Lösen Sie die Schnellverriegelung des Teleskopstiels (7). Drücken Sie den Schaft zusammen, um die Länge zu verkürzen oder ziehen Sie sie auseinander, um den Schaft zu verlängern. Ziehen Sie die Schnellverriegelung (7) fest, sobald die Einstellung abgeschlossen ist.

HINWEIS: Verlängern Sie den Schaft nur soweit, dass Sie die Hecken und Sträucher erreichen können.

Schultergurt anlegen (Abb. 7)

WARNUNG! Verletzungsgefahr! Wenn der Schultergurt im Notfall nicht rechtzeitig gelöst wird, kann es zu schweren Verletzungen kommen.

- Lösen Sie im Notfall den Schultergurt von der Heckenschere / dem Hochentaster.
- Machen Sie sich vor dem Gebrauch der Heckenschere / dem Hochentaster mit der korrekten Funktion des Gurtschlosses vertraut.

1. Legen Sie den Schultergurt (5) über Ihre linke Schulter.
2. Befestigen Sie den Karabinerhaken an der Gurthalterung (4).
3. Um das Gurtschloss zu öffnen, halten Sie die Heckenschere mit einer Hand gut fest und drücken Sie gleichzeitig beide Seiten des Gurtschlosses.

Säuberung, Wartung und Lagerung

Vor allen Arbeiten an der Maschine stets den Akku aus der Heckenschere / dem Hochentaster ziehen!

Ihr Gerät wurde für den Betrieb über einen langen Zeitraum mit geringem Wartungsaufwand konstruiert. Dauerhaft befriedigender Betrieb hängt von sorgfältiger Gerätepflege und regelmäßigem säubern ab.

Ihr Ladegerät erfordert keinerlei Wartung außer dem regelmäßigen Säubern.

Warnung: Bevor Sie jegliche Wartungen am Gerät vornehmen, entfernen Sie die Batterie. Stecken Sie das Ladegerät aus bevor Sie es reinigen.

Nach dem Gebrauch und vor der Lagerung

- Säubern Sie die Belüftungsschlitze regelmäßig mit einem sauberen, trockenen Malpinsel
- Benutzen Sie nur milde Seife und einen feuchten Lappen um das Gerät zu reinigen. Lassen Sie niemals irgendwelche Flüssigkeiten in das Gerät gelangen und tauchen Sie niemals irgendwelche Teile des Gerätes in Flüssigkeiten.
- Entfernen Sie Unrat mittels einer harten Bürste

Lagerung

Wenn das Gerät für einige Monate nicht benutzt wird lassen Sie Idealerweise die Batterie im Ladegerät. Ansonsten fahren Sie wie folgt fort:

- Laden Sie die Batterie vollständig
- Entfernen Sie die Batterie vom Gerät
- Lagern Sie das Gerät und die Batterie an einem sicheren und trockenen Ort. Die Lagertemperatur muss immer im Bereich zwischen +5 Grad Celsius und + 40 Grad Celsius liegen. Legen Sie die Batterie auf eine ebene Oberfläche.
- Bevor Sie das Gerät nach einer längeren Lagerung benutzen laden Sie die Batterie erneut vollständig

Reparaturdienst

Reparaturen an Elektrowerkzeugen dürfen nur durch eine Elektro-Fachkraft ausgeführt werden.
Bitte beschreiben Sie bei der Einsendung zur Reparatur den von Ihnen festgestellten Fehler.

Hinweise zum Umweltschutz / Entsorgung

Führen Sie das Gerät einer ordnungsgemäßen Entsorgung zu, wenn es einmal ausgedient hat. Trennen Sie das Netzkabel ab, um Missbrauch zu vermeiden. Entsorgen Sie das Gerät nicht über den Hausmüll, sondern geben Sie es im Interesse des Umweltschutzes an einer Sammelstelle für Elektrogeräte ab. Ihre zuständige Kommune informiert Sie gerne über Adressen und Öffnungszeiten. Geben Sie auch Verpackungsmaterialien und abgenutzte Zubehörteile an den vorgesehenen Sammelstellen ab.

Nur für EU-Länder
Werfen Sie Elektrowerkzeuge nicht in den Hausmüll!

Gemäß europäischer Richtlinie 2012/19/EU über Elektro- und Elektronik- Altgeräte und Umsetzung in nationales Recht müssen verbrauchte Elektrowerkzeuge getrennt gesammelt werden und einer umweltgerechten Wiederverwertung zugeführt werden.

Recycling-Alternative zur Rücksendeaufforderung:
Der Eigentümer des Elektrogerätes ist alternativ anstelle Rücksendung zur Mitwirkung bei der sachgerechten Verwertung im Falle der Eigentumsaufgabe verpflichtet. Das Altgerät kann hierfür auch einer Rücknahmestelle überlassen werden, die eine Beseitigung im Sinne der nationalen Kreislaufwirtschafts und Abfallgesetze durchführt. Nicht betroffen sind den Altgeräten beigefügte Zubehörteile und Hilfsmittel ohne Elektrobestandteile.

Ersatzteile

Falls Sie Zubehör oder Ersatzteile benötigen, wenden Sie sich bitte an unseren Service.

Verwenden Sie für die Arbeit mit diesem Gerät keinerlei Zusatzteile außer denjenigen, die von unserem Unternehmen empfohlen werden. Andernfalls können der Bediener oder in der Nähe befindliche Unbeteiligte ernsthafte Verletzungen erleiden, oder das Gerät kann beschädigt werden.

Bei der Ersatzteilbestellung sollten folgende Angaben gemacht werden:

- Typ des Gerätes
- Artikelnummer des Gerätes

Gewährleistung- und Garantiebedingungen

Für dieses Elektrowerkzeug leisten wir unabhängig von den Verpflichtungen des Händlers aus dem Kaufvertrag gegenüber dem Endabnehmer wie folgt Garantie:

Die Garantiezeit beträgt 24 Monate und beginnt mit der Übergabe die durch Originalkaufbeleg nachzuweisen ist. Bei kommerziellem Einsatz sowie Verleih reduziert sich die Garantiezeit auf 12 Monate. Ausgenommen von der Garantie sind Verschleißteile, Akkus und Schäden die durch Verwendung falscher Zubehörteile, Reparaturen mit Nichtoriginalteilen, Gewaltanwendungen, Schlag und Bruch sowie mutwillige Motorüberlastung entstanden sind. Garantieaustausch erstreckt sich nur auf defekte Teile, nicht auf komplette Geräte. Garantiereparaturen dürfen nur von autorisierten Werkstätten oder vom Werkskundendienst durchgeführt werden. Bei Fremdeingriff erlischt die Garantie.

Porto, Versand- und Nachfolgekosten gehen zu Lasten des Käufers.

EG-Konformitätserklärung

Wir, **ikra GmbH, Schlesierstraße 36, 64839 Münster, Germany**, erklären in alleiniger Verantwortung, dass das/die Produkt/e Akku Teleskopgriff Gartenmeister und **Heckenscherenaufsatz GM ATHS 4043 Gartenmeister,** auf das/die sich diese Erklärung bezieht, den einschlägigen Sicherheits- und Gesundheitsanforderungen der EG-Richtlinien **2006/42/EG** (Maschinenrichtlinie), **2014/30/EU** (EMV-Richtlinie), **2011/65/EG** (RoHS-Richtlinie) und **2000/14/EG+2005/88/EG** (Geräuschrichtlinie) einschließlich Änderungen entspricht/entsprechen. Zur sachgerechten Umsetzung der in den EG-Richtlinien genannten Sicherheits- und Gesundheitsanforderungen wurden folgende Normen und/oder technische Spezifikation(en) herangezogen:

EN 60745-1:2009+A11:2010
EN 60745-2-15:2009+A1:2010
EN ISO 10517:2009+A1:2013
PAK-Anforderung für GS (PAH requirement for GS)
AfPS GS 2019:01 PAK; EN 50581:2012
EN 55014-1:2017
EN 55014-2:2015

gemessener Schallleistungspegel L_{WA}	97,9 dB(A)
garantierter Schallleistungspegel L_{WA}	100 dB(A)

Konformitätsbewertungsverfahren nach Anhang V / Richtlinie 2000/14/EG

Das Baujahr ist auf dem Typschild aufgedruckt und zusätzlich anhand der fortlaufenden Seriennummer feststellbar.

Münster, 10.12.2020

Matthias Fiedler, Senior Product Manager Ikra GmbH

Aufbewahrung der technischen Unterlagen:
Ikra GmbH, Schlesierstrasse 36, 64839 Münster, Germany

Dear Customer

these Operating Instructions are intended to facilitate your becoming acquainted with the machine and using it in accordance with the regulations. The Operating Instructions contain important information on how to use the machine safely, correctly and economically. Observing this information will help increase the reliability and working life of the machine. The Operating Instructions must always be at hand when the machine is being used.

They must be read and observed by every person dealing with the machine, whether operating, servicing or transporting it.

In addition to the Operating Instructions and the applicable rules of the prevention of accidents valid in the country of use and on site, the generally recognised rules on working safely and correctly must be observed as well as the accident prevention rules of the relevant professional associations.

CONTENT

CONTENT	Page
Introduction to the Operating Instructions	1
Technical Data	2
Illustration and explanation of pictograms	3
1. Hedge cutter attachment	
• Intended use	4
• General safety instructions	4
• General safety information for power tools	4
• Assembly	7
• Use	7
• Pivoting the Power Head	8
• Cutting tips	8
• Using the pole hedge trimmer	8
• Cleaning, maintenance and storage of the pole trimmer	9
2. Battery-powered telescopic handle Gartenmeister (not included in the scope of delivery)	10
• Safety instructions	10
• Inserting/removing the battery	11
• Switching the hedge trimmer/pruner on and off	11
• Setting the working length	12
• Putting on the shoulder strap	12
• Cleaning, maintenance and storage	12
• Storage	12
Repair Service	12
Information for environmental protection/ disposal	12
Spare parts	12
Warranty	13
EC Declaration of Conformity	13

Hedge cutter attachment GM ATHS 4043 Gartenmeister

Technical Data

Battery voltage/operation voltage	40 V DC
Cutting length	430 mm
Cutting Thickness	18 mm
Battery type (not included in the scope of delivery)	R3-360-AH-U-01 / R3-360-AH-U-02
Voltage / battery capacity / energy	Li-Ion 40 V / 2,5 Ah / 100 Wh
Charging device (not included in the scope of delivery)	R3-360-3A-02 Quick charger R3-360-1A-02 charger
Runtime max.	approx. 100 Min.
Angle at which the motor can be set	from -90° to 22,5°
Tool length	from 2.30 m to 3.00 m
Weight	4,2 kg
Sound Pressure Level L_{pA} (2000/14/EG)	87,5 dB(A) [K 3,0 dB(A)]
Sound power level L_{WA} (2000/14/EG)	100 dB(A)
Vibration (EN 60745-2-13:2009)	<2,5 m/s² [K 1,5 m/s²]

Technical changes are reserved.

The specified vibration emissions value is measured in accordance with EN ISO 10517. This can be used for any other hedge trimmer with the same design and type of power supply.
The specified vibration emissions value limits the working time. Stop working if you notice a tingling sensation or a discolouration (white) of the fingers.

WARNING: When in operation, the tool‘s actual vibration emissions value can deviate from the specified value depending on how the tool is used, as in the following examples or because it is used in another way:

- How the tool is being used and which materials are being cut.
- The tool is well maintained and in good working order. The correct accessories are being used and care has been taken to make sure they are sharp and in good working order.
- How secure the hand grip is and whether anti-vibration accessories are being used.
- Whether the tool is being used in accordance with its design and as specified in these instructions.
- The tool can cause hand-arm vibration syndrome symptoms if it is not used properly.

WARNING: To make sure, an assessment should be made of the strain exerted when the tool is in use, for example when the tool is switched off or is idling. This will make it possible to significantly reduce the strain exerted during the entire time the tool is in use.

Minimise your risks if the tool vibrates.

Take care of the tool as specified in these instructions and make sure the tool is properly lubricated (if necessary).

If the temperature is 10°C or less, do not use the tools. Prepare a work schedule so that work is distributed over several days when using tools that exert high vibrations.

Noise emission information in accordance with the German Product Safety Act (ProdSG) and the EC Machine Directive: the noise pressure level at the place of work can exceed 80 dB(A). In such cases the operator will require noise protection (e.g. wearing of ear protectors).

Attention: Noise protection! Please observe the local regulations when operating your device.

Battery-powered telescopic handle Gartenmeister (not included in the scope of delivery)

Technical Data

Rated Voltage	40 V DC
Battery type*	R3-360-AH-U-01 / R3-360-AH-U-02
Voltage / battery capacity / energy	Li-Ion 40 V / 2,5 Ah / 100 Wh
Charging device *	R3-360-3A-02 rapid charger
	R3-360-1A-02 standard charger

* not included in the scope of delivery

Technical changes are reserved.

Illustration and explanation of pictograms

Hedge cutter attachment

1 **2**

1 Attention: Environmental Protection! This device may not be disposed of with general/household waste.
2 Confirms the conformity of the electric tool with the Directives of the European Community.

Battery-powered telescopic handle Gartenmeister (not included in the scope of delivery)

1 2 3 4 5 6

7 **8** **9** **10**

1 Use protective means for eyes and ears!
2 Caution!
3 Read instructions for use!
4 This electric machine must not be exposed to rain.
5 Attention: Environmental Protection! This device may not be disposed of with general/household waste.
6 Guaranteed acoustic capacity level L_{WA} 96 dB(A)
7 Remove rechargeable battery before repair and maintenance work!
8 Before starting, wear a protective helmet.
9 Always wear safety boots and gloves when operating the device.
10 Maintain a minimum clearance of 10 m from current-carrying lines. Life-threatening danger from electric shock!

1. Hedge cutter attachment

Intended use

This hedge trimmer is only intended to be used to trim shrubs, bushes, ornamental plants and hedges. It is designed to cut branches with a diameter of no more than 18 mm. The hedge trimmer is not intended for commercial use. The user of the hedge trimmer must make sure that the protective equipment specified in the operating instructions and by the warning label on the trimmer is attached whenever the trimmer is in use. The hedge trimmer must be checked for electrical or mechanical damage before it is used or while it is being used.
Stop working and contact a specialist workshop if you find any damage.

Improper use

Any use not identified in the chapter „Intended use“ is an improper use.

The user of the hedge trimmer is solely liable for any property damage or personal injury arising from improper use of the hedge trimmer.

The manufacturer‘s obligation to honour the warranty is voided if the hedge trimmer is used with non-original parts.

Residual dangers

Residual risks always remain even if the hedge trimmer is used properly. The hedge trimmer‘s design can entail the following hazards:

- Contact can be made with the unprotected blade (resulting in cutting injuries)
- Reaching into or grabbing the hedge trimmer while it is in operation (resulting in cutting injuries)
- Unanticipated, sudden movement of the plant material being cut (resulting in cutting injuries)
- Ejection or catapulting of damaged cutting teeth
- Ejection or catapulting of the plant material being cut
- Hearing damage if the specified hearing protection is not worn
- Inhalation of cut materials

General safety instructions

Noise emission information in accordance with the German Product Safety Act (ProdSG) and the EC Machine Directive: the noise pressure level at the place of work can exceed 80 dB(A). In such cases the operator will require noise protection (e.g. wearing of ear protectors).

Attention: Noise protection! Please observe the local regulations when operating your device.

General safety information for power tools

⚠ **Warning! Read all safety-related information and safety instructions!** *Failure to observe the safety information and instructions may result in electric shock, burns and/or severe injury.*

Keep the safety information and instructions for future reference.

The term ‘power tool’ as used in the safety information and instructions includes both mains-operated tools (with power cord) and battery-operated tools (without power cord).

1) Safety at the workplace

a) Keep your working area clean, tidy and well-lit. *Disorder and poorly lit working areas may result in accidents.*

b) Do not operate the power tool in potentially explosive environments containing combustible fluids, gases or dusts. *Power tools generate sparks that may ignite dusts or fumes.*

c) Keep children and other persons away while you are operating the power tool. *Distractions may result in the operator loosing control over the tool.*

2) Electrical safety

a) Avoid physical contact with earthed surfaces as pipes, heaters, ovens and refrigerators. *There is an increased risk of electric shock if your body is earthed.*

b) Keep the tool out of the rain or moisture in general. *The penetration of water into a power tool* **increases the risk of electric shock.**

3) Personal safety

a) Always pay attention to what you do and apply reasonable care when working with a power tool. Do not use the power tool when you are tired or under the influence of medication, drugs or alcohol. *When working with power tools, even a short moment of inattentiveness may result in severe injury.*

b) Wear personal protection equipment and always wear eye protection (safety goggles). *Wearing personal protection equipment as a dust mask, nonslip safety shoes, safety helmet or ear protectors (depending on the type and application of the tool) reduces the risk of injury.*

c) **Avoid unintentional operation. Make sure that the power tool is switched off before you connect it to the mains supply and/or the battery and whenever you pick up or carry the tool.** *When carrying the tool with your finger on the on/off switch or connecting the tool to the mains supply with the switch in 'ON' position, this may result in accidents.*

d) **Remove adjustment tools or wrenches and the like before you switch the power tool on.** *A wrench or other tool that is inside or on a rotating part of the tool may cause injury.*

e) **Avoid unusual postures. Make sure to have a safe footing and keep your balance at all times.** *This will allow you to better control the power tool in unexpected situations.*

f) **Wear suitable clothes. Do not wear wide clothing or jewellery. Keep your hair, clothes and gloves clear of all moving parts.** *Loose clothing, jewellery or long hair may get caught in moving parts.*

g) **If dust extraction/collection devices are provided make sure that they are connected and used properly.** *The use of a dust extraction device may reduce risks caused by dust.*

4) Use and handling of the power tool

a) **Do not overtax the power tool. Use the power tool intended for your type of work in each case.** *The use of the suitable power tool within the stated range of performance makes working more effective and safer.*

b) **Do not use a power tool with a damaged switch.** *A power tool that cannot be switched on or off any more is dangerous and must be repaired.*

c) **Pull the mains plug and/or remove the battery before adjusting a tool, changing accessories or putting the tool aside.** *This precaution avoids the unintentional start of the tool.*

d) **Store power tools that are currently not used out of the reach of children. Do not allow persons to use the tool if they are not familiar with the tool or these instructions.** *Power tools are dangerous if used by inexperienced persons.*

e) **Thoroughly maintain your power tool. Check whether moving parts are working properly and are not jamming/sticking, and whether parts are broken or otherwise damaged in a way that may affect the function of the power tool. Have damaged parts repaired before using the tool.** *Many accidents are the result of poorly maintained power tools.*

f) **Keep cutting tools sharp and clean.** *Thoroughly maintained cutting tools with sharp cutting edges are jamming less often and are easier to guide.*

g) **Use power tools, accessories, add-on tools, etc. in accordance with these instructions and in the way prescribed for the respective type of tool. You should also consider the working conditions and the work to be carried out.** *The use of power tools for purposes other than those intended for the respective tool may result in dangerous situations.*

5) Battery tool use and care

a) **Make sure that the device has been switched off before inserting the battery.** *Inserting a battery into a switched-on power tool may lead to accidents!*

b) **Only use charging devices recommended by the manufacturer to charge the batteries.** *Charging units are usually designed for certain types of batteries; if used with other types there is a risk of fire!*

c) **Only use batteries designed for your power tool.** *The use of other batteries may lead to injury and risk of fire!*

d) **Keep unused batteries clear of paper clips, coins, keys, nails, screws or other small metal objects that may bridge the contacts.** *A short circuit between the battery contacts may lead to burns or fire!*

e) **Improper use may result in fluid leaking out of the battery. Avoid any contact with battery fluid. Flush with water in case of contact. If battery fluid should get into your eyes seek medical advice additionally.** *Leaking battery fluid may lead to irritations of the skin or burns!*

6) Service

a) **Have the power tool serviced by qualified technical personnel only; repairs should be carried out using exclusively original spare parts.** *This will ensure the continued safe operation of the power tool.*

Safety instructions for hedge trimmers:

- **Keep all parts of your body away from the cutting blades. Do not try to remove cut-off matter with the tool running. Do not try to hold material to be cut off with your hand. Remove cut-off matter that is stuck between the blades only with the tool being switched off!** *When working with hedge trimmers even a short moment of inattentiveness may result in severe injury.*
- **Carry the hedge trimmer at the handle with the cutting blades standing still. Always put on the protection cover when transporting or storing the hedge trimmer.** *Careful handling reduces the risk of injury through the cutting blades.*

• Check the hedge for hidden objects such as wire fencing before beginning to cut.
• The hedge trimmer may not be used by persons who are younger than 16 years of age or by persons who have not been trained to use it.
• Keep the hedge trimmer away from children, other persons and pets.
• Wear suitable clothing. Do not wear loose clothing or jewellery. This could become caught in moving parts. Wearing rubber gloves and sturdy footwear is recommended. Wear a hair net if you have long hair.
• Wear a dust mask if it is dusty where you are working.
• Do not use the hedge trimmer if the cutter is not properly secured or if it is damaged.
• Make sure before switching on the hedge trimmer that the blades do not come into contact with stones or rubble.
• When working, keep the cutter away from your body and extremities.
• Do not cut hard objects. This can cause injuries and damage the hedge trimmer.
• Use only in daylight or if there is sufficient artificial lighting.
• When the hedge trimmer is not being used, store it in a dry location in such a way that the blade is not exposed and the hedge trimmer is out of the reach of children.
• Never use the hedge trimmer in the rain. Keep away from the wet and the damp. Do not leave outdoors overnight. Do not cut damp or wet grass.
• Make sure the hedge trimmer does not start accidentally. Do not carry the hedge trimmer with fingers on both switches if the hedge trimmer is plugged in. Make sure the switch is set to off before plugging the plug into the socket.
• Do not attempt to remove cut materials or attempt to hold on to materials being cut while the blades are in motion. Make sure that the hedge trimmer has been switched off and has come to a complete stop before attempting to remove jammed material. Do not lift or hold the hedge trimmer by the blades.
• If solid objecst are caught in the cutting blade and jam the motor, switch off the machine at once, remove the battery, remove the object and continue with the work.

⚠ **CAUTION:** The blades continue to run after the trimmer has been switched off.

• Do not overload the hedge trimmer. The trimmer works better and poses less risk of injury if it is operated as intended.
• Be careful, pay attention to what you are doing. Use common sense. Do not use the hedge trimmer if you are tired.
• Take care of the hedge trimmer, keep the blades sharp and clean; the blades then provide the best performance and pose less risk of injury. Keep the grips dry, clean and free of oil and grease.

- A tingling feeling or numbness in the hands is sign of excessive vibration. Limit the operating time, take sufficiently long work breaks, distribute the work between several people or wear anti-vibration gloves when using the tool for extended periods.
- A certain degree of noise from this device is unavoidable. Perform noise-intensive work at times when this is permitted and at times intended for this type of work. Where applicable, observe quiet times and limit working time to the absolute minimum. You and other persons in the area where the trimmer is being used should wear suitable hearing protection.

General safety

⚠ **WARNING: When using electric gardening appliances, basic safety precautions should always be followed to reduce risk of fire, electric shock, and personal injury, including the following:**

Before use the pole trimmer

⚠ **READ ALL INSTRUCTIONS**

1. **Stay Alert –** Watch what you are doing. Use common sense when operating Pole Trimmer.

2. Avoid Dangerous Environments:
   - Do not operate Pole Trimmer in rain or in damp or wet locations..
   - Do not operate Pole Trimmer while under the influence of alcohol, medications, or drugs.
   - Do not operate Pole Trimmer where highly-flammable liquids or gases are present.
   - Do not operate Pole Trimmer while standing on a ladder or in a tree.
   - Do not operate Pole Trimmer if it is damaged or not securely and fully assembled.
3. Keep Children Away – Keep all visitors, children and pets a safe distance from work area, at least 30 ft (10 m) away.
4. Use Right Appliance – Do not use Pole Trimmer for any job except that for which it is intended.
5. Only well instructed adults should operate Pole Trimmer. Never allow children to operate Pole Trimmer.
6. **Dress Properly when operating Pole Trimmer**
   - Do not wear loose clothing or jewelry that can get caught in the moving blades or parts of the Pole Trimmer.
   - Always wear rubber gloves and substantial foot wear when working outside.
   - Always wear protective hair covering to contain long hair.
   - Always wear a face or dust mask if operation is dusty.
7. Always wear eye protection.
8. Your power tool is not insulated against electric shock. To reduce the risk of electrocution, never operate this power tool in the vicinity of any wires or cables (power, etc.) which may be carrying electric current. Electricity can jump from one point to another by means of arcing. Higher voltage increases the distance electricity can arc. Electricity can also move through branches, especially if they are wet. Maintain a clearance of at least 30 feet (10 m) between the pole trimmer (including any branches it is contacting) and any electrical line carrying live current. Before working with less clearance, contact your electric utility and make sure the current is turned off.
9. This power tool has a large range. In order to reduce the risk of personal or even fatal injury to bystanders from falling objects or inadvertent contact with the moving blades of your power tool always keep bystanders at least 30 feet (10 m) away when the power tool is running.

When using the telescopic hedge trimmer

1. **WARNING:** Pay attention to what you are doing. Be careful when using the telescopic hedge trimmer.
2. Avoid leaning out when working with the hedge trimmer: make sure that your footing and balance is always secure.

⚠ **DANGER:** Keep hands away from blades at all times. Keep both hands on handle areas when Pole Trimmer is on. Do not attempt to remove cut material nor hold material to be cut when blades are moving. Do not grasp the exposed cutting blades or cutting edges when picking up or holding the Pole Trimmer.

⚠ **CAUTION:** The blades are hot after the trimmer has been switched off.

3. **Disconnect Pole Trimmer** – Always remove the battery before inspection and adjustment work:
   - when not in use
   - before servicing
   - when changing accessories such as blades
   - when clearing jammed material from blades
   - when moving from one worksite to another.
4. **Do Not Force Pole Trimmer** – It will do the job better and with less likelihood of a risk of injury at the rate for which it was designed.
5. Make sure the blades are not touching anything before starting the telescoping hedge trimmer.

Assembly

⚠ **WARNING!** Before assembling the device, remove the battery.

1. Slide the hedge cutter onto the tube (to do so, the screw sleeve (8) must be loosened by turning it anti-clockwise).
2. Tighten the screw sleeve (8) by turning it clockwise to attach the hedge trimmer to the tube.

Use

⚠ **Warning!** Let the device run at its own speed. Do not overload it.

⚠ **WARNING:** Read and understand this owner's manual before operating Pole Trimmer. Make certain you read and understand all Safety Warnings of this manual. Improper use of this Pole Trimmer can result in severe injury or death from fire, electric shock, or body contact with moving parts.

Pivoting the Power Head (Fig. 2)

Warnung! Always remove the battery before inspection and adjustment work.

The Pole Trimmer is equipped with a power head that pivots. The power head has a spring-loaded button that allows it to be locked into several different positions within its 112,5-degree rotation. Before connecting the Pole Trimmer to the electrical supply, make sure the power head is locked into position. Do this by trying to rotate the power head in either direction. The power head should be locked in position and should not rotate. To pivot the power head, follow the instructions below

1. Push the round button (2) located on the side of the pivot bracket. The button is spring-loaded, so you will feel some resistance when pulling it out.
2. Grasp the power head motor housing and rotate the power head to either of the 6 positions.
3. Release the round button.

It should snap back into its seated position. If it does not, rotate the power head back and forth slightly until the button snaps back into its seated position. The power head is now locked into position and ready for use.

Cutting tips

WARNING! Always hold your hedge trimmer by both handles for use. Never hold your hedge trimmer with one hand and the hedge to be cut with the other. Ignoring this warning can result in serious physical injuries.

WARNING: Clear away the cutting area before using the device. Remove all objects, such as power cables, electrical lines or wires, that could jam on the teeth of the cutter and cause serious physical injuries.

- When using the extension cable, always keep behind the hedge cutter. Never lay it over the hedge to be cut.
- Do not force the hedge cutter through dense bushes. This can cause the blades to become difficult to move and slower. Reduce the work speed if the blades become slower.
- Do not attempt to cut branches or twigs that are thicker than 18 mm, or those which are obviously too large for the cutting blade. Use a manual handsaw to shorten large branches.
- Stop the motor if the blades jam, remove the battery and try to remove the blockage.
- If you prefer, you can use a string to help cut the hedge straight. Decide how high you want the hedge. Pull a string along the hedge at the desired height. Cut the sides of a hedge so that it is a little narrower at the top. When a hedge is cut like this, more of it is visible and it appears more uniform.
- Wear gloves when cutting thorny or spiky plants. Make sweeping movements to cut young offshoots so that the stems are guided directly to the blade. Older branches are thicker and are easier to cut using sawing movements.

Using the pole hedge trimmer

The Pole Trimmer is a dual- purpose tool. It is designed to trim and shape tall, hard-to-reach hedges and bushes with its extended reach and pivoting power head. You can also adjust the Pole Trimmer to trim and shape smaller hedges and shrubs near the ground without having to bend or stoop.

To use the Pole Trimmer for trimming tall, hard-to-reach hedges or shrubs, hold the Pole Trimmer at the positions shown. Pivot the power head to several different positions to shape or sculpt shrubs or hedges.

To use the Pole Trimmer for trimming smaller hedges or shrubs, hold the Pole Trimmer at the positions as shown.

To use the Pole Trimmer for trimming the bottoms and sides of hedges and shrubs, hold the Pole Trimmer at the positions as shown.

To use the Pole Trimmer for trimming low- lying foliage or ground cover, hold the Pole Trimmer at the position as shown.

Use the Pole Trimmer properly. Always wear eye protection, rubber gloves, and substantial foot wear while using the Pole Trimmer. Always maintain proper footing and balance and never overreach when using Pole Trimmer. Before starting the Pole Trimmer, hold the unit with both hands on the grip areas. Make sure that the cutter blade is not touching anything.

Always keep the extension cord behind the Pole Trimmer when in use. Do not drape the cord over the hedge where it may be cut by the blades. Use smooth steady sweeping motions to trim new growth. Do not try to cut too much at one time. This can cause the Pole Trimmer to slow down or get jammed, reducing the cutting efficiency.

Do not force the Pole Trimmer through dense growth. A slight back and forth sawing action may ease the cutting of larger, more dense growth. If the Pole Trimmer begins to slow down, reduce the rate of speed at which you are trying to cut. If the Pole Trimmer becomes jammed, immediately turn Pole Trimmer off. Disconnect Pole Trimmer from the power supply and remove the jammed debris from the cutter blades.

Do not try to cut branches larger than 18mm in diameter. For best results, trim the sides of hedges with an upward sweeping motion. Trim the hedges so that the top is slightly narrower than the bottom.

Cleaning, maintenance and storage of the pole trimmer

WARNING: Always remove the battery before inspection and adjustment work. Severe injury or death could occur from fire, electrical shock, or body contact with moving cutter blades.

WARNING: When cleaning Pole Trimmer:
- Do not submerse Pole Trimmer in any liquids.
- Do not use products that contain Ammonia, Chlorine, or abrasives.
- Do not use chlorinated cleaning solvents, Carbon Tetrachloride, Kerosene, or Gasoline.

Use a soft cloth dampened with a mild soap and water mixture to wipe Pole Trimmer pole, housing, and cutter blades clean. Do not spray or pour water directly onto Pole Trimmer.

- Keep cutting edge sharp and clean for best performance and to reduce the risk of injury
- Follow instruction for lubricating and changing accessories.
- Keep handles dry, clean, and free from oil and grease.

1. **Check Damaged Parts**
   - If a part is damaged, carefully check the damaged part before using the Pole Trimmer. Make sure the part will operate properly and perform its intended function.
   - Check for alignment of moving parts, binding of moving parts, breakage of parts, mounting, and any other condition that may affect its operation.
2. When servicing Pole Trimmer, use only identical replacement parts.
3. Store Idle Pole Trimmer Indoors.

When not in use, the Pole Trimmer should be stored indoors in a dry location. Store Pole Trimmer above the reach of children or in a locked area out of the reach of children.

2. Battery-powered telescopic handle Gartenmeister

(not included in the scope of delivery)

Safety instructions

Attention! Read all instructions contained herein. Failure to observe the following instructions may result in electric shock, burns and/or severe injury. The term 'power tool' used in the following includes both mains-operated tools (with mains supply) and battery-operated tools (without mains supply).

KEEP THESE INSTRUCTIONS CAREFULLY!

1) Working area

a) **Keep your working area clean and tidy.** *Untidy and poorly lit working areas may lead to accidents.*

b) **Do not operate the tool in potentially explosive environments containing combustible fluids, gases or dusts.** *Power tools generate sparks that may ignite dusts or fumes.*

c) **Keep children and other persons away when you are operating the power tool.** *Distractions may result in the operator loosing control over the tool.*

2) Electrical safety

a) **The mains plug of the power tool must fit into the mains socket. The plug must not be modified in any way. Do not use adapter plugs/connectors in combination with tools with protective earthing.** *Unmodified plugs and fitting sockets reduce the risk of electric shock.*

b) **Avoid physical contact with earthed surfaces as pipes, heaters, ovens and refrigerators.** *There is an increased risk of electric shock if your body earthed.*

c) **Keep the tool out of the rain.** *The penetration of water into a power tool increases the risk of electric shock.*

d) **Do not use the cable to carry or hang up the tool or to pull the plug out of the socket. Keep the cable away from heat, oil and sharp edges or moving parts of the tool. Damaged or tangled cables increase the risk of electric shock.**

e) **When operating a power tool outdoors, use exclusively extension cables that are approved for outdoor-use.** *The use of an extension cable that is suitable for outdoor use reduces the risk of electric shock.*

3) Personal safety

a) **Always pay attention to what you do and apply reasonable care when working with a power tool. Do not use the tool when you are tired or under the influence of medication, drugs or alcohol.** *When working with power tools even a short moment of inattentiveness may result in severe injury.*

b) **Wear personal protection equipment and always wear eye protection (safety goggles).** *Wearing personal protection equipment as a dust mask, nonslip safety shoes, safety helmet or ear protectors (depending on the type and use of the tool) reduces the risk of injury.*

c) **Avoid unintentional operation. Make sure that the switch is in 'OFF' position before pulling the plug from the mains socket.** *When carrying the tool with your finger on the on/off switch or connecting the tool to the mains supply with the switch in 'ON' position, this may result in accidents.*

d) **Remove adjustment tools or wrenches and the like before you switch the tool on.** *A wrench or another tool that is inside or on a turning part of the tool may cause injury.*

e) **Do not overestimate your abilities. Take care of a safe footing and keep your balance at all times.** *This will allow you to better control the tool in unexpected situations.*

f) **Wear suitable clothes. Do not wear wide clothing or jewellery. Keep your hair, clothes and gloves clear of all moving parts.** *Loose clothing, jewellery or long hair may get caught in moving parts.*

g) **If dust extraction/collection devices are provided make sure that they are connected and used properly.** *The use of these devices reduces hazards caused by dust.*

4) Careful handling and use of power tools

a) **Do not overtax the power tool. Use the power tool intended for your type of work in each case.** *The use of the suitable power tool within the stated range of performance makes working more effective and safer.*

b) **Do not use a power tool with a damaged switch.** *A power tool that cannot be switched on or off any more is dangerous and must be repaired.*

c) **Pull the mains plug out of the socket before you adjust a tool, change accessories or put the tool aside.** *This precaution avoids the unintentional start of the tool.*

d) **Store power tools out of the reach of children. Do not allow persons to use the tool if they are not familiar with the tool or these instructions.** *Power tools are dangerous if used by inexperienced persons.*

e) **Thoroughly maintain your power tool. Check whether moving parts are working properly and are not jamming/sticking, and whether parts are broken or otherwise damaged in a way that affects the function of the tool. Have damaged parts repaired before using the tool.** *Many accidents are the result of poorly maintained power tools.*

f) **Keep cutting tools sharp and clean.** *Thoroughly looked-after cutting tools with sharp cutting edges are jamming less often and are easier to guide.*

g) **Use power tools, accessories, add-on tools, etc. in accordance with these instructions and in the way prescribed for the respective type of tool. You should also consider the working conditions and the work to be carried out.** *The use of power tools for purposes other than those intended for the respective tool may result in dangerous situations.*

5) **Appropriate handling and use of battery-operated power tools**

a) **Make sure that the device has been switched off before inserting the battery.** *Inserting a battery into a switched-on power tool may lead to accidents!*

b) **Only use charging devices recommended by the manufacturer to charge the batteries.** *Charging units are usually designed for certain types of batteries; if used with other types there is a risk of fire!*

c) **Only use batteries designed for your power tool.** *The use of other batteries may lead to injury and risk of fire!*

d) **Keep unused batteries clear of paper clips, coins, keys, nails, screws or other small metal objects that may bridge the contacts.** *A short circuit between the battery contacts may lead to burns or fire!*

e) **Improper use may result in fluid leaking out of the battery. Avoid any contact with battery fluid. Flush with water in case of contact. If battery fluid should get into your eyes seek medical advice additionally.** *Leaking battery fluid may lead to irritations of the skin or burns!*

6) **Service**

a) **Have the power tool serviced by qualified technical personnel only; repairs should be carried out using exclusively original spare parts.** *This will ensure the safe operation of the power tool.*

Inserting/removing the battery (not included in the scope of delivery) (Fig. 4)

- Press the battery release buttons (a) to remove the rechargeable battery (b) from the hedge trimmer/pruner.
- The charged battery can be inserted into the battery mounting on the hedge trimmer/pruner with a light press. The locking mechanism will ‚click‘ when the battery is in place.

⚠ **Warning:** To prevent accidental operation, make sure that the battery is removed and that the chain cover is in position on the saw chain before carrying out the following procedures. Failure to do this can result in serious personal injuries.

⚠ **Warning:** To prevent accidental operation, make sure that the battery is removed before carrying out the following procedures. Failure to do this can result in serious personal injuries.

Switching the hedge trimmer/pruner on and off (Fig. 5)

Before switching on: remove the blade guard.

- Insert the rechargeable battery.
- Place take a safe standing position to switch on the hedge trimmer/pruner.
- Hold the hedge trimmer/pruner with both hands by the handles provided
- Press the locking mechanism button (2) using your thumb and press the on/off switch (1) at the same time.
- Release the locking mechanism button (2).
- **NOTE:** This hedge trimmer/pruner has a two-hand safety circuit. It can only be put into operation if both switches are activated.
- To turn the device off, simply let go of the switches. The hedge trimmer/pruner will switch off after releasing one of the two switches.
- Pay attention to the cutting blade running on after switching off.

⚠ **Warning: Never attempt to use the hedge trimmer/pruner if parts are damaged or missing.**

Always replace or repair parts first. Failure to do so can lead to severe injury.

Setting the working length (Fig. 6)

Warning: Always remove the rechargeable battery before inspection and adjustment work.

Loosen the quick-lock of the telescopic handle (7). Press the shaft together to shorten the length or pull it apart to lengthen the shaft. Tighten the quick-lock (7) once the setting is complete.

NOTE: Only extend the shaft far enough to just reach the hedge and shrubs.

Putting on the shoulder strap (Fig. 7)

WARNING! Danger of injury! If the shoulder strap is not detached promptly in an emergency, serious injuries can result.

- In an emergency, detach the shoulder strap from the hedge trimmer/pruner.
- Familiarise yourself with the correct function of the strap lock before using the hedge trimmer/pruner.

1. Place the shoulder strap (5) over your left shoulder.
2. Fasten the snap hook to the strap holder (4).
3. To open the strap lock, hold the hedge trimmer firmly with one hand and press both sides of the strap lock at the same time with the other.

Cleaning, maintenance and storage

Always remove the rechargeable battery from the hedge trimmer/pruner before any work on the machine.

Your device has been designed for operation over a long period with little maintenance. Permanent satisfactory operation depends on diligent care and regular cleaning of the device.

Your charger does not require any maintenance apart from regular cleaning.

Warning: Before performing any maintenance on the device, remove the battery. Unplug the charger before cleaning it.

After use and prior to storage

- Clean the ventilation slots regularly with a clean, dry paintbrush
- Only use mild soap and a moist cloth to clean the device. Never allow any fluids to get into the device or immerse any parts of the device in fluids.
- Remove debris using a hard brush

Storage

If the device is not going to be used for a few months, it is preferable to leave the battery in the charger. Otherwise proceed as follows:

- Fully charge the battery
- Remove the battery from the device
- Store the device and the battery in a safe and dry place. The storage temperature must always be in the range between +5 degrees Celsius and + 40 degrees Celsius. Place the battery on a level surface.
- Before using the device after prolonged storage, fully charge the battery again.

Repair Service

Repairs to electric power tools should only be carried out by specialist electrical personnel.
Always keep the original packaging for a possibly required shipping of the tool.

Information for environmental protection/ disposal

Dispose of the machine properly after it is worn out. Disconnect the mains cable in order to prevent misuse. Do not dispose of the machine with the household waste. In the interest of environmental protection, take it to a collection point for electric machines. Your responsible local authority can provide you with addresses and operating times. Also take the packaging materials and worn out accessories to the appropriate collection points.

Only for EU countries
Do not discard electric tools in the household waste!

In accordance with European Directive 2012/19/EC on waste electrical and electronic equipment and its implementation in national law, waste electric tools must be collected separately for environmentally-compatible re-use.

Recycling alternative to the return invitation:
Instead of returning the electric equipment, the owner is alternatively obligated to take part in the proper recycling in the case of relinquishment of ownership. The waste equipment can also be taken to a collection facility which disposes of it in the sense of the national recycling management and waste acts. This does not pertain to the accessory parts and auxiliary equipment without electrical components accompanying the waste equipment.

Spare parts

Please contact our service department if you need accessories or spare parts.

When working with this machine, do not use spare parts other than those recommended by us. Using spare parts not recommend by us can result in serious injuries to persons or damage to the machine.

The following information should be provided when ordering spare parts:

- Type of machine
- Item number of the machine

Warranty

For this electric tool, the company provides the end user - independently from the retailer‘s obligations resulting from the purchasing contract - with the following warranties:

The warranty period is 24 months beginning from the hand-over of the device which has to be proved by the original purchasing document. For commercial use and use for rent, the warranty period is reduced to 12 months. Wearing parts and defects caused by the use of not fitting accessories, repair with parts that are no original parts of the manufacturer, use of force, strokes and breaking as well as mischievous overloading of the motor are excluded from this warranty. Warranty replacement does only include defective parts, not complete devices. Warranty repair shall exclusively be carried out by authorized service partners or by the company‘s customer service. In the case of any intervention of not authorized personnel, the warranty will be held void.

All postage or delivery costs as well as any other subsequent expenses will be borne by the customer.

EC Declaration of Conformity

We, **ikra GmbH, Schlesierstraße 36, 64839 Münster, Germany**, declare under our sole responsibility that the product **Hedge cutter attachment GM ATHS 4043 Gartenmeister,** to which this declaration relates correspond to the relevant basic safety and health requirements of Directives **2006/42/EC** (Machinery Directive), **2014/30/EU** (EMC-Guideline), **2011/65/EU** (RoHS-Guideline) and **2000/14/EC+2005/88/EC** (noise directive) incl. modifications. For the relevant implementation of the safety and health requirements mentioned in the Directives, the following standards and/or technical specification(s) have been respected:

EN 60745-1:2009+A11:2010
EN 60745-2-15:2009+A1:2010
EN ISO 10517:2009+A1:2013
PAK-Anforderung für GS (PAH requirement for GS)
AfPS GS 2019:01 PAK; EN 50581:2012
EN 55014-1:2017
EN 55014-2:2015

measured acoustic capacity level	97,9 dB (A)
guaranted acoustic capacity level	100 dB (A)

Conformity assessment method to annexe V / Directive 2000/14/EC

The year of manufacture is printed on the nameplate and can be additionally retrieved via the consecutive serial number.

Münster, 10.12.2020

Matthias Fiedler, Senior Product Manager Ikra GmbH

Maintenance of technical documentation:
Ikra GmbH, Schlesierstrasse 36, 64839 Münster, Germany

Spettabile cliente,

per poter garantire una messa in funzione affidabile, abbiamo preparato per Voi queste istruzioni per l’uso. Se manterrete i seguenti consigli, la macchina lavorerà sempre in modo soddisfacente e noi garantiamo per la sua lunga durata.

Le nostre macchine sono state provate, prima della messa in produzione di serie, alle condizioni più difficili e durante la produzione sono sottoposte ad un permanente controllo. Questo assicura a Voi la garanzia e a noi la sicurezza, che avete acquistato un prodotto completo.

Nell’ interesse di un migliore sviluppo tecnico ci riserviamo di effettuare cambiamenti nella costruzione della macchina.

Contenuto — Pagina

Premessa alle istruzioni sull’uso della macchina 1

Caratteristiche tecniche 2

Illustrazione e spiegazione dei simboli 3

1. Accessorio per tosasiepi

- Impiego conforme alla destinazione d’uso 4
- Avviso generale sulla sicurezza 4
- Avvertenze generali di sicurezza per utensili elettrici 4
- Montaggio 8
- Utilizzo 8
- Regolazione della testa 8
- Consigli per il taglio 8
- Funzionamento del tosasiepi telescopico 9
- Pulizia, manutenzione e stoccaggio 10

2. Maniglia telescopia a batteria del Gartenmeister (non compreso nella fornitura) 10

- Avviso generale di sicurezza 10
- Inserimento / estrazione della batteria 12
- Accensione e spegnimento del tosasiepi/potatrice ad asta 12
- Regolazione della lunghezza di lavoro 13
- Applicazione della tracolla 13
- Pulizia, manutenzione e stoccaggio 13
- Stoccaggio 13

Servizio di riparazioni 13

Indicazioni per la tutela ambientale / lo smaltimento 13

Pezzi di ricambio 14

Garanzia 14

Dichiarazione CE di Conformità 14

Accessorio per tosasiepi GM ATHS 4043 Gartenmeister

Caratteristiche tecniche

Tensione d´esercizio	40 V DC
Lunghezza di taglio	430 mm
Spessore di taglio	18 mm
Tipo batteria ricaricabile (non compreso nella fornitura)	R3-360-AH-U-01 / R3-360-AH-U-02
Tensione / Capacità della batteria / Energia	Li-Ion 40 V / 2,5 Ah / 100 Wh
Caricatore (non compreso nella fornitura)	R3-360-3A-02 Caricatore rapido R3-360-1A-02 Caricatore normale
Tempo di funzionamento (regime di minimo)	ca. 100 Min.
Regolazione dell‘angolo del motore	-90° a 22,5°
Lunghezza dell‘apparecchio	da 2,30 m a 3,00 m
Peso	4,2 kg
Livello di pressione acustica (2000/14/EG)	87,5 dB(A) [K 3,0 dB(A)]
Livello di potenza sonora garantito L_{WA} (2000/14/EG)	100 dB(A)
Vibrazioni (EN 60745-2-13:2009)	<2,5 m/s² [K 1,5 m/s²]

Cambiamenti tecnici riservati.

Il valore di emissione vibrazioni indicato è misurato sulla base della EN ISO 10517. Questo può essere utilizzato anche per un altro tosasiepi con la stessa struttura ed alimentazione elettrica.
Il valore di emissione vibrazioni indicato limita la durata di funzionamento. Se si percepisce un formicolio o se le dita diventano bianche, sospendere il lavoro.

AVVERTIMENTO: Durante l’effettivo impiego dell’elettroutensile, il valore di emissione vibrazioni può discostarsi da quello indicato a seconda dei modi in cui viene usato l’utensile, dei seguenti esempi ed altre variabili:
- Come viene usato l’utensile e quali materiali vengono tagliati.
- L’utensile è in buone condizioni e la relativa manutenzione eseguita correttamente. Utilizzo degli accessori corretti per l’utensile e mantenimento dell’affilatura e delle sue buone condizioni.
- La stretta sulle impugnature e l’eventuale utilizzo di accessori antivibrazioni.
- Se l’utensile viene utilizzato in modo adeguato rispetto al suo design e alle qui presenti istruzioni.
- Se questo utensile non viene manipolato correttamente, potrebbe causare la sindrome da vibrazioni mano-braccio.

AVVERTIMENTO: Per essere sicuri, dovrebbe essere tenuto conto anche di una stima del grado di sollecitazione in tutte le fasi di lavoro durante l’uso effettivo, p.e. il tempo in cui l’utensile è spento e il tempo in cui è al minimo. In questo modo è possibile ridurre significativamente il grado di sollecitazione durante l’intera durata del lavoro.

Ridurre al minimo i rischi quando si è esposti alle vibrazioni.

Eseguire la manutenzione dell’utensile conformemente alle qui presenti istruzioni e assicurarsi che sia ben ingrassato (ove necessario).

Evitare di utilizzare gli utensili in presenza di temperature di 10°C o inferiori. Redigere uno schema di lavoro per distribuire su più giorni l’utilizzo di utensili che producono molte vibrazioni.

Indicazioni sull’emissione di rumori in base alla legge tedesca sulla sicurezza dei prodotti (ProdSG) e/o alla Direttiva Macchine: se il livello di pressione acustica determinato nel posto di lavoro supera gli 80 dB(A). In un simile caso, bisogna prevedere per l’utente delle misure di isolamento acustico (per esempio il portare un dispositivo di protezione sonora).

⚠ **Attenzione: inquinamento acustico!** Prima dell’impiego prendere conoscenza delle norme regionali.

Maniglia telescopia a batteria del Gartenmeister (non compreso nella fornitura)

Dati Tecnici

Tensione delle rete	40 V DC
Tipo batteria ricaricabile*	R3-360-AH-U-01 / R3-360-AH-U-02
Tensione / Capacità della batteria / Energia	Li-Ion 40 V / 2,5 Ah / 100 Wh
Caricatore *	R3-360-3A-02 Caricatore rapido
	R3-360-1A-02 Caricatore normale

* non compreso nella fornitura

Cambiamenti tecnici riservati.

Illustrazione e spiegazione dei simboli

Accessorio per tosasiepi

1 2

1 Attenzione protezione dell’ambiente! Questo apparecchio non può essere smaltito con la spazzatura domestica/ con rifiuti non riciclabili. Consegnare l’apparecchio vecchio esclusivamente in un punto di raccolta pubblico.

2 Conferma la conformità dell‘elettroutensile alle direttive della Comunità Europea.

Maniglia telescopia a batteria del Gartenmeister (non compreso nella fornitura)

1 2 3 4 5 6

7 8 9 10

1 Portare il dispositivo per la protezione degli occhi e delle orecchie!
2 Avvertimento!
3 Leggere le istruzioni per l’uso!
4 Non esporre questo utensile elettrico alla pioggia!
5 Attenzione protezione dell’ambiente! Questo apparecchio non può essere smaltito con la spazzatura domestica/ con rifiuti non riciclabili. Consegnare l’apparecchio vecchio esclusivamente in un punto di raccolta pubblico.
6 Livello di potenza sonora garantito L_{WA} 96 dB(A)
7 Prima di eseguire interventi di riparazione e manutenzione rimuovere la batteria.
8 Prima dell’avvio, indossare un casco di protezione.
9 Indossare stivali resistenti e guanti durante l’uso dell’attrezzo.
10 Mantenere una distanza di almeno 10 m dalle linee sotto tensione. Pericolo di morte a causa di scosse elettriche!

1. Accessorio per tosasiepi

Impiego conforme alla destinazione d‘uso

Questo tosasiepi è destinato ad essere utilizzato soltanto per tagliare arbusti, cespugli, piante ornamentali e siepi. Lo spessore massimo dei rami da tagliare non deve superare i 18 mm. Il tosasiepi è destinato ad un uso privato in giardino. L‘utilizzatore del tosasiepi deve indossare durante l‘uso un equipaggiamento protettivo sufficiente conforme a quanto indicato nelle istruzioni per l‘uso e dai pittogrammi di avvertimento fissati sulla macchina. Prima di ogni utilizzo o durante l‘utilizzo del tosasiepi controllare che questo non presenti eventuali danni elettrici o meccanici.
Se sulla macchina viene riscontrato un danno, interrompere il lavoro e contattare un‘officina specializzata.

Impiego non conforme alla destinazione d‘uso

Tutti gli utilizzi del tosasiepi non riportati nel capitolo „Impiego conforme alla destinazione d‘uso“ sono considerati impieghi non conformi alla destinazione d‘uso.
Di tutti i danni materiali e personali derivanti da un uso non conforme, risponde l‘utilizzatore del tosasiepi.
Se vengono utilizzati pezzi non originali o diversi per il tosasiepi decade la prestazione di garanzia da parte del produttore.

Pericoli residui

Anche se l‘utensile viene utilizzato in modo corretto sussiste sempre comunque un certo rischio residuo che non può essere escluso. In base al tipo e alla struttura dell‘utensile possono derivare i seguenti potenziali pericoli:

- Contatto con la lama di taglio non protetta (ferite da taglio)
- Inserimento delle mani nel tosasiepi in funzione (ferita da taglio)
- Movimento improvviso ed imprevisto del materiale tagliato (ferite da taglio)
- Catapultamento da parte di denti di taglio difettosi
- Catapultamento di parti del materiale tagliato
- Danni all‘udito se non si indossa una protezione adeguata per l‘udito
- Inalazione di particelle del materiale tagliato

Avviso generale sulla sicurezza

Indicazioni sull’emissione di rumori in base alla legge tedesca sulla sicurezza delle prodotti (ProdSG) e/o alla Direttiva Macchine: se il livello di pressione acustica determinato nel posto di lavoro supera gli 80 dB(A). In un simile caso, bisogna prevedere per l’utente delle misure di isolamento acustico (per esempio il portare un dispositivo di protezione sonora).

Attenzione: inquinamento acustico! Prima dell’impiego prendere conoscenza delle norme regionali.

Avvertenze generali di sicurezza per utensili elettrici

⚠ **Avvertenza! Leggere tutte le avvertenze di sicurezza e le istruzioni.** Eventuali mancanze nel rispetto delle avvertenze di sicurezza e delle istruzioni può essere causa di scosse elettriche, incendi e/o gravi lesioni.

Conservare tutte le avvertenze di sicurezza e le istruzioni per poterle consultare in futuro.

L’espressione “utensile elettrico” utilizzata nelle presenti istruzioni si riferisce ad attrezzature elettriche alimentate dalla rete elettrica (con cavo di rete) ed attrezzature elettriche alimentate da accumulatore (senza cavo di rete).

1) Sicurezza del posto di lavoro

a) **Mantenere la propria area di lavoro pulita e ben illuminata.** *Il disordine o aree di lavoro non illuminate possono essere causa di incidenti.*

b) **Non lavorare con l’utensile elettrico in ambiente a rischio di esplosione dove siano presenti liquidi, gas o polveri infiammabili.** *Gli utensili elettrici sviluppano scintille che possono incendiare la polvere o i vapori.*

c) **Tenere lontani i bambini e le altre persone durante l’utilizzo dell’utensile elettrico.** *In caso di distrazione l’operatore potrebbe perdere il controllo dell’attrezzo.*

2) Sicurezza elettrica

a) **Evitare il contatto corporeo con superfici collegate a terra, quali tubi, radiatori, fornelli e frigoriferi.** *Quando il corpo dell’utilizzatore è collegato a terra è molto elevato il rischio di scosse elettriche.*

b) **Tenere l’attrezzo lontano da pioggia e bagnato.** *La penetrazione di acqua all’interno dell’utensile elettrico aumenta il rischio di scosse elettriche.*

3) Sicurezza delle persone

a) **Agire con cautela e con giudizio prestando attenzione a quello che si fa nel lavorare con un utensile elettrico. Non utilizzare mai utensili elettrici quando si è stanchi o sotto l’effetto di sostanze stupefacenti, alcool o farmaci.** *Un momento di disattenzione durante l’uso dell’utensile elettrico può causare gravi lesioni.*

b) **Utilizzare l’equipaggiamento personale di protezione ed indossare sempre gli occhiali protettivi.** *L’utilizzo di equipaggiamento personale di protezione, quali maschera antipolvere, calzature di sicurezza antiscivolo, casco protettivo o protezione per l’udito, a seconda del tipo e dell’impiego dell’utensile elettrico, riduce il rischio di infortunio.*

c) **Evitare la messa in funzione accidentale. Accertarsi che l’utensile elettrico sia spento prima di collegarlo all’alimentazione di corrente e/o all’accumulatore e prima di sollevarlo o trasportarlo.** *Tenere il dito sull’interruttore nel reggere l’attrezzo o collegare l’attrezzo acceso all’alimentazione di corrente può causare incidenti.*

d) **Rimuovere eventuali strumenti di regolazione o chiavi prima di accendere l’utensile elettrico.** *La presenza di uno strumento, utensile o chiave all’interno di una parte dell’attrezzo in movimento può essere causa di lesioni.*

e) **Evitare di assumere posture anomale. Accertarsi di assumere una posizione stabile e mantenersi sempre bene in equilibrio.** *In questo modo sarà possibile controllare meglio l’utensile elettrico in situazioni impreviste.*

f) **Indossare indumenti adeguati. Non indossare abiti larghi o gioielli. Tenere capelli, indumenti e guanti lontani dalle parti in movimento.** *Indumenti larghi o malfermi, gioielli o capelli lunghi possono essere risucchiati all’interno delle parti in movimento.*

g) **Se è possibile montare dispositivi per l’aspirazione o raccolta della polvere, accertarsi che questi siano collegati e che vengano utilizzati correttamente.** *L’impiego di un sistema di aspirazione delle polveri può ridurre i rischi causati dalla polvere.*

4) Impiego e manipolazione dell’utensile elettrico

a) **Non sovraccaricare l’attrezzo. Utilizzare per il lavoro soltanto l’utensile elettrico specifico per l’impiego in questione.** *L’utilizzo dell’utensile elettrico adatto consente di lavorare meglio e con maggiore sicurezza nell’ambito indicato.*

b) **Non utilizzare utensili elettrici con interruttori difettosi.** *Un utensile elettrico che non si accende o spegne più è pericoloso e pertanto deve essere riparato.*

c) **Estrarre la spina dalla presa di corrente e/o rimuovere l’accumulatore prima di effettuare le regolazioni dell’attrezzo, di sostituire gli accessori o di riporre l’attrezzo.** *Questa misura precauzionale impedisce l’accensione involontaria dell’attrezzo.*

d) **Conservare gli utensili elettrici inutilizzati fuori dalla portata dei bambini. Non consentire l’utilizzo dell’attrezzo a persone prive della necessaria dimestichezza o che non abbiano letto le presenti istruzioni.** *Gli utensili elettrici sono pericolosi se utilizzati da persone inesperte.*

e) **Curare l’attrezzo scrupolosamente. Controllare che le parti mobili dell’attrezzo funzionino perfettamente senza incepparsi, che non vi siano componenti rotte o danneggiate e che la funzionalità dell’utensile stesso non sia compromessa. Far riparare le parti danneggiate prima di utilizzare l’attrezzo.** *Numerosi incidenti sono causati da una cattiva manutenzione degli utensili elettrici.*

f) **Mantenere gli utensili da taglio affilati e puliti.** *Gli utensili da taglio tenuti con cura e dotati di taglienti ben affilati tendono meno ad incepparsi e sono più agevoli da condurre.*

g) **Utilizzare utensili elettrici, accessori, utensili ad inserto ecc. conformemente alle presenti istruzioni e nelle modalità prescritte per questo tipo particolare d’attrezzo. Nel fare questo tenere conto delle condizioni di lavoro e dell’attività che si deve svolgere.** *L’impiego di utensili elettrici per applicazioni diverse da quelle previste può essere causa di situazioni pericolose.*

5) Manipolazione ed impiego accurato di apparecchi a batteria ricaricabile

a) **Accertarsi che l’apparecchio sia spento prima di inserire la batteria.** *Il montaggio di una batteria in un apparecchio elettrico acceso può provocare incidenti.*

b) **Caricare le batterie ricaricabili solo usando i caricabatteria consigliati dal produttore.** Per un caricabatteria adatto per un determinato tipo di batteria ricaricabile sussiste pericolo di incendio qualora venga usato con altre batterie ricaricabili.

c) **Utilizzare esclusivamente le batterie ricaricabili prescritte per gli utensili elettrici.** L‘uso di altre batterie ricaricabili può causare ferimenti e pericolo di incendio.

d) **Tenere la batteria ricaricabile non utilizzata lontano da fermagli d‘ufficio, monete, chiavi, chiodi, viti o altri piccoli oggetti in metallo, che potrebbero causare un‘esclusione dei contatti.** Un cortocircuito tra i contatti della batteria può causare ustioni o fiamme.

e) **In caso di utilizzo improprio dalla batteria ricaricabile potrebbe fuoriuscire del liquido. Evitare il contatto con il liquido. In caso di contatto accidentale sciacquare abbondantemente con acqua.** In caso di contatto del liquido con gli occhi rivolgersi ad un medico. Il liquido della batteria può essere irritante per la pelle o ustionante.

6) Assistenza tecnica

a) **Per la riparazione del proprio utensile elettrico rivolgersi esclusivamente a personale specializzato e qualificato ed utilizzare soltanto ricambi originali.** *In questo modo è garantito il mantenimento della sicurezza dell’attrezzo.*

Istruzioni per la sicurezza di cesoie per siepi:

- **Tenere tutte le parti del corpo lontane dalle lame di taglio. Non tentare di rimuovere il materiale tagliato o di tenere fermo il materiale da tagliare quando la lama gira. Rimuovere il materiale eventualmente inceppato soltanto con l’attrezzo spento.** *Un momento di distrazione durante l’utilizzo delle cesoie per siepi può essere causa di gravi lesioni.*
- **Reggere le cesoie per siepi per l’impugnatura con la lama ferma. Quando le cesoie vengono trasportate o riposte occorre posizionare l’apposita protezione.** *Un’attenta manipolazione dell’attrezzo riduce il pericolo di lesioni causate dalla lama.*

- Prima di iniziare a tosare la siepe, controllare che non vi siano oggetti nascosti, p.e. fili di recinzione.
- Il tosasiepi non può essere utilizzato da persone al di sotto dei 16 anni o da persone non formate.
- Tenere lontani dal tosasiepi i bambini, le altre persone e gli animali.
- Indossare un abbigliamento adeguato. Non indossare indumenti lenti o gioielli. Questi potrebbero venire catturati dalle parti in movimento. Si consiglia l‘uso di guanti in gomma e scarpe robuste. Chi ha i capelli lunghi deve indossare una cuffia.
- Se si lavora in ambienti polverosi indossare una maschera antipolvere.
- Non usare il tosasiepi se l‘utensile di taglio non è fissato correttamente o se è danneggiato.
- Prima di accendere il tosasiepi accertarsi che le lame non siano a contatto con sassi o detriti.
- Durante il funzionamento dell‘utensile di taglio tenere il tosasiepi lontano da tutte le parti del corpo.
- Non tagliare oggetti duri. Questo potrebbe provocare delle lesioni personali e danneggiare il tosasiepi.
- Praticare i tagli soltanto di giorno oppure in presenza di un‘illuminazione artificiale sufficiente.
- Quando il tosasiepi non viene utilizzato, stoccarlo in un luogo asciutto in modo tale che la lama non sporga e si trovi lontano dalla portata dei bambini.
- Non utilizzare mai il tosasiepi in caso di pioggia. Evitare il bagnato e l‘umidità. Non lasciarlo fuori di notte. Non tagliarvi erba umida o bagnata.
- Evitare di azionare accidentalmente il tosasiepi. Non trasportare i tosasiepi collegati alla corrente elettrica tenendo le dita su entrambi gli interruttori. Accertarsi che l‘interruttore sia spento quando si collega il tosasiepi alla corrente.
- Non cercare di rimuovere il materiale tagliato o di tenere fermo con le mani il materiale da tagliare mentre le lame sono in movimento. Assicurarsi che il tosasiepi sia spento e completamente fermo quando si rimuove il materiale rimasto impigliato. Quando si solleva o si tiene in mano il tosasiepi non afferrarlo mai per le lame di taglio.
- In caso di bloccaggio di oggetti solidi nelle lame di taglio, che provocano il bloccaggio del motore, rimuovere sempre la batteria. Rimuovere l’oggetto bloccato e continuare a lavorare.

⚠ **ATTENZIONE:** Le lame continuano a girare anche dopo lo spegnimento.

- Non sovraccaricare il tosasiepi. Gestirà meglio il lavoro e sussisterà un pericolo minore di lesioni se lo si aziona come indicato.

- Restare vigili e prestare attenzione a quello che si fa. Usare il buon senso. Non utilizzare il tosasiepi quando si è stanchi.
- Dedicare la dovuta attenzione alla manutenzione del tosasiepi, tenere le lame affilate e pulite in modo tale da raggiungere le prestazioni migliori e ridurre il pericolo di lesioni. Mantenere le impugnature asciutte, pulite e libere da olio e grasso.
- Una sensazione di formicolio o intorpidimento delle mani indica che si è stati esposti a una quantità eccessiva di vibrazioni. Limitare il tempo di utilizzo, fare una pausa sufficientemente lunga durante il lavoro, distribuire il lavoro fra più persone oppure indossare guanti protettivi antivibrazioni in caso di utilizzo prolungato dell‘apparecchio.
- L‘inquinamento acustico prodotto da questo apparecchio è in una certa misura inevitabile. Svolgere i lavori molto rumorosi negli orari consentiti e ad essi riservati. Rispettare i periodi di silenzio eventualmente specificati e limitare allo stretto necessario le ore di lavoro. Per la propria protezione personale e per la protezione delle persone particolarmente sensibili che si trovano nelle vicinanze, è consigliabile l‘utilizzo di una protezione per l‘udito adeguata.

Avvertenze di sicurezza

⚠ **AVVERTIMENTO: Per ridurre il pericolo di incendi ed evitare scosse elettriche e danni personali osservare le avvertenze di sicurezza durante l‘uso del tosasiepi elettrico telescopico.**

Prima dell‘uso del tosasiepi telescopico

⚠ **Prima di utilizzare il tosasiepi telescopico leggere tutte le istruzioni.**

1. **AVVERTIMENTO:** Prestare attenzione a quello che si fa. Essere vigili durante l‘uso del tosasiepi telescopico.
2. Evitare condizioni pericolose:
   - Non utilizzare il tosasiepi telescopico in caso di pioggia, nebbia o in luoghi bagnati.
   - Non utilizzare il tosasiepi telescopico se si è sotto l‘effetto di alcool, medicinali o droghe.
   - Non utilizzare il tosasiepi telescopico vicino a liquidi o gas altamente infiammabili.
   - Non utilizzare il tosasiepi telescopico mentre si è su una scala o su un albero.
   - Non utilizzare il tosasiepi telescopico quando questo è difettoso, non fissato bene o non è completamente montato.
3. Tenere lontano dai bambini: tutte le persone presenti devono mantenere una distanza di sicurezza sufficiente dalla zona di lavoro.
4. Utilizzare il tosasiepi telescopico soltanto per gli impieghi descritti.
5. Il tosasiepi telescopico deve essere utilizzato soltanto da adulti istruiti. Non permettere mai ai bambini di usare il tosasiepi telescopico.
6. **Indossare un abbigliamento adeguato durante l‘uso del tosasiepi telescopico**
   - Non indossare abiti larghi o ampi né gioielli; questi potrebbero venire catturati dalle lame del tosasiepi telescopico.
   - Indossare sempre guanti protettivi e scarpe robuste quando si lavora in giardino.
   - Chi ha i capelli lunghi deve sempre indossare una retina per capelli.
   - Se si lavora in ambienti polverosi indossare sempre una visiera o una maschera antipolvere.
7. Indossare sempre gli occhiali protettivi.
8. Questo apparecchio non dispone di un isolamento elettrico. Se l‘apparecchio tocca le linee di alta tensione o viene utilizzato nei pressi di queste, si possono verificare lesioni personali gravi o addirittura mortali. L‘elettricità può saltare da un punto all‘altro tramite un arco elettrico. Maggiore è la tensione, maggiore è la distanza che può percorrere l‘elettricità. L‘elettricità può essere condotta anche da rami e altri oggetti, soprattutto quando sono bagnati, perciò tenere sempre l‘apparecchio ad una distanza di almeno 10 m sia da questi che dalle linee di alta tensione. Se tuttavia dovesse essere necessario lavorare più vicini, contattare il proprio fornitore di corrente per accertarsi che la corrente venga tolta prima dell‘inizio dei lavori.
9. Questo apparecchio può essere pericoloso. Pertanto l‘operatore deve fare in modo che nessuna persona o animale possa avvicinarsi nel raggio di 10 m durante il funzionamento del tosasiepi.

Durante l‘uso del tosasiepi telescopico

1. **AVVERTIMENTO:** Prestare attenzione a quello che si fa. Essere vigili durante l‘uso del tosasiepi telescopico.
2. Evitare di sporgersi: durante l‘azionamento del tosasiepi telescopico mantenere una posizione di equilibrio e assumere una posizione stabile.

ATTENZIONE: PERICOLO DI LESIONI! Tenere le mani sempre lontane dalla lama di taglio. Tenere entrambe le mani sulle impugnature quando il tosasiepi telescopico è acceso. Non cercare di rimuovere gli scarti mentre le lame sono in movimento. Non afferrare le lame prive di protezione quando si solleva o si tiene fermo il tosasiepi telescopico.

ATTENZIONE: Le lame di taglio restano calde anche dopo lo spegnimento.

3. **Spegnimento del tosasiepi telescopico:** Prima di ogni lavoro di controllo e regolazione, rimuovere sempre la batteria:
   - Quando non viene usato
   - Prima della manutenzione
   - Quando si sostituiscono gli accessori, p.e. le lame
   - Quando si ripuliscono le lame dal materiale che vi è rimasto impigliato
   - Quando si cambia posto di lavoro
4. **Non esercitare una forza eccessiva sul tosasiepi telescopico:** Il tosasiepi telescopico raggiungerà risultati migliori e si ridurrà al minimo il rischio di lesioni.
5. Prima di avviare il tosasiepi telescopico, assicurarsi che le lame di taglio non tocchino niente.

Montaggio

Avvertimento! Rimuovere la batteria dal dispositivo prima del montaggio.

1. Spingere il tosasiepi sul tubo (la boccola filettata (8) deve in questo caso essere allentata mediante rotazione in senso antiorario).
2. Stringere la boccola filettata (8) ruotandola in senso orario per fissare definitivamente il tosasiepi al tubo.

Utilizzo

Avvertimento! Lasciare che il dispositivo funzioni alla sua velocità propria. Non sovraccaricarlo.

AVVERTIMENTO: Leggere e comprendere le qui presenti istruzioni per l‘uso prima di mettere in funzione il tosasiepi telescopico. Assicurarsi di aver letto e compreso tutte le avvertenze di sicurezza delle qui presenti istruzioni per l‘uso. L‘uso scorretto di questo tosasiepi telescopico può provocare lesioni gravi o mortali a causa di incendi, scosse elettriche o il contatto con parti in movimento.

Regolazione della testa (Fig. 2)

AVVERTIMENTO! Prima di ogni lavoro di controllo e regolazione, rimuovere sempre la batteria**.**

Il tosasiepi telescopico è dotato di una testa orientabile. La testa può essere orientata tramite un pulsante a molla in diverse posizioni all‘interno di un intervallo di 112,5°. Accertarsi che la testa si sia innestata nella posizione giusta prima di collegare il tosasiepi telescopico all‘alimentazione di corrente. Per verificarlo, provare a ruotare la testa in entrambe le direzioni. La testa deve essersi innestata nella sua posizione e non ruotare. Seguire le seguenti istruzioni per orientare la testa.

1. Premere il pulsante tondo situato sul lato del dispositivo antiorientamento. Il pulsante è sottoposto alla tensione della molla, cosicché si avverte una certa resistenza quando lo si preme.
2. Sul carter del motore afferrare la testa e ruotarla in una delle 6 posizioni.
3. Rilasciare il pulsante tondo.

Deve tornare in posizione chiusa. In caso contrario, ruotare avanti e indietro con attenzione la testa fintanto il pulsante non torna in posizione chiusa. Adesso la testa è bloccata in posizione e pronta all‘esercizio.

Consigli per il taglio

AVVERTIMENTO! Tenere sempre ben stretto il tosasiepi sulle due maniglie durante l‘uso. Non tenere mai il proprio tosasiepi con una mano e la siepe da tagliare sull‘altra. Il mancato rispetto di questo avvertimento può provocare lesioni fisiche gravi.

AVVERTIMENTO: Sgomberare l‘area di taglio prima dell‘utilizzo del dispositivo. Rimuovere tutti gli oggetti, quali cavi elettrici, linee elettriche o fili che possano bloccarsi tra i denti della lama e causare gravi lesioni fisiche.

- Durante l‘uso, tenere il cavo di prolunga dietro al tosasiepi. Non posizionarlo mai sul cespuglio da tagliare.
- Non spingere il tosasiepi attraverso cespugli spessi. Così facendo è possibile che le lame sia dure e lente nel muoversi. Ridurre il ritmo di lavoro quando le lame rallentano.
- Non cercare di tagliare rami o rametti di spessore superiore a 18 mm, o quelli evidentemente troppo grossi per la lama di taglio. Utilizzare una sega manuale per accorciare i rami lunghi.
- Arrestare il motore nel caso in cui le lame si blocchino, rimuovere la batteria e provare ad eliminare il blocco.
- Se si desidera, è possibile utilizzare un cordoncino come supporto per il taglio diritto della siepe. Decidere quale altezza si desidera per la siepe. Distendere un

cordoncino all‘altezza desiderata lungo la siepe. Tagliare i lati di una siepe in modo che sia leggermente più sottile in alto. Se si taglia una siepe in questo modo, diventerà più visibile e sembrerà più uniforme.

- Indossare guanti quando si tagliano piante con spine o che possono pungere. Compiere movimenti ampi per tagliare arbusti giovani, in modo che i gambi siano portati direttamente verso la lama. I rami più vecchi risultano più spessi e possono essere tagliati con movimenti più semplici.

Azionamento del tosasiepi telescopico

Il tosasiepi telescopico è un apparecchio dalla duplice funzione. Grazie alla sua testa allungabile ed orientabile è indicato per tagliare e tosare siepi e cespugli alti e difficilmente raggiungibili. Inoltre è possibile regolare il tosasiepi telescopico per tagliare e tosare siepi e cespugli bassi in prossimità del suolo, in modo tale da non doversi piegare o chinare.

Tenere il tosasiepi telescopico come raffigurato quando si utilizza l‘apparecchio per tagliare siepi o arbusti alti e difficilmente raggiungibili. Ruotare la testa in diverse posizioni per tagliare o modellare arbusti o siepi.

Tenere il tosasiepi telescopico come raffigurato quando si utilizza l‘apparecchio per tagliare siepi o arbusti più piccoli.

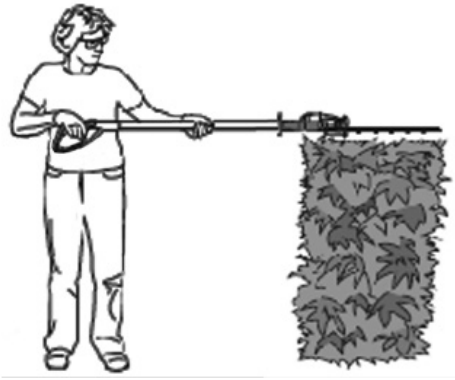

Tenere il tosasiepi telescopico come raffigurato quando si utilizza l‘apparecchio per tagliare la parte inferiore e laterale di siepi o arbusti.

Tenere il tosasiepi telescopico come raffigurato quando si utilizza l‘apparecchio per tagliare piante o tappezzanti bassi.

Utilizzare correttamente il tosasiepi telescopico. Indossare sempre occhiali protettivi, guanti in gomma e scarpe adatte quando si lavora con il tosasiepi. Fare sempre attenzione a mantenere una posizione di equilibrio, sistemarsi in una posizione stabile e non sporgersi mai troppo quando si lavora con l‘apparecchio. Tenere ben saldo con entrambe le mani sulle zone di impugnatura il tosasiepi telescopico prima di accendere l‘apparecchio. Accertarsi che la lama di taglio non tocchi niente.

Accertarsi che durante l‘uso il cavo di prolunga si trovi sempre dietro al tosasiepi. Non posare il cavo sulla siepe, in quanto potrebbe venire reciso dalle lame di taglio. Tagliare i giovani germogli con un movimento leggero e uniforme. Non cercare di tagliare troppo in un‘unica volta. Questo potrebbe far rallentare o impigliare la macchina e l‘efficienza di taglio si ridurrebbe.

Non cercare di tagliare con forza la vegetazione fitta. La vegetazione più fitta ed alta si taglia più facilmente con un leggero movimento avanti ed indietro della sega. Ridurre la velocità di taglio quando il tosasiepi telescopico diventa più lento. Spegnere immediatamente l‘apparecchio quando vi resta qualcosa impigliato. Staccare il tosasiepi dall‘alimentazione di corrente e rimuovere dalle lame di taglio i residui rimasti impigliati.

Non cercare di tagliare i rami aventi un diametro superiore a 18 mm. Si raggiunge il risultato migliore tagliando i lati della siepe con un movimento oscillante rivolto verso l‘alto. Tosare le siepi in modo tale che il lato superiore sia leggermento più stretto di quello inferiore.

Pulizia, manutenzione e stoccaggio

⚠ **AVVERTIMENTO:** Prima di ogni lavoro di controllo e regolazione, rimuovere sempre la batteria. Gli incendi, le scosse elettriche o il contatto delle lame di taglio in movimento con il corpo possono provocare lesioni gravi o mortali. Eseguire con attenzione la manutenzione del tosasiepi telescopico.

⚠ **AVVERTIMENTO:** Quando si pulisce il tosasiepi telescopico:
- Non immergere in liquidi il tosasiepi telescopico.
- Non utilizzare prodotti contenenti ammoniaca, cloro o agenti abrasivi.
- Non utilizzare solventi detergenti a base di cloro, tetracloruro di carbonio, kerosene o benzina.

Utilizzare un panno morbido imbevuto di acqua per pulizia e di un sapone leggero per pulire l‘asta telescopica, l‘alloggiamento e le lame di taglio. Non spruzzare o versare acqua direttamente sul tosasiepi telescopico.

- Tenere le lame affilate e pulite per raggiungere il miglior risultato e ridurre il rischio di lesioni.
- Applicare di tanto in tanto una pellicola lubrificante per lubrificare le lame.
- Assicurarsi che le impugnature siano asciutte, pulite e libere da olio e grasso.

1. **Controllo dei componenti difettosi**
   - Se i componenti dovessero essere difettosi, controllare attentamente di quale malfunzionamento si tratta prima di usare il tosasiepi telescopico. Assicurarsi che il componente si possa azionare in modo affidabile e che espleti la propria funzione.
   - Controllare la posizione dei componenti regolabili, dei collegamenti e dei componenti mobili, l‘eventuale rottura dei componenti, il montaggio e altre condizioni che possono influenzare l‘azionamento.
2. Quando si effettua una riparazione al tosasiepi telescopico utilizzare soltanto pezzi di ricambio originali.
3. Stoccare il tosasiepi telescopico in ambienti chiusi.

Conservare il tosasiepi telescopico in un luogo asciutto. Stoccare il tosasiepi telescopico fuori dalla portata dei bambini o in una zona chiusa non accessibile ai bambini.

2. Maniglia telescopia a batteria del Gartenmeister (non compreso nella fornitura)

Avviso generale di sicurezza

Attenzione! E’ necessario leggere tutte le istruzioni. Il mancato o inadeguato rispetto delle istruzioni di seguito riportate può essere causa di scosse elettriche, ustioni e/o gravi lesioni. L’espressione “utensile elettrico” di seguito utilizzata si riferisce ad attrezzature elettriche alimentate dalla rete elettrica (con cavo di rete) ed apparecchiature elettriche alimentate da accumulatore (senza cavo di rete).

CONSERVARE CON CURA LE PRESENTI ISTRUZIONI.

1) Luogo di lavoro

a) Mantenere la propria area di lavoro pulita ed in ordine. *Il disordine ed eventuali aree di lavoro non illuminate possono essere causa di incidenti.*

b) **Non lavorare con l’attrezzo in ambiente a rischio di esplosione dove siano presenti liquidi, gas o polveri infiammabili.** *Gli utensili elettrici sviluppano scintille che possono incendiare la polvere o i vapori.*

c) **Tenere lontani i bambini e le altre persone durante l’utilizzo dell’attrezzo elettrico.** *Un momento di distrazione può comportare la perdita del controllo sull’attrezzo.*

2) Sicurezza elettrica

a) **La spina dell’attrezzo deve entrare perfettamente nella presa di corrente. La spina non può essere modificata in alcun modo. Non utilizzare spine adattatrici in abbinamento con attrezzi collegati a terra.** *L’utilizzo di spine non modificate e di prese di corrente adeguate consente di ridurre il rischio di scosse elettriche.*

b) **Evitare il contatto corporeo con superfici collegate a terra quali tubi, impianti di riscaldamento, fornelli e frigoriferi.** *Quando il corpo dell’utilizzatore è collegato a terra è molto elevato il rischio di scosse elettriche.*

c) **Tenere l’attrezzo lontano dalla pioggia.** *La penetrazione di acqua all’interno dell’utensile elettrico aumenta il rischio di scosse elettriche.*

d) **Non utilizzare il cavo per reggere l’attrezzo, appenderlo o per estrarre la spina dalla presa di corrente. Tenere il cavo lontano da calore, olio, spigoli taglienti o parti dell’attrezzo in movimento.** *I cavi eventualmente danneggiati o aggrovigliati aumentano il rischio di scosse elettriche.*

e) **Nel lavorare all’aperto con un utensile elettrico, utilizzare soltanto prolunghe omologate anche per l’uso esterno.** *L’impiego di un cavo di prolunga indicato per uso esterno riduce il rischio di scosse elettriche.*

3) Sicurezza delle persone

a) **Agire con cautela e con giudizio prestando attenzione a quello che si fa nel lavorare con un attrezzo elettrico. Non utilizzare mai l’attrezzo quando si è stanchi o sotto l’effetto di sostanze stupefacenti, alcool o farmaci.** *Un momento di distrazione durante l’uso dell’attrezzo può causare gravi lesioni.*

b) **Utilizzare l’equipaggiamento personale di protezione ed indossare sempre gli occhiali protettivi.** *L’utilizzo di equipaggiamento personale di protezione, quali maschera antipolvere, calzature di sicurezza antiscivolo, casco protettivo o protezione per l’udito, a seconda del tipo e dell’impiego dell’utensile elettrico, riduce il rischio di ferimento.*

c) **Evitare la messa in funzione accidentale. Accertarsi che l’interruttore sia sulla posizione “OFF” prima di inserire la spina nella presa di corrente.** *Tenere il dito sull’interruttore nel reggere l’attrezzo o collegare l’attrezzo acceso all’alimentazione di corrente può causare incidenti.*

d) **Rimuovere eventuali strumenti di regolazione o chiavi prima di accendere l’attrezzo.** *La presenza di uno strumento, utensile o chiave all’interno di una parte dell’attrezzo in movimento può essere causa di lesioni.*

e) **Non sopravalutare le proprie capacità. Accertarsi di assumere una posizione stabile e mantenersi sempre bene in equilibrio.** *In questo modo sarà possibile controllare meglio l’attrezzo in situazioni impreviste.*

f) **Indossare indumenti adeguati. Non indossare abiti larghi o gioielli. Tenere capelli, indumenti e guanti lontani dalle parti in movimento.** *Indumenti larghi o malfermi, gioielli o capelli lunghi possono essere risucchiati all’interno delle parti in movimento.*

g) **Se è possibile montare dispositivi per l’aspirazione o raccolta della polvere, accertarsi che questi siano collegati e che vengano utilizzati correttamente.** *L’utilizzo di tali dispositivi riduce i pericoli causati dalla polvere.*

4) Manipolazione ed utilizzo accurati di utensili elettrici

a) **Non sovraccaricare l’attrezzo. Utilizzare per il lavoro soltanto l’utensile elettrico specifico per l’impiego in questione.** *L’utilizzo dell’utensile elettrico adatto consente di lavorare meglio e con maggiore scurezza nell’ambito indicato.*

b) **Non utilizzare utensili elettrici con interruttori difettosi.** *Un utensile elettrico che*

non si accende o spegne più è pericoloso e pertanto deve essere riparato.

c) **Estrarre la spina dalla presa di corrente prima di effettuare le regolazioni dell’attrezzo, di sostituire accessori o di mettere via l’attrezzo stesso.** *Questa misura precauzionale impedisce l’accensione involontaria dell’attrezzo.*

d) **Conservare gli utensili elettrici inutilizzati fuori dalla portata dei bambini. Non consentire l’utilizzo dell’attrezzo a persone prive della necessaria dimestichezza o che non abbiano letto le presenti istruzioni.** *Gli utensili elettrici sono pericolosi se utilizzati da persone inesperte.*

e) **Curare l’attrezzo scrupolosamente. Controllare che le parti mobili dell’attrezzo funzionino perfettamente senza incepparsi, che non vi siano componenti rotte o danneggiate e che la funzionalità dell’attrezzo stesso non sia compromessa. Far riparare le parti danneggiate prima di utilizzare l’attrezzo.** *Numerosi incidenti sono causati da una cattiva manutenzione degli utensili elettrici.*

f) **Tenere gli utensili da taglio sempre ben affilati e puliti.** *Gli utensili da taglio tenuti con cura e dotati di taglienti ben affilati tendono meno ad incepparsi e sono più agevoli da condurre.*

g) **Utilizzare utensili elettrici, accessori, utensili ad inserto ecc. conformemente alle presenti istruzioni e nelle modalità prescritte per questo tipo particolare d’attrezzo. Nel fare questo tenere conto delle condizioni di lavoro e dell’attività che si deve svolgere.** L’impiego di utensili elettrici per applicazioni diverse da quelle previste può essere causa di situazioni pericolose.

5) **Manipolazione ed utilizzo accurati di apparecchi elettrici a batteria**

a) **Accertarsi che l’apparecchio sia spento prima di inserire la batteria.** *Il montaggio di una batteria in un apparecchio elettrico acceso può provocare incidenti.*

b) **Per caricare le batterie utilizzare solo caricabatterie raccomandati dal produttore.** *Un caricabatterie indicato per un determinato tipo di batteria, in caso di utilizzo di batterie di altro genere, rischia di incendiarsi.*

c) **Utilizzare per gli apparecchi elettrici soltanto le batterie specifiche previste.** *L’uso di altre batterie può provocare lesioni e determinare il rischio di incendio.*

d) **Tenere la batteria non utilizzata lontana da clip o fermagli per ufficio, monete, chiavi, chiodi, viti o altri piccoli oggetti di metallo che potrebbero provocare un cavallottamento dei contatti.** *Un eventuale cortocircuito fra i contatti della batteria può comportare combustioni o incendi.*

e) **In caso di utilizzo errato il liquido può fuoriuscire dalla batteria. Evitare il contatto con tale liquido. In caso di contatto accidentale risciacquare con acqua. In caso di contatto del liquido con gli occhi consultare anche un medico.** *Il liquido fuoriuscito dalla batteria può provocare irritazioni cutanee o ustioni.*

6) **Assistenza tecnica**

a) **Per la riparazione dell’attrezzo rivolgersi esclusivamente a personale specializzato e qualificato ed utilizzare esclusivamente ricambi originali.** *In questo modo è garantito il mantenimento della sicu.*

Inserimento / estrazione della batteria (non compreso nella fornitura) (Abb. 4)

- Premere i pulsanti di sblocco della batteria (a) per estrarre la batteria (b) dal tosasiepi/potatrice ad asta.
- Per inserire la batteria carica nel relativo supporto all‘interno del tosasiepi/potatrice ad asta, è sufficiente una leggera pressione. Il sistema di blocco deve sentirsi scattare in posizione.

⚠ **Avvertimento:** Per evitare una messa in funzione involontaria, assicurarsi che la batteria sia rimossa e che la copertura della catena sia in posizione sulla catena della sega prima di eseguire i passi seguenti. Un‘inosservanza di quanto sopra, può causare gravi lesioni personali.

⚠ **Avvertimento:** Per evitare una messa in funzione involontaria, assicurarsi che la batteria sia rimossa prima di eseguire i passi seguenti. Un‘inosservanza di quanto sopra, può causare gravi lesioni personali.

Accensione e spegnimento del tosasiepi/potatrice ad asta (Fig. 5)

Cose da fare prima dell‘accensione: Estrarre la protezione delle lame.

- Inserire la batteria.
- Per accendere il tosasiepi/potatrice ad asta sistemarsi in una posizione stabile.

- Tenere sempre stretto il tosasiepi/potatrice ad asta con entrambe le mani sulle apposite maniglie
- Premere con il pollice il pulsante di bloccaggio (2) e premere allo stesso tempo l‘interruttore ON/OFF (1).
- Rilasciare il pulsante di bloccaggio (2).
- **NOTA**: Il presente tosasiepi/potatrice ad asta dispone di un comando bimanuale di sicurezza. Può essere messo in funzione solo se entrambi gli interruttori sono azionati.
- Per spegnere il dispositivo rilasciare gli interruttori. Il tosasiepi/la potatrice ad asta si spegne subito dopo il rilascio di uno dei due interruttori.
- Notare che la lama di taglio continua a ruotare per un po‘ di tempo dopo lo spegnimento.

Avvertimento: Non provare mai ad utilizzare il tosasiepi/potatrice ad asta in caso di pezzi difettosi o mancanti. Per prima cosa fare sostituire o riparare i pezzi. In caso contrario, possono verificarsi gravi lesioni.

Regolazione della lunghezza di lavoro (Fig. 6)

Avvertimento: Prima di ogni lavoro di controllo e regolazione, rimuovere sempre la batteria.

Rilasciare il bloccaggio rapido del manico telescopico (7). Comprimere l‘asta per ridurne la lunghezza oppure estrarla per allungarla. Stringere il blocco rapido (7) appena terminata la regolazione.

NOTA: Allungare l‘asta quanto basta per raggiungere le siepi e i cespugli.

Applicazione della tracolla (Fig. 7)

AVVERTIMENTO! Pericolo di lesioni! Se non si stacca in tempo la tracolla in caso di emergenza si possono verificare lesioni gravi.

- Allentare la tracolla del tosasiepi / della potatrice ad asta in caso di emergenza.
- Prendere dimestichezza con il corretto funzionamento della fibbia della cintura prima dell‘utilizzo del tosasiepi / della potatrice ad asta.

1. Posizionare la tracolla (5) sulla propria spalla sinistra.
2. Fissare il moschettone al supporto della cinghia (4).
3. Per aprire la fibbia della cinghia, trattenere il tosasiepi con una mano e premere contemporaneamente su entrambi i lati della fibbia.

Pulizia, manutenzione e stoccaggio

Prima di qualsiasi operazione di manutenzione sulla macchina, rimuovere la batteria dal tosasiepi / dalla potatrice ad asta! Il dispositivo in questione è stato concepito per il funzionamento per un lasso di tempo prolungato con costi di manutenzione ridotti. Un funzionamento impeccabile nel tempo dipende dalla cura attenta del dispositivo e dalla sua pulizia regolare.

Il caricabatteria non richiede alcuna manutenzione, ad eccezione della pulizia regolare.

Avvertimento: Prima di eseguire una qualsiasi manutenzione sul dispositivo, rimuovere la batteria. Scollegare il caricabatteria prima di pulirlo.

Dopo l‘uso e prima dello stoccaggio

- Pulire le fessure di ventilazione regolarmente con un pennello pulito e asciutto
- Utilizzare solo un sapone delicato e un panno umido per pulire il dispositivo. Non lasciare mai che nessun tipo di liquido penetri nel dispositivo e non immergere mai nessuna parte del dispositivo in liquidi.
- Rimuovere la sporcizia con una spazzola dura

Stoccaggio

Se non si utilizza il dispositivo per alcuni mesi, lasciare idealmente la batteria nel caricabatteria. Procedere altrimenti come segue:

- Caricare completamente la batteria
- Rimuovere la batteria dal dispositivo
- Stoccare il dispositivo e la batteria in un luogo asciutto e sicuro. La temperatura di stoccaggio deve rientrare sempre nel campo tra +5 gradi Celsius e + 40
- Gradi Celsius. Posizionare la batteria su una superficie piana.
- Prima di utilizzare il dispositivo dopo un tempo di stoccaggio prolungato, caricare di nuovo completamente la batteria

Servizio di riparazioni

Ogni riparazione su degli utensili elettrici deve essere effettuata solamente da uno specialista. In occasione della consegna dell’apparecchio per fini di riparazione, si prega di descrivere il difetto identificato.

Indicazioni per la tutela ambientale / lo smaltimento

Quando l‘apparecchio non è più in grado di funzionare, smaltirlo correttamente. Staccare il cavo di rete per evitare usi impropri. Non smaltire l‘apparecchio con i rifiuti domestici, ma consegnarlo ad un centro di raccolta per apparecchi elettrici contribuendo così alla tutela ambientale. L‘amministrazione comunale competente fornisce indirizzi ed orari di apertura. Consegnare ai centri di raccolta previsti anche i materiali di imballaggio e gli accessori usurati.

Soltanto per i Paesi UE
Non gettare gli elettroutensili con i rifiuti domestici!

Secondo la Direttiva europea 2012/19/CE sui rifiuti di apparecchiature elettriche ed elettroniche e il suo recepimento nella legislazione nazionale, le apparecchiature elettriche esauste devono essere raccolte separatamente ed avviate ad un riciclaggio rispettoso dell‘ambiente.

Alternativa di riciclaggio alla richiesta di restituzione:
Il proprietario dell‘apparecchio elettrico è tenuto, in alternativa alla restituzione, a collaborare in modo che il riciclaggio venga eseguito correttamente in caso di cessione dell‘apparecchio. L‘apparecchio dismesso può essere anche consegnato ad un centro di raccolta che

provvede poi allo smaltimento conformemente alle leggi nazionali sul riciclaggio e sui rifiuti. Non sono interessati gli accessori e i mezzi ausiliari senza componenti elettrici forniti insieme agli apparecchi dismessi.

Pezzi di ricambio

Nel caso in cui abbiate necessità di accessori o pezzi di ricambio, siete pregati di rivolgervi alla nostra assistenza.

Non utilizzare per il lavoro con questo apparecchio parti aggiuntive di nessun genere, tranne quelle raccomandate dalla nostra azienda. In caso contrario, l’operatore o persone estranee che si trovano nelle vicinanze possono essere gravemente ferite, oppure l’apparecchio subire danni.

In caso di ordinazione di pezzi di ricambio è necessario indicare quanto segue:

- Modello dell‘apparecchio
- Numero articolo dell‘apparecchio

Garanzia

Per questo elettroutensile concediamo, a prescindere dagli impegni presi dal rivenditore nei confronti dell’utente finale, inclusi nel contratto di compravendita, la seguente garanzia:

Il periodo di garanzia è pari a 24 mesi e decorre dalla consegna, documentata dalla prova di acquisto originale. In caso di impiego per fini commerciali o di noleggio, il periodo di garanzia si riduce a 12 mesi. Sono esclusi dalla garanzia i pezzi soggetti a usura, le batterie e i danni derivanti da un utilizzo errato dei componenti accessori, da riparazioni eseguite con pezzi non originali, uso della forza, impatto e rottura come anche quelli derivanti da un sovraccarico intenzionale del motore. La sostituzione in garanzia copre solo i componenti difettosi e non i dispositivi nel loro complesso. Le riparazioni in garanzia devono essere eseguite solo da officine autorizzate o dal servizio di assistenza ai clienti. L’intervento di terze parti comporta l’annullamento della garanzia.

I costi di spedizione, di consegna e derivati sono a carico dell’acquirente.

Dichiarazione CE di Conformità

Noi, **ikra GmbH - Schlesierstrasse 36 - 64839 Münster - Germany,** dichiara sotto la propria responsabilità che i prodott **Accessorio per tosasiepi GM ATHS 4043 Gartenmeister,** sono conformi ai Requisiti Essenziali di Sicurezza e di Tutela della Salute di cui alle Direttive **2006/42/CE** (Direttiva Macchine), **2014/30/EU** (direttiva EMV), **2011/65/EG** (direttiva RoHS) e **2000/14/CE+2005/88/CE** (Direttiva sulla rumorosità) comprensivi di modifiche. Per la verifica della Conformità di cui alle Direttive sopra menzionate, sono state consultate le seguenti norme armonizzate EN e Specificazioni Tecniche Nazionali:

EN 60745-1:2009+A11:2010
EN 60745-2-15:2009+A1:2010
EN ISO 10517:2009+A1:2013
PAK-Anforderung für GS (PAH requirement for GS) AfPS GS 2019:01 PAK; EN 50581:2012
EN 55014-1:2017
EN 55014-2:2015

livello di potenza sonora misurato	97,9 dB (A)
livello di potenza sonora garantito	100 dB (A)

Procedura di valutazione della conformità secondo l’allegato V della direttiva 2000/14/CE

L’anno di costruzione è riportato sulla targhetta dell’apparecchio ed individuabile tramite il numero di serie progressivo.

Münster, 10.12.2020

Matthias Fiedler, Senior Product Manager Ikra GmbH

Conservazione della documentazione tecnica:
Ikra GmbH, Schlesierstrasse 36, 64839 Münster, Germany

Cher client,

Le présent mode d‘emploi a été préparé afin d‘assurer le fonctionnement optimal de votre appareil. Si vous observez scrupuleusement les instructions cidessous, votre appareil vous donnera entière satisfaction pendant longtemps.

Nos appareils doivent répondre aux plus hautes exigences vont leur production en série et sont soumis aux contrôles de qualités très sévères, même pendant la fabrication. Ceci nous donne la sécurité et vous offre la garantie de disposer toujours d‘un produit de haute fiabilité.

En vue de l‘amélioration du produit nous réservons le droit d‘apporter des modifications de conception et d‘exécution.

SOMMAIRE

	Page
Avant-propos aux instructions de service	1
Données techniques	2
Représentation et explication des pictogrammes	3
1. Adaptateur pour taille-haie	
• Utilisation conforme	4
• Conseil général de sécurité	4
• Consignes de sécurité générales pour appareils électriques	4
• Assemblage	8
• Utilisation	8
• Réglage de la tête d’entraînement	8
• Conseils de découpe	8
• Commande de la cisaille télescopique	9
• Nettoyage, maintenance et stockage	10
2. Poignée télescopique à batterie Gartenmeister (non dans le volume de la livraison)	11
• Conseil général de sécurité	11
• Mise en place/retrait de la batterie	12
• Activation et désactivation de la cisaille/taille-haie télescopique	12
• Réglage de la longueur de travail	13
• Installation de la bandoulière	13
• Nettoyage, maintenance et stockage	13
• Stockage	13
Service de réparation	13
Consignes de protection de l‘environnement/d‘élimination	13
Pièce de rechange	14
Conditions de garantie	14
Déclaration de Conformité pour la CE	14

SERVICE

Aktuelle Service-Adressen finden Sie immer unter:
Latest service adresses can be found under:
Vous trouvez nos adresses SAV sous:
Las direcciones actuales para asistencia técnica las encuentran siempre con:

www.ikramogatec.com

DE | Ikra Mogatec - Service
c/o Mogatec Moderne Gartentechnik GmbH
Max-Wenzel-Str. 31
09427 Ehrenfriedersdorf
✆ 03725 449-335
03725 449-324
✉ service.ikra@mogatec.com

AM | UNITOOLS LLC
Davit Anhaght, 4
0002 Yerevan
✆ +374 10 239697
+374 10 239697
✉ unitools@mygarden.am

AT | ikra - Reparatur Service
c/o Mogatec Moderne Gartentechnik GmbH
Max-Wenzel-Str. 31
09427 Ehrenfriedersdorf - Deutschland
✆ +43 7207 34115
+49 3725 449-324
✉ info@ikra.de

BE | Muldertechniek
Noorderkijl 1
9571 AR 2 e Exloermond
✆ +31 599 745024
✉ info@muldertechniek.nl

BG | DEZMOMOTORS LTD
Drujba1, 5038 Str, near block 86a
1592 Sofia
✆ +359 2 4830225
+359 2 9786477
✉ markovad@dezmomotors.com

CH | ikra - Reparatur Service
c/o Mogatec Moderne Gartentechnik GmbH
Max-Wenzel-Str. 31
09427 Ehrenfriedersdorf - Deutschland
✆ 0 800 89 72 43
✉ service.CH@mogatec.com

CY | Lambrou Agro Ltd.
11 Othellos Street, Dali Industrial Zone
2540 Nicosia
✆ +357 22667908
+357 22667157
✉ info@lambrouagro.com.cy

CZ | GentlemansTools s.r.o.
Nádražní 1585
Turnov 51101
✆ +420 737 858 868
✉ info@gttools.cz

DK | Bahn-Larsen
Skov- Have- og Parkmaskiner
Vinkelvej 28
7840 Hoejslev
✆ +45 48 28 70 20
✉ post@bahn-larsen.dk

EE | Hooldusbuss OÜ
Kabelikopli tee, 5
79221 Kohila vald, Raplamaa
✆ +372 56 678 672
✉ info@hooldusbuss.ee

ES | Yaros Dau
C/ Puigpalter nº 48, Polígono Industrial UP4
17820 Banyoles (Girona)
✆ +34 902 555 677
+34 972 57 36 00
✉ info@yaros.es
Horario: de 09:00 a 13:00 y 15:00 a 18:00

FI | Railmit Oy
Hakuninvahe 1
26100 Rauma
✆ 02-822 2887 arkisin klo. 09.00 – 18.00
010-293 0263
✉ posti@railmit.fi

FR | ikra Service France
20 Rue Hermes ZI de la Vigne, Bâtiment 5
31190 Auterive
✆ +33 5 615078 94
+33 5 342807 78
✉ contact@ikrafrance.fr

GB | BGR8 Ltd. c/o Seabourne Group
South Portway Close
Round Spinney
GB-Northampton, NN3 8RH
✆ UK/N.Ireland: 0344 824 3524
✉ customerservice@b-gr8.co.uk

GR | Vrontani P. Christina
3 Molas Street
13679 Aharnes
✆ +30 210 2402020
+30 210 2463300
✉ christina.vrontani@gmail.com, ergo@vrontani.gr

HR | VAR - ERCO d.o.o.
Stipana Vilova 14A
10090 ZAGREB
✆ +385 91 571 3164
+385 1 3454 906
✉ var.erco@gmail.com

HU | Tooltechnic Kft.
Faragó u. 52.
H-2030 Érd
✆ +36 1 330 4465
+36 1 283 6550
✉ alkatresz@tooltechnic.net

IN | Agritech Floritech Inc.
206 - B Rajindera Arihant Tower
B-1 Community Centre Janak Puri
New Delhi - 110058 / India
✆ +91 11 45662679
+91 11 25597432
✉ info@agrifloritech.com

IR | BGR8 Ltd. c/o Seabourne Group
South Portway Close, Round Spinney
Northampton, NN3 8RH
✆ +353 1890 8823 74
+44 113 385 1115
✉ enquiries@gardenhomepower.com

IT | Ikra Service Italia, by BRUMAR
Loc. Valgera 110/B
14100 ASTI (AT)
✆ +39 0141 477309
+39 0141 440385
✉ brumargp@brumargp.it

JO | Taha & Qashou Agri Co. (LLC)
205 Mekka Street
Amman 11821, Jordan
✆ +962 6 585 0251
+962 6 582 5728
✉ info@tahaandqashou.net

LT | ikra Lithuania
Kalvarijų g. 206
08314 Vilnius
✆ +370 641 76434 / +370 6491 5665
✉ parduotuve@fokusgroup.lt

LU | Bobinage Georges Back
53 Rue Nic. Meyers
4918 Bascharage
✆ +352 507622
+352 504889

MK | FEROELEKTRO D.O.O.
Str.Nikola Parapunov br.35A/3
1000 Skopje
✆ +389 2 3063190
+389 2 3063190
✉ fero@t-home.mk

MD | OLSOM S.R.L.
Mateevici Str., 38/1
2009 Chisinau
✆ +373 22 214075
+373 22 225009
✉ olsommtd@googlemail.com

NL | Muldertechniek
Noorderkijl 1
9571 AR 2 e Exloermond
✆ +31 599 745024
✉ info@muldertechniek.nl

NO | Maskin Importoren AS
Verpetveien 34
1540 Vestby
✆ +47 64 95 35 00
+47 64 95 35 01
✉ post@maskinimp.no

PL | Victus-Emak Sp. z.o.o.
ul. Karpia 37
61-619 Poznań
✆ 61 823 83 69
61 820 51 39
✉ serwis@victus.com.pl

PT | Cabostor LDA.
Zona Ind. do Salgueiro, Lote 29 Pav.B
3530-259 Mangualde
✆ +351 939 134 145
+351 232 619 431
✉ Spv.ikra@vilcol.pt

RO | BRONTO COMPROD S.R.L.
Str. Corneliu Coposu nr. 35-37
400235 Cluj-Napoca
✆ +40 264 435 337
+40 264 406 703
✉ tehnic@bronto.ro

SE | ikra Service Sweden
Verkstadsgatan 8
57341 Tranås
✆ +46 763 268982
✉ ikrawinbladh@gmail.com

SI | BIBIRO d.o.o.
Tržaška cesta 233
1000 Ljubljana
✆ +386 1 256 4868
+386 1 256 4867
✉ bibiro.ljubljana@siol.net

SK | AGF Invest s.r.o.
Hlinikova 365/39
95201 Vráble
✆ +421 02 62 859549
+421 02 62 859052
✉ info@agfinvest.sk

TR | ZİMAŞ Ziraat Makinaları San. ve Tic. A.Ş.
1202/1 Sokak No:101/G Yenişehir
35110 İZMİR
✆ +90 232 4364618/4594094
+90 232 4364619
✉ info@zimasziraat.com

UA | ТОВ „ТК „Євроінструмент“
(LLC "TC "Euroinstrument")
бул. І. Лепсе, 79
04080 м. Київ, Україна
✆ +38 (044) 332-24-12 / +38 (068) 424-41-55
✉ ikra@eurotools.com.ua

4529063720201012

Adaptateur pour taille-haie GM ATHS 4043 Gartenmeister

Données techniques

Tension de régime	40 V DC
Longeur de coupe	430 mm
Ecartement	18 mm
Catégorie d‘accumulateur (non dans le volume de la livraison)	R3-360-AH-U-01 / R3-360-AH-U-02
Tension / Capacité de la batterie / Énergie	Li-Ion 40 V / 2,5 Ah / 100 Wh
Chargeur (non dans le volume de la livraison)	R3-360-3A-02 Chargeur rapide R3-360-1A-02 Chargeur normal
Temps max. de travail (ralenti)	ca. 100 Min.
Réglage de l‘angle de la pièce du moteur	-90° à 22,5°
Longueur de l‘appareil	de 2,30 m à 3,00 m
Poids	4,2 kg
Niveau de pression acoustique (2000/14/EG)	87,5 dB(A) [K 3,0 dB(A)]
Niveau sonore garanti L_{WA} (2000/14/EG)	100 dB(A)
Vibration (EN 60745-2-13:2009)	<2,5 m/s^2 [K 1,5 m/s^2]

Sous réserve de modifications techniques.

La valeur d‘émission de vibrations indiquée est mesurée en fonction de la norme EN ISO 10517. Celle-ci peut au besoin être utilisée également pur une autre cisaille présentant la même structure et la même alimentation électrique. La valeur d‘émission de vibrations indiquée limite la durée du travail. Si vous constatez un picotement ou une décoloration (blanc) de vos doigts, cessez le travail.

AVERTISSEMENT: Pendant l‘utilisation proprement dite, la valeur d‘émission de vibrations peut varier par rapport à la valeur indiquée selon si l‘outil électrique est utilisé conformément aux exemples suivants ou dans d‘autres conditions:
- Mode d‘utilisation de l‘outil et nature des matériaux coupés.
- Outil en bon état et soumis à un entretien satisfaisant. Appareil utilisé avec des accessoires adaptés et vérification de son affûtage et de son état.
- Poignée stable et utilisation d‘un accessoire antivibration.
- Outil utilisateur conformément à sa conception et aux instructions.
- Si cet outil n‘est pas manipulé de manière conforme, un syndrome de vibrations au niveau des mains et des bras peut apparaître.

AVERTISSEMENT: Pour être sûr, il est conseillé d‘évaluer le niveau de charge de toutes les phases de travail pendant l‘utilisation du matériel, par exemple les délais pendant lesquels l‘outil est hors service et les moments où il fonctionne à vide. Ainsi, il est possible de réduire considérablement le niveau de charge pendant l‘ensemble du temps de travail.

Minimisez le risque de vous retrouver soumis à des vibrations.

Procédez à l‘entretien de l‘outil conformément à ces instructions et veillez à assurer une lubrification suffisante (s‘il y a lieu).

Évitez d‘utiliser les outils à des températures de 10 °C ou moins. Élaborez un plan de travail afin de répartir sur plusieurs jours l‘utilisation des outils impliquant de fortes vibrations.

Les indications relatives aux émissions sonores de bruit sont conformes à la loi sur la sécurité des produits (ProdSG), voire à la Directive Machines de l’Union Européenne: le niveau de pression acoustique au lieu de travail peut dépasser 80 dB (A). Dans ce cas il convient de prévoir des mesures de protection acoustique pour l’opérateur (par ex. port de protègeoreilles).

⚠ **Attention: protection contre le bruit!** Avant la mise en marche, informez-vous des prescriptions locales.

Poignée télescopique à batterie Gartenmeister (non dans le volume de la livraison)

Caractéristiques Techniques

Tension nominale	40 V DC
Type de batterie*	R3-360-AH-U-01 / R3-360-AH-U-02
Tension / Capacité de la batterie / Énergie	Li-Ion 40 V / 2,5 Ah / 100 Wh
Chargeur *	R3-360-3A-02 Chargeur rapide
	R3-360-1A-02 Chargeur normal

* non dans le volume de la livraison

Modifications techniques réservées.

Représentation et explication des pictogrammes

Adaptateur pour taille-haie

1 **2**

1 Attention! Protection de l’environnement! Le présent appareil ne peut en aucun cas être éliminé avec les ordures ménagères/déchets. Toujours déposer les appareils usagés dans un centre de collection.

2 Indique que cet appareil électrique est conforme aux directives de la Communauté européenne.

Poignée télescopique à batterie Gartenmeister (non dans le volume de la livraison)

1 2 3 4 5 6

7 **8** **9** **10**

1 Porter des protections des yeux et des oreilles!
2 Attention!
3 Lisez l’instruction de service!
4 Ne pas laisser cet outil électrique sous la pluie!
5 Attention! Protection de l’environnement! Le présent appareil ne peut en aucun cas être éliminé avec les ordures ménagères/déchets. Toujours déposer les appareils usagés dans un centre de collection.
6 Niveau sonore garanti L_{WA} 96 dB(A)
7 Retirer avant toute réparation et tout entretien de l‘accumulateur !
8 Avant le démarrage, mettre un casque de protection.
9 Portez des bottes résistantes et des gants lors de l’utilisation de cet appareil.
10 Respectez une distance minimale de 10 m par rapport aux conduites de courant. Risque de blessures mortelles par choc électrique!

1. Adaptateur pour taille-haie

Utilisation conforme

Cette cisaille a pour seul objectif de tailler les buissons, les arbustes, les plantes ornementales et les haies. L‘épaisseur de branche maximale à couper ne doit pas dépasser 18 mm. Cette cisaille est destinée à une utilisation dans des jardins privés. L‘utilisateur de la cisaille doit veiller à porter un équipement de protection adapté conformément au mode d‘emploi et aux pictogrammes d‘avertissement apposés sur la machine. Avant ou pendant l‘utilisation de la cisaille, il convient de vérifier qu‘elle est exempte d‘endommagements au niveau électrique ou mécanique.
Si vous décelez des dommages sur la machine, arrêtez le travail et contactez un atelier spécialisé.

Usage non conforme

Tous les contextes d‘utilisation de la cisaille ne figurant pas au chapitre « Utilisation conforme aux dispositions » sont considérés comme des utilisations non conformes.
Dans ce cas, l‘utilisateur de la cisaille endosse l‘entière responsabilité des dommages matériels et blessures susceptibles de survenir en raison de cette utilisation incorrecte.
L‘utilisation sur la cisaille de composants autres que des pièces d‘origine annule tout droit à garantie.

Dangers résiduels

Même en cas d‘utilisation conforme de l‘outil, il est impossible d‘exclure totalement un certain risque résiduel. De par la nature et la conception de l‘outil, son utilisation implique les dangers potentiels suivants:

- Contact avec la lame non protégée (risques de coupures)
- Contact avec la cisaille en cours de fonctionnement (risque de coupures)
- Mouvement soudain et imprévisible du dispositif de coupe (risques de coupures)
- Projection de bouts de dents de la cisaille
- Projection de copeaux
- Perte partielle de l‘ouïe si l‘on néglige de porter la protection acoustique prescrite
- Inhalation de particules de matière coupée

Conseil général de sécurité

Les indications relatives aux émissions sonores de bruit sont conformes à la loi sur la sécurité de produit (ProdSG), voire à la Directive Machines de l’Union Européenne: le niveau de pression acoustique au lieu de travail peut dépasser 80 dB (A). Dans ce cas il convient de prévoir des mesures de protection acoustique pour l’opérateur(par ex. port de protègeoreilles).

Attention: protection contre le bruit ! Avant la mise en marche, informez-vous des prescriptions locales.

Consignes de sécurité générales pour appareils électriques

⚠ **Attention ! Lisez l’intégralité des consignes de sécurité et instructions.** *La négligence des consignes de sécurité ou des instructions peut se solder par un choc électrique, des brûlures et/ou des blessures graves.*

Conservez toutes les consignes de sécurité et instructions pour une utilisation ultérieure.

Le terme « appareil électrique » utilisé dans les consignes de sécurité se rapporte à des appareils électriques fonctionnant sur le réseau électrique (liaison par câble) et à des appareils électriques fonctionnant au moyen d’accumulateurs (sans liaison par câble).

1) Sécurité au poste de travail

a) **Veillez à la propreté et au bon éclairage de votre zone de travail.** *Le désordre ou le manque d’éclairage peuvent entraîner des accidents.*

b) **N’utilisez pas votre appareil électrique dans un environnement menacé d’explosion dans lequel se trouvent des liquides, des gaz ou des poussières inflammables.** *Les appareils électriques produisent des étincelles qui risquent d’enflammer les poussières ou les vapeurs.*

c) **N’utilisez pas votre appareil électrique à proximité des enfants ou d’autres personnes.** *Un moment d’inattention peut vous faire perdre le contrôle de votre appareil.*

2) Sécurité électrique

a) **Evitez tout contact physique avec les surfaces reliées à la terre telles que tuyaux, radiateurs, cuisinières ou réfrigérateurs.** *Il existe un risque accru de choc électrique dans le cas où votre corps est relié à la terre.*

b) **Ne laissez pas l’appareil sous la pluie ou dans un endroit humide.** *La pénétration d’eau dans un appareil électrique augmente le risque de choc électrique.*

3) Sécurité des personnes

a) **Restez attentif, veillez à ce que vous faites et faites preuve de bon sens en travaillant avec l’appareil électrique. N’utilisez pas d’appareil électrique si vous êtes fatigué ou sous l’influence de drogues, d’alcool ou de médicaments.** *Un moment d’inatten-*

tion peut entraîner des blessures graves.

b) **Portez un équipement de protection personnel et n’oubliez jamais vos lunettes de protection.** *Le port d’un équipement de protection personnel tel que masque antipoussière, chaussures de sécurité antidérapantes, casque ou protection acoustique, en fonction du type d’utilisation de l’appareil, diminue le risque de blessures.*

c) **Empêchez la mise en route involontaire. Assurez-vous que l’appareil électrique est éteint avant de le raccorder au réseau électrique et/ou à l’accumulateur, de le soulever ou de le porter.** *Il y a risque d’accident si votre doigt est posé sur l’interrupteur alors que vous portez l’appareil ou que l’appareil est allumé au moment où vous le raccordez au réseau électrique.*

d) **Retirez les outils de réglage ou les tournevis avant de mettre en route l’appareil.** *Un outil ou tournevis se trouvant sur une pièce mobile de l’appareil représente un risque de blessures.*

e) **Evitez toute posture anormale. Veillez à avoir une position stable et à conserver à tout moment votre équilibre.** *Ceci vous permettra de mieux maîtriser votre appareil électrique dans des situations imprévues.*

f) **Portez des vêtements appropriés. Evitez les vêtement amples et les bijoux. Maintenez une distance suffisante entre vos cheveux, vos vêtements et vos gants et les pièces en mouvement de l’appareil.** *Les vêtements amples, les bijoux ou les cheveux longs risquent d’être happés par les pièces en mouvement de l’appareil.*

g) **En présence de dispositifs destinés à aspirer et à recueillir la poussière, assurez-vous qu’ils sont raccordés et utilisés correctement.** *L’utilisation d’un dispositif d’aspiration de la poussière peut réduire les dangers présentés par la poussière.*

4) Utilisation et maniement de l’appareil électrique

a) **Ne surchargez jamais l’appareil. Utilisez l’appareil électrique approprié au travail à effectuer.** *L’utilisation de l’appareil électrique approprié augmente vos performances et votre sécurité sur la plage de puissance prévue.*

b) **N’utilisez pas un appareil électrique dont l’interrupteur est défectueux.** *Un appareil qui ne peut plus être allumé ni éteint est dangereux et doit être réparé.*

c) **Retirez la fiche de la prise de courant et/ou enlevez l’accumulateur avant de procéder à des réglages, de remplacer des pièces ou de ranger l’appareil.** *Cette mesure de sécurité évite un démarrage inopiné de l’appareil.*

d) **Conservez les appareils électriques inutilisés hors de portée des enfants. L’appareil ne doit pas être utilisé par des personnes ignorant son fonctionnement ou n’ayant pas lu les présentes instructions.** *Les appareils électriques sont dangereux entre les mains de personnes inexpérimentées.*

e) **Entretenez soigneusement l’appareil. Vérifiez le parfait fonctionnement et la mobilité des pièces mobiles. Vérifiez si des pièces sont cassées ou endommagées au point de porter atteinte au bon fonctionnement de l’appareil électrique. Avant d’utiliser l’appareil, faites réparer les pièces endommagées.** *De nombreux accidents sont dus à des appareils électriques mal entretenus.*

f) **Veillez à ce que l’outil de coupe soit toujours aiguisé et propre.** *Des outils de coupe bien entretenus présentant des arêtes de coupe acérées se coincent plus rarement et sont plus faciles à guider.*

g) **Utilisez les appareils électriques, les accessoires, les outils rapportés, etc. conformément aux présentes instructions et aux prescriptions en vigueur pour ce type spécifique d’appareil. Ce faisant, tenez compte des conditions de travail et du travail à effectuer.** *L’utilisation d’appareils électriques à des fins autres que celles prévues à l’origine peut engendrer des situations dangereuses.*

5) Manipulation et utilisation soigneuses des accumulateurs

a) **Assurez-vous que l’appareil soit éteint avant d’installer l’accumulateur.** *L’installation d’un accumulateur dans un appareil électrique en activité peut entraîner des accidents.*

b) **Chargez les batteries uniquement sur les appareils de charge recommandés par le fabricant.** Il existe un risque d’incendie si un appareil de charge destiné à un certain type de batteries est utilisé pour d’autres batteries.

c) **Utilisez uniquement les batteries prévues à cet effet dans les outils électriques.** L’uti-

lisation d’autres batteries peut entraîner des blessures et un risque d’incendie.

d) **Tenez la batterie éloignée des trombones, pièces de monnaie, clés, clous, vis et autres petits objets métalliques lorsqu’elle n’est pas utilisée, car ceux-ci peuvent provoquer un pontage des contacts.** Un court-circuit entre les contacts de la batterie peut provoquer des brûlures ou un incendie.

e) **En cas de mauvaise utilisation, du liquide peut sortir de la batterie. Évitez tout contact avec celui-ci. En cas de contact involontaire, nettoyez à grande eau. Si le liquide entre en contact avec vos yeux, sollicitez également une aide médicale.** Le liquide s’échappant de la batterie peut entraîner des irritations cutanées ou des brûlures.

6) **Service après-vente**

a) **Faites exclusivement réparer votre appareil électrique par des spécialistes qualifiés utilisant des pièces de rechange d’origine.** *Ceci permet de garantir le maintien de la sécurité de l’appareil.*

Consignes de sécurité pour taille-haies:

- **Maintenez toutes les parties de votre corps éloignées de la lame. N’essayez pas d’éloigner les branches coupées pendant la marche de la lame ni de vous tenir à une partie que vous vous apprêtez à tailler. Ôtez les éléments coupés restés coincés dans l’appareil seulement lorsque celui-ci est éteint.** *Un moment d’inattention pendant l’utilisation du taille-haies peut causer de graves blessures.*
- **Prenez le taille-haies en main lorsque la lame est à l’arrêt. Veillez toujours à mettre le revêtement de protection pendant le transport ou la maintenance du taille-haies.** *Une manipulation soigneuse de l’appareil réduit le risque de blessure lié à la lame.*

- Avant de commencer à tailler, vérifiez que la cisaille est exempte d‘éléments tordus, par exemple, clôtures de fil de fer.
- La cisaille ne doit pas être utilisée par des personnes de moins de 16 ans ou n‘ayant pas été formées à ce sujet.
- Éloignez les enfants, tiers et animaux domestiques de la cisaille.
- Portez des vêtements adaptés. Ne portez pas de vêtements amples ou de bijoux. Ceux-ci risqueraient en effet d‘être entraîner par les pièces mobiles. Il est recommandé d‘utiliser des gants de caoutchouc et des chaussures robustes. Si vous avez les cheveux longs, portez une protection.
- Portez un masque pour e visage si vous travaillez en milieu poussiéreux.
- N‘utilisez pas la cisaille si l‘outil de coupe n‘est pas bien fixé ou est endommagé.
- Avant d‘actionner la cisaille, veillez à ce que les lames n‘entrent pas en contact avec des pierres ou des débris.
- Pendant l‘utilisation de l‘outil de coupe, ne l‘approchez pas des parties de votre corps.
- Ne coupez pas d‘objets durs. Vous risqueriez de vous blesser et d‘endommager la cisaille.
- Coupez uniquement à la lumière du jour ou si la lumière artificielle est suffisante.
- Lorsque vous n‘utilisez pas la cisaille, rangez-la dans un lieu sec de manière à ce que la lame ne dépasse pas et faites en sorte qu‘elle soit hors de portée des enfants.
- N‘utilisez jamais la cisaille sous la pluie. Évitez toute humidité. Ne laissez jamais l‘outil dehors pendant la nuit. Ne coupez pas d‘herbe humide.
- Évitez tout démarrage accidentel. Ne transportez la cisaille branchée avec les doigts sur les 2 commutateurs. Veillez à ce que le commutateur soit désactivé lors du branchement.
- N‘essayez pas d‘éliminer des résidus ou le matériel de coupe pendant que les lames sont en mouvement. Pour éliminer les résidus coincés, veillez à ce que la cisaille soit désactivée et totalement à l‘arrêt. Ne saisissez pas les lames lorsque vous soulevez ou tenez la cisaille.
- Si des objets solides sont coincés dans les lames et bloquent le moteur, retirer l’objet coincé avant de pouvoir continuer son travail.

⚠ **ATTENTION:** Suite à l‘arrêt, les lames continuent de fonctionner.

- Ne surchargez pas la cisaille. Vous travaillerez plus efficacement et encourrez moins de risques de blessures si vous procédez suivant les indications.
- Faites preuve de la plus grande prudence et faites attention à ce que vous faites. Procédez avec bon sens. N‘utilisez pas la cisaille lorsque vous êtes fatigué.

- Prêtez la plus grande attention à l‘entretien de la cisaille. Pour garantir des performances optimales et réduire autant que possible les risques de blessures, les lames doivent être affûtées et propres. Maintenez les poignées propres, au sec, et à l‘abri de l‘huile et de la graisse.
- Une sensation de picotement ou d‘insensibilité dans vos mains est un signe de vibrations excessives. Limitez la durée d‘utilisation, aménagez-vous des pauses de travail suffisamment longues, répartissez le travail entre plusieurs personnes ou portez des gants de protection anti-vibrations en cas d‘utilisation prolongée de l‘appareil.
- Une certaine nuisance sonore est inévitable dans le cadre de l‘utilisation de cet appareil. Reportez les travaux bruyants aux heures autorisées et prévues à cet effet. Le cas échéant, respectez des temps de pause et limitez la durée du travail au strict nécessaire. Pour votre sécurité personnelle et la sécurité des personnes qui se trouvent à proximité, il convient de porter une protection acoustique adaptée.

Consignes de sécurité

⚠ **AVERTISSEMENT: Pour réduire les risques d‘incendie et éviter les chocs électriques ou blessures, utilisez la cisaille électrique télescopique en respectant les consignes de sécurité suivantes.**

Avant d‘utiliser la cisaille télescopique

⚠ **Lisez toutes les instructions avant d‘utiliser la cisaille télescopique.**

1. **AVERTISSEMENT:** Faites attention à ce que vous faites. Restez prudent lorsque vous utilisez la cisaille télescopique.
2. Évitez les environnements dangereux:
   - N‘utilisez pas la cisaille télescopique sous la pluie, dans le brouillard ou dans d‘autres conditions humides.
   - N‘utilisez pas la cisaille télescopique lorsque vous êtes sous l‘emprise de l‘alcool, des médicaments ou de drogues.
   - N‘utilisez pas la cisaille télescopique à proximité de fluides ou de gaz hautement inflammables.
   - N‘utilisez pas la cisaille télescopique lorsque vous vous trouvez sur une échelle ou sur un arbre.
   - N‘utilisez pas la cisaille télescopique si celle-ci est défectueuse ou si elle n‘est pas montée de manière sûre et complète.
3. Éloignez les enfants: Toutes les personnes présentes doivent respecter une distance de sécurité suffisante par rapport à la zone de travail.
4. Utilisez uniquement la cisaille télescopique dans les contextes d‘utilisation décrits.
5. La cisaille télescopique ne doit être utilisée que par des adultes ayant été formés à cet effet. Vous ne devez jamais autoriser des enfants à utiliser la cisaille télescopique.
6. **Lors de l‘utilisation de la cisaille télescopique, portez des vêtements adaptés**
   - Ne portez pas de vêtements amples ou de bijoux susceptibles d‘être entraînés par les lames de la cisaille télescopique.
   - Lorsque vous travaillez dans votre jardin, portez toujours des gants de protection et des chaussures robustes.
   - Si vous avez les cheveux longs, portez un filet.
   - Portez toujours une protection pour le visage ou un masque si vous travaillez dans un environnement poussiéreux.
7. Portez toujours des lunettes de protection.
8. Cet appareil n‘est doté d‘aucune isolation électrique. Tout contact ou rapprochement de l‘appareil avec des conduites hautes tension peut conduire à des blessures graves voire mortelles. L‘électricité peut former un arc d‘un point à l‘autre. Plus la tension est élevée, plus l‘électricité peut ainsi parcourir de la distance. Les branches ainsi que d‘autres objets sont conducteurs en particulier lorsqu‘ils sont humides. Par conséquent, respectez une distance minimale de 10 m entre l‘appareil et les conduites haute tension ou autres objets similaires en contact avec ces conduites. Si vous êtes amené à travailler à proximité, contactez votre fournisseur local d‘électricité afin de lui demander d‘arrêter l‘alimentation avant le début des travaux.
9. Cet appareil peut être dangereux! Par conséquent, l‘utilisateur doit veiller à ce qu‘à aucun moment des personnes ou animaux s‘approchent à moins de 10 m.

Pendant l‘utilisation de la cisaille télescopique

1. **AVERTISSEMENT:** Faites attention à ce que vous faites. Restez prudent lorsque vous utilisez la cisaille télescopique.
2. Évitez de vous pencher: à tout moment, assurez-vous de votre stabilité et de votre équilibre pendant que vous utilisez la cisaille télescopique.

ATTENTION: RISQUE DE BLESSURE! Maintenez vos mains à bonne distance de la lame. Maintenez vos deux mains sur les poignées lorsque la cisaille télescopique est activée. N‘essayez pas d‘éliminer les résidus pendant que les lames sont en mouvement. Ne touchez pas les lames sans protection lorsque vous soulevez ou maintenez la cisaille télescopique.

ATTENTION: Les lames restent brûlantes même après l‘arrêt.

3. **Arrêt de la cisaille télescopique:** Avant tout contrôle et travail de réglage, retirez toujours la batterie:
   - Lorsqu‘elle n‘est pas utilisée
   - Avant de procéder à sa maintenance
   - Lors du remplacement des accessoires, par exemple des lames
   - Pour nettoyer les lames des résidus restés collés
   - Lors du changement de lieu de travail
4. **N‘exercez pas de force excessive sur la cisaille télescopique:** Ainsi, elle donnera de meilleurs résultats et vous limiterez du même coup les risques de blessures.
5. Avant de démarrer la cisaille télescopique, veillez à ce que rien ne soit en contact avec les lames.

Assemblage

Avertissement ! Retirez la batterie de l’appareil avant l’assemblage.

1. Poussez le taille-haie sur le tube (le collet (8) doit pour se faire être desserré en le faisant tourner dans le sens inverse horaire).
2. Faites tourner le collet (8) dans le sens des aiguilles d‘une montre pour finir de fixer la cisaille sur le tube.

Utilisation

Avertissement! Utilisez l‘appareil à une vitesse adaptée. Ne le sollicitez pas excessivement.

AVERTISSEMENT: Avant de mettre en service la cisaille télescopique, veillez à avoir lu et compris la présente notice d‘utilisation. Veillez à avoir lu et compris tous les avertissements de sécurité qui y figurent. Toute utilisation non conforme de cette cisaille télescopique peut entraîner des blessures graves voire mortelles dues aux incendies, chocs électriques ou contacts avec les pièces en mouvement.

Rotation de la tête d‘entraînement (Abb. 2)

AVERTISSEMENT! Avant tout contrôle et travail de réglage, retirez toujours la batterie.

La cisaille télescopique est dotée d‘une tête d‘entraînement inclinable. Par le biais d‘un bouton dynamique, cette tête d‘entraînement peut être enclenchée dans diverses positions au sein d‘un circuit rotatif à 112,5°. Avant de raccorder la cisaille télescopique à l‘alimentation électrique, veillez à ce que la tête d‘entraînement soit enclenchée dans la position qui convient. Pour vous en assurer, essayez de faire tourner la tête d‘entraînement dans les deux sens. La tête d‘entraînement doit être enclenchée dans sa position et ne pas tourner. Pour incliner la tête d‘entraînement, appliquez les instructions suivantes.

1. Appuyez sur le bouton rond (2) situé sur le côté de la protection d’inclinaison. Le bouton en question étant soumis à la tension d’un ressort, vous sentirez une résistance quand vous appuierez dessus.
2. Saisissez le boîtier du moteur de la tête d’entraînement et faites tourner cette dernière dans l’une des 6 positions.
3. Relâchez le bouton rond.

Celui-ci doit retrouver sa position fermée. Si tel n’est pas le cas, faites tourner prudemment la tête d’entraînement en imprimant un mouvement de va-et-vient jusqu’à ce que le bouton retrouve sa position fermée. La tête d’entraînement est maintenant verrouillée en position et prête à l’emploi.

Conseils de découpe

AVERTISSEMENT! Tenez la cisaille à deux mains sur les poignées prévues à cet effet. Ne tenez jamais les buissons à une main pendant que vous utilisez la cisaille de l‘autre. Toute non-respect de cet avertissement risque de causer de graves blessures.

AVERTISSEMENT: Déblayez la zone de découpe avant d’utiliser l’appareil. Retirez tous les objets, tels que les câbles électriques ou similaires, qui pourraient se coincer dans les dents et provoquer de graves blessures.

- La rallonge doit rester derrière la cisaille lors de l’utilisation. Ne la placez jamais au-dessus de la haie à couper.
- N’utilisez pas le taille-haie dans des buissons trop épais. Les lames pourraient avoir du mal à fonctionner. Réduisez le rythme de travail lorsque les lames ralentissent.

- N‘essayez pas de découper des branches de plus de 18 mm d’épaisseur ou visiblement trop grosses pour la lame. Utilisez une scie manuelle pour raccourcir les grosses branches.
- Arrêtez le moteur si les lames bloquent, retirez la batterie et essayez d’éliminer le blocage.
- Si vous le souhaitez, vous pouvez utiliser un cordon pour vous aider à couper la haie droite. Décidez de la hauteur à laquelle vous souhaitez tailler la haie. Tirez un cordon à la hauteur souhaitée le long de la haie. Découpez les côtés d’une haie, de sorte qu’elle soit un peu plus étroite en haut. Lorsqu’une haie est coupée ainsi, elle paraît plus régulière.
- Portez des gants lorsque vous coupez des plantes avec des épines. Faites de grands mouvements pour découper les boutures afin que les tiges ne soient pas en contact avec la lame. Les branches plus vieilles sont plus épaisses et peuvent être découpées avec des mouvements de scie plus simples.

Commande de la cisaille télescopique

La cisaille télescopique est un appareil qui assure deux fonctions. Grâce à sa tête d’entraînement qui peut être rallongée et inclinée, elle s’avère parfaite lorsqu’il s’agit de tailler et d’élaguer les haies et arbustes hauts et difficiles d’accès. En outre, la cisaille télescopique peut également être réglée afin de tailler et d’élaguer les petites haies et les petits buissons près du sol, ce qui vous évite d’avoir à vous pencher ou à vous baisser.

Tenez la cisaille télescopique comme l’indique l’illustration si vous utilisez l’appareil afin de tailler des haies ou buissons hauts et difficiles d’accès. Faites tourner la tête d’entraînement dans diverses positions afin de tailler les buissons ou haies et de leur donner la forme voulue.

Tenez la cisaille télescopique comme l’indique l’illustration si vous utilisez l’appareil afin de tailler des haies ou buissons plus petits.

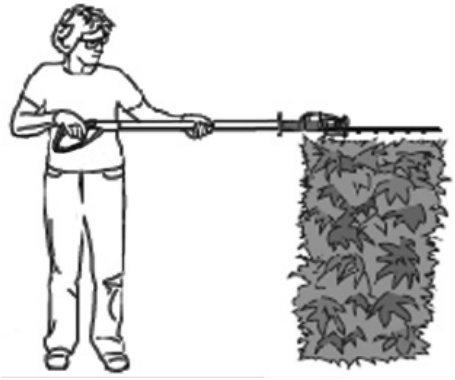

Tenez la cisaille télescopique comme l’indique l’illustration si vous utilisez l’appareil afin de tailler le bas et les côtés des haies ou buissons.

Tenez la cisaille télescopique comme l’indique l’illustration si vous utilisez l’appareil afin de tailler des plantes basses ou des parterres.

Utilisez la cisaille télescopique conformément aux dispositions. Lorsque vous utilisez la cisaille, portez toujours des lunettes de protection, des gants de caoutchouc et des chaussures adaptées. Veillez à votre position et à votre équilibre et ne vous étirez pas trop lorsque vous utilisez l’appareil. Avant d’actionner l’appareil, tenez fermement la cisaille télescopique des deux mains au niveau des poignées. Veillez à ce que la lame ne touche rien.

Attention: la rallonge se trouve toujours à l’arrière de la cisaille pendant l’utilisation. Ne placez pas le câble au-dessus de la haie étant donné qu’il risquerait alors d’être sectionné par les lames. Coupez les jeunes pousses d’un mouvement uniforme et doux. N’essayez pas d’en couper de trop en une fois. Vous risqueriez alors de ralentir voire de coincer la machine ce qui aurait pour effet de réduire l’efficience de la coupe.

N’essayez pas de couper d’épaisses couvertures de végétation en forçant. Il est plus facile de tailler d’épaisses couvertures de végétation en faisant de légers mouvements de va-et-vient. Réduisez la vitesse de coupe si la cisaille télescopique se fait plus lente. Déconnectez immédiatement l’appareil lorsque quelque chose se coince. Débranchez la cisaille de l’alimentation et éliminez les résidus coincés dans les lames de coupe.

N’essayez pas de couper des branches d’un diamètre supérieur à 18 mm. Vous obtiendrez des résultats optimaux en coupant les côtés de la haie par un mouvement d’oscillation vers le haut. Élaguez la haie de manière à ce que la partie supérieure soit quelque peu plus fine que la partie inférieure.

Nettoyage, maintenance et stockage

AVERTISSEMENT: Avant tout contrôle et travail de réglage, retirez toujours la batterie. Les incendies, les chocs électriques ou contacts entre le corps et les lames en mouvement peuvent entraîner des blessures graves voire mortelles. Procédez à une maintenance attentive de la cisaille télescopique.

AVERTISSEMENT: Lorsque vous nettoyez la cisaille télescopique:

- N’immergez pas la cisaille télescopique dans des liquides.
- N’utilisez pas de produits contenant de l’ammoniac, du chlore ou des substances abrasives.
- N’utilisez aucun solvant de nettoyage contenant du chlore, du tétrachloride carbonique, du kérosène ou de l’essence.

Utilisez un savon doux et un chiffon imbibé d’eau de nettoyage pour nettoyer le manche télescopique, le boîtier et les lames. Vous ne devez ni pulvériser ni verser de l’eau directement sur la cisaille télescopique.

- Faites en sorte que les lames restent affûtées pour obtenir des résultats optimaux et réduire les risques de blessures.
- Appliquez régulièrement un film d’huile pour lubrifier les lames.
- Faites en sorte que les poignées restent sèches, propres et à l’abri de l’huile et de la graisse.

1. **Contrôle des pièces défectueuses**
   - Si certaines pièces s’avèrent défectueuses, vérifiez attentivement l’erreur avant d’utiliser la cisaille télescopique. Vérifiez que la pièce peut être utilisée de manière fiable et remplit sa fonction.
   - Vérifiez la position des pièces réglables, raccords et pièces mobiles. Recherchez les ruptures de pièces, vérifiez le montage et les autres conditions susceptibles d’avoir un impact sur l’utilisation.
2. Si vous procédez à des réparations sur la cisaille télescopique, utilisez uniquement des pièces de rechange d’origine.
3. Entreposez la cisaille télescopique dans des espaces clos.

Conservez la cisaille télescopique au sec. Entreposez la cisaille télescopique hors de portée des enfants ou dans une zone verrouillée à laquelle ils ne peuvent pas accéder.

2. Poignée télescopique à batterie Gartenmeister (non dans le volume de la livraison)

Conseil général de sécurité

Attention! Veuillez lire la totalité des consignes. Tout manquement à l’observation des consignes énumérées ci-dessous peut provoquer une électrocution, un incendie et/ou des blessures graves. Le terme «outil électrique» employé ci-après se rapporte à des outils électriques fonctionnant sur secteur (équipés d’un câble secteur) et à des outils électriques fonctionnant sur accumulateur (non équipés d’un câble secteur).

CONSERVEZ SOIGNEUSEMENT CES CONSIGNES.

1) Lieu de travail

a) **Maintenez votre espace de travail propre et rangé.** *Des espaces de travail désordonnés et mal éclairés peuvent conduire à des accidents.*

b) **N’utilisez pas l’appareil dans un environnement présentant des risques d’explosion dans lequel se trouvent des liquides, des gaz ou des poussières.** *Les outils électriques produisent des étincelles pouvant enflammer les poussières et vapeurs.*

c) **Tenez les enfants et toute autre personne à l’écart pendant l’utilisation de l’outil électrique.** *En cas de distraction, vous pourriez perdre le contrôle de l’appareil.*

2) Sécurité électrique

a) **La fiche de raccordement de l’appareil doit s’insérer dans la prise de courant. La fiche ne doit d’aucune façon être modifiée. N’utilisez pas d’adaptateur avec les appareils dotés d’une protection par mise à la terre.** *Les fiches non modifiées et les prises de courant adaptées réduisent le risque d’électrocution.*

b) **Évitez tout contact physique avec les surfaces reliées à la terre comme tuyauteries, chauffages, cuisinières et réfrigérateurs.** *Si votre corps est relié à la terre, le risque d’électrocution est plus important.*

c) **Tenez l’appareil éloigné de la pluie.** *La pénétration d’eau dans un appareil électrique augmente le risque d’électrocution.*

d) **N’utilisez pas le câble pour un usage qui n’est pas le sien: pour porter, suspendre l’appareil ou retirer la fiche de la prise. Tenez le câble éloigné des sources de chaleur, des huiles, des bords tranchant ou des parties mobiles de l’appareil.** *Les câbles endommagés ou emmêlés augmentent le risque d’électrocution.*

e) **Lorsque vous travaillez en extérieur avec un outil électrique, n’utilisez que les câbles de rallonge autorisés pour l’utilisation extérieure.** *L’utilisation d’un câble de rallonge autorisé pour l’extérieur réduit le risque d’électrocution.*

3) Sécurité des personnes

a) **Soyez concentré, prêtez attention à ce que vous faites et soyez prudent en utilisant votre outil électrique. N’employez pas l’appareil lorsque vous êtes fatigué ou sous l’influence de drogues, d’alcool ou de médicaments.** *Un moment d’inattention pendant l’utilisation de l’appareil peut causer de sérieuses blessures.*

b) **Portez toujours votre équipement de protection individuelle et vos lunettes.** *Le port d’un équipement de protection individuelle comme un masque anti-poussière, des chaussures de sécurité antidérapantes, un casque ou un protège-ouïe, selon le type d’outil électrique que vous utilisez, réduit le risque de blessure.*

c) **Évitez la mise en marche involontaire. Assurez-vous que le commutateur est en position « OFF » avant d’introduire la fiche dans la prise.** *Si vous avez le doigt placé sur le commutateur lorsque vous portez l’appareil ou si l’appareil est enclenché lorsque vous le raccordez à l’alimentation électrique, ceci peut causer des accidents.*

d) **Éloignez les outils de réglage ou les clés à vis avant de mettre l’appareil en marche.** *Tout outil ou clé se trouvant dans une partie pivotante de l’appareil peut causer des blessures.*

e) **Ne vous surestimez pas. Veillez à adopter une position sûre et à toujours garder votre équilibre.** *Vous pourrez ainsi mieux contrôler l’appareil en cas de situations inattendues.*

f) **Adoptez une tenue appropriée. Ne portez pas de vêtements amples ni de bijoux. Tenez vos cheveux, vos vêtements et vos gants éloignés des parties mobiles.** *Des vêtements amples, des bijoux ou de longs cheveux peuvent se prendre dans les parties mobiles.*

g) **Si un système d’aspiration ou de collecte peut être monté sur l’appareil, assurez-vous qu’il est bien fixé et correctement utilisé.** *L’utilisation de ces accessoires réduit les risques liés à la poussière.*

4) Manipulation et utilisation appropriées des outils électriques

a) **Ne surchargez pas l’appareil. Utilisez l’outil électrique adapté à votre tâche.** *Vous travaillerez mieux et serez plus en sécurité dans votre environnement de travail si vous utilisez l’outil électrique adéquat.*

b) **N’utilisez pas d’outil électrique dont le commutateur est défectueux.** *Un outil*

électrique ne pouvant plus s’allumer ni s’éteindre est dangereux et doit être réparé.

c) **Retirez la prise de la fiche avant de procéder aux réglages de l’appareil, de changer les accessoires ou de déposer l’appareil.** *Cette mesure de précaution empêche la mise en marche involontaire de l’appareil.*

d) **Tenez les outils électriques non utilisés hors de la portée des enfants. Empêcher toute per-sonne qui ne se sentirait pas à l’aise ou qui n’aurait pas lu ces instructions d’utiliser l’appareil.** *Les outils électriques sont dangereux lorsqu’ils sont utilisés par des personnes non expérimentées.*

e) **Entretenez l’appareil avec soin. Assurez-vous que les parties mobiles de l’appareil fonctionnent parfaitement et ne coincent pas, que des parties ne sont pas cassées ou endommagées afin de ne pas entraver le fonctionnement de l’appareil. Faites réparer les pièces endommagées avant d’utiliser l’appareil.** *De nombreux accidents sont provoqués par une mauvaise maintenance des outils électriques.*

f) **Maintenez les outils coupants aiguisés et pro-pres.** *Les outils tranchants entretenus avec soin et à l’arête coupante se coincent moins et sont plus faciles à manier.*

g) **Utilisez les outils électriques, les accessoires, les outils de rechange etc. conformément aux présentes instructions et de façon conforme à ce qui est prescrit pour ce type d’appareil. Tenez compte des conditions de travail et de l’activité à accomplir.** *L’utilisation d’outils électriques pour d’autres applications que celles prévues peuvent occasionner des situations dangereuses.*

5) Manipulation et utilisation correctes des accumulateurs

a) **Assurez-vous que l’appareil soit éteint avant d’installer l’accumulateur.** *L’installation d’un accumulateur dans un appareil électrique en activité peut entraîner des accidents.*

b) **Ne chargez l’accumulateur qu’avec des chargeurs recommandés par le fabricant.** *Risque d’incendie en cas d’utilisation d’un chargeur sur un autre type d’accumulateur.*

c) **N’utilisez que les accumulateurs prévus à cet usage dans les appareils électriques.** *L’utilisation d’autres accumulateurs peut entraîner des blessures et risquer un incendie.*

d) **Entreposez un accumulateur désactivé loin des trombones, des pièces de monnaie, des clés, des clous, des vis ou autres petits objets métalliques pouvant entraîner un court-circuit.** *Un court-circuit entre les contacts de l’accumulateur peut entraîner des brûlures, voire un grave incendie.*

e) **En cas d’utilisation non conforme, du liquide peut s’échapper de l’accumulateur. Évitez tout contact avec ce liquide. En cas de contact accidentel, rincer à l’eau. Si le liquide pénètre dans les yeux, consulter également un médecin.** *L’écoulement du liquide de l’accumulateur peut entraîner des irritations de la peau ou des brûlures.*

6) Service

a) **Ne faites réparer l’appareil que par du personnel spécialisé installant uniquement des pièces de rechange originales.** *La sécurité de l’appareil sera ainsi garantie.*

Mise en place/retrait de la batterie (non dans le volume de la livraison) (Fig. 4)

- Appuyez sur les boutons de déverrouillage de la batterie (a) pour retirer la batterie (b) de la cisaille / du taille-haie.
- Pour insérer la batterie chargée dans le logement de la cisaille / du taille-haie, appuyez légèrement dessus. Le verrouillage vous est signalé par un bruit d‘enclenchement.

⚠ **Avertissement:** Pour éviter toute mise en marche involontaire, assurez-vous que la batterie est retirée et que le capot de chaîne est en place sur la chaîne de scie avant d’effectuer les étapes suivantes. Dans le cas contraire, cela peut conduire à des blessures extrêmement graves.

⚠ **Avertissement:** Pour éviter toute mise en marche involontaire, assurez-vous que la batterie est retirée avant d’effectuer les étapes suivantes. Dans le cas contraire, cela peut conduire à des blessures extrêmement graves.

Activation et désactivation de la cisaille/taille-haie télescopique (Fig. 5)

Avant activation : ôtez le protège-lame.

- Insérez la batterie.
- Pour activer la cisaille / le taille-haie, prenez un appui sûr.
- Tenez la cisaille / le taille-haie à deux mains sur les poignées prévues à cet effet.
- Appuyer avec le pouce sur le bouton de verrouillage (2) tout en appuyant sur le bouton marche/arrêt (1).

- Relâchez le bouton de verrouillage (2)
- **REMARQUE:** Cette cisaille / ce taille-haie est doté d‘un circuit de sécurité à deux mains. L’appareil ne peut être mis en marche que si les deux boutons sont actionnés.
- Pour le désactiver, relâchez les deux boutons. La cisaille / le taille-haie s‘arrête dès que vous relâchez l‘un de ces deux boutons.
- Attention, la lame de coupe fonctionne encore quelques instants après sa désactivation

Avertissement: N‘essayez jamais d‘utiliser la cisaille / le taille-haie si certaines de ses pièces sont endommagées ou manquantes. Commencez par remplacer ou réparer les pièces concernées. Sinon, elles risqueraient d‘entraîner de graves blessures.

Réglage de la longueur de travail (Fig. 6)

Avertissement: Avant tout contrôle et travail de réglage, retirez toujours la batterie.

Desserrez les verrouillages rapide de la tige télescopique (7). Rapprochez le manche pour raccourcir la longueur de la barre ou éloignez-le pour la rallonger. Serrez les verrouillages rapides (7) dès que le réglage est terminé.

REMARQUE: Rallongez seulement le manche de manière à pouvoir atteindre les haies et buissons.

Installation de la bandoulière (Fig. 7)

AVERTISSEMENT! Risque de blessures ! Si la bandoulière ne se détache pas à temps en cas d’urgence, des blessures graves peuvent survenir.

- Détachez la bandoulière de la cisaille / du taille-haie en cas d’urgence
- Familiarisez-vous avec l‘utilisation correcte de la boucle avant d‘utiliser la cisaille / le taille-haie.

1. Passez la bandoulière (Fig. 5) sur l‘épaule gauche.
2. Fixez le mousqueton au support de sangle (4).
3. Pour ouvrir la boucle, tenez fermement le taille-haie d’une main et appuyez en même temps des deux côtés de la boucle.

Nettoyage, maintenance et stockage

Avant de travailler avec la machine, toujours retirer la batterie de la cisaille / du taille-haie ! L’appareil a été conçu pour un fonctionnement de longue durée avec peu d’entretien. Un fonctionnement satisfaisant sur la durée dépend d’un nettoyage régulier et d’un soin minutieux apporté à l’appareil.
Votre chargeur ne nécessite aucun entretien, si ce n’est le nettoyage régulier.
Avertissement : Avant d’effectuer tout entretien de l’appareil, retirez la batterie. Débranchez le chargeur avant de le nettoyer.

Après l’utilisation et avant le stockage

- Nettoyez les fentes d’aération régulièrement avec un pinceau propre et sec
- N’utilisez que du savon doux et un chiffon humide pour nettoyer l’appareil. Ne laissez pas de liquide pénétrer dans l’appareil et ne plongez jamais des pièces de l’appareil dans du liquide.
- Retirez les saletés avec une brosse dure.

Stockage

Si l’appareil ne va pas être utilisé pendant plusieurs mois, laissez de préférence la batterie dans le chargeur. Dans le cas contraire, procédez comme suit :

- Chargez complètement la batterie
- Retirez la batterie de l’appareil
- Stockez l‘appareil et la batterie dans un emplacement sûr et sec La température de stockage doit toujours se trouver entre +5 °C et +40 °C. Placez la batterie sur une surface plane.
- Avant d’utiliser l’appareil stocké pendant une durée prolongée, rechargez complètement la batterie.

Service de réparation

Les réparations des outils électriques devront être uniquement effectuées par un électricien spécialisé. Veuillez décrire l’erreur constatée lorsque vous envoyez l’appareil en réparation. Conservez toujours l’emballage d’origine pour un envoi éventuel de l’appareil.

Consignes de protection de l‘environnement/d‘élimination

Une fois l‘appareil hors d‘état, procédez à son élimination conformément aux dispositions. Débranchez le câble secteur afin d‘éviter toute utilisation abusive. Ne jetez pas l‘appareil avec les ordures ménagères. Dans un but de protection de l‘environnement, remettez-le à un centre de collecte spécialisé dans les appareils électriques. Votre commune se fera un plaisir de vous fournir les adresses et horaires d‘ouverture correspondants. Remettez également les matériaux d‘emballage et accessoires usés aux centres de collecte prévus.

Uniquement en ce qui concerne les pays de l‘UE. Ne jetez pas les outils électriques avec les ordures ménagères!

Conformément à la directive européenne 2012/19/CE sur les anciens appareils électriques et électroniques et à la mise en oeuvre de la législation nationale, les outils électriques usés doivent être triés à part et remis à un centre de recyclage.

Alternative de recyclage aux exigences de retour:
Au lieu d‘un renvoi, le propriétaire de l‘appareil électrique est tenu d‘assurer une valorisation. L‘ancien appareil peut à ces fins être confié à un centre de reprise qui se chargera de son élimination conformément aux lois nationales sur le recyclage et les déchets. Ne sont pas concernés les accessoires joints aux anciens appareils et les consommables sans composants électriques.

Pièce de rechange

Si vous avez besoin d‘accessoires ou de pièces de rechange, veuillez vous adresser à notre service après-vente.

N‘utilisez pour travailler avec cet appareil que des pièces supplémentaires recommandées par notre entreprise. Dans le cas contraire, l‘utilisateur ou des personnes se trouvant à proximité pourraient subir de graves blessures et l‘appareil pourrait être endommagé.

Lors de la commande de pièces de rechange, les indications suivantes doivent être fournies:

- Type de l‘appareil
- Référence de l‘appareil

Conditions de garantie

Pour cet outil électrique, nous proposons la garantie suivante indépendamment des responsabilités du revendeur vis-à-vis de l’utilisateur final émanant du contrat de vente :

La durée de garantie est de 24 mois et commence lors de la transmission justifiée par la preuve d’achat originale. La durée de garantie est réduite à 12 mois en cas d’utilisation commerciale et de location. Sont exclus de la garantie les pièces d’usure, batteries et dommages qui résultent de l’utilisation d’accessoires incorrects, de réparations avec des pièces non originales, d’applications avec force, de coups et casses et d’une surcharge délibérée du moteur. Les échanges de garantie s’appliquent uniquement aux pièces défectueuses et non à l’appareil complet. Les réparations de garantie doivent uniquement être réalisées par les ateliers agréés ou par le service-client de l’atelier. La garantie est rendue caduque par toute intervention étrangère.

Les frais de port et d’expédition ainsi que les frais consécutifs sont à la charge de l’acquéreur.

Déclaration de Conformité pour la CE

Nous, **ikra GmbH - Schlesierstrasse 36 - 64839 Münster - Germany,** déclarons sous notre seule responsabilité que le produit Poignée télescopique à batterie Gartenmeister et **Taille-haie à batterie sur perche GM ATHS 4043 Gartenmeister,** faisant l’objet de la déclaration sont conformes aux prescriptions fondamentales en matière de sécurité et de santé stipulées dans les Directives de la **2006/42/CE** (directive CE sur les machines), **2014/30/EU** (directive EMV), **2011/65/EG** (directive RoHS) et **2000/14/CE+2005/88/CE** (directives en matière de bruit) modifications inclues. Pour mettre en pratique dans les règles de l’art les prescriptions en matière de sécurité et de santé stipulées dans les Directives de la CEE, il a été tenu compte des normes et/ou des spécifications techniques suivantes:

EN 60745-1:2009+A11:2010
EN 60745-2-15:2009+A1:2010
EN ISO 10517:2009+A1:2013
PAK-Anforderung für GS (PAH requirement for GS)
AfPS GS 2019:01 PAK; EN 50581:2012
EN 55014-1:2017
EN 55014-2:2015

Niveau sonore mesuré L_{WA} 97,9 dB(A)
Niveau sonore garanti L_{WA} 100,0 dB(A)

Procédure d’évaluation de conformité voir annexe V / directive 2000/14/CE

L’année de fabrication est indiquée sur la plaque de l’appareil et est également repérable sur le numéro de série consécutif.

Münster, 10.12.2020

Matthias Fiedler, Senior Product Manager Ikra GmbH

La documentation technique est conservée par:
Ikra GmbH, Schlesierstrasse 36, 64839 Münster, Germany