Elektro-Heckenschere OK-EH-520

Bedienungsanleitung

Електрически жив плет OK-EH-520
Упътване за употреба

Elektrické nůžky na ploty OK-EH-520
Návod k použití

Elektromos sövénynyíró OK-EH-520
Kezelesi Utasistas

Električni živica trimer OK-EH-520
Uputstvo za uporabu

Electrice de tuns gard viu OK-EH-520
Instrucțiuni de utilizare

Elektrické plotové nožnice OK-EH-520
Návod na obsluhu

Električne škarje za živo mejo OK-EH-520
Navodila za uporabo

Elektrikli çit düzeltic OK-EH-520
Kullanim Talımati

73710811-01

1

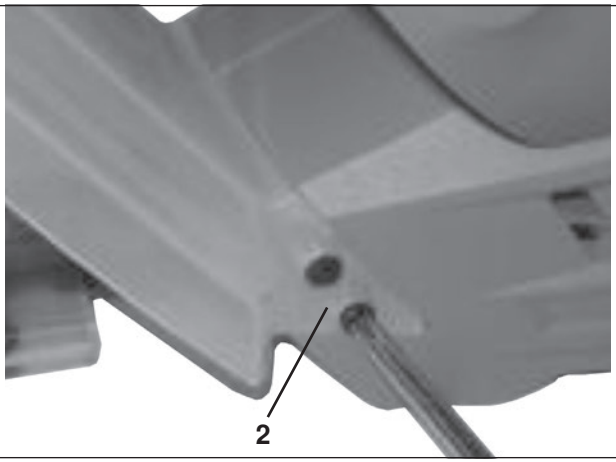

2

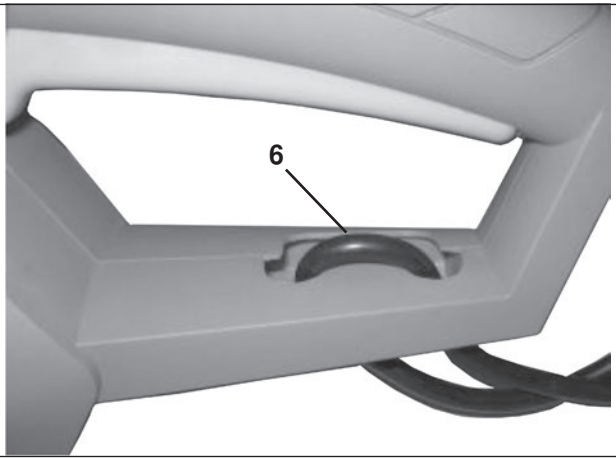

3

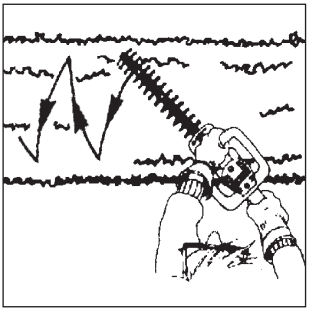

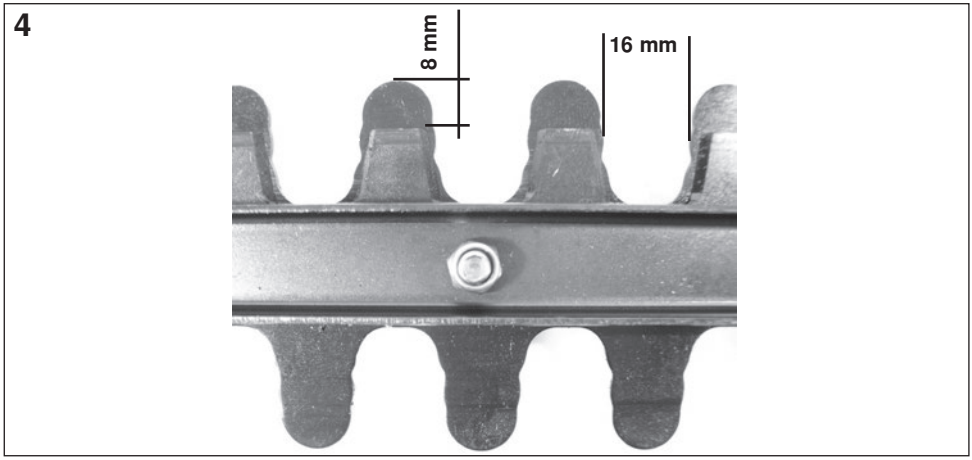

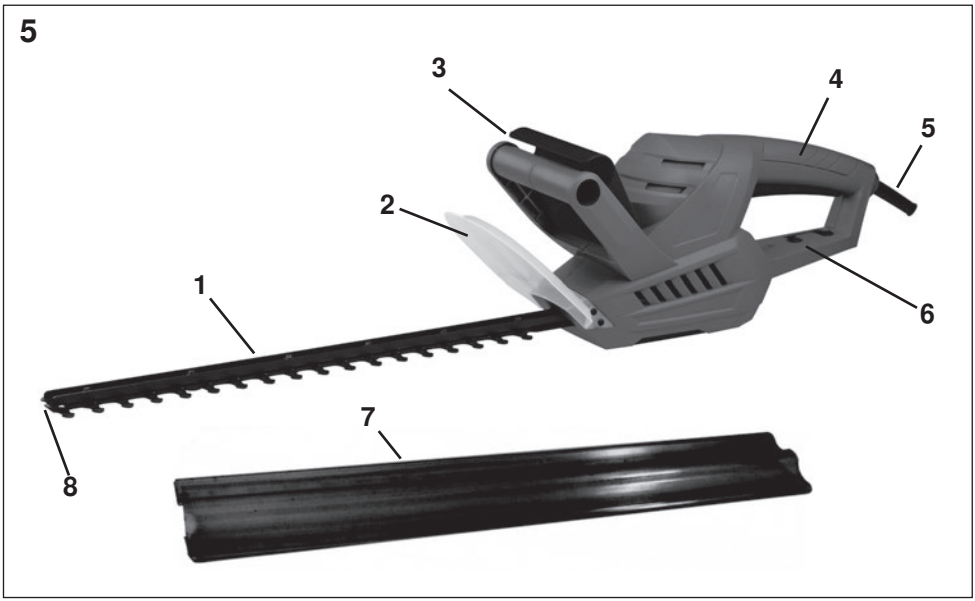

D

1 Sicherheitsmesserbalken
2 Schutzschild
3 Bügelgriff mit Ein-/Ausschalter
4 Handgriff mit Ein-/Ausschalter
5 Netzleitung mit Stecker
6 Zugentlastung
7 Schutzköcher
8 Anstoßschutz

BG

1. Ножове
2. Защитен екран
3. Дръжка с ON/OFF бутон
4. Задна дръжка с ON/OFF бутон
5. Захранващ кабел
6. Устройство предпазващо кабела от опъване
7. Предпазител за ножовете
8. Противоударен елемент

CZ

1 Bezpečnostní nožová lišta
2 Ochranný štít
3 Třmenová rukojeť se spínačem ZAP/VYP
4 Rukojeť se spínačem ZAP/VYP
5 Přívodní kabel s vidlicí
6 Tahové odlehčení
7 Ochranné pouzdro lišty
8 Protinárazová ochrana

HR

1 Sigurnosna poluga za nož
2 Zaštitna ploča
3 Polužna ručka sa sklopkom za uključivanje / isključivanje
4 Ručka sa sklopkom za uključivanje / isključivanje
5 Mrežni vod
6 Vlačno rasterećenje
7 Zaštitni spremnik
8 Zaštita od udara

SK

1. Bezpecnostná nožová lišta
2. Ochranný štít
3. Strmeňová rukoväť so spínačmi ZAP/VYP
4. Rukoväť so spínačmi ZAP/VYP
5. Sietový kábel so zástrckou
6. ťahové odľahčenie
7. Ochranný tulec
8. Ochrana pred nárazom

TR

1. Emniyet bıçak çubuğu
2. El koruyucu
3. Açma/Kapatma şalterli çemberli kulp
4. Açma/Kapatma şalterli kulp
5. Elektrik şebeke kablosu
6. Çekme yükünü azaltma tertibati
7. Koruyucu kılıf
8. Çarpmaya karşı koruyucu

H

1 Biztonsági késtartó gerenda
2 Védőpajzs
3 Fogófül be/kikapcsolóval
4 Nyél be/kikapcsolóval
5 Halózati vezeték
6 Húzásmegszüntető
7 Védőtok
8 Ütközésvédelem

RO

1 Varnostna gred za rezila
2 Ščitnik
3 Držalo s stikalom za vklop/izklop
4 Ročaj s stikalom za vklop/izklop
5 Priključni kabel
6 Natezna razbremenitev
7 Varnostni tulec
8 Zaščita od udara

SLO

1 Varnostna gred za rezila
2 Ščitnik
3 Držalo s stikalom za vklop/izklop
4 Ročaj s stikalom za vklop/izklop
5 Priključni kabel
6 Natezna razbremenitev
7 Varnostni tulec
8 Zaščita od udara

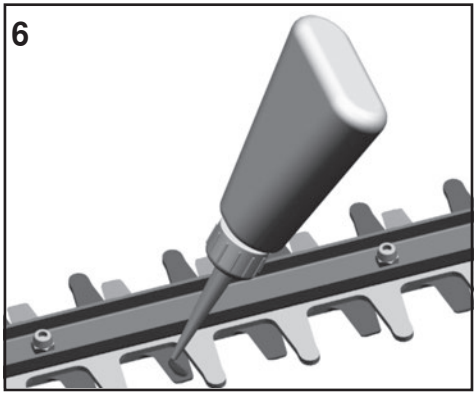

Abbildung und Erklärung der Piktogramme
Изображение и обяснение на пиктограмите
Vyobrazení a vysvětlivky k typovému štítku
A piktogarmok ábrázolása és magyarázata
Slike i objašnjenje piktograma
Imagine şi lămurirea pictogramelor
Vyobrazenie a vysvetlenie piktogramov
Slika in pojasnilo k piktogramom
Çizimler ve şekillerin izahı

D

1 Augen- und Gehörschutz tragen!
2 Warnung!
3 Gebrauchsanweisung lesen!
4 Dieses Elektrowerkzeug nicht dem Regen aussetzen
5 Bei Beschädigung oder Durchschneiden der Anschlussleitung sofort Stecker ziehen!
6 Achtung Umweltschutz ! Dieses Gerät darf nicht mit dem Hausmüll/Restmüll entsorgt werden. Das Altgerät nur in einer öffentlichen Sammelstelle abgeben.

BG

1 Да се носят защитни средства за очите и слуха!
2 Предупреждение!
3 Да се чете Инструкцията за обслужване!
4 Този електроинструмент да не се излага на дъжд!
5 При увреждане или прерязване на съединителния проводник веднага да се издърпа щекера.
6 Внимание - опазване на околната среда! Този уред да не се изхвърля заедно с битовите или смесените отпадъци. Остарелият уред да се предава само в обществен пункт за събиране на отпадъци.

CZ

1 Používejte ochranné brýle a chrániče sluchu!
2 POZOR!
3 Prostudujte si návod k použití!
4 Elektrický přístroj nepoužívejte za deště nebo za mokra!
5 Při poškození nebo proříznutí elektrického kabelu odpojte stroj od sítě!
6 Pozor! Ochrana životního prostředí! Tento přístroj se nesmí likvidovat společně s domovním/ komunálním odpadem. Vysloužilý přístroj je zapotřebí odevzdat ve sběrně, zabývající se ekologickou likvidací odpadu.

H

1 Használjunk védőszemüveg és fülvédőt!
2 Figyelmeztetés!
3 Üzembe helyezés előtt olvassuk el a haználati útmutatót!
4 Ne tegyük ki az elektromos gépet az esőnek!
5 Meghibásodás vagy a csatlakozókábel átvágása esetén azonnal húzzuk ki a hálózati dugaszt!
6 Figyelem - Környezetvédelem! A készülék nem ártalmatlanítható a háztartási/általános hulladékokkal együtt. A régi készüléket nyilvános gyűjtőhelyen adjuk le.

HR

1 Nositi zaštitu za uši!
2 Upozorenje!
3 Pročitajte uputstvo za uporabu!
4 Ovaj električni alat ne smijete izlagati kiši!
5 Kod oštećenja ili prerezivanja priključnog voda odmah izvaditi mrežni utikač!
6 Pozor Zaštita okoliša! Ovaj uređaj se ne smije zbrinuti sa kućnim otpadom / preostalim otpadom. Stari uređaj se treba predati javnom mjestu za sakupljanje otpada.

RO

1 Protecție pentru ochi şi urechi
2 Atenție!
3 Citiți instrucțiunea de întrebuințare!
4 Nu expuneți această unealtă electrică ploii
5 În cazul deteriorarării cablului electric scoateți ştecherul din priză.
6 Atenție la respectarea normelor de protecție a mediului! Este interzisă eliminarea şi depozitarea acestui aparat împreună cu gunoiul menajer. Rugăm predați aparatul uzat numai la un centru de recuperare a materialelor reciclabile.

SK

1 Používajte ochranné okuliare a chrániče sluchu
2 POZOR!
3 Prečítajte si návod na použitie
4 Nepoužívajte elektrický prístroj za dažďa alebo ak je mokro!
5 Pri poškodení elektrického kábla odpojte stroj od siete!
6 Pozor! Ochrana životného prostredia! Tento prístroj sa nesmie likvidovať spoločne s komunálnym odpadom. Vyslúžilý prístroj je potrebné odovzdať v zberni zaoberajúcou sa ekologickou likvidáciou odpadu.

SLO

1 Nositi zašcitu za oci in uha.
2 Pozor!
3 Navodila za uporabo citati!
4 Tista elektricna naprava je obcutljiva na dež!
5 Ako obškodite ali prerežete kabel takaj zvlecite vtic z vticnice
6 Pozor, varstvo okolja! Te naprave se ne sme zavreèi skupaj s hišnimi/ostalimi odpadki. Odsluženo napravo oddajte le na javnem zbirnem mestu.

TR

1 Göz ve kulak koruyucuları taşıyınız
2 Dikkat!
3 Cihazı kullanmadan evvel kullanım talimatını okuyunuz.
4 Bu aleti yağmur altında bırakmayınız!
5 Bağlantı kablosunun hasar görmesi halinde derhal fişi çekiniz.
6 Dikkat çevre korumasý ! Bu cihazýn ev çöpü/artýk çöp ile imha edilmesi uygun deðildir. Eski cihaz sadece resmi bir atýk biriktirme yerine verilebilir.

D: Elektro-Heckenschere OK-EH-520

Gebrauchsanweisung

1. Technische Angaben

Betriebsspannung	V~	230-240
Nennfrequenz	Hz	50
Nennaufnahme	W	520
Schnittbewegungen	min^{-1}	3200
Schnittlänge	mm	460
Schnittstärke	mm	16
Gewicht ohne Kabel	kg	2,5
Schalldruckpegel L_{pA} nach EN 60745	dB (A)	84 [K 3,0 dB(A)]
Vibration nach EN 60745	m/s^2	4,0 [K 1,5 m/s^2]

Technische Änderungen bleiben vorbehalten.

Schutzklasse II/DIN EN 60745/VDE 0740 ⧈

Funkentstört nach EN 55014, EN 61000-3-2, 61000-3-3.

Die Geräte sind nach den Vorschriften gemäß EN 60745-1 und EN 60745-2-15 gebaut und entsprechen voll den Vorschriften des Produktsicherheitsgesetzes.

Emissionen

- Der angegebene Schwingungsemissionswert wurde nach einem genormten Prüfverfahren gemessen und kann zum Vergleich mit anderen Elektrowerkzeugen verwendet werden.
- Der angegebene Schwingungsemissionswert kann auch zur Einschätzung von erforderlichen Arbeitspausen verwendet werden.
- Der angegebene Schwingungsemissionswert kann sich während der tatsächlichen Benutzung des Elektrowerkzeuges von dem Angabewert unterscheiden, abhängig von der Art und Weise, wie das Elektrowerkzeug verwendet wird.
- Achtung: legen Sie zum Schutz vor vibrationsbedingten Durchblutungsstörungen der Hände rechtzeitige Arbeitspausen ein.

Allgemeiner Sicherheitshinweis

Angaben zur Geräuschemission gemäß Produktsicherheitsgesetz (ProdSG) bzw. Maschinenrichtlinie: Der Schalldruckpegel am Arbeitsplatz kann 80 dB (A) überschreiten. In dem Fall sind Schallschutzmaßnahmen für den Bediener erforderlich (z.B. Tragen eines Gehörschutzes).

Bitte beachten Sie: Dieses Gerät darf in Wohngebieten nach der deutschen Maschinenlärmschutzverordnung vom September 2002 an Sonn- und Feiertagen sowie an Werktagen von 20:00 Uhr bis 7:00 Uhr nicht in Betrieb genommen werden.

Beachten Sie zusätzlich auch die landesrechtlichen Vorschriften zum Lärmschutz.

Jeder Betrieb von Heckenscheren ist mit Unfallgefahren verbunden. Beachten Sie deshalb die entsprechenden Unfallschutzvorschriften.

Die Maschine ist nach dem Stand der Technik und den anerkannten sicherheitstechnischen Regeln gebaut. Dennoch können bei ihrer Verwendung Gefahren für Leib und Leben des Benutzers oder Dritter bzw. Beeinträchtigungen der Maschine und anderer Sachwerte entstehen.

Achtung: Beim Gebrauch von Elektrowerkzeugen sind zum Schutz gegen elektrischen Schlag, Verletzungs- und Brandgefahr folgende grundsätzlichen Sicherheitsmaßnahmen zu beachten. Lesen und beachten Sie alle diese Hinweise, bevor Sie dieses Elektrowerkzeug benutzen. Bewahren Sie die Sicherheitshinweise gut auf.

Maschine nur in technisch einwandfreiem Zustand sowie bestimmungsgemäß, sicherheits und gefahrenbewußt unter Beachtung der Gebrauchsanweisung benutzen! Insbesondere Störungen, die die Sicherheit beeinträchtigen können, umgehend beseitigen (lassen)!

Diese Maschine kann ernsthafte Verletzungen verursachen. Lesen Sie sorgfältig die Gebrauchsanweisung zum korrekten Umgang, zur Vorbereitung, zur Instandhaltung, zum sachgemäßen Gebrauch der Heckenschere. Machen Sie sich vor dem ersten Gebrauch mit der Maschine vertraut und lassen Sie sich auch praktisch einweisen.

Dieses Gerät ist nicht dafür bestimmt, durch Personen (einschließlich Kinder) mit eingeschränkten physischen, sensorischen oder geistigen Fähigkeiten oder mangels Erfahrung und/oder mangels Wissen benutzt zu werden, es sei denn, sie werden durch eine für ihre Sicherheit zuständige Person beaufsichtigt oder erhielten von ihr Anweisungen, wie das Gerät zu benutzen ist. Kinder sollten beaufsichtigt werden, um sicherzustellen, dass sie nicht mit dem Gerät spielen.

Verwendungszweck

Die Maschine ist ausschließlich zum Schneiden von Hecken bestimmt. Eine andere oder darüber hinausgehende Benutzung gilt als nicht bestimmungsgemäß. Für hieraus resultierende Schäden haftet der Hersteller / Lieferer nicht. Das Risiko trägt allein der Anwender. Zur bestimmungsgemäßen Verwendung gehört auch das Beachten der Gebrauchsanweisung und die Einhaltung der Inspektions- und Wartungsbedingungen.

Die Gebrauchsanweisung ständig am Einsatzort der Maschine griffbereit aufbewahren!

Allgemeine Sicherheitshinweise für Elektrowerkzeuge

WARNUNG! Lesen Sie alle Sicherheitshinweise und Anweisungen. *Versäumnisse bei der Einhaltung der Sicherheitshinweise und Anweisungen können elektrischen Schlag, Brand und/ oder schwere Verletzungen verursachen.*

Bewahren Sie alle Sicherheitshinweise und Anweisungen für die Zukunft auf.

Der in den Sicherheitshinweisen verwendete Begriff „Elektrowerkzeug“ bezieht sich auf netzbetriebene Elektrowerkzeuge (mit Netzkabel) und auf akkubetriebene Elektrowerkzeuge (ohne Netzkabel).

1) Arbeitsplatzsicherheit

a) **Halten Sie Ihren Arbeitsbereich sauber und gut beleuchtet.** *Unordnung oder unbeleuchtete Arbeitsbereiche können zu Unfällen führen.*

b) **Arbeiten Sie mit dem Elektrowerkzeug nicht in explosionsgefährdeter Umgebung, in der sich brennbare Flüssigkeiten, Gase oder Stäube befinden.** *Elektrowerkzeuge erzeugen Funken, die den Staub oder die Dämpfe entzünden können.*

c) **Halten Sie Kinder und andere Personen während der Benutzung des Elektrowerkzeugs fern.** *Bei Ablenkung können Sie die Kontrolle über das Gerät verlieren.*

2) Elektrische Sicherheit

a) **Der Anschlussstecker des Gerätes muss in die Steckdose passen. Der Stecker darf in keiner Weise verändert werden. Verwenden Sie keine Adapterstecker gemeinsam mit schutzgeerdeten Geräten.** *Unveränderte Stecker und passende Steckdosen verringern das Risiko eines elektrischen Schlages.*

b) **Vermeiden Sie Körperkontakt mit geerdeten Oberflächen, wie von Rohren, Heizungen, Herden und Kühlschränken.** *Es besteht ein erhöhtes Risiko durch elektrischen Schlag, wenn Ihr Körper geerdet ist.*

c) **Halten Sie das Gerät von Regen oder Nässe fern.** *Das Eindringen von Wasser in ein Elektrowerkzeug erhöht das Risiko eines elektrischen Schlages.*

d) **Zweckentfremden Sie das Kabel nicht, um das Elektrowerkzeug zu tragen, aufzuhängen oder um den Stecker aus der Steckdose zu ziehen. Halten Sie das Kabel fern von Hitze, Öl, scharfen Kanten oder sich bewegenden Geräteteilen.** *Beschädigte oder verwickelte Kabel erhöhen das Risiko eines elektrischen Schlages.*

e) **Wenn Sie mit einem Elektrowerkzeug im Freien**

arbeiten, verwenden Sie nur Verlängerungskabel, die auch für den Außenbereich geeignet sind. *Die Anwendung eines für den Außenbereich geeigneten Verlängerungskabels verringert das Risiko eines elektrischen Schlages.*

f) **Wenn der Betrieb des Elektrowerkzeuges in feuchter Umgebung nicht vermeidbar ist, verwenden Sie einen Fehlerstromschutzschalter.** *Der Einsatz eines Fehlerstromschutzschalters vermindert das Risiko eines elektrischen Schlages.*

3) **Sicherheit von Personen**

a) **Seien Sie aufmerksam, achten Sie darauf, was Sie tun, und gehen Sie mit Vernunft an die Arbeit mit einem Elektrowerkzeug. Benutzen Sie kein Elektrowerkzeug, wenn Sie müde sind oder unter dem Einfluss von Drogen, Alkohol oder Medikamenten stehen.** *Ein Moment der Unachtsamkeit beim Gebrauch des Elektrowerkzeuges, verrungert das Risiko von Verletzungen.*

b) **Tragen Sie persönliche Schutzausrüstung und immer eine Schutzbrille.** *Das Tragen persönlicher Schutzausrüstung, wie Staubmaske, rutschfeste Sicherheitsschuhe, Schutzhelm oder Gehörschutz, je nach Art und Einsatz des Elektrowerkzeuges, verringert das Risiko von Verletzungen.*

c) **Vermeiden Sie eine unbeabsichtigte Inbetriebnahme. Vergewissern Sie sich, dass das Elektrowerkzeug ausgeschaltet ist, bevor Sie es an die Stromversorgung und/oder den Akku anschließen, es aufnehmen oder tragen.** *Wenn Sie beim Tragen des Elektrowerkzeuges den Finger am Schalter haben oder das Gerät eingeschaltet an die Stromversorgung anschließen, kann dies zu Unfällen führen.*

d) **Entfernen Sie Einstellwerkzeuge oder Schraubenschlüssel, bevor Sie das Gerät einschalten.** *Ein Werkzeug oder Schlüssel, der sich in einem drehenden Geräteteil befindet, kann zu Verletzungen führen.*

e) **Vermeiden Sie eine abnormale Körperhaltung. Sorgen Sie für einen sicheren Stand und halten Sie jederzeit das Gleichgewicht.** *Dadurch können Sie das Elektrowerkzeug in unerwartete Situationen besser kontrollieren.*

f) **Tragen Sie geeignete Kleidung. Tragen Sie keine weite Kleidung oder Schmuck. Halten Sie Haare, Kleidung und Handschuhe fern von sich bewegenden Teilen.** *Lockere Kleidung, Schmuck oder lange Haare können von sich bewegenden Teilen erfasst werden.*

g) **Wenn Staubabsaug- und auffangeinrichtungen montiert werden können, vergewissern Sie sich, dass diese angeschlossen sind und richtig verwendet werden.** *Das Verwenden dieser Einrichtungen verringert Gefährdungen durch Staub.*

4) **Verwendung und Behandlung des Elektrowerkzeuges**

a) **Überlasten Sie das Gerät nicht. Verwenden Sie für Ihre Arbeit das dafür bestimmte Elektrowerkzeug.** *Mit dem passenden Elektrowerkzeug arbeiten Sie besser und sicherer im angegebenen Leistungsbereich.*

b) **Benutzen Sie kein Elektrowerkzeug, dessen Schalter defekt ist.** *Ein Elektrowerkzeug, das sich nicht mehr ein- oder ausschalten lässt, ist gefährlich und muss repariert werden.*

c) **Ziehen Sie den Stecker aus der Steckdose und/oder entfernen Sie den Akku, bevor Sie Geräteeinstellungen vornehmen, Zubehörteile wechseln oder das Gerät weglegen.** *Diese Vorsichtsmaßnahme verhindert den unbeabsichtigten Start des Elektrowerkzeuges.*

d) **Bewahren Sie unbenutzte Elektrowerkzeuge außerhalb der Reichweite von Kindern auf. Lassen Sie Personen das Gerät nicht benutzen, die mit diesem nicht vertraut sind oder diese Anweisung nicht gelesen haben.** *Elektrowerkzeuge sind gefährlich, wenn Sie von unerfahrenen Personen benutzt werden.*

e) **Pflegen Sie Elektrowerkzeuge mit Sorgfalt. Kontrollieren Sie, ob bewegliche Geräteteile einwandfrei funktionieren und nicht klemmen, ob Teile gebrochen oder so beschädigt sind, dass die Funktion des Elektrowerkzeuges beeinträchtigt ist. Lassen Sie beschädigte Teile vor dem Einsatz des Gerätes reparieren.** *Viele Unfälle haben ihre Ursache in schlecht gewarteten Elektrowerkzeugen.*

f) **Halten Sie Schneidwerkzeuge scharf und sauber.** *Sorgfältig gepflegte Schneidwerkzeuge mit scharfen Schneidkanten verklemmen sich weniger und sind leichter zu führen.*

g) **Verwenden Sie Elektrowerkzeug, Zubehör, Einsatzwerkzeuge usw. entsprechend diesen Anweisungen. Berücksichtigen Sie dabei die Arbeitsbedingungen und die auszuführende Tätigkeit.** *Der Gebrauch von Elektrowerkzeugen für andere als die vorgesehenen Anwendungen kann zu gefährlichen Situationen führen.*

5) **Service**

a) **Lassen Sie das Gerät nur von qualifiziertem Fachpersonal und nur mit Original- Ersatzteilen reparieren.** *Damit wird sichergestellt, dass die Sicherheit des Gerätes erhalten bleibt.*

6) **Sicherheitshinweise für Heckenscheren:**

- **Halten Sie alle Körperteile vom Schneidmesser fern. Versuchen Sie nicht, bei laufendem Messer Schnittgut zu entfernen oder zu schneidendes Material festzuhalten. Entfernen Sie eingeklemmtes Schnittgut nur bei ausgeschaltetem Gerät.** *Ein Moment der Unachtsamkeit bei Benutzung der Heckenschere kann zu schweren Verletzungen führen.*
- **Tragen Sie die Heckenschere am Griff bei stillstehendem Messer. Bei Transport oder Aufbewahrung der Heckenschere stets die Schutzabdeckung aufziehen.** *Sorgfältiger Umgang mit dem Gerät verringert die Verletzungsgefahr durch das Messer.*

- **Halten Sie das Kabel vom Schneidbereich fern.** *Während des Arbeitsvorgangs kann das Kabel im Gebüsch verdeckt sein und versehentlich durchtrennt werden.*
- **Halten Sie das Elektrowerkzeug an den isolierten Griffflächen, da das Schneidmesser in Berührung mit dem eigenen Netzkabel kommen kann.** *Der Kontakt des Schneidmessers mit einer spannungsführenden Leitung kann metallene Geräteteile unter Spannung setzen und zu einem elektrischen Schlag führen.*
- **Die Heckenschere darf nur mit beiden Händen geführt werden.**
- **Vor dem Einsatz des Gerätes Arbeitsfläche von Fremdkörpern befreien und während des Arbeitens auf Fremdkörper (z.B. Drahtzäune) achten!**
- **Schere nicht bei Regen und nicht zum Schneiden nasser Hecken benutzen. Gerät nicht mit Wasser abspritzen. Keine Hochdruckreiniger oder Dampfstrahler zur Reinigung verwenden.**
- **Nach den Bestimmungen der landwirtschaftlichen Berufsgenossenschaften dürfen nur Personen über 17 Jahren Arbeiten mit elektrisch betriebenen Heckenscheren allein ausführen. Unter Aufsicht Erwachsener ist dies für Personen ab 16 Jahren zulässig.**
- **Wir empfehlen, die Steckdose durch einen Fehlerstromschutzschalter mit einem Fehlerstrom von nicht mehr als 30 mA abzusichern oder bei Anschluss des Elektrowerkzeuges einen solchen zwischenzuschalten. Nähere Auskünfte gibt der Elektroinstallateur.**
- **Wir empfehlen, sich bei erstmaligem Gebrauch der Heckenschere neben dem Lesen der Gebrauchsanweisung auch praktisch in den Gebrauch des Gerätes einweisen zu lassen.**
- **Immer dafür sorgen, dass alle Schutzeinrichtungen und Handgriffe angebracht sind.**
- **Niemals versuchen, eine unvollständige Maschine zu benutzen oder eine, die mit einer nicht genehmigten Änderung versehen ist.**
- **Machen Sie sich vertraut mit Ihrer Umgebung und achten Sie auf mögliche Gefahren, die Sie wegen des Maschinenlärms vielleicht nicht hören können.**
- **Vermeiden Sie den Gebrauch der Heckenschere bei schlechten Wetterbedingungen, besonders wenn Gefahr eines Gewitters besteht.**

5. Vor Inbetriebnahme

Montage des Schutzschildes (Abb. 1)
Den beiliegenden Schutzschild (2) über den Messerbalken schieben und dann mittels je 2 Schrauben von beiden Seiten gemäß Abb. 1 auf dem Gehäuse befestigen.

Stromanschluss
Die Maschine kann nur an Einphasen-Wechselstrom angeschlossen werden. Sie ist schutzisoliert nach Klasse II VDE 0740. Achten Sie aber vor Inbetriebnahme darauf, dass die Netzspannung mit der auf dem Leistungsschild angegebenen Betriebsspannung der Maschine übereinstimmt.

Fehlerstromschutzschalter
Wir empfehlen, die Heckenschere über einen Fehlerstromschutzschalter mit einem Fehlerstrom von nicht mehr als 30 mA anzuschliessen.

Sicherung des Verlängerungskabels (Abb. 2)
Verwenden Sie nur Verlängerungsleitungen, die für den Außengebrauch zugelassen sind und die nicht leichter sind als Gummischlauchleitungen H07 RN-F nach DIN/VDE 0282 mit mindestens 1,5 mm^2. Sie müssen spritzwassergeschützt sein. Verbinden Sie zunächst den Gerätestecker mit Ihrem Anschlusskabel. Bilden Sie dann mit dem Anschlusskabel eine Schlaufe und schieben Sie diese durch die Kabelführung am Gehäuse der Heckenschere. Legen Sie dann die Schlaufe über den Zugentlastungshaken, wie in der Abb. gezeigt.
Verlängerungskabel über 30 m Länge reduzieren die Leistung der Maschine.

6. Anweisung zum Gebrauch

Schere nicht bei Regen und zum Schneiden nasser Hecken verwenden!

Das Kabel der Heckenschere und seine Verbindungen sind vor jedem Gebrauch auf sichtbare Mängel zu prüfen (Stecker gezogen). Mangelhafte Kabel nicht benutzen.

Handschuhe:
Zum Gebrauch der Heckenschere sollten Sie unbedingt Arbeitshandschuhe tragen.

- Äste mit einem Durchmesser größer als 16 mm zuvor mit einer Astschere herausschneiden.
- Zuerst die Seitenflächen von unten nach oben schneiden. Oberseite je nach Geschmack gerade, dachförmig oder rund schneiden (Abb. 3)
- Der Sicherheits-Messerbalken verfügt über seitlich-gerundete und versetzt angeordnete Schneidzähne, um Verletzungsgefahren zu verringern. Der zusätzliche Anstoßschutz verhindert unangenehme Rückschläge beim Auftreffen auf Wände, Zäune usw. (Abb.4 + 5).
- Bei Blockierung der Messer durch feste Gegenstände Gerät sofort ausschalten, Netzstecker ziehen und erst dann den Gegenstand entfernen.
- Vorsicht! Metallgegenstände, wie Drahtzäune, Pflanzenstützen können zu Schäden am Messerbalken führen.
- Kabel immer vom Arbeitsbereich wegführen. Stets von der Steckdose weggehend arbeiten. Schneidrichtung daher vor Arbeitsbeginn festlegen.
- Schnittzeit:
  - Laubhecken: Juni und Oktober
  - Nadelholzhecken April und August
  - Koniferenhecken ab Mai nach Erfordernis

7. Ein- und Ausschalten (Abb. 5)

- Einschalten: Ein-/Ausschalter (3+4) mit beiden Händen gleichzeitig drücken.
- Ausschalten: Beide Ein-/Ausschalter loslassen.
- Die Bremsschaltung bewirkt ein sofortiges Stoppen des Schneidmessers innerhalb von 0,5 Sek. Die da-

bei auftretende Funkenbildung (Blitz) im Bereich der oberen Lüftungsschlitze ist normal und für das Gerät unschädlich.

8. Wartung und Pflege

Kontrollieren Sie Ihre Heckenschere vor allen Arbeiten und ziehen Sie stets den Stecker aus der Steckdose bevor Sie irgendeine Einstellung oder Wartung vornehmen!

Wichtig: Nach jedem größeren Einsatz der Heckenschere sollten die Messer gereinigt und eingeölt werden. Dadurch wird die Lebensdauer des Gerätes entscheidend beeinflusst. Beschädigte Schneideinrichtungen sind sofort sachgemäß instandzusetzen. **Vorsicht: Verletzungsgefahr.** Das Einölen sollte möglichst mit einem umweltfreundlichen Schmiermittel, z. B. Service-Spray vorgenommen werden (Abb. 6).

Danach stecken Sie die Heckenschere mit den Messern in den mitgelieferten Transportschutz.

Bitte nur Original-Zubehör und Ersatzteile verwenden.

9. Umweltschutz

Sollte diese Heckenschere eines Tages so intensiv genutzt worden sein, dass Sie ersetzt werden muss oder Sie keine Verwendung mehr dafür haben, denken Sie bitte an den Umweltschutz. Elektrogeräte, Zubehör und Verpackung gehören nicht in den normalen Hausmüll, sondern sollen einer umweltgerechten Wiederverwendung gemäß örtlichen Vorschriften zugeführt werden.

10. Reparaturdienst

Reparaturen an Elektrowerkzeugen dürfen nur durch eine Elektro-Fachkraft ausgeführt werden.
Bitte beschreiben Sie bei der Einsendung zur Reparatur den von Ihnen festgestellten Fehler.

11. Ersatzteile

Falls Sie Zubehör oder Ersatzteile benötigen, wenden Sie sich bitte an unseren Service.

Verwenden Sie für die Arbeit mit diesem Gerät keinerlei Zusatzteile außer denjenigen, die von unserem Unternehmen empfohlen werden. Andernfalls können der Bediener oder in der Nähe befindliche Unbeteiligte ernsthafte Verletzungen erleiden, oder das Gerät kann beschädigt werden.

12. Garantiebedingungen

Für dieses Elektrowerkzeug leisten wir unabhängig von den Verpflichtungen des Händlers aus dem Kaufvertrag gegenüber dem Endabnehmer wie folgt Garantie:

Die Garantiezeit beträgt 24 Monate und beginnt mit der Übergabe die durch Originalkaufbeleg nachzuweisen ist. Bei kommerziellem Einsatz sowie Verleih reduziert sich die Garantiezeit auf 12 Monate. Ausgenommen von der Garantie sind Verschleißteile und Schäden die durch Verwendung falscher Zubehörteile, Reparaturen mit Nichtoriginalteilen, Gewaltanwendungen, Schlag und Bruch sowie mutwillige Motorüberlastung entstanden sind. Garantieaustausch erstreckt sich nur auf defekte Teile, nicht auf komplette Geräte. Garantiereparaturen dürfen nur von autorisierten Werkstätten oder vom Werkskundendienst durchgeführt werden. Bei Fremdeingriff erlischt die Garantie.

Porto, Versand- und Nachfolgekosten gehen zu Lasten des Käufers.

13. EG-Konformitätserklärung

Wir, **ikra Moderne Gartentechnik GmbH, Schlesierstraße 36, D-64839 Münster/Altheim** erklären in alleiniger Verantwortung, dass das Produkt **Elektro-Heckenschere OK-EH-520** (230-240V~; 50Hz; 520W), auf das sich diese Erklärung bezieht, den einschlägigen Sicherheits- und Gesundheitsanforderungen der EG-Richtlinien **2006/42/EG** (Maschinenrichtlinie), **2004/108/EG** (EMV-Richtlinie), **2011/65/EU** (RoHS-Richtlinie) und **2000/14/EG** (Geräuschrichtlinie) einschließlich Änderungen entspricht. Zur sachgerechten Umsetzung der in den EG-Richtlinien genannten Sicherheits- und Gesundheitsanforderungen wurden folgende Normen und/oder technische Spezifikation(en) herangezogen:

EN 60745-1:2009; EN 60745-1/A11:2010
EN 60745-2-15:2009+A1
EN 55014-1/A1:2009+A2:2011; EN 55014-2/A2:2008
EN 61000-3-2/A2:2009; EN 61000-3-3:2008

gemessener Schallleistungspegel	100 dB (A)
garantierter Schallleistungspegel	104 dB (A)

Konformitätsbewertungsverfahren nach Anhang V / Richtlinie 2000/14/EG

Das Baujahr ist auf dem Typschild aufgedruckt und zusätzlich anhand der fortlaufenden Seriennummer feststellbar.

Münster, 21.08.2014

Gerhard Knorr, Technische Leitung Ikra GmbH

Aufbewahrung der technischen Unterlagen: Gerhard Knorr, Kärcherstraße 57, DE-64839 Münster

BG: Електрически жив плет OK-EH-520

Упътване за употреба

1. Технически данни

Работно напрежение	V~	230-240
честота	Hz	50
Номинално потребление	W	520
Брой ходове	min^{-1}	3200
Дължина на ножа	mm	460
Дебелина на рязане	mm	16
Тегло без кабел	kg	2,5
Ниво на звука L_{pA} по EN 60745	dB (A)	84 [K 3,0 dB(A)]
Вибрация по EN 60745	m/s^2	4,0 [K 1,5 m/s^2]

Клас на защита: II/DIN EN 60745/VDE 0740 ⧈

Защитена срещу радиосмущения по EN 55014, EN 61000-3-2, EN 61000-3-3.

Запазени права за технически изменения. Ножиците за жив плет са изградени по най-новите предписания съгласно DIN-EN 50144-1и DIN-EN 50144-2-15 и отговарят на предписанията на Закона за безопасност на продукти.

Вибрациите

- Стойността на вибрациите е определена със стандартизирано оборудване и може да се използва, както за сравняване с друго електрическо оборудване, така и за временно изчисляване на натоварването, посредством вибрациите.
- Стойността на вибрациите може да варира в зависимост от използването на машината и нейното оборудване и може да бъде по-голяма от тази посочената.
- Необходимо е да се определят мерките за безопасност целящи защита на потребителя, които трябва да се базират върху оценка на създалото се натоварване от вибрациите, при условия на реално използване.
- За тази цел, трябва да се имат предвид всички фази на цикъла на работа, като например, изключването или работа на празен ход.

2. Общо указание за безопасност

Информацията за шумовото излъчване в съответствие с "Германския закон за безопасността на изделията" (ProdSG) и Директивата за машинното оборудване на ЕС: Нивото на звука на работното място може да превишава 80 dB (A). В този случай за обслужващия са необходими мероприятия за предпазване от шума (напр. носенето на защитни средства за слуха).

Внимание: Защита от шум! При пускането в експлоатация спазвайте регионалните предписания.

Общо указание за безопасност
Всяка работа с ножиците е свързана с опасности от злополука. Затова обръщайте внимание на съответните предписания за предпазване от нещастни случаи.

Машината е изградена на най-новото ниво на техниката и приетите правила за техническа безопасност. Независимо от това, при нейното използване могат да възникнат опасности за тялото и живота на ползващия или на трето лице, респ. увреждане на машината и на други материални ценности.

Внимание: При употребата на електрически инструменти за предпазване от токов удар, от опасност за нараняване и пожарна опасност, трябва да се съблюдават следните основни мероприятия за безопасност. Четете и съблюдавайте всички тези указания преди да използвате този уред. Добре съхранявайте указанията за безопасност.

Машините да се използват само в безупречно техническо състояние, както и съгласно предназначението, със съзнателно отношение към сигурността и опасностите и при съблюдаване на Ръководството за работа! В частност веднага следва да се отстраняват (или да бъде поръчано отстраняването) повреди, които увреждат безопасността!

Тази машина може да предизвика сериозни наранявания. Прочетете грижливо Инструкцията за експлоатация с цел правилно обслужване, предварителна подготовка, техническо поддържане и експлоатация по предназначение на ножицата за жив плет. Преди първата употреба се запознайте добре с машината, а също така поискайте да Ви покажат на практика.

Тази апаратура не е предназначена за употреба от лица (включително деца) с ограничени физически,сетивни или умствени способности, или без опит и познания, освен ако бъдат контролирани или обучени от отговорен за тяхната безопасност човек. Децата трябва да бъдат контролирани, за да сте сигурни, че не играят с уреда.

3. Област на приложение

Машината е предназначена изключително за рязане на жив плет. Друго използване или отклоняващо се от горепосоченото предназначение се счита като използване не по предназначение. За произлизащите от това щети производителят / доставчикът не носи отговорност. Рискът се поема изцяло от ползвателя. Към използването не по предназначение спадат също така и съблюдаването на Ръководството за обслужване и спазването на условията за технически проверки и поддръжка.

Ръководството за обслужване постоянно да се съхранява на мястото на работа на машината.

4. Общи указания за безопасност

Внимание! Всички указания трябва да бъдат прочетени. Грешки при неспазване на посочените по-долу инструкции могат да причинят токов удар, пожар и/или тежки наранявания. Използваното по-долу понятие „Електрически инструмент“ се отнася до електрически инструменти, включени в мрежа, (с мрежов кабел) и акумулаторни електрически инструменти (без мрежов кабел).

ЗАПАЗЕТЕ ДОБРЕ ТЕЗИ ИНСТРУКЦИИ.

1) Работно място

a) **Поддържайте работното си място чисто и прибрано.** *Безпорядък и неосветени работни зони могат да доведат до злополуки.*

b) **Не работете с уреда във взривоопасни среди, в които се намират горими течности, газове или прахове.** *Електрическите инструменти създават искри, които могат да възпламенят прах или пари.*

c) **По време на използване електрическия инструмент трябва да се държи далеч от деца и други лица.** *Ако Ви разсеят, е възможно да загубите контрола над уреда.*

2) Електрическа безопасност

a) **Щепселът на уреда трябва да пасва в уреда. Щепселът не трябва да бъде променен по никакъв начин. Не използвайте преходни щепсели в комбинация със заземени уреди.** *Оригиналните щепсели и пасващите контакти намаляват риска от токов удар.*

b) **Избягвайте контакта на тялото със заземени повърхности, като тръби, отопления, печки и хладилници.** *Налице е повишен риск от токов уред, когато тялото Ви е заземено.*

c) **Дръжте уреда надалеч от дъжд.** *Проникването на вода в електроуреда повишава риска от токов уред.*

d) **Не използвайте кабела за други цели, за да носите, окачвате уреда или да издърпвате щепсела от контакта. Дръжте кабела надалеч от горещина, масло, остри ръбове или движещи се части на уреда. Повредени или заплетени кабели увеличават риска от токов удар.**

e) **Когато работите с електроуреда навън, използвайте удължителен кабел, който има разрешение за използване навън.** *Използването на удължителен кабел, подходящ за отвън, намалява риска от електрически удар.*

3) **Безопасност на хората**

a) **Бъдете внимателни, обърнете внимание на това, което правите и се работете разумно с електроуреда. Не използвайте уреда, когато сте изморени или се намирате под влиянието на наркотици, алкохол или медикаменти.** *Един момент невнимание при употреба на уреда може да доведе до сериозни наранявания.*

b) **Носете лично защитно оборудване и носете винаги защитни очила.** *Носенето на лично защитно оборудване, като маска за прах, нехлъзгащи се защитни обувки, защитен шлем или антифон, според вида и употребата на електроуреда, намалява риска от наранявания.*

c) **Избягайте неволното пускане в експлоатация на уреда. Уверете се, че прекъсвачът се намира на позиция „ИЗКЛ.“, преди да пъхнете щепсела в контакта.** *Когато поставите пръста си на прекъсвача при носене на уреда или свържете уреда към мрежата във включено състояние, е възможно това да доведе до злополуки.*

d) **Отстранете инструментите за настройване или отверките, преди да включите уреда.** *Инструментът или ключът, който се намира във въртяща се част на уреда, може да доведе до наранявания.*

e) **Не надценявайте силите и възможностите си. Заемете стабилна и сигурна стойка и поддържайте винаги равновесие.** *По този начин ще можете да контролирате по-добре уреда при неочаквани ситуации.*

f) **Носете подходящо облекло. Не носете широко облекло или накити. Дръжте коси, облекло и ръкавици надалеч от подвижни части.** *Свободното облекло, накитите или дългите коси могат да бъдат завлечени от движещите се части.*

g) **Когато са монтирани устройства за засмукване и събиране на прах, убедете се, че те са включени и че се използват правилно.** *Използването на такива устройства предотвратява опасности, причинени от прах.*

4) **Внимателно боравене и употреба на електрически инструменти**

a) **Не претоварвайте уреда. Използвайте за Вашата работа предназначения за нея електрически инструмент.** *С подходящия инструмент Вие ще работите по-добре и по-сигурно в определения Ви сектор.*

b) **Не използвайте електрически инструмент с повреден прекъсвач.** *Електрическият инструмент, който не може да се включва и изключва, е опасен и трябва да се ремонтира.*

c) **Издърпайте щепсела от контакта, преди да правите настройки по уреда, сменяте аксесоари или складирате уреда.** *Тези предохранителни мерки предотвратяват неволното пускане на уреда.*

d) **Съхранявайте неизползваните електрически инструменти извън обсега на деца. Не оставяйте уредът да се използва от лица, които не са запознати с него или не са прочели тази инструкция.** *Електрическите инструменти са опасни, когато се използват от неопитни лица.*

e) **Поддържайте старателно уреда. Контролирайте, дали подвижните му части функционират безупречно и не блокират, дали има счупени части или те са повредени така, че е нарушена функцията на уреда. Ремонтирайте повредените части, преда да използвате уреда.** *Много от злополуките се причиняват от лошо поддържани електроинструменти.*

f) **Поддържайте режещите инструменти остри и чисти.** *Старателно поддържани режещи инструменти с остри режещи ръбове блокират по-рядко и се използват по-лесно.*

g) **Използвайте електрическите инструменти, аксесоарите, сменяемите инструменти и др. в съответствие с тези инструкции и така, както това е предписано за специалния тип уреди. При това обърнете внимание на работните условия и на дейността, която подлежи да се извършва.** *Използването на електрическите инструменти за други освен предвидените цели може да доведе до наличието на опасни състояния.*

5) **Сервиз**

a) **Оставете ремонта на уреда само на квалифициран персонал и само с оригинални части.** *По този начин се гарантира запазването на безопасността на уреда.*

Указания за безопасност на ножици за жив плет:

- **Дръжте надалеч от режещия нож всички части на тялото. Не се опитвайте да отстранявате отрязаните части, докато ножът работи или да държите материалът, който режете. Отстранявайте захванатите клони само, когато уредът е изключен.** *Един момент невнимание при използване на ножицата за жив плет може да доведе до тежки наранявания.*
- **Дръжте електрическия инструмент за изолираните дръжки, тъй като режещият нож може да се докосне до собствения мрежов кабел.** *Контактът на режещия нож с намиращ се под напрежение проводник може да направи металните части токопроводими и да доведе до токов удар.*
- **Носете ножицата за жив плет за дръжката при спрян нож. При транспортиране и съхранение на ножицата винаги трябва да се поставя защитното покритие.** *Внимателното боравене с уреда намалява опасността от нараняване с нож.*
- **Дръжте кабела настрана от зоната на рязане.** *По време на работа кабелът може да остане скрит в храстите и да се отреже по погрешка.*

• **С ножицата за жив плет може да се работи само с двете ръце.**

• **Преди започване на работа с инструмента**

почистете работната площадка от чужди тела и по време на работа обръщайте внимание за наличието на чужди тела!

- **Ножицата да не се използва при дъжд и за рязане на мокри живи плетове. Уредът да не се чисти с вода. За почистването да не се използват струйни апарати под високо налягане или пароструйни апарати.**
- **Съгласно изискванията на селскосто-панските професионални сдружения с ножици за жив плет с електропривод могат самостоятелно да работят само лица над 17 години. Това е разрешено и за лица навършили 16 години, но под наблюдение на възрастни.**
- **Уреди, които се използват на различни места на открито, трябва да бъдат свързани чрез прекъсвач за защита срещу утечен ток.**
- **Кабелът на ножицата и нейните съединения да се проверяват преди всяка употреба за видими недостатъци (при изваден щекер). Да не се използва неизправен кабел. При повреда на свързващия кабел на този уред той може да бъде заменен само от сервиз, посочен от производителя, защото е необходим специален инструмент.**
- **Ние препоръчваме при първоначалната употреба на ножицата за жив плет наред с четенето на инструкцията за експлоатация също така да поискате да ви покажат как се работи с нея на практика.**
- **Винаги се грижете за монтирането на всички защитни приспособления и ръкохватки. Никога не правете опити да използвате не напълно комплектована машина.**
- **Никога не правете опити да използвате неокомплектована машина или такава, на която са правени неразрешени изменения.**
- **Запознайте се с обстановката около Вас и вземете предвид възможните опасности, които може би поради шума на машината няма да можете да чуете.**
- **Избягвайте употребата на машината при лоши метеорологични условия, особено когато има опасност от буря.**

5. Преди пускане в експлоатация

Монтиране на преден предпазител (Фиг. 1)
Разположете предния предпазител на края на движещата част. Фиксирайте предпазителя чрез двата винта (2).

Електрическо свързване
Машината може да бъде включвана само към монофазен променлив ток. Тя е с защитна изолация по клас II VDE 0740. Преди пускането в експлоатация обърнете внимание дали напрежението на мрежата съвпада с даденото на табелката работно напрежение.

Прекъсвач за диференциална защита при ток на утечка
Машините, които се използват на различни места и на открито, трябва да се включват през прекъсвач за диференциална защита при ток на утечка. Осигуряване на удължтителния кабел

Осигуряване на удължителния кабел (фиг. 2)
Използвайте само удължителни кабели, които са предназначени за работа на открито и които не са по-леки от кабели в гумен маркуч H07 RN-F по DIN/VDE 0282 със сечение най-малко 1,5 mm^2. Те трябва да са защитени срещу водни пръски. Съединявайте първо щепсела на инструмента с вашия присъединителен кабел. След това направете примка с присъединителния кабел и я прокарайте през водача за кабела, разположен на корпуса на ножицата за жив плет. Прокарайте след това примката през куката за разтоварване на кабела, както е показано на фигурата.
Удължителните кабели с дължина над 30 м намаляват мощността на машината.

6. Указание за работа

Не използвайте машината при дъжд и за рязане на мокри живи плетове!

Преди всяка употреба проверете за видими неизправности кабела на ножицата и нейните съединения (при изваден щекер). Да не се използва неизправен кабел.

Ръкавици:
При работа с ножицата за жив плет трябва задължително да носите ръкавици.

С този инструмент можете бързо и удобно да режете храсти, живи плетове и подобни на храсти тревни растения.

Рязане на жив плет (фиг. 3)

- Младите леторасли най-добре режете като движите ножицата както при косене.
- По-старите, по-дебелите живи плетове най-добре режете като движите ножицата като трион.
- Клоновете, които са твърде дебели за режещите ножове, трябва да се режат с трион.
- Страничните стени на живия плет трябва да се режат нагоре, като се изтъняват към горния край.

За поддържане на равномерна височина

- Опънете конец на желаната височина.
- Режете точно над тази линия.
- Върнатият от ножовия гребен режещ нож намалява опасността от нараняване при непредвидено докосване до тялото. Препокриващата водеща шина при удар в твърд предмет (стена, земя и т.н.) предотвратява непредвидените удари (реакционни моменти на ножовете), които могат да се появят в обслужващия (фиг. 4 + 5).
- Ако се защипят твърди предмети в режещите ножове и чрез това се блокира мотора, машината следва да се изключи веднага. Да се извади щекера от контакта, да се отстрани предмета и след това да се работи по-нататък.

7. Включване и изключване на ножицата за жив плет (фиг. 5)

За включване на ножицата за жив плет моля, заемете сигурна стойка. Тази ножица за жив плет има безопасна схема на включване с двете ръце. За включването трябва да се натиснат и двата прекъсвача 3 и 4. За изключване отпуснете отново двата прекъсвача. Моторът се изключва вече при отпускането на един от двата прекъсвача.

Когато се отпусне един от двата включващи органа ножовете безинерционно се привеждат в покой 0,5 сек.

8. Техническо обслужване

Преди всяка работа по машината винаги изваждайте щекера от мрежата!

Важно: След всяка по-продължителна работа с ножицата за жив плет трябва да се почистват и смазват ножовете. Чрез това значително се влияе на продължителността на живота на машината. Повредените режещи устройства съответно веднага да се отремонтират. Почиствайте ножа със суха кърпа, респ. при силно замърсяване–с четка. **Внимание: Опасност от нараняване!** Смазването на ножа по възможност трябва да става със смазващо средство не вредящо на околната среда (рис. 6).

Точене на ножовете

Ножовете в значителна степен не се нуждаят от поддръжка и не трябва да се заточват, когато машината се използва по предназначение.

Подмяна на ножовете

Само технически правилното поставяне на ножовете гарантира безупречна работа и действието на горепосоченото безопасно положение на ножа. Затова подмяната на ножовете трябва също така да става само в специализирана работилница.

9. Отвеждане на отпадъците и опазване на околната среда

Когато Вашият уред някой ден стане негоден за употреба или повече не Ви трябва, моля в никакъв случай не изхвърляйте уреда с домашните отпадъци, а го отведете съобразно екологичните изисквания. Моля предайте и уреда в пункт за събиране на използваеми отпадъци. Пластмасовите и металните части тук могат да бъдат отделени и да бъдат предадени в пункт за рециклируеми отпадъци. Информация за това ще получите във Вашата общинска или градска администрация.

10. Ремонтна служба

Ремонтите на електрическите инструменти могат да се изпълняват само от електротехници-специалисти. Моля, при изпращането за ремонт да описвате установените от Вас повреди.

11. Резервни части

Ако имате нужда от приспособления или резервни части, обърнете се към нашия сервиз.

За работа с този уред в никакъв случай не използвайте резервни части, които не са били препоръчани от нашето предприятие. В противен случай операторът или намиращи се наблизо трети лица могат да получат сериозни наранявания или уредът може да се повреди.

12. Гаранция

За този електроинструмент компанията дава на крайния клиент – независимо от задълженията на продавача, изхождащи от договора за покупка – следните гаранции:

Гаранционният период е 24 месеца, започващ да тече от предаването на уреда, доказано с оригинален документ за покупка. При търговска употреба или при използване за отдаване под наем гаранционния срок се намалява на 12 месеца. Износващи се части и дефекти, предизвикани от употребата на неправилни аксесоари, ремонт с части, които не са оригинални части на производителя, използване на сила, удар или счупване, както и вредни претоварвания на двигателя се изключват от тази гаранция. Гаранционната замяна включва само дефектиралите части, не цели изделия. Гаранционните ремонти трябва да бъдат извършвани изключително от оторизирани сервизи или от клиентските сервизи на компанията. В случай на каквато и да е интервеция от неоторизирано лице гаранцията става невалидна.

Всички пощенски разходи и разходи по доставка, както и вички други допълнителни разноски са за сметка на клиента.

13. Декларация за съответствие в ЕО

Ние, **ikra Moderne Gartentechnik GmbH, Schlesierstraße 36, D-64839 Münster**, декларираме на собствена отговорност, че продуктите **Електрически жив плет OK-EH-520** (230-240V~; 50Hz; 520W), за които се отнася настоящата декларация, отговарят на съответните предпазни и здравословни изисквания на Директивита на **2006/42/EO** (версия на Директивата за машини), **2004/108/EO** (EMV-Директива), **2011/65/EU** (RoHS-Директива) и **2000/14/EO** (Директива за шум). За правилното прилагане на назованите в Директивите на ЕО предпазни и здравословни изисквания са взети следните стандарти и/или технически спецификации:

EN 60745-1:2009; EN 60745-1/A11:2010
EN 60745-2-15:2009+A1
EN 55014-1/A1:2009+A2:2011; EN 55014-2/A2:2008
EN 61000-3-2/A2:2009; EN 61000-3-3:2008

измерено ниво на звукова мощност	100 dB (A)
гарантирано ниво на звукова мощност	104 dB (A)

Метод за оценка на съответствие съгласно Приложение V/ Директива 2000/14/EO

Годината на производство е отбелязана на типовата табелка, а също така може да бъде установена според серийния номер.

Münster, 21.08.2014

Gerhard Knorr, Технически директор на Ikra GmbH

Техническата документация се съхранява на адрес: Gerhard Knorr, Kärcherstraße 57, DE-64839 Münster

CZ: Elektrické nůžky na ploty OK-EH-520

Návod k použití

1. Technické parametry

Jmenovité napětí	V~	230-240
Jmenovitá frekvence	Hz	50
Jmenovitý příkon	W	520
Počet střihů za minutu	min^{-1}	3200
Délka střihu	mm	460
Zubová mezera	mm	16
Hmotnost (bez kabelu)	kg	2,5
Hladina akustického tlaku L_{pA} dle EN 60745	dB (A)	84 [K 3,0 dB(A)]
Hladina zrychlení vibrací dle EN 60745	m/s^2	4,0 [K 1,5 m/s^2]

Výrobce si vyhrazuje právo na případné změny v technickém provedení stroje.

Ochranná třída: II / EN 60745 / VDE 0740 ⧈

Rádiové rušení odpovídá normě EN 55014, EN 61000-3-2, EN 61000-3-3.

Plotové nůžky jsou konstruovány podle nejnovějších předpisů EN 60745-1a EN 60745-2-15 a zcela odpovídají jak předpisům týkajících se bezpečnosti práce se stroji, tak i hygienickým požadavkům evropských směrnic.

Emise

- Uvedená hodnota vibračních emisí byla změřena normalizovaným testovacím postupem a je možno ji použít k porovnání s jiným elektrickým nářadím.
- Uvedená hodnota vibračních emisí může být také použita k odhadu množství a délky potřebných pracovních přestávek.
- Skutečná hodnota vibračních emisí se může během reálného používání elektrického nářadí od uvedené hodnoty lišit v závislosti na tom, jak je elektrické nářadí používáno.
- Pozor: K ochraně před poruchami krevního oběhu rukou, které jsou vyvolány vibracemi, je třeba včas zařadit pracovní přestávky.

2. Všeobecné bezpečnostní pokyny

Základní informace o hlučnosti stroje: hladina akustického tlaku v místě obsluhy může při práci dosáhnout až 80 dB(A). V takovém případě se doporučuje používat osobní ochranné pomůcky na ochranu sluchu (např. chrániče sluchu).

Pozor: Ochrana proti hluku! Dodržujte při uvedení do provozu regionální předpisy.

Všeobecné bezpečnostní pokyny:
Používání plotových nůžek je vždy spojeno s určitým rizikem. Věnujte proto pozornost příslušným bezpečnostním předpisům.

Stroj byl vyroben podle nejnovější technologie a platných bezpečnostních opatření. Přesto při jeho používání může dojít k nehodě obsluhujícího nebo dalších osob, poškození stroje či dalších předmětů.

Upozornění: Při používání elektrických strojů je třeba dbát následujících bezpečnostních opatření a tak předejít úrazu elektrickým proudem, poranění nebo vzniku požáru. Před použitím elektrického stroje si přečtěte všechny pokyny a postupujte podle nich. Tyto bezpečnostní pokyny dobře uložte.

Stroj používejte pouze tehdy, je-li v bezvadném technickém stavu, pro předepsané účely, tj. pro stříhání živých plotů a keřů, podle bezpečnostních pokynů a tohoto návodu. Jakoukoliv poruchu, která by mohla snížit bezpečnost, okamžitě odstraňte nebo nechte odstranit.

Tento stroj může způsobit vážná zranění, proto si pečlivě přečtěte návod k použití, abyste se seznámili se správným zacházením, přípravou, údržbou a používáním elektrických nůžek. Před prvním použitím se se strojem řádně seznamte a nechte si jej též prakticky předvést.

Toto zařízení není určeno pro použití osobami (včetnědětí) s omezenými fyzickými, senzorickými nebo du-ševními schopnostmi nebo osobami bez zkušeností aznalostí, s výjimkou případu, když je nad nimi prováděn dozor a když jsou jim poskytnuty pokyny pro pou-žití zařízení ze strany dospělé osoby, odpovědné za je-jich bezpečnost. Děti musí zůstat pod dozorem, aby sezajistilo, že si nehrají se zařízením.

Určení stroje

Stroj je určen výlučně ke stříhání keřů a živých plotů. Jakékoliv jiné používání není považováno za vhodné. Výrobce/dodavatel proto neručí za škody způsobené nesprávným užíváním. Riziko za takto vzniklou škodu nese plně uživatel.Správné užívání stroje zahrnuje i dodržování pokynů v návodu a instrukcí, týkajících se údržby a prohlídek.

Po dobu používání stroje mějte návod k použití vždy po ruce!

Všeobecné bezpečnostní pokyny pro elektrické nářadí

POZOR! Přečtěte si všechny pokyny. Nedodržení níže uvedených pokynů může mít za následek zásah elektrickým proudem, požár a / nebo těžké zranění. Níže uváděný pojem „elektrické nářadí“ se vztahuje na elektrické nářadí napájené z elektrické sítě (se síťovým kabelem) a elektrické nářadí napájené z akumulátoru (bez síťového kabelu).

TYTO POKYNY SI DOBŘE USCHOVEJTE.

1) Pracovní prostor

a) **Svůj pracovní prostor udržujte vždy čistý a uklizený.** *Nepořádek a neosvětlené části pracovního prostoru mohou vést k úrazům.*

b) **S přístrojem nepracujte v prostředí s nebezpečím výbuchu, ve kterém se nacházejí hořlavé kapaliny, plyny nebo prach.** *Elektrické nářadí vytváří jiskry, které by takový prach nebo páry mohly zapálit.*

c) **V průběhu používání elektrického nářadí udržujte děti a jiné osoby v bezpečné vzdálenosti.** *Při odvrácení můžete ztratit kontrolu nad přístrojem.*

2) Elektrická bezpečnost

a) **Vidlice pohyblivého přívodu elektrického nářadí musí odpovídat síťové zásuvce. Nikdy jakýmkoli způsobem neupravujte vidlici.** *Společně s přístroji, které mají ochranné uzemnění, nepoužívejte žádné zásuvkové adaptéry. Nepozměněné vidlice a vhodné zásuvky snižují riziko zásahu elektrickým proudem.*

b) **Zabraňte kontaktu těla s uzemněnými povrchy jako rourami, topením, kamny a lednicemi.** *Zvýšené riziko zásahu elektrickým proudem v případě uzemnění Vašeho těla.*

c) **Přístroj nevystavujte dešti.** *Vniknutí vody do elektrického přístroje zvyšuje riziko zásahu elektrickým proudem.*

d) **Kabel nepoužívejte na jiné účely, než ke kterým je určený, přístroj za kabel nenoste, nezavěšujte ani nevytahujte vidlici ze sítě taháním za kabel. Chraňte kabel před vysokými teplotami, oleji, ostrými hranami a pohyblivými díly přístroje. Poškozené nebo zkroucené kabely zvyšují riziko zásahu elektrickým proudem.**

e) **Pokud s elektrickým přístrojem pracujete venku, používejte pouze takové prodlužovací kabely, které jsou pro práci venku schválené.** *Používání prodlužovacích kabelů, které jsou vhodné k používání venku, snižuje riziko zásahu elektrickým proudem.*

f) **Pokud se nedá vyhnout použití elektrického nářadí ve vlhkém prostředí, používejte napájení chráněné proudovým chráničem (RCD).** *Používání RCD omezuje nebezpečí úrazu elektrickým proudem.*

3) Bezpečnost osob

a) **Buďte pozorní, dávejte pozor na to, co děláte a k práci s elektrickými přístroji přistupujte s rozmyslem. Přístroj nepoužívejte, jste-li unavení nebo pod vlivem drog, alkoholu nebo léků.** *Malý okamžik nepozornosti při používání přístroje může mít za následek vážná zranění.*

b) **Používejte osobní ochranné vybavení a vždy**

ochranné brýle. *Používání osobního ochranného vybavení jako protiprachové masky, protiskluzové pracovní obuvi, ochranné přilby nebo ochrany sluchu, podle druhu a použití elektrického přístroje, snižuje riziko poranění.*

c) **Zabraňte náhodnému spuštění přístroje. Před zapojením vidlice do zásuvky zkontrolujte, zda je vypínač v poloze „VYP“ (OFF).** *Pokud přístroj přenášíte s prstem na spínači a nebo zapnutý přístroj připojíte na síť, můžete si přivodit zranění.*

d) **Před zapnutím přístroje odstraňte nastavovací nástroje a nebo klíče.** *Nástroj a nebo klíč, který zůstane v otočné části přístroje, může způsobit zranění .*

e) **Nepřeceňujte se. Dbejte vždy na stabilní postoj a vždy udržujte rovnováhu.** *Tak budete moct přístroj v neočekávaných situacích lépe kontrolovat.*

f) **Používejte vhodné oblečení. Nenoste žádné volné oblečení nebo ozdoby. Vlasy, oblečení a obuv držte v bezpečné vzdálenosti od pohyblivých dílů.** *Volné oblečení, ozdoby a nebo dlouhé vlasy mohou být pohyblivými díly přístroje zachycené.*

g) **Pokud je možné namontovat zařízení k odsávání prachu nebo záchytná zařízení, přesvědčte se, zda jsou tato připojená a správně použitá.** *Používaní těchto zařízení snižuje ohrožení prachem.*

4) Používání a ošetřování elektrického nářadí

a) **Nepřetěžujte přístroj. Ke své práci používejte k tomu určené elektrické nářadí.** *S vhodným elektrickým nářadím budete v uvedeném výkonovém rozsahu pracovat lépe a bezpečněji.*

b) **Nepoužívejte žádné elektrické nářadí, u kterého je poškozený vypínač.** *Elektrický přístroj, který nejde zapnout nebo vypnout, je nebezpečný a musí být opravený.*

c) **Před nastavováním přístroje, výměnou příslušenství nebo odložením přístroje vždy vytáhněte vidlici ze zásuvky.** *Tímto opatřením zabráníte nechtěnému spuštění přístroje.*

d) **Pokud elektrické nářadí nepoužíváte, držte ho mimo dosah dětí. Nenechte pracovat s přístrojem osoby, které s ním nejsou seznámené nebo které nečetly tyto pokyny.** Elektrické nářadí je nebezpečné, pokud ho používají nezkušené osoby.

e) **Přístroj důkladně ošetřujte. Kontrolujte, zda pohyblivé části přístroje bezchybně fungují a nezadrhávají se, zda dílce nejsou zlomené nebo tak poškozené, že by mohly mít negativní vliv na funkci přístroje. Před použitím přístroje nechte poškozené díly opravit.** *Mnohá nehoda má svou příčinu ve špatně udržovaném elektrickém nářadí.*

f) **Řezné nástroje udržujte ostré a čisté.** *Důkladně ošetřované řezné nástroje s ostrými ostřími se méně zadrhávají a nechají se lépe vodit.*

g) **Používejte elektrické nářadí, příslušenství, náhradní nástroje atd. ve smyslu těchto pokynů a tak, jako je to pro tento speciální typ přístroje předepsané. Respektujte přitom pracovní podmínky a prováděný druh činnosti.** *Použití elektrického nářadí k jiným jako určeným účelům může vést ke vzniku nebezpečných situací.*

5) Servis

a) **Přístroj nechte opravovat jenom kvalifikovanému personálu a pouze s použitím originálních náhradních dílů.** *Tím bude zaručené, že bezpečnost přístroje zůstane zachovaná.*

Bezpečnostní pokyny pro nůžky na živé ploty:

- **Všechny části těla držte v bezpečné vzdálenosti od střihacího nože. Nepokoušejte se odstraňovat ostříhaný materiál při běžícím noži nebo stříhaný materiál pevně držet. Zachycený stříhaný materiál odstraňujte pouze při vypnutém přístroji.** *Malý okamžik nepozornosti při používaní nůžek na živý plot může mít za následek těžké zranění.*
- **Elektrické nářadí držte za izolované uchycovací plochy, protože řezný nástroj může přijít do styku s vlastním elektrickým kabelem.** *Kontakt řezného nože s napěťovým kabelem může dostat pod napětí vodivé části přístroje a způsobit tak zásah elektrickým proudem.*
- **Při stojícím noži noste nůžky na živý plot za rukojeť. Při převážení a skladování vždy nasuňte ochranný kryt.** *Pozorné zacházení s přístrojem snižuje riziko poranění noži.*
- **Kabel držte v bezpečné vzdálenosti od řezacího ústrojí.** *V průběhu práce se může kabel v křoví schovat a neúmyslně může dojít k jeho přeseknutí.*
- **Před prováděním jakékoliv práce na stroji, jeho čištěním nebo přenášením, vždy ho nejprve odpojte od síťové zásuvky.**
- **Ještě než začnete pracovat s nůžkami, odstraňte z pracovní plochy všechny nevhodné předměty.**
- **Plotové nůžky chraňte před vlhkostí a nepoužívejte je za deště a za mokra. Přístroj neumývejte ostříkáním vodou. Nepoužívejte k čistění přístroje k čištění vysokým tlakem nebo párou.**
- **S přístrojem nesmí pracovat děti a osoby nepoučené v rozsahu tohoto návodu k použití.**
- **Před prvním použitím doporučujeme kromě přečtení návodu k použití i praktické předvedení odborníkem.**
- **Vždy dbejte na to, aby všechny ochranné části stroje a rukojeti byly řádně připevněny. Nikdy nezkoušejte používat nekompletní stroj.**
- **Nikdy nezkoušejte používat neúplný stroj nebo stroj, který nebyl vybaven odsouhlasenou změnou provedení.**
- **Před použitím nůžek se obeznamte s pracovištěm a zjistěte si případná nebezpečí, která byste později vzhledem k hlučnosti stroje, nemuseli slyšet.**
- **Vyvarujte se při použití přístroje špatných povětrnostních podmínek, zvláště hrozí-li nebezpečí bouřky.**

5. Seznámení se strojem před použitím

Montáž ochranného štítu (obr. 1)

Přiložený ochranný štít (2) nasuňte na kryt převodu nožů, potom jej z obou stran upevněte pomocí šroubů (z každé strany 2 šrouby) podle obr.1.

Připojení k síti

Plotové nůžky lze připojit pouze na jednofázový střídavý proud, jehož charakteristika odpovídá hodnotám uvedeným na štítku stroje. Stroj má dvojitou izolaci, která odpovídá třídě II podle VDE 0740, a proto může být připojen do zásuvky bez uzemnění. Před zapojením se však přesvědčte, zda napětí v síti odpovídá údajům uvedeným na štítku plotových nůžek.

Jištění používaného el. obvodu

Plotové nůžky mohou být připojeny pouze k zásuvce, která je součástí elektrického obvodu chráněného patřičným jištěním, podle údajů v tabulce technických parametrů.

Zajištění prodlužovacího kabelu (obr. 2)

Používejte pouze takové prodlužovací kabely, které jsou povolené pro použití venku, a které nejsou lehčí než gumové kabely H07 RN-F podle DIN/VDE 0282 s minimálním průřezem 1,5 mm^2. Tyto kabely musí být chráněné před stříkající vodou. Nejdříve spojte vidlici přístroje se svým připojovacím kabelem. Potom udělejte na připojovacím kabelu smyčku a tuto protáhněte úchytem ve spodku madla nůžek. Potom smyčku zavěšte kolem háku pro tahové odlehčení tak, jako vidíte na obrázku.

Prodlužovací kabely o délce větší jako 30 m snižují výkon přístroje.

6. Použití

Plotové nůžky nepoužívejte za deště a mokra!

Před každým použitím zkontrolujte el. prodlužovací kabel a jeho připojovací části a zjistěte případné viditelné známky poškození (kabel nesmí být zapojen do zásuvky). Nepoužívejte poškozený kabel.

Při práci s plotovými nůžkami je bezpodmínečně nutné používat ochranné rukavice.

- Větve o průměru větším jako 16 mm před použitím těchto nůžek nejdříve vystříhejte nůžkami na větve.
- Nejdříve stříhejte boční plochy zespodu nahoru. Horní část stříhejte podle vkusu do roviny, na stříšku nebo do oblouku (obr. 3).
- Bezpečnostní nožová lišta má po straně zaoblené a s posunutím posazené stříhací zuby, aby se předešlo nebezpečí poranění. Dodatečná ochrana proti nárazu brání nepříjemným zpětným rázům při kontaktu se stěnou, plotem apod. (obr. 4 + 5).
- Při zablokování nožů pevnými předměty přístroj okamžitě vypněte, odpojte síťovou vidlici a teprve potom pevný předmět odstraňte.
- Pozor! Kovové předměty jako drátěné ploty, tyčky rostlin mohou nožovou lištu poškodit.
- Kabel veďte vždycky mimo pracovní oblasti. Pracujte vždycky tak, aby se nůžky pohybovaly směrem od vidlice. Proto si směr stříhání určete ještě před začátkem práce.
- Stříhací doby:
  - listnaté živé ploty: červen až říjen
  - jehličnaté živé ploty: duben až srpen
  - jalovcové živé ploty: od května dle potřeby

7. Zapnutí a vypnutí (obr. 5)

- Zapnutí: Oběma rukama současně stlačte spínače ZAP/VYP (3+4).
- Vypnutí: Oba spínače ZAP/VYP současně pusťte.
- Brzdový obvod zajistí okamžité zastavení stříhacích nožů v průběhu 0,5 sek. Jiskry (záblesky), které se přitom vytvoří v oblasti horních větracích otvorů, jsou normálním jevem a pro přístroj jsou neškodné.

8. Údržba

Před jakoukoliv údržbou plotových nůžek musí být přívodní elektrický kabel vytažen ze zásuvky.
Důležité upozornění: Po každé práci s plotovými nůžkami by se střižné nože měly vždy očistit a namazat, prodloužíte tím jejich životnost. Poškozené díly musí být okamžitě řádně opraveny. Nůž očistíme suchým hadříkem, při silném znečistění kartáčem. **Pozor: nebezpečí poranění!** K mazání nožů používejte pokud možno ekologicky nezávadný olej (obr. 6).

Pak nasuňte na nože ochranná pouzdra.

9. Likvidace, ochrana životního prostředí

Když Váš přístroj jednoho dne doslouží, nebo jej již nebudete potřebovat, v žádném případě přístroj neodhazujte do domovního odpadu, nýbrž jej zlikvidujte ekologicky. Odevzdejte přístroj ve sběrně, zabývající se likvidací. Zde je možné separovat plastové a kovové díly a postoupit je k opětovnému zpracování. Informace k tomuto tématu obdržíte na správě Vaší obce nebo města.

10. Opravářská služba

Opravy elektrických spotřebičů smí provádět jen elektro-odborníci. Popište prosím při zaslání vámi zjištěnou chybu.

11. Náhradní díly

Potřebujete-li příslušenství nebo náhradní díly, obraťte se prosím na náš servis.

Nepoužívejte pro práci s tímto přístrojem žádné přídavné součásti kromě těch, které jsou doporučeny naší společností. Jinak může obsluha nebo nezúčastněná osoba nacházející se v blízkosti utrpět vážná zranění nebo se může přístroj poškodit.

12. Záruèní podmínky

Nezávisle od závazku prodejce vyplývajícího z kupní smlouvy vůči konečnému odběrateli poskytujeme na totoelektrické zařízení následující záruku:

Záruční doba je 24 měsíců a začíná datem prodeje, kteréje třeba prokázat originálním pokladním dokladem. Ukomerčního užívání a půjčování se záruční doba snižujena 12 měsíců. Záruka se nevztahuje na díly podléhajícírychlému opotřebení a na škody vzniklé v důsledkupoužívání nesprávného příslušenství a oprav za použitíneoriginálních dílů a v důsledku použití násilí, úderu neborozbití a svévolného přetížení motoru. V rámci záruky seprovádí pouze výměna vadných dílů, a ne kompletníchpřístrojů. Opravy v záruce smějí provádět pouze autorizované opravny nebo podnikový servis. V případě cizíhozásahu záruka zaniká.

Porto, zasilatelské jakož i následné náklady nese kupující.

13. ES Prohlášení o shodě

My, **ikra Moderne Gartentechnik GmbH, Schlesierstraße 36, D-64839 Münster**, tímto prohlašujeme ve výhradní odpovědnosti, že produkty **Elektrické nůžky na ploty OK-EH-520** (230-240V~; 50Hz; 520W)**,** na které se toto prohlášení vztahuje, odpovídají příslušným bezpečnostním a zdravotním požadavkům směrnice **2006/42/ES** (Směrnice o strojích), **2004/108/ES** (směrnice o elektromagnetické slučitelnosti), **2011/65/EU** (směrnice o RoHS) a **2000/14/ES** (směrnice o hluku) včetně změn. Při řádné aplikaci bezpečnostních a zdravotních požadavků, uvedených ve jmenovaných směrnicích ES, byly využity následující normy a / nebo technické specifikace:

EN 60745-1:2009; EN 60745-1/A11:2010
EN 60745-2-15:2009+A1
EN 55014-1/A1:2009+A2:2011; EN 55014-2/A2:2008
EN 61000-3-2/A2:2009; EN 61000-3-3:2008

měřená hladina akustického výkonu	100 dB (A)
zaručená hladina akustického výkonu	104 dB (A)

Řízení k prohlášení o shodě podle přílohy V / směrnice 2000/14/ES

Rok výroby je vytlačený na typovém štítku a dodatečně se dá zjistit podle pokračujícího sériového čísla.

Münster, 21.08.2014

Gerhard Knorr, Technické vedení Ikra GmbH

Archivace technických podkladů:
Gerhard Knorr, Kärcherstraße 57, DE-64839 Münster

HU: Elektromos sövénynyíró OK-EH-520
Kezelesi Utasistas

1. Műszaki adatok

Teljesítmény	V~	230-240
Névleges frekvencia	Hz	50
Üresjárati fordulatszám	W	520
Vágómozgások száma	min^{-1}	3200
Késhossz	mm	460
Fonalhosszabbítás	mm	16
Súly	kg	2,5
Hangnyomásszintl L_{pA} az EN 60745	dB (A)	84 [K 3,0 dB(A)]
Rezgés az EN 60745	m/s^2	4,0 [K 1,5 m/s^2]

A műszaki változtatások jogát fenntartjuk.

Védelmi osztály: II/DIN EN 60745/VDE 0740 ⧈

Rádió-zavarmentesítve az EN 55014, EN 61000-3-2, EN 61000-3-3.

A készülékek gyártása a/az EN 60745-1 és EN 60745-2-15 előírásai szerint történt és teljes mértékben megfelelnek termékbiztonsági törvény előírásainak.

Emisszió

- A feltüntetett rezgésemisszió érték szabványszerű vizsgálati eljárással került bemérésre, és alkalmas más elektromos szerszámokkal való összehasonlításra.
- A feltüntetett rezgésemisszió érték segít felbecsülni a szükséges munkaszünetek számát és időtartamát.
- A valós rezgésemisszió érték az elektromos szerszám használata során a használat mikéntje függvényében különbözhet a feltüntetett értéktől.
- Figyelem: A kéz vérkeringési zavaraival szembeni megelőzés érdekében időben munkaszüneteket kell tartani.

2. Általános biztonsági utasítás

A zajkibocsátásra vonatkozó adatok a termékbiztonsági törvény (ProdSG) ill. az EK gépirányelve szerint: A hangnyomás-szint a munkahelyen meghaladhatja a 80 dB (A)-t. Ebben az esetben hallásvédő óvórendszabályokra van szükség a kezelő számára (pl. zajvédő viselése).

Figyelem: Zajvédelem! Üzembe helyezés során vegye figyelembe a regionális előírásokat.

Általános biztonsági utasítás:
A sövény-nyírók minden egyes üzemeltetése balesetveszéllyel kapcsolatos. Ezért tartsa be a vonatkozó balesetmegelőzési előírásokat.

A gép gyártása a technika jelenlegi állása és az elfogadott biztonságtechnikai szabályok szerint történt. Ennek ellenére használata során előállhatnak a használó vagy harmadik személy testi épségére és életére vonatkozó veszélyek ill. a gép vagy más dologi érték károsodása.

Figyelem: Villamos készülékek használatánál az áramütés, sérülés- és égésveszély elleni védelem végett a következő alapvető biztonsági rendszabályokat kell betartani. Olvassa el és tartsa be valamennyi ilyen utasítást, mielőtt ezt a villamos készüléket használatba venné. Jól őrizze meg a biztonsági utasításokat.

A gépet csak műszakilag kifogástalan állapotban és rendeltetésének megfelelően, a biztonság és veszély tudatában, az üzemeltetési utasítás figyelembevétele mellett használja!

Különösképpen azokat a zavarokat, amelyek a biztonságot befolyásolhatják, azonnal küszöbölje ki (küszöböltesse ki).

Ez a gép komoly sérüléseket okozhat. Gondosan olvassa el a használati utasítást a sövénynyíróval való korrekt bánásmód, az előkészület, a karban-tartás, a szakszerű használat érdekében. Az első használat előtt barátkozzon / ismerkedjen meg a géppel és engedje magát gyakorlatban is bevezetni.

Ezt a készüléket tilos csökkent testi, szellemi, illetve érzékelő képességgel rendelkező személyeknek (a gyermekeket is beleértve) illetve a szükséges ismeretek és tapasztalatok hiányában használni, kivéve a biztonságukért felelős személy felügyelete mellett vagy ahasználatra vonatkozó eligazítás után. A gyermekeket felügyelni kell, hogy ne játszhassanak a készülékkel.

3. Az azás célja

Gép kizárólag sövények nyírására szolgál. Más vagy ezt meghaladó felhasználása nem rendeltetésszerűnek minősül. Az ebből eredő károkért a gyártó / szállító nem vállal felelősséget. A kockázatot kizárólag a használó viseli. A rendeltetésszerű használathoz tartozik a használati utasítás figyelembevétele és az ellenőrzési és karbantartási feltételek betartása is.

A használati utasítást tartsa mindig kéznél a gép alkalmazási helyén.

4. Általános biztonsági tudnivalók

Figyelem! Valamennyi utasítást el kell olvasni. A lenti utasítások betartása során elkövetett hibák áramütést, égési és/vagy súlyos sérüléseket okozhatnak. A lentiekben alkalmazott „elektromos szerszámgép” fogalom hálózatról (hálózati kábellel) működtetett elektromos szerszámgépekre és akkuval (hálózati kábel nélkül) működtetett elektromos szerszámgépekre vonatkozik.

JÓL ŐRIZZE MEG EZEKET AZ UTASÍTÁSOKAT.

1) Munkahely

a) **Munkaterületét tartsa tisztán és rendben. A rendetlenség és a megvilágítatlan munkaterületek balesetekhez vezethetnek.**

b) **Ne dolgozzon a készülékkel robbanásveszélyes környezetben, ahol éghető folyadékok, gázok vagy porok találhatók.** *Az elektromos szerszámgépek szikrákat hoznak létre, melyek meggyújthatják a port vagy a gőzöket.*

c) **Az elektromos szerszámgép használata közben tartsa távol a gyermekeket és az egyéb személyeket.** *Ha elvonják a figyelmét, elveszítheti a készülék feletti uralmat.*

2) Elektromos biztonság

a) **A készülék csatlakozó dugójának passzolnia kell a dugaszoló aljzatba. A dugót semmilyen módon sem szabad módosítani. Ne használjon adapterdugókat védőföldelt elektromos készülékekkel együtt.** *A módosítás nélküli dugók és a megfelelő dugaszoló aljzatok csökkentik az áramütés kockázatát.*

b) **Kerülje teste érintkezését a földelt felületekkel, mint pl. csövekkel, fűtőtestekkel, tűzhelyekkel és hűtőszekrényekkel.** *Megnő az áramütés veszélyének kockázata, ha az Ön teste földelve van.*

c) **A készüléket tartsa távol esőtől.** *Nő az áramütés kockázata, ha víz hatol be az elektromos készülékbe.*

d) **Ne használja a kábelt rendeltetésétől eltérő célokra, a készülék hordozásához, felakasztásához vagy a dugó dugaszoló aljzatból történő kihúzásához. Tartsa távol a kábelt hőtől, olajtól, éles peremektől vagy mozgásban lévő készülékelemektől. A sérült vagy összegabalyodott kábelek növelik az áramütés kockázatát.**

e) **Ha egy elektromos szerszámgéppel a szabadban akar dolgozni, csak olyan hosszabbító kábelt használjon, amely külső térben történő használatra is engedélyezett.** *A kültéri használatra alkalmas hosszabbító kábel alkalmazása csökkenti az áramütés kockázatát.*

3) Személyek biztonsága

a) **Legyen figyelmes, ügyeljen arra, hogy mit csinál és végezze a munkát racionálisan az elektromos szerszámgéppel. Ne használja a készüléket, ha fáradt, illetve kábítószerek, alkohol vagy gyógyszerek hatása alatt áll.** *A készülék használata közben egyetlen figyelmetlen pillanat is komoly sérülésekhez vezethet.*

b) **Hordjon személyi védőfelszerelést és mindig egy védőszemüveget.** *A személyi védőfelszerelés, mint a pormaszk, a csúszásálló biztonsági cipők, a védősisak vagy a hallásvédő viselése,*

az elektromos szerszámgép mindenkori fajtája és alkalmazása függvényében, csökkenti a sérülések kockázatát.

c) **Kerülje a véletlen üzembe helyezést. Győződjön meg arról, hogy a kapcsoló „KI" állásban legyen, mielőtt a dugót a dugaszoló aljzatba dugja.** *Balesetekhez vezethet, ha a készülék hordozása közben a kapcsolón tartja az ujját, vagy a készüléket bekapcsolva csatlakoztatja az áramellátásra.*

d) **A készülék bekapcsolása előtt távolítsa el a beállító szerszámokat vagy a csavarkulcsokat.** *A forgó készülékrészekben lévő szerszám vagy kulcs sérülésekhez vezethet.*

e) **Ne becsülje magát túl. Gondoskodjon a stabil álló helyzetről és mindenkor tartsa meg egyensúlyát.** *Így váratlan helyzetekben jobban tudja kontrollálni a készüléket.*

f) **Viseljen megfelelő ruházatot. Ne viseljen bő ruházatot vagy ékszereket. Haját, ruházatát és kesztyűit tartsa távol a mozgásban lévő alkotóelemektől.** *A mozgásban lévő alkotóelemek behúzhatják a laza ruházatot, az ékszereket vagy a hosszú hajat.*

g) **Ha lehetőség van porszívó és porgyűjtő szerkezetek felszerelésére, győződjön meg arról, hogy azok csatlakoztatva vannak és szabályszerűen kerülnek alkalmazásra.** *A berendezések alkalmazása csökkenti a por miatti veszélyeztetéseket.*

4) Elektromos szerszámgépek gondos kezelése és használata

a) **Ne terhelje túl a készüléket. Munkájához használja az annak megfelelő elektromos szerszámgépet.** *A megfelelő elektromos szerszámgéppel jobban és biztonságosabban dolgozhat a megadott teljesítménytartományban.*

b) **Ne használjon olyan elektromos szerszámgépet, melynek meghibásodott a kapcsolója.** *A nem be- vagy kikapcsolható elektromos szerszámgép veszélyes és meg kell javíttatni.*

c) **Húzza ki a dugót a dugaszoló aljzatból, mielőtt készülékbeállításokat végez, tartozékelemeket cserél vagy elrakja a készüléket.** *Ez az óvintézkedés megakadályozza a készülék véletlen beindulását.*

d) **A használaton kívül lévő elektromos szerszámgépek tárolása gyermekek által el nem érhető helyen történjen. Ne engedje, hogy olyan személyek használják a készüléket, akik azt nem ismerik és jelen utasításokat nem olvasták el.** *Az elektromos szerszámgépek veszélyesek, ha azokat tapasztalatlan személyek használják.*

e) **A készüléket ápolja gondosan. Ellenőrizze, hogy a mozgatható alkotóelemek kifogástalanul működjenek, és ne szoruljanak, illetve hogy ne legyenek eltörve vagy olyan mértékben megsérülve alkotóelemek, hogy az csorbítsa a készülék működését. A készülék használata előtt javíttassa meg a sérült alkotóelemeket.** *Számos baleset okát a rosszul karbantartott elektromos szerszámgépek képezik.*

f) **A vágószerszámokat tartsa élesen és tisztán.** *A gondosan ápolt, éles vágóélekkel rendelkező vágószerszámok kevésbé szorulnak be és könnyebben vezethetők.*

g) **Az elektromos szerszámgépeket, a tartozékokat, a behelyezhető szerszámokat stb. alkalmazza jelen utasításoknak megfelelően és úgy, ahogy az e speciális készüléktípus esetében elő van írva. Eközben legyen figyelemmel a munkafeltételekre és a kivitelezendő tevékenységre.** *Az elektromos szerszámgépek rendeltetés szerinti alkalmazásoktól eltérő célra történő használata veszélyes szituációkat teremthet.*

5) Szerviz

a) **Készüléke javíttatásához csak szakképzett szakszemélyzetet és csak eredeti pótalkatrészeket vegyen igénybe.** *Ezzel biztosított, hogy a készülék biztonságos marad.*

6) Biztonsági tudnivalók sövényvágó ollókhoz

- **Minden testrészt tartson távol a vágókéstől. Járó kés mellett ne kísérelje meg eltávolítani a vágott anyagot vagy megfogni a vágandó anyagot. A beszorult vágott anyagot csak akkor távolítsa el, ha a készülék ki van kapcsolva.** *A sövényvágó olló használata közben egyetlen figyelmetlen pillanat is súlyos sérülésekhez vezethet.*
- **Az elektromos szerszámgépet a szigetelt markolatfelületeknél fogva tartsa, mivel a vágókés érintkezhet a saját hálózati vezetékkel.** *A vágókés feszültség alatt álló vezetékekkel történő érintkezése a készülék fémből készült alkotóelemeit is feszültség alá helyezheti és áramütéshez vezethet.*
- **A sövényvágó ollót csak nyugalmi állapotban lévő késsel hordozza. A sövényvágó olló szállítása vagy tárolása során mindig húzza fel a védőburkolatot.** *A készülék gondos használata csökkenti a késekből kiinduló sérülésveszélyt.*
- **A kábelt tartsa távol a vágástartománytól.** *Munkavégzés közben a kábel esetleg rejtetten fekszik a bokorban, ami miatt véletlenül átvághatjuk.*
- A sövény-nyírót csak mindkét kézzel szabad tartani.
- A készülék használata előtt a munkaterületet szabadítsa meg az idegen tárgyaktól és munkavégzés közben ügyeljen az idegen tárgyakra!
- A nyírókészüléket ne használja esőben és vizes sövény nyírására. A készüléket vízzel lefröcskölni tilos. A tisztításhoz magasnyomású, vagy gőzsugaras tisztítóberendezést ne használjunk.
- A mezőgazdasági szakmai szövetség határozata értelmében villamos üzemű sövény-nyíróval csak 17 év fölötti korú személyek végezhetnek munkát. Felnőttek felügyelete mellett ez 16 éves kortól van engedélyezve.
- Nem helyhez kötött, szabadban történő használatra rendeltetett készüléket hibaáramvédő-kapcsolón keresztül kell csatlakoztatni.
- A sövény-nyíró kábelét és annak csatlakozásait minden használat előtt látható meghibásodások szempontjából ellenőrizni kell (a dugaszolót kihúzva). Sérült kábelt ne használjon. A készülék hálózati csatlakozó vezetékének sérülése esetén azt csak a gyártó

által megnevezett javítóműhely cserélheti ki, mivel ehhez különleges szerszámra van szükség.
- Azt ajánljuk, hogy a sövény-nyíró első használatakor a használati utasítás elolvasása mellett a készülék kezelésébe gyakorlatilag is vezettesse be magát.
- Mindig ügyeljen arra, hogy az összes biztonsági felszerelés és kézi fogantyú fel legyen szerelve. Soha ne kíséreljen meg használni egy nem teljesen felszerelt gépet.
- Soha ne próbáljon meg hiányos gépet használni, illetve olyat, melyen nem megengedett módosítást végeztek.
- Ismerkedjen meg a környezetével és ügyeljen azokra a lehetséges veszélyforrásokra, amelyeket a gépzaj következtében nem hallhat meg.
- Ne használja a gépet rossz időjárási viszonyoknál, főleg vihar esetén ne.

5. Üzembe helyezés előtt

A védőpajzs felszerelése (1. ábra)

A melléklet védőpajzsot (2) a késtartó gerendára toljuk, majd a 1. ábrának megfelelően egyenként 2 csavarral mindkét oldalról rögzítjük a készülék burkolatán.

Villamos csatlakoztatás

A gépet csak egyfázisú váltakozó áramhoz lehet csatla-koztatni. A CDE 0740 szerinti II. Üzembe helyezés előtt azonban győződjön meg arról, hogy a hálózati feszültség megegyezzen a gép teljesítménytábláján megadott üzemi feszültség-értékkel.

Hibaáram-védőkapcsoló

Helyváltoztató készülékeket, amelyek a szabadban kerülnek alkalmazásra, hibaáram-védőkapcsolón keresztül kell csatlakoztatni.

A hosszabbító kábel biztosítása (2. ábra)

Csak olyan, fröccsvíz ellen védett hosszabbító kábeleket használjon, melyek külső használat céljára engedélyezettek és nem könnyebbek, mint a DIN/VDE 0282 szerinti, legalább 1,5 mm^2 keresztmetszetű H07 RN-F gumitömlő-vezetékek. Először is teremtse elő a kapcsolatot a készülék hálózati csatlakozó dugója és a csatlakozó vezeték között. Ezután a csatlakozó vezetékkel képezzen hurkot, majd tolja át a sövényvágó burkolatán lévő kábelvezetőn. Most az ábrának megfelelően helyezze rá a képzett hurkot a húzásmegszüntető horogra.
A 30 méternél hosszabb hosszabbító vezetékek csökkentik a gép teljesítményét.

6. Utasítás az alkalmazáshoz

A nyírókészüléket ne használja esőben és vizes sövény nyírására.

A sövény-nyíró kábelét és annak csatlakozásait odások szempontjából ellenőrizni kell (a dugaszolót kihúzva). Sérült kábelt ne használjon.

Kesztyűk:
A sövény-nyíró használata közben feltétlenül viseljen védőszemüveget.

- A 16 mm-nél nagyobb gallyakat előzetesen gallyvágó ollóval kivágjuk.
- Először az oldalsó felületeket vágjuk lentről felfelé haladva. A felső részt tetszés szerint egyenesen, tetőformájúra vagy gömbölyűre vágjuk (3. ábra).
- A biztonsági késtartó gerenda oldalt kerekített és egymáshoz képest eltoltan elhelyezkedő vágófogakkal rendelkezik, melyek a sérülésveszélyt hivatottak csökkenteni. A kiegészítő ütközésvédelem megakadályozza, hogy a falakhoz, kerítésekhez stb. történő ütközés esetén kellemetlen visszacsapódás lépjen fel (4. + 5. ábra).
- A kések szilárd tárgyak okozta leblokkolása esetén a készüléket azonnal kikapcsoljuk, a hálózati csatlakozó dugót kihúzzuk, és csak ezután távolítjuk el a blokkolást okozó tárgyat.
- Vigyázat! Fémtárgyak, mint például drótkerítések, növénytámaszok a késtartó gerenda károsodáshoz vezethetnek.
- A vezetéket a munkaterülettől távol tartjuk. Mindig a dugaszoló aljzattól távolodva dolgozunk. A vágásirányt ezért már a munka megkezdése előtt meghatározzuk.
- Metszési időszakok:
  - Lombsövények: június és október
  - Tűlevelű sövények: április és augusztus
  - Toboztermű sövények: májustól igénynek megfelelően

7. Be- és kikapcsolás (5. ábra)

- Bekapcsolás: A be/kikapcsolót (3+4) mindkét kézzel egyszerre megnyomjuk.
- Kikapcsolás: Mindkét be/kikapcsolót elengedjük.
- A fékkapcsolás a vágókés 0,5 másodpercen belüli azonnali leállását eredményezi. Ennek során a felső szellőzőnyílások környékén szikraképződés (villámlás) figyelhető meg, ami normális és a készülékre ártalmatlan.

8. Karbantartás

A gépen végzendő mindennemű munka előtt a csatlakozó dugaszolót mindig húzza ki az aljzatból.

Fontos: A sövény-nyíró minden nagyobb alkalmazása után a késeket meg kell tisztogatni és be kell olajozni. Ezáltal döntő mértékben befolyásolja a készülék élettartamát. Sérült vágóberendezéseket azonnal, szakszerűen meg kell javítani.Tisztítsa meg a kést egy tiszta kendővel, illetve erősebb szennyeződés esetén kefével. **Figyelem: sérülésveszély!** A kések beolajozását lehetőség szerint környezetkímélő kenőanyaggal végezze (6. ábra).

Utána helyezze be a sövénynyíró ollót a tokba.

9. Környezetvédelem

Amennyiben a sövényvágó olló egy nap az intenzív használat miatt olyan állapotba kerülne, hogy ki kell

cserélni, illetve amennyiben alkalmazására már nincs szüksége, kérjük, gondoljon a környezetvédelemre. A villamos készülékek, azok tartozékai és csomagolása nem tartoznak a normál háztartási hulladékok közé, azokat a helyi előírásoknak megfelelően környezetbarát újrafelhasználás alá kell vetni.

10. Javítószolgálat

Villamos készülékek javítását csak villamos képesítésű munkaerő végezheti. Kérjük, javítás céljára történő beküldéskor írja le az Ön által megállapított hibát.

11. Pótalkatrészek

Ha kellékekre vagy pótalkatrészekre van szüksége, forduljon a szervizünkhöz.

A készülékkel végzett munkához csak az általunk javasolt kiegészítő alkatrészeket használja. Különben a kezelő vagy a közelében található külső személyek valóban sérüléseket szenvedhetnek, vagy a készülék megsérülhet.

12. Garanciális feltételek

Erre a szerszámra - a kereskedő adásvételi szerződés szerinti kötelezettségétől függetlenül - az alábbiak szerint vállalunk garanciát:

A garancia ideje 24 hónap az átadástól számítva, amelyet az eredeti vásárlási blokkal kell igazolni. Ipari használat, valamint kölcsönzés esetén a garanciális idő 12 hónapra csökken. A garancia nem vonatkozik kopó alkatrészekre, nem megfelelő tartozékok használatából, nem originál alkatrészekkel végzett javításokból, erőszak alkalmazásából, ütésből, törésből eredő károkra. A garanciális csere csak a hibás alkatrésze terjed ki, nem a komplett készülékre. Garanciális javításokat csak az erre felhatalmazott szerviz műhelyek, vagy a gyári vevoszolgálat végezhetnek. Illetéktelen beavatkozás esetén a garancia megszunik.

Postai, szállítási és járulékos költségek a vevot terhelik.

13. EC egyezési

Mi, az **ikra Moderne Gartentechnik GmbH, Schlesierstraße 36, D-64839 Münster,** kizárólagos felelősséggel kinyilatkoztatjuk, hogy **Elektromos sövénynyíró OK-EH-520** (230-240V~; 50Hz; 520W)**,** termékeink, amelyekre ezen nyilatkozat vonatkozik, megfelelnek az **2006/42/EK** (Gépirányelv), **2004/108/EK** (EMV iréanyelv), **2011/65/EU** (RoHS irányelv) és **2000/14/EK** (Zajról szóló irányvonal) beleértve ezek módosításait is, idevonatkozó biztonsági és egészségvédelmi követelményeinek. Az EG-irányelvekben megjelölt biztonsági és egészségvédelmi követelmények szakszerű megvalósításához a következő szabványokat és / vagy műszaki specifikáció(k) kerültek felhasználásra:

EN 60745-1:2009; EN 60745-1/A11:2010
EN 60745-2-15:2009+A1
EN 55014-1/A1:2009+A2:2011; EN 55014-2/A2:2008
EN 61000-3-2/A2:2009; EN 61000-3-3:2008

mért hangteljesítményszint	100 dB(A)
garantált hangteljesítményszint	104 dB (A)

Egyezőségi értékelési eljárás a 2000/14/EK irányelv V. melléklete szerint

A gyártási éve a típustáblán található, ezen kívül megállapítható a folyamatos gyári szám alapján is.

Münster, 21.08.2014

Gerhard Knorr, Műszaki vezetés Ikra GmbH

A műszaki dokumentáció megőrzése:
Gerhard Knorr, Kärcherstraße 57, DE-64839 Münster

HR: Električni živica trimer OK-EH-520

Uputstvo za uporabu

1. Tehnički podaci

Pogonski napon	V~	230-240
Nazivna frekvencija	Hz	50
Nazivni prijem	W	520
Kretanja rezanja	min^{-1}	3200
Dužina rezanja	mm	460
Debljina rezanja	mm	16
Težina bez kabla	kg	2,5
Razina zvučnog pritiska L_{pA} po EN 60745	dB (A)	84 [K 3,0 dB(A)]
Vibracije po EN 60745	m/s^2	4,0 [K 1,5 m/s^2]

Tehničke izmjene ostaju pridržane.

Dvostruko izolirano po zaštitnoj klasi II/DIN EN 60745/VDE 0740 ⧈

Radiosmetnje iskrenja po EN 55014, EN 61000-3-2, 61000-3-3.

Uređaji su građeni po propisima prema; DIN-EN 60335-1 i DIN-EN 60335-2-91 i u cijelosti odgovaraju propisima Zakona o sigurnosti proizvoda.

Vibracija

- Naznačena vrijednost vibracija ustanovljena je standardiziranom opremom i može se koristiti kako za usporedbu s drugim električnim aparatima, tako i za privremenu procjenu opterećenja putem vibracija.
- Ovisno o korištenju stroja i njegove opreme, vrijednost vibracija može biti drugačija te biti i viša od one naznačene.
- Potrebno je utvrditi sigurnosne mjere radi zaštite korisnika, na temelju procjene opterećenja kojeg stvaraju vibracije u stvarnim uvjetima korištenja.
- U vezi s tim treba uzeti u obzir sve faze radnog ciklusa, kao na primjer isključivanje ili rad na prazno.

2. Opće sigurnosne upute

Informacije o emisiji buke u skladu s njemačkim Aktom o sigurnosti proizvoda (ProdSG) i s direktivom EZ o strojevima: Razina zvučnog pritiska na radnom mjestu može prekoračiti 80 dB (A). U tom slučaju su za korisnika potrebne mjere zaštite od buke (npr. nošenje zaštite za uši).

Obratite pažnju na Propise o zaštiti od buke u zemlji korištenja.

Opća sigurnosna uputa
Svaki pogon škara za obrezivanje živice je povezan sa opasnostima od nezgoda. Stoga poštujte odgovarajuće Propise za sprečavanje nezgoda.

Stroj je sagrađen po stanju tehnike i po priznatim sigurnosno-tehničkim smjernicama. Ipak prilikom njegove uporabe može doći do opasnosti za tijelo i život korisnika ili trećih osoba tj. do utjecaja na stroj i druge stvarne vrijednosti.

Pozor: Kod uporabe električnih alata se za zaštitu od električnog udara, opasnosti od ozljeda i opekotina načelno trebaju poštivati sljedeće mjere sigurnosti: Pročitajte i poštujte sve ove upute, prije nego što koristite električni alat. Dobro pohranite sigurnosne upute.

Stroj koristiti samo u tehnički ispravnom stanju kao svrsishodno, svjesno sigurnosti i opasnosti uz poštivanje upute za uporabu! U posebnosti smetnje, koje mogu utjecati na sigurnost, odmah (dati) otkloniti!

Ovaj stroj može prouzročiti ozbiljne ozljede. Pažljivo pročitajte uputu za uporabu za ispravno rukovanje, pripremu, održavanje, prikladnu uporabu škara za obrezivanje živice. Prije prve uporabe se upoznajte sa strojem i dajte se praktički uputiti.

Ovaj aparat nije namijenjen za uporabu od strane osoba (uključujući djecu) sa smanjenim tjelesnim, osjetilnim ili mentalnim sposobnostima, odnosno bez iskustva i znanja, osim ako ih osoba odgovorna za njihovu sigurnost ne nadzire ili ne uputi na uporabu aparata. Djecu treba nadzirati kako bi se osiguralo da se ne igraju s aparatom.

3. Svrha uporabe

Stroj je isključivo namijenjen za rezanje živice. Druga uporaba ili uporaba preko toga vrijedi kao suprotna namjeni. Za štete nastale zbog toga proizvođač / dostavljač ne jamči. Rizik nosi sam korisnik. Svrsishodnoj uporabi pripada i poštivanje upute za uporabu i pridržavanje uvjeta inspekcije i održavanja.
Uputu za uporabu stalno držati na mjestu rada stroja.

4. Opće sigurnosne upute

Pozor! Sve upute se moraju pročitati. Greške prilikom pridržavanja niže navedenih uputa mogu izazvati električni udar, požar i / ili teške ozljede. Pojam „Električni alat“ koji se dalje koristi, odnosi se na električne alata priključene na mrežu (sa mrežnim kablom) i električne alata na akumulatorski po gon (bez mrežnog kabla).

DOBRO SAČUVAJTE OVE UPUTE.

1) Radno mjesto

a) **Svoje područje rada držite čistim i pospremljenim. Nered i neosvijetljeno radno područje može prouzrokovati nezgode.**
b) **Sa uređajem nemojte raditi u području u kojem postoji opasnost od eksplozija, u kojoj se nalaze goruće tekućine, plinovi ili prašine.** *Električni alati stvaraju iskre, koje mogu zapaliti prašinu ili pare.*
c) **Djecu i druge osobe za vrijeme korištenja električnog uređaja držite podalje.** *Ako Vam je odvraćena pozornost možete izgubiti kontrolu nad uređajem.*

2) Električna sigurnost

a) **Priključni utikač uređaja mora odgovaraju u utičnicu. Utikač se ni u kom slučaju ne smije izmijeniti. Adapterski utikač nemojte koristiti zajedno sa uređajima koji su zaštitno uzemljeni.** *Nepromijenjeni utikači i odgovarajuće utičnice smanjuju rizik električnog udara.*
b) **Izbjegavajte kontakt tijela sa uzemljenim površinama kao što su to cijevi, grijalice, štednjaci i hladnjaci.** *Postoje povišeni rizik kroz električni udar, ako je Vaše tijelo uzemljeno.*
c) **Uređaj držite dalje od kiše.** *Prodiranje vode u električni uređaj povećava rizik električnog udara.*
d) **Kabel nemojte koristiti u druge svrhe kako biste uređaj nosili, objesili ili utikač iskopčali iz utičnice. Kabel držite slobodnim od vrućine, ulja, oštrih rubova ili rotirajućih dijelova uređaja. Oštećeni ili omotani kablovi povećavaju rizik električnog udara.**
e) **Ako sa električnim alatom radite na otvorenom, koristite samo takve produžne kablove, koji su odobreni za korištenje na otvorenom području.** *Korištenje produžnog kabla koji je prikladan za vanjsko područje smanjuje rizik od električnog udara.*

3) Sigurnost osoba

a) **Budite oprezni, pazite na ono što radite i pažljivo postupajte prilikom rada sa električnim alatom. Nemojte raditi sa uređajem, ako ste umorni ili ako stojite pod drogama, alkoholom ili medikamentima.** *Jedan trenutak nepažnje prilikom korištenja uređaja može dovesti do ozbiljnih ozljeda.*
b) **Nosite osobnu zaštitnu opremu i uvijek zaštitne naočale.** *Nošenje osobne zaštitne opreme kao što je to zaštitna maska protiv prašine, neklizajuće sigurnosne cipele, zaštitna kaciga ili zaštita za sluh, ovisno o vrsti i korištenju električnog alata, smanjuje rizik od ozljeda.*
c) **Izbjegavajte nenamjeravano puštanje u pogon. Uvjerite se, da se sklopka nalazi u položaju „ISKLJ“ prije nego utikač utaknete u utičnicu.** *Ukoliko dok nosite svoj uređaj prst držite na sklopki ili ako uređaj uključen prikopčate na struju, isto može prouzrokovati nezgode.*
d) **Uklonite alate za podešavanje ili odvijače prije nego uključite uređaj.** *Alat ili ključ, koji se nalazi*

u rotirajućem dijelu uređaja, može dovesti do ozljeda.

e) **Nemojte prenagliti. Pobrinite se za stabilan položaj i uvijek držite ravnotežu.** *Kroz to uređaj možete bolje kontrolirati u neočekivanoj situaciji.*

f) **Nosite prikladnu odjeću. Nemojte nositi široku odjeću ili nakit. Kosu, odjeću i rukavice držite dalje od rotirajućih dijelova.** *Labava odjeća, nakit ili duga kosa mogu biti zahvaćeni od rotirajućih dijelova.*

g) **Ako se može montirati usisivač ili naprava za prihvaćanje uvjerite se, da je ista priključena i da se ispravno koristi.** *Korištenje tih naprava smanjuje ugrožavanje kroz prašinu.*

4) **Pažljivo rukovanje i korištenje električnih alata**

a) **Nemojte preopterećivati uređaj. Za vaš rad koristite samo za to predviđeni električni alat.** *Sa odgovarajućim električnim uređaj radite bolje i sigurno u naznačenom području učinka.*

b) **Nemojte koristiti električni alat čija je sklopka defektna.** *Električni alat, koji se više ne može uključiti ili isključiti, je opasan i mora biti popravljen.*

c) **Utikač iskopčajte iz utičnice prije nego podešavate uređaj, mijenjate pribor ili odložite uređaj.** *Ta mjera opreza sprječava nenamjeravano pokretanje uređaja.*

d) **Nekorištene električne alate pohranite izvan dosega djece. Nemojte dozvoliti da uređaj koriste osobe, koje sa njime nisu upoznate ili koje nisu pročitale upute.** *Električni alati su opasni ako ih koriste neiskusne osobe.*

e) **Uređaj pažljivo njegujte. Kontrolirajte, da rotirajući dijelovi uređaja ispravno funkcioniraju i da nisu zaglavljeni, provjerite da li su dijelovi puknuli ili tako oštećeni, da to utiče na funkciju uređaja. Oštećene dijelove dajte popraviti prije korištenja uređaja.** *Veliki broj nezgoda zasniva ne lošem održavanju električnih uređaja.*

f) **Alat za rezanje uvijek držite oštar i čist.** *Pažljivo njegovani alat za rezanje sa oštrim bridovima se manje zaglavljuje i uvijek se lakše vodi.*

g) **Koristite električne alate, pribor, alat itd. prema odgovarajućim uputama i na način, kako je propisano za specijalni tip uređaja. Pri tome obratite pozor na uvjete i vrstu rada koji se treba provesti.** *Korištenje električnih alata u druge svrhe osim onih namijenjenih može dovesti do opasnih situacija.*

5) **Servis**

a) **Uređaj za popravak prepustite isključivo kvalificiranom stručnom osoblju uz korištenje originalnih zamjenskih dijelova.** *Time će se osigurati, da sigurnost uređaja ostaje održana.*

6) **Sigurnosne upute za škare za živicu:**

- **Sve dijelove tijela držite podalje od noževa. Nikada nemojte pokušati kod hodajućeg noža ukloniti materijal koji se reže ili isti držati. Zaglavljeni materijal koji se reže uklonite samo pri isključenom uređaju.** *Jedan trenutak nepažnje prilikom korištenja škara za živicu može dovesti do teških ozljeda.*
- **Električni alat držite za izolirane ručke, pošto nož može doći u dodir sa vlastitim mrežnim kablom.** *Kontakt noževa sa vodovima koji provode napon, dijelove uređaja može staviti pod napon i dovesti do električnog udara.*
- **Škare za rezanje živice nosite za ručku pri isključenom nožu. Prilikom transporta ili skladištenja na škare za rezanje živice uvijek navucite zaštitni pokrov.** *Pažljivo rukovanje sa uređajem smanjuje opasnost od ozljede kroz nož.*
- **Kabel držite dalje od područja rezanja.** *Za vrijeme rada kabel može biti prekriven grmljem i nenamjerno ga možete prerezati.*

- **Škare za obrezivanje živice se smiju voditi samo sa obadvije ruke.**
- **Prije korištenja uređaja radnu površinu osloboditi od stranih tijela i za vrijeme rada paziti na strana tijela!**
- **Škare ne koristiti na kiši i ne koristiti ih za rezanje mokre živice. Uređaj ne prskati sa vodom. Za čišćenje ne koristiti uređaje za čišćenje sa visokim pritiskom ili uređaje sa parnim injektorom.**
- **Po odredbama poljoprivrednih strukovnih udruženja sa škarama za obrezivanje živice na električni pogon smiju same raditi samo osobe preko 17 godina. Uz nadzor odraslih osoba je to dozvoljeno za osobe od 16 godina.**
- **Kod mjesne promjenjivosti uređaja, koji se koriste na otvorenom, se trebaju priključiti zaštitne strujne sklopke.**
- **Kabel škara za obrezivanje živice i njegovi vodovi se prije svake uporabe trebaju pregledati na vidljiva oštećenja (izvaditi utikač). Oštećene kable ne koristiti. Oni moraju biti zaštićeni od prskajuće vode. Kod oštećenja priključnog voda ovog uređaja isti smije biti popravljen samo od radionice za popravke koju je imenovao proizvođač, pošto je za to potreban specijalan alat.**
- **Savjetujemo Vam, da se kod prve uporabe škara za obrezivanje živice osim čitanja upute za uporabe date i praktički uputiti u uporabu uređaja.**
- **Uvijek se pobrinuti za to, da su montirane sve zaštitne naprave i rukohvati.**
- **Nikada ne pokušavajte upotrebljavati nepotpun stroj ili stroj na kojem su vršene nedozvoljene preinake.**
- **Upoznajte se sa svojom okolinom i pazite na moguće opasnosti, koje zbog buke stroja možda ne možete čuti.**
- **Izbjegavajte upotrebu stroja u lošim vremenskim uvjetima, posebno ako postoji opasnost od nevremena.**

5. Prije puštanja u pogon

Montaža zaštitne ploče (slika 1)

Priloženu zaštitnu ploču (2) pomaknuti preko poluge noža i potom sa po 1 vijka sa svake strane, kao što je prikazano na slici 2, pričvrstiti na kućištu.

Električni priključak

Stroj se može priključiti samo na jednofaznu izmjeničnu

struju. On je zaštitno izoliran po klasi II VDE 0740. Prije puštanja u pogon pak pazite na to, da mrežni napon bude jednak podatku na pločici sa podacima učinka.

Zaštitna strujna sklopka

Savjetujemo, da se škare za obrezivanje živice priključe sa zaštitnom strujnom sklopkom sa strujom kvara od ne više od 30 mA.

Osiguravanje produžnog kabla (slika 2)

Koristite samo produžne kablove, koji su odobreni za rad na otvorenom i koji nisu lakši od gumenih vodova H07 RN F po DIN /VDE 0282 sa najmanje 1,5 mm^2. Oni moraju biti zaštićeni od prskanja vode. Najprije spojite utikač uređaja sa Vašim priključnim kablom. Potom sa priključnim kablom napravite petlju i istu provucite kroz vođenje vodilo na kućištu škara za živicu. Potom petlju postavite preko kuke za vlačno rasterećenje, kao što je prikazano na slici.
Produžni kabel preko 30 m duljine smanjuje učinak stroja.

6. Uputa za uporabu

Škare ne koristiti na kiši i za rezanje mokre živice!

Kabel škara za obrezivanje živice i njeni vodovi se prije svake uporabe moraju pregledati na vidljive nedostatke (utikač izvađen). Kablove sa nedostacima ne koristiti.

Rukavice:
Za uporabu škara za obrezivanje živice biste svakako trebali nositi radne rukavice.

- Grane sa promjerom većim od 16 mm se najprije trebaju odrezati sa škarama za grane.
- Najprije rezati bočne površine odozgo prema dole. Gornju stranu po ukusu rezati ravno, u obliku krova ili okruglo (slika 3).
- Sigurnosna poluga za nož raspolaže bočno zaobljenim i izmjenično raspoređenim zubima za rezanje, kako bi se smanjila opasnost od ozljede. Dodatna zaštita od udarca sprečava neugodne povratne udarce kod prilaska zidovima, ogradama itd. (slika 4 + 5).
- Kod blokiranja noža kroz čvrste predmete odmah isključiti uređaj, izvaditi mrežni utikač i tek onda ukloniti predmet.
- Oprez! Metalni predmeti kao što su to žičane ograde, potpornji za biljke mogu prouzrokovati štete na poluzi za nož.
- Kabel uvijek voditi dalje od područja rada. Uvijek raditi u smjeru od utičnice. Pravac rezanja stoga utvrditi prije početka rada.
- Vrijeme rezanja:
  - Živice od lišća : lipanj i listopad
  - Živice od drva četinjača travanj i kolovoz
  - Živice od drva crnogorice od svibnja po potrebi

7. Uključiti i isključiti (slika 5)

- Uključiti: Sklopku za uključivanje / isključivanje (3+4) istovremeno pritisnuti sa obadvije ruke.
- Isključiti: Obadvije sklopke za uključivanje / isključivanje pustiti.
- Sklopka za kočnicu uvjetuje momentalno zaustavljanje noža za rezanje unutar 0,5 sekunde. Pri tome je iskrenje (munja) u području gornjih ventilacijskih otvora normalno i nije štetno za uređaj.

8. Održavanje

Prije svih radova na stroju uvijek izvaditi utikač iz utičnice!

Važno: Kod svakog većeg rada sa škarama za obrezivanje živice se noževi trebaju očistiti i podmazati. Kroz to se znatno utječe na vijek trajanja Vašeg uređaja. Oštećene zaštitne naprave se odmah moraju prikladno popraviti. Nož očistite sa suhom krpom tj. kod jakog onečišćenja sa četkom. **Oprez: Opasnost od ozljede!** Podmazivanje noževa se po mogućnosti treba provesti sa mazivom, koje nije štetno po okoliš (slika 6).

Nakon toga škare za obrezivanje živice zajedno sa noževima staviti u omot.

9. Zaštita okoline

Ako bi se ove škare za živicu jednog dana zbog intenzivnog korištenja toliko istrošile, da se trebaju zamijeniti ili ako ih više ne možete upotrijebiti, molimo Vas da mislite na zaštitu okoline. Električni uređaji, oprema i pakovanje ne pripadaju u normalni kućni otpad, nego bi se trebali odnijeti za ponovnu obradu po mjesnim propisima odgovarajući zaštiti okoline .

10. Služba za popravak

Popravci na električnim alatima smiju biti provedeni samo od strane električara.
Molimo Vas da kod slanja na popravak opišete kvar, koji ste ustanovili.

11. Rezervni dijelovi

Trebaju li vam pribor ili rezervni dijelovi, obratite se našoj servisnoj službi.
Za rad s ovim uređajem nipošto ne upotrebljavajte rezervne dijelove koje naša tvrtka ne preporučuje. U suprotnom se rukovatelj ili druge osobe u blizini mogu teško ozlijediti ili se uređaj može oštetiti.

12. Uslovi garancije

Za ovaj uređaj dajemo bez obzira na obaveze trgovca iz kupovnog ugovora, krajnjem potrošaču sledeću garanciju:

Vreme trajanja garancije iznosi 24 meseca, a počinje sa predajom koja se treba dokazati originalnim računom. Kod komercijalne upotrebe i iznajmljivanja se vreme garancije skraćuje na 12 meseci. Iz garancije su isključeni potrošni delovi i štete, koje nastanu upotrebom neispravnih dodatnih delova, popravaka sa neoriginalnim delovima, primene sile, udara i loma kao i nasilnog preopterećenja motora. Garancija na izmenu se proteže samo na neispravne delove, ne na kompletne uređaje. Popravke pod garancijom sme provesti samo ovlaštena

radionica ili servisna služba proizvođača. Kod stranih zahvata garancija propada.

Troškove poštarine, pošiljke i posledične troškove snosi kupac.

13. EG-izjava o konformnosti

Mi, **ikra Moderne Gartentechnik GmbH, Schlesierstraße 36, D-64839 Münster,** na vlastitu odgovornost izjavljujemo da su proizvodi **Električni živica trimer OK-EH-520** (230-240V~; 50Hz; 520W)**,** na koje se odnosi ova izjava, u skladu s postojećim odredbama o sigurnosti i zdravlju EG-direktive **2006/42/EG** (smjernica za strojeve), **2004/108/EG** (EMV-direktiva), **2011/65/EU** (RoHS-direktiva) i **2000/14/EG** (direktiva o jačini zvuka). Za stručnu primjenu odredbi o sigurnosti i zdravlju imenovanih u EG-direktivama upotrijebljene su sljedeće norme i/ili tehničke specifikacije:

EN 60745-1:2009; EN 60745-1/A11:2010
EN 60745-2-15:2009+A1
EN 55014-1/A1:2009+A2:2011; EN 55014-2/A2:2008
EN 61000-3-2/A2:2009; EN 61000-3-3:2008

izmjerena razina jačine zvuka	100 dB(A)
zajamčena razina jačine zvuka	104 dB (A)

Postupak o postojanju konformnosti po prilogu V / smjernica 2000/14/EG

Godina proizvodnje je otisnuta na označnoj pločici i dodatno se može utvrditi uz pomoć tekućeg serijskog broja.

Münster, 21.08.2014

Gerhard Knorr, Tehnička uprava Ikra GmbH

Pohranjivanje tehničke dokumentacije:
Gerhard Knorr, Kärcherstraße 57, DE-64839 Münster

RO: Electrice de tuns gard viu OK-EH-520

Instrucțiuni de utilizare

1. Date tehnice

Tensiunea de lucru	V~	230-240
Fregventa nominala	Hz	50
Consumul nominal	W	520
Fregwența fără sarcină	min^{-1}	3200
Lungimea cuțitului	mm	460
Grosimea tăieturii	mm	16
Greutate fără cablu	kg	2,5
Nivelul presiunii acustice L_{pA} conf. EN 60745	dB (A)	84 [K 3,0 dB(A)]
Vibrațiuni conf. EN 60745	m/s^2	4,0 [K 1,5 m/s^2]

Ne păstrăm dreptul de a modifica aparatele din punct de vedere tehnic.

Clasei de protecție II/ DIN EN 60745/VDE 0740 ⧈

Acest model este dotat cu un circuit antiparazitar conf. EN 55014, EN 61000-3-2, EN 61000-3-3.

Foarfecile de boschet sunt construite conform celor mai noi prevederi tehnice, conf. DIN-EN 60745-1, DIN-EN 60745-2-15 şi corespund întru totul prevederilor Legii privind siguranța produselor.

Atenţie:

- Valoarea măsurată pentru vibraţii a fost determinată cu echipamente omologate și poate fi utilizată atât ca sistem de referinţă pentru alte aparate electrice cât și pentru estimarea provizorie a sarcinii transmise de vibraţii.
- Valoarea vibraţiilor depinde de modul în care este folosită mașina și de dotările acesteia, putând să fie mai mare decât cea indicată.
- Stabilirea măsurilor de siguranţă este necesară pentru protecţia utilizatorului și trebuie să se bazeze pe estimarea sarcinii transmise prin vibraţii în condiţii reale de utilizare.
- În acest scop, trebuie luate în considerare toate fazele ciclului de funcţionare, cum ar fi, de exemplu, oprirea sau proba de funcţionare în gol.

2. Informații generale pentru securitatea personală

Informații privind emisia de zgomot în conformitate cu siguranța produselor Act (ProdSG) / ce maşinilor directivă: Nivelul presiunii acustice poate să depăşească la locul de muncă 80 dB (A). În acest caz trebuiesc luate măsuri de protecție pentru mânuitor (de ex.: protecție pentru urechi).

Atenție: Protecție contra zgomotului! La luarea în exploatare respectați prevederile regionale

⚠ **Informațe generală pentru securitatea personală Folosirea foarfecii de boschet implică pericolul de accident. De aceea dați atenție corespunzătoarelor prevederi de protecție la locul de muncă.**

Aceste unelte sunt construite la nivelul tehnic actual şi conform recunoscutelor norme de protecție. Cu toate acestea se pot ivi la lucrul cu acestea pericole pentru corpul şi viața celor care le folosesc şi a altor persoane, respectiv deteriorări ale uneltei precum şi a altor obiecte de valoare.

Atenție: La folosirea de unelte electrice trebuiesc îndeplinite următoarele măsuri de protecție contra pericolelor de electrocutare, de rănire şi de incendiu. Citiți şi luați în considerare toate aceste instrucțiuni înainte de a porni această unealtă electrică. Păstrați bine instrucțiunea de întrebuințare.

Folosiți unealta numai în stare tehnică impecabilă, corespunzător destinației, aplicând măsurile de protecție şi fiind conştient de pericolele pentru corpul şi viața mânuitorului şi a altor persoane luând in considerare instrucțiunile de folosire! În special înlăturați (lăsați să se înlăture) defectele care ating prevederile de protecție!

Unealta poate produce răniri grave. Citiți instrucțiunea de întrebuințare atent, pentru a vă însuşi modul corect de întreținere, de pregătire şi de întrebuințare. Înainte de folosire luați-vă timp pentru cunoaşterea amănuntelor despre unealtă şi lăsați să vi se dea şi o instrucție practică la aceasta.

Aceste aparate nu sunt destinate să fie utilizate de persoane cu experiență insuficientă şi/sau fără cunoştințe în domeniu sau de persoane cu capacități fizice, senzoriale sau intelectuale limitate, cu excepția cazului în care sunt supravegheate de o persoană responsabilă pentru siguranța lor sau au primit instrucțiuni de folosire a acestor aparate de la aceste persoane.

3. Destinația

Uneltele sunt destinate numai pentru tăierea boscheților (gard viu). O altă întrebuințare sau una mai intensivă, sunt considerate ca activități, care depăşesc destinația constructivă. Pentru pagube care reies din aceasta nu răspunde producătorul sau vânzătorul. Riscul îl suportă numai cel care foloseşte unealta. Folosirea corespunzătoare include şi respectarea celor indicate în instrucțiune, efectuarea inspecțiilor prevăzute şi întreținerea.
Luați Instrucțiunea de întrebuințare la locul de lucru.

4. Indicații generale privind securitatea

Atenție! Trebuie să citiți toate instrucțiunile. Erori în legătură cu instrucțiunile mai jos indicate pot provoca electrocutări, arsuri şi sau leziuni grave. Noțiunea mai jos folosită „unelte electrice” face referire la unelte electrice acționate prin rețea (cu cablu de rețea) şi la unelte electrice acționate cu baterie (fără cablu de rețea).

PĂSTRAȚI PREZENTELE INSTRUCȚIUNI CU GRIJĂ.

1) Loc de muncă

a) **Păstrați locul dvs. de muncă curat şi ordonat. Dezordinea şi locurile de muncă neluminate pot duce la accidente.**
b) **Nu lucrați cu aparatul într-un mediu care prezintă pericol de explozie, în care se află lichide, gaze sau prafuri inflamabile.** *Uneltele electrice produc scântei, care pot aprinde praful sau vapori.*
c) **În timp ce folosiți uneltele electrice țineți copii şi alte persoane la distanță.** *Dacă vă va fi distrasă atenția, puteți pierde controlul asupra aparatului.*

2) Securitatea electrică

a) **Ştecherul aparatului trebuie să se potrivească cu priza. Este interzisă orice modificare a ştecherului. Nu folosiți ştechere adapter cu aparate pământate de protecție**. *Ştechere nemodificate şi prize potrivite reduc riscul unei electrocutări.*
b) **Evitați contactul fizic cu suprafețe pământate, ca de pildă țevi, încălziri, aragaze sau frigidere.** *Există riscul sporit a unei electrocutări, dacă corpul dvs. este pământat.*
c) **Păstrați aparatul departe de ploaie.** *Penetrarea apei într-un aparat electric sporeşte riscul unei electrocutări.*
d) **Nu modificați destinația cablului, nu-l folosiți la căratul, atârnatul aparatului sau pentru a scoate ştecherul din priză. Feriți cablul de căldură, ulei, muchii ascuțite sau componente mobile ale aparatului. Cabluri deteriorate sau încurcate sporesc riscul unei electrocutări.**
e) **Dacă lucrați în aer liber cu o unealtă electrică, folosiți doar cabluri prelungitoare omologate pentru uzul în exterior.** *Folosirea unei cablu prelungitor potrivit pentru uz exterior reduce riscul unei electrocutări.*

3) Siguranța pentru persoane

a) **Fiți atent, aveți în vedere ce faceți şi lucrați cu aparatul cu grijă şi chibzuință. Nu folosiți aparatul dacă sunteți obosit sau dacă sunteți sub influența drogurilor, alcoolului sau a unor medicamente.** *O clipă de neatenție atunci când folosiți aparatul poate provoca leziuni serioase.*
b) **Purtați echipamentul personal de protecție, purtați întotdeauna ochelari de protecție.** *Purtând echipamentul personal de protecție precum mască de praf, pantofi de protecție antiderapanți, cască de protecție sau protecție fonică, în funcție de genul şi modul de folosire al uneltelor electrice, reduceți riscul unor leziuni.*

c) **Evitați darea în folosință involuntară. Aveți în vedere ca întrerupătorul să fie pe poziția „OPRIT" înainte de a introduce ştecherul în priză.** *Dacă atunci când purtați aparatul aveți degetul pe întrerupător sau cuplați aparatul în stare pornită la rețeaua de curent, acest lucru poate duce la accidente.*

d) **Îndepărtați unelte de reglare sau chei înainte de a porni aparatul.** *O uneltă sau o cheie care se află într-o componentă rotativă a aparatului poate provoca leziuni.*

e) **Nu vă supraestimați. Aveți în vedere să aveți o poziție sigură şi mențineți-vă mereu în echilibru.** *În situații imprevizibile, puteți controla astfel aparatul mai bine.*

f) **Purtați îmbrăcăminte corespunzătoare. Nu purtați îmbrăcăminte largă sau bijuterii. Feriți părul, îmbrăcămintea şi mânuşile de orice piesă rotativă.** *Îmbrăcămintea largă, bijuteriile sau părul lung se pot prinde în piese rotative.*

g) **Dacă pot fi montate dispozitive de aspirare şi colectare a prafului, aveți în vedere ca aceste dispozitive să fie cuplate şi folosite corect.** *Folosirea acestor dispozitive reduce pericolul datorat prafului.*

4) Folosirea cu grijă a uneltelor electrice

a) **Nu suprasolicitați aparatul. La munca dvs. folosiți unealta electrică potrivită pentru respectivul scop.** *Cu o unealtă electrică potrivită lucrați mai bine şi mai sigur, la domeniul de randament indicat.*

b) **Nu folosiți uneltele electrice dacă întrerupătorul este defect.** *O uneltă electrică care nu mai poate fi pornită sau oprită este periculoasă şi trebuie reparată.*

c) **Scoateți ştecherul din priză înainte de a regla aparatul, de a înlocui piese de schimb ori de a pune aparatul de o parte.** *Aceste măsuri de siguranță împiedică pornirea involuntară a aparatului.*

d) **Păstrați uneltele electrice nefolosite departe de accesul copiilor. Nu permiteți unor persoane care nu sunt familiarizate cu acesta sau nu au citit aceste instrucțiuni să-l folosească.** *Folosite de persoane fără experiență, uneltele electrice sunt periculoase.*

e) **Îngrijiți aparatul cu atenție. Controlați dacă componentele mobile ale acestuia funcționează ireproşabil şi nu sunt agățate, dacă există piese rupte sau deteriorate, care limită prin urmare funcționalitatea aparatului.** Înaintea folosirii aparatului reparați piesele deteriorate ale aparatului. *Multe accidente sunt cauzate de unelte electrice prost întreținute.*

f) **Mențineți uneltele electrice ascuțite şi curate.** *Unelte de tăiere curățate cu grijă, cu muchii ascuțite de tăiere se prind mai puțin şi pot fi conduse mai uşor.*

g) **Folosiți unelte electrice, accesorii, unelte adiționale etc. conform prezentelor instrucțiuni şi aşa cum este prevăzut pentru tipul special de aparat. Aveți în vedere în acest sens condițiile de muncă şi activitatea vizată.** *Folosirea unor unelte lectrice pentru alte aplicații decât cele prevăzute poate duce la situații periculoase.*

5) Service

a) **Aparatul va fi reparat doar de specialişti calificați, folosind doar piese de schimb originale.** *Asigurați astfel că asigură şi menține securitatea aparatului.*

Indicații de securitate pentru foarfece de tuns garduri vii:

- **Feriți toate membrele şi părțile corpului de cuțitul de tăiat. Nu încercați să îndepărtați materialul tăiat sau să mobilizați materialul de tăiat, în timp ce merge motorul. Materialul tăiat, prins poate fi îndepărtat doar în stare oprită a aparatului.** *O clipă de neatenție atunci când folosiți aparatul poate provoca leziuni serioase.*
- **Feriți uneltele electrice de mânerele izolate, deoarece cuțitul de tăiat poate intra în contact cu propriul cablu de rețea.** *Contactul cuțitului de contact cu o conductă aflată sub tensiune poate pune sub tensiune componente metalice ale aparatului şi poate duce la o electrocutare.*
- **Țineți foarfeca de tăiat garduri vii de mâner, în timp ce cuțitul nu se mişcă. La transportul sau la depozitarea foarfecii de tăiat garduri vii, îndepărtați întotdeauna husa de protecție.** *Un contact chibzuit cu aparatul reduce pericolul de leziuni provocate de cuțit.*
- **Feriți cablul de domeniul de tăiere.** *În timpul unei procedurii de lucru, cablul poate fi ascuns în arbuşti şi poate fi tăiat din greşeală.*

Instrucțiuni de protecție

- **Țineți seama de influența mediului. Purtați de grijă pentru lumină suficientă.**
- **Funcționarea Foarfecii pentru boschet implică deosebite pericole. Atenție pericol de accident! Sculă cu piese mişcătoare.**
- **Mânuiți foarfeca de boscheți numai cu ambele mâini.**
- **Înainte de lucru cu unealta curățați locul de lucru de obiecte care v-ar împiedica iar în timpul lucrului fiți deasemenea atent la astfel de obiecte!**
- **Verificați înainte de fiecare folosire, dacă cablul de alimentare şi conexiunile prezintă defecte vizibile (ştecherul scos din priză). Nu folosiți cabluri defecte.**
- **Nu folosiți foarfecă de boscheți în timpul ploii sau pentru a tăia boscheți umezi.Nu stropiți scula cu apă. Nu folosiți, pentru curățarea ei aparate cu aer comprimat sau cu jet de abur.**
- **Conform prevederilor organizațiilor profesionale-agricole numai persoane, careau depăşit vârsta de 17 ani, au voie să mânuiască singure foarfeci electrice de boscheți. Sub supraveghere persoane, care au depăşit vârsta de 16 ani.**
- **Aveți grijă, ca foarfeca de boscheți să nu poată fi pusă neintenționat în funcțiune dupe ce ați lăsat-o din mână sau în timp ce o curățați. Scoateți neapărat ştecherul din priză!**

- **Pe o rază de 15m nu au voie să se afle alte persoane/copii sau animale, deoarece capul rotitor poate să accelereze pietre sau alte obiecte.**
- **Verificaţi funcţionarea foarfecei de boscheţi şi nu uitaţi întreţinerea ei. Dacă cuţitele lamei prezintă defecte, nu au voie să fie schimbate decât ca pereche. La defecte în urma unei lovituri verificarea foarfecei trebuie făcută de specialist.**
- **Utilizaţi exclusiv conducte de prelungire admise pentru folosirea în exterior şi care nu sunt mai uşoare decât conductele de furtun din cauciuc H07 RN-F conf. DIN/VDE 0282 cu cel puţin 1,5 mm^2. Trebuie să aibă protecţie faţă de apă. În cazul deteriorării conductei de racord a acestei scule, aceasta poate fi înlocuită numai de către un atelier de reparaţii indicat de producător, în acest scop fiind necesare scule speciale. Scule utlizate în locuri diferite, în aer liber, ar trebui racordate prin comutatoare de protecţie contra defecţiunilor electrice.**
- **Fiţi atent ca la locul de depozitare a uneltei să nu poată fi atinsă lama de tăiere (folosiţi teaca!).**
- **Vă recomandăm, ca înainte de prima punere în funcţiune a foarfecei de boscheţi să citiţi instrucţiunile de folosire şi să faceţi o înstrucţie practică.**
- **Puneţi foarfeca în funcţiune, numai cu toate mânerele şi protecţiile montate. Nu încercaţi nici o dată să porniţi unealta cu dotare incompletă.**
- **Nu încercaţi niciodată să utilizaţi o maşină incompletă sau una prevăzută cu modificări neautorizate.**
- **Observaţi medul înconjurător şi daţi atenţie pericolelor posibile, pecare nu le-aţi putea remarca din cauza zgomotului de lucru.**
- **ATENŢIE ! Utilizaţi numai accesorii sau instrumente auxiliare menţionate în instrucţiunile de utilizare. Utilizarea altor scule sau accesorii poate însemna pentru Dv. un pericol de rănire.**

5. Înainte de punerea în funcţiune

Scut de protecţie (imag. 1)
Piesa de protecţie (2) amâinii trebuie fixată cu cele 2 şurubul anexate pe placa de bază.

Alimentare cu curent
Unealta poate fi alimentată numai cu curent alternativ monofazat. Aceasta este izolată conf. Klasse II VDE 0740. Fiţi însă atent, ca tensiunea la priză să corespundă cu tensiunea indicată pe plăcuta de construcţie.

Siguranţa:
Maşini mobile, destinate lucrului la aer liber trebuie să fie conectate la reţea prin siguranţe electrice. Măsuri de securitate la folosirea de cabluri prelungitoare

Măsuri de securitate la folosirea de cabluri prelungitoare (imag. 2)

Utilizaţi exclusiv conducte de prelungire admise pentru folosirea în exterior şi care nu sunt mai uşoare decât conductele de furtun din cauciuc H07 RN-F conf. DIN/VDE 0282 cu cel puţin 1,5 mm^2. Trebuie să aibă protecţie faţă de apă.Conectaţi întâi ştecherul aparatului cu cablul prelungitor. Formaţi cu cablul de prelungire un laţ şi introduceţi-l peste cârligul prevăzut pentru prevenirea tensiunii mecanice în cablu; v ezi schiţa. Asiguraţi contactul cu cablul prelungitor împotriva deconectării precum în imag 2.

Cabluri prelungitoare de peste 30 m reduc puterea uneltei.

6. Instrucţiuni pentru timpul lucrului

Nuţăiaţi cu foarfeca în timpul ploii şi nu tăiaţi boscheţi uzi!

Verificaţi foarfeca de boscheţi şi cablurile înainte de a începe lucrul (ştecherul trebuie săfie scos din priză). Nu folosiţi cabluri defecte.

Mănuşi:
Folosiţi mă nuşi de lucru, dacă lucraţi cu foarfeca de boscheţi.

Cu această unealtă puteţi tăia repede şi confortabil boscheţi şi garduri vi.

Tăirea gardului viu (imag. 3)
- Crăcuţe tinere le tăiaţi cel mai bine cu o mişcare de cosire.
- Crăci bătrâne le tăiaţi cu cu o mişcare ca la fierăstrău.
- Crăci, care sunt prea groase pentru cuţit, le tăiaţi cu un fierăstrău.
- Partea laterală aunui gard viu se taie de jos în sus.

Pentru a obţine o înălţime constantă
- fixaţi un fir de ghidare la înălţimea dorită şi
- tăiaţi crăcuţele peste această linie.
- Tăişul cuţitului ascuţit care este acoperit de pieptene reduce pericolul de rănire prin atingerea neintenţionată a corpului. Deoarece şina de ghidare este mai lungă decât cuţitul, cţitulîn mişcare nu poate cauza efecte de contra lovitură, dacă vârful lamei atinge obiecte solide (perete, pământ) în timpul lucrului (imag. 4 + 5).
- Dacă se fixează obiecte în cuţite şi motorul se blochează, opriţi imediat unealta. Scoateţi ştecherul din priză şi înlăturaţi şi înlăturaţi obiectul.

7. Punerea in funcţiune şi oprirea foarfecii de boscheţi (imag. 5)

Pentru a porni foarfeca de boscheţi luaţi o poziţie stabilă. Această foarfecă de boscheţi este prevăzută cu o siguranţă de protecţie prin mănuirea obligată cu două mâini. Pentru a porni foarfeca de boscheţi trebuiesc apăsate ambele întrerupătoare. Pentru oprirea foarfecii lăsaţi liber ambele întrerupătoare. Motorul se opreşte deja la deconectarea unuia dintre întrerupătoare.

Pentru a împiedica răniri, cuţitul se opreşte dupe ca. 0,5 sec. dupe ce una dintre clapele cu întrerupător nu mai au contact.

8. Lucrări de întreţinere

Scoateţi ştecherul din priză la fiecare activitate de curătare, întreţinere sau reparare a uneltei.

Inportant: De fiecare dată când ați lucrat mai mult cu foarfeca de boscheți, curățați şi uleiați lama foarfecei. Prin aceeata prelungiți în mod decisiv viața uneltei. Dispozitive de tăiere defecte trebuie să fie imediat şi profeasional reparate.Curățați lama cu o cârpă uscată, iar dacă lama este extrem de murdară cu o perie. **Atenție: Pericol de rănire !** Uleiați lama de preferență cu mijloace de ungere nedăunătoare pentru natură. (imag. 6)

Ascuțirea cuțitelor lamei
În general cuțitele lamei nu necesită măsuri de întreținere, dacă lucrați corespunzător destinației uneltei şi nu au nevoie să fie ascuțite.

Schimbarea cuțitelor
Numai o montare profesională a cuțitelor garanteză funcționarea şi poziția de securitate a cuțitelor. Schimbarea cuțitelor trebuie deaceea făcută numai la un atelier de specialitate.

9. Debarasarea de reziduri şi protecția mediului

Dacă scula Dv. devine cândva inutilizabilă sau nu mai aveți nevoie de ea, Vă rugăm să n-o depuneți în nici un caz în rezidurile menajere ci să Vă debarasați de ea corespunzător protecției mediului. Vă rugăm să predați scula unui punct de revalorizare adecvat. Aici, piesele din material sintetic şi cele din metal pot fi separate şi transmise revalorizării. Informații în această privință primiți şi din partea administrației Dv. comunale sau municipale.

10. Serviciul de reparaturi

Reparaturile la aparate electrice nu au voie să fie efectuate decât de un electrician. La trimiterea aparatului la reparatură alăturați o descriere a defectului stabilit.

11. Piese de schimb

Orice lucrare de întreținere ce nu este descrisă în acest manual trebuie efectuat de către un service specializat. Pentru a asigura buna funcționare a utilajului, folosiți numai piese de schimb originale.

12. Garantie

Pentru aceste utilaje electrice firma - independent de obligatiile comerciantului rezultate din contractul de cumparare - ofera urmatoarele garantii:

Perioada de garantie este de 24 luni începând cu predarea utilajului, fapt ce trebuie dovedit cu actul original de cumparare. Pentru comercializare sau închiriere perioada se reduce la 12 luni. Partile uzate si defectele cauzate de anexe necoraspunzatoare, reparatii cu piese care nu sunt originale de la fabricant, utilizarea fortei, loviri si rupturi, cât si supraîncarcarea motorului sunt excluse din garantie. Înlocuirile garantionale presupun doar schimbarea piesei defecte si nu a întregului utilaj. Reparatiile garantionale vor fi efectuate exclusiv de parteneri service autorizati sau de departamentul relatii cu clientii a firmei.

Interventiile facute asupra utilajului de persoane neautorizate atrage dupa sine anularea garantiei.

Toate cheltuielile postale si de transport, cât si alte cheltuieli ulterioare vor fi suportate de client.

13. Declaratie de conformitate pentru UEE

Noi, **ikra Moderne Gartentechnik GmbH, Schlesierstraße 36, D-64839 Münster,** declaram în proprie responzabilitate, ca produsele **Electrice de tuns gard viu OK-EH-520** (230-240V~; 50Hz; 520W)**,** la care se refera aceasta declaratie, corespund cererilor de securitate a functionarii si protectie a sanatatii ale directivelor UE **2006/42/UE** (directivă privind maşinile industriale), **2004/108/UE** (directive EMV), **2011/65/EU** (directivă RoHS) si **2000/14/UE** (Comunitatea Europeană). Pentru îndeplinirea corespunzatoare a prescriptiilor de securitate a functionarii si protectie a sanatatii mentionate în directivele UEE s-au respectat urmatoarele noerme si/sau specificari tehnice:

EN 60745-1:2009; EN 60745-1/A11:2010
EN 60745-2-15:2009+A1
EN 55014-1/A1:2009+A2:2011; EN 55014-2/A2:2008
EN 61000-3-2/A2:2009; EN 61000-3-3:2008

nivel moderat al puterii acustice	100 dB(A)
nivel garantat al puterii acustice	104 dB (A)

Procedură de estimare a conformității corespunzător anexei V / prevederea 2000/14/UE

Anul de fabricație este trecut pe plăcuța de identificare, dar se poate deduce şi din seria sa (un şir de numere consecutive).

Münster, 21.08.2014

Gerhard Knorr, Ikra GmbH - Directia Tehnica

Păstrarea documentației tehnice:
Gerhard Knorr, Kärcherstraße 57, DE-64839 Münster

SK: Elektrické plotové nožnice OK-EH-520
Návod na obsluhu

1. Technické údaje

Menovité napätie	V~	230-240	
Menovitá frekvencia	Hz	50	
Menovitý príkon	W	520	
Pocet rezov	min^{-1}	3200	
DÍžka noža	mm	460	
Hrúbka rezu	mm	16	
Hmotnosť (bez kábla)	kg	2,5	
Hladina akustického tlaku L_{pA} podľa EN 60745	dB (A)	84	[K 3,0 dB(A)]
Hladina zrýchlenia vibrácií podľa EN 60745	m/s^2	4,0	[K 1,5 m/s^2]

Výrobca si vyhradzuje právo na prípadné zmeny v technickom prevedení stroja.

Ochranná trieda II/DIN EN 60745/VDE 0740 ⧈

Rádiové rušenie zodpovedá norme EN 55014, EN 61000-3-2, EN 61000-3-3.

Plotové nožnice sú konštruované podľa najnovších predpisov DIN-EN 60745-1 a DIN-EN 60745-2-15, a zodpovedajú úplne predpisom Zákona o bezpečnosti výrobkov.

Emisie

- Uvedená hodnota vibračných emisií bola zmeraná normalizovaným testovacím postupom a je možné ju použiť na porovnanie s iným elektrickým náradím.
- Uvedená hodnota vibračných emisií sa môže tiež použiť na odhad množstva a dÍžky potrebných pracovných prestávok.
- Skutočná hodnota vibračných emisií sa môže počas reálneho používania elektrického náradia od uvedenej hodnoty líšiť v závislosti od toho, ako sa elektrické náradie používa.
- Pozor: Na ochranu pred poruchami krvného obehu rúk, ktoré sú vyvolané vibráciami, je potrebné včas zaradiť pracovné prestávky.

2. Všeobecné bezpečnostné pokyny

Údaje o emisiách hluku podľa zákona o bezpečnosti produktov (ProdSG) resp. EU-smernice o strojoch: Hladina akustického tlaku na pracovisku môže prekroči 80 dB(A). V tomto prípade sa doporučuje používa pracovné ochranné prostriedky na ochranu sluchu (napr. chrániče sluchu).

Pozor: Ochrana proti hluku! Pri spustení do prevádzky dodržujte regionálne predpisy.

Všeobecné bezpečnostné pokyny
Používanie plotových nožníc je vždy spojené s určitým rizikom. Venujte preto pozornos príslušným bezpečnostným predpisom.

Stroj bol vyrobený podľa najnovšej technológie a platných bezpečnostných opatrení. Aj napriek tomu môže pri jeho používaní dôjs k nehode obsluhujúceho alebo ďalších osôb, poškodeniu stroja či ďalších predmetov.

Upozornenie: Pri používaní elektrických strojov je treba dba na nasledujúce bezpečnostné opatrenia a tak predís el. šoku, poraneniu, alebo požiaru. Pred použitím elektrického stroja si prečítajte všetky pokyny a postupujte podľa nich. Tieto bezpečnostné pokyny dobre uložte.

Stroj používajte iba vtedy, ak je v perfektnom tech--nickom stave, pre predpísané účely, t.j. pre strihanie živých plotov a kríkov, podľa bezpečnostných pokynov a tohto návodu. Akúkoľvek poruchu, ktorá by mohla zníži bezpečnos, okamžite odstráňte alebo nechajte odstráni.

Tento stroj môže spôsobi vážne zranenia, preto si pozorne prečítajte návod na obsluhu, aby ste sa zoznámili so správnym zaobchádzaním, prípravou, údržbou a používaním elektrických nožníc. Pred

prvým použitím sa so strojom poriadne oboznámte a nechajte si ho tiež prakticky predvies.

Tento prístroj nie je určený pre používanie osobami (vrátane detí) s obmedzenými fyzickými, zmyslovými alebo duševnými schopnosťami, ani osobami s chýbajúcimi skúsenosťami a/alebo nedostatočnými vedomosťami. Prístroj je v tomto prípade možné používať jedine za dozoru osoby dohliadajúcej na bezpečnosť a osoby poskytujúcej potrebné pokyny k používaniu prístroja. Mali by ste dávať pozor na to, aby sa s prístrojom nehrali deti.

3. Určenie stroja

Stroj je určený výlučne ku strihaniu kríkov a živých plotov. Akékoľvek iné používanie nie je považované za vhodné. Výrobca/ dodávateľ preto neručí za škody spôsobené nesprávnym použitím. Riziko za takto vzniknutú škodu plne nesie užívateľ. Správne užívanie stroja zahrňuje aj dodržiavanie pokynov v návode a inštrukcií, týkajúcich sa údržby a prehliadok.

Počas doby používania stroja majte návod na obsluhu vždy po ruke.

4. Všeobecné bezpečnostné pokyny pre elektrické náradie

POZOR! Prečítajte si všetky pokyny. Nedodržanie nižšie uvedených pokynov môže mať za následok elektrický úder, požiar a / alebo ťažké poranenie. Nižšie používaný pojem „elektrické nástroje“ sa vzťahuje na elektrické nástroje napájané z elektrickej siete (pomocou sieťového kábla) a elektrické nástroje napájané z akumulátorov (bez sieťového kábla).

TIETO POKYNY SI DOBRE USCHOVAJTE.

1) Pracovní priestor

a) **Svoj pracovný priestor udržiavajte vždy čistý a uprataný. Neporiadok a neosvetlené úseky pracovného priestoru môžu mať za následok úrazy.**

b) **S prístrojom nepracujte v prostredí s nebezpečenstvom výbuchu, v ktorom sa vyskytujú horľavé kvapaliny, plyny alebo prach.** *V elektrických nástrojoch vznikajú iskry, ktoré by takýto prach alebo pary mohli zapáliť.*

c) **V priebehu používania elektrických nástrojov držte deti a iné osoby v bezpečnej vzdialenosti.** *Pri obzeraní sa môžete stratiť nad prístrojom kontrolu.*

2) Elektrická bezpesť

a) **Zástrčka prístroja sa musí hodiť do danej elektrickej zásuvky. Zástrčku prístroja nie je dovolené nijakým spôsobom meniť. Spoločne s prístrojmi, ktoré majú ochranné uzemnenie, nepoužívajte nijaké zástrčkové adaptéry.** *Nepozmenené zástrčky a vhodné zásuvky znižujú nebezpečenstvo elektrického úderu.*

b) **Zabráňte kontaktu tela s uzemnenými povrchmi ako sú potrubia, vykurovanie, kachle a chladničky.** *Zvýšené riziko elektrického úderu v prípade, že dôjde uzemneniu Vášho tela.*

c) **Prístroj nevystavujte dažďu.** *Preniknutie vody do elektrického prístroja zvyšuje nebezpečenstvo elektrického úderu.*

d) **Kábel nepoužívajte na iné účely, než pre ktoré je určený. Prístroj za kábel neprenášajte, nevešajte ani nevyťahujte zástrčku zo siete ťahom za kábel. Chráňte kábel pred vysokými teplotami, olejmi, ostrými hranami a pohyblivými dielcami prístroja. Poškodené alebo prekrútené káble zvyšujú nebezpečenstvo elektrického úderu.**

e) **Pokiaľ s elektrickým prístrojom pracujete vonku, používajte len také predlžovacie káble, ktoré sú schválené pre používanie vonku.** *Používanie predlžovacích káblov, ktoré sú vhodné pre používanie vonku, znižuje nebezpečenstvo elektrického úderu.*

f) **Pokiaľ sa nedá vyhnúť použitiu elektrického náradia vo vlhkom prostredí, používajte ochranný spínač chybového prúdu.** *Použitie ochranného spínača chybového prúdu znižuje riziko elektrického úderu.*

3) Bezpečnosť osôb

a) **Buďte sústredení, dávajte pozor na to, čo robíte a k práci s elektrickými prístrojmi pristupujte premyslene. Prístroj nepoužívajte, pokiaľ ste**

unavení alebo pod vplyvom drog, alkoholu alebo medikamentov. *Malý okamžik nepozornosti pri používaní prístroja môže mať za následok vážne poranenia .*

b) **Používajte osobné ochranné vybavenie a vždy noste ochranné okuliare.** *Používanie osobného ochranného vybavenia ako aú protiprachové masky, pracovná obuv s nešmykľavou podrážkou, ochranné prilby alebo protihlukové slúchadlá, podľa druhu a použitia elektrického prístroja, znižuje nebezpečenstvo poranenia.*

c) **Zabráňte náhodnému zapnutiu prístroja. Pred odpojením zástrčky zo zásuvky skontrolujte, či je vypínač v polohe „VYP“ (OFF).** *Pokiaľ prístroj prenášate s prstom na vypínači alebo zapnutý prístroj pripojíte do siete, môžete si spôsobiť zranení.*

d) **Pred zapnutím prístroja odstráňte nastavovacie nástroje a alebo skrutkovače.** *Nejaký nástroj a alebo kľúč, ktorý zostane v rotačnej časti prístroja, môže spôsobiť zranenie.*

e) **Nepreceňujte sa. Dbajte vždy na stabilní postoj a vždy udržujte rovnováhu.** *Tak budete môcť prístroj v neočakávaných situáciách lepšie kontrolovať.*

f) **Používajte vhodné oblečenie. Nenoste nijaké voľné oblečenie alebo ozdoby. Vlasy, oblečenie a obuv držte v bezpečnej vzdialenosti od pohyblivých dielcov.** *Voľné oblečenie, ozdoby a alebo dlhé vlasy za môžu zachytiť do pohyblivých dielcov prístroja.*

g) **Pokiaľ je možné namontovať prípravky na odsávanie prachu alebo záchytávacie prípravky, presvedčite sa, čí sú tieto pripojené a správne použité.** *Používaní takýchto prípravkov znižuje ohrozenie prachom.*

4) **Starostlivé zaobchádzanie a používanie elektrických nástrojov**

a) **Nepreťažujte prístroj. Pre svoju prácu používajte k tomu určené elektrické prístroje.** *S vhodným elektrickým vybavením budete v uvedenom výkonovom rozsahu pracovať lepšie a bezpečnejšie .*

b) **Nepoužívajte nijaké elektrické nástroje, ktoré majú poškodené vypínače.** *Elektrický prístroj, ktorý sa nedá zapnúť alebo vypnúť, je nebezpečný a musí sa dať opraviť.*

c) **Pred nastavovaním prístroja, výmenou príslušenstva alebo odložením prístroja vždy vytiahnite zástrčku zo zásuvky.** *Týmto opatrením zabránite neúmyselnému zapnutiu prístroje.*

d) **Pokiaľ elektrické nástroje nepoužívate, držte ich mimo dosahu detí. Nenechajte pracovať s prístrojom osoby, ktoré s ním nie sú zoznámené alebo ktoré nečítali tieto pokyny.** *Elektrické nástroje sú nebezpečné, pokiaľ ich používajú neskúsené osoby.*

e) **Prístroj dôsledne ošetrujte. Kontrolujte, či pohyblivé dielce prístroja fungujú bezchybne a či sa nezasekávajú, či niektoré dielce nie sú zlomené alebo poškodené tak, že by mohli mať negatívny vplyv na funkciu prístroja. Pred použitím prístroja nechajte poškodené dielce opraviť.** *Nejedna nehoda má svoju príčinu v zle udržiavaných elektrických nástrojoch.*

f) **Rezné nástroje udržujte ostré a čisté.** *Dôkladne ošetrované rezné nástroje s ostrými reznými plochami sa menej zasekávajú a dajú sa lepšie viesť.*

g) **Používajte elektrické vybavenie, príslušenstvo, náhradné nástroje atd. v zmysle týchto pokynov a tak, ako je to pre tento špeciálny typ prístroja predpísané. Rešpektujte pritom pracovní podmienky a vykonávaný druh činnosti.** *Použitie elektrického prístroja pre iné ako určené účely môže viesť ku vzniku nebezpečných situácií.*

5) **Servis**

a) **Prístroj nechajte opravovať iba kvalifikovanému personálu a iba s použitím originálnych náhradných dielcov.** *Tým bude zaručené, aby zostala zachovaná bezpečnosť prístroja.*

Bezpečnostné pokyny pre nožnice na živé ploty:

- **Všetky časti svojho tela držte v bezpečnej vzdialenosti od strihacieho noža. Nepokúšajte sa odstraňovať zostríhaný materiál pri bežiacom noži alebo zostrihávaný materiál pevne držať. Zachytený zostríhaný materiál odstraňujte až pri vypnutom prístroji.** *Malý okamžik nepozornosti pri používaní nožníc na živý plot môže mať za následok ťažké poranenie.*
- **Elektrické prístroje držte za izolované uchycovacie plochy, pretože rezný nástroj môže prísť do styku s vlastním elektrickým káblom.** *Kontakt rezného noža s napäťovým káblom môže dostať pod napätie vodivé časti prístroja a spôsobiť tak elektrický úder.*
- **Pri stojacom noži prenášajte nožnice na živý plot za rukoväť. Pri transporte alebo odkladaní vždy nasuňte na nože ochranný kryt.** *Pozorné zaobchádzanie s prístrojom znižuje nebezpečenstvo poranení nožom.*
- **Kábel držte v bezpečnej vzdialenosti od oblasti sekania.** *V priebehu práce sa môže kábel v kríkoch schovať a neúmyselne môže dôjsť k jeho preseknutiu.*
- **Nožnice na živé ploty musia byt ovládané vždy naraz oboma rukami.**
- **Pred použitím prístroja odstránte z praco vnej plochy cudzie predmety, pocas práce dávajte pozor na prítom nost cudzích predmetov!**
- **Nepoužívajte nožnice za dažda, ani na stri hanie mokrých kríkov. Prístroj neumýva ostriekaním vodou. Nepoužiteľ k čisteniu prístroje k čisteniu vysokým tlakom alebo parou.**
- **Na základe predpisov polnohospodár skych profesijných združení smú s elektricky pohánanými nožnicami na živé ploty samostatne pracovat iba osoby starši e ako 17 rokov. Pod dohladom dospelého môžu s nožnicami pracovat aj osoby staršie ako 16 rokov.**
- **Prístroje, ktoré sa používajú vonku, by sa mali pripojovať prostredníctvom zásuvky s ochranou proti chybovému prúdu.**

- **Odporúcame, aby ste sa pri prvom použití nožníc na živé ploty okrem precítania návo du na použitie dali aj prakticky zaškolit.**
- **Vždy zabezpecte, aby boli namontované všetky ochranné zariadenia a rukoväte.**
- **Nikdy sa nepokúšajte používať nekompletný stroj alebo stroj, ktorý bol nedovolene pozmenený.**
- **Oboznámte sa s Vašim okolím a dávajte pozor na možné nebezpecenstvá, ktoré možno nepocujete kvôli hluku stroja.**
- **Vyhýbajte sa použitiu zariadenia pri zlých poveternostných podmienkach, obzvlášť ak hrozí nebezpečenstvo búrky.**

5. Zoznámenie sa so strojom

Montáž ochranného štítu (obr. 1)

Priložený ochranný štít (2) nasuňte na trám noža, potom ho z obidvoch strán upevnite pomocou 2 skrutiek (z každé strany 2 skrutky) podľa obr. 1 na pláš .

Pripojenie k sieti

Plotové nožnice sa pripájajú iba na jednofázový striedavý prúd, ktorého charakteristika zodpovedá hodnotám uvedeným na štítku stroja. Stroj má dvojitú izoláciu, ktorá zodpovedá triede II podľa VDE 0740. Pred zapojením sa však presvedčte, či napätie v sieti zodpovedá údajom uvedeným na štítku plotových nožníc.

Istenie používaného el.obvodu:

Plotové nožnice môžu by pripojené len k zásuvke, ktorá je súčas ou elektrického obvodu chráneného patričným istením, podľa údajov v tabuľke technických parametrov.

Zaistenie predlžovacieho kábla (obr. 2)

Používajte iba také predlžovacie káble, ktoré sú povolené pre použitie vonku a ktoré nie sú ľahšie ako gumové káble H07 RN-F podľa DIN/VDE 0282 s minimálnym prierezom 1,5 mm^2. Tieto káble musia byť chránené pred striekajúcou vodou. Najskôr spojte zástrčku prístroja so svojím pripojovacím káblom. Potom urobte na pripojovacom kábli slučku a túto prevlečte cez vedenie kábla na plášti nožníc na živý plot. Potom slučku založte okolo háku ahového odľahčenia tak, ako vidíte na obrázku.
Predlžovacie káble dlhšie ako 30 m redukujú výkon prístroja.

6. Použitie

Nožnice nepoužívajte za dažďa, alebo k rezaniu mokrých krikov.

Prívodný kábel nožníc na živé ploty a jeho spojenie sa musia pred každým použitím skontrolova na viditeľné nedostatky (zástrčka je vy ažená). Poškodené káble sa nesmú používa.

Rukavice:
Pri práci s nožnicami na živé ploty by ste mali nevyhnutne používa rukavice.

- Vetve o priemeru väčšom ako 16 mm pred nasadením nožníc najskôr vystríhajte nožnicami na vetve.
- Najskôr ostrihajte bočné plochy odspodu nahor. Hornú čas strihajte podľa vkusu do roviny, na striešky alebo do oblúka (obr. 3).
- Bezpečnostní nožový trám má po strane zaoblené a s posunutím posadené strihacie zuby, aby sa predišlo nebezpečenstvu poranenia. Dodatočná ochrana proti nárazu bráni nepríjemným spätným rázom pri kontakte so stenou, plotom apod. (obr. 4 + 5).
- Pri zablokovaní nožov pevnými predmetmi prístroj okamžite vypnite, odpojte sie ovou zástrčku a až potom pevný predmet odstráňte.
- Pozor! Kovové predmety ako drôtené ploty, tyčky rastlín môžu nožový trám poškodi .
- Kábel veďte vždy mimo pracovnej oblasti. Pracujte vždycky tak, aby ste od zástrčky šli smerom preč. Preto si smer strihania stanovte ešte pred začiatkom práce.
- Strihacie doby:
  - listnaté živé ploty: jún až október
  - ihličnaté živé ploty: apríl až august
  - borievkové živé ploty: od mája podľa potreby

7. Zapnutie a vypnutie (obr. 5)

- Zapnutie: Obidvomi rukami súčasne stlačte spínače ZAP/VYP (3+4).
- Vypnutie: Obidva spínače ZAP/VYP naraz pus te.
- Brzdový obvod zaistí okamžité zastavení strihacieho noža v priebehu 0,5 sek. Iskry (záblesky), ktoré sa pritom vytvoria v oblasti horných vetracích drážok, sú normálnym javom a pre prístroj sú neškodné.

8. Údržba

Pred akoukoľvek údržbou plotových nožníc musí by prívodný elektrický kábel vytiahnutý zo zásuvky.

Dôležité upozornenie: Po každej práci s plotovými nožnicami by sa strižné nože mali vždy očisti a namaza, predĺžite tým ich životnos. Poškodené diely musia by okamžite poriadne opravené. Nôž očistíme suchou handrou, pri silnom znečistení kefkou. **Pozor: Nebezpečenstvo poranenia!** Na mazanie nožov používajte pokiaľ možno ekologicky nezávadný olej (obr. 6).

Potom na nože nasuňte ochranné púzdra.

9. Likvidácia a ochrana životného prostredia

Keď Váš prístroj jedného dňa doslúži alebo ho už nebudete potrebovať, v nijakom prípade prístroj neodhadzujte do domového odpadu, ale ho zlikvidujte ekologicky. Prosíme, aby ste prístroj odovzdali do zberne. Tam je možné separovať plastové a kovové dielce a postúpiť ich na opätovné spracovanie. Informácie k tejto problematike obdržíte na správe Vašej obce nebo mesta.

10. Servis

Opravy elektrického náradia smú vykonávat iba odborní opravári. Prosím, popíšte pri zaslaní do opravy zistené závady. Poškodené nožnice na živé ploty možno poslat do opravy na túto adresu: pozri adresy servisných pracovísk.

11. Náhradných dielov

POZOR: Všetky údržbové práce, ktoré nie sú uvedené v tomto návode na obsluhu, musia byť vykonané v zmluvnej dielni. Pre udržanie záruky konštantnej a predpisovej prevádzky sa smú použiť iba ORIGINÁLNE NÁHRADNÉ DIELY.

12. Záručné podmienky

Nezávázne od záväzku predajcu vyplývajúceho z kúpnej zmluvy voči finálnemu odberateľovi poskytujeme na toto elektrické náradie nasledujúcu záruku:

Záručná doba je 24 mesiacov a začína predajom, ktoré je potrebné preukáza originálom predajného dokladu. Pri komerčnom užívaní a požičiavaní sa záručná doba znižuje na 12 mesiacov. Záruka sa nevz ahuje na diely podliehajúce rychlému opotrebovaniu a na škody vzniknuté v dôsledku používania nesprávneho príslušenstva a opráv, na použitie nie originálnych dielov a v dôsledku použitia násilia, úderu, alebo rozbitia a svojvoľného pre aženia motora. V rámci záruky sa robí iba výmena defektných dielov, a nie kompletných prístrojov. Opravy v záruke smú vykonáva iba autorizované opravovne, alebo podnikový servis. V prípade cudzích zásahov záruka zaniká.

Porto, zasielateľské ako aj iné následné náklady nesie kupujúci.

13. ES Vyhlásenie o zhode

My, **ikra Moderne Gartentechnik GmbH, Schlesierstraße 36, D-64839 Münster,** prehlasujeme vo vlastnej zodpovednosti, že výrobky **Elektrické plotové nožnice OK-EH-520** (230-240V~; 50Hz; 520W), na ktorý sa toto prehlásenie vzťahuje, zodpovedá príslušným bezpečnostným a zdravotným požiadavkám smernice ES **2006/42/ES** (Smernice o strojoch), **2004/108/ES** (EMC-smernica), **2011/65/EU** (Smernice o RoHS) a **2000/14/ES** (Smernica o hluku). Na odborné aplikáciu bezpečnostných a zdravotným požiadaviek, uvedených v týchto EU-smerniciach, sa použili nasledujúce normy a/lebo technické špecifikácie:

EN 60745-1:2009; EN 60745-1/A11:2010
EN 60745-2-15:2009+A1
EN 55014-1/A1:2009+A2:2011; EN 55014-2/A2:2008
EN 61000-3-2/A2:2009; EN 61000-3-3:2008

nameraná hladina zvukového výkonu	100 dB (A)
zaručovaná hladina zvukového výkonu	104 dB (A)

Metódy vyhodnocovania zhody podľa prílohy V / Smernice 2000/14/ES

Rok výroby je vytlačený na typovom štítku a dodatočne sa dá zistiť podľa pokračujúceho sériového čísla.

Münster, 21.08.2014

Gerhard Knorr, Technické vedenie Ikra GmbH

Archivácia technických podkladov:
Gerhard Knorr, Kärcherstraße 57, DE-64839 Münster

SLO: Električne škarje za živo mejo OK-EH-520
Navodila za uporabo

1. Tehnični podatki

Napetost	V~	230-240
Frekvenca	Hz	50
Moč	W	520
Hitrost rezanja	min^{-1}	3200
Dolžina rezanja	mm	460
Debelina rezanja	mm	16
Teža	kg	2,5
Nivo hrupa L_{pA} po EN 60745	dB (A)	84 [K 3,0 dB(A)]
Vibracije po EN 60745	m/s^2	4,0 [K 1,5 m/s^2]

Pridružujemo si pravico do tehničnih sprememb.

Zaščitna klasa: II/DIN EN 60745/VDE 0740 ⧈

Zaščita proti hrupu je v skladu z normami EN 55014, EN 61000-3-2:1995, 61000-3-3:1995.

Pridružujemo si pravico do tehničnih sprememb.

Naprave so narejene v skladu s predpisi, DIN-EN 60335-1 in DIN-EN 60335-2-91, in popolnoma ustrezajo predpisom Zakona o varnosti proizvodov.

Emisije

- Navedena vrednost vibracijskih emisij je bila izmerjena po običajnem testnem postopku, zato jo lahko uporabimo za primerjavo z drugim električnim orodjem.
- Navedena vrednost vibracijskih emisij se lahko uporabi za oceno količin in dolžin ter dolžine obveznih delovnih premorov.
- Dejanska vrednost vibracijskih emisij, v času dejanske uporabe električnega orodja, se lahko od navedene vrednosti razlikuje odvisno od tega, na kak način se električno orodje uporablja.
- Opozorilo: Zaradi zaščite pred motnjami krvnega obtoka v rokah, do katerih prihaja zaradi vibracij, mora uporabnik v svoje delo vključiti tudi reden premor.

Prevod originalnega navodila za uporabo

2. Splošna varnostna navodila

Podatki o emisiji hrupa v skladu z Zakonom o varnosti proizvodov (ProdSG) oz. s strojno direktivo ES: raven zvočnega tlaka na delovnem mestu lahko preseže 80 dB (A). V tem primeru je treba upoštevati zaščitne ukrepe (npr. uporaba zaščite za sluh).

Dodatno upoštevajte tudi lokalne predpise o zaščiti pred hrupom!

Pozor!
Pri uporabi škarij za živo mejo lahko pride do poškodb. Zaradi tega upoštevajte ustrezne predpise o varstvu pred nesrečami.

Aparat je narejen po najnovejših tehničnih standardih in varnostno tehničnih predpisih. Vendar je uporaba aparata kljub temu lahko nevarna za uporabnika, druge osebe ali predmete.

Pozor! Pri uporabi električnih aparatov upoštevajte vsa varnostna navodila, ki varujejo pred nevarnostjo električnega udara, poškodbami in požarom. Pred uporabo obvezno preberite vsa navodila. Varnostna navodila skrbno shranite.

Uporabljajte samo tehnično brezhiben aparat v skladu z namenom. Upoštevajte varnostna navodila in se izogibajte nevarnostim! Takoj je treba odpraviti vse napake, ki bi lahko ogrožale vašo varnost!

Aparat lahko povzroči resne poškodbe. Za pravilno uporabo, pripravo in vzdrževanje aparata natančno preberite navodilo za uporabo. Pred prvo uporabo se seznanite z delovanjem aparata.

Ta naprava ni namenjena osebam (vključno z otroki), z zmanjšanimi fizičnimi, senzoričnimi in mentalnimi sposobnostmi, ali osebam brez izkušenj in znanja, razen v primeru, da jih za njihovo varnost odgovorna oseba nadzoruje ali jim daje navodila za uporabo naprave. Otroke je treba nadzorovati, da se ne igrajo z napravo.

3. NAMEN UPORABE

Naprava je izključno namenjena samo za rezanje žive meje. Uporaba za katere koli druge namene je proti predpisom in proizvajalec ne bo priznal škode zaradi nepravilnega ravnanja. Uporabnik odgovarja za škodo sam. Za pravilno uporabo naprave je treba upoštevati navodila za uporabo za zagotovitev servisiranja in vzdrževanja.
Navodila za uporabo morajo biti vedno pri roki uporabniku!

4. Splošna varnostna navodila

Pozor! Prebrati je treba celotna navodila. Napake pri upoštevanju navodil, navedenih v nadaljevanju, lahko povzročijo udar električnega toka, požar in/ali hude poškodbe. V nadaljevanju uporabljeni pojem „električno orodje“ se nanaša na električno orodje na omrežni pogon (s kablom za priključitev na omrežje) in na električno orodje na akumulatorski pogon (brez kabla za priključitev na omrežje).

TA NAVODILA DOBRO SHRANITE.

1) Delovno mesto

a) **Delovno območje naj bo čisto in pospravljeno. Nered in neosvetljena delovna območja lahko vodijo do povzročitve nesreč.**

b) **Z napravo ne delajte v potencialno eksplozivnem okolju, v katerem se nahajajo vnetljive tekočine, vnetljivi plini ali vnetljiv prah.** *Električna orodja povzročajo iskre, ki lahko zanetijo prah ali hlape.*

c) **Otrok in drugih oseb med uporabo električnega orodja ne pustite zraven.** *Če niste pozorni, lahko izgubite nadzor nad napravo.*

2) Električna varnost

a) **Priključni vtič naprave se mora prilegati v vtičnico. Vtiča se ne sme na noben način spreminjati. Skupaj z zaščitno ozemljenimi napravami ne uporabljajte adapterskih vtičev.** *Nespremenjeni vtiči in ustrezne vtičnice zmanjšujejo tveganje električnega udara.*

b) **Izogibajte se telesnemu stiku z ozemljenimi površinami, kot so cevi, grelne naprave, štedilniki in hladilniki.** *Kadar je vaše telo ozemljeno, obstaja povečano tveganje za udar električnega toka.*

c) **Napravo zavarujte pred dežjem.** *Vdor vode v električno napravo zviša tveganje za udar električnega toka.*

d) **Kabla ne uporabljajte za druge namene, npr. za nošenje ali obešanje naprave ali za vlečenje električnega vtiča iz vtičnice. Kabel zavarujte pred vročino, oljem, ostrimi robovi ali premikajočimi se deli naprave. Poškodovan ali zamotan kabel poveča tveganje za udar električnega toka.**

e) **Če z električnim orodjem delate na prostem, uporabljajte samo podaljševalne kable, ki so dovoljeni za uporabo v zunanjih prostorih.** *Uporaba podaljševalnega kabla, primernega za uporabo v zunanjih prostorih, zmanjšuje tveganje za udar električnega toka.*

3) Varnost oseb

a) **Bodite pozorni in pazite na to, kaj delate, in delo z električnim orodjem opravljajte s pametjo. Naprave ne uporabljajte, kadar ste utrujeni ali pod vplivom drog, alkohola ali zdravil.** *En sam trenutek nepazljivosti pri uporabi naprave lahko vodi do povzročitve resnih poškodb.*

b) **Nosite osebno zaščitno opremo in vedno zaščitna očala.** *Nošenje osebne zaščitne opreme kot so protiprašna maska, nedrsljiva zaščitna obutev, zaščitna čelada ali zaščitni glušniki, odvisno od vrste in načina uporabe električnega orodja, zmanjšuje tveganje za povzročitev poškodb.*

c) **Preprečite nenameren zagon naprave. Prepričajte se, da je stikalo v položaju za „IZKLOP“ (OFF), preden električni vtič vtaknete v vtičnico.** *Kadar se pri nošenju naprave vaš prst nahaja na stikalu ali kadar že vklopljeno napravo priključite na oskrbo z električnim tokom, lahko to vodi do povzročitve nesreč.*

d) **Orodja za nastavitev ali vijačne ključe odstranite, preden napravo vklopite.** *Orodja ali ključi, ki se nahajajo v enem od vrtečih se delov naprave, lahko vodijo do povzročitve poškodb.*
e) **Ne precenjujte svojih zmožnosti. Skrbite za varno stojišče in vedno ohranjajte ravnotežje.** *Na ta način lahko napravo v nepričakovanih situacijah bolje kontrolirate.*
f) **Nosite primerna oblačila. Ne nosite širokih oblačil ali nakita. Lase, oblačila in rokavice zavarujte pred premikajočimi se deli.** *Ohlapna oblačila, nakit ali dolge lase lahko premikajoči se deli naprave zagrabijo.*
g) **Kadar se priprave za odsesavanje ali prestrezanje prahu lahko montira, se prepričajte, da so te priprave priključene in pravilno uporabljane.** *Uporaba teh naprav zmanjšuje nevarnosti zaradi prahu.*

4) **Skrbno ravnanje in uporaba električnega orodja**

a) **Naprave ne preobremenjujte. Za vaše delo uporabljajte za to namenjeno električno orodje.** *Z ustreznim električnim orodjem boste v določenem območju zmogljivosti delali bolje in bolj varno.*
b) **Ne uporabljajte električnega orodja, čigar stikalo je defektno.** *Električno orodje, ki se ne da več vklopiti ali izklopiti, je nevarno in ga je treba dati v popravilo.*
c) **Preden izvajate nastavitve na napravi, zamenjujete dele opreme ali napravo daste iz rok, izvlecite električni vtič iz vtičnice.** *Ti previdnostni ukrepi preprečujejo nenameren zagon naprave.*
d) **Neuporabljano električno orodje hranite zunaj dosega otrok. Osebam, ki z napravo niso seznanjene ali niso prebrale teh navodil, uporabe naprave ne dovolite.** *Električno orodje je nevarno, če ga uporabljajo neizkušene osebe.*
e) **Napravo skrbno negujte. Kontrolirajte, če premikajoči se deli naprave brezhibno delujejo in se ne zatikajo, če so deli naprave odlomljeni ali poškodovani, ter da delovanje naprave ni ovirano. Poškodovane dele dajte pred ponovno uporabo naprave v popravilo.** *Vzrok za mnoge nesreče je slabo vzdrževano električno orodje.*
f) **Pazite, da so rezalna orodja vedno ostra in čista.** *Skrbno negovana rezalna orodja z ostrimi robovi se manj zatikajo in so bolj enostavna za vodenje.*
g) **Električno orodje, dodatno opremo, vpenjalno orodje itn. uporabljajte skladno s temi navodili in tako, kot je predpisano za posamezni specialni tip naprave. Pri tem upoštevajte delovne pogoje in delo, ki ga nameravate opravljati.** Uporaba električnega orodja za druge namene uporabe od predvidenih, lahko vodi do povzročitve nevarnih situacij.

5) **Servis**

a) **Napravo dajte v popravilo samo kvalificiranemu strokovnemu osebju in samo z uporabo originalnih nadomestnih delov.** *S tem se zagotovi, da varnost naprave ostane ohranjena.*

Varnostna navodila za škarje za živo mejo:

- **Delov telesa ne približujte rezilu. Če se rezilo premika, ne poskušajte odstranjevati odrezanega materiala ali držati materiala, ki ga želite odrezati. Zagozden material lahko odstranite samo pri izklopljenem aparatu.** *Že trenutek nepazljivosti med delom lahko povzroči resne poškodbe.*
- **Električno orodje držite za izolirana ročaja, ker lahko rezilo pride v stik z električnim kablom.** *Stik rezila z električnim kablom lahko električno napetost prenese na kovinske dele in povzroči električni udar.*
- **Škarje za živo mejo prenašajte za ročaj, ko je rezilo ustavljeno. Pri transportu ali shranjevanju škarij za živo mejo vedno namestite zaščitni pokrov meča.** *Pazljivo ravnanje z aparatom zmanjša nevarnost poškodb z rezilom.*
- **Kabla ne približujte območju rezanja.** *Med delom lahko grmovje prekrije kabel in se ga zato pomotoma prereže.*
- **Upoštevajte vplive okolja. Poskrbite za zadostno osvetljavo.**
- **Škarje za živo mejo med delom držite z obema rokama.**
- **Pred uporabo aparata z delovnega območja odstranite vse tujke in nanje bodite pozorni tudi med delom!**
- **Škarij ne uporabljajte v dežju ali za obrezovanje mokre žive meje. Aparata ne škropite z vodo. Za čiščenje ne uporabljajte visokotlačnih ali parnih čistilnikov. Izogibajte se uporabi aparata v slabih vremenskih razmerah, posebej če obstaja nevarnost nevihte.**
- **Samostojna uporaba električnih škarij za živo mejo je dovoljena samo osebam, starejšim od 17 let. Pod nadzorom odrasle osebe pa električno orodje lahko uporabljajo osebe, ki so starejše od 16 let.**
- **Za dodatno zaščito vgradite stikalo za ugotavljanje prebojnega toka z največ 30 mA.**
- **Pozor: Napeljavo za priključitev te naprave na omrežje sme menjati samo servisna služba izdelovalca ali strokovnjak za elektriko.**
- **Pred prvo uporabo škarij za živo mejo je poleg branja navodil za uporabo priporočljiv tudi praktičen uvod v delo.**
- **Pazite, da so zaščitne naprave in ročaji vedno nameščeni.**
- **Nikoli ne uporabljajte nepopolnega aparata ali aparata, na katerem je bila izvedena nedovoljena sprememba.**
- **Seznanite se z okolico in bodite pozorni na nevarnosti, ki zaradi delovanja aparata mogoče niso slišne.**
- **Izogibajte se uporabi škarje za živomejo v slabih vremenskih razmerah, še posebej, če obstaja nevarnost nevihta**.

5. Pomembna navodila pred pričetkom uporabe naprave

Montaža ščitnika (sl. 1)

Priloženi ščitnik (2) porinite preko gredi za rezila in ga

potem s pomočjo 1 vijakov z obeh strani v skladu s sliko 2 pričvrstite na ohišje.

Priključek

Naprava mora biti priključena na enofazni izmenični tok. Naprava je zaščitena v skladu z evropskimi standardi razred II VDE 0740 in se lahko priključi tudi na vtičnico brez zaščitnega vodnika. Pred priključitvijo naprave se prepričajte, da napetost ustreza napetosti, ki je označena v navodilih!

Varnostno zaščitno stikalo:
Naprava, ki se bo uporabila na razilčnih zunanjih lokacijah, mora biti priključena na varnostno zaščitno stikalo.

Varnost kabelskega podaljška (slika 2)

Uporabljajte samo podaljševalne kable, ki so dovoljeni za zunanjo uporabo in ki niso lažji od gumijastih cevnih vodov H07 RN-F po DIN/VDE 0282 z najmanj 1,5 mm^2 premera. Zaščiteni morajo biti pred vodo. Najprej spojite vtič naprave s priključnim kablom. Potem s priključnim kablom naredite zanko in jo porinite skozi vodilo za kabel na ohišju škarij za rezanje žive meje. Zanko potem položite preko kavlja za natezno razbremenitev, kot je prikazano na ilustraciji.

Vsi podaljški daljši od 30 m zaradi padca napetosti zmanjšuje moč naprave.

6. Navodila za varno uporabo naprave

Ne uporabljajte naprave kadar dežuje! Ne režite mokrih površin.

Pred vsako uporabo preverite, da ni vidnih poškodb na kablih in priključkih. Ne uporabljajte rabljenih kablov.

Uporaba rokavic:
Med delom uporabljajte razščitne rokavice.

- Veje s prerezom, ki je večji od 16 mm, je treba prej izrezati s škarjami za veje.
- Najprej režite stranske površine od spodaj navzgor. Zgornjo stran režite po okusu ali ravno, strešasto ali okroglo (slika. 3).
- Varnostna gred za rezila ima na strani zaobljene in zamaknjeno nameščene rezilne zobce, da bi se zmanjšale nevarnosti poškodb.
- Dodatno stični ščitnik preprečuje neprijetne povratne udarce, če zadenete ob stene, ograje itd. (sl. 4 + 5)
- Če rezila blokirajo zaradi trdih predmetov, je treba napravo takoj izklopiti, izvlecite omrežni (električni) vtič in šele potem odstranite predmet.
- Pozor! Kovinski predmeti kot npr. žične ograje, podporniki za rastline itd. lahko privedejo do poškodb na gredi za rezila.
- Kabel vedno odnašajte proč od delovnega področja. Delajte vedno tako, da se oddaljujete od električne vtičnice. Že pred začetkom dela določite smer rezanja.
- Čas rezanja
  - Listnate žive meje — junij in oktober
  - Žive meje iz iglavcev — april in avgust
  - Živa meja s storžnjaki — od maja dalje po potrebi

7. Vklop in izklop škarij za živo mejo (slika. 5)

- Vklop: Stikali za vklop/izklop (3+4) pritisnete z obema rokama istočasno.
- Izklop: Spustite obe stikali vklop/izklop.
- Vklop zavore povzroči takojšnjo zaustavitev rezilnih nožev v roku 0,5 sek. Iskrenje (blisk), ki se pri tem pojavi na področju zgornje reže za prezračevanje, je normalno in za napravo ni škodljivo.

8. Vzdrževanje

Pred kakršnimikoli posegi na napravi izključite priključni kabel!

Važno: po vsaki uporabi očistite rezila in jih naoljite ali namažite z mastjo, kar bo vplivalo na podaljšanje njene življenske dobe. Poškodovana rezila je treba takoj popraviti. Za mazanje uporabljajte ustrezno strojno olje (slika 6).

Po opravljenem mazanju pa položite in shranite škarje z noži v tulec oz. ovitek.

9. Odstranjevanje odpadkov in varstvo okolja

Kadar vaša naprava nekega dne postane neuporabna ali je ne potrebujete več, vas prosimo, da naprave na noben način ne vržete med gospodinjske odpadke, temveč jo odstranite okolju primerno. Prosimo, da napravo oddate na mestu za zbiranje odpadkov. Tam bodo plastične in kovinske dele lahko ločili in jih dali reciklirati. Te informacije dobite tudi pri vaši občinski ali mestni upravi.

10. Servisno popravilo

Popravilo električne naprave mora biti izvršeno v pooblaščenem servisu. Prosimo Vas, da ob pošiljanju izdelka na popravilo pisno opišete vrsto napake katero ste ugotovili.

11. Nadomestni deli

Če potrebujete opremo ali nadomestne dele, se obrnite na naš servis.

Za delo s to napravo ne uporabljajte dodatnih delov razen tistih, ki jih priporoča naša družba. Drugače lahko upravljavci ali osebe, ki so v bližini, utrpijo resne poškodbe, ali pa pride do poškodb naprave.

12. Garancijski pogoji

Za to električno napravo dajemo garancijo, neodvisno od obveznosti in dolžnosti prodajalca iz kupne pogodbe, do kupca:

Garancijski čas znaša 24 mesecev in se začne z nakupom, ki se dokazuje z originalnim računom. Pri komercialni uporabi ali izposoji se garancijski čas zniža na 12 mesecev. Garancija ne zajema delov, ki se hitro obrabijo, škode, ki je nastala zaradi uporabe napačnih priključkov, popravil z neoriginalnimi rezervnimi deli, uporabe sile, udarcev in zloma ter namerne preobremenitve motorja. Zamenjava v okviru garancije zajema samo poškodovane dele in ne celega aparata. Garancijska popravila

lahko opravlja samo pooblaščena delavnica ali servisna služba. Pri tujem posegu garancija preneha veljati.

Poštnina, stroški pošiljanja in posledični stroški so breme kupca.

13. ES - Izjava o skladnosti

ikra GmbH (trgovska družba z omejeno odgovornostjo)**, Schlesierstraße 36, D-64839 Münster,** izjavljamo s polno odgovornostjo, da je izdelek **Električne škarje za živo mejo OK-EH-520** (230-240V~; 50Hz; 520W) za katerega velja ta izjava, v skladu z varnostnimi in zdravstvenimi zahtevami po normativu ES **2006/42/ES** (Strojne smernice), **2004/108/EGS** (EMV Smernice), **2011/65/EU** (direktiva o RoHS) in **2000/14/EG** (Pravilnik o hrupu) vključno s spremembami. Za uresničitev varnostnih in zdravstvenih zahtev, ki so imenovane v smernicah ES, so se uporabile naslednje norme ter standardi in / ali tehnična(-ne) specifikacija(-je):

EN 60745-1:2009; EN 60745-1/A11:2010
EN 60745-2-15:2009+A1
EN 55014-1/A1:2009+A2:2011; EN 55014-2/A2:2008
EN 61000-3-2/A2:2009; EN 61000-3-3:2008

Nivo zvočnega tlaka 100 dB (A)
Nivo zvočne moči 104 dB (A)

Izmerjeni postopek po dodatku V / Smernica 2000/14/EG

Leto izdelave je natisnjeno na ploščici s podatki o tipu in dodatno ugotovljivo na podlagi zaporedne serijske številke.

Münster, 21.08.2014

Gerhard Knorr, Tehnično vodstvo: Ikra GmbH

Shranjevanje tehničnih dokumentov:
Gerhard Knorr, Kärcherstraße 57, DE-64839 Münster

TR: Elektrikli çit düzeltic OK-EH-520
Kullanim Talımati

1. Teknik Veriler

İşletme voltajı	V~	230-240	
İtibari frekans	Hz	50	
İtibari alış	W	520	
Kesim hareketleri	min^{-1}	3200	
Kesim uzunluğu	mm	460	
Kesik kalınlığı	mm	16	
Kablosuz ağırlık	kg	2,5	
Ses basıncı seviyesi EN 60745 e göre	dB(A)	84	[K 3,0 dB(A)]
Titreşim EN 60745 e göre	m/g^2	4,0	[K 1,5 m/s^2]

Teknik değişikliklerin yapılması saklıdır.

Koruma sınıfı II / DİN EN 60745/VDE 0740 ⧈

EN 55014'e göre, EN 61000-3-2'e göre, 61000-3-3.

Cihazlar, DIN-EN 60335-1 ve DIN-EN 60335-2-91 hükümlerine uyularak imal edilmiştir ve Cihaz ve Ürün Güvenlik Kanunu Hükümleri'ne tamamen uygundurlar.

Uyari

- Belirtilen titreşim değeri, standart bir donanım ile belirlenmiştir ve gerek elektrikli ekipmanlar ile karşılaştırma için gerekse titreşimler aracılığı ile yükün geçici tahmini için kullanılabilir.
- Titreşimlerin değeri, makinenin kullanımına ve donatımına göre değişebilir ve belirtilen değerden fazla olabilir.
- Kullanıcıyı korumak için güvenlik tedbirlerinin belirlenmesi gerekir; bunlar, gerçek kullanım şartlarında titreşimler tarafından üretilen yükün tahminine dayanmalıdır.
- Bu amaçla işleme devrinin tüm aşamaları (örneğin kapanma veya boş işleme) dikkate alınmalıdır.

Den çeviri orijinal

2. Genel emniyet bilgisi

Gürültü seviyesi bilgileri Alman Ürün Güvenliği Yasası (ProdSG)'ye göre ve Avrupa Makine Direktifleri: Işyerindeki ses basıncı 80 dB(A)'yi aşabilir. Bu durumlarda kullanan kışı ıçın sesden korunma tedbırleri gereklıdır. (mesela sese karşı kulaklık).

Dikkat: Gürültüye karşı koruma ! Çalıştırma sırasında bölgesel hükümlere dikkat ediniz

⚠ Genel Emniyet Talimatları
Çit makasının her kullanılmasında kazalar meydana gelebilir. Bu sebeten bununla ilgili kazadan korunma talimatlarına uyunuz.

Alet tekniğin en son durumuna ve tanınan emniyet tekniği kaidelerine uygun olarak imal edilmiştir. Buna rağmen kullanan veya üçüncü bir kişinin sağlığına veya alete ve başka değerlere zarar gelebilir.

Dikkat: Elektrikli aletleri kullanırken,elektrik çarpmasına,yaralanmaya ve yanıkların meydana gelmesine karşı aşağıda belirtilen emniyet önlemlerinin alınmasına dikkat ediniz. Bu elektrikli aleti kullanmadan önce bu açıklamaları okuyunuz ve onlara uyunuz. Emniyet talimatlarını iyi saklayınız.

Aleti sadece teknik bakımdan kusursuz durumda ve talimatlara uygun olarak, emniyetin ve tehlikelerin bilincinde olarak, kullanma rehberine uyarak kullanınız! Bilhassa emniyeti tehlikeye sokacak hasarları hemen ortadan kaldırınız (-tınız)!

Bu alet ciddi yaralanmaya sebeb olabilir. Çit makasını doğru olarak hazırlamak,bakımını yapmak,gereğine uygun olarak kullanmak üzere kullanma rehberini dikkatlice okuyunuz. İlk kullanmanızdan önce alete kendinizi alıştırınız ve pratikt nasıl kullanılacağını size göstertiniz.

Bu cihaz fiziki veya akli dengesi yerinde olmayan ya da denetim altında bulunmamaları veya güvenliklerinden sorumlu bir kişi tarafından cihazın kullanımına ilişkin bilgilendirilmemiş olmaları halinde yeterli deneyim ve bilgiye sahip olmayan kişiler (çocuklar dahil) tarafından kullanıma uygun değildir. Çocuklar, cihaz ile oynamadıklarının garanti edilmesi için, denetim altında tutulmalıdırlar.

3. Kullanma amacq

Alet sadece çitleri kesilmek için kullanılır. Bunun haricindeki kullanmalar amaca uygun değildir. Bu durumlarda meydana gelen hasarlar için imalatçı/satıcı mesiliyet kabul etmez. Risiko sadece kullanan kişiye aittir. Amaca uygun kullanmak aynı zamanda kullanma rehberine uymak ve denetim ve bakım şartlarını yerine getirmek demektir.
Kullanma rehberini devamlı olarak aletin kullanılacağı yerin yakınında saklayınız.

4. Genel güvenlik uyarıları

Dikkat! Bütün talimatların okunması gerekmektedir. Aşağıda belirtilen talimatlara uyulması sırasında yapılan hatalar elektrik çarpmasına, yangın ve/veya ağır yaralanmalara neden olabilir. Bundan sonra kullanılan "Elektrikli alet" terimi elektrikle çalışan elektrikli aletler (elektrik kablolu) ve bataryayla çalışan elektrikli aletler (elektrik kablosu olmadan) **için** kullanılmaktadır.

BU TALİMATLARI İYİ BİR ŞEKİLDE MUHAFAZA EDİNİZ.

1) Çalışma yeri

a) **Çalışma alanınızı temiz ve derli toplu bir şekilde tutunuz. Dağınıklık ve aydınlatılmamış çalışma alanları kazalara neden olabilir.**
b) **Cihazla, içinde yanıcı sıvılar, gazlar veya tozlar bulunan patlama tehlikesi olan alanlarda çalışmayınız.** *Elektrikli aletler tozu veya buharları tutuşturabilen kıvılcımlar oluşturabilirler.*
c) **Elektrikli aleti kullanırken çocukları ve başka kişileri uzak tutunuz.** *Dikkatiniz dağılırsa, cihaz üzerindeki kontrolü kaybedebilirsiniz.*

2) Elektrik güvenliği

a) **Cihazın bağlantı fişi prize uygun olmalıdır. Fişin değiştirilmesi kesinlikle yasaktır. Koruyucu toprak hattı bağlantısı olan cihazlarla birlikte adaptör fişleri kullanmayınız.** *Değiştirilmemiş fişler ve uygun prizler elektrik çarpma tehlikesini azaltmaktadırlar.*
b) **Borular, radyatörler, ocaklar ve buzdolapları gibi toprak hattına bağlı yüzeylere vücudunuzla temastan sakınınız.** *Vücudunuz topraklanmışsa elektrik çarpma riski daha fazladır.*
c) **Cihazı yağmurdan uzak tutunuz.** *Bir elektrikli cihaz içine su girmesi elektrik çarpma tehlikesini artırmaktadır.*
d) **Kabloyu, cihazı taşımak, asmak veya fişi prizden çekmek için amacının dışında kullanmayınız. Kabloyu sıcaklık, sıvı yağ, keskin kenarlar veya hareket eden cihaz parçalarından uzak tutunuz. Hasarlı veya dolaşmış kablolar elektrik çarpma tehlikesini artırmaktadır.**
e) **Bir elektrikli aletle dışarıda çalıştığınızda, sadece dış alanlar için ruhsatlı uzatma kabloları kullanınız.** *Dış alanlar için ruhsatlı bir uzatma kablosunun kullanılması elektrik çarpma riskini azaltmaktadır.*

3) İnsanların güvenliği

a) **Dikkatli davranınız, ne yaptığınıza dikkat ediniz ve elektrikli aletle çalışırken aklınızı kullanarak çalışınız. Yorgun veya uyuşturucu madde, alkol veya ilaçların etkisi altında olduğunuzda cihazı kullanmayınız.** *Cihazın kullanılması sırasında bir anlık dikkatsizlik ciddi yaralanmalara neden olabilir.*
b) **Kişisel koruyucu donanım kullanınız ve her zaman koruyucu bir gözlük takınız.** *Elektrikli aletin türüne ve kullanımına uygun olarak toz maskesi, kaymayan güvenlik ayakkabıları, baret veya kulaklık gibi kişisel koruyucu donanımların kullanılması yaralanma riskini azaltmaktadır.*
c) **İstenmeden işletmeye alınmasını önleyiniz. Fişi prize takmadan önce şalterin "KAPALI" konumunda olmasından emin olunuz.** *Cihazı taşırken parmağınız şalter üzerinde bulunuyorsa veya cihazı çalıştırılmış olarak elektrik kaynağına bağladığınızda bu yaralanmalara neden olabilir.*

d) **Cihazı çalıştırmadan önce ayar takımlarını veya anahtarları çıkartınız.** *Dönmekte olan cihaz parçası içinde bulunan bir takım veya anahatar yaralanmalara neden olabilir.*

e) **Kendinize fazla güvenmeyiniz. Sağlam bir şekilde durmaya ve her an dengenizi sağlamaya dikkat ediniz.** *Böylece cihazı beklenmedik durumlarda daha iyi kontrol edebilmektesiniz.*

f) **Uygun giysiler giyiniz. Bol giysiler giymeyiniz veya takılar takmayınız. Saçlarınızı, giysilerinizi ve eldivenlerinizi hareketli parçalardan uzak tutunuz.** *Bol giysiler, takılar veya uzun saçlar hareketli parçalar içine kaptırılabilir.*

g) **Toz emme veya biriktirme tertibatları monte edilebildiğinde, bunların bağlı olmasından ve doğru kullanılmasından emin olunuz.** *Bu tertibatların kullanılması tozdan kaynaklanan tehlikeleri azaltmaktadır.*

4) **Elektrikli aletlerin titiz bir şekilde kullanılması**

a) **Cihaza fazla yük bindirmeyiniz. İşinize uygun olan elektrikli aleti kullanınız.** *Uygun elektrikli aletle belirtilen performans aralığında daha iyi ve güvenli çalışmaktasınız.*

b) **Şalteri arızalı olan elektrikli takımlar kullan-mayınız.** *Çalıştırılıp kapatılamayan bir elektrikli takım tehlikelidir ve tamir edilmesi gerekmektedir.*

c) **Cihaz üzerinde ayarlar yapmadan, aksesuar parçaları değiştirmeden veya cihazı kaldırmadan önce fişini prizden çekiniz.** *Bu tedbir cihazın istenmeden çalıştırılmasını önlemektedir.*

d) **Kullanılmayan elektrikli aletleri çocukların erişemeyeceği yerlerde muhafaza ediniz. Cihazı bilmeyen veya bu talimatları okumamış olan kişilerin cihazı kullanmasına izin vermeyiniz.** *Deneyimsiz kişiler tarafından kullanıldıklarında elektrikli aletler tehlikelidir.*

e) **Cihazın bakımını itinayla yapınız. Hareketli cihaz parçalarının kusursuz bir şekilde çalışıp çalışmadıklarını ve sıkışmamalarını veya parçaların kırılmamış olmasını veya cihazın fonksiyonunu etkileyecek şekilde hasar görmemiş olmasını kontrol ediniz. Hasarlı parçaları cihazı kullanmadan önce tamir ettiriniz.** *Çok sayıda kazanın nedeni bakımı iyi yapılmamış elektrikli aletlerdir.*

f) **Kesme takımlarını keskin ve temiz bir durumda muhafaza ediniz.** *Bakımı titiz bir şekilde yapılan ve keskin kesme kenarlı kesme takımları daha az sıkışır ve daha rahat kullanılabilir.*

g) **Elektrikli aletleri, aksesuarları, kullanım takımlarını vs. bu talimata uygun ve bu özel cihaz tipi için öngörüldüğü şekilde kullanınız. Bu sırada çalışma şartlarını ve yapılacak işi göz önünde bulundurunuz.** *Elektrikli aletlerin öngörülen kullanımdan farklı bir iş için kullanılması tehlikeli durumlara neden olabilir.*

5) **Servis**

a) **Cihazı sadece vasıflı uzman personel ve sadece orijinal yedek parçalarla tamir ettiriniz.** *Bununla cihazın güvenliğinin muhafaza edilmesi sağlanmaktadır.*

Çit budama makasları için güvenlik uyarıları:

- **Bütün uzuvlarınızı kesici bıçaktan uzak tutunuz. Çalışmakta olan bıçakla kesilmiş malzemeyi gidermeye veya kesilecek malzemeleri tutmaya çalışmayınız. İçine sıkışmış kesilmiş malzemeyi sadece cihaz kapatılmış durumdayken çıkartınız.** *Çit budama makasının kullanılması sırasında bir anlık dikkasizlik ağır yaralanmalara neden olabilir.*
- **Elektrikli aleti izolasyonlu tutma alanlarından tutunuz, çünkü kesici bıçak elektrik kablosuna değebilir.** *Kesici bıçağın içinden akım geçen kablolara teması metal cihaz parçalarına gerilim aktarabilir ve elektrik çarpmasına neden olabilir.*
- **Çit budama makasını bıçak hareket etmediğinde kulpundan tutarak taşıyınız. Çit budama makasını taşırken veya muhafaza ederek koruyucu kılıfı üzerine geçiriniz.** *Cihazın titizlikle kullanılması bıçaklardan dolayı yaralanma tehlikesini azaltmaktadır.*
- **Kabloyu kesme alanından uzak tutunuz.** *Çalışma işlemi sırasında kablo çalı içinde görülmeyebilir ve istenmeden kesilebilir.*

- Çit makası sadece iki elle tutularak kullanılır.
- Aleti kullanmadan önce çalışılacak yeri yabancı maddelerden temizleyin ve şalışma esnasında bu gibi yabancı maddelere dikkat ediniz!
- Makası yağmurda ve yaş çitlerin kesilmesinde kullanmayınız. Cihazın üzerine su püskürtmeyiniz. Temizlemek için yüksek basınçlı temizleyiciler ve buhar püskürtücüleri kullanmayınız.
- Tarım Kooperatifleri Talimatları'na göre sadece 17 yaşından büyük kişiler elektrikli çit makaslarını tekbaşlarına kullanabilirler. Yetişkin kişilerin kontrolu altında 16 yaşından büyük olan kişilerin kullanması meşrudur.
- Dışarda kullanılan yeri değiştirilebilen aletlerin elektrik hatalarından korumalı şalterler üzerinden bağlantılı olması gerekir.
- Çit makasının kablosu her kullanmadan önce görülür hasarların oluşmuş olması ihtimaline karşı kontrol edilmelidir (fiş çekilmiş olmalı). Hasarlı olan kabloları kullanmayınız Aletin elektrik kablosunun hasar görmesi halinde, özel takımlara ihtiyaç olduğundan, bunun sadece imalatçının bildirdiği tamir atölyesi tarafından değiştirilmesi gerekir.
- Aletin ilk defa kullanılmasında kullanma rehberini okumanın yanısıra,çalışmanın nasıl yapılacağının bir bilirkişi tarafından pratik olarak gösterilmesini tavsiye ederiz.
- Her zaman korunma önlemlerinin ve tutanakların takılı olmasına özen gösterilmelidir. Tam tekmil olmayan bir aleti kullanmayı hiçbir zaman denemeyiniz.
- Asla tamamlanmamış olan bir makineyi veya izin verilmemiş bir değişiklik yapılmış olan bir makineyi kullanmayınız.
- Önceden çalışma sahanızı dikkatlice gözden geçiriniz ve aletin görültüsü sebebiyle dikkatinizden kaçabilecek tehlike kaynaklarına dikkat ediniz.
- Makinenin kötü hava ko ullarında, özellikle de fırtına tehlikesinde kullanmaktan kaçının.

5. Çalıştırmadan önce

Koruyucu levhanın montajı (Şek. 1)

Cihazın yanındaki koruyucu levhayı (2) bıçak çubuğu üzerine geçiriniz ve sonra 2 vidayla iki tarafından 1. şekilde gösterildiği gibi gövdeye tutturunuz.

Elektrik bağlantısı

Alet sadece tek kutuplu değişik akımlı elektrile işletilir. Alet korunma isoleli olup, II VDE 0740 sınıfına uygundur ve bu sebebten emniyet iletim kablosu olmayan duylara takılabilir. Fakat kullanmadan önce elektrik gerginliği miktarının aletin üzerindeki levhada belirtilen işletme elektrik gerginliğine uygun olup olmadığını kontrol ediniz.

Elektrik hatası korunma şalteri

Dışarda kullanılan yeri değiştirilebilen aletlerin elektrik hatalarından korumalı şalterler üzerinden elektrikle bağlantılı olması gerekir.

Uzatma kablosunun emniyete alınması (Şek. 2)

Sadece açik mekanlarda kullanılmaya uygun ve DIN/VDE 0282'ye göre lastik hortum kabloları H07RN-F'den hafif olmayan ve en az 1,5 mm^2'lik uzatma kabloları kullanınız. Bunların sıçrayan suya karşı korunmuş olmaları gerekmektedir. Önce cihaz şalterini bağlantı kablonuza bağlayınız. Sonra bağlantı kablosuna bir ilmik yapınız ve çalı makasının gövdesindeki kablo deliğinden geçiriniz. Sonra ilmiği, şekilde gösterildiği gibi çekme yükünü azaltma kancası üzerine geçiriniz.
30 m'nin üzerinde uzunluğu olan uzatma kabloları makinenin gücünü azaltırlar.

6. Kullanma talimatları

Makası yağmurda ve yaş çitlerin kesilmesinde kullanmayınız!

Çit makasının kablosu ve bağlantıları her kullanmadan önce görülür hasar olasılığına karşı kontrol edilmelidir (fiş çekilmiş olarak). Hasarlı kabloları kullanmayınız.

Eldiven:
Çit makasını kullanırken mutlaka işeldiveni kullanmanız gereklidir.

- Çapları 16 mm'den büyük olan dalları önce bir budama makasıyla keserek çıkartınız.
- Önce yan yüzeyleri aşağıdan yukarı doğru kesiniz. Üst tarafını zevkinize göre ya düz, ya çatı ya da yuvarlak biçimde kesiniz.
- Emniyet bıçak çubuğu yaralanma tehlikesini azaltmak için yanlarda yuvarlatılmış ve zikzak biçiminde yerleştirilmiş kesici dişlere sahiptir. Ek çarpma koruması, duvarlara, çitlere vs. çarpılmasında rahatsız edici geri tepme olayını önlemektedir (Şek.3 + 4).
- Bıçakların sert cisimlerden dolayı bloke olmasında cihazı derhal kapatınız, elektrik fişini çekiniz ve ancak bundan sonra cismi çıkartınız.
- Dikkat! Tel çitler, bitki destekleri gibi metal cisimler bıçak çubuğunda hasarlara neden olabilir.
- Kabloyu daima çalışma alanından uzak tutunuz. Daima prizden uzaklaşacak şekilde çalışınız. Bu yüzden kesme yönünü çalışmaya başlamadan önce belirleyiniz.
- Kesim zamanları:
  - Yapraklı çalılar: Haziran ve Ekim
  - Çam çalılar: Nisan ve Ağustos
  - Kozalaklı çalılar: Mayıs ayından itibaren gerektiğinde

7. Açılması ve kapatılması (Şek. 5)

- Açılması: Açma/Kapatma şalterine (3+4) iki elinizle aynı anda basınız.
- Kapatılması: Her iki açma/kapatma şalterini bırakınız.
- Fren şalteri kesici bıçakların 0,5 saniye içinde derhal durmasını sağlamaktadır. Bu sırada üst havalandırma deliklerinde oluşan kıvılcımlar (şimşek) normaldir ve cihaza zarar vermezler.

8. Bakım (Şek. 6)

Alet üzerinde yapılacak her çalışmadan önce fişi duydan çekiniz!

Önemli: Cit makası ile yapılan her uzun çalışmadan sonra makasın temizlenmesi ve yağlanması gerekir. Bu şekilde aletin yaşamı önemli şekilde uzatılır. Hasar görmüş kesim tertibatı hemen gereğine uygun olarak tamir edilmelidir. Bıçağı kuru bir bezle veya çok kirli olması halinde bir fırçayla temizleyiniz. **Dikkat: Yaralanma tehlikesi var!** Bıçakların yağlanması mümkün olduğu kadar çevreye zarar vermeyen yağlarla yapılmalıdır.

Daha sonra budama makasını bıçakları ile beraber muhafazasına yerleştiriniz.

9. Çevre koruması

Bu çalı makasının bir gün değiştirilmesi gerekecek kadar çok kullanılmış olması veya artık ihtiyaç duymamanız durumunda, lütfen çevre korumasını düşününüz. Elektrikli cihazlar, aksesuarları ve ambalajlar normal ev çöpüne atılmamalıdır ve yerel hükümlere uygun olarak çevreye uygun bir tekrar değerlendirmeye tabi tutulmalıdırlar.

10. Tamir hizmeti

Elektrikli aletin tamiratı sadece bir elektro bilirkişisi tarafından yapılır. Lütfen tesbit ettiğiniz arızayı tamire gönderirken tarif etmeyi unutmayınız.

11. Yedek parçalar

Aksesuar veya yedek parçalara ihtiyacınız olduğunda lütfen servisimize başvurun.

Bu cihazla çalışırken, şirketimizin tavsiye ettikleri dışında hiçbir ilave parça kullanmayın. Aksi takdirde kullanıcı veya yakında bulunan diğer kişiler ağır bir şekilde yaralanabilir veya cihaz hasar görebilir.

12. Garanti koşulları

Bu satış anlaşmasına dayalı olarak satıcının alıcıya karşı olan sorumluluklarından bağımsız olarak bu benzinli alet için aşağıdaki hususları garanti etmekteyiz:

Garanti süresi 24 aydır ve bu süre devralma/alım ile başlar ve bunun orjinal satın alış makbuzu ile kanıtlanması gerekir. Ticari olarak kullanıldığında veya ödünç verme dükkanları için garanti süresi 12 ay ile sınırlıdır. Aşınan parçalar ve yanlış aksesuar parçaların kullanılmasından kaynaklanan hasarlar, orjinal parçaların takılmadığı tamirler, kuvvet kullanılmasından, vurma ve kırılmadan ve motorun fazla zorlanmasından kaynaklanan hasarlar garanti kapsamı içine girmemektedir. Garanti kapsamında değiştirme yalnız arızalı parçalar için geçerlidir, komple alet için geçerli değildir. Garanti kapsamındaki tamirler yalnız yetkili tamirhaneler veya fabrikanın müşteri servisi tarafından yapılabilir. Başkasının aleti açması durumunda garanti söz konusu değildir.

Posta, gönderme ve diğer takip eden masrafları alıcı karşılamak zorundadır.

13. AB Uygunluk Deklarasyonu

Biz, **ikra GmbH, Schlesier Straße 36, D-64839 Münster,** sorumluluğu sadece bize ait olmak üzere, bu deklarasyonun dayandığı ürünlerın **Elektrikli çit düzeltic OK-EH-520, 2006/42/EC** (makine direktif)*,* **2004/108/**EC (Elektromanyetik Uygunluk Direktifi), **2011/65/EU** (RoHS-Direktifi) ve **2000/14/EC** (Gürültü Direktifi) sayılı AB direktiflerinin ilgili güvenlik ve sağlık taleplerini yerine getirdiklerini beyan ederiz. AB direktiflerinde belirtilen güvenlik ve sağlık taleplerinin uygun biçimde uygulanması için aşağıdaki normlar ve/veya tekni k spesifikasyona (spesifikasyonlara) başvurulmuştur:

EN 60745-1:2009; EN 60745-1/A11:2010
EN 60745-2-15:2009+A1
EN 55014-1/A1:2009+A2:2011; EN 55014-2/A2:2008
EN 61000-3-2/A2:2009; EN 61000-3-3:2008

ölçülen ses basıncı seviyesi	100 dB (A)
garanti edilen ses basıncı seviyesi	104 dB (A)

2000/14/EC direktifinin V. ekine göre uygunluk değerlendirme yöntemi

İmalat yılı ürün etiketinde yazılıdır ve ayrıca seri numarası yoluyla da alınabilir.

Münster, 21.08.2014

Gerhard Knorr,
Teknık Yönetım Ikra GmbH

Teknık evrakların muhafaza edilmesi:
Gerhard Knorr, Kärcherstraße 57, DE-64839 Münster

Art. Nr.: 24035507 / ikra Nr.: 43224710

A: Hergestellt für: bauMax Import & Logistik GmbH, Aufeldstraße 17-23, A-3400 Klosterneuburg
BG: Вносител: Баумакс България ЕООД Ул. Александър Жендов 6, Офис-сграда „Главпроект“, Ет.10-11, София 1113, България Производител: ikra GmbH, Schlesierstraße 36, D-64839 Münster, страна на произход: Китай
CZ: Importér: bauMax ČR s.r.o. ČR-149 00, Praha 4 – Chodov, Türkova 1272/7
H: Forgalmazza: bauMax Magyarország ZRT. Soroksári út 86, H - 1095 Budapest
HR: Uvoznik: bauMax Zagreb d.o.o., Velimira Škorpika 11, Hrvatska 10090 Zagreb, Proizvođač: ikra GmbH, Schlesierstraße 36, D-64839 Münster, Zemlja porijekla: Kina
RO: Importator: S.C. bauMax România S.R.L. Bd. Dimitrie Pompei Nr. 10A Conect Building III, etaj 1, sector 2, Bucureşti 020337, România, Țară de origine: China
SK: Importér: bauMax SR, spol. s r.o. Hodonínska 25, SR – 841 03 Bratislava
SLO: Uvoznik: bauMax d.o.o., Ljubljana, Ob železnici 30a, Slovenija - 1000 Ljubljana
TR: İthalatçı Firma: bauMax Yapı Marketleri Tic.Ltd.Şti Bağlar Mah. Koçman Cad. Çolakoğlu Plaza No:67/3 Güneşli 34209 İstanbul-Türkiye Tel: +90 (0) 212 - 630 20 30, Faks: +90 (0) 212 - 630 20 92 Üretici: ikra GmbH, Schlesierstraße 36, D-64839 Münster, Tel.: +49-(0)6071-30030, Fax: +49-(0)6071-300330), Made in PRC

Hersteller: ikra GmbH, Schlesierstraße 36, D-64839 Münster, www.ikra.de