AHS 6024 LI-E
GHAI 60 Pro

DE **Akku-Heckenschere**
Gebrauchsanweisung - Originalbetriebsanleitung

GB **Accu Hedge Trimmer**
Operating Instructions - Translation of the original Operating Instructions

FR **Taille-haies accu**
Manuel d'utilisation - Traduction du mode d'emploi d'origine

IT **Tagliasiepi a batteria**
Istruzioni per l'uso - Traduzione delle istruzioni per l'uso originali.

ES **Cortasetos acumulador**
Instrucciones de Manejo - Traducción de las instrucciones de servicio originales

NL **Accu Heggenschaar**
Gebruiksaanwijzing - Vertaling van de originele gebruiksaanwijzing

CZ **Akumulátorové nůžky na živý plot a keře**
Návod k použití - Překlad původního návodu k použití

SK **Akumulátorové nožnice na živý plot a kry**
Návod na obsluhu - Preklad pôvodného návodu na použitie

HU **Élõ sövényre alkalmas akkumulátoros olló**
Használati utasítás - Az eredeti használati utasítás fordítása

SI **Akumulatorske škarje za živo mejo**
Navodila za uporabo - Prevod originalnega navodila za uporabo

HR **Škare za živicu na akumulatorski pogon**
Uputstvo za uporabu - Prijevod originalne upute za uporabu

BG **Акумулаторна ножица за подрязване на храсти**
Упътване за употреба - Превод на оригиналното ръководство за употреба

TR **Akülü cit makasi**
Kullanim Talımati - Den çeviri orijinal

DK **Batteridrevet hækkeklipper**
Brugsanvisning - Oversættelse af den originale driftsvejledning

NO **Batteridrevet hekksaks**
Bruksanvisning - Oversettelse av den originale bruksanvisningen

SE **Batteridriven häcksax**
Bruksanvisning - Översättning av den ursprungliga instruktionen

FI **Akkukäyttöinen pensasleikkuri**
Käyttöohjeet - Käännös alkuperäisestä käyttöohjeet

EE **Aku Hekilõikur**
Kasutusjuhend - Tõlge algsest kasutusjuhendist

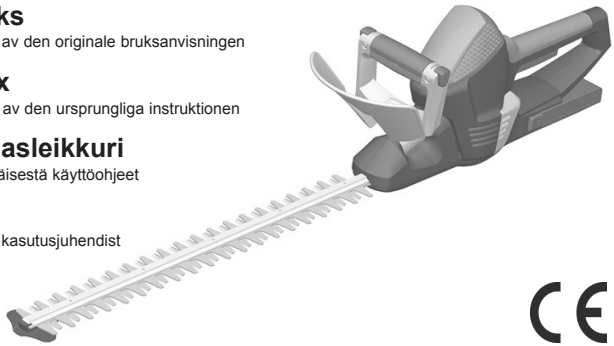

CE

DE Vor Inbetriebnahme Gebrauchsanweisung lesen!

GB Read operating instructions before use!

FR Lire attentivement le mode d‘emploi avant chaquemise en service!

IT Prima della messa in funzione leggere le istruzioni per l‘utilizzo!

ES ¡Lea las instrucciones de manejo antes de efectuar la puesta en marcha!

NL Voor inwerkingstelling de gebruiksaanwijzing lezen!

CZ Před použitím je nutné si přečíst návod k použití!

SK Pred použitím prístroja si pozorne prečítajte návod na obsluhu.

HU Üzembe helyezés előtt olvassuk el a kezelési útmutatót!

SI Pred uporabo preberite navodilo za uporabo!

HR Prije stavljanja u pogon pročitajte uputstvo za uporabu!

BG Преди пускане в експлоатация прочетете ръководството за употреба!

TR Çalıştırmadan önce kullanma talımatini okuyunuz!

DK Læs instruktionerne, inden maskinen tages i brug!

NO Les bruksanvisningen før bruk!

SE Läs bruksanvisningen före användning!

FI Lue käyttöohjeet ennen käyttöä!

EE Lugege kasutusjuhend enne trimmeri kasutamist läbi!

1

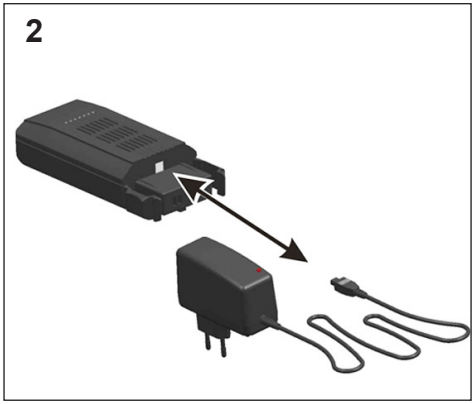
2

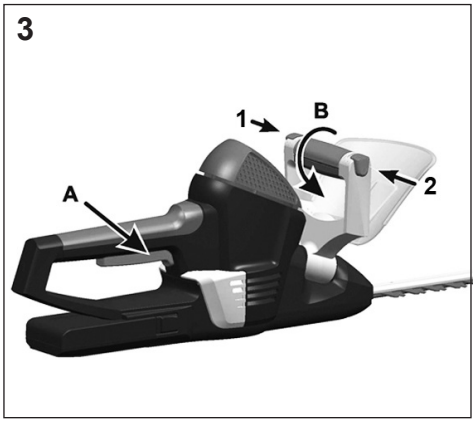
3
1
B
2
A

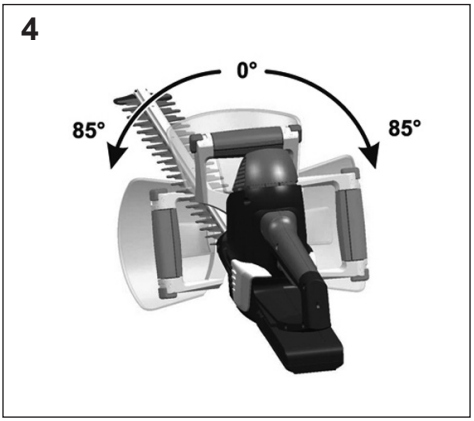
4
0°
85°
85°

5

6

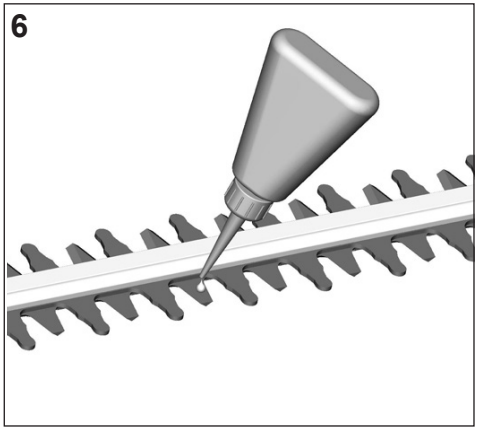

7

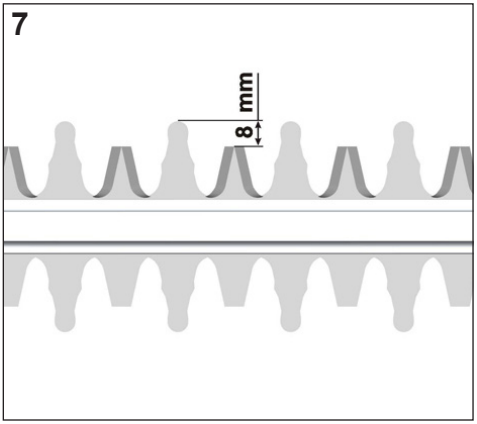

8

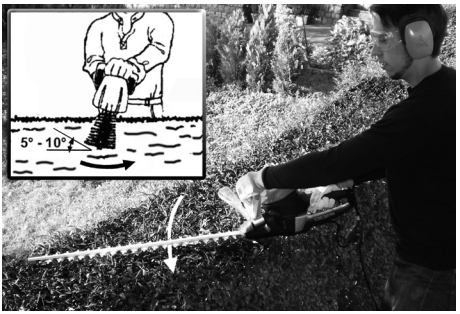

9

10

11

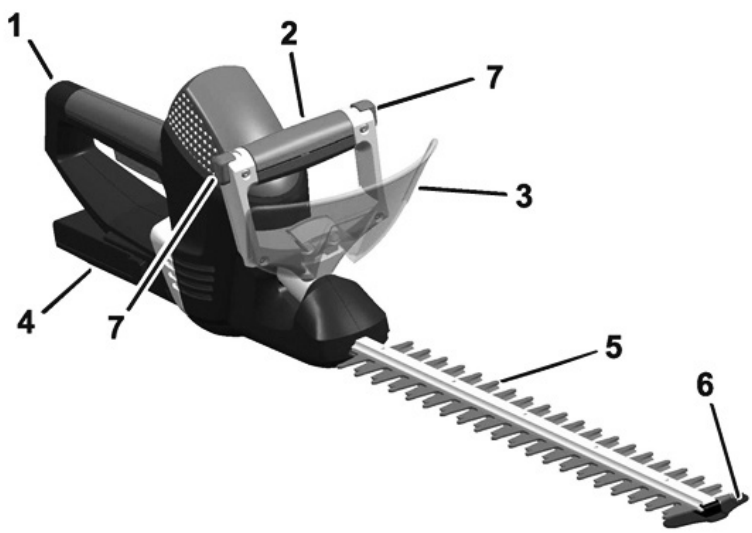

DE

1+2 Hinterer Handgriff (1) und Drehgriff (2) mit Sicherheitsschalter
3 Schutzschild
4 Akku
5 Sicherheitsmesserbalken
6 Anstoßschutz
7 Verriegelung Drehgriff

GB

1+2 Operating switches (two-hand operation)
3 Hand guard
4 Accu
5 Blade safety rail
6 Impact protector
7 Locking of the turning handle

FR

1+2 Interrupteur (maniement à 2 mains)
3 Bouclier de protection
4 Accu
5 Couteaux de sécurité
6 Butée de protection
7 Verrouillage de la poignée tournante

IT

1+2 Interruttore di servizio (azionamento con due mani)
3 Schermo di protezione
4 Accumulatore
5 Barra con lame di sicurezza
6 Paracolp
7 Bloccaggio manico girevole

ES

1+2 Interruptor de funcionamiento (manejo a dos manos)
3 Protector de mano
4 Acumulador
5 Portacuchillas de seguridad
6 Protección antichoque
7 Bloqueo del asa orientable

NL

1+2 Bedrijfschakelaar (2-hand bediening)
3 Beschermschild
4 Accu
5 Veiligheidsmesbalk
6 Aanstootbeveiliging
7 Vergrendeling draaibare greep

CZ

1+2 Zadní rukojeť (1) + Přední otočná rukojeť (2) s bezpečnostním spínačem
3 Ochranný štít
4 Akumulátor
5 Bezpečnostní nožová lišta
6 Protinárazová ochrana
7 Zablokování otočné rukojeti

SK

1+2 Spínacia lišta (1) + Predná oblúková rukovät (2)
3 Ochranný štít
4 Akumulátor
5 Bezpecnostná nožová lišta
6 Ochrana pred nárazom
7 Zamknutie otočnej rukoväte

HU

1+2 Hátsó fogantyú (1) és forgó fogantyú (2) biztonsági kapcsolóval
3 Védőpajzs
4 Akkumulátor
5 Biztonsági késtartó gerenda
6 Ütközésvédelem
7 Forgó fogantyú reteszelése

HR

1+2 Stražnja ručka (1) i okretna ručka (2) sa sigurnos nom sklopkom
3 Zaštitna ploča
4 Akumulator
5 Sigurnosna poluga za nož
6 Zaštita od udara
7 Blokada okretne ručke

TR

1+2 Arka tutma kolu (1) ve emniyet şalterli döner kol (2)
3 El koruyucu
4 Akümülatör
5 Emniyet bıçak çubuğu
6 Çarpmaya karşı koruyucu
7 Döner kol kılıdı

NO

1+2 Bakre håndtak (1) og håndtak (2) med sikkerhets bryter
3 Skjerm
4 Akku
5 Sikkerhetsskinne for knivblad
6 Beskyttelse mot støt (rekyl)
7 Låseknappen

FI

1+2 Taempi kädensija (1) ja kääntökahva (2), jossa turvakytkin
3 Suojus
4 Akku
5 Terän turvakisko
6 Takapotkusuoja
7 Lukitusnappula

SI

1+2 Zadnji ročaj (1) in vrtljivi ročaj (2) z varnostnim stikalom
3 Ochrona rąk
4 Akumulator
5 Noże tnące
6 Ochrona przed uderzaniem
7 Zapah vrtljivega ročaja

BG

1+2 Задна ръкохватка (1) и въртяща се ръкохватка (2) с предпазен изключвател
3 Защитен екран
4 Акумулатор
5 Ножове
6 Противоударен елемент
7 Блокировка на въртящата се ръкохватка

DK

1+2 Bageste greb (1) og drejegreb (2) med sikkerhed safbryder
3 Skærm
4 Akku
5 Klingeværn
6 Støddæmper
7 Låseknappen

SE

1+2 Bakre handgrepp (1) och vridhandtag (2) med säkerhetsströmbrytare
3 Skyddskåppa
4 Akku
5 Skyddskena för knivbladen
6 Skyddskåpa
7 Låsknappen

EE

1+2 Tagumine käepide (1) ja pöördkäepide (2) koos ohutuslülitiga
3 Käekaitse
4 Aku
5 Terakaitse
6 Löögikaitse
7 Pöördkäepideme lukusti

INHALTSVERZEICHNIS

	Seite
Vorwort zur Bedienungsanleitung	2
Technische Daten	2
Erklärung der Warnhinweise auf dem Gerät	2
Allgemeiner Sicherheitshinweis	3
Verwendungszweck	3
Allgemeine Sicherheitshinweise für Elektrowerkzeuge	3
1) Arbeitsplatzsicherheit	
2) Elektrische Sicherheit	
3) Sicherheit von Personen	
4) Verwendung und Behandlung des Elektrowerkzeuges	
5) Sorgfältiger Umgang und Gebrauch von Akkugeräten	
6) Service	
7) Emissionen	
6) Sicherheitshinweise für Heckenscheren	
Anweisung zum Gebrauch	5
• Hinweis zum Gebrauch des Akkus	
• Hinweise zum Umweltschutz	
Laden des Akkus	6
Ein-, Ausschalten der Heckenschere	6
Einstellung des Drehgriffs	6
Halten der Heckenschere zum Gebrauch	6
1) Schneiden von Hecken	
2) Um eine gleichbleibende Höhe zu erreichen	
Wartung	7
1) Schärfen der Messer	
2) Auswechslen der Messer	
Optimale Sicherheit	7
1) 2-Hand-Sicherheitsschaltung	
2) Messer-Schnellstop	
3) Sicherheitsmesserbalken	
4) Anstoßschutz	
5) Getriebeschutzelement	
Aufbewahren der Heckenschere nach dem Gebrauch	7
Reparaturdienst	7
Entsorgung / Umweltschutz	7
Konformitätserklärung	
Service	

Akku-Heckenschere

1. Verehrter Kunde,

um eine zuverlässige Inbetriebnahme zu gewährleisten, haben wir diese Gebrauchsanweisung geschaffen. Wenn Sie die folgenden Hinweise beachten, wird Ihr Gerät stets zu Ihrer Zufriedenheit arbeiten und eine lange Lebensdauer besitzen.

Unsere Geräte werden vor der Serienherstellung unter härtesten Bedingungen erprobt und während der Fertigung ständigen Kontrollen unterzogen. Dies gibt uns die Sicherheit und Ihnen die Gewähr, stets ein ausgereiftes Produkt zu erhalten.

Im Interesse der technischen Weiterentwicklung sind Konstruktions- und Ausführungsänderungen vorbehalten.

2. Technische Daten

Modell	**AHS 6024 LI-E** (GHAI 60 Pro)	Power-Switch
Betriebsspannung	24 V DC	
Messerlänge	550 mm	
Schnittstärke	20 mm	
Schnittlänge	500 mm	
Schnitte	Low = 2200 min^{-1}	High = 3000 min^{-1}
Akkutyp	Li-Ion 24 V / 1,5 Ah / 36 Wh	
max. Betriebsdauer	Low = ca.60 min.	High = ca. 30 min.
Gewicht	3,05 kg	
Schalldruckpegel L_{pA} *	82 dB(A) K 3,0 dB	
Vibrationen am Handgriff *	< 2,5 m/s² K 1,5 m/s²	
Netz- / Ladegerät		
Netzspannung	230 V~ / 50 Hz	
Ladespannung	25,2 V DC	
Ladestrom	500 mA	
Ladedauer	ca. 3,5 Std.	

* nach EN 60745-2-15

Technische Änderungen bleiben vorbehalten.

3. Erklärung der Warnhinweise auf dem Gerät

1 2 3 4 5 6 7 8

1 Augen- und Gehörschutz tragen!
2 Warnung!
3 Bedienungsanleitung lesen!
4 Dieses Elektrowerkzeug nicht dem Regen aussetzen
5 Vorsicht! Verletzungsgefahr, scharfes Schneidmesser!
6 Achtung Umweltschutz! Dieses Gerät darf nicht mit dem Hausmüll/Restmüll entsorgt werden. Das Altgerät nur in einer öffentlichen Sammelstelle abgeben.
7 Defekten Akku dem Recycling zuführen!
8 Akku enthält Lithium! Nicht in der Mülltonne entsorgen!

4. Allgemeiner Sicherheitshinweis

Angaben zur Geräuschemission gemäß Produktsicherheitsgesetz (ProdSG) bzw. Maschinenrichtlinie: Der Schalldruckpegel am Arbeitsplatz kann 80dB (A) überschreiten. In dem Fall sind Schallschutzmaßnahmen für den Bediener erforderlich (z.B. Tragen eines Gehörschutzes).

⚠ **Bitte beachten Sie: Dieses Gerät darf in Wohngebieten nach der deutschen Maschinenlärmschutzverordnung vom September 2002 an Sonn- und Feiertagen sowie an Werktagen von 20:00 Uhr bis 7:00 Uhr nicht in Betrieb genommen werden.**

Beachten Sie zusätzlich auch die landesrechtlichen Vorschriften zum Lärmschutz!

Funkentstört nach EN 55014, EN 61000-3-2, 61000-3-3.

Technische Änderungen bleiben vorbehalten.

Die Geräte sind nach den Vorschriften gemäß EN 60745-1 und EN 60745-2-15 gebaut und entsprechen voll den Vorschriften des Produktsicherheitsgesetzes.

⚠ **Jeder Betrieb von Heckenscheren ist mit Unfallgefahren verbunden. Beachten Sie deshalb die entsprechenden Unfallschutzvorschriften.**

Die Maschine ist nach dem Stand der Technik und den anerkannten sicherheitstechnischen Regeln gebaut. Dennoch können bei ihrer Verwendung Gefahren für Leib und Leben des Benutzers oder Dritter bzw. Beeinträchtigungen der Maschine und anderer Sachwerte entstehen.

Achtung: Beim Gebrauch von Elektrowerkzeugen sind zum Schutz gegen elektrischen Schlag, Verletzungs- und Brandgefahr folgende grundsätzlichen Sicherheitsmaßnahmen zu beachten. Lesen und beachten Sie alle diese Hinweise, bevor Sie dieses Elektrowerkzeug benutzen. Bewahren Sie die Sicherheitshinweise gut auf.

Maschine nur in technisch einwandfreiem Zustand sowie bestimmungsgemäß, sicherheits- und gefahrenbewußt unter Beachtung der Gebrauchsanweisung benutzen! Insbesondere Störungen, die die Sicherheit beeinträchtigen können, umgehend beseitigen (lassen)!

Diese Maschine kann ernsthafte Verletzungen verursachen. Lesen Sie sorgfältig die Gebrauchsanweisung zum korrekten Umgang, zur Vorbereitung, zur Instandhaltung, zum sachgemäßen Gebrauch der Heckenschere. Machen Sie sich vor dem ersten Gebrauch mit der Maschine vertraut und lassen Sie sich auch praktisch einweisen.

Dieses Gerät ist nicht dafür bestimmt, durch Personen (einschließlich Kinder) mit eingeschränkten physischen, sensorischen oder geistigen Fähigkeiten oder mangels Erfahrung und/oder mangels Wissen benutzt zu werden, es sei denn, sie werden durch eine für ihre Sicherheit zuständige Person beaufsichtigt oder erhielten von ihr Anweisungen, wie das Gerät zu benutzen ist. Kinder sollten beaufsichtigt werden, um sicherzustellen, dass sie nicht mit dem Gerät spielen.

5. Verwendungszweck

Die Maschine ist ausschließlich zum Schneiden von Hecken bestimmt. Eine andere oder darüber hinausgehende Benutzung gilt als nicht bestimmungsgemäß. Für hieraus resultierende Schäden haftet der Hersteller / Lieferer nicht. Das Risiko trägt allein der Anwender. Zur bestimmungsgemäßen Verwendung gehört auch das Beachten der Gebrauchsanweisung und die Einhaltung der Inspektions- und Wartungsbedingungen.
Die Gebrauchsanweisung ständig am Einsatzort der Maschine griffbereit aufbewahren!

6. Allgemeine Sicherheitshinweise für Elektrowerkzeuge

Achtung! Sämtliche Anweisungen sind zu lesen. Fehler bei der Einhaltung der nachstehend aufgeführten Anweisungen können elektrischen Schlag, Brand- und/oder schwere Verletzungen verursachen. Der nachfolgend verwendete Begriff „Elektrowerkzeug“ bezieht sich auf netzbetriebene Elektrowerkzeuge (mit Netzkabel) und auf akkubetriebene Elektrowerkzeuge (ohne Netzkabel).

BEWAHREN SIE DIESE ANWEISUNGEN GUT AUF.

1) Arbeitsplatzsicherheit

a) **Halten Sie Ihren Arbeitsbereich sauber und aufgeräumt.** *Unordnung und unbeleuchtete Arbeitsbereiche können zu Unfällen führen.*

b) **Arbeiten Sie mit dem Gerät nicht in explosionsgefährdeter Umgebung, in der sich brennbare Flüssigkeiten, Gase oder Stäube befinden.** *Elektrowerkzeuge erzeugen Funken, die den Staub oder die Dämpfe entzünden können.*

c) **Halten Sie Kinder und andere Personen während der Benutzung des Elektrowerkzeugs fern.** *Bei Ablenkung können Sie die Kontrolle über das Gerät verlieren.*

2) Elektrische Sicherheit

a) **Der Anschlussstecker des Ladegerätes muss in die Steckdose passen. Der Stecker darf in keiner Weise verändert werden. Verwenden Sie keine Adapterstecker gemeinsam mit schutzgeerdeten Geräten.** *Unveränderte Stecker und passende Steckdosen verringern das Risiko eines elektrischen Schlages.*

b) **Vermeiden Sie Körperkontakt mit geerdeten Oberflächen, wie von Rohren, Heizungen, Herden und Kühlschränken.** *Es besteht ein erhöhtes Risiko durch elektrischen Schlag, wenn Ihr Körper geerdet ist.*

c) **Halten Sie das Gerät von Regen fern.** *Das Eindringen von Wasser in ein Elektrogerät erhöht das Risiko eines elektrischen Schlages.*

3) Sicherheit von Personen

a) **Seien Sie aufmerksam, achten Sie darauf, was Sie tun, und gehen Sie mit Vernunft an die Arbeit mit einem Elektrowerkzeug. Benutzen Sie das Gerät nicht, wenn Sie müde sind oder unter dem Einfluss von Drogen, Alkohol oder Medikamenten stehen.** *Ein Moment der Unachtsamkeit beim Gebrauch des Gerätes kann zu ernsthaften Verletzungen führen.*

b) **Tragen Sie persönliche Schutzausrüstung und immer eine Schutzbrille.** *Das Tragen persönlicher Schutzausrüstung, wie Staubmaske, rutschfeste Sicherheitsschuhe, Schutzhelm oder Gehörschutz, je nach Art und Einsatz des Elektrowerkzeuges, verringert das Risiko von Verletzungen.*

c) **Entfernen Sie Einstellwerkzeuge oder Schraubenschlüssel, bevor Sie das Gerät einschalten.** *Ein Werkzeug oder Schlüssel, der sich in einem drehenden Geräteteil befindet, kann zu Verletzungen führen.*

d) **Überschätzen Sie sich nicht. Sorgen Sie für einen sicheren Stand und halten Sie jederzeit das Gleichgewicht.** *Dadurch können Sie das Gerät in unerwarteten Situationen besser kontrollieren.*

e) **Tragen Sie geeignete Kleidung. Tragen Sie keine weite Kleidung oder Schmuck. Halten Sie Haare, Kleidung und Handschuhe fern von sich bewegenden Teilen.** *Lockere Kleidung, Schmuck oder lange Haare können von sich bewegenden Teilen erfasst werden.*

f) **Wenn Staubabsaug- und auffangeinrichtungen montiert werden können, vergewissern Sie sich, dass diese angeschlossen sind und richtig verwendet werden.** *Das Verwenden dieser Einrichtungen verringert Gefährdungen durch Staub.*

4) **Sorgfältiger Umgang und Gebrauch von Elektrowerkzeugen**

a) **Überlasten Sie das Gerät nicht. Verwenden Sie für Ihre Arbeit das dafür bestimmte Elektrowerkzeug.** *Mit dem passenden Elektrowerkzeug arbeiten Sie besser und sicherer im angegebenen Leistungsbereich.*

b) **Benutzen Sie kein Elektrowerkzeug, dessen Schalter defekt ist.** *Ein Elektrowerkzeug, das sich nicht mehr ein- oder ausschalten lässt, ist gefährlich und muss repariert werden.*

c) **Nehmen Sie den Akku aus dem Gerät, bevor Sie Geräteeinstellungen vornehmen, Zubehörteile wechseln oder das Gerät weglegen.** *Diese Vorsichtsmaßnahme verhindert den unbeabsichtigten Start des Gerätes.*

d) **Bewahren Sie unbenutzte Elektrowerkzeuge außerhalb der Reichweite von Kindern auf. Lassen Sie Personen das Gerät nicht benutzen, die mit diesem nicht vertraut sind oder diese Anweisung nicht gelesen haben.** *Elektrowerkzeuge sind gefährlich, wenn Sie von unerfahrenen Personen benutzt werden.*

e) **Pflegen Sie das Gerät mit Sorgfalt. Kontrollieren Sie, ob bewegliche Geräteteile einwandfrei funktionieren und nicht klemmen, ob Teile gebrochen oder so beschädigt sind, dass die Funktion des Gerätes beeinträchtigt ist. Lassen Sie beschädigte Teile vor dem Einsatz des Gerätes reparieren.** *Viele Unfälle haben ihre Ursache in schlecht gewarteten Elektrowerkzeugen.*

f) **Halten Sie Schneidwerkzeuge scharf und sauber.** *Sorgfältig gepflegte Schneidwerkzeuge mit scharfen Schneidkanten verklemmen sich weniger und sind leichter zu führen.*

g) **Verwenden Sie Elektrowerkzeuge, Zubehör, Einsatzwerkzeuge usw. entsprechend diesen Anweisungen und so, wie es für diesen speziellen Gerätetyp vorgeschrieben ist. Berücksichtigen Sie dabei die Arbeitsbedingungen und die auszuführende Tätigkeit.** *Der Gebrauch von Elektrowerkzeugen für andere als die vorgesehenen Anwendungen kann zu gefährlichen Situationen führen.*

5) **Sorgfältiger Umgang und Gebrauch von Akkugeräten**

a) **Stellen Sie sicher, dass das Gerät ausgeschaltet ist, bevor Sie den Akku einsetzen.** *Das Einsetzen eines Akkus in ein Elektrowerkzeug, das eingeschaltet ist, kann zu Unfällen führen.*

b) **Laden Sie die Akkus nur in Ladegeräten auf, die vom Hersteller empfohlen werden.** *Für ein Ladegerät, das für eine bestimmte Art von Akkus geeignet ist, besteht Brandgefahr, wenn es mit anderen Akkus verwendet wird.*

c) **Verwenden Sie nur die dafür vorgesehenen Akkus in den Elektrowerkzeugen.** *Der Gebrauch von anderen Akkus kann zu Verletzungen und Brandgefahr führen.*

d) **Halten Sie den nicht benutzten Akku fern von Büroklammern, Münzen, Schlüsseln, Nägeln, Schrauben oder anderen kleinen Metallgegenständen, die eine Überbrückung der Kontakte verursachen können.** *Ein Kurzschluss zwischen den Akkukontakten kann Verbrennungen oder Feuer zur Folge haben.*

e) **Bei falscher Anwendung kann Flüssigkeit aus dem Akku austreten. Vermeiden Sie den Kontakt damit. Bei zufälligem Kontakt mit Wasser abspülen. Wenn die Flüssigkeit in die Augen kommt, nehmen Sie zusätzlich ärztliche Hilfe in Anspruch.** *Austretende Akkuflüssigkeit kann zu Hautreizungen oder Verbrennungen führen.*

6) **Service**

a) **Lassen Sie das Gerät nur von qualifiziertem Fachpersonal und nur mit Original- Ersatzteilen reparieren.** *Damit wird sichergestellt, dass die Sicherheit des Gerätes erhalten bleibt.*

7) **Emissionen**

- Der angegebene Schwingungsemissionswert wurde nach einem genormten Prüfverfahren gemessen und kann zum Vergleich mit anderen Elektrowerkzeugen verwendet werden.
- Der angegebene Schwingungsemissionswert kann auch zur Einschätzung von erforderlichen Arbeitspausen verwendet werden.
- Der angegebene Schwingungsemissionswert kann sich während der tatsächlichen Benutzung des Elektrowerkzeuges von dem Angabewert unterscheiden, abhängig von der Art und Weise, wie das Elektrowerkzeug verwendet wird.
- Achtung: legen Sie zum Schutz vor vibrationsbedingten Durchblutungsstörungen der Hände rechtzeitige Arbeitspausen ein.

8) Sicherheitshinweise für Heckenscheren:

- **Halten Sie alle Körperteile vom Schneidmesser fern. Versuchen Sie nicht, bei laufendem Messer Schnittgut zu entfernen oder zu schneidendes Material festzuhalten. Entfernen Sie eingeklemmtes Schnittgut nur bei ausgeschaltetem Gerät.** *Ein Moment der Unachtsamkeit bei Benutzung der Heckenschere kann zu schweren Verletzungen führen.*
- **Tragen Sie die Heckenschere am Griff bei stillstehendem Messer. Bei Transport oder Aufbewahrung der Heckenschere stets die Schutzabdeckung aufziehen.** *Sorgfältiger Umgang mit dem Gerät verringert die Verletzungsgefahr durch das Messer.*
- **Diese Heckenschere ist nach dem Stand der Technik und den anerkannten sicherheitstechnischen Regeln gebaut. Dennoch können bei ihrer Anwendung Gefahren wie ernsthafte Verletzungen des Benutzers oder Dritter entstehen. Befolgen Sie daher bitte alle Anweisungen in der Gebrauchsanweisung.**
- **Vor sämtlichen Arbeiten wie Wartung und Pflege am Gerät entnehmen Sie bitte vorher den Akku.**
- **Jugendliche unter 16 Jahren dürfen die Heckenschere nicht bedienen. Geben Sie die Heckenschere nur weiter an Personen, die mit der Handhabung grundsätzlich vertraut sind. Geben Sie auf jeden Fall die Gebrauchsanweisung mit.**
- **Vermeiden Sie den Gebrauch der Heckenschere, wenn sich andere Personen, Kinder oder Haustiere in der Nähe befinden.**
- **Nehmen Sie den Akku aus der Heckenschere, bevor Sie die Maschine reinigen oder eine Blockierung beseitigen wollen oder vor Überprüfung- und Instandhaltungsarbeiten.**
- **Nehmen Sie stets einen sicheren Stand ein während der Arbeit mit der Heckenschere, besonders wenn Sie Tritte oder eine Leiter benutzen.**
- **Das Betriebsgeräusch am Arbeitsplatz kann 80 dB(A) überschreiten. Tragen Sie deshalb einen Gehörschutz. Achtung: Lärmschutz! Achten Sie bei Inbetriebnahme auf die regionalen Vorschriften**
- **Sorgen Sie dafür, dass alle Schutzeinrichtungen und Handgriffe angebracht sind. Versuchen Sie niemals, eine unvollständige Maschine in Betrieb zu nehmen.**
- **Nehmen Sie keine Veränderungen an Ihrer Heckenschere vor.**
- **Halten Sie die Heckenschere stets mit beiden Händen an den vorgesehenen Haltegriffen.**
- **Machen Sie sich vor Arbeitsbeginn vertraut mit Ihrer Umgebung und achten Sie auf mögliche Gefahren, die Sie wegen des Maschinenlärms vielleicht nicht hören können.**
- **Achten Sie während des Arbeitens auf Fremdköper wie Draht- oder Holzzäune oder dicke Zweige. Bei Blockieren des Schneidwerkzeuges nehmen Sie bitte sofort den Akku aus dem Gerät.**
- **Kein Zwang auf Werkzeug ausüben. Das Werkzeug arbeitet besser und sicherer bei der Drehzahl, für die es ausgelegt ist.**
- **Tragen Sie das Ladegerät niemals an der Leitung. Ziehen Sie nicht ruckartig an der Leitung, um das Ladegerät aus der Steckdose zu ziehen. Halten Sie die Leitung von Hitze, Öl und scharfen Kanten fern.**
- **Vermeiden Sie unbeabsichtigtes Einschalten. Tragen Sie die Heckenschere niemals mit den Fingern am Schalter.**
- **Überprüfen Sie das Gerät auf beschädigte Teile. Vor einer weiteren Verwendung des Werkzeuges sollten Schutzvorrichtungen oder andere Teile, die beschädigt sind, sorgfältig überprüft werden, um festzustellen, dass sie richtig arbeiten und ihre vorgeschriebene Funktion ausüben. Überprüfen Sie auch die Ausrichtung sich bewegender Teile und ihren freien Lauf, Bruch von Teilen, die Befestigung und alle anderen Bedingungen, die den Betrieb beeinträchtigen könnten. Eine Schutzvorrichtung oder andere Teile, die beschädigt sind, sollten von einer dazu ermächtigten Dienstleistungseinrichtung vorschriftsmäßig repariert und ausgetauscht werden, es sei denn, es ist in dieser Gebrauchsanweisung anders angegeben. Auch defekte Schalter sind von einer ermächtigten Werkstatt auszuwechseln. Das Werkzeug nicht verwenden, wenn der Schalter es nicht ein- und ausschaltet.**

7. Anweisung zum Gebrauch

Schere nicht bei Regen und zum Schneiden nasser Hecken verwenden!

Handschuhe:
Zum Gebrauch der Heckenschere sollten Sie unbedingt Arbeitshandschuhe tragen.

Hinweis zum Gebrauch des Akkus

1. Der AKKU ist im Auslieferzustand nicht geladen - vor Inbetriebnahme den AKKU erst vollständig laden. (siehe Punkt 8 - Laden des Akkus)
2. Der Akku darf niemals geöffnet werden.
3. Werfen Sie alte oder defekte Akkus niemals ins Feuer - **EXPLOSIONSGEFAHR!**
4. Schließen Sie das Ladegerät nur an die auf dem Typschild angegebene Netzspannung an.
5. Verwenden Sie nur den Original Akku.
6. Akku niemals mit Ladegerät eines anderen Herstellers laden. Dies kann zum Defekt des Akkus oder auch durch Überhitzung zu körperlichen Schäden führen.
7. Bei Dauerbetrieb kann sich der Akku erwärmen. Lassen Sie ihn vor erneutem Laden abkühlen.
8. Ladegerät und Akku außerhalb der Reichweite von Kindern lagern.
9. Benutzen Sie das Ladegerät nicht im Bereich von Dämpfen und brennbaren Flüssigkeiten.
10. Akku nur bei Temperaturen von 10°C bis 40°C laden.
11. Akku nur bei Temperaturen bis 30°C lagern. Höhere Lagertemperaturen können den Akku schädigen. Die ideale Lagertemperatur liegt bei 10-15°C.
12. Akkukontakte niemals kurzschließen oder mit metallischen Gegenständen überbrücken.
13. Beim Transport des Akkus beachten, dass die Kontakte nicht überbrückt werden, keine metallischen Transportbehälter verwenden.
14. Kurzschluss des Akkus kann zu Explosionen führen. Auf jeden Fall wird der Akku durch Kurzschluss

beschädigt.

15. Untersuchen Sie das Ladekabel regelmäßig auf Beschädingungen. Lassen Sie beschädigte Kabel ersetzen.
16. Der Akku hat einen Tiefentladeschutz: Das Gerät wird bei entladenem Akku selbsttätig abgeschaltet. Laden Sie in diesem Falle unverzüglich den Akku.
17. Laden Sie den Akku vor Überwinterung nochmals voll auf.

Hinweise zum Umweltschutz

Batterien gehören nicht in den Hausmüll. Als Verbraucher sind Sie gesetzlich verpflichtet, gebrauchte Batterien bzw. Akkus zurückzugeben. Am Ende der Lebensdauer Ihres Gerätes müssen die Batterien bzw. Akkus entnommen und gesondert entsorgt werden. Sie können Ihre alten Batterien und Akkus an den örtlichen Sammelstellen Ihrer Gemeinde oder bei Ihrem Händler bzw. Verkaufsstelle abgeben.

8. Laden des Akkus (Abb.1 und 2)

- Zum Entnehmen des Akkus drücken Sie bitte die beiden seitlichen Drucktasten 1 und ziehen den Akku heraus (Abb. 1)
- Stecken Sie das Ladegerät in die Netzsteckdose. Vergewissern Sie sich, dass die auf dem Ladegerät angegebene Netzspannung mit der Ihrer Steckdose übereinstimmt.
- Stellen Sie die Verbindung zwischen Ladegerät und Akku her. Dazu den Stecker des Ladegerätes in die Buchse auf der Stirnseite des Akkus stecken.
- Die nun beginnende Akkuladung wird durch die grün blinkende Kontrollleuchte angezeigt. Wenn der Akku voll geladen ist, leuchtet die grüne Leuchtdiode permanent und der Ladevorgang wird automatisch beendet.
- Die Ladezeit beträgt ca. 3-5 Stunden. Während des Ladevorgangs erwärmt sich der Akku. Dies ist normal und nicht als Fehler zu betrachten.
- Es ist nicht notwendig, die Ladezeit zu überwachen.
- Bei Nichtgebrauch das Ladegerät aus der Steckdose entfernen.
- Falls der Akku nicht geladen wird, überprüfen Sie bitte, ob an der Steckdose Spannung vorhanden ist. Falls das Laden des Akkus nicht möglich ist, geben Sie bitte Ladegerät und Akku an die Servicestelle oder eine Fachwerkstatt.

Hinweis! Der AKKU hat einen Tiefentladeschutz.

Wenn der AKKU entladen ist wird die Heckenschere vollständig abgeschaltet und lässt sich nicht wieder einschalten! In diesem Falle muss der AKKU geladen werden (siehe Punkt - Laden des Akkus) bevor die Heckenschere wieder eingeschaltet und weiter gearbeitet werden kann.

9. Ein - und Ausschalten der Heckenschere (Abb. 3)

Zum Einschalten der Heckenschere nehmen Sie bitte einen sicheren Stand ein. Diese Heckenschere hat eine 2- Hand- Sicherheitsschaltung. Zum Einschalten der Heckenschere muss die Schalterleiste im Handgriff (A) gedrückt sowie der Drehgriff (B) um ca. 45°nach hinten gedreht werden. Zum Ausschalten lassen Sie beide Schalter wieder los. Der Motor schaltet bereits bei Loslassen einer der beiden Schalter ab.

Das Modell **GHAI 60 Pro** ist zusätzlich mit einem „Power-Switch“ ausgestattet. Damit lässt sich die Leistung in 2 Stufen variieren. High = höhere Leistung, Low = reduzierte Leistung. In der Stellung ‚Low‘ erhöht sich die Betriebszeit des Akkus auf etwa doppelte Dauer, während die Drehzahl der Heckenschere abgesenkt wird. Sie können diese Einstellung verwenden für leichtere Arbeiten, um die Akkustandzeit zu erhöhen. Auf der Rückseite des hinteren Haltegriffs befindet sich der entsprechende Schalter (Abb. 9 und 10).

10. Einstellung des Drehgriffs (Abb. 3-5)

Zur Arbeitserleichterung ist die Heckenschere mit einem neuartigen drehbaren Griff ausgestattet, welcher sowohl in 3 verschiedene Positionen fest eingestellt werden kann (rechts, links und Normalposition), oder der auch für eine komfortable Arbeitsweise stufenlos während der Arbeit schwenkbar ist. Der Zweck dieser Vorrichtung besteht darin, dass besonders für den Schnitt in vertikaler Richtung die Heckenschere jeweils in der ergonomisch günstigsten Position geführt werden kann und einer vorzeitigen Ermüdung des Anwenders vorgebeugt wird.

Zum Einstellen des Griffes in eine der 3 feststehenden Positionen verfahren Sie bitte wie folgt:

Schalter (A) loslassen. Verriegelungsknopf (1 oder 2) (Abb. 3) drücken. Der vordere Griff wird dadurch entriegelt und kann nun in die gewünschte Position gedreht werden (Abb. 4). In einer der gewünschten Endpositionen rastet der Knopf wieder ein und sichert den Griff gegen unbeabsichtigtes Verdrehen.

Für eine komfortablere Arbeitsweise kann der Drehgriff auch stufenlos geschwenkt werden. Drücken Sie dazu den Verriegelungsknopf (1 oder 2) und halten Sie diesen gedrückt. Die Heckenschere kann nun während der Arbeit bequem in alle Richtungen geschwenkt werden.

Zur Erhöhung der Sicherheit bei der Bedienung des Drehgriffes wird der Antrieb des Schermessers in weniger als 0,1 Sekunden ausgeschaltet, sobald Sie entweder den Schalter am Handgriff (A) oder die rote Schaltleiste am Drehgriff (B) loslassen. Damit ist gewährleistet, dass die Heckenschere nur betriebsbereit ist , wenn sich beide Hände an den Haltegriffen befinden und gleichzeitig beide Schalter betätigt werden. Die Gefahr einer Verletzung wird dadurch - in Verbindung mit der extrem kurzen Nachlaufzeit - wirkungsvoll unterbunden.

11. Halten der Heckenschere zum Gebrauch (Abb. 4 , 5 und 8)

Mit diesem Werkzeug können Sie schnell und bequem Büsche, Hecken und Sträucher schneiden. Um beim Arbeiten mit der Heckenschere die ergonomisch günstigste Halteposition zu erreichen ist bei Kopfschnitt der vordere drehbare Haltegriff in die senkrechte Position (0°) und bei Seitenschnitt - je nach Schnittrichtung - in die 85° Position zu stellen (Abb. 4 und 5).

1) Schneiden von Hecken

- junge Triebe schneiden Sie am besten mit einer Sensenbewegung.
- ältere, stärkere Hecken schneiden Sie am besten mit einer Sägebewegung.
- Äste, welche zu dick für die Schneidmesser sind, sollten mit einer Säge geschnitten werden.
- die Seiten einer Hecke sollten nach oben hin verjüngt geschnitten werden.

2) Um eine gleichbleibende Höhe zu erreichen

- eine Richtschnur auf die gewünschte Höhe spannen.
- gerade über diese Linie schneiden.

Sorgen Sie immer für einen sicheren Stand, damit ein Abrutschen verhindert und eventuelle Verletzungen auszuschließen sind. Halten Sie die Schermesser immer vom Körper weg.

12. Wartung

Vor allen Arbeiten an der Maschine stets den Akku aus der Heckenschere ziehen!

Wichtig: Nach jedem größeren Einsatz der Heckenschere sollten die Messer gereinigt und eingeölt werden. Dadurch wird die Lebensdauer des Gerätes entscheidend beeinflußt. Beschädigte Schneideinrichtungen sind sofort sachgemäß instandzusetzen. Reinigen Sie die Messer mit einem trocknen Tuch bzw. bei starker Verschmutzung mit einer Bürste. **Vorsicht: Verletzungsgefahr.** Das Einölen der Messer sollte möglichst mit einem umweltfreundlichen Schmiermittel vorgenommen werden. (Bild 6)

1) Schärfen der Messer

Die Messer sind weitgehend wartungsfrei und müssen bei bestimmungsgemäßer Anwendung nicht nachgeschärft werden. Das Messer kann vom Anwender nicht fachgerecht ausgetauscht werden, ohne das Gerät zu öffnen und in die Sicherheitskonfiguration einzugreifen. Ein Austausch der Messer kann deshalb nur durch eine Fachwerkstatt erfolgen.

2) Auswechseln der Messer

Nur ein fachgerechtes Einsetzen der Messer garantiert den einwandfreien Betrieb der Heckenschere. Das Auswechseln der Messer darf deshalb nur von einer Fachwerkstatt vorgenommen werden.

13. Optimale Sicherheit

Durch die 5 Komponenten 2-Hand- Sicherheitsschaltung, Messer-Schnellstop, Schutzschild, Sicherheitsmesserbalken und Anstoßschutz ist die Heckenschere mit optimalen Sicherheitselementen ausgestattet.

Achtung!
Stellen Sie während des Arbeitens mit der Heckenschere fest, dass Sicherheitsfunktionen, wie die 2-Hand-Schaltung oder der Schnellstopp nicht gewährleistet sind, dann beenden Sie unverzüglich Ihre Arbeit und führen das Gerät einer autorisierten Fachwerkstatt zwecks Reparatur zu!

1) 2-Hand-Sicherheitsschaltung (Abb.3)

Zum Einschalten der Heckenschere muss die Schalterleiste im Handgriff (A) gedrückt sowie der Drehgriff (B) um ca. 45° nach hinten gedreht werden. Zum Ausschalten lassen Sie beide Schalter wieder los. Der Motor schaltet bereits bei Loslassen einer der beiden Schalter ab.

2) Messer-Schnellstop

Zur Vermeidung von Schnittverletzungen stoppt das Messer nach Loslassen eines der beiden Schaltelemente in ca. 0,1 Sekunden.

3) Sicherheitsmesserbalken (Abb. 7)

Das vom Messerbalken um 8 mm zurückgesetzte Schneidmesser vermindert die Verletzungsgefahr durch unbeabsichtigte Körperberührung.

4) Anstoßschutz (Abb. 11)

Die überstehende Führungsschiene verhindert beim Anstoßen an einen festen Gegenstand (Wand, Boden usw.), dass unangenehme Schläge (Rückstoßmomente der Messer) auf den Bedienenden auftreten.

5) Getriebeschutzelement

Wenn sich feste Gegenstände in den Schneidmessern verklemmen und dadurch den Motor blockieren, Maschine sofort ausschalten. Akku aus dem Gerät ziehen, Gegenstand entfernen und weiterarbeiten. Bei dem Gerät ist eine Überlastsicherung eingebaut, welche bei Messerblockierung das Getriebe vor mechanischen Schäden schützt.

14. Aufbewahren der Heckenschere nach dem Gebrauch

Die Heckenschere muss so aufbewahrt werden, dass sich niemand an den Schermessern verletzen kann! Immer den mitgelieferten Schutzköcher über das Messer schieben!

Wichtig: Nach jedem Gebrauch sollten die Messer gereinigt und eingeölt werden (siehe auch Abschnitt Wartung). Dadurch wird die Lebensdauer des Gerätes entscheidend beeinflusst. Das Einölen sollte möglichst mit einem umweltfreundlichen Schmiermittel, z. B. Service-Spray vorgenommen werden. Danach stecken Sie die Heckenschere mit den Messern in den Köcher.

15. Reparaturdienst

Reparaturen an Elektrowerkzeugen dürfen nur durch eine Elektro-Fachkraft ausgeführt werden. Bitte beschreiben Sie bei der Einsendung zur Reparatur den von Ihnen festgestellten Fehler.

16. Entsorgung und Umweltschutz

Wenn Ihr Gerät eines Tages unbrauchbar wird oder Sie es nicht mehr benötigen, geben Sie das Gerät bitte auf keinen Fall in den Hausmüll, sondern entsorgen Sie es umweltgerecht. Geben Sie das Gerät bitte in einer Verwertungsstelle ab. Kunststoff- und Metallteile können hier getrennt und der Wiederverwertung zugeführt werden. Auskunft hierzu erhalten Sie auch in Ihrer Gemeinde- oder Stadtverwaltung.

Contents

Contents	Page
Introduction to the Operating Instructions	2
Technical Specifications	2
Explanation of the Warning Instructions on the Machine	2
General safety instructions	3
User Instructions	3
General safety instructions	3
1) Working area	
2) Electrical safety	
3) Personal safety	
4) Careful handling and use of power tools	
5) Appropriate handling and use of battery-operated power tools	
6) Service	
7) Emissions	
8) Safety instructions for hedge trimmers	
Instructions for use of the equipment	5
• Instructions for using the battery	
• Disposal of accumulators	
Charging the batteries	6
Switching on and off	6
Adjusting the turning handle	6
Holding the hedge trimmer when in use	6
1) Trimming of hedges	
2) In order to achieve an even height	
Maintenance	6
1) Sharpening of the blades	
2) Changing the blades	
Optimum safety	7
1) Two-hand safety switch	
2) Quick blade stop	
3) Blade safety rail	
4) Impact protector	
5) Gear protection feature	
Storing the trimmer after use	7
Repair service	7
Waste disposal and environmental protection	7
Declaration of Conformity	
Service	

Accu Hedge Trimmer

1. Dear Customer

these Operating Instructions are intended to facilitate your becoming acquainted with the machine and using it in accordance with the regulations. The Operating Instructions contain important information on how to use the machine safely, correctly and economically. Observing this information will help increase the reliability and working life of the machine. The Operating Instructions must always be at hand when the machine is being used.

They must be read and observed by every person dealing with the machine, whether operating, servicing or transporting it.

In addition to the Operating Instructions and the applicable rules of the prevention of accidents valid in the country of use and on site, the generally recognised rules on working safely and correctly must be observed as well as the accident prevention rules of the relevant professional associations.

2. Technical Data

Model	**AHS 6024 LI-E** (GHAI 60 Pro)	Power-Switch
Rated Voltage	24 V DC	
Blade length	550 mm	
Cutting Thickness	20 mm	
Cutting length	500 mm	
Cutting movements	Low = 2200 min^{-1}	High = 3000 min^{-1}
Battery type	Li-Ion 24 V / 1,5 Ah / 36 Wh	
Max. operational time	Low = approx 60 min.	High = approx 30 min.
Weight	3,05 kg	
Noise Pressure Level L_{pA} *	82 dB(A) K 3,0 dB	
Vibration *	< 2,5 m/s^2 K 1,5 m/s^2	
Mains battery charger		
Mains voltage	230 V~ / 50 Hz	
Charging voltage	25,2 V DC	
Charging current	500 mA	
Period of charging	approx 3,5 hour	

* nach EN 60745-2-15

Technical changes are reserved.

3. Explanation of the Warning Instructions on the Machine

1 2 3 4 5 6 7 8

1 Use protective means for eyes and ears!
2 Caution!
3 Read instructions for use!
4 This electric machine must not be exposed to rain.
5 Caution! Injury, sharp cutting knife!
6 Attention: Environmental Protection! This device may not be disposed of with general/household waste. Disposeof only at a designated collection point.
7 Defective accumulators should be recycled!
8 Battery contains lithium! Do not dispose of as household refuse

4. Safety instructions

Noise emission information in accordance with the German Product Safety Act (ProdSG) and the EC Machine Directive: the noise pressure level at the place of work can exceed 80 dB(A). In such cases the operator will require noise protection (e.g. wearing of ear protectors).

Attention: Noise protection! Please observe the local regulations when operating your device.

Interference suppressed in accordance with EN 55014, EN 61000-3-2, EN 61000-3-3.

We reserve the right to make changes to the technical specifications.

The devices are manufactured in accordance with the provisions of EN 60745-1and EN 60745-2-15 and fully comply with the provisions of the German Product Safety Act.

General safety instruction
Usage of hedge trimmer always involves a risk of accidents, therefore please observe the relevant accident prevention instructions.

The machine has been constructed according to the latest technology and in accordance with the recognised technical safety regulations. Nevertheless, use of the machine can involve risks to the user or third persons, and can cause damage to the machine or other objects.

Attention: Using electric power tools, you must observe following fundamental safety instructions to protect yourself against electric shock, against danger of injuries and danger of fire. Read all these instructions before using the hedge trimmer and observe them. Keep these safety instructions at a safe place.

Use the machine in a safety conscious manner for suitable applications in a technically perfect condition only and with due regard to the operating instructions! Immediately rectify or have rectified any faults which could adversely affect safety!

This machine may cause serious injuries. Please read the instruction manual carefully as to the correct handling, the preparations, the maintenance and the proper use of the hedgetrimmer. Familiarize yourself with the machine before the first use and also have yourself introduced to practical use of the machine.

This appliance is not intended for use by persons (including children) with reduced physical, sensory or mental capabilities, or lack of experience and knowledge, unless they have been given supervision or instruction concerning use of the appliance by a person responsible for their safety. Children should be supervised to ensure that they do not play with the appliance.

5. Application

The machine is only intended for trimming hedges. Use for any other purpose constitutes inappropriate use. The manufacturer / supplier is not liable for any injury and/or damage arising from inappropriate use. This risk is the sole responsibility of the user. Appropriate use of the machine also includes adherence to the operating instructions and compliance with the servicing and maintenance instructions.

Always keep the instruction manual close at hand during operation!

6. General safety instructions

Attention! Read all instructions contained herein. Failure to observe the following instructions may result in electric shock, burns and/or severe injury. The term ‘power tool’ used in the following includes both mains-operated tools (with mains supply) and battery-operated tools (without mains supply).

KEEP THESE INSTRUCTIONS CAREFULLY!

1) Working area

a) **Keep your working area clean and tidy. Untidy and poorly lit working areas may lead to accidents.**
b) **Do not operate the tool in potentially explosive environments containing combustible fluids, gases or dusts.** *Power tools generate sparks that may ignite dusts or fumes.*
c) **Keep children and other persons away when you are operating the power tool.** *Distractions may result in the operator loosing control over the tool.*

2) Electrical safety

a) **The mains plug of the power tool must fit into the mains socket. The plug must not be modified in any way. Do not use adapter plugs/ connectors in combination with tools with protective earthing.** *Unmodified plugs and fitting sockets reduce the risk of electric shock.*
b) **Avoid physical contact with earthed surfaces as pipes, heaters, ovens and refrigerators.** *There is an increased risk of electric shock if your body earthed.*
c) **Keep the tool out of the rain.** *The penetration of water into a power tool increases the risk of electric shock.*
d) **Do not use the cable to carry or hang up the tool or to pull the plug out of the socket. Keep the cable away from heat, oil and sharp edges or moving parts of the tool. Damaged or tangled cables increase the risk of electric shock.**
e) **When operating a power tool outdoors, use exclusively extension cables that are approved for outdoor-use.** *The use of an extension cable that is suitable for outdoor use reduces the risk of electric shock.*

3) Personal safety

a) **Always pay attention to what you do and apply reasonable care when working with a power tool. Do not use the tool when you are tired or under the influence of medication, drugs or alcohol.** *When working with power tools even a short moment of inattentiveness may result in severe injury.*
b) **Wear personal protection equipment and always wear eye protection (safety goggles).** *Wearing personal protection equipment as a dust mask, nonslip safety shoes, safety helmet or ear*

protectors (depending on the type and use of the tool) reduces the risk of injury.

c) **Avoid unintentional operation. Make sure that the switch is in 'OFF' position before pulling the plug from the mains socket.** *When carrying the tool with your finger on the on/off switch or connecting the tool to the mains supply with the switch in 'ON' position, this may result in accidents.*

d) **Remove adjustment tools or wrenches and the like before you switch the tool on.** *A wrench or another tool that is inside or on a turning part of the tool may cause injury.*

e) **Do not overestimate your abilities. Take care of a safe footing and keep your balance at all times.** *This will allow you to better control the tool in unexpected situations.*

f) **Wear suitable clothes. Do not wear wide clothing or jewellery. Keep your hair, clothes and gloves clear of all moving parts.** *Loose clothing, jewellery or long hair may get caught in moving parts.*

g) **If dust extraction/collection devices are provided make sure that they are connected and used properly.** *The use of these devices reduces hazards caused by dust.*

4) Careful handling and use of power tools

a) **Do not overtax the power tool. Use the power tool intended for your type of work in each case.** *The use of the suitable power tool within the stated range of performance makes working more effective and safer.*

b) **Do not use a power tool with a damaged switch.** *A power tool that cannot be switched on or off any more is dangerous and must be repaired.*

c) **Pull the mains plug out of the socket before you adjust a tool, change accessories or put the tool aside.** *This precaution avoids the unintentional start of the tool.*

d) **Store power tools out of the reach of children. Do not allow persons to use the tool if they are not familiar with the tool or these instructions.** *Power tools are dangerous if used by inexperienced persons.*

e) **Thoroughly maintain your power tool. Check whether moving parts are working properly and are not jamming/sticking, and whether parts are broken or otherwise damaged in a way that affects the function of the tool. Have damaged parts repaired before using the tool.** *Many accidents are the result of poorly maintained power tools.*

f) **Keep cutting tools sharp and clean.** *Thoroughly looked-after cutting tools with sharp cutting edges are jamming less often and are easier to guide.*

g) **Use power tools, accessories, add-on tools, etc. in accordance with these instructions and in the way prescribed for the respective type of tool. You should also consider the working conditions and the work to be carried out.** *The use of power tools for purposes other than those intended for the respective tool may result in dangerous situations.*

5) Appropriate handling and use of battery-operated power tools

a) **Make sure that the device has been switched off before inserting the battery.** *Inserting a battery into a switched-on power tool may lead to accidents!*

b) **Only use charging devices recommended by the manufacturer to charge the batteries.** *Charging units are usually designed for certain types of batteries; if used with other types there is a risk of fire!*

c) **Only use batteries designed for your power tool.** *The use of other batteries may lead to injury and risk of fire!*

d) **Keep unused batteries clear of paper clips, coins, keys, nails, screws or other small metal objects that may bridge the contacts.** *A short circuit between the battery contacts may lead to burns or fire!*

e) **Improper use may result in fluid leaking out of the battery. Avoid any contact with battery fluid. Flush with water in case of contact. If battery fluid should get into your eyes seek medical advice additionally.** *Leaking battery fluid may lead to irritations of the skin or burns!*

6) Service

a) **Have the power tool serviced by qualified technical personnel only; repairs should be carried out using exclusively original spare parts.** *This will ensure the safe operation of the power tool.*

7) Emissions

- The specified vibration emission value was measured by a standardized test methods and can compare with other power tools are used.
- The specified vibration emission value can also be necessary for the assessment of work breaks are used.
- The specified vibration emission value can vary during the actual use of the electric tool by specifying the value, depending on the way how to use the power tool.
- Note: You create the privilege against vascular pulsations of the hands in time breaks.

7) Safety instructions for hedge trimmers

- **Keep all parts of your body away from the cutting blades. Do not try to remove cut-off matter with the tool running. Do not try to hold material to be cut off with your hand. Remove cut-off matter that is stuck between the blades only with the tool being switched off!** *When working with hedge trimmers even a short moment of inattentiveness may result in severe injury.*
- **Carry the hedge trimmer at the handle with the cutting blades standing still. Always put on the protection cover when transporting or storing the hedge trimmer.** *Careful handling reduces the risk of injury through the cutting blades.*
- Check the hedge for hidden objects such as wire fencing before beginning to cut.
- The hedge trimmer may not be used by persons who are younger than 16 years of age or by persons who

have not been trained to use it.

- Keep the hedge trimmer away from children, other persons and pets.
- Wear suitable clothing. Do not wear loose clothing or jewellery. This could become caught in moving parts. Wearing rubber gloves and sturdy footwear is recommended. Wear a hair net if you have long hair.
- Wear a dust mask if it is dusty where you are working.
- Do not use the hedge trimmer if the cutter is not properly secured or if it is damaged.
- Make sure before switching on the hedge trimmer that the blades do not come into contact with stones or rubble.
- When working, keep the cutter away from your body and extremities.
- Do not cut hard objects. This can cause injuries and damage the hedge trimmer.
- Use only in daylight or if there is sufficient artificial lighting.
- When the hedge trimmer is not being used, store it in a dry location in such a way that the blade is not exposed and the hedge trimmer is out of the reach of children.
- Never use the hedge trimmer in the rain. Keep away from the wet and the damp. Do not leave outdoors overnight. Do not cut damp or wet grass.
- Make sure the hedge trimmer does not start accidentally. Do not carry the hedge trimmer with fingers on both switches if the hedge trimmer is plugged in. Make sure the switch is set to off before plugging the plug into the socket.
- Do not attempt to remove cut materials or attempt to hold on to materials being cut while the blades are in motion. Make sure that the hedge trimmer has been switched off and has come to a complete stop before attempting to remove jammed material. Do not lift or hold the hedge trimmer by the blades.
- If solid objecst are caught in the cutting blade and jam the motor, switch off the machine at once, remove the battery, remove the object and continue with the work.
- Do not overload the hedge trimmer. The trimmer works better and poses less risk of injury if it is operated as intended.
- Be careful, pay attention to what you are doing. Use common sense. Do not use the hedge trimmer if you are tired.
- Take care of the hedge trimmer, keep the blades sharp and clean; the blades then provide the best performance and pose less risk of injury. Keep the grips dry, clean and free of oil and grease.

- A tingling feeling or numbness in the hands is sign of excessive vibration. Limit the operating time, take sufficiently long work breaks, distribute the work between several people or wear anti-vibration gloves when using the tool for extended periods.
- A certain degree of noise from this device is unavoidable. Perform noise-intensive work at times when this is permitted and at times intended for this type of work. Where applicable, observe quiet times and limit working time to the absolute minimum. You and other persons in the area where the trimmer is being used should wear suitable hearing protection.

7. Instructions for use of the equipment

Do not use the trimmer in rain or for cutting wet hedges!

Check the hedge trimmer flex and its connections before each and every use for visible signs of damage (disconnect the power plug)! Do not use a faulty flex.

Gloves:
Protective gloves must be worn when using the hedge trimmer.

Instructions for using the battery

1. When the hedge shears are delivered, the replaceable battery is not charge. Before starting the machine for the first time, the battery must be charged.
2. You must never open the battery.
3. Never throw the used batteries in fire - **RISK OF EXPLOSION!**
4. Connect the battery charger only to mains with such a voltage as stated on the type-bearing plate.
5. Use only the original battery.
6. Never charge the battery with a battery charger from other producer. This can result in the battery being damaged or it can result in an injury due to overheating.
7. During a long-term operation, the battery may heat up. Let it cool down before charging it.
8. Do not store the battery charger and the batteries within children‘s reach.
9. Do not use the battery charger in an environment with vapors or inflammable fluids.
10. Charge the batteries only at a temperature within the range of 10°C to 40°C.
11. Store the battery at temperatures up to 30°C only. Higher storage temperatures may result in damage to the battery. The ideal storage temperature range is 10-15°C.
12. Never short-circuit the contacts of the batteries and never interconnect them with metal objects.
13. When transporting the battery, take care that the contacts are not interconnected, do not use metal transportation containers.
14. Short-circuit of the battery can lead to explosion. In any case, the short-circuit connection will damage the battery.
15. Check the cable regularly on whether it is damaged. If the cable is damaged, have it replaced.
16. Never discharge the batteries up to the point when the shears completely stop to operate.
17. Before storing the batteries for the wintertime, charge them fully once more.

Disposal of accumulators

Please observe the following directions for the disposal of your accumulator/battery. Batteries are not to be put into the rubbish. As a consumer you are legally obliged to return used batteries and accumulators. At the end of the duration of your apparatus, the batteries or accumulators have to be taken from the apparatus, disposing of them separately. You have the possibility of delivering your old batteries and accumulators to the local collecting points of your municipality or to your dealer or to the distribution centers.

8. Charging the batteries (fig. 1 + 2)

- To take out the battery, press both push-buttons on the sides designated with the number 1 and take out the battery (fig. 1)
- Connect the battery charger to the socket. Make sure that the voltage stated on the battery charger corresponds with the mains voltage in your socket.
- Connect the charging set to the charging station using the jack plug of the charging set with the socket on the top of the charging station.
- The flashing green control light indicates the start of the battery charging cycle. Once the charging cycling has been completed the green control light glows continuously and the charging cycle will stop automatically.
- The period of charging amounts approximately to 3-5 hours. During the process of charging, the battery heats up. This is normal and it indicates no defect.
- t is not required to monitor the charging time.
- Pull the plug of the charging unit if it is not in use.
- If the battery is not lit up, check if there is electric current in the socket. If the charging of the batteries is not possible, give the battery charger and the batteries to a service shop.

Note: The battery is equipped with a deep-discharge protection feature: the tool is automatically switched off if the battery is discharged. Recharge the battery immediately if this should be the case.

9. Switching the hedge shears on/off (fig. 3)

When switching the hedge shears on take a safe stand. These hedge shears have a two-hand safety switch. To switch the hedge trimmer on the bar switch in the handle (A) must be pushed and the rotary switch of the handle (B) must be rotated by 45° backward. To switch the device off let go of both switches. The motor already stops if one of the two switches is released.

The model **AHS 6024 LI-P** is with an additional „Power-switch“ feature. This can vary the output in 2 steps. High = higher performance, low = reduced performance. In the position „low“ will increase the battery time to about twice the duration, while the speed of the hedge trimmer is lowered. You can use this setting for lighter work to increase the battery life. On the back of the rear grab handle is the appropriate switch (fig. 9 and 10).

10. Adjusting the turning handle (fig. 3-5)

To facilitate your work the hedgetrimmer are equipped with a turning rear handle that can be set in 3 different positions (right, left, and normal). The purpose of this mechanism is that especially for cutting in vertical direction the hedge shears can be held in their ergonomically most favourable position whereby an early fatigue of the user is avoided.

Please proceed as follows to change the position of the handle:
Release switch (A). Pull back the locking pin (1 or 2) (Fig. 5). The handle is now unlocked and can be turned to the desired position (Fig. 6+7). In the desired end position, the pin locks back into place and securing the handle and avoiding an accidental change of the position.

Please bear in mind that the locking pin (1 or 2) can only be pulled back when the switch (A) is not activated (held down). Make sure that the locking pin locks into place again after repositioning the turning handle. Only then the switch can be activated anew.

To increase safety when operating the turn handle, the trimmer drive shuts off in less that 0.1 seconds if either the switch on the hand grip (A) or the red switch rail on the turn handle (B) is released. This ensures that the hedge trimmer can only be operated if both hands are on the hand grips and at the same time both switches are actuated. This effectively eliminates the risk of injury, combined with the extremely short run-on time.

11. Holding the hedge trimmer when in use (fig. 4 , 5 and 8)

This equipment will enable you to cut or trim bushes and hedges easily and comfortably.

1) Trimming of hedges

- Young shoots are best cut in a scythe move ment.
- Older and stronger hedges are best cut in a sawing movement.
- Branches, which are too thick for the hedge trimmer, should be cut with a saw.
- Sides of hedges should be cut upwards in a taper.

2) In order to achieve an even height

- Fix a guide line at the required height.
- Cut evenly over this guide line.

12. Maintenance

Always disconnect the plug from the power socket before commencing any work on the machine.

Important: Always clean and oil the blades after prolonged use of the hedge trimmer. This will greatly affect the life of the equipment. Damaged cutting units must be properly repaired immediately. Clean the shearing blades with a dry cloth or – in case of heavier dirt – with a brush. **Attention: Danger of injury!**Oiling of the blades should ideally be carried out using an environmentally friendly lubricant (Fig. 9).

1) Sharpening of the blades

The blades generally do not need servicing and do not require resharpening if used correctly. In order to prevent injuries caused by the blades when not in use, the sharpened cutting blade should be covered by the blade cover (Fig. 8). The blades cannot be sharpened by the user without opening the equipment and the safety mechanism. Resharpening of the blades can therefore only be carried out at a specialist workshop.

2) Changing the blades

Only correct installation of the blades will guarantee problem-free operation and function of the above mentioned safety feature of the blades. Changing of the blades should therefore only be carried out at a specialist workshop.

13. Optimum safety

The 5 special features two-hand safety switch, quick blade stop, protective cover, blade safety rail and impact protector are fitted to provide the hedge trimmer with optimum safety features.

> **Attention!**
> **If you find out that safety functions, such as the 2-switch mechanism or the safety stop, are not functioning while working with the hedge shears, immediately cease working and take the machine to a specialised shop for repairing.**

1) Two-hand safety switch (Fig. 4)

To switch the hedge trimmer on the bar switch in the handle (A) must be pushed and the rotary switch of the handle (B) must be rotated by 45° backward. To switch the device off let go of both switches.

2) Quick blade stop

In order to avoid injuries through cuts, the blade will stop in max. 0.1 sec. when one of the two switches is released.

3) Blade safety rail (Fig. 9)

The cutting blade set back from the blade housing reduces the risk of injuries due to unintentional body contact. As soon as the hedge trimmer is switched off, the sharp cutting blades will stop - due to safety reasons - exactly under the cover rail in order to reduce the risk of injuries during transport.

4) Impact protector (Fig. 11)

The extended guide rail prevents unpleasant shocks (blade recoil) being transmitted to the operator due to impact with solid objects (wall, ground etc.).

5) Gear protection feature

If solid objecst are caught in the cutting blade and jam the motor, switch off the machine at once, disconnect the power plug from the power socket, remove the object and continue with the work.

The equipment is also fitted with an overload cutout, which protects the gears against mechanical damage in the event of blade jams.

14. Storing the trimmer after use

The hedge shears must be stored such that there is no danger of injuries being caused to persons by the cutting blades!

Important note: The shearing blades should be cleaned after each use (see also Section Maintenance).This will considerably increase the service life of the device. Please use a lubricator that is not harmful to the environment , e. g. our service spray. Then put the shears in their case with the cutting blades first.

15. Repair service

Repairs to electric power tools should only be carried out by specialist electrical personnnel.

16. Waste disposal and environmental protection

If your device should become useless somewhere in the future or you do not need it any longer, do not dispose of the device together with your domestic refuse, but dispose of it in an environmentally friendly manner.
Please dispose of the device itself at an according collecting/recycling point. By doing so, plastic and metal parts can be separated and recycled. Information concerning the disposal of materials and devices are available from your local administration.

SOMMAIRE

	Page
Avant-propos du manuel	2
Caractéristiques Techniques	2
Représentation et explication des pictogrammes	2
Conseil général de sécurité	3
Application	3
Consignes générales de sécurité	3
1) Lieu de travail	
2) Sécurité électrique	
3) Sécurité des personnes	
4) Manipulation et utilisation appropriées des outils électriques	
5) Manipulation et utilisation correctes des accumulateurs	
6) Service	
7) Émissions	
8) Consignes de sécurité pour taille-haies	
Instruction d'emploi	**5**
• Mode d'emploi des accumulateurs	
• Elimination des accus	
Chargement des accumulateurs	6
Activation et désactivation de la cisaille	6
Réglage de la poignée pivotante	6
Maintien de la cisaille	6
1) Coupe de la haie	
2) Afin d'obtenir une hauteur égale	
Maintenance	6
1) Affûtage des lames	
2) Changement de lames	
La sécurité optimale	7
1) Réglage de sûreté	
2) Arrêt rapide des lames	
3) Couteaux de sécurité	
4) Butée de protection	
5) Elément de protection de l'engrenage	
Entreposage du taille-haies après utilisation	7
Service de réparation	7
Recyclage et protection de l'environnement	7
Déclaration de Conformité	
Service	

Taille-haies accu

1. Cher client,

Le présent mode d‘emploi a été préparé afin d‘assurer le fonctionnement optimal de votre appareil. Si vous observez scrupuleusement les instructions cidessous, votre appareil vous donnera entière satisfaction pendant longtemps.

Nos appareils doivent répondre aux plus hautes exigences vont leur production en série et sont soumis aux contrôles de qualités très sévères, même pendant la fabrication. Ceci nous donne la sécurité et vous offre la garantie de disposer toujours d‘un produit de haute fiabilité.

En vue de l‘amélioration du produit nous réservons le droit d‘apporter des modifications de conception et d‘exécution.

2.Caractéristiques Techniques

Modèle	**AHS 6024 LI-E** (GHAI 60 Pro)	Power-Switch
Tension nominale	24 V DC	
Longueur de la lame	550 mm	
Ecartement	20 mm	
Longeur de coupe	500 mm	
Coupe	Low = 2.200 min^{-1}	High = 3.000 min^{-1}
Type de batterie	Li-ion 24 V / 1,5 Ah / 36 Wh	
Durée d’utilisation max.	Low = env. 60 min.	High = env. 30 min
Poids net	3,05 kg	
Niveau de pression acoustique*	82 dB(A) K 3,0 dB(A)	
Vibration au manche*	<2,5 m/s^2 K 1,5 m/s^2	
Chargeur de réseau		
Tension de réseau	230 V ~ / 50 Hz	
Durée de chargement	env. 3,5 heure	
Tension de charge	25,2 V DC	
Courant de charge	500 mA	

* EN 60745-2-15

Sous réserve de modifications techniques.

3. Représentation et explication des pictogrammes

1 2 3 4 5 6 7 8

1 Porter des protections des yeux et des oreilles!
2 Attention!
3 Lisez l’instruction de service!
4 Ne pas laisser cet outil électrique sous la pluie!
5 Prudence! Risque de blessures, lame tranchante!
6 Attention! Protection de l’environnement! Le présent appareil ne peut en aucun cas être éliminé avec les ordures ménagères/déchets. Toujours déposer les appareils usagés dans un centre de collection.
7 Les accus défectueux doivent toujours être mis au recyclage!
8 Un accu contient du lithium ! Ne pas le jeter aux ordures ménagères!

4. Conseil général de sécurité

Les indications relatives aux émissions sonores de bruit sont conformes à la loi sur la sécurité des produits (ProdSG), voire à la Directive Machines de l'Union Européenne: le niveau de pression acoustique au lieu de travail peut dépasser 80 dB (A). Dans ce cas il convient de prévoir des mesures de protection acoustique pour l'opérateur(par ex. port de protègeoreilles).

Attention: protection contre le bruit! Avant la mise en marche, informez-vous des prescriptions locales.

Antiparasitage selon EN 55014, EN 61000-3-2, EN 61000-3-3.

Sous réserve de modifications techniques.

Les appareils sont construits selon les prescriptions conformément à EN 60745-1 et EN 60745-2-15 et sont entièrement conformes aux prescriptions de la loi sur la sécurité de la production.

Conseils généraux de sécurité
Chaque emploi d'un taille-haie comporte un risque d'accident. C'est pourquoi nous vous demandons d'observer les prescriptions de protection contre les accidents.

La machine est conçue suivant le niveau de la technique et des normes de sécurité en vigueur. Malgré tout, leur emploi peut engendrer des dangers de corps et de vie pour les utilisateurs et les tiers, de porter préjudice à la machine et à d'autres objets.

Attention: En utilisant des outils électriques il faut observer les règles fondamentales de sécurité suivants pour vous protéger contre commotion électrique, danger de blessures et danger de feu. Veuillez lire et observer tous ces instructions avant d'utiliser cet outil électrique. Conservez les règles de sécurité à une place sûre.

Employer uniquement la machine dans un état technique impeccable et conformément aux règ-les, en toute conscience de la sécurité et des dangers et en respectant l'instruction de service! Il est important notamment d'éliminer (ou de faire éliminer) immédiatement les pannes qui nuisent à la sécurité!

Cette machine peut provoquer des blessures graves. Lisez soigneusement les instructions concernant le maniement correct, à la maintenance et à l'utilisation adéquate du taille-haie. Avant la première utilisation familiarisezvous avec la machine.

Cet équipement n'est pas destiné à être utilisé par des personnes (y compris les enfants) ayant des capacités physiques, sensorielles ou mentales réduites, ni par des personnes manquant d'expérience et de connaissances, à moins qu'une personne responsable de leur sécurité leur donne la supervision ou les explications sur le mode d'emploi de l'équipement. Les enfants doivent être surveillés pour s'assurer qu'ils ne jouent pas avec l'équipement.

5. Application

La machine est uniquement destinée à tailler les haies. Tout autre emploi est considéré comme non conforme. Le fabricant / fournisseur ne portera aucune responsabilité pour les préjudices qui en résultent. L'utilisateur portera seul tous les risques et périls.Font également partie de l'emploi conforme, le respect de l'instruction de service et des conditions d'inspection et de maintenance.

Conserver l'instruction de service en permanence sur le lieu d'emploi de la machine!

6. Consignes générales de sécurité

Attention! Veuillez lire la totalité des consignes. Tout manquement à l'observation des consignes énumérées ci-dessous peut provoquer une électrocution, un incendie et/ou des blessures graves. Le terme «outil électrique» employé ci-après se rapporte à des outils électriques fonctionnant sur secteur (équipés d'un câble secteur) et à des outils électriques fonctionnant sur accumulateur (non équipés d'un câble secteur).

CONSERVEZ SOIGNEUSEMENT CES CONSIGNES.

1) Lieu de travail

a) **Maintenez votre espace de travail propre et rangé. Des espaces de travail désordonnés et mal éclairés peuvent conduire à des accidents.**
b) **N'utilisez pas l'appareil dans un environnement présentant des risques d'explosion dans lequel se trouvent des liquides, des gaz ou des poussières.** *Les outils électriques produisent des étincelles pouvant enflammer les poussières et vapeurs.*
c) **Tenez les enfants et toute autre personne à l'écart pendant l'utilisation de l'outil électrique.** *En cas de distraction, vous pourriez perdre le contrôle de l'appareil.*

2) Sécurité électrique

a) **La fiche de raccordement de l'appareil doit s'insérer dans la prise de courant. La fiche ne doit d'aucune façon être modifiée. N'utilisez pas d'adaptateur avec les appareils dotés d'une protection par mise à la terre.** *Les fiches non modifiées et les prises de courant adaptées réduisent le risque d'électrocution.*
b) **Évitez tout contact physique avec les surfaces reliées à la terre comme tuyauteries, chauffages, cuisinières et réfrigérateurs.** *Si votre corps est relié à la terre, le risque d'électrocution est plus important.*
c) **Tenez l'appareil éloigné de la pluie.** *La pénétration d'eau dans un appareil électrique augmente le risque d'électrocution.*
d) **N'utilisez pas le câble pour un usage qui n'est pas le sien: pour porter, suspendre l'appareil ou retirer la fiche de la prise. Tenez le câble éloigné des sources de chaleur, des huiles, des bords tranchant ou des parties mobiles de l'appareil. Les câbles endommagés ou emmêlés augmentent le risque d'électrocution.**
e) **Lorsque vous travaillez en extérieur avec un outil électrique, n'utilisez que les câbles de rallonge autorisés pour l'utilisation extérieure.** *L'utilisation d'un câble de rallonge autorisé pour l'extérieur réduit le risque d'électrocution.*

3) **Sécurité des personnes**

a) **Soyez concentré, prêtez attention à ce que vous faites et soyez prudent en utilisant votre outil électrique. N'employez pas l'appareil lorsque vous êtes fatigué ou sous l'influence de drogues, d'alcool ou de médicaments.** *Un moment d'inattention pendant l'utilisation de l'appareil peut causer de sérieuses blessures.*

b) **Portez toujours votre équipement de protection individuelle et vos lunettes.** *Le port d'un équipement de protection individuelle comme un masque anti-poussière, des chaussures de sécurité antidérapantes, un casque ou un protège-ouïe, selon le type d'outil électrique que vous utilisez, réduit le risque de blessure.*

c) **Évitez la mise en marche involontaire. Assurez-vous que le commutateur est en position « OFF » avant d'introduire la fiche dans la prise.** *Si vous avez le doigt placé sur le commutateur lorsque vous portez l'appareil ou si l'appareil est enclenché lorsque vous le raccordez à l'alimentation électrique, ceci peut causer des accidents.*

d) **Éloignez les outils de réglage ou les clés à vis avant de mettre l'appareil en marche.** *Tout outil ou clé se trouvant dans une partie pivotante de l'appareil peut causer des blessures.*

e) **Ne vous surestimez pas. Veillez à adopter une position sûre et à toujours garder votre équilibre.** *Vous pourrez ainsi mieux contrôler l'appareil en cas de situations inattendues.*

f) **Adoptez une tenue appropriée. Ne portez pas de vêtements amples ni de bijoux. Tenez vos cheveux, vos vêtements et vos gants éloignés des parties mobiles.** *Des vêtements amples, des bijoux ou de longs cheveux peuvent se prendre dans les parties mobiles.*

g) **Si un système d'aspiration ou de collecte peut être monté sur l'appareil, assurez-vous qu'il est bien fixé et correctement utilisé.** *L'utilisation de ces accessoires réduit les risques liés à la poussière.*

4) **Manipulation et utilisation appropriées des outils électriques**

a) **Ne surchargez pas l'appareil. Utilisez l'outil électrique adapté à votre tâche.** *Vous travaillerez mieux et serez plus en sécurité dans votre environnement de travail si vous utilisez l'outil électrique adéquat.*

b) **N'utilisez pas d'outil électrique dont le commutateur est défectueux.** *Un outil électrique ne pouvant plus s'allumer ni s'éteindre est dangereux et doit être réparé.*

c) **Retirez la prise de la fiche avant de procéder aux réglages de l'appareil, de changer les accessoires ou de déposer l'appareil.** *Cette mesure de précaution empêche la mise en marche involontaire de l'appareil.*

d) **Tenez les outils électriques non utilisés hors de la portée des enfants. Empêcher toute personne qui ne se sentirait pas à l'aise ou qui n'aurait pas lu ces instructions d'utiliser l'appareil.** *Les outils électriques sont dangereux lorsqu'ils sont utilisés par des personnes non expérimentées.*

e) **Entretenez l'appareil avec soin. Assurez-vous que les parties mobiles de l'appareil fonctionnent parfaitement et ne coincent pas, que des parties ne sont pas cassées ou endommagées afin de ne pas entraver le fonctionnement de l'appareil. Faites réparer les pièces endommagées avant d'utiliser l'appareil.** *De nombreux accidents sont provoqués par une mauvaise maintenance des outils électriques.*

f) **Maintenez les outils coupants aiguisés et propres.** *Les outils tranchants entretenus avec soin et à l'arête coupante se coincent moins et sont plus faciles à manier.*

g) **Utilisez les outils électriques, les accessoires, les outils de rechange etc. conformément aux présentes instructions et de façon conforme à ce qui est prescrit pour ce type d'appareil. Tenez compte des conditions de travail et de l'activité à accomplir.** *L'utilisation d'outils électriques pour d'autres applications que celles prévues peuvent occasionner des situations dangereuses.*

5) **Manipulation et utilisation correctes des accumulateurs**

a) **Assurez-vous que l'appareil soit éteint avant d'installer l'accumulateur.** *L'installation d'un accumulateur dans un appareil électrique en activité peut entraîner des accidents.*

b) **Ne chargez l'accumulateur qu'avec des chargeurs recommandés par le fabricant.** *Risque d'incendie en cas d'utilisation d'un chargeur sur un autre type d'accumulateur.*

c) **N'utilisez que les accumulateurs prévus à cet usage dans les appareils électriques.** *L'utilisation d'autres accumulateurs peut entraîner des blessures et risquer un incendie.*

d) **Entreposez un accumulateur désactivé loin des trombones, des pièces de monnaie, des clés, des clous, des vis ou autres petits objets métalliques pouvant entraîner un court-circuit.** *Un court-circuit entre les contacts de l'accumulateur peut entraîner des brûlures, voire un grave incendie.*

e) **En cas d'utilisation non conforme, du liquide peut s'échapper de l'accumulateur. Évitez tout contact avec ce liquide. En cas de contact accidentel, rincer à l'eau. Si le liquide pénètre dans les yeux, consulter également un médecin.** *L'écoulement du liquide de l'accumulateur peut entraîner des irritations de la peau ou des brûlures.*

6) **Service**

a) **Ne faites réparer l'appareil que par du personnel spécialisé installant uniquement des pièces de rechange originales.** *La sécurité de l'appareil sera ainsi garantie.*

7) **Émissions**

- La valeur affichée des émissions vibratoires a été mesurée par la procédure du test normalisé et peut être utilisée en comparaison avec les autres outils électriques.

- La valeur affichée des émissions vibratoires peut également être utilisée pour estimer la quantité et la durée des pauses dans le travail.
- La valeur réelle des émissions vibratoires peut, pendant l'utilisation réelle des outils électriques, se différencier de la valeur affichée en fonction de la façon dont sont utilisés les outils électriques.
- Attention: Pour prévenir les troubles de la circulation sanguine des mains causés par les vibrations, il est nécessaire de faire des pauses dans le travail.

8) Consignes de sécurité pour taille-haies

- **Maintenez toutes les parties de votre corps éloignées de la lame. N'essayez pas d'éloigner les branches coupées pendant la marche de la lame ni de vous tenir à une partie que vous vous apprêtez à tailler. Ôtez les éléments coupés restés coincés dans l'appareil seulement lorsque celui-ci est éteint.** *Un moment d'inattention pendant l'utilisation du taille-haies peut causer de graves blessures.*
- **Prenez le taille-haies en main lorsque la lame est à l'arrêt. Veillez toujours à mettre le revêtement de protection pendant le transport ou la maintenance du taille-haies.** *Une manipulation soigneuse de l'ap-pareil réduit le risque de blessure lié à la lame.*
- **Ces appareils n'ont pas été conçus pour être utilisés par des personnes manquant d'expérience et/ou de connaissances ou par des personnes aux capacités physiques, sensorielles ou intellectuelles réduites sauf si ces personnes agissent sous la supervision d'une personne responsable de la sécurité ou reçoivent d'elle des instructions quant à la manière d'utiliser l'appareil.**
- **Respectez les influences environnementales. Veillez à un bon éclairage.**
- **Le taille-haie doit uniquement être manié à deux mains.**
- **Contrôler l'absence de défauts visibles du câble de l'appareil de charge et ses raccordements avant chaque utilisation (non branché). Ne pas utiliser un câble défectueux.**
- **Ne pas employer le taille-haie lorsqu'il pleut ou pour tailler des haies mouillées. Ne jamais arroser l'appareil avec de l'eau. Ne pas utiliser d'appareil à haute pression ou à jet de vapeur pour le nettoyage.**
- **Selon les dispositions de l'association professionnelle des agriculteurs, les travaux avec le taille-haie électrique peuvent uniquement être exécutés par des personnes seules de plus de 17 ans. Les personnes de plus de 16 ans sont admises à effectuer les travaux sous les directives d'un adulte.**
- **Lors du premier emploi du taille-haie nous conseillons lors de la lecture de l'instruction de service, de vous laisser initier à l'emploi pratique de l'appareil.**
- **Veillez toujours à ce que tous les dispositifs de sécurité et poignées soient mis en place.**
- **N'essayez jamais d'utiliser une machine incomplète ou ayant subi une transformation non autorisée.**
- **Familiarisez-vous avec votre environnement (les objets cachés comme le grillage) et prenez garde aux éventuels dangers qui peuvent être masqués par le bruit de la machine.**
- **Les machines mobiles qui sont employées en plein air doivent être branchées à l'aide d'un disjoncteur à courant de défaut.**

7. Instruction d'emploi

Ne pas employer le taille-haie sous la pluie et ne pas couper de haie mouillée!

Gants:

Pour travailler avec le taille-haie vous devez porter impérativement de gants de travail.

Mode d'emploi des accumulateurs

1. Au moment de livraison, l'accumulateur remplaçable n'est pas chargé. Il faut le charger avant la première mise en service.
2. Il est défendu d'ouvrir l'accumulateur.
3. Ne jetez jamais les accumulateurs au feu **DANGER D'EXPLOSION!**
4. Ne brancher le chargeur qu'à la tension de réseau indiquée sur la plaque indicatrice.
5. N'utilisez que des accumulateurs originaux.
6. Ne chargez jamais l'accumulateur en utilisant un chargeur d'un autre fabricant. Cela pourrait provoquer une déterioration de l'accumulateur ou un accident dû à la surchauffe.
7. L'accumulateur peut se réchauffer en travaillant en régime de long durée. Laissez-le refroidir avant la charge.
8. Gardez le chargeur et l'accumulateur, hors de portée des enfants.
9. Ne vous servez pas du chargeur dans un milieu où se présentent des vapeurs ou des liquides inflammables.
10. Ne chargez l'accumulateur qu'à la température de 10°C à 40°C.
11. Stocker la batterie dans un endroit ne dépassant pas 30°C. Des températures de stockage supérieures peuvent endommager la batterie. La température idéale pour le stockage se situe entre 10 et 15°C.
12. Ne mettez pas les contacts d'accumulateur en court-circuit et n'utilisez aucunes pièces en métal pour la connexion.
13. Pendant le transport des accumulateurs, veillez à ce que les contacts ne soient pas connectés, n'utilisez pas de bacs de transport en métal.
14. Le court-circuit de l'accumulateur peut provoquer une explosion. Chaque court-circuit déteriore l'accumulateur.
15. Contrôlez régulièrement le câble, du point de vue de sa déterioration. Faites remplacer le câble déterioré.
16. La batterie possède une protection anti décharge profonde: L'appareil se désactive automatiquement lorsque la batterie est déchargée. Dans ce cas, rechargez la batterie sans délai.

Elimination des accus

Pour l'élimination des accus, veuillez observer les instructions suivantes:

Ne pas éliminer les piles avec les déchets ménagers. En

tant que consommateur, vous êtes tenu de retourner les piles ou les accus selon les directives légales. Quand votre appareil sera hors d'usage, vous enlèverez les piles et les accus de l'appareil et vous les éliminerez séparément.Vous pouvez remettre les piles ou accus au point de ramassage local de votre commune ou chez votre fournisseur (point de vente) habituel.

8. Chargement des accumulateurs (fig. 1 - 2)

- Pour retirer l'accu du coupe bordures, appuyez sur la touche rouge placée sur le boîtier de l'accu et retirez ce dernier. (Ill. 1).
- Enfoncez la fiche du chargeur dans la prise de courant. Assurez-vous que la tension, indiquée sur la plaque indicatrice du chargeur, soit conforme à la tension de réseau de votre prise.
- Connectez l'appareil de recharge à l'accu. Pour ce faire, branchez la fiche de l'appareil de recharge dans la prise sur le côté frontal de l'accu.
- Le chargement commencé est indiqué par un clignotement de la lampe témoin verte. Celle-ci reste allumée en permanence dès que le processus de chargement est terminé et le processus de recharge est automatiquement terminé.
- Le temps de chargement est égal approximativement à 3-5 heures. L'accumulateur se réchauffe pendant le chargement. C'est un phénomène normal et il ne s'agit pas d'un défaut.
- Il n'est pas nécessaire de surveiller le temps de recharge.
- En cas de non-usage, retirez l'appareil de recharge de la prise.
- Si l'accu n'est pas rechargé, vérifiez si la prise est sous tension. Si une recharge est impossible, rapportez l'appareil de recharge ainsi que l'accu à un point de service après-vente ou dans un atelier spécialisé.

L'accu est équipé d'une protection contre la décharge totale: l'appareil s'éteint automatiquement en cas d'accu déchargé. Dans ce cas, rechargez immédiatement l'accu.

9. Activation et désactivation de la cisaille (fig. 3)

Pour activer la cisaille, prenez un appui sûr. Cette cisaille est dotée d'un circuit de sécurité à 2 mains. Pour activer la cisaille (A), la barre d'interrupteurs de la poignée doit être appuyée et la poignée rotative (B) doit être tournée vers l'arrière à env. 45°. Pour la désactiver, relâchez ces deux dispositifs. Le moteur s'arrête dès que vous relâchez l'un de ces deux dispositifs.

Le modèle **AHS 6024 LI-P** est équipé de plus d'un «Eco-Switch». La puissance peut donc être réglée sur 2 niveaux. High = puissance max., Low = puissance réduite. Sur la position ‚Low', le temps d'utilisation de la batterie double presque et la vitesse de la cisaille diminue. Vous pouvez utiliser ce réglage pour des travaux plus aisés, et augmenter ainsi la durée d'utilisation de la batterie. Le commutateur en question se situe sur l'arrière de la poignée de maintien (fig. 9 et 10).

10. Réglage de la poignée pivotante (fig. 3-5)

Pour faciliter le travail, la cisaille est dotée d'une poignée pivotante d'un nouveau type qui peut être réglée en 3 positions (position droite, gauche et normale), ou est également pivotante en continu afin de rendre le travail plus confortable. L'objectif de ce dispositif est que la cisaille puisse être placée dans la meilleure position possible au niveau ergonomique, en particulier pour réaliser des coupes à la verticale, ce qui évite une fatigue prématurée de l'utilisateur.

Pour régler la poignée dans l'une des 3 positions fixes, veuillez procéder comme suit:

Relâcher l'interrupteur (A). Appuyer sur le bouton de verrouillage 1 ou 2 (fig. 3). La poignée avant est ainsi déverrouillée et peut maintenant être pivotée dans la position voulue (fig. 4). Une fois placée dans l'une des positions finales souhaitées, le bouton se réenclenche et permet d'éviter que la poignée de tourne de manière impromptue.

Pour plus de confort, il est possible de faire pivoter en continu la poignée pivotante. Pour ce faire, appuyez sur le bouton de verrouillage 1 ou 2, et maintenez-le enfoncé. Pour un confort maximal, la cisaille peut maintenant être pivotée dans tous les sens pendant le travail.

Pour renforcer la sécurité lors de l'utilisation de la poignée rotative, la commande de la lame de la cisaille est désactivée en moins de 0,1 seconde dès que vous lâchez le bouton de la poignée (A) ou le dispositif de sécurité rouge sur la poignée rotative (B). Ce mécanisme permet de garantir le fonctionnement de la cisaille uniquement lorsque les deux mains se trouvent sur les poignées et que les deux boutons sont actionnés simultanément. Le risque de blessure est supprimé efficacement grâce notamment à une marche par inertie extrêmement courte.

11. Maintien de la cisaille (fig. 4,5 et 8)

Cet outil vous permet de tailler rapidement et confortablement les buissons, haies et arbustes. Cet outil vous permet de découper rapidement et facilement des arbustes, haies et buissons. Pour obtenir une position de maintien aussi ergonomique que possible lors de l'utilisation de la cisaille, il convient de positionner lors de la taille en tête la poignée de maintien pivotante avant en position verticale (0°) et lors de la taille latérale, selon la direction, dans une position à 85° (fig.4).

1) Coupe de la haie

- Les jeunes pousses sont coupées aisément dans un mouvement de faux.
- Les haies plus vieilles, plus grosses sont coupées aisément dans un mouvement scie.
- Les branches trop épaisses pour les lames devraient être coupées à l'aide d'une scie.
- Les côtés de la haie devraient être amincis vers le haut.

2) Afin d'obtenir une hauteur égale

- Tendre une corde à la hauteur désirée.
- Couper droit au-dessus de cette ligne.

Veillez à adopter une position sûre afin d'éviter un glissement et un éventuel accident. Maintenez toujours les lames de coupe à distance du corps.

12. Maintenance

Avant tous travaux sur la machine, retirer impérativement la fiche de la prise!

Important: Après chaque emploi important du taille-haie, celui-ci devrait être nettoyé et huilé. Ceci influence de façon décisive la longévité de l'appareil. Les lames endommagées sont à réparer correctement sans attendre. Nettoyez la lame avec un chiffon sec ou, si elle est très encrassée, avec une brosse. **Attention: risque de blessure!** Les lames devraient être lubrifiées si possible à l'aide d'un lubrifiant non polluant (ill. 6).

1) Affûtage des lames

Les lames sont en grande partie sans entretien et n'ont pas besoin d'être affûtées en cas d'emploi conforme. Pour éviter les blessures provoquées par les lames, même si celles-ci ne sont pas en marche, la lame affûtée est recouverte par la came non affûtée (ill. 9). De ce fait, la lame ne peut être affûtée par l'utilisateur, sans ouvrir l'appareil et intervenir dans sa configuration de sécurité. Un affûtage des lames peut donc uniquement être effectué par un atelier spécialisé.

2) Changement de lames

Une mise en place correcte des lames garantit le fonctionnement impeccable et la position de sécurité des lames. C'est pourquoi le changement de lames peut uniquement être effectué par un atelier spécialisé.

13. La sécurité optimale

Grâce aux 5 composants, contacteur de sécurité à 2 mains, arrêt rapide des lames, bouclier de protection, couteaux de sécurité et butée de protection, le taille-haie est équipé d'éléments de sécurité optimaux.

> **Attention!**
> **Pendant le travail avec le taille-haie, si vous constatez que les fonctions de sécurité telles que le commutateur à 2 mains ou l'arrêt d'urgence ne sont pas assurés, interrompez immédiatement votre travail et apportez l'appareil à un spécialiste autorisé pour le faire réparer!**

1) Réglage de sûreté (ill. 3)

Pour activer la cisaille (A), la barre d'interrupteurs de la poignée doit être appuyée et la poignée rotative (B) doit être tournée vers l'arrière à env. 45°. Pour la désactiver, relâchez ces deux dispositifs.

2) Arrêt rapide des lames

Pour éviter les blessures le couteau s'arrête instantanément après le relâchement d'un des éléments de commutation en l'espace de max. 0,1 sec.

3) Couteaux de sécurité (ill. 7)

La lame recouverte par la came réduit les dangers de blessures provoquées par un contact involontaire. Dès que la machine est debranchée, le couteau coupant s'arrête instantanément - à cause de raisons de sécurité - exactement audessous de la came.

4) Butée de protection (ill. 11)

La tringle de guidage qui dépasse évite que l'utilisateur ne reçoive des coups désagréables (recul du couteau) provoqués lorsque l'outil touche à un objet fixe (mur, sol, etc.).

5) Elément de protection de l'engrenage

Si des objets solides sont coincés dans les lames et bloquent le moteur, il faut immédiatement débrancher la machine, retirer la fiche de la prise, retirer l'objet coincé avant de pouvoir continuer son travail.
Cet appareil porte un disjoncteur de surcharge intégré qui protège l'engrenage contre toute détérioration mécanique en cas de blocage des couteaux.

14. Entreposage du taille-haies après utilisation

Le taille-haie doit être entreposé de manière à ce que personne ne puisse se blesser au contact des lames!

Important: la lame doit être nettoyée après chaque utilisation (voir aussi point entretien). Ceci influencera positivement la durée de vie de l'appareil. Dans la mesure du possible, le graissage se fera à l'aide d'un lubrifiant écologique, un spray de service, par exemple.Replacez ensuite le taille haie dans son étui.

15. Service de réparation

Les réparations des outils électriques devront être uniquement effectuées par un électricien spécialisé. Veuillez décrire l'erreur constatée lorsque vous envoyez l'appareil en réparation.

16. Recyclage et protection de l'environnement

Au cas où votre appareil devenait un jour inutilisable ou si vous n'en aviez plus l'usage, ne jetez en aucun cas l'appareil avec les déchets ménagers, mais veillez à un recyclage conforme aux principes écologiques. Allez déposer l'appareil dans un centre de recyclage. Les éléments en matière synthétique et en métal seront séparés et réutilisés.Votre commune ou l'administration urbaine vous fourniront tous les renseignements à ce sujet.

Contenuto Pagina

Premessa al manuale 2

Dati Tecnici 2

Illustrazione e spiegazione dei simboli 2

Avviso generale di sicurezza 3

Assistenza tecnica 3

Avvertenze generali sulla sicurezza 3

1) Luogo di lavoro
2) Sicurezza elettrica
3) Sicurezza delle persone
4) Manipolazione ed utilizzo accurati di utensili elettrici
5) Manipolazione ed utilizzo accurati di apparecchi elettrici a batteria
6) Assistenza tecnica
7) Emissioni
8) Istruzioni per la sicurezza di cesoie per siepi

Istruzioni per l'uso 5

- Istruzione per l´uso degli accumulatori
- Smaltimento accumulatorii

Caricamento degliaccumulatori 6

Accensione e spegnimento del tosasiepi 6

Regolazione del manico girevole 6

Come tenere il tosasiepi durante l'uso 6

1) Taglio di siepi
2) Per ottenere una altezza uniforme

Manutenzione 7

1) Affilatura delle lame
2) Cambio delle lame

Ottimi elementi di sicurezza 7

1) Accensione di sicurezza a 2 mani
2) Arresto rapido della lama
3) Barra di sicurezza delle lame
4) Dispositivo anti-impatti
5) Elemento di protezione degli ingranaggi

Come riporre i tagliasiepi dopo l'uso 7

Servizio di riparazioni 7

Smaltimento e protezione dell'ambiente 7

Dichiarazione CE di Conformità

Service

Traduzione delle istruzioni per l'uso originali

Tagliasiepi a batteria

1. Spettabile cliente,

per poter garantire una messa in funzione affidabile, abbiamo preparato per Voi queste istruzioni per l'uso. Se manterrete i seguenti consigli, la macchina lavorerà sempre in modo soddisfacente e noi garantiamo per la sua lunga durata.

Le nostre macchine sono state provate, prima della messa in produzione di serie, alle condizioni più difficili e durante la produzione sono sottoposte ad un permanente controllo. Questo assicura a Voi la garanzia e a noi la sicurezza, che avete acquistato un prodotto completo.

Nell' interesse di un migliore sviluppo tecnico ci riserviamo di effettuare cambiamenti nella costruzione della macchina.

2. Dati Tecnici

Modello	**AHS 6024 LI-E** (GHAI 60 Pro)	Power-Switch
Tensione delle rete	24 V DC	
Lunghezza lama	550 mm	
Spessore di taglio	20 mm	
Lunghezza di taglio	500 mm	
Taglio	Low = 2200 min^{-1}	High = 3000 min^{-1}
Tipo batteria ricaricabile	Ioni di litio 24 V / 1,5 Ah / 36 Wh	
Autonomia max.	Low = ca. 60 min.	High = ca. 30 min.
Peso	3,05 kg	
Livello di pressione acustica*	82 dB(A) K 3,0 dB(A)	
Vibrazione*	<2,5 m/s^2 K 1,5 m/s^2	
Dispositivo di caricamento dalla rete		
Tensione della rete	230V - /50Hz	
Tensione di caricamento	25,2 V DC	
Tempo di carica	cca 3,5 ora	
Corrente di caricamento	500 mA	

* EN 60745-2-15

Cambiamenti tecnici riservati.

3. Illustrazione e spiegazione dei simboli

1 2 3 4 5 6 7 8

1 Portare il dispositivo per la protezione degli occhi e delle orecchie!
2 Avvertimento!
3 Leggere le istruzioni per l'uso!
4 Non esporre questo utensile elettrico alla pioggia!
5 Attenzione ! Pericolo di lesioni, lama di taglio affilata!
6 Attenzione protezione dell'ambiente! Questo apparecchio non può essere smaltito con la spazzatura domestica/ con rifiuti non riciclabili. Consegnare l'apparecchio vecchio esclusivamente in un punto di raccolta pubblico.
7 Portare l'accumulatore difettoso al riciclaggio!
8 L'accumulatore contiene lithium! Nonsmaltire nei rifiuti di casa.

4. Avviso generale di sicurezza

Indicazioni sull'emissione di rumori in base alla legge tedesca sulla sicurezza dei prodotti (ProdSG) e/o alla Direttiva Macchine: se il livello di pressione acustica determinato nel posto di lavoro supera gli 80 dB(A). In un simile caso, bisogna prevedere per l'utente delle misure di isolamento acustico (per esempio il portare un dispositivo di protezione sonora).

Attenzione: inquinamento acustico! Prima dell'impiego prendere conoscenza delle norme regionali.

Protezione contro i radiodisturbi secondo EN 55014, EN 61000-3-2, EN 61000-3-3.

Variazioni tecniche riservate.

Gli apparecchi sono stati costruiti secondo le disposizioni vigenti, EN 60745-1 e EN 60745-2-15, e rispondono pienamente ai requisiti prescritti dalla legge sulla sicurezza degli strumenti dei prodotti.

Avviso generale sulla sicurezza
Ogni operazione con cesoie per siepi è suscettibile di incidenti accidenti. Si prega, pertanto, di tener ben conto delle relative disposizioni antinfortunistiche.

La macchina è stata costruita secondo l'ultimo stato della tecnica nonché ai sensi delle regole generalmente riconosciute in merito alla tecnica di sicurezza. Nonostante ciò è sempre possibile che nell'uso della macchina possano esistere pericoli gravi per l'utente oppure terzi ma anche rischi di danneggiamento della macchina o di cose.

Attenzione! Con l'impiego di utensili elettrici e per prevenire contatti di corrente elettrica, ferimenti e pericolo di incendio, devono sempre essere osservate le seguenti indicazioni di sicurezza. Legga e osservi tali indicazioni prima di utilizzare l'apparecchio e conservi bene le presenti norme! Conservare con cura queste istruzioni.

Utilizzare, conseguentemente, la macchina solamente quando la stessa si trovi in ottime condizioni di conservazione, in piena coscienza dei criteri di sicurezza e di pericolo, con osservanza delle istruzioni sull'uso. Eliminare (o far eliminare) sempre e immediatamente ogni guasto che possa pregiudicare la sicurezza.

Questo utensile può causare delle serie ferite. Leggete con attenzione le istruzioni sull'uso del taglisiepi, per usarlo in modo corretto nell'ambito in cui opererete, per la sua preparazione, manutenzione e per un uso appropriato. Prima di metterlo in funzione, familiarizzate con l'utensile lasciatevi eventualmente consigliare da chi ha esperienza con questi utensili.

Questa apparecchiatura non è destinata all'uso daparte di persone (compreso i bambini) con ridotte capacità fisiche, sensoriali o mentali, o prive diesperienza e conoscenze, salvo che vengano date a loro la supervisione o le istruzioni per l'uso dell'apparecchiatura da parte di una persona responsabile della loro sicurezza. I bambini devono esseresorvegliati per assicurarsi che non giochino con l'apparecchiatura.

5. Possibilità di utilizzazione

La macchina è esclusivamente destinata al taglio di siepi. Ogni altro impiego oppure impiego diverso è considerato come non conforme alla finalità dell'apparecchio. Il fabbricante / fornitore non riconosce alcuna garanzia per danni risultanti dall'uso non conforme alle norme. Il rischio risiede unicamente nell'utente. L'osservanza delle istruzioni per uso, nonché delle condizioni d'ispezione e di manutenzione fa anchessa parte integrante delle norme relative all'uso dell'apparecchio in conformità con la sua finalità.
Conservare sempre le istruzioni per uso a portata di mano e cioè nelle immediate vicinanze del luogo d'impiego dell'apparecchio.

6. Avvertenze generali sulla sicurezza

Attenzione! E' necessario leggere tutte le istruzioni. Il mancato o inadeguato rispetto delle istruzioni di seguito riportate può essere causa di scosse elettriche, ustioni e/o gravi lesioni. L'espressione "utensile elettrico" di seguito utilizzata si riferisce ad attrezzature elettriche alimentate dalla rete elettrica (con cavo di rete) ed apparecchiature elettriche alimentate da accumulatore (senza cavo di rete).

CONSERVARE CON CURA LE PRESENTI ISTRUZIONI.

1) Luogo di lavoro

a) **Mantenere la propria area di lavoro pulita ed in ordine. Il disordine ed eventuali aree di lavoro non illuminate possono essere causa di incidenti.**

b) **Non lavorare con l'attrezzo in ambiente a rischio di esplosione dove siano presenti liquidi, gas o polveri infiammabili.** *Gli utensili elettrici sviluppano scintille che possono incendiare la polvere o i vapori.*

c) **Tenere lontani i bambini e le altre persone durante l'utilizzo dell'attrezzo elettrico.** *Un momento di distrazione può comportare la perdita del controllo sull'attrezzo.*

2) Sicurezza elettrica

a) **La spina dell'attrezzo deve entrare perfettamente nella presa di corrente. La spina non può essere modificata in alcun modo. Non utilizzare spine adattatrici in abbinamento con attrezzi collegati a terra.** *L'utilizzo di spine non modificate e di prese di corrente adeguate consente di ridurre il rischio di scosse elettriche.*

b) **Evitare il contatto corporeo con superfici collegate a terra quali tubi, impianti di riscaldamento, fornelli e frigoriferi.** *Quando il corpo dell'utilizzatore è collegato a terra è molto elevato il rischio di scosse elettriche.*

c) **Tenere l'attrezzo lontano dalla pioggia.** *La penetrazione di acqua all'interno dell'utensile elettrico aumenta il rischio di scosse elettriche.*

d) **Non utilizzare il cavo per reggere l'attrezzo, appenderlo o per estrarre la spina dalla presa di corrente. Tenere il cavo lontano da calore, olio, spigoli taglienti o parti dell'attrezzo in movimento. I cavi eventualmente danneggiati o aggrovigliati aumentano il rischio di scosse elettriche.**

e) **Nel lavorare all'aperto con un utensile elettrico, utilizzare soltanto prolunghe omologate anche per l'uso esterno.** *L'impiego di un cavo di prolunga indicato per uso esterno riduce il rischio di scosse elettriche.*

3) **Sicurezza delle persone**

a) **Agire con cautela e con giudizio prestando attenzione a quello che si fa nel lavorare con un attrezzo elettrico. Non utilizzare mai l'attrezzo quando si è stanchi o sotto l'effetto di sostanze stupefacenti, alcool o farmaci.** *Un momento di distrazione durante l'uso dell'attrezzo può causare gravi lesioni.*

b) **Utilizzare l'equipaggiamento personale di protezione ed indossare sempre gli occhiali protettivi.** *L'utilizzo di equipaggiamento personale di protezione, quali maschera antipolvere, calzature di sicurezza antiscivolo, casco protettivo o protezione per l'udito, a seconda del tipo e dell'impiego dell'utensile elettrico, riduce il rischio di ferimento.*

c) **Evitare la messa in funzione accidentale. Accertarsi che l'interruttore sia sulla posizione "OFF" prima di inserire la spina nella presa di corrente.** *Tenere il dito sull'interruttore nel reggere l'attrezzo o collegare l'attrezzo acceso all'alimentazione di corrente può causare incidenti.*

d) **Rimuovere eventuali strumenti di regolazione o chiavi prima di accendere l'attrezzo.** *La presenza di uno strumento, utensile o chiave all'interno di una parte dell'attrezzo in movimento può essere causa di lesioni.*

e) **Non sopravalutare le proprie capacità. Accertarsi di assumere una posizione stabile e mantenersi sempre bene in equilibrio.** *In questo modo sarà possibile controllare meglio l'attrezzo in situazioni impreviste.*

f) **Indossare indumenti adeguati. Non indossare abiti larghi o gioielli. Tenere capelli, indumenti e guanti lontani dalle parti in movimento.** *Indumenti larghi o malfermi, gioielli o capelli lunghi possono essere risucchiati all'interno delle parti in movimento.*

g) **Se è possibile montare dispositivi per l'aspirazione o raccolta della polvere, accertarsi che questi siano collegati e che vengano utilizzati correttamente.** *L'utilizzo di tali dispositivi riduce i pericoli causati dalla polvere.*

4) **Manipolazione ed utilizzo accurati di utensili elettrici**

a) **Non sovraccaricare l'attrezzo. Utilizzare per il lavoro soltanto l'utensile elettrico specifico per l'impiego in questione.** *L'utilizzo dell'utensile elettrico adatto consente di lavorare meglio e con maggiore scurezza nell'ambito indicato.*

b) **Non utilizzare utensili elettrici con interruttori difettosi.** *Un utensile elettrico che non si accende o spegne più è pericoloso e pertanto deve essere riparato.*

c) **Estrarre la spina dalla presa di corrente prima di effettuare le regolazioni dell'attrezzo, di sostituire accessori o di mettere via l'attrezzo stesso.** *Questa misura precauzionale impedisce l'accensione involontaria dell'attrezzo.*

d) **Conservare gli utensili elettrici inutilizzati fuori dalla portata dei bambini. Non consentire l'utilizzo dell'attrezzo a persone prive della necessaria dimestichezza o che non abbiano letto le presenti istruzioni.** *Gli utensili elettrici sono pericolosi se utilizzati da persone inesperte.*

e) **Curare l'attrezzo scrupolosamente. Controllare che le parti mobili dell'attrezzo funzionino perfettamente senza incepparsi, che non vi siano componenti rotte o danneggiate e che la funzionalità dell'attrezzo stesso non sia compromessa. Far riparare le parti danneggiate prima di utilizzare l'attrezzo.** *Numerosi incidenti sono causati da una cattiva manutenzione degli utensili elettrici.*

f) **Tenere gli utensili da taglio sempre ben affilati e puliti.** *Gli utensili da taglio tenuti con cura e dotati di taglienti ben affilati tendono meno ad incepparsi e sono più agevoli da condurre.*

g) **Utilizzare utensili elettrici, accessori, utensili ad inserto ecc. conformemente alle presenti istruzioni e nelle modalità prescritte per questo tipo particolare d'attrezzo. Nel fare questo tenere conto delle condizioni di lavoro e dell'attività che si deve svolgere.** L'impiego di utensili elettrici per applicazioni diverse da quelle previste può essere causa di situazioni pericolose.

5) **Manipolazione ed utilizzo accurati di apparecchi elettrici a batteria**

a) **Accertarsi che l'apparecchio sia spento prima di inserire la batteria.** *Il montaggio di una batteria in un apparecchio elettrico acceso può provocare incidenti.*

b) **Per caricare le batterie utilizzare solo caricabatterie raccomandati dal produttore.** *Un caricabatterie indicato per un determinato tipo di batteria, in caso di utilizzo di batterie di altro genere, rischia di incendiarsi.*

c) **Utilizzare per gli apparecchi elettrici soltanto le batterie specifiche previste.** *L'uso di altre batterie può provocare lesioni e determinare il rischio di incendio.*

d) **enere la batteria non utilizzata lontana da clip o fermagli per ufficio, monete, chiavi, chiodi, viti o altri piccoli oggetti di metallo che potrebbero provocare un cavallottamento dei contatti.** *Un eventuale cortocircuito fra i contatti della batteria può comportare combustioni o incendi.*

e) **In caso di utilizzo errato il liquido può fuoriuscire dalla batteria. Evitare il contatto con tale liquido. In caso di contatto accidentale risciacquare con acqua. In caso di contatto del liquido con gli occhi consultare anche un medico.** *Il liquido fuoriuscito dalla batteria può provocare irritazioni cutanee o ustioni.*

6) **Assistenza tecnica**

Per la riparazione dell'attrezzo rivolgersi esclusivamente a personale specializzato e qualificato ed utilizzare esclusivamente ricambi originali. *In questo modo è garantito il mantenimento della sicu*

7) Emissioni

- Il valore indicato dell'emissione di vibrazioni è stata misurata con un procedimento a campione ed è possibile utilizzarla in comparazione con altri dispositivi elettrici.
- Il valore indicato dell'emissione di vibrazioni può essere anche utilizzato per stimare la quantità e durata delle pause durante il lavoro.
- Il valore reale dell'emissione di vibrazioni durante il reale utilizzo dell'apparecchio elettrico può differenziarsi dal valore indicato in relazione al modo in cui l'apparecchio è utilizzato,
- Attenzione: Per evitare lesioni alla circolazione sanguigna della mano, che possono essere dovute dalle vibrazioni, è necessario fare delle pause frequenti durante il lavoro.

8) Istruzioni per la sicurezza di cesoie per siepi:

- **Tenere tutte le parti del corpo lontane dalle lame di taglio. Non tentare di rimuovere il materiale tagliato o di tenere fermo il materiale da tagliare quando la lama gira. Rimuovere il materiale eventualmente inceppato soltanto con l'attrezzo spento.** *Un momento di distrazione durante l'utilizzo delle cesoie per siepi può essere causa di gravi lesioni.*
- **Reggere l'utensile elettrico per le superfici isolate dell'impugnatura poiché la lama di taglio può venire a contatto con il cavo di alimentazione dell'attrezzo stesso.** *Il contatto della lama di taglio con un cavo sotto tensione può mettere sotto tensione parti metalliche dell'attrezzo e così provocare una scossa elettrica.*
- **Reggere le cesoie per siepi per l'impugnatura con la lama ferma. Quando le cesoie vengono trasportate o riposte occorre posizionare l'apposita protezione.** *Un'attenta manipolazione dell'attrezzo riduce il pericolo di lesioni causate dalla lama.*
- **Tenere il cavo lontano dall'area di taglio.** *Durante il lavoro il cavo potrebbe essere nascosto da fogliame o rami e quindi venire reciso inavvertitamente.*
- **Tenere conto delle influenze ambientali. Accertarsi che vi sia una sufficiente illuminazione.**
- **Le cesoie devono esclusivamente essere maneggiati con ambedue le mani.**
- **Prima di ogni utilizzo controllare il cavo del caricabatteria e i suoi collegamenti per escludere la presenza di difetti (spina staccata). Non utilizzare cavi difettosi.**
- **Non utilizzare le cesoie con pioggia e non per il taglio di siepe umide. Non spruzzare acqua sull'attrezzo. Per la pulizia delle cesoie non utilizzare apparecchi ad alta pressione né a getto di vapore.**
- **Secondo le disposizioni delle cooperative agricole solamente persone di più di 17 anni sono autorizzate a effettuare da soli lavori con le cesoie elettriche per siepi. Sotto la sorveglianza di persone adulte, l'uso delle cesoie elettriche é autorizzato per persone di 16 anni e più.**
- **In occasione del primo uso dell'apparecchio raccomandiamo di familiarizzarsi con le istruzioni sull'uso e conoscere gli elementi pratici dell'uso dell'apparecchio.**
- **Badare sempre che tutti i dispositivo di sicurezza e le maniglie siano montati.**
- **Non tentare mai di utilizzare una macchina incompleta o alla quale sia stata apportata una modifica non autorizzata.**
- **Prendere dimestichezza con il proprio ambiente (oggetti nascosti, ad es. fili di recinzione) e prestare attenzione a possibili pericoli, che potrebbero non essere sentiti a causa del rumore prodotto dalla macchina.**
- **Le macchine mobili utilizzate all'esterno devono essere collegate attraverso un interruttore di sicurezza per correnti di guasto.**

7. Istruzioni per l'uso

Non impiegare il tagliasiepe con pioggia oppure per il taglio di siepi umide.

Guanti:

Si raccomanda insistentemente di indossare guanti di protezione durante l'uso del tagliasiepi.

Istruzione per l´uso degli accumulatori

1. Durante la fornitura, l´accumulatore estraibile non é carico. La batteria deve essere ricaricata.
2. L´accumulatore non dovete mai aprire.
3. Non gettate mai accumulatori consumati nel fuoco **- PERICOLO DELLA ESPLOSIONE !!**
4. Il dispositivo di caricamento collegate solo alla tensione di rete specificata sulla targhetta d´identificazione.
5. Usate solo l´accumulatore originale.
6. Non caricate mai l´accumulatore con il dispositivo per caricamento dell´altro produttore. Potrebbe causare danneggiamento dell´accumulatore o l´infortunio per causa di sovrariscaldamento.
7. Durante l´uso prolungato si potrebbe accumulatore riscaldare. Prima di caricarlo, fatelo raffreddare.
8. Non conservate accumulatori e dispositivo per caricamento a portata dei bambini.
9. Non usate il dispositivo di caricamento nei luoghi con la presenza del vapore o sostanze imfiammabili.
10. Accumulatori caricate solo con la tempreatura da 10°C a 40°C.
11. Conservare le batterie solo a temperature fino a 30°C. Temperature di stoccaggio più alte possono danneggiare le batterie ricaricabili. La temperatura di stoccaggio ideale è compresa tra 10 e 15°C.
12. I contatti degli accumulatori non portate mai a cortocircuito e non collegate con oggetti metallici.
13. Durante il trasporto degli accumulatori badate, che i contatti non fossero collegati, non usate per il trasporto recipienti di metallo.
14. Il cortocircuito dell´accumulatore puó causare l´esplosione. In ogni caso il cortocircuito danneggia l´accumulatore.
15. Controllate regolarmente, se il cavo non é danneggiato. Il cavo difettoso fate sostituire.
16. La batteria possiede una protezione da scarica eccessiva: l'apparecchio si disattiva automaticamente quando la batteria si sta scaricando. Provvedere tempestivamente a ricaricare la batteria.
17. Prima di depositare l´accumulatori per il periodo invernale, caricateli completamente ancora una volta.

Smaltimento accumulatorii

Siete pregati di osservare i seguenti avvisi relativi allo smaltimento di batterie ed accumulatori:

Le batterie non vanno messi nei rifuiti di casa. Quale comsumatore, lei è obbligato per legge a restituire batterie o accumulatori usati. Alla fine della durata del Vostro apparecchio occorre togliere batterie oppure accumulatori dall'apparecchio e smaltirli separatamente.

Avete la possibilità di consegnare le Vostre batterie e gli accumulatori vecchi ai luoghi di raccolta locali del Vostro comune oppure al Vostro venditore o punto di vendita.

8. Caricamento degliaccumulatori (dis.1 e 2)

- Per smontare l'accumulatore dal trimmer premere il tasto rosso sulla scatola dell'accumulatore e smontare quest'ultimo (fig. 1).
- Inserite il dispositivo per il caricamento nella presa. Assicuratevi prima, che la tensione specificata sul dispositivo corrisponde alla tensione della vostra rete.
- Realizzare il collegamento fra caricabatteria ed accumulatore. A tal fine inserire la spina del caricabatteria nella presa sul lato frontale dell'accumulatore.
- L'inizio dell'operazione di carica è indicato dalla spia verde lampeggiante. Al termine dell'operazione di carica, la spia verde si accende in modo fisso e l'operazione di carica termina automaticamente.
- Il tempo di ricarica, a seconda del grado di scarica dell'accumulatore, è di circa 3-5 ore. Il riscaldamento dell'accumulatore durante la ricarica è normale e quindi non deve essere considerato come un difetto.
- Non è necessario controllare il tempo di carica.
- In caso di inutilizzo del caricabatteria, staccarlo dalla presa di corrente.
- Se l'accumulatore non si ricarica, controllare che vi sia tensione nella presa di corrente. Qualora non sia possibile caricare l'accumulatore, portare caricabatteria ed accumulatore al centro di assistenza o ad una officina specializzata.

Avvertenza! L'accumulatore è dotato di una protezione che ne impedisce lo scaricamento totale. Il dispositivo pertanto, una volta scarico, si spegne automaticamente. In tal caso è necessario ricaricarlo tempestivamente.

9. Accensione e spegnimento del tosasiepi (fig. 3)

Per accendere il tosasiepi sistemarsi in una posizione stabile. Questo tosasiepi è dotato di un'accensione di sicurezza a due mani. Per accendere il tosasiepi è necessario premere l'interruttore sull'impugnatura (A) e ruotare di ca. 45° all'indietro il manico girevole (B). Per spegnere il tosasiepi rilasciare entrambi gli interruttori. Il motore si spegne già rilasciando uno dei due interruttori.

Il modello **AHS 6024 LI-P** è inoltre dotato di un "Power-Switch", grazie al quale è possibile selezionare 2 livelli di potenza. High = alta potenza, Low = potenza ridotta. In posizione Low = il tempo di funzionamento aumenta e viene quasi raddoppiato, mentre diminuisce il numero di giri del tosasiepi. E' possibile usare questa impostazione per lavori leggeri al fine di aumentare l'autonomia della batteria. Sul retro del manico posteriore è presente il relativo interruttore (Fig. 9 e 10).

10. Regolazione del manico girevole (fig. 3-5)

Per facilitare il lavoro, il tosasiepi è dotato di un manico girevole di nuova generazione che può essere regolato in 3 diverse posizioni fisse (destra, sinistra e posizione normale) oppure essere ruotato liberamente durante il lavoro per rendere quest'ultimo più agevole. Lo scopo di questo dispositivo è quello di consentire all'utilizzatore, specialmente per il taglio in senso verticale, di portare il tosasiepi nella posizione ergonomica più confortevole, prevenendo così un affaticamento precoce dell'utilizzatore stesso.

Per regolare il manico in una delle 3 posizioni fisse procedere come indicato di seguito:

Rilasciare l'interruttore (A). Premere il pulsante di bloccaggio 1 o 2 (fig. 3). In questo modo il manico anteriore viene sbloccato e può essere ruotato nella posizione desiderata (fig. 4). Una volta raggiunta la posizione finale desiderata il pulsante scatta nuovamente in posizione e assicura il manico contro le rotazioni involontarie.

Per rendere ancora più agevole il lavoro il manico girevole può essere ruotato anche liberamente. Per farlo premere e tenere premuto il pulsante di bloccaggio 1 o 2. A questo punto il tosasiepi può essere comodamente ruotato durante il lavoro in tutte le direzioni.

Per aumentare la sicurezza quando si usa la manopola girevole, l'azionamento della lama della tosasiepi viene spento in meno di 0,1 secondi, non appena si rilascia o l'interruttore sull'impugnatura (A) o l'interruttore a barra rosso sulla manopola girevole (B). In tal modo si garantisce che la tosasiepi sia pronta per il funzionamento se entrambe le mani si trovano sulle maniglie e tutti e due gli interruttori sono azionati contemporaneamente. Grazie a questo accorgimento e ad un tempo di arresto dell'apparecchio estremamente breve si impedisce efficacemente il rischio di lesioni.

11. Come tenere il tosasiepi durante l'uso (fig. 4,5 e 8)

Con questo utensile potete tagliare rapidamente e comodamente qualsiasi cespuglio, siepe e arbusto.

Con questo utensile è possibile tagliare rapidamente e comodamente cespugli, siepi e arbusti. Per raggiungere la posizione più confortevole dal punto di vista ergonomico durante i lavori con il tosasiepi, per i tagli alla cima il manico girevole anteriore deve essere portato in posizione verticale (0°) e per i tagli laterali, a seconda della direzione di taglio, nella posizione corrispondente a 85° (fig. 4).

1) Taglio di siepi

- I rami teneri vengono tagliati con facilità seguendo un movimento di falce.
- Le siepi più vecchie e robuste vengono anch' esse tagliate, prefibilmente, con un movimento di sega.
- I rami che risultino troppo grossi per essere tagliati dalle lame, dovrebbero essere tagliati con una sega.
- I settori laterali di una siepe dovrebbero essere sfoltiti verso l'alto.

2) Per ottenere una altezza uniforme

- Tendere la corda fino all'altezza desiderata.
- Tagliare diritto su questa linea.

12. Manutenzione

Prima di ogni operazione di manutenzione, ritirare la spina dalla presa!

Importante: Dopo ogni uso prolungato del tagliasiepi si dovrebbe pulire e lubrificare le lame. In questo modo si favorisce decisamente la durata dell'apparecchio. Ogni dispositivo di taglio danneggiato deve essere riparato immediatamente. Pulite la lama con un panno asciutto o, in caso di sporco resistente, con una spazzola. **Prudenza: pericolo di infortunio!** Per la lubrificazione delle lame impiegare, se possibile, un lubrificante non inquinante (Fig. 6).

1) Affilatura delle lame

Le lame non richiedono praticamente nessuna manutenzione. Se vengono impiegate in conformità con le istruzioni, non vi è neanche il bisogno di riaffilarle. Per evitare lesioni - anche con la lama inoperante - la lama affilata della cesoia deve essere ricoperta dal pettine non affilato (Figura 9). In questo modo, la lama non può essere affilata dall'utente senza l' apertura dell'apparecchio e senza l'intervento nella configurazione di sicurezza. Ogni riaffilatura deve, conseguentemente, essere effettuata soltanto da una officina specializzata.

2) Cambio delle lame

Solo l'inserimento a regola d'arte delle lame garantisce il funzionamento impeccabile del regime di sicurezza della lama. Ogni sostituzione delle lame deve perciò essere effettuata soltanto da una officina specializzata.

13.Ottimi elementi di sicurezza

Grazie ai suoi 5 componenti: comando di sicurezza a due mani, arresto rapido delle lame, schermo di protezione, barra delle lame e dispositivo anti-impatti, i tagliasiepi risultano dotati di ottimi elementi di sicurezza.

Attenzione!
Se mentre state lavorando con i tagliasiepi doveste constatare che le funzioni di sicurezza, come il comando a 2 mani o l'arresto rapido, non sono garantite, terminate subito il lavoro e rivolgetevi ad un officina autorizzata per la riparazione dell'attrezzo!

1) Accensione di sicurezza a 2 mani (Fig.3)

Per accendere il tosasiepi è necessario premere l'interruttore sull'impugnatura (A) e ruotare di ca. 45° all'indietro il manico girevole (B). Per spegnere il tosasiepi rilasciare entrambi gli interruttori.

2) Arresto rapido della lama

Onde evitare lesioni o ferite, la lama si arresta dopo di aver liberato uno dei due elementi di comando, entro max. 0,1 secondi.

3) Barra di sicurezza delle lame (Fig. 7)

La lama grazie alla sua posizione rientrante rispetto al pettine riduce il rischio di ferite dovute ad un contatto involontario con il corpo.

4) Dispositivo anti-impatti (Fig. 11)

La sbarra di guida sporgente impedisce, in occasione di un impatto contro un oggetto fisso (parete, suolo, ecc.), la comparsa di movimenti di contracolpo contro l'utente.

5) Elemento di protezione degli ingranaggi

In caso di bloccaggio di oggetti solidi nelle lame di taglio, che provocano il bloccaggio del motore, bisogna immediatamente disinserire la spina. Ritirare la spina dalla presa di corrente, rimuovere l'oggetto bloccato e continuare a lavorare. L'apparecchio è dotato di un interruttore per i sovraccarichi il quale protegge gli ingranaggi da danni meccanici in caso di bloccaggio del motore.

14.Come riporre i tagliasiepi dopo l'uso

I tagliasiepi devono essere riposti in modo tale che nessuno possa ferirsi con le lame!

Importante: la lama deve essere pulita dopo ogni uso. (cf. anche paragrafo Manutenzione). In questo modo si influenza in maniera decisiva la durata dell'attrezzo. Possibilmente, oleare con lubrificanti ecologici, come, per esempio, Servicespray. Una volta oleate, riporre il tagliasiepe con la sua lama nella custodia.

15. Servizio di riparazioni

Ogni riparazione su degli utensili elettrici deve essere effettuata solamente da uno specialista. In occasione della consegna dell'apparecchio per fini di riparazione, si prega di descrivere il difetto identificato.

16. Smaltimento e protezione dell'ambiente

Una volta divenuto inutilizzabile o non più necessario l'attrezzo non potrà essere in nessun caso gettato nella spazzatura di casa, ma dovrà essere smaltito in modo ecologico. L'attrezzo dovrà essere consegnato ad un centro di raccolta e recupero. I componenti di plastica e metallo saranno separati e destinati al riciclo. Informazioni al riguardo sono disponibili anche presso gli enti pubblici comunali e municipali.

CONTENIDO

	Página
Prólogo al manual	2
Datos técnicos	2
Símbolos y su significado	**2**
Normas de seguridad generales	3
Aplicación	3
Instrucciones generales de seguridad	3
1) Lugar de trabajo	
2) Seguridad eléctrica	
3) Seguridad de personas	
4) Manejo y utilización cuidadosa de herramientas eléctricas	
5) Manejo y utilización cuidadosa de aparatos con batería recargable	
6) Asistencia	
7) Emisiones	
8) Instrucciones de seguridad para cizallas para cortar setos	
Empleo	5
• Instrucciones para el uso de la bateria	
• Eliminacion de la bateria	
Carga de la bateria	6
Conectar y desconectar el cortasetos	6
Ajuste del mango rotatorio	6
Sujetar el cortasetos para el uso	6
1) Cortar setos	
2) Para obtener una altura uniforme	
Mantenimiento	7
1) Afilado de las cuchillas	
2) Cambio de cuchillas	
Seguridad optimizada	7
1) Conexión de seguridad a dos manos	
2) Parada rápida de las cuchillas	
3) Barra portacuchillas de seguridad	
4) Protección antichoque	
5) Elemento protector del engranaje	
Conservación del cortasetos después de su uso	7
Servicio de reparación	7
Evacuación y protección del medio ambiente	7
Declaración de Conformidad	
Service	

Traducción de las instrucciones de servicio originales

Cortasetos acumulador

1. Estimado cliente

Escribimos estas instrucciones para empleo para asegurar una puesta en servicio fiable de su cortacésped. Si Uds. observan las instrucciones siguientes, el dispositivo trabajará siempre a su entera satisfacción y garantizamos su larga vida útil.

Nuestros dispositivos fueron ensayados bajo las condiciones más duras antes de la producción en serie y son sometidos a los controles constantes. durante la producción Todo eso nos asegura y es garantía de que se trata de un producto de alta calidad.

En consideración del otro desarrollo técnico reservamos las modificaciones de construcción y de presentación.

2. Datos técnicos

Modell	**AHS 6024 LI-E** (GHAI 60 Pro)	Power-Switch
Tensión de servicio	24 V DC	
Largo de corte	550 mm	
Capacidad de corte	20 mm	
Longitud de corte	500 mm	
Cortes	Baja = 2200 min^{-1}	Alta = 3000 min^{-1}
Tipo de batería	Ion litio 24 V / 1,5 Ah / 36 Wh	
Duración de servicio máx.	Baja = aprox.60 min	Alta = aprox. 30 min
Peso sin cable	3,05 kg	
Nivel de presión acústica *	82 dB(A) K 3,0 dB(A)	
Vibración *	<2,5 m/s^2 K 1,5 m/s^2	
Cargador conectable a la red		
Tensión de la red	230 V ~ 50 Hz	
Duración de la carga	3,5 hora aprox.	
Tensión de carga	25,2 V DC	
Corriente de carga	500 mA	

* EN 60745-2-15

Salvo modificaciones técnicas.

3. Símbolos y su significado

1 2 3 4 5 6 7 8

1 Lleve protecciones del oído y de los ojos!
2 Cuidado!
3 Lea las instrucciones de manejo!
4 No exponga esta herramienta eléctrica a la l luvia!
5 ¡Cuidado! Peligro de lesiones, cuchilla de corte afilada.
6 Atención: protección del medio ambiente. Este aparato no debe evacuarse junto a la basura doméstica ni el rechazo. El aparato, una vez desechado, deberá entregarse en un puesto de recolección colectivo.
7 Retorne el acumulador defectuoso al reciclaje!
8 El acumulador contiene litio. ¡No lo tire al cubo de basura casera!

4. Normas de seguridad generales

Datos relativos a la emisión de ruido según la Ley alemana de seguridad de productos (ProdSG) y la Directriz de maquinaria de la CE: El nivel de presión acústica en el lugar de trabajo puede sobrepasar los 80 dB(A). En este caso, el operador deberá tomar medidas de protección contra el ruido (p. ej. llevar una protección en el oído).

Atención: ¡Protección contra el ruido! Al poner en marcha, observar las disposiciones regionales pertinentes.

Protección antiparasitaria según norma EN 55014, EN 61000-3-2, EN 61000-3-3.

Salvo modificaciones técnicas.

Los aparatos han sido construidos de acuerdo con las disposiciones de la norma EN 60745-1 y EN 60745-2-15, y cumplen totalmente los requisitos de la Ley de Seguridad de Productos.

Advertencias generales de seguridad:
El uso de la cizalla para setos implica peligro de accidentes, por eso observe las respectivas instrucciones de prevención de accidentes.

La máquina está construida según el estado más nuevo de la técnica y conforme a las normas de seguridad técnica de validez general. No obstante a ello su uso puede acarrear peligros para cuerpo y vida del usuario o terceros o bien reducir la capacidad funcional de la máquina y de otros valores reales.

Atención: En caso del uso de herramientas eléctricas se tiene que observar las siguientes medidas fundamentales de seguridad para protegerse contra descarga, peligro de lesiones y peligro de incendio. Leer y observar todas estas advertencias antes de utilizar esta herramienta eléctrica. Conservar bien las instrucciones de manejo.

¡Solamente use la máquina en estado técnico impecable y conforme a lo prescrito, piense en su seguridad y en los peligros inherentes y observe las instrucciones de manejo! ¡Repare o deje reparar inmediatamente cualquier fallo técnico que afecte su seguridad!

Esta máquina puede causar heridas importantes. Leer cuidadosamente las instrucciones de manejo con respecto al manejo correcto, a la preparación, al mantenimiento y al uso conforme al escrito en el libro de instrucciones de la máquina. Antes del primer uso es necesario de familiarizarse con la máquina y de hacerse instruir prácticamente.

Este equipo no está destinado para el uso por parte de personas (incluido niños) con reducidas capacidades físicas, sensoriales o mentales, o sin experiencia y conocimientos, salvo que estén vigiladas o instruidas para el uso del equipo por parte de una persona responsable de su seguridad. Los niños deben ser vigilados para asegurarse de que no jueguen con el equipo.

5. Aplicación

La máquina está destinada única y exclusivamente a cortar setos. Cualquier otro tipo de aplicación se considerará como antireglamentario y por consiguiente el fabricante no responderá de daños que resulten del uso inadecuado. El usuario es el único que soportará el riesgo. El uso conforme a lo prescrito también mplica que se observen las instrucciones de manejo y se cumplan las directivas de inspección y mantenimiento.
¡Las instrucciones de manejo siempre tienen que estar a mano en el lugar de aplicación de la máquina!

6. Instrucciones generales de seguridad

Atención: Deben leerse todas las instrucciones. Si no se cumplen las siguientes instrucciones, puede sufrirse una descarga eléctrica, quemaduras u otras graves lesiones. El concepto usado a continuación “herramienta eléctrica” se refiere a las que funcionan con electricidad de red (con cable eléctrico) y a las que llevan acumulador (sin cable eléctrico).

GUARDE BIEN ESTAS INSTRUCCIONES.

1) Lugar de trabajo

a) **Mantener el área de trabajo limpio y ordenado.** *El desorden y lugares de trabajo no iluminados pueden causar accidentes.*
b) **No trabaje con este aparato en ambientes bajo peligro de explosión, donde haya líquidos, gases o polvos combustibles.** *Las herramientas eléctricas producen chispas que pueden incendiar el polvo o los vapores.*
c) **Al usar una herramienta eléctrica, mantenga alejados a los niños y demás personas.** *Si le despistasen, podría perder el control sobre el aparato.*

2) Seguridad eléctrica

a) **El enchufe conector del aparato debe caber en la toma de corriente. El enchufe no debe modificarse de ninguna manera. No utilice ningún enchufe adaptador junto con aparatos con protección por puesta a tierra.** *Los enchufes y las cajas de empalme correspondientes no modificadas disminuyen el riesgo de sufrir una descarga eléctrica.*
b) **Evite el contacto físico con superficies con puesta a tierra, como tuberías, calefacciones, hornos y neveras.** *Existe un mayor riesgo de sufrir una descarga eléctrica si su cuerpo está puesto a tierra.*
c) **Mantener el aparato alejado de la lluvia.** *Si penetra agua en un aparato eléctrico, aumenta el riesgo de sufrir una descarga eléctrica.*
d) **No utilice el cable para finalidades inadecuadas, como para llevar el aparato, colgarlo o tirar de él para desenchufarlo de la toma de corriente. Mantener el cable alejado del calor, el aceite, bordes afilados y piezas móviles del aparato. Los cables dañados o liados aumentan el riesgo de sufrir una descarga eléctrica.**
e) **Si trabaja con una herramienta eléctrica al aire libre, utilice sólo cables de alargo que también estén autorizados para el exterior.** *La aplicación de un cable de alargo adecuado para el exterior disminuye el riesgo de sufrir una descarga eléctrica.*

3) Seguridad de personas

a) **Esté atento, observe lo que hace y proceda razonadamente para trabajar con una herramienta eléctrica. No utilice este aparato cuando esté cansado o se encuentre bajo los efectos de medicamentos, drogas o alcohol.** *Un momento de descuido al utilizar el aparato puede producir graves lesiones.*

b) **Lleve un equipo protector personal y siempre unas gafas protectoras.** *Si lleva un equipo protector personal como mascarilla contra el polvo, zapatos de seguridad antideslizantes, casco protector o protectores del oído, disminuye el riesgo de sufrir lesiones según el tipo y la aplicación de la herramienta eléctrica.*

c) **Evite poner en marcha el aparato de una forma inadvertida. Asegúrese de que el interruptor se encuentra en la posición "Desc." (OFF), antes de colocar el enchufe en la toma de corriente.** *Si al llevar el aparato tiene el dedo sobre el interruptor o al conectar el aparato a la alimentación de corriente, ello puede dar lugar a accidentes.*

d) **Extraiga las herramientas de ajuste y los destornilladores antes de conectar el aparato.** *Las herramientas o llaves que se encuentren en una de las piezas giratorias del aparato, pueden producir lesiones.*

e) **No se sobreestime. Procure estar en una posición segura y mantenga en todo momento el equilibrio.** *De esta forma podrá controlar el aparato mejor en situaciones inesperadas.*

f) **Lleve ropa adecuada. No lleve ropa ancha ni joyas. Mantenga el pelo, la ropa y los guantes alejados de las piezas móviles.** *La ropa suelta, las joyas o el pelo largo pueden ser atrapados por piezas móviles del aparato.*

g) **Cuando se puedan montar sistemas aspiradores y recogedores de polvo, asegúrese de que éstos estén conectados y se utilicen correctamente.** *Si se utilizan estos sistemas, disminuye el peligro derivado del polvo.*

4) Manejo y utilización cuidadosa de herramientas eléctricas

a) **No sobrecargue el aparato. Utilice para el trabajo la herramienta eléctrica adecuada para ello.** *Con la herramienta eléctrica adecuada trabajará mejor y de forma más segura dentro de la gama de potencia indicada.*

b) **No utilice ninguna herramienta eléctrica que tenga un interruptor defectuoso.** *Las herramientas eléctricas que ya no se pueden conectar o desconectar son peligrosas y tienen que repararse.*

c) **Sacar el enchufe de la toma de corriente antes de proceder a ajustar el aparato, de cambiar piezas accesorias o de guardar el aparato.** *Esta medida preventiva evita que se ponga en marcha el aparato de una forma inadvertida.*

d) **Guardar los aparatos eléctricos que no se utilicen fuera del alcance de los niños. No deje que personas utilicen este aparato si no están familiarizados con él o no han leído estas instrucciones.** *Las herramientas eléctricas son peligrosas si son utilizadas por personas que no tienen experiencia.*

e) **Cuide el aparato con esmero. Compruebe que las piezas móviles del aparato funcionan perfectamente y no estén atascadas, que no haya piezas rotas ni tan dañadas que ello afecte al funcionamiento del aparato. Haga reparar las piezas dañadas antes de utilizar el aparato.** *Numerosos accidentes tienen su origen en herramientas eléctricas que están mal mantenidas.*

f) **Mantener las herramientas cortantes afiladas y limpias.** *Las herramientas bien cuidadas con bordes cortantes afilados se atascan menos y son más fáciles de manejar.*

g) **Utilice herramientas eléctricas, accesorios, herramientas adicionales, etc. según estas instrucciones y de la forma cómo esté prescrito para este tipo especial de aparato. Tenga en cuenta para ello las condiciones de trabajo y la actividad que deba ejercer.** *El uso de herramientas eléctricas para otras aplicaciones que las previstas, puede producir situaciones peligrosas.*

5) Manejo y utilización cuidadosa de aparatos con batería recargable

a) **Asegure que el aparato esté desconectado antes de insertar la batería recargable.** *Si se introduce la batería recargable en una herramienta eléctrica que esté conectada, pueden producirse accidentes.*

b) **Cargue las baterías solamente con los cargadores recomendados por el fabricante.** *Existe peligro de incendio si se usa el cargador para tipos extraños de baterías, que no sean adecuadas para el mismo.*

c) **Utilice por ello sólo las baterías recargables previstas para cada herramienta eléctrica concreta.** *Si se usan otras baterías recargables, pueden sufrirse lesiones y producirse incendios.*

d) **Mantenga la batería recargable alejada de clips de oficina, monedas, llaves, clavos, tornillos y demás pequeños objetos metálicos, que pudieran producir un puenteo de los contactos de la misma.** *Un cortocircuito en los contactos de la batería recargable puede causar quemaduras o incendios.*

e) **Si se usa la batería recargable de una forma equivocada, puede emanar líquido. Evite el contacto con ese líquido. En caso de contacto casual, enjuagar con agua. Si el líquido entrase en contacto con los ojos, deberá solicitar además ayuda médica.** *El líquido emanado de las baterías recargables puede producir irritaciones o quemaduras cutáneas.*

6) Asistencia

a) **Haga reparar el aparato sólo por personal técnico cualificado, usando solamente piezas de recambio originales.** *De esta forma se garantiza que se mantiene la seguridad del aparato.*

7) Emisiones

- El valor indicado de las emisiones de vibración se midió mediante un procedimiento de prueba estándar y se puede utilizar para comparar con otras herramientas eléctricas.

- El valor indicado de las emisiones de vibración también puede ser utilizado para estimar el número y la duración de las interrupciones de trabajo necesarios.
- El valor real de las emisiones de vibración puede ser diferente durante el uso de las herramientas eléctricas dependiendo de cómo son utilizadas dichas herramientas.
- Atención: Para protegerse contra los trastornos de circulación de la sangre en las manos causados por las vibraciones, hay que incluir a su debido tiempo períodos de descanso.

8) Instrucciones de seguridad para cizallas para cortar setos:

- **Mantener todas las partes del cuerpo alejadas de la cuchilla cortante. No intente eliminar material cortado ni de sujetar el material a ser cortado, estando la cizalla en marcha. Extraiga el material cortado atascado solamente cuando el aparato esté desconectado.** *Un momento de descuido al utilizar la cizalla para cortar setos puede producir graves lesiones.*
- **Sujete la herramienta eléctrica por los asideros aislados, ya que la cizalla cortante podría entrar en contacto con el propio cable eléctrico.** *El contacto de la cuchilla cortante con una línea que esté bajo tensión puede electrificar las partes metálicas del aparato y producir descargas eléctricas.*
- **Lleve la cizalla para cortar setos por el mango, estando la cuchilla detenida. Al transportar o guardar la cizalla para cortar setos, aplicar siempre la cobertura protectora.** *Si se maneja el aparato con cuidado, disminuye el peligro de accidentarse debido a la cuchilla.*
- **Mantener el cable alejado de la zona cortante.** *Durante el trabajo puede estar el cable tapado por los arbustos y ser seccionado por descuido.*
- **Tener en cuenta el efecto del entorno. Procure que haya una buena iluminación.**
- **Solamente maneje la cizalla para setos con las dos manos.**
- **Debe comprobarse si existen fallos visibles en el cable del cargador o en sus conexiones antes de usarlo (con el enchufe desconectado). No utilizar cables defectuosos.**
- **No use la cizalla cuando llueve o para cortar setos mojados.No limpie la podadera con chorro de agua. No utilice limpiador de alta presión ni eyector de chorro de vapor para la limpieza.**
- **Según las disposiciones de las asociaciones para la prevención y el seguro de accidentes en trabajos agrarios, solamente personas mayores de 17 años les está permitido trabajar individualmente con cortasetos eléctricos. Bajo vigilancia de adultos pueden usarla personas mayores de 16 años.**
- **Si emplea por primera vez un cortasetos le recomendamos que no sólo lea bien las instrucciones pertinentes sino también se deje mostrar como funciona en la práctica.**
- **Siempre preste atención a que estén montados todos los dispositivos de protección y empuñaduras.**
- **No intentar nunca utilizar una máquina incompleta o una, que no esté provista de un cambio autorizado.**
- **Familiarícese con su entorno (objetos torcidos, como p. ej. vallados de alambre) y preste atención a posibles peligros que quizás no pueda oir debido al ruido de la máquina..**
- **Máquinas portátiles que se emplean afuera tienen que ser conectadas mediante interruptores de protección de corriente de defecto.**

7. Empleo

¡No use el cortasetos cuando llueva o para cortar setos mojados!

Guantes
Lleve guantes para trabajar con el cortasetos.

Instrucciones para el uso de la bateria

1. El cortabordes se vende con la bateria intercambiable sin cargar. Antes de la primera puesta en servicio es necesario cargarlo.
2. Nunca abran la bateria.
3. Nunca tiren la bateria usadas al fuego - **¡PELIGRO DE EXPLOSIÓN!**
4. Conecten el cargador solamente al voltaje de la red indicado sobre el rótulo de fábrica.
5. Utilicen solamente la bateria original.
6. Nunca carguen la bateria con el cargador de otro productor. Eso puede llevar al deterioro de la bateria o causar accidentes por sobrecalentamiento.
7. La bateria se puede calentar con el uso prolongado. Dejen que se enfríe antes de cargarlo.
8. No guarden el cargador y la bateria al alcance de los niños.
9. No usen el cargador en lugares donde hay vapores o líquidos inflamables.
10. Carguen la bateria solamente a temperaturas entre 10°C y 40°C.
11. Almacenar las baterías solamente con temperaturas de hasta 30 °C. Una temperatura mayor puede dañar la batería. La temperatura de almacenamiento ideal es de entre 10-15 °C.
12. Nunca provoquen cortocircuitos entre los contactos de la bateria ni conecten los contactos con objetos metálicos.
13. Al transportar la bateria tengan cuidado no conectar los contactos. No usen contenedores metálicos.
14. El cortocircuito de la bateria puede causar una explosión. En cada caso el corto circuito dañará la bateria.
15. Controlen periódicamente el cable para verificar que no está dañado. También el cable si está deteriorado.
16. La batería tiene una protección contra descarga profunda: El aparato se desconectará por sí solo en caso de que la batería esté descargada. En este caso, cargue inmediatamente la batería.
17. Antes de guardar la bateria para pasar el invierno es necesario que los vuelvan a cargar completamente.

Eliminacion de la bateria

Por favor, observe las advertencias siguientes respecto a la eliminación de baterias:
Baterías no son destinadas para las basuras domesticas. Como consumidor Vd. está obligado en virtud de la ley, a devolver las baterías. Al fin de la vida útil de

su aparato, las baterías deben ser retirados del aparato y eliminados separadamente. Vd. puede entregar sus baterías en los puntos destinados de su municipio o a su vendedor y/o al centro de venta.

8. Carga de la bateria (fig. 1 - 2)

- Para extraer el acumulador fuera de la recortadora, pulsar el botón rojo del armazón y extraer el acumulador (fig. 1).
- Conecten el cargador a la red. Asegúrense que el voltaje indicado en el cargador coincide con el voltaje de la red de su enchufe.
- Conectar el acumulador con el cargador. Enchufar para ello el empalme del cargador al casquillo de la parte frontal del acumulador.
- La carga del acumulador, que ahora empieza, es indicada por la lámpara de control verde parpadeante. Después de terminarse el proceso de carga, la lámpara de control verde se ilumina de forma permanente.
- La duración de la carga es de hasta 3-5 horas según cómo esté el acumulador descargado. La carga es controlada electrónicamente y finaliza de forma automática. Es normal que el acumulador se caliente durante la carga, no debiendo considerarse este hecho ningún error.
- No es necesario controlar además el tiempo de carga.
- Extraer el cargador de la caja de empalme cuando no se utilice.
- Si el acumulador no se hubiese cargado, compruebe que la caja de empalme lleva realmente corriente eléctrica. Si no fuese posible cargar el acumulador, lleve el cargador y el acumulador al servicio técnico o a un taller especializado.

Aviso: El acumulador está protegido contra descargas profundas (el aparato se desconecta automáticamente cuando el acumulador está descargado). En tal caso, recargar sin demora el acumulador.

9. Conectar y desconectar el cortasetos (fig. 3)

Para conectar el cortasetos, adopte una posición segura. Este cortasetos tiene un interruptor de seguridad de 2 manos. Para conectar el cortasetos, se debe presionar el interruptor del mango (A) y girar el mango rotatorio (B) alrededor de aprox. 45° hacia atrás. Para desconectar, suelte los interruptores. El motor se desconecta ya al soltar uno de los dos interruptores.

El modelo **AHS 6024 LI-P** está adicionalmente equipado con un “Power-Switch”. Con ello, se puede variar la potencia en 2 niveles. High = alta potencia, Low = potencia reducida. En la posición Low‘, aumenta el tiempo de funcionamiento de las baterías a una duración de aproximadamente el doble, mientras que las revoluciones del cortasetos disminuyen. Puede utilizar este ajuste para trabajos sencillos para aumentar la vida útil de la batería. En la parte posterior del mango de agarre trasero se encuentra el interruptor correspondiente (fig. 9 y 10).

10. Ajuste del mango rotatorio (fig. 3 y 5)

Para facilitar el trabajo, el cortasetos está equipado con un moderno mango giratorio que se puede ajustar fijamente en 3 posiciones diferentes (derecha, izquierda y posición normal) o que también se puede girar de manera continua para trabajar de manera confortable durante el trabajo. La finalidad de este aparato radica en que, especialmente para el corte en dirección vertical, el cortasetos se puede llevar a la posición más favorable ergonómicamente y evitar que el usuario se canse antes de tiempo.

Para ajustar el mango en una de las 3 posiciones fijas, proceda como sigue:

Soltar el interruptor (A). Presionar los botones de bloqueo 1 ó 2 (fig. 3). Así se desbloquea el mango frontal y se puede girar hacia la posición deseada (fig. 4). En una de las posiciones finales deseadas, el botón se vuelve a encajar y asegura el mango para que no se gire involuntariamente.

Para trabajar de forma más confortable, el mango rotatorio también se puede girar de manera continua. Para ello, presiones el botón de bloqueo 1 ó 2 y manténgalo presionado. En este momento se puede girar el cortasetos cómodamente durante el trabajo en todas direcciones.

Para aumentar la seguridad en el manejo de la empuñadura giratoria, el accionamiento de la hoja de tijera se apaga en menos de 0,1 segundos, tan pronto Ud. suelta el interruptor en la manija (A) o la regleta de contacto roja en la empuñadura giratoria (B). Con ello queda garantizado que la tijera de podar únicamente está en condiciones de funcionar cuando ambas manos se encuentran en los asideros y ambos interruptores se accionan simultáneamente. Así -en combinación con una marcha inercial extremadamente breve- se evita de manera efectiva el peligro de lesiones.

11. Sujetar el cortasetos para el uso (fig. 4,5 y 8)

Con esta herramienta puede cortar cómoda y rápidamente arbustos, setos y matas. Para conseguir una posición de agarre lo más ergonómicamente favorable al trabajar con el cortasetos, el mango de agarre delantero giratorio debe colocarse en posición vertical (0°) para corte superior y para corte lateral -según la dirección de corte- en la posición de 85° (fig. 4).

1) Cortar setos

- Corte brotes nuevos con un movimiento de guadaña.
- Corte setos más viejos y fuertes con un movimiento de sierra.
- Use una sierra para cortar ramas demasiado gruesas para la cuchilla.
- Corte los lados de un seto de forma angostada hacia la parte de arriba.

2) Para obtener una altura uniforme

- Tienda la cuerda guía a la altura deseada.
- Corte derecho por encima de esta línea.

Tenga cuidado de una postura segura paraimpedir un desbalamiento y evitar posibles lesiones.Mantenga las cuchillas siempre alejadas del cuerpo.

12. Mantenimiento

Antes de cualquier tipo de trabajo en la máquina siempre hay que desenchufarla.

Importante: Después de cada empleo más largo delcortasetos hay que limpiar y engrasar las cuchillas, loque influirá decisivamente en la duración de vida delaparato. Dispositivos de corte dañados deberán serreparados inmediatamente en debida forma.Limpie lacuchilla con un paño seco o con una escobilla si estádemasiado sucia. **Cuidado: ¡Peligro de lesión!** Para elengrasado de las cuchillas use en lo posible un lubrificante no contaminante (Ilustración 6).

1) Afilado de las cuchillas

Las cuchillas necesitan poco mantenimiento y si se emplean conforme a su destino no tienen que ser reafiladas. Para evitar lesiones la cuchillas no afilada (ilustración 9) recubre la cuchilla de corte afilada. Las cuchillas sólo se pueden afilar abriendo el aparato e interveniendo en la configuración de seguridad. Por eso solamente deje afilar las cuchillas en un taller especializado.

2) Cambio de cuchillas

Solamente una colocación correcta de las cuchillas es garantía de que funcionen bien y de que la antes mencionada posición de seguridad sea efectiva. Por eso también el cambio de la cuchilla deberá efectuarse en un taller especializado.

13. Seguridad optimizada

Con los 5 componentes, conexión de seguridad a 2 manos, parada rápida de cuchillas, protector da mano, barra portacuchillas de seguridad y protección antichoque, el cortasetos viene dotado de elementos óptimos de seguridad.

Atención:
Si mientras trabaja con el cortasetos observase alguna anomalía con las funciones de seguridad, como el manejo a 2 manos o el paro rápido, terminar inmediatamente el trabajo y llevar el aparato para que lo reparen a un taller autorizado y especializado.

1) Conexión de seguridad a dos manos (fig.3)

Para conectar el cortasetos, se debe presionar el interruptor del mango (A) y girar el mango rotatorio (B) alrededor de aprox. 45° hacia atrás. Para desconectar, suelte los interruptores.

2) Parada rápida de las cuchillas

Para evitar lesiones de corte la cuchilla se para en aprox. 0,1 seg. cuando se suelte uno de los dos elementos de conexión.

3) Barra portacuchillas de seguridad (ilustración 7)

La cuchilla instalada detrás del peine reduce el riesgo de lesiones por contacto descuidado. Inmediatamente después de desconectar la máquina, la cuchilla cortante se para - por razones de seguridad - exactamente debajo del peine.

4) Protección antichoque (ilustración 11)

El riel de guía saliente impide que al chocar contra un objeto duro (como pared, suelo etc.) repercuta en golpes desagradables sobre el usuario.

5) Elemento protector del engranaje

Si objetos duros se atascan en las cuchillas y bloquean el motor desconecte en seguida la máquina, desenchúfela, retire el objeto y luego continúe trabajando. El aparato está equipado con una protección contra sobrecarga que impide daños mecánicos en el engranaje cuando las cuchillas se bloquean.

14. Conservación del cortasetos después de su uso

¡El cortasetos tiene que guardarse de tal modo que nadie se pueda lesionar con las cuchillas de corte!

Importante: Después de cada uso se debería limpiar la cuchilla (vea también la sección Mantenimiento). De éste modo se prolongará considerablemente su duración de vida útil. El engrasado debería efectuarse en lo posible con un lubricante compatible con el medio ambiente, p. ej. un rociador de servicio. Meta después las cuchillas del cortasetos en la funda soporte.

15. Servicio de reparación

Reparaciones en herramientas eléctricas solamente deben ser efectuadas por técnicos competentes. Cuando envie el aparato defectuoso al servicio de reparación de ruega que especifique el fallo que tenga. Éstos podrán enviarse a reparar al servicio técnico autorizado Garland más proximo. Consulte en su punto de venta

16. Evacuación y protección del medio ambiente

Si el aparato algún día se volviese carente de utilidad o ya no se necesite, no debe tirarse el aparato en cuestión, bajo ninguna circunstancia, a la basura doméstica, sino, evacuarlo de una forma ecológica. El aparato deberá entregarse en un punto de recogida autorizado. Las piezas de material sintético y de metal podrán así ser separadas allí y reutilizarse en la cadena de producción. Información relativa a la evacuación también puede solicitarse en las administraciones de las comunidades o urbanas correrspondientes.

INHOUD **Page**

1. Voorwoord bij het handboek NL-2

2. Technische gegevens NL-2

3. Afbeelding en toelichting van de pictogrammen NL-3

4. Veiligheidsaanwijzing NL-3

5. Toepassingsgebied NL-3

6. Algemene veiligheidsinstructies NL-3

1) Werkplek
2) Elektrische veiligheid
3) Veiligheid van personen
4) Zorgvuldige omgang met en gebruik van gereedschap
5) Gebruik van en omgang met het accugereedschap
6) Service
7) Veiligheidsinstructies voor heggenscharen

7. Aanwijzing voor het gebruik NL-5

8. Opladen van accu NL-5

9. In- en uitschakelen van de heggenschaar NL-6

10. Instelling van de draaigreep NL-6

11. Vasthouden van de heggenschaar tijdens het gebruik NL-6

12. Onderhoud NL-6

1) Slijpe
2) Vervangen van de messen

13. Optimale veiligheid NL-7

1) 2-Handen-veiligheidsschakelaar
2) Messnelstop
3) Veiligheidsmesbalk
4) Aanstootbeveiliging
5) Transmissiebeschermingselement

14. Bewaren van de heggeschaar na gebruik NL-7

15. Reparatiedienst NL-7

16. Afvalverwerking en milieubeheer NL-7

17. Garantievoorwaarden

18. Conformiteitsverklaring

Vertaling van de originele gebruiksaanwijzing

Accu Heggenschaar

1. Geachte klant,

Om veilige in gebruik nemen te garanderen hebben we voor U deze gebruiksaanwijzing samengesteld. Als U zich aan volgende aanwijzingen houd zal het apparaat altijd tot volledige tevredenheid werken en garanderen wij een lange levensduur.

Onze apparaten zijn voor serieproduktie getest onder zwaarste omstandigheden en tijdens de produktie constant gecontroleerd. Dat geeft ons de zekerheid en aan U de garantie, dat U een betrouwbaar produkt heeft aangeschaft.

In belang van technische ontwikkeling zijn veranderingen in constructie voorbehouden.

2. Technische gegevens

Model	**AHS 6024 LI-E** (GHAI 60 Pro)	met Eco Switch
Bedrijfsspanning	24 V DC	
Meslengte	550 mm	
Snijdikte	20 mm	
Snijlengte	506 mm	
Zaagbewegingen	Low = 2200 min^{-1}	High = 3000 min^{-1}
Type accu	Lithium-ion 24 V /1,5 Ah	
max. bedrijfsduur	Low = ca.60 min.	High = ca. 30 min.
Gewicht zonder kabel	3,05 kg	
Geluidsniveau L_{pA} (EN 60745)	82 dB(A) K=3,0 dB(A)	
Vibratie (EN 60745)	<2,5 m/s^2 K 1,5 m/s^2	
Baterijlader		
Net spanning	230 V~/50Hz	
Laad spanning	25,2 V DC	
Laadduur	3,5 uur	
Laad stroom	500 mA	

* EN 60745-2-15
Technische veranderingen blijven voorbehouden.

3. Afbeelding en verklaring van de pictogrammen

1 2 3 4 5 6 7 8

1 Gehoor- en oogbeveiliging dragen!
2 Waarschuwing!
3 Leest U de gebruiksaanwijzing, a.u.b.
4 Dit elektrowerktuig niet aan de regen onderwerpen!
5 Pas op! Gevaar voor letsel, scherp snijmes!
6 Opgelet milieubescherming! Dit apparaat mag niet bij het gewone huishoudelijke afval worden aangeboden. Het oude apparaat alleen bij een gemeentelijk of regionaal afvalverzamelstation inleveren.
7 Defecte accu ter recycling aanbieden!
8 Accu bevat Lithium! Niet in de gewone afvalbak gooien!

4. Veiligheidsaanwijzing

Geluid emissiewaarden volgens product veiligheids wetgeving (ProdSG) en de EG Machinerichtlijnen: Het geluidsdrukniveau aan de arbeidsplaats kan 80 dB (A) overschrijden. In dit geval zijn geluidsisolatiemaatregelen voor de bediener noodzakelijk (bijv. dragen van een gehoor-bescherming).

Opgelet: Geluidsreductie! Zorg ervoor dat u bij ingebruikneming de regionaal geldende voorschriften in acht neemt.

Ontstoort naar EN 55014, 61000-3-2, 61000-3-3.

Technische veranderingen blijven voorbehouden.

De apparaten zijn volgens de voorschriften overeenkomstig DIN-EN 60745-1 en DIN-EN 60745-2-15 gefabriceerd en voldoen aan alle voorschriften die de Duitse wet op de veiligheid van de produktveiligheid stelt.

Algemene veiligheidsaanwijzingen
Ieder gebruik van heggescharen is met gevaar voor ongelukken verbonden. Let U daarom op de over-eenstemmende ongevallen-preventie-voorschriften.

De machine is naar de stand van de techniek en de erkende veiligheidstechnische richtlijnen gebouwd. Evenwel kunnen bij zijn gebruik gevaren voor lijf en leven van de gebruiker of van derde resp. schade aan de machine en andere zakelijke waarden ontstaan.

Attentie: bij gebruik van elektrische toestellen, gelieve volgende richtlijnen aandachtig te lezen om u te beschermen voor elektrokutatie, gevaar en gevaar voor brand. Lees alle instructies aandachtig voor het in gebruikname van uw toestel.

De machine alleen in een technische onberispelijke toestand evenals volgens de vooschriften, veiligheids- en gevarenbewust onder inachtneming van de gebruiksaanwijzing gebruiken! In 't bijzonder storingen, die de veiligheid kunnen schaden, onmiddellijk (laten) verhelpen!

Dit apparaat kan ernstig letsel veroorzaken. Leest U de gebruiksaanwijzing zorgvuldig met betrekking tot het juiste hanteren van de heggeschaar, de voorbereiding, het onderhoud c.q. het deskundig gebruik. Maakt U zich voor het eerste gebruik vertrouwd met het apparaat en laat U zich ook praktische aanwijzingen geven.

5. Toepassingsgebied

De machine is uitsluitend voor het knippen van heggen bestemd. Een ander of daarovergaand gebruik geldt als niet reglementair. Voor daaruit resulterende schade is de fabrikant / leverancier niet verantwoordelijk. Het risico draagt alleen de gebruiker. Voor een regle-mentaire toepassing behoort ook de inachtneming van de gebruiksaanwijzing en de nakoming van de inspectie- en onderhoudvoor-waarden.

De gebruiksaanwijzing voortdurend aan de inzetplaats van de machine bij de hand bewaren!

6. Algemene veiligheidsinstructies

Opgelet! Lees alle aanwijzingen door. Fouten bij het naleven van de hiervolgende aanwijzingen kunnen elektrische schokken, brand- en/of ernstig ander letsel veroorzaken. Het hiervolgend gebruikte begrip „elektrisch gereedschap" heeft betrekking op elektrisch gereedschap met netvoeding (met netsnoer) en op elektrisch gereedschap met accuvoeding (zonder netsnoer).

BEWAAR DEZE INSTRUCTIES GOED.

1) Werkplek

a) Houd de plek waar gewerkt wordt schoon en opgeruimd. Door wanorde en onverlichte werkplekken kunnen ongevallen ontstaan.

b) Werk met het apparaat niet in explosieve omgevingen waarin brandbare vloeistoffen, gassen of stoffen aanwezig zijn. *Elektrisch gereedschap veroorzaakt vonken die het stof of de dampen kunnen ontsteken.*

c) Houd kinderen en andere personen tijdens gebruik van het elektrisch gereedschap op afstand. *Bij afleiding kunt u de controle over het apparaat verliezen.*

2) Elektrische veiligheid

a) De stekker van het apparaat moet in het stopcontact passen. De stekker mag op geen enkele manier worden veranderd. Gebruik geen adapterstekkers samen met geaarde apparaten. *Onveranderde stekkers en passende stopcontacten verminderen de kans op een elektrische schok.*

b) Vermijd lichaamscontact met geaarde oppervlakken zoals van buizen, verwarmingen, fornuizen en koelkasten. *Er bestaat een verhoogde kans op een elektrische schok wanneer uw lichaam geaard is.*

c) Houd het apparaat uit de buurt van regen. *Het binnendringen van water in een elektrisch apparaat verhoogt de kans op een elektrische schok.*

d) Gebruik het snoer niet voor andere doeleinden, bijv. om het apparaat te dragen, op te hangen of om de stekker uit het stopcontact te trekken. Houd het snoer uit de buurt van hitte, olie, scherpe randen of bewegende onderdelen van het apparaat. Beschadigde of verwarde snoeren verhogen de kans op een elektrische schok.

e) Als u buiten werkt met elektrisch gereedschap, gebruik dan alleen verlengsnoeren die ook voor buiten zijn toegelaten. *Gebruik van een voor buiten geschikt verlengsnoer vermindert de kans op een elektrische schok.*

3) Veiligheid van personen

a) Wees alert, let goed op wat u doet en gebruik uw gezond verstand bij het werken met elektrisch gereedschap. Gebruik het apparaat niet,

als u moe bent of onder invloed staat van drugs, alcohol of medicijnen. *Eén onoplettend moment bij gebruik van het apparaat kan tot ernstig letsel leiden.*

b) **Draag een persoonlijke beschermuitrusting en altijd een veiligheidsbril.** *Het dragen van een persoonlijke beschermuitrusting zoals stofmasker, veiligheidsschoenen met antislipzool, helm of gehoorbescherming, al naargelang de toepassing van het elektrisch gereedschap, vermindert de kans op letsel.*

c) **Voorkom onbedoeld aanzetten. Overtuig uzelf ervan dat de schakelaar in de stand „UIT“ staat alvorens de stekker in het stopcontact te steken.** *Als u bij het dragen van het apparaat de vinger aan de schakelaar hebt of het apparaat ingeschakeld aan het stroomnet aansluit, kan dit tot ongelukken leiden.*

d) **Verwijder instelgereedschap of sleutels alvorens het apparaat in te schakelen.** *Gereedschap of sleutels die zich in een draaiend deel van het apparaat bevinden, kunnen tot letsel leiden.*

e) **Overschat uzelf niet. Zorg ervoor dat u stevig staat en op elk moment uw evenwicht behoudt.** *Daardoor kunt u het apparaat in onverwachte situaties beter controleren.*

f) **Draag geschikte kleding. Draag geen wijde kleding of sieraden. Houd haren, kleding en handschoenen uit de buurt van bewegende delen.** *Losse kleding, sieraden of lang haar kunnen door bewegende delen worden gegrepen.*

g) **Als stofafzuig- en opvanginrichtingen gemonteerd kunnen worden, overtuig uzelf er dan van dat deze aangesloten zijn en juist worden ingezet.** *Gebruik van deze inrichtingen vermindert gevaren door stof.*

4) **Zorgvuldige omgang met en gebruik van elektrisch gereedschap**

a) **Belast het apparaat nooit te zwaar. Gebruik voor uw werkzaamheden het daarvoor bestemde elektrische gereedschap.** *Met het juiste elektrische gereedschap werkt u beter en veiliger zolang u binnen de aangegeven capaciteit werkt.*

b) **Gebruik geen elektrisch gereedschap waarvan de schakelaar defect is.** *Elektrisch gereedschap dat niet meer in- en uitgeschakeld kan worden, is gevaarlijk en moet gerepareerd worden.*

c) **Trek de stekker uit het stopcontact voordat u het apparaat instellt, toebehoren vervangt of het apparaat weglegt.** *Deze voorzorgsmaatregel voorkomt onbedoeld starten van het apparaat.*

d) **Bewaar ongebruikt elektrisch gereedschap buiten bereik van kinderen. Laat geen personen het apparaat gebruiken die er niet vertrouwd mee zijn of die deze instructie niet hebben gelezen.** *Elektrisch gereedschap is gevaarlijk wanneer het door onervaren personen wordt gebruikt.*

e) **Verzorg het apparaat goed. Controleer of bewegende onderdelen correct werken en niet klemmen, of delen gebroken of zo beschadigd zijn dat hierdoor de werking van het apparaat negatief beïnvloed is. Laat beschadigde delen voor gebruik van het apparaat repareren.** *Veel ongelukken worden veroorzaakt door slecht onderhouden elektrisch gereedschap.*

f) **Houdt snijgereedschap scherp en schoon.** *Zorgvuldig verzorgd snijgereedschap met scherpe snijranden klemt minder en is gemakkelijker te handelen.*

g) **Gebruik elektrisch gereedschap, toebehoren, inzetgereedschap enz. overeenkomstig deze instructies en zo, zoals voor dit speciale type apparaat is voorzien. Houd daarbij rekening met de arbeidsomstandigheden en de uit te voeren taak.** *Het gebruik van elektrisch gereedschap voor andere dan de bedoelde toepassingen kan tot gevaarlijke situaties leiden.*

5) **Gebruik van en omgang met het accugereedschap**

a) **Laad de accu's alleen op in acculaders die door de fabrikant worden aanbevolen.** *Bij een acculader die geschikt is voor een bepaald soort accu's, bestaat er brandgevaar indien deze voor andere accu's wordt gebruikt.*

b) **Gebruik in het elektrische gereedschap alleen de accu's die hiervoor zijn bedoeld.** *Het gebruik van andere accu's kan leiden tot letsel en brandgevaar.*

c) **Houd de ongebruikte accu uit de buurt van paperclips, munten, sleutels, spijkers, schroeven en andere kleine metalen voorwerpen, omdat deze een overbrugging van de contacten zouden kunnen veroorzaken.** *Kortsluiting tussen de accucontacten kan leiden tot verbrandingen of brand.*

d) **Bij verkeerd gebruik kan er vloeistof uit de accu lopen. Vermijd contact hiermee. Spoel bij onbedoeld contact af met water. Raadpleeg bovendien een arts indien de vloeistof in uw ogen is gekomen.** *Uitlopende accuvloeistof kan leiden tot huidirritatie of verbrandingen.*

6) **Service**

a) **Laat het apparaat alleen door gekwalificeerd personeel en alleen met originele vervangende onderdelen repareren.** *Daarmee wordt gewaarborgd dat de veiligheid van het apparaat behouden blijft.*

7) **Veiligheidsinstructies voor heggenscharen:**

- **Houd alle lichaamsdelen uit de buurt van het snijmes. Probeer niet om met lopend mes snoeimateriaal te verwijderen of te snoeien materiaal vast te houden. Verwijder klem zittend snoeimateriaal alleen bij uitgeschakeld apparaat.** *Eén onoplettend moment bij gebruik van de heggenschaar kan tot ernstig letsel leiden.*
- **Houdt het elektrisch gereedschap vast aan de geisoleerde grepen aangezien het snijmes in contact kan komen met het eigen snoer.** *Het contact van het snijmes met een spanningvoerende leiding kan*

metalen apparaatdelen onder spanning zetten en tot een elektrische schok leiden.

- **Draag de heggenschaar aan de greep bij stilstaand mes. Bij transport of opbergen van de heggenschaar steeds de beschermkap erop zetten.** *Zorgvuldige omgang met het apparaat verkleint de kans op letsel door het mes.*
- **Houd de kabel uit de buurt van de snijzone.** *Tijdens het snoeien kan het snoer in de struiken verdekt zijn en per ongeluk worden doorgesneden.*
- **Hou rekening met invloeden van buitenaf. Zorg voor goede verlichting.**
- **De heggeschaar mag alleen met beide handen gehanteerd worden.**
- **Voor de inzet van het toestel het arbeitsvlak van vreemde opstakels ontdoen en gedurende de arbeid op vreemde opstakels letten.**
- **De kabel van de acculader en de aansluitingen ervan moeten vóór elk gebruik op zichtbare gebreken worden gecontroleerd (stekker ontkoppeld). Kabels met gebreken mogen niet worden gebruikt.**
- **Volgens de bepalingen van de landbouwongevallenverzekering mogen alleen personen die ouder dan 17 jaar zijn, werken met elektrisch aangedreven heggescharen alleen uitvoeren. Onder toezicht van volwassenen is dit voor personen vanaf 16 jaar toelaatbaar.**
- **Wij raden aan, wanneer U het toestel voor de eerste keer gebruikt, naast het lezen van de gebruiksaanwijzing zich ook praktischin het gebruik van het toestel te laten voorlichten.**
- **Er altijd voor zorgen, dat alle veiligheidsvoorzieningen en handgrepen zijn aangebracht.**
- **Probeer nooit om een incompleet apparaat te gebruiken of een apparaat dat van een niettoegestane verandering is voorzien.**
- **Maakt U zich vertrouwd met uw omgeving en let op mogelijke gevaren die U door het lawaai van het apparaat misschien niet kunt horen.**
- **Machines, die van plaats kunnen worden veranderd en die in de open lucht gebruikt worden, moeten over een beveiligingsschakelaar voor foutenstroom aangesloten worden**.

7. Aanwijzing voor het gebruik

De schaar niet bij regen en voor het snijden van natte heggen gebruiken!

De kabel van de heggeschaar en zijn verbindingen moeten voor ieder gebruik op zichtbare gebreken worden nagezien (stekker uitgetrokken). Gebrekkige kabels niet gebruiken.

Handschoenen:
Voor het gebruik van de heggeschaar zou U absoluut werkhandschoenen moeten dragen.

Aanwijzing voor gebruik van de accu

1. Bij leveren van de trimmer is de wisselbare accu niet opgeladen. Voor het eerste gebruik moet de accu opgeladen worden.
2. Accu mag U nooit open maken!
3. Gebruikte accu nooit weggooien in het vuur **- EXPLOSIE GEVAAR !**
4. Sluit de oplader alleen aan op die netspanning die aangegeven is op het typeplaatje.
5. Maak gebruik alleen van originele accu.
6. Laad nooit de accu met een oplader van andere producent. De gevolgen hier van kunnen zijn beschadiging van accu of oververhitting, dit kan leiden tot ongeval.
7. Bij langdurige werking kan de accu warm worden. Laat deze voor het opladen afkoelen.
8. Oplader en accu bewaren buiten bereik van kinderen.
9. Maak geen gebruik van oplader in omgeving met dampen of met brandbare vloeistoffen.
10. Laad de accu op alleen bij de temperatuur 10° C tot 40° C.
11. Accu alleen opslaan bij temperaturen tot 30°. Bij hogere opslagtemperaturen kan de accu beschadigd raken. De ideale opslagtemperatuur is 10-15°.
12. Contacten van de accu nooit kortsluiten en niet koppelen met metalen voorwerpen.
13. Bij vervoeren van de accu zorg ervoor dat de contacten niet gekoppeld zijn, gebruik geen metalen opbergdoos.
14. Kortsluiting van de accu kan leiden tot explosie. Kortsluiting doet de accu beschadigen.
15. Controleer regelmatig de kabel op beschadiging. Laat de beschadigde kabel wisselen.
16. De accu is beveiligd tegen diepontlading: het apparaat schakelt automatisch uit als de accu ontladen is. Laad de accu in dat geval onmiddellijk op
17. Voor dat U de accu voor de winter opslaat laad deze nog eens volledig op.

Verwijderen van accu‘s i.v.m. afvalverwerking

Neemt u a.u.b. de volgende aanwijzingen voor het verwijderen van accu‘s en batterijen in acht:
Batterijen horen niet in het huisvuil. Als consument bent u wettelijk verplicht om gebruikte batterijen resp. accu‘s terug te geven. Aan het einde van de levensduur van uw apparaat moeten de batterijen resp. accu‘s uit het toestel worden gehaald en apart ter verwerking worden aangeboden. U kunt uw oude batterijen en accu‘s bij de plaatselijke verzameldepots of bij uw handelaar resp. het verkooppunt afgeven.

8. Opladen van accu (fig. 1 en 2)

- Bij het uithalen van accu druk beide drukknopen 1 aan de zijkant in en haal de accu er uit (fig. 1)
- Stop de oplader in het stopcontact. Overtuig U dat de spanning vermeld op de oplader overeenkomt met de netspanning van Uw stopcontact. De connector aan het laadsnoer van de acculader moet met de contactbus aan de achterkant van het laadstation worden verbonden.
- Verbind de oplader met de accu. Steek daartoe de stekker van de oplader in de aansluiting aan de korte kant van de accu.
- Het groen knipperende controlelampje geeft aan dat het opladen van de accu begint. Wanneer de accu

volledig is geladen, gaat de groene lichtdiode permanent branden en wordt het laadproces automatisch beëindigd.
- De tijd van opladen is ca 3-5 uur. Tijdens het opladen wordt de accu warm. Dat is normaal en het gaat niet om een storing.
- U hoeft niet toe te zien op de laadtijd.
- Bij niet-gebruik de oplader uit het stopcontact verwijderen.
- Als de accu niet wordt opgeladen dient u te controleren of er spanning op het stopcontact staat. Als laden van de accu niet mogelijk is, geeft u de oplader en de accu af bij het servicepunt of bij een erkend reparatiebedrijf.

Tevens is een elektrische bescherming tegen diepontladen geïntegreerd die beschadiging van de accu voorkomt. Deze schakelt de accu bij bereiken van de ontlaadgrens af. Schakel het apparaat daarna niet meer in, maar laad eerst de accu.

9. In- en uitschakelen van de heggenschaar (Fig. 3)

Voor het inschakelen van de heggenschaar moet u een veilige positie innemen. Deze heggenschaar heeft een 2-handen veiligheidschakeling. Voor het inschakelen van de heggenschaar moet de schakelaar in de handgreep (A) ingedrukt worden en moet de draaigreep (B) over ongeveer 45° naar achteren gedraaid worden. Voor het uitschakelen laat u beide schakelaars gewoon weer los. De motor schakelt reeds uit bij het loslaten van een van beide schakelaars.

Model **AHS 6024 LI-E** is bovendien voorzien van een „Eco-Switch“. Hiermee kan het vermogen op 2 niveaus worden geregeld. High = hoger vermogen, Low = gereduceerd vermogen. In de stand ‘Low’ wordt de bedrijfsduur van de accu ongeveer verdubbeld, terwijl het toerental van de heggenschaar wordt verlaagd. Deze instelling kunt u bij lichtere werkzaamheden gebruiken om de bedrijfsduur van de accu te verlengen. De betreffende schakelaar bevindt zich aan de achterkant van de achterste handgreep (afb. 10 en 11).

10. Instelling van de draaigreep (Fig. 3-5)

Met het oog op het vergemakkelijken van het werken met de heggenschaar is deze voorzien van een nieuw draaibare handgreep die zowel in 3 verschillende posities vast kan ingesteld worden (rechts, links, en de normale positie), als traploos tijdens het werk kan verdraaid worden om comfortabel te kunnen werken. Het doel van deze inrichting is dat, in het bijzonder om verticaal te kunnen knippen, de heggenschaar telkens in de ergonomisch meest gunstige positie kan geplaatst worden zodat de gebruiker tijdens het werk niet vermoeid geraakt.

Voor het instellen van de greep in één van de 3 vaste posities gaat u als volgt te werk:

Schakelaar (A) loslaten. Rode vergrendelknop 1 of 2 (Fig. 3) indrukken. De voorste greep wordt zodoende ontgrendeld en kan daarna in de gewenste positie gedraaid worden (Fig. 4). In één van de gewenste eindposities klikt de knop opnieuw vast en beveiligt zodoende de greep tegen een onbedoelde verdraaiing.

Voor comfortabel werken kan de draaigreep ook traploos verdraaid worden. Druk daarvoor ofwel de rode vergrendelknop 1 of 2 in en houdt deze ingedrukt. De heggenschaar kan nu tijdens het werk gemakkelijk in alle richtingen verdraaid worden.

11. Vasthouden van de heggenschaar tijdens het gebruik (Fig. 4,5 en 8)

Met dit werktuig kunt U snel en bekwaam heesters, heggen en struiken snijden. Met dit gereedschap kunt u snel en gemakkelijk bebossing, heggen, en struiken knippen. Om bij het werken met de heggenschaar de ergonomisch meest gunstige positie te bereiken, moet bij kops snijden de voorste draaibare houdergreep in de loodrechte (0°) en bij zijdelings snijden - in functie van de snijrichting - in de 85° positie geplaatst worden (Fig. 4).

Snijden van heggen
- Jonge loten snijdt U het best met een zeis beweging.
- Oudere, sterkere heggen snijdt U het best met een zaagbeweging.
- Takken, die te dik voor het snijmes zijn, moeten met een zaag gesneden worden.
- De zijden van een heg moeten naar boven smaller worden gesneden.

Om een gelijkblijvende hoogte te bereiken
- Een richtsnoer op de gewenste hoogte spannen.
- Onmiddellijk over deze lijn snijden.

12. Onderhoud

Voor het werk aan de machine altijd de stekker uit het stopcontact trekken!

Belangrijk: Na iedere grotere inzet van de heggeschaar moeten de messen gereinigd en met olie ingesmeerd worden. Daardoor wordt de levensduur van het toestel beslissend beïnvloed. Beschadigde snijvoorzieningen moeten onmiddellijk deskundig gerepareerd worden. Maak het mes schoon met een droge doek, dan wel met een borstel in geval het mes erg vuil is, **Voorzichtig: letselrisico !** Het in smeren van de messen moet zo mogelijk met een milieuvriendelijk smeer-middel uitgevoerd worden (afb. 6).

Slijpe
De messen zijn verregaand vrij van onderhoud en moeten bij reglementaire toepassing niet worden nageslepen. Voor het vermijden van verwondingen, ook aan nietlopende messen, wordt het nageslepen schaarblad door een ongesiepen kam afgedekt (afb. 9). Daardoor kan het mes door de gebruiker niet geslepen worden, zonder het toestel te openen en in de veiligheidsconfiguratie te grijpen. Een naslijpen van de messen kan daarom alleen door en vakwerkplaats gebeuren.

Vervangen van de messen
Alleen een vakkundig inzetten van de messen garandeert het onberispelijk bedrijf en de functie van de bovengenoemde veiligheidspositie van het mes. Het vervangen van de messen mag daarom alleen door een vakwerkplaats worden uitgevoerd.

13. Optimale veiligheid

Door de 5 componenten 2-hand veiligheidsschakeling, messnelstop, beschermschild, veiligheidsmesbalk en aanstoot-beveiliging is de heggeschaar met optimale veiligheiselementen uitgerust.

Opgelet!
Wanneer u tijdens het werken met de heggenschaar bemerkt dat veiligheidsfuncties, zoals de 2-handen-schakelaar of de snelstop, niet naar behoren functioneren, dan stopt u onmiddellijk met uw werkzaamheden en brengt u het apparaat ter reparatie bij een bevoegde reparateur!

2-Handen-veiligheidsschakelaar (afb. 3)
Voor het inschakelen van de heggenschaar moet de schakelaar in de handgreep (A) ingedrukt worden en moet de draaigreep (B) over ongeveer 45° naar achteren gedraaid worden. Voor het uitschakelen laat u beide schakelaars gewoon weer los. De motor schakelt reeds uit bij het loslaten van een van beide schakelaars.

Messnelstop
Voor het vermijden van sneden stopt het mes na loslaten van één der beide schakelelementen in ca. 0,1 sec.

Veiligheidsmesbalk (afb. 7 en 9)
Het door de meskam teruggezette snijmes vermindert het verwondingsgevaar door onopzettelijk lichaamscontact.

Aanstootbeveiliging (afb. 9)
De uitstekende geleispoor verhindert bij het aanstoten aan een vast voorwerp (wand, bodem, enz.), dat zich onaangename slagen (terugstootmomenten van de messen) bij de gebruiker voordoen.

Transmissiebeschermingselement
Wanneer zich vaste voorwerpen in de snijmessen vast blijven zitten en daardoor de motor blokkeren, de machine dadelijk uitschakelen. Stekker uit het stopcontact trekken, voorwerp verwijderen en verder arbeiden. Bij het toestel is een overbelasting-beveiliging ingebouwd, die bij blokkeren van de messen de transmissie tegen mechanische schade beschermt.

14. Bewaren van de heggeschaar na gebruik

De heggeschaar moet zo worden bewaard, dat zich niemand aan de schaarmessen kan verwonden!

Belangrijk: Na elke keer dat de heggenschaar gebruikt is, dienen de messen te worden schoongemaakt (zie ook hoofdstuk Onderhoud). Daardoor wordt de levensduur van het apparaat aanmerkelijk verlengd. Het oliën dient zo mogelijk met een milieuvriendelijk smeermiddel, bijv. Servicespray te worden uitgevoerd. Daarna steekt u de heggenschaar met de messen in de koker.

15. Reparatiedienst

Reparaties aan elektrowerktuigen mogen alleen door een elektrovakman uitgevoerd worden. Omschrijft U alstublieft bij de inzending voor een reparatie de door U vastgestelde fouten.

16. Afvalverwerking en milieubeheer

Wanneer uw apparaat op zeker moment niet meer te gebruiken is of wanneer u het niet meer nodig heeft, gooi het apparaat dan nooit weg bij het gewone huis-, tuin- en keukenafval, maar verwijder het overeenkomstig de milieuvoorschriften.
Bied het apparaat bij een recyclingbedrijf aan. Kunststof onderdelen en metalen onderdelen kunnen hier worden gescheiden en voor hergebruik geschikt worden gemaakt. Informatie hierover kunt u ook krijgen bij uw gemeente.

Obsah

Strana

Předmluva k návodu k použití 2

Technické parametry 2

Vyobrazení a vysvětlivky piktogramů 2

Všeobecné bezpečnostní pokyny 3

Určení stroje 3

Všeobecné bezpečnostní pokyny pro elektrické nářadí 3

1) Bezpečnost na pracovišti
2) Elektrická bezpečnost
3) Bezpečnost osob
4) Používání a ošetřování elektrického nářadí
5) Pečlivé nakládání s přístroji a používání akumulátorových přístrojů
6) Servis
7) Emise
8) Bezpečnostní pokyny pro nůžky na živé ploty

Příkazy pro použití 5

- Pokyny k používání akumulátorů
- Pokyny k ochraně životního prostředí

Nabíjení akumulátoru 5

Zapnutí a vypnutí nůžek na živé ploty 6

Nastavení otočné rukojeti 6

Držení nůžek na živé ploty při použití 6

1) Stříhání živých plotů
2) Dosažení stejné výšky

Údržba 6

1) Ostření nožů
2) Výměna střihacích nožů

Maximální bezpečnost 6

1) Dvouruční bezpečnostní zapínání
2) Rychlé zastavení nožů
3) Bezpečnostní vodící lišta
4) Zpevněná špička lišty
5) Ochrana vnitřních převodů

Skladování nůžek na plot po jejich použití 7

Opravy 7

Likvidace / Ochrana životního prostředí 7

ES Prohlášení o shodě

Service

Překlad původního návodu k použití

Akumulátorové nůžky na živý plot a keře

1. Předmluva k návodu k použití

Tento návod k použití má ulehčit poznání přístroje, jakož i využití jemu odpovídajících možností nasazení. Návod k použití obsahuje důležité informace, jak přístroj odborně a hospodárně využívat, a tím se vyvarovat úrazům, vyhnout se opravám a prostojům a zvýšit spolehlivost a životnost přístroje.

Návod k použití musí být pokaždé k dispozici během používání přístroje.

Návod k použití si musí přečíst a dodržovat každá osoba, která byla pověřena prací s přístrojem, jako např. ovládáním přístroje, údržbou anebo dopravou přístroje.

Kromě návodu k použití se v zemi použití, jakož i na místě nasazení platných a závazných pravidel předcházení úrazům, musí dodržovat i uznaná odborně-technická pravidla pro bezpečnou a odbornou práci, jakož i bezpečnostní předpisy patřičných cechovních spolků.

2. Technické parametry

Model	**AHS 6024 LI-E** (GHAI 60 Pro)	Power Switch
provozní napětí	24 V DC	
délka nožové lišty	550 mm	
zubová mezera	20 mm	
délka střihu	500 mm	
počet střihů	Low = 2200 min^{-1}	High = 3000 min^{-1}
typ akumulátoru	Li-Ion 24 V / 1,5 Ah / 36 Wh	
max. provozní doba	Low = cca. 60 min.	High = cca. 60 min.
hmotnost	3,05 kg	
hladina akustického tlaku L_{pA} *	82 dB(A) [K=3,0 dB(A)]	
vibrace na rukojeti *	< 2,5 m/s^2 [K=1,5 m/s^2]	
Síťový/nabíjecí přístroj		
síťové napětí	230 V~ / 50 Hz	
nabíjecí napětí	25,2 V DC	
nabíjecí proud	500 mA	
nabíjecí doba	cca. 3,5 hodiny	

Technické změny zůstávají vyhrazeny.

* podle normy EN 60745-2-15

3. Vyobrazení a vysvětlivky piktogramů

1 2 3 4 5 6 7 8

1 Používejte ochranné brýle a chrániče sluchu!
2 POZOR!
3 Prostudujte si návod k použití!
4 Elektrický přístroj nepoužívejte za deště nebo za mokra!
5 Při poškození nebo proříznutí elektrického kabelu odpojte stroj od sítě!
6 Pozor! Ochrana životního prostředí! Tento přístroj se nesmí likvidovat společně s domovním/ komunálním odpadem. Vysloužilý přístroj je zapotřebí odevzdat ve sběrně, zabývající se ekologickou likvidací odpadu.
7 Vadné akumulátory předejte k recyklaci
8 Akumulátory obsahují lithium! Nevhazujte je tedy do komunálního odpadu!

4. Všeobecné bezpečnostní pokyny

Základní informace o hlučnosti stroje: hladina akustického tlaku v místě obsluhy může při práci dosáhnout až 80 dB(A). V takovém případě se doporučuje používat osobní ochranné pomůcky na ochranu sluchu (např. chrániče sluchu).

Pozor: Ochrana proti hluku! Dodržujte při uvedení do provozu regionální předpisy.

Rádiové rušení odpovídá normě EN 55014, EN 61000-3-2, EN 61000-3-3.

Výrobce si vyhrazuje právo na případné změny v technickém provedení stroje.

Plotové nůžky jsou konstruovány podle nejnovějších předpisů EN 60745-1a EN 60745-2-15 a zcela odpovídají jak předpisům týkajících se bezpečnosti práce se stroji, tak i hygienickým požadavkům evropských směrnic.

Všeobecné bezpečnostní pokyny:
Používání plotových nůžek je vždy spojeno s určitým rizikem. Věnujte proto pozornost příslušným bezpečnostním předpisům.

Stroj byl vyroben podle nejnovější technologie a platných bezpečnostních opatření. Přesto při jeho používání může dojít k nehodě obsluhujícího nebo dalších osob, poškození stroje či dalších předmětů.

Upozornění: Při používání elektrických strojů je třeba dbát následujících bezpečnostních opatření a tak předejít úrazu elektrickým proudem, poranění nebo vzniku požáru. Před použitím elektrického stroje si přečtěte všechny pokyny a postupujte podle nich. Tyto bezpečnostní pokyny dobře uložte.

Stroj používejte pouze tehdy, je-li v bezvadném technickém stavu, pro předepsané účely, tj. pro stříhání živých plotů a keřů, podle bezpečnostních pokynů a tohoto návodu. Jakoukoliv poruchu, která by mohla snížit bezpečnost, okamžitě odstraňte nebo nechte odstranit.

Tento stroj může způsobit vážná zranění, proto si pečlivě přečtěte návod k použití, abyste se seznámili se správným zacházením, přípravou, údržbou a používáním elektrických nůžek. Před prvním použitím se se strojem řádně seznamte a nechte si jej též prakticky předvést.

Toto zařízení není určeno pro použití osobami (včetnědětí) s omezenými fyzickými, senzorickými nebo du-ševními schopnostmi nebo osobami bez zkušeností aznalostí, s výjimkou případu, když je nad nimi prováděn dozor a když jsou jim poskytnuty pokyny pro pou-žití zařízení ze strany dospělé osoby, odpovědné za je-jich bezpečnost. Děti musí zůstat pod dozorem, aby sezajistilo, že si nehrají se zařízením.

5. Určení stroje

Stroj je určen výlučně ke stříhání keřů a živých plotů. Jakékoliv jiné používání není považováno za vhodné. Výrobce/dodavatel proto neručí za škody způsobené nesprávným užíváním. Riziko za takto vzniklou škodu nese plně uživatel.Správné užívání stroje zahrnuje i dodržování pokynů v návodu a instrukcí, týkajících se údržby a prohlídek.

Po dobu používání stroje mějte návod k použití vždy po ruce!

6. Všeobecné bezpečnostní pokyny pro elektrické nářadí

POZOR! Přečtěte si všechny pokyny. Nedodržení níže uvedených pokynů může mít za následek zásah elektrickým proudem, požár a / nebo těžké zranění. Níže uváděný pojem „elektrické nářadí“ se vztahuje na elektrické nářadí napájené z elektrické sítě (se síťovým kabelem) a elektrické nářadí napájené z akumulátoru (bez síťového kabelu).

TYTO POKYNY SI DOBŘE USCHOVEJTE.

1) Pracovní prostor

a) **Svůj pracovní prostor udržujte vždy čistý a uklizený.** *Nepořádek a neosvětlené části pracovního prostoru mohou vést k úrazům.*

b) **S přístrojem nepracujte v prostředí s nebezpečím výbuchu, ve kterém se nacházejí hořlavé kapaliny, plyny nebo prach.** *Elektrické nářadí vytváří jiskry, které by takový prach nebo páry mohli zapálit.*

c) **V průběhu používání elektrického nářadí udržujte děti a jiné osoby v bezpečné vzdálenosti.** *Při odvrácení můžete ztratit kontrolu nad přístrojem.*

2) Elektrická bezpečnost

a) **Vidlice pohyblivého přívodu elektrického nářadí musí odpovídat síťové zásuvce. Nikdy jakýmkoli způsobem neupravujte vidlici.** *Společně s přístroji, které mají ochranné uzemnění, nepoužívejte žádné zásuvkové adaptéry. Nepozměněné vidlice a vhodné zásuvky snižují riziko zásahu elektrickým proudem.*

b) **Zabraňte kontaktu těla s uzemněnými povrchy jako rourami, topením, kamny a lednicemi.** *Zvýšené riziko zásahu elektrickým proudem v případě uzemnění Vašeho těla.*

c) **Přístroj nevystavujte dešti.** *Vniknutí vody do elektrického přístroje zvyšuje riziko zásahu elektrickým proudem.*

3) Bezpečnost osob

a) **Buďte pozorní, dávejte pozor na to, co děláte a k práci s elektrickými přístroji přistupujte s rozmyslem. Přístroj nepoužívejte, jste-li unavení nebo pod vlivem drog, alkoholu nebo léků.** *Malý okamžik nepozornosti při používání přístroje může mít za následek vážná zranění.*

b) **Používejte osobní ochranné vybavení a vždy ochranné brýle.** *Používání osobního ochranného vybavení jako protiprachové masky, protiskluzové pracovní obuvi, ochranné přilby nebo ochrany sluchu, podle druhu a použití elektrického přístroje, snižuje riziko poranění.*

c) **Zabraňte náhodnému spuštění přístroje.** *Pokud přístroj přenášíte s prstem na spínači a nebo zapnutý přístroj připojíte na síť, můžete si přivodit zranění.*

d) **Před zapnutím přístroje odstraňte nastavovací nástroje a nebo klíče.** *Nástroj a nebo klíč, který zůstane v otočné části přístroje, může způsobit zranění.*

e) **Nepřeceňujte se. Dbejte vždy na stabilní postoj a vždy udržujte rovnováhu.** *Tak budete moct přístroj v neočekávaných situacích lépe kontrolovat.*

f) **Používejte vhodné oblečení. Nenoste žádné volné oblečení nebo ozdoby. Vlasy, oblečení a obuv držte v bezpečné vzdálenosti od pohyblivých dílů.** *Volné oblečení, ozdoby a nebo dlouhé vlasy mohou být pohyblivými díly přístroje zachycené.*

g) **Pokud je možné namontovat zařízení k odsávání prachu nebo záchytná zařízení, přesvědčte se, zda jsou tato připojená a správně použitá.** *Používaní těchto zařízení snižuje ohrožení prachem.*

4) Používání a ošetřování elektrického nářadí

a) **Nepřetěžujte přístroj. Ke své práci používejte k tomu určené elektrické nářadí.** *S vhodným elektrickým nářadím budete v uvedeném výkonovém rozsahu pracovat lépe a bezpečněji.*

b) **Nepoužívejte žádné elektrické nářadí, u kterého je poškozený vypínač.** *Elektrický přístroj, který nejde zapnout nebo vypnout, je nebezpečný a musí být opravený.*

c) **Před nastavováním přístroje, výměnou příslušenství nebo odložením přístroje vždy vytáhněte vidlici ze zásuvky.** *Tímto opatřením zabráníte nechtěnému spuštění přístroje.*

d) **Pokud elektrické nářadí nepoužíváte, držte ho mimo dosah dětí. Nenechte pracovat s přístrojem osoby, které s ním nejsou seznámené nebo které nečetly tyto pokyny.** Elektrické nářadí je nebezpečné, pokud ho používají nezkušené osoby.

e) **Přístroj důkladně ošetřujte. Kontrolujte, zda pohyblivé části přístroje bezchybně fungují a nezadrhávají se, zda dílce nejsou zlomené nebo tak poškozené, že by mohly mít negativní vliv na funkci přístroje. Před použitím přístroje nechte poškozené díly opravit.** *Mnohá nehoda má svou příčinu ve špatně udržovaném elektrickém nářadí.*

f) **Řezné nástroje udržujte ostré a čisté.** *Důkladně ošetřované řezné nástroje s ostrými ostřími se méně zadrhávají a nechají se lépe vodit.*

g) **Používejte elektrické nářadí, příslušentví, náhradní nástroje atd. ve smyslu těchto pokynů a tak, jako je to pro tento speciální typ přístroje předepsané. Respektujte přitom pracovní podmínky a prováděný druh činnosti.** *Použití elektrického nářadí k jiným jako určeným účelům může vést ke vzniku nebezpečných situací.*

5) Pečlivé nakládání s přístroji a používání akumulátorových přístrojů

a) **Zajistěte, aby byl přístroj vypnut ještě předtím, než nasadíte akumulátor.** *Nasazování (připojování) akumulátoru k elektrickému přístroji, který je zapnutý, může vést k úrazům.*

b) **Akumulátory nabíjejte pouze v takových nabíjecích přístrojích, které jsou doporučeny výrobcem.** *U nabíjecího přístroje, který je vhodný pro určitý typ akumulátorů, hrozí požár, pokud je používán k nabíjení jiných akumulátorů.*

c) **V elektrických přístrojích používejte vždy pouze k nim určené akumulátory.** *Používání jiných akumulátorů může vést k poraněním a k nebezpečí požáru.*

d) **Nepoužívané akumulátory uchovávejte mimo dosah kancelářských sponek, mincí, klíčů, šroubů nebo jiných kovových předmětů, které by mohly způsobit přemostění kontaktů akumulátoru.** *Zkrat mezi kontakty akumulátoru může způsobit popáleniny nebo požár.*

e) **Při nesprávném použití může z akumulátoru vytékat kapalina. Vyvarujte se kontaktu s akumulátorovou kapalinou. Při náhodném kontaktu s akumulátorovou kapalinou opláchněte zasažené místo vodou. Jestliže se akumulátorová kapalina dostane do očí, vyhledejte navíc také lékařskou pomoc**. *Unikající akumulátorová kapalina může způsobovat podráždění kůže nebo popáleni*ny.

6) Servis

a) **Přístroj nechte opravovat jenom kvalifikovanému personálu a pouze s použitím originálních náhradních dílů.** *Tím bude zaručené, že bezpečnost přístroje zůstane zachovaná.*

7) Emise

- Uvedená hodnota vibračních emisí byla změřena normalizovaným testovacím postupem a je možno ji použít k porovnání s jiným elektrickým nářadím.
- Uvedená hodnota vibračních emisí může být také použita k odhadu množství a délky potřebných pracovních přestávek.
- Skutečná hodnota vibračních emisí se může během reálného používání elektrického nářadí od uvedené hodnoty lišit v závislosti na tom, jak je elektrické nářadí používáno.
- Pozor: K ochraně před poruchami krevního oběhu rukou, které jsou vyvolány vibracemi, je třeba včas zařadit pracovní přestávky.

8) Bezpečnostní pokyny pro nůžky na živé ploty:

- **Všechny části těla držte v bezpečné vzdálenosti od střihacího nože. Nepokoušejte se odstraňovat ostříhaný materiál při běžícím noži nebo stříhaný materiál pevně držet. Zachycený stříhaný materiál odstraňujte pouze při vypnutém přístroji.** *Malý okamžik nepozornosti při používaní nůžek na živý plot může mít za následek těžké zranění.*
- **Při stojícím noži noste nůžky na živý plot za rukojeť. Při převážení a skladování vždy nasuňte ochranný kryt.** *Pozorné zacházení s přístrojem snižuje riziko poranění noži.*
- **Tyto nůžky pro stříhání živých plotů jsou vyrobeny v souladu s nejnovějším stavem techniky a s uznávanými bezpečnostně technickými pravidly. Přesto mohou při jejich používání vznikat rizika, jako jsou např. vážná poranění uživatele či třetích osob. Proto se prosím důsledně řiďte všemi pokyny uvedenými v Návodu k použití.**
- **Před veškerými pracemi na přístroji, jako jsou například údržba a ošetřování přístroje, vždy nejprve vyjměte akumulátor.**
- **Mladistvé osoby, které ještě nedosáhly 16 let věku, nesmí nůžky pro stříhání živých plotů obsluhovat. Nůžky pro stříhání živých plotů předávejte vždy pouze takovým osobám, které jsou důkladně obeznámeny s jejich obsluhou a používáním. V každém případě předejte takovým osobám i Návod k použití.**

- **Nepoužívejte nůžky pro stříhání živého plotu tehdy, když se v blízkosti nacházejí jiné osoby, děti nebo domácí zvířata.**
- **Vyjměte z nůžek pro stříhání živých plotů akumulátor vždy ještě předtím, než zahájíte čištění přístroje či odstraňování příčin zablokování nůžek či ještě před zahájením kontrolních nebo údržbových prací.**
- **Při práci s nůžkami pro stříhání živých plotů vždy zaujměte bezpečnou a stabilní polohu, a to zejména tehdy, když používáte schůdky nebo žebřík.**
- **Provozní hluk na pracovišti může překročit 80dB(A), proto používejte pomůcky k ochraně sluchu. Pozor: Ochrana před hlukem! Při uvedení do provozu dbejte na regionální předpisy.**
- **Zajistěte, aby byla instalována všechna ochranná zařízení a rukojeti. Nikdy se nepokoušejte uvádět do provozu neúplný přístroj.**
- **Neprovádějte na nůžkách ke stříhání živých plotů žádné změny.**
- **Nůžky ke stříhání živých plotů držte vždy oběma rukama a vždy za k tomu určené rukojeti.**
- **Před zahájením práce se seznamte s Vaším okolím a vyvarujte se možným nebezpečím, která byste snad mohli kvůli hluku generovaném přístrojem přeslechnout.**
- **Během práce dávejte pozor na cizí tělesa, jako jsou drátěné nebo dřevěné ploty nebo silné větve. Při zablokování řezného / stříhacího / žacího mechanismu okamžitě vyjměte akumulátor z přístroje.**
- **Nenuťte přístroj k extrémním výkonům. Přístroj pracuje lépe a bezpečněji při otáčkách, na které je dimenzován.**
- **Nikdy nenoste nabíjecí přístroj za přívodní šňůru. Za elektrický kabel prudce neškubejte, a nepokoušejte se násilně vytrhnout nabíjecí přístroj ze zásuvky. Chraňte elektrické přívody před horkem, olejem a ostrými hranami.**
- **Vyvarujte se nechtěnému zapnutí přístroje. Nikdy nepřenášejte nůžky pro stříhání živých plotů s prsty na spínači.**
- **Zkontrolujte přístroj, zda nejsou některé jeho části poškozeny. Před dalším používáním přístroje je třeba ochranné prvky nebo jiné díly, které jsou poškozené, pečlivě prověřit, zda řádně fungují a zda správně plní předepsané funkce. Zkontrolujte také orientaci pohyblivých dílů a jejich volný chod, zda nejsou díly prasklé, jejich řádné upevnění a prověřte také všechny ostatní podmínky, které by mohly mít negativní vliv na provoz přístroje. Ochranné prvky nebo jiné díly, které jsou poškozené, mají být v souladu s předpisy opraveny nebo vyměněny servisním místem, které je k takovým úkonům řádně zmocněno, ledaže by bylo v tomto Návodu k použití uvedeno jinak. Také vadné spínače smí vyměňovat pouze oprávněná servisní dílna. Přístroj nepoužívejte, jestliže spínač přístroj nezapíná a/nebo nevypíná.**

7. Příkazy pro použití

Nepoužívejte nůžky za deště, nebo k řezání mokrých keřů.

Rukavice:
Při práci s nůžkami na živé ploty je nutné používat pracovní rukavice.

Pokyny k používání akumulátorů

1. AKUMULÁTOR není při dodání nabitý - před uvedením do provozu nejprve AKUMULÁTOR zcela nabijte. (viz bod 8 - Nabíjení akumulátoru)
2. Akumulátor nesmí být nikdy otevírán.
3. Nikdy nevhazujte vadné akumulátory do ohně – **NEBEZPEČÍ EXPLOZE!**
4. Nabíjecí přístroj připojujte pouze k takovému síťovému napětí, které je uvedeno na typovém štítku.
5. Používejte pouze originální akumulátor.
6. Nikdy nenabíjejte akumulátor v nabíjecím přístroji od jiného výrobce. Takové počínání může vést k poruše akumulátoru nebo i k fyzickým škodám v důsledku přehřívání.
7. Při trvalém provozu se může akumulátor zahřívat. Před opětovným nabíjením jej nechejte vychladnout.
8. Nabíjecí přístroj a akumulátor uchovávejte mimo dosah dětí.
9. Nepoužívejte nabíjecí přístroj v prostorách, ve kterých se vyskytují páry a hořlavé kapaliny.
10. Akumulátory nabíjejte pouze při teplotách od 10°C do 40°C.
11. Akumulátory skladujte pouze při teplotách do 30°C. Vyšší skladovací teploty mohou akumulátorům škodit. Ideální skladovací teplota činí 10-15°C.
12. Kontakty akumulátoru nikdy nespojujte nakrátko ani je nepřemosťujte pomocí kovových předmětů.
13. Při transportu akumulátorů dbejte, aby kontakty nebyly přemostěny, a nepoužívejte kovové přepravní nádoby.
14. Zkrat na akumulátoru může vést k explozím. V každém případě vede zkrat k poškození akumulátoru.
15. Nabíjecí kabel pravidelně kontrolujte, zda není poškozen. Poškozený kabel nechejte vyměnit.
16. Akumulátor je opatřen ochranou proti úplnému vybití: Přístroj se při vybitém akumulátoru samočinně odpojí. V takovém případě akumulátor neprodleně nabijte.
17. Před zimní přestávkou akumulátor ještě jednou plně nabijte.

Pokyny k ochraně životního prostředí

Baterie nepatří do domovního odpadu. Jako spotřebitel jste ze zákona povinen odevzdávat použité baterie resp. akumulátory na k tomu určených místech. Na konci životnosti přístroje musí být baterie resp. akumulátory vyjmuty a likvidovány separátně. Vaše staré baterie a akumulátory můžete odevzdávat v místních sběrnách nebo u Vašeho prodejce resp. v prodejním místě.

8. Nabíjení akumulátoru (obr. 1 a 2)

- Pro vyjmutí akumulátoru stiskněte obě boční tlačítka 1 a akumulátor vytáhněte.
- Zapojte nabíječku do síťové zásuvky. Přesvědčte se, že síťové napětí uvedené na nabíječce souhlasí se zásuvkou.
- Vytvořte spojení mezi nabíječkou a akumulátorem. K tomu zapojte zástrčku nabíječky do zásuvky na čelní straně akumulátoru.
- Právě zahájené nabíjení akumulátoru je indikováno

blikající kontrolkou. Je-li akumulátor zcela nabitý, svítí zelená světelná dioda trvale a proces nabíjení se automaticky ukončí.
- Doba nabíjení činí cca 3-5 hodin. Během procesu nabíjení se akumulátor zahřívá. Toto je normální a nepovažuje se za chybu.
- Není nutné sledovat dobu nabíjení.
- Při nepoužívání odpojte nabíječku od zásuvky.
- Nenabíjí-li se akumulátor, zkontrolujte, zda je v zásuvce přítomno napětí. Není-li nabíjení akumulátoru možné, předejte nabíječku a akumulátor servisu nebo odborné dílně.

Upozornění! AKUMULÁTOR má ochranu proti hlubokému vybití.
Je-li AKUMULÁTOR vybitý, přístroj se zcela vypne a nelze jej znovu zapnout! V tomto případě se musí AKUMULÁTOR před opětovným zapnutím přístroje a pokračováním v práci nabít (viz bod - Nabíjení akumulátoru).

9. Zapnutí a vypnutí nůžek na živé ploty (obr. 3)

Pro zapnutí nůžek na živé ploty zaujměte prosím bezpečný postoj. Tyto nůžky na křoví mají 2ruční bezpečnostní spínání. Pro zapnutí nůžek na křoví musí být stisknutá spínací lišta v rukojeti (A) a otočná rukojeť (B) otočená o cca 45° dozadu. Pro vypnutí oba spínače znovu uvolněte. Motor se vypne již při uvolnění jednoho z obou spínačů.

Model **GHAI 60 Pro** je navíc vybaven „ekospínačem“. Tím lze střídat 2 stupně výkonu. High = vyšší výkon, Low = snížený výkon. V poloze „Low“ se prodlouží provozní doba akumulátoru na dvojnásobek, zatímco otáčky nůžek na křoví poklesnou. Toto nastavení můžete použít pro lehčí práce k prodloužení doby nabití akumulátoru. Na zadní straně zadní rukojeti se nachází příslušný přepínač (obr. 10 a 11).

10. Nastavení otočné rukojeti (obr. 3 - 5)

Pro usnadnění práce jsou nůžky na křoví opatřeny otočnou rukojetí nového druhu, kterou lze nastavit do 3 různých pozic (doprava, doleva a do normální polohy) a kterou lze pro pohodlný způsob práce plynule naklápět během práce. Účel tohoto zařízení spočívá v tom, aby bylo zvláště pro stříhání ve svislém směru možné vést nůžky na křoví vždy v ergonomicky příznivé poloze a zamezilo se předčasné únavě uživatele.

Pro nastavení rukojeti do jedné ze 3 pevných pozic postupujte následovně:

Uvolněte spínač (A). Stiskněte červené zajišťovací tlačítko 1 nebo 2 (obr. 3). Přední rukojeť se tak odjistí a lze ji nyní otočit do požadované polohy (obr. 4). V požadované koncové poloze tlačítko znovu zaklapne a zajistí rukojeť proti neúmyslnému přetočení.

Pro pohodlný způsob práce lze otočnou rukojeť i plynule naklápět. Stiskněte k tomu buď červené zajišťovací tlačítko 1 nebo 2 (obr.3) a podržte je stisknuté. Nůžky na křoví lze nyní během práce naklápět ve všech směrech.

Ke zvýšení bezpečnosti při použití otočné rukojeti je pohon nožů vypnutý v čase menším než 0,1 s, jakmile uvolníte buď spínač na zadní rukojeti (A) nebo červené spínací lišty na rukojeti (B). Tím je zajištěno, že nůžky běží pouze tehdy, když jsou obě ruce na rukojetích a drží současně stisknuté spínače. Nebezpečí zranění je tak, vzhledem k extrémně krátké době zastavení, velmi malé.

11. Držení nůžek na křoví pro použití (obr. 4,5 a 8)

S tímto nástrojem můžete pohodlně stříhat keře, živé ploty a křoví. Pro dosažení ergonomicky příznivého postoje při práci s nůžkami na křoví je třeba při řezu na hlavu nastavit přední otočnou rukojeť do svislé polohy (0°) a při bočním řezu podle směru do polohy 85° (obr.4).

Stříhání živých plotů
- Mladé výhonky se stříhají nejlépe pohyby jako s kosou.
- Staré, silnější živé ploty se stříhají nejlépe pohyby jako s pilou.
- Větve, které jsou příliš silné pro nože nůžek, by měly být předem odříznuty pilou.
- Strany živého plotu by měly být stříhány omlazovacím způsobem směrem nahoru.

Dosažení stejné výšky
- Napněte šňůru v žádané výšce.
- Stříhejte rovně nad touto linií.

POZOR: Dbejte na pevnou pozici, abyste zabránili uklouznutí a případnému zranění. Nože držte vždy směrem od těla.

12. Údržba

Před prováděním veškerých prací na přístroji z něj vždy vyjměte akumulátor!

Důležité: Po každém větším nasazení nůžek musejí být nože vyčištěny a naolejovány. Podstatně se tím prodlouží jejich životnost. Poškozené nože musejí být ihned řádně opraveny. Nože čistěte suchým hadrem, příp. při vyšším znečištění kartáčem. **Pozor! Nebezpečí poranění!** Olejování by mělo být prováděno pokud možno ekologicky odbouratelným mazivem (obr. 6).

Ostření nožů

Při správném zacházení není obvykle nutné provádět další ostření. Pro zabránění možnosti poranění při neběžících nůžkách jsou nabroušené nože kryty neostrým hřebenem. Bez otevření a zásahu do bezpečnostního mechanizmu nemůže uživatel nože nabrousit; tzn., že ostření může provádět pouze specializovaná dílna.

Výměna střihacích nožů

Bezporuchovou a bezpečnou práci střihacích nožů zajistí pouze jejich správné nastavení. Proto i jejich výměna by měla být prováděna v servisním středisku.

13. Maximální bezpečnost

Nůžky na živé ploty jsou vybavené pěti optimálními bezpečnostními prvky v podobě obouručního bezpečnostního spínání, rychlého zastavení nožů, ochranného štítu, bezpečnostní nožové lišty a její protinárazové ochrany.

Pozor: Jestliže zjistíte, že některé z těchto zařízení není funkční, okamžitě přerušte práci a předejte nůžky k opravě do servisního střediska.

Dvouruční bezpečnostní zapínání (obr. 3)

Pro zapnutí nůžek na křoví musí být stisknutá spínací lišta v rukojeti (A) a otočná rukojeť (B) otočená o cca 45° dozadu. Pro vypnutí oba spínače znovu uvolněte. Motor se vypne již při uvolnění jednoho z obou spínačů.

Rychlé zastavení nožů

Uvolníme-li stisk jednoho ze dvou ovládacích spínačů, nože se zhruba za 0,1 s zastaví, což zabrání případnému zranění.

Bezpečnostní vodící lišta (obr. 7)

Vodící lišta po celém obvodě lišty přesahuje střihací nože a svým tvarem chrání tělo obsluhy při náhodném kontaktu s noži a tím snižuje riziko poranění.

Zpevněná špička lišty (obr. 9)

Vpředu přesahující vodící lišta nože zabraňuje vzniku zpětných úderů při styku nůžek s pevnými předměty (např. zeď, pevný plot atd.).

Ochrana vnitřních převodů

Zachytí-li stříhací nože nějaký pevný předmět a motor se zablokuje, okamžitě nůžky vypněte a vytáhněte vidlici ze zásuvky. Potom odstraňte předmět, který závadu způsobil, a pokračujte v práci.
Stroj je vybaven ochranným mechanismem, který ztlumí prvotní ráz, způsobený zablokováním nožů - tím je chráněno ozubení proti mechanickému poškození (vždy je však potřeba okamžitě vypnout přístroj).

14. Skladování nůžek na plot po jejich použití

Nůžky na křoví musí být skladovány tak, aby se nikdo nemohl zranit o střihací nože! Vždy na nůž nasaďte ochranné pouzdro!

Důležité! Plotové nůžky by měly být čištěny a namazány po každém použití. (viz kap. Údržba). Podstatně se tím zvýší životnost nářadí. K mazání používejte ekologicky odbouratelný olej. Potom uložte nůžky do ochranného pouzdra.

15. Opravy

Opravy elektrických spotřebičů smí provádět jen elektroodborníci. Popište prosím při zaslání vámi zjištěnou chybu.

16. Likvidace / Ochrana životního prostředí

Když Váš přístroj jednoho dne doslouží, nebo jej již nebudete potřebovat, v žádném případě přístroj neodhazujte do domovního odpadu, nýbrž jej zlikvidujte ekologicky. Odevzdejte přístroj ve sběrně, zabývající se ekologickou likvidací. Zde je možné separovat plastové a kovové díly a postoupit je k opětovnému zpracování. Informace k tomuto tématu obdržíte na správě Vaší obce nebo města.

Obsah

	Strana
Predslov k návodu na obsluhu	2
Technické údaje	2
Obrázky a vysvetlenie piktogramov	2
Určenie stroja	3
Všeobecné bezpečnostné pokyny	3
Všeobecné bezpečnostné pokyny pre elektrické náradie	3
1) Bezpečnosť na pracovisku	
2) Elektrická bezpečnosť	
3) Bezpečnosť osôb	
4) Používanie a ošetrovanie elektrického náradia	
5) Starostlivé nakladanie s prístrojmi a používanie akumulátorových prístrojov	
6) Servis	
7) Emisie	
8) Bezpečnostné pokyny pre nožnice na živé ploty	
Pokyny pre použitie	5
• Pokyny na používanie akumulátorov	
• Pokyny na ochranu životného prostredi	
Nabíjanie akumulátora	6
Zapnutie a vypnutie záhradných nožníc	6
Nastavenie otočnej rukoväte	6
Práca so nožnicami na živé ploty	6
1) Strihanie kríkov	
2) Ako dosiahnete rovnakú výšku	
Údržba	6
1) Brúsenie nožov	
2) Výmena nožov	
Optimálna bezpecnost	7
1) Dvojručné bezpečnostné zapínanie	
2) Rýchle zastavenie nožov	
3) Bezpecnostná nožová lišta	
4) Ochrana pred nárazom	
5) Ochranný prvok prevodu	
Skladovanie nožníc na živé ploty po použití	7
Servisná služba	7
Likvidácia a ochrana životného prostredia	7
ES Vyhlásenie o zhode	
Servis	

Akumulátorové nožnice na živý plot a kry

1. Predslov k návodu na obsluhu

Tento návod na obsluhu slúži na uľahčenie oboznámenia sa so strojom a s jeho správnym použitím. Návod na obsluhu obsahuje dôležité informácie o bezpečnom, odbornom a hospodárnom používaní stroja, ktorých dodržiavaním zabránite nebezpečenstvám, znížite nutnost opráv a výpadkov a zvýšite životnost stroja. Návod na obsluhu musí byť neustále k dispozícii na mieste použitia stroja.

Návod na obsluhu je povinne prečítať a dodržiavat každá osoba, poverená prácou so strojom, napr. jeho ovládaním, údržbou alebo prepravou.

Okrem návodu na obsluhu a záväzných predpisov o ochrane zdravia, platných v krajine a mieste použitia, je nutné dodržiavať aj uznávané odborné technické pravidlá bezpečnej a odbornej práce, ako aj predpisy o ochrane zdravia príslušných profesijných združení.

2. Technické dáta

Model	**AHS 6024 LI-E (GHAI 60 Pro)**	Power-Switch
prevádzkové napätie	24 V DC	
dĺžka noža	550 mm	
rezná šírka	20 mm	
dĺžka strihu	500 mm	
rezy	Low = 2200 min^{-1}	High = 3000 min^{-1}
typ akumulátora	Li-Ion 24 V / 1,5 Ah / 36 Wh	
max. prevádzkový čas	Low cca 60 min.	High cca 30 min.
hmotnosť	3,05 kg	
hladina akustického tlaku L_{pA} *	82 dB(A) [K=3,0 dB(A)]	
vibrácie na rukoväti *	< 2,5 m/s^2 [K=1,5 m/s^2]	
Sieťový/nabíjací prístroj		
sieťové napätie	230 V~ / 50 Hz	
nabíjacie napätie	25,2 V DC	
nabíjací prúd	500 mA	
nabíjací čas	cca 3,5 hodín	

Technické zmeny zostávajú vyhradené.

* podľa normy EN 60745-2-15

3. Obrázky a vysvetlenie piktogramov

1 2 3 4 5 6 7 8

1 Noste ochranné okuliare a chrániče sluchu.
2 Pozor nebezpečenstvo!
3 Pred prvým uvedením do prevádzky si prečítajte návod na používanie.
4 Prístroj nepoužívajte počas dažďa a v mokrom prostredí.
5 Pozor! Riziko poranenia od ostrých nožov!
6 Pozor! Ochrana životného prostredia! Tento prístroj sa nesmie likvidova spoločne s domovým/komunálnym odpadom. Vyslúžilý prístroj je potrebné odovzda do zberných surovín.
7 Poškodený akumulátor odovzdajte do zberne!
8 Akumulátor obsahuje lítium! Akumulátor nevyhadzujte do smetnej nádoby!

4. Všeobecné bezpečnostné pokyny

Údaje o emisiách hluku podľa zákona o bezpečností produktov (ProdSG) resp. EU-smernice o strojoch: Hladina akustického tlaku na pracovisku môže prekroči 80 dB(A). V tomto prípade sa doporučuje používa pracovné ochranné prostriedky na ochranu sluchu (napr. chrániče sluchu).

Pozor: Ochrana proti hluku! Pri spustení do prevádzky dodržujte regionálne predpisy.

⚠ **Všeobecné bezpečnostné pokyny**
Používanie plotových nožníc je vždy spojené s určitým rizikom. Venujte preto pozornos príslušným bezpečnostným predpisom.

Stroj bol vyrobený podľa najnovšej technológie a platných bezpečnostných opatrení. Aj napriek tomu môže pri jeho používaní dôjs k nehode obsluhujúceho alebo ďalších osôb, poškodeniu stroja či ďalších predmetov.

Upozornenie: Pri používaní elektrických strojov je treba dba na nasledujúce bezpečnostné opatrenia a tak predís el. šoku, poraneniu, alebo požiaru. Pred použitím elektrického stroja si prečítajte všetky pokyny a postupujte podľa nich. Tieto bezpečnostné pokyny dobre uložte.

Stroj používajte iba vtedy, ak je v perfektnom technickom stave, pre predpísané účely, t.j. pre strihanie živých plotov a kríkov, podľa bezpečnostných pokynov a tohto návodu. Akúkoľvek poruchu, ktorá by mohla zníži bezpečnos, okamžite odstráňte alebo nechajte odstráni.

Tento stroj môže spôsobi vážne zranenia, preto si pozorne prečítajte návod na obsluhu, aby ste sa zoznámili so správnym zaobchádzaním, prípravou, údržbou a používaním elektrických nožníc. Pred prvým použitím sa so strojom poriadne oboznámte a nechajte si ho tiež prakticky predvies.

Tento prístroj nie je určený pre používanie osobami (vrátane detí) s obmedzenými fyzickými, zmyslovými alebo duševnými schopnosťami, ani osobami s chýbajúcimi skúsenosťami a/alebo nedostatočnými vedomosťami. Prístroj je v tomto prípade možné používať jedine za dozoru osoby dohliadajúcej za bezpečnosť a osoby poskytujúcej potrebné pokyny k používaniu prístroja. Mali by ste dávať pozor na to, aby sa s prístrojom nehrali deti.

5. Určenie stroja

Stroj je určený výlučne ku strihaniu kríkov a živých plotov. Akékoľvek iné používanie nie je považované za vhodné. Výrobca/ dodávateľ preto neručí za škody spôsobené nesprávnym použitím. Riziko za takto vzniknutú škodu plne nesie užívateľ. Správne užívanie stroja zahrňuje aj dodržiavanie pokynov v návode a inštrukcií, týkajúcich sa údržby a prehliadok.

Počas doby používania stroja majte návod na obsluhu vždy po ruke.

6. Všeobecné bezpečnostné pokyny pre elektrické náradie

POZOR! Prečítajte si všetky pokyny. Nedodržanie nižšie uvedených pokynov môže mať za následok elektrický úder, požiar a / alebo ťažké poranenie. Nižšie používaný pojem „elektrické nástroje“ sa vzťahuje na elektrické nástroje napájané z elektrickej siete (pomocou sieťového kábla) a elektrické nástroje napájané z akumulátorov (bez sieťového kábla).

TIETO POKYNY SI DOBRE USCHOVAJTE.

1) Pracovní priestor

a) **Svoj pracovný priestor udržiavajte vždy čistý a uprataný. Neporiadok a neosvetlené úseky pracovného priestoru môžu mať za následok úrazy.**
b) **S prístrojom nepracujte v prostredí s nebezpečenstvom výbuchu, v ktorom sa vyskytujú horľavé kvapaliny, plyny alebo prach.** *V elektrických nástrojoch vznikajú iskry, ktoré by takýto prach alebo pary mohli zapáliť.*
c) **V priebehu používania elektrických nástrojov držte deti a iné osoby v bezpečnej vzdialenosti.** *Pri obzeraní sa môžete stratiť nad prístrojom kontrolu.*

2) Elektrická bezpečnosť

a) **Zástrčka nabíjačka sa musí hodiť do danej elektrickej zásuvky. Zástrčku nabíjačka nie je dovolené nijakým spôsobom meniť. Spoločne s prístrojmi, ktoré majú ochranné uzemnenie, nepoužívajte nijaké zástrčkové adaptéry.** *Nepozmenené zástrčky a vhodné zásuvky znižujú nebezpečenstvo elektrického úderu.*
b) **Zabráňte kontaktu tela s uzemnenými povrchmi ako sú potrubia, vykurovanie, kachle a chladničky.** *Zvýšené riziko elektrického úderu v prípade, že dôjde uzemneniu Vášho tela.*
c) **Prístroj nevystavujte dažďu.** *Preniknutie vody do elektrického prístroja zvyšuje nebezpečenstvo elektrického úderu.*

3) Bezpečnosť osôb

a) **Buďte sústredení, dávajte pozor na to, čo robíte a k práci s elektrickými prístrojmi pristupujte premyslene. Prístroj nepoužívajte, pokiaľ ste unavení alebo pod vplyvom drog, alkoholu alebo medikamentov.** *Malý okamžik nepozornosti pri používaní prístroja môže mať za následok vážne poranenia .*
b) **Používajte osobné ochranné vybavenie a vždy noste ochranné okuliare.** *Používanie osobného ochranného vybavenia ako aú protiprachové masky, pracovná obuv s nešmykľavou podrážkou, ochranné prilby alebo protihlukové slúchadlá, podľa druhu a použitia elektrického prístroja, znižuje nebezpečenstvo poranenia.*
c) **Zabráňte náhodnému zapnutiu prístroja.** *Pokiaľ prístroj prenášate s prstom na vypínači alebo zapnutý prístroj pripojíte do siete, môžete si spôsobiť zranení.*
d) **Pred zapnutím prístroja odstráňte nastavovacie nástroje a alebo skrutkovače.** *Nejaký nástroj a alebo kľúč, ktorý zostane v rotačnej časti prístroja, môže spôsobiť zranenie.*
e) **Nepreceňujte sa. Dbajte vždy na stabilní postoj a vždy udržujte rovnováhu.** *Tak budete môcť prístroj v neočakávaných situáciách lepšie kontrolovať.*

f) **Používajte vhodné oblečenie. Nenoste nijaké voľné oblečenie alebo ozdoby. Vlasy, oblečenie a obuv držte v bezpečnej vzdialenosti od pohyblivých dielcov.** *Voľné oblečenie, ozdoby a alebo dlhé vlasy za môžu zachytiť do pohyblivých dielcov prístroja.*

g) **Pokiaľ je možné namontovať prípravky na odsávanie prachu alebo záchytávacie prípravky, presvedčite sa, či sú tieto pripojené a správne použité.** *Používaní takýchto prípravkov znižuje ohrozenie prachom.*

4) Starostlivé zaobchádzanie a používanie elektrických nástrojov

a) **Nepreťažujte prístroj. Pre svoju prácu používajte k tomu určené elektrické prístroje.** *S vhodným elektrickým vybavením budete v uvedenom výkonovom rozsahu pracovať lepšie a bezpečnejšie.*

b) **Nepoužívajte nijaké elektrické nástroje, ktoré majú poškodené vypínače.** *Elektrický prístroj, ktorý sa nedá zapnúť alebo vypnúť, je nebezpečný a musí sa dať opraviť.*

c) **Pred nastavovaním prístroja, výmenou príslušenstva alebo odložením prístroja vždy vytiahnite zástrčku zo zásuvky.** *Týmto opatrením zabránite neúmyselnému zapnutiu prístroje.*

d) **Pokiaľ elektrické nástroje nepoužívate, držte ich mimo dosahu detí. Nenechajte pracovať s prístrojom osoby, ktoré s ním nie sú zoznámené alebo ktoré nečítali tieto pokyny.** *Elektrické nástroje sú nebezpečné, pokiaľ ich používajú neskúsené osoby.*

e) **Prístroj dôsledne ošetrujte. Kontrolujte, či pohyblivé dielce prístroja fungujú bezchybne a či sa nezasekávajú, či niektoré dielce nie sú zlomené alebo poškodené tak, že by mohli mať negatívny vplyv na funkciu prístroja. Pred použitím prístroja nechajte poškodené dielce opraviť.** *Nejedna nehoda má svoju príčinu v zle udržiavaných elektrických nástrojoch.*

f) **Rezné nástroje udržujte ostré a čisté.** *Dôkladne ošetrované rezné nástroje s ostrými reznými plochami sa menej zasekávajú a dajú sa lepšie viesť.*

g) **Používajte elektrické vybavenie, príslušenstvo, náhradné nástroje atd. v zmysle týchto pokynov a tak, ako je to pre tento špeciálny typ prístroja predpísané. Rešpektujte pritom pracovní podmienky a vykonávaný druh činnosti.** *Použitie elektrického prístroja pre iné ako určené účely môže viesť ku vzniku nebezpečných situácií.*

5) Starostlivé nakladanie s prístrojmi a používanie akumulátorových prístrojov

a) **Zaistite, aby bol prístroj vypnutý ešte pred tým, než nasadíte akumulátor.** *Nasadzovanie (pripájanie) akumulátora k elektrickému prístroju, ktorý je zapnutý, môže viesť k úrazom.*

b) **Akumulátory nabíjajte iba v takých nabíjacích prístrojoch, ktoré sú odporúčané výrobcom.** *Pri nabíjacom prístroji, ktorý je vhodný pre určitý typ akumulátorov, hrozí požiar, pokiaľ je používaný na nabíjanie iných akumulátorov.*

c) **V elektrických prístrojoch používajte vždy iba k nim určené akumulátory.** *Používanie iných akumulátorov môže viesť k poraneniam a k nebezpečenstvu požiaru.*

d) **Nepoužívané akumulátory uchovávajte mimo dosahu kancelárskych sponiek, mincí, kľúčov, skrutiek alebo iných kovových predmetov, ktoré by mohli spôsobiť premostenie kontaktov akumulátora.** *Skrat medzi kontaktmi akumulátora môže spôsobiť popáleniny alebo požiar.*

e) **Pri nesprávnom použití môže z akumulátora vytekať kvapalina. Vyvarujte sa kontaktu s akumulátorovou kvapalinou. Pri náhodnom kontakte s akumulátorovou kvapalinou opláchnite zasiahnuté miesto vodou. Ak sa akumulátorová kvapalina dostane do očí, vyhľadajte navyše tiež lekársku pomoc.** *Unikajúca akumulátorová kvapalina môže spôsobovať podráždenie kože alebo popáleniny.*

6) Servis

a) **Prístroj nechajte opravovať iba kvalifikovanému personálu a iba s použitím originálnych náhradných dielcov.** *Tým bude zaručené, aby zostala zachovaná bezpečnosť prístroja.*

***7)* Emisie**

- Uvedená hodnota vibračných emisií bola zmeraná normalizovaným testovacím postupom a je možné ju použiť na porovnanie s iným elektrickým náradím.
- Uvedená hodnota vibračných emisií sa môže tiež použiť na odhad množstva a dĺžky potrebných pracovných prestávok.
- Skutočná hodnota vibračných emisií sa môže počas reálneho používania elektrického náradia od uvedenej hodnoty líšiť v závislosti od toho, ako sa elektrické náradie používa.
- Pozor: Na ochranu pred poruchami krvného obehu rúk, ktoré sú vyvolané vibráciami, je potrebné včas zaradiť pracovné prestávky.

7) Bezpečnostné pokyny pre nožnice na živé ploty

- **Všetky časti svojho tela držte v bezpečnej vzdialenosti od strihacieho noža. Nepokúšajte sa odstraňovať zostríhaný materiál pri bežiacom noži alebo zostrihávaný materiál pevne držať. Zachytený zostríhaný materiál odstraňujte až pri vypnutom prístroji.** *Malý okamžik nepozornosti pri používaní nožníc na živý plot môže mať za následok ťažké poranenie.*
- **Pri stojacom noži prenášajte nožnice na živý plot za rukoväť. Pri transporte alebo odkladaní vždy nasuňte na nože ochranný kryt.** *Pozorné zaobchádzanie s prístrojom znižuje nebezpečenstvo poranení nožom.*
- **Tieto nožnice na strihanie živých plotov sú vyrobené v súlade s najnovším stavom techniky a s uznávanými bezpečnostno-technickými pravidlami. Napriek tomu môžu pri ich používaní vznikať riziká, ako sú napr. vážne poranenie užívateľa či tretích osôb. Preto sa prosím dôsledne riaďte všetkými pokynmi uvedenými v Návode na používanie.**
- **Pred všetkými prácami na prístroji, ako sú napríklad údržba a ošetrovanie prístroja, vždy najprv vyberte akumulátor.**

- **Mladistvé osoby, ktoré ešte nedosiahli 16 rokov veku, nesmú nožnice na strihanie živých plotov obsluhovať. Nožnice na strihanie živých plotov odovzdávajte vždy iba takým osobám, ktoré sú dôkladne oboznámené s ich obsluhou a používaním. V každom prípade odovzdajte takým osobám i Návod na používanie.**
- **Nepoužívajte nožnice na strihanie živého plota vtedy, keď sa v blízkosti nachádzajú iné osoby, deti alebo domáce zvieratá.**
- **Vyberte z nožníc na strihanie živých plotov akumulátor vždy ešte pred tým, než začnete čistenie prístroja či odstraňovanie príčin zablokovania nožníc či ešte pred začatím kontrolných alebo údržbových prác.**
- **Pri práci s nožnicami na strihanie živých plotov vždy zaujmite bezpečnú a stabilnú polohu, a to najmä vtedy, keď používate schodíky alebo rebrík.**
- **Prevádzkový hluk na pracovisku môže prekročiť 80 dB(A), preto používajte pomôcky na ochranu sluchu. Pozor: Ochrana pred hlukom! Pri uvedení do prevádzky dbajte na regionálne predpisy.**
- **Zaistite, aby boli inštalované všetky ochranné zariadenia a rukoväti. Nikdy sa nepokúšajte uvádzať do prevádzky neúplný prístroj.**
- **Nevykonávajte na nožniciach na strihanie živých plotov žiadne zmeny.**
- **Nožnice na strihanie živých plotov držte vždy oboma rukami a vždy za rukoväti na to určené.**
- **Pred začatím práce sa zoznámte s vaším okolím a vyvarujte sa možných nebezpečenstiev, ktoré by ste azda mohli kvôli hluku generovanom prístrojom prepočuť.**
- **Počas práce dávajte pozor na cudzie telesá, ako sú drôtené alebo drevené ploty alebo silné vetvy. Pri zablokovaní rezného / strihacieho / žacieho mechanizmu okamžite vyberte akumulátor z prístroja.**
- **Nenúťte prístroj k extrémnym výkonom. Prístroj pracuje lepšie a bezpečnejšie pri otáčkach, na ktoré je dimenzovaný.**
- **Nikdy nenoste nabíjací prístroj za prívodnú šnúru. Za elektrickú šnúru prudko neškIbte, a nepokúšajte sa násilne vytrhnúť nabíjací prístroj zo zásuvky. Chráňte elektrické prívody pred teplom, olejom a ostrými hranami.**
- **Vyvarujte sa nezamýšľaného zapnutia prístroja. Nikdy neprenášajte nožnice na strihanie živých plotov s prstami na spínači.**
- **Skontrolujte prístroj, či nie sú niektoré jeho časti poškodené. Pred ďalším používaním prístroja je potrebné ochranné prvky alebo iné diely, ktoré sú poškodené, starostlivo preveriť, či riadne fungujú a či správne plnia predpísané funkcie. Skontrolujte tiež orientáciu pohyblivých dielov a ich voľný chod, či nie sú diely prasknuté, ich riadne upevnenie a preverte tiež všetky ostatné podmienky, ktoré by mohli mať negatívny vplyv na prevádzku prístroja. Ochranný prvok alebo iné diely, ktoré sú poškodené, majú byť v súlade s predpismi opravené alebo vymenené servisným miestom, ktoré je na také úkony riadne splnomocnené, iba ak by bolo v tomto Návode na používanie uvedené inak. Tiež chybné spínače smie vymieňať iba oprávnená servisná dielňa. Prístroj nepoužívajte, ak spínač prístroj nezapína a/alebo nevypína.**

7. Pokyny pre použitie

Nepoužívajte nožnice za dažda, ani na strihanie mokrých kríkov!

Rukavice:
Pri používaní nožníc na živé ploty by ste mali bezpodmienecne nosit pracovné rukavice.

Pokyny na používanie akumulátorov

1. Akumulátor je dodávaný v nenabitom stave – pred uvedením do prevádzky najskôr akumulátor úplne nabite (pozri bod 8 – Nabíjanie akumulátora).
2. Akumulátor nesmie byť nikdy otváraný.
3. Nikdy nevhadzujte chybné akumulátory do ohňa – **NEBEZPEČENSTVO EXPLÓZIE!**
4. Nabíjací prístroj pripájajte iba k takému sieťovému napätiu, ktoré je uvedené na typovom štítku.
5. Používajte iba originálny akumulátor.
6. Nikdy nenabíjajte akumulátor v nabíjacom prístroji od iného výrobcu. Také počínanie môže viesť k poruche akumulátora alebo i k fyzickým škodám v dôsledku prehrievania.
7. Pri trvalej prevádzke sa môže akumulátor zahrievať. Pred opätovným nabíjaním ho nechajte vychladnúť.
8. Nabíjací prístroj a akumulátor uchovávajte mimo dosahu detí.
9. Nepoužívajte nabíjací prístroj v priestoroch, v ktorých sa vyskytujú pary a horľavé kvapaliny.
10. Akumulátory nabíjajte iba pri teplotách od 10 °C do 40 °C.
11. Akumulátory skladujte iba pri teplotách do 30 °C. Vyššie skladovacie teploty môžu akumulátorom škodiť. Ideálna skladovacia teplota je 10 – 15 °C.
12. Kontakty akumulátora nikdy nespájajte nakrátko ani ich nepremosťujte pomocou kovových predmetov.
13. Pri transporte akumulátorov dbajte na to, aby kontakty neboli premostené, a nepoužívajte kovové prepravné nádoby.
14. Skrat na akumulátore môže viesť k explóziám. V každom prípade vedie skrat k poškodeniu akumulátora.
15. Nabíjací kábel pravidelne kontrolujte, či nie je poškodený. Poškodený kábel nechajte vymeniť.
16. Akumulátor je vybavený ochranou proti hlbokému vybitiu: Prístroj sa pri vybitom akumulátore samočinne odpojí. V takom prípade akumulátor neodkladne nabite.
17. Pred zimnou prestávkou akumulátor ešte raz plne nabite.

Pokyny na ochranu životného prostredi

Batérie nepatria do domového odpadu. Ako spotrebiteľ ste zo zákona povinný odovzdávať použité batérie resp. akumulátory na miestach na to určených. Na konci životnosti prístroja musia byť batérie resp. akumulátory vybraté a likvidované separátne. Vaše staré batérie a akumulátory môžete odovzdávať v miestnych zberniach alebo u vášho predajcu, resp. v predajnom mieste.

8. Nabíjanie akumulátora (obr. 1 a 2)

- Akumulátor vyberiete po stlačení oboch bočných tlačidiel 1.
- Nabíjačku zasuňte do zásuvky. Uistite sa, že sieťové napätie uvedené na nabíjačke sa zhoduje so sieťovým napätím v zásuvke.
- Vytvorte spojenie medzi nabíjačkou a akumulátorom. Na to zasuňte zástrčku nabíjačky do zásuvky na čelnej strane akumulátora.
- Začínajúce nabíjanie akumulátora sa zobrazí zelenou blikajúcou kontrolkou. Keď je akumulátor úplne nabitý, zelená kontrolka svieti trvale a proces nabíjania sa automaticky ukončí.
- Čas nabíjania je cca 3 – 5 hodín. Počas procesu nabíjania sa akumulátor zahrieva. Je to bežný jav, nie príznak poruchy.
- Nie je potrebné, aby ste sledovali čas nabíjania.
- Ak nabíjačku nepoužívate, odpojte ju od zásuvky.
- Ak sa akumulátor nenabíja, skontrolujte, či je v zásuvke prítomné napätie. V prípade, že nabíjanie akumulátora nie je možné, nabíjačku i akumulátor odovzdajte na servisnom mieste alebo v autorizovanej dielni.

Upozornenie! Akumulátor je chránený proti hĺbkovému vybíjaniu.

Pri vybití akumulátora sa zariadenie vypne a nebude možné ho opäť zapnúť! Predtým ako zariadenie opäť zapnete a začnete s ním znovu pracovať, musíte nabiť akumulátor (pozri bod 8 – Nabíjanie akumulátora).

9. Zapnutie a vypnutie záhradných nožníc (obr. 3)

Pri zapínaní záhradných nožníc zaujmite stabilný postoj. Tieto záhradné nožnice majú dvojručné bezpečnostné spínanie. Za účelom zapnutia záhradných nožníc musí byť spínacia lišta na rukoväti (A) stlačená a zároveň musí byť otočná rukoväť (B) otočená o cca 45° smerom dozadu. Ak chcete prístroj vypnúť, uvoľnite obidva spínače. Motor sa vypne už pri uvoľnení jedného z týchto dvoch spínačov.

Model **AHS 6024 LI-P** je dodatočne vybavený spínačom „Eco-Switch“. Pomocou neho je možné meniť výkon v dvoch stupňoch. High = vyšší výkon, Low = nižší výkon. Ak je nastavená poloha „Low“, prevádzkový čas akumulátora sa zvýši na takmer dvojnásobný čas, zatiaľ čo otáčky záhradných nožníc sa znížia. Toto nastavenie môžete použiť pri jednoduchších prácach, zvýšite tak životnosť akumulátora. Príslušný spínač sa nachádza na zadnej strane zadnej rukoväte (obr. 9 a 10).

10. Nastavenie otočnej rukoväte (obr. 3-5)

Pre uľahčenie práce sú záhradné nožnice vybavené novodobou otočnou rukoväťou, ktorú je možné nastaviť do troch rôznych polôh (vpravo, vľavo a normálna poloha) alebo pre komfortnú prácu je možné plynulé otáčanie počas práce. Účel tohto zariadenia spočíva v tom, že hlavne pre rez vo vertikálnom smere je možné záhradné nožnice viesť v ergonomicky optimálnej polohe a zabrániť tak predčasnej únave používateľa.

Pri nastavení rukoväte do troch fixných polôh postupujte nasledovne:

Uvoľnite spínač (A). Stlačte červené blokovacie tlačidlo (C) (obr. 3). Predná rukoväť sa tým uvoľní a môžete ju otočiť do požadovanej polohy (obr. 4). V požadovanej koncovej polohe sa tlačidlo zablokuje, čím zaistí rukoväť proti neúmyselnému otáčaniu.

Pre komfortné pracovanie je možné otočnú rukovať otáčať plynule. Za týmto účelom stlačte červené blokovacie tlačidlo (C) (obr. 3) a držte ho stlačené. Záhradné nožnice môžete počas práce pohodlne otáčať do všetkých smerov.

11. Držanie záhradných nožníc pri ich používaní (obr. 4, 5 a 8)

Pomocou tohto nástroja môžete rýchlo a pohodlne rezať krovie, živé ploty a kry. Pre dosiahnutie ergonomicky pohodlnej polohy držania pri práci so záhradnými nožnicami nastavte pri čelnom reze prednú otočnú rukoväť do zvislej polohy (0°) a pri bočnom reze, v súlade so smerom rezu, do 85-stupňovej polohy (obr. 4 a 5).

Strihanie kríkov

- mladé výhonky ostriháte najlepšie kosiacim pohybom,
- staršie, hrubšie kríky ostriháte najlepšie piliarskym pohybom,
- konáre, ktoré sú pre rezacie nože príliš hrubé, odstránte pílou,
- bocné strany živého plota by sa mali pri strihaní smerom dohora zužovat.

Ako dosiahnete rovnakú výšku

- v požadovanej výške natiahnite vodiaci špagát,
- strihajte rovno nad touto ciarou.

Prístroj držte oboma rukami od seba. Postavte sa na bezpečné a stabilné miesto.

12. Údržba

Pred všetkými prácami na zariadení vždy z prístroja vyberte akumulátor!

Dôležité: Po každom nárocnejšom použití nožníc na živé ploty je nutné vycistit a naolejovat nože. Tým sa rozhodujúcim spôsobom ovplyvnuje životnost prístroja. Poškodené rezacie zariadenia musia byt okamžite odborne vymenené. Nôž očistite suchou textíliou, pri silnom znečistení kefou. **Opatrne: nebezpečenstvo poranenia!** Na naolejovanie nožov používajte pokial možno ekologické mazivá. (obr.6)

Brúsenie nožov

Nože nepotrebujú viac menej žiadnu údržbu a pri zodpovedajúcom použití nemusia byť dobrusované. Kvôli vyvarovaniu sa zraneniu, i pri nebežiacom noži, je zakryté ostrie noža neostrým hrebeňom (zob. 7). Tým sa nôž nedá užívateľom nabrúsiť bez toho, aby sa napred prístroj neotvoril, čím sa zasiahne i do jeho bezpečnostnej konfigurácie.
Nabrúsenie nožov by sa preto malo nechať previesť iba v odbornej dielni.

Výmena nožov

Iba odborné nasadenie nožov zarucí bezchybnú prevádzku a funkciu vyššie uvedeného bezpecnostného nastavenia nožov. Výmenu nožov preto smie vykonat iba odborný servis.

13. Optimálna bezpecnost

Nožnice na živé ploty sú vybavené 5 optimálnymi bezpecnostnými prvkami v podobe obojrucného bezpecnostného spínania, rýchleho zastavenia nožov, ochranného štítu, bezpecnostnej nožovej lišty a ochrany pred nárazom.

⚠ **POZOR!**
Ak počas práce s nožnicami na živý plot zistíte, že bezpečnostné funkcie ako 2-ručné zapínanie alebo rýchle zastavenie nie sú funkčné, okamžite prácu ukončite a prístroj zaneste do autorizovanej odbornej dielne na opravu!

Dvojručné bezpečnostné zapínanie (obr. 3)

Za účelom zapnutia záhradných nožníc musí byť spínacia lišta na rukoväti (A) stlačená a zároveň musí byť otočná rukoväť (B) otočená o cca 45° smerom dozadu. Ak chcete prístroj vypnúť, uvoľnite obidva spínače. Motor sa vypne už pri uvoľnení jedného z týchto dvoch spínačov.

Rýchle zastavenie nožov

Na zabránenie porezaniu sa nôž zastaví po pustení jedného z dvoch bezpecnostných prvkov za asi 0,1 sekundy.

Bezpecnostná nožová lišta (obr.7)

Rezací nôž, odsadený od hrebena noža, znižuje nebezpecenstvo zranenia v dôsledku neúmyselného dotyku tela. Ako náhle je stroj vypnutý, ostrý nôž sa zastaví.

Ochrana pred nárazom (obr. 9)

Presahujúca vodiaca lišta zabráni pri náraze na pevný predmet (stenu, zem apod.) prenosu nepríjemných nárazov (spätného rázu nožov) na užívatela.

Ochranný prvok prevodu

Ak sa do rezacích nožov zaklinia pevné predmety a zablokujú motor, okamžite vypnite stroj. Vytiahnite zástrcku zo siete, odstránte predmet a pracujte dalej.
Prístroj je vybavený ochranou pred pretažením, ktorá pri zablokovaní nožov chráni prevod pred mechanickým poškodením.

14. Skladovanie nožníc na živé ploty po použití

Záhradné nožnice musíte uchovávať tak, aby sa na rezných nožoch nemohol nikto poraniť! Na nôž vždy nasuňte dodané ochranné puzdro!

Dôležité: Nože by sa mali čistiť po každom použití (viď aj Kapitola Údržba). Tým sa podstatne zvyšuje životnosť stroja. Naolejovanie nožov by sa malo podľa možnosti urobiť mazacím prostriedkom, ktorý zodpovedá ochrane životného prostredia, napr. Service-spray. Potom na nože nasuňte ochranné púzdra.

15. Servisná služba

Opravy elektrického náradia smú vykonávat iba odborní opravári. Prosím, popíšte pri zaslaní do opravy zistené závady.

16. Likvidácia a ochrana životného prostredia

Keď Váš prístroj jedného dňa doslúži alebo ho už nebudete potrebovať, v nijakom prípade prístroj neodhadzujte do domového odpadu, ale ho zlikvidujte ekologicky. Prosíme, aby ste prístroj odovzdali do zberne. Tam je možné separovať plastové a kovové dielce a postúpiť ich na opätovné spracovanie. Informácie k tejto problematike obdržíte na správe Vašej obce nebo mesta.

Tartalom

Oldal

Előszó az üzemeltetési útmutatóhoz 2

Műszaki adatok 2

A készüléken feltüntetett intõ utasítások magyarázata 2

Általános biztonsági utasítás 3

Az azás célja 3

Általános biztonsági tanácsok elektromos szerszámgépekre 3

1) Munkahely
2) Elektromos biztonság
3) Személyek biztonsága
4) Elektromos szerszámgépek gondos kezelése és használata
5) Akkumulátoros szerszám használata és kezelése
6) Szerviz
7) Emisszió
8) Biztonsági tudnivalók sövényvágó ollókhoz

Utasítás az alkalmazáshoz 5

- Útmutatás az akkumulátor használatához
- Környezetvédelmi utasítások

Az akkumulátorok töltése 6

A sövényvágó be- és kikapcsolása 6

A forgó fogantyú beállítása 6

A sövényvágó tartása használat közben 6

1) Sövények nyírása
2) Az egyenletes magasság elérése érdekében

Karbantartás 6

1) A kések élezése
2) Kések cseréje

Optimális biztonság 7

1) 2-kezes-biztonságikapcsolás
2) Kés-gyorsleállítás
3) Biztonsági késtartókar
4) Ütközésvédő
5) Meghajtásvédő elem

A sövénynyíró olló tárolása használat után 7

Javítószolgálat 7

Ártalmatlanítás és környezetvédelem 7

EC egyezési

Szerviz

Az eredeti használati utasítás fordítása

Élõ sövényre alkalmas akkumulátoros olló

1. Elõszó a kezelési útmutatóhoz

A kezelési útmutató célja a gép megismerése és rendeltetésszeru használa-tának megkönnyítése. A kezelési útmutató fontos információkat tartalmaz a láncfurész biztonságos, szakszeru és gazdaságos használatához, így segít a veszélyek elkerülésében, a javítások és a kiesési idok csökkentésében, vala-mint a gép megbízhatóságának és élettartamának növelésében. A kezelési útmutató mindíg álljon rendelkezésünkre a munkagép alkalmazási helyén.

A kezelési útmutatót a gép használatával, karbantartásával vagy szállításával megbízott személyeknek el kell olvasni és eloírásait be kell tartani.

A kezelési útmutató, valamint a célországban és az alkalmazási helyen érvé-nyes balesetvédelmi eloírások mellett figyelembe kell vennünk a biztonságos és szakszeru munkavégzésre vonatkozó elismert muszaki eloírásokat, valamint az illetékes szakmai foglalkozási egyesület balesetvédelmi elõírásait.

2. Mûszaki adatok

Modell	**AHS 6024 LI-E** (GHAI 60 Pro)	Power-Switch
Üzemfeszültség	24 V DC	
Késhossz	550 mm	
A fogak távolsága	20 mm	
Vágáshossz	500 mm	
A vágatok száma percenként	Low = 2200 min^{-1}	High = 3000 min^{-1}
Az akkumulátor típusa	Li-Ion 24 V / 1,5 Ah / 36 Wh	
Max. üzemeltetési idõ	Low = kb. 60 perc	High = kb. 30 perc
Tömeg	3,05 kg	
A hangnyomás szintje L_{pA} *	82 dB(A) K 3,0 dB	
A markolat rezgése *	< 2,5 m/s² K 1,5 m/s²	
Hálózati feltöltõ		
Hálózati feszültség	230 V~ / 50 Hz	
Feltöltõ feszültség	25,2 V DC	
Feltöltõ áram	500 mA	
Töltési idõ	kb. 3,5 óra	

* az EN 60745-2-15

Mûszaki változások lehetõsége kikötve.

3. A készüléken feltüntetett intõ utasítások magyarázata

1 2 3 4 5 6 7 8

1 Használjon szem- és fülvédõ eszközöket!
2 Figyelmeztetés!
3 Olvassa el a használati utasítást!
4 Ezt az elektromos készüléket nem szabad eső hatásának kitenni.
5 Vigyázat! Sérülésveszély, éles vágókés!
6 Figyelem - Környezetvédelem! A készülék nem ártalmatlanítható a háztartási/általános hulladékokkal együtt. A régi készüléket nyilvános gyűjtőhelyen adjuk le.
7 A hibás akkumulátorokat újrahasznosítás alá vetjük!
8 Az akku lítiumot tartalmaz! Ne dobjuk a szeméttartályba!

4. Általános biztonsági utasítás

Gépzaj-információs rendelet ProdSG: A hangnyomásszint a munkahelyen meghaladhatja a 80 db (A)-t. Ebben az esetben hallásvédő óvórendszabályokra van szükség a kezelő számára (pl. zajvédő viselése).

⚠ **Figyelem: Zajvédelem!** Üzembe helyezés során vegye figyelembe a regionális előírásokat.

Rádió-zavarmentesítve az EN 55014, EN 61000-3-2, EN 61000-3-3.

A műszaki változtatások jogát fenntartjuk.

A készülékek gyártása a/az EN 60745-1 és EN 60745-2-15 előírásai szerint történt és teljes mértékben megfelelnek termékbiztonsági törvény előírásainak.

⚠ **A sövény-nyírók minden egyes üzemeltetése balesetveszéllyel kapcsolatos. Ezért tartsa be a vonatkozó balesetmegelőzési előírásokat.**

A gép gyártása a technika jelenlegi állása és az elfogadott biztonságtechnikai szabályok szerint történt. Ennek ellenére használata során előállhatnak a használó vagy harmadik személy testi épségére és életére vonatkozó veszélyek ill. a gép vagy más dologi érték károsodása.

Figyelem: Villamos készülékek használatánál az áramütés, sérülés- és égésveszély elleni védelem végett a következő alapvető biztonsági rendszabályokat kell betartani. Olvassa el és tartsa be valamennyi ilyen utasítást, mielőtt ezt a villamos készüléket használatba venné. Jól őrizze meg a biztonsági utasításokat.

A gépet csak műszakilag kifogástalan állapotban és rendeltetésének megfelelően, a biztonság és veszély tudatában, az üzemeltetési utasítás figyelembevétele mellett használja!

Különösképpen azokat a zavarokat, amelyek a biztonságot befolyásolhatják, azonnal küszöbölje ki (küszöböltesse ki).

Ez a gép komoly sérüléseket okozhat. Gondosan olvassa el a használati utasítást a sövénynyíróval való korrekt bánásmód, az előkészület, a karban-tartás, a szakszerű használat érdekében. Az első használat előtt barátkozzon / ismerkedjen meg a géppel és engedje magát gyakorlatban is bevezetni.

Ezt a készüléket tilos csökkent testi, szellemi, illetve érzékelő képességgel rendelkező személyeknek (a gyermekeket is beleértve) illetve a szükséges ismeretek és tapasztalatok hiányában használni, kivéve a biztonságukért felelős személy felügyelete mellett vagy ahasználatra vonatkozó eligazítás után. A gyermekeket felügyelni kell, hogy ne játszhassanak a készülékkel.

5. Az azás célja

Gép kizárólag sövények nyírására szolgál. Más vagy ezt meghaladó felhasználása nem rendeltetésszerűnek minősül. Az ebből eredő károkért a gyártó / szállító nem vállal felelősséget. A kockázatot kizárólag a használó viseli.A rendeltetésszerű használathoz tartozik a használati utasítás figyelembevétele és az ellenőrzési és karbantartási feltételek betartása is.

A használati utasítást tartsa mindig kéznél a gép alkalmazási helyén.

6. Általános biztonsági tanácsok elektromos szerszámgépekre

Figyelem! Valamennyi utasítást el kell olvasni. A lenti utasítások betartása során elkövetett hibák áramütést, égési és/vagy súlyos sérüléseket okozhatnak. A lentiekben alkalmazott „elektromos szerszámgép” fogalom hálózatról (hálózati kábellel) működtetett elektromos szerszámgépekre és akkuval (hálózati kábel nélkül) működtetett elektromos szerszámgépekre vonatkozik.

JÓL ŐRIZZE MEG EZEKET AZ UTASÍTÁSOKAT.

1) Munkahely

a) **Munkaterületét tartsa tisztán és rendben. A rendetlenség és a megvilágítatlan munkaterületek balesetekhez vezethetnek.**

b) **Ne dolgozzon a készülékkel robbanásveszélyes környezetben, ahol éghető folyadékok, gázok vagy porok találhatók.** *Az elektromos szerszámgépek szikrákat hoznak létre, melyek meggyújthatják a port vagy a gőzöket.*

c) **Az elektromos szerszámgép használata közben tartsa távol a gyermekeket és az egyéb személyeket.** *Ha elvonják a figyelmét, elveszítheti a készülék feletti uralmat.*

2) Elektromos biztonság

a) **Kerülje teste érintkezését a földelt felületekkel, mint pl. csövekkel, fűtőtestekkel, tűzhelyekkel és hűtőszekrényekkel.** *Megnő az áramütés veszélyének kockázata, ha az Ön teste földelve van.*

b) **A készüléket tartsa távol esőtől.** *Nő az áramütés kockázata, ha víz hatol be az elektromos kész-ülékbe.*

3) Személyek biztonsága

a) **Legyen figyelmes, ügyeljen arra, hogy mit csinál és végezze a munkát racionálisan az elektromos szerszámgéppel. Ne használja a készüléket, ha fáradt, illetve kábítószerek, alkohol vagy gyógyszerek hatása alatt áll.** *A készülék használata közben egyetlen figyelmetlen pillanat is komoly sérülésekhez vezethet.*

b) **Hordjon személyi védőfelszerelést és mindig egy védőszemüveget.** *A személyi védőfel-szerelés, mint a pormaszk, a csúszásálló bizton-sági cipők, a védősisak vagy a hallásvédő visel-ése, az elektromos szerszámgép mindenkori faj-tája és alkalmazása függvényében, csökkenti a sérülések kockázatát.*

c) **A készülék bekapcsolása előtt távolítsa el a beállító szerszámokat vagy a csavarkulcsokat.** *A forgó készülékrészekben lévő szerszám vagy kulcs sérülésekhez vezethet.*

d) **Ne becsülje magát túl. Gondoskodjon a stabil álló helyzetről és mindenkor tartsa meg egyensúlyát.** *Így váratlan helyzetekben jobban tudja kontrollálni a készüléket.*

e) **Viseljen megfelelő ruházatot. Ne viseljen bő ruházatot vagy ékszereket. Haját, ruházatát és kesztyűit tartsa távol a mozgásban lévő alkotóelemektől.** *A mozgásban lévő alkotóele-mek behúzhatják a laza ruházatot, az ékszereket vagy a hosszú hajat.*

f) **Ha lehetőség van porszívó és porgyűjtő szerkezetek felszerelésére, győződjön meg arról, hogy azok csatlakoztatva vannak és szabályszerűen kerülnek alkalmazásra.** *A berendezések alkalmazása csökkenti a por miatti veszélyeztetéseket.*

4) Elektromos szerszámgépek gondos kezelése és használata

a) **Ne terhelje túl a készüléket. Munkájához használja az annak megfelelő elektromos szerszámgépet.** *A megfelelő elektromos szerszámgéppel jobban és biztonságosabban dolgozhat a megadott teljesítménytartományban.*

b) **Ne használjon olyan elektromos szerszámgépet, melynek meghibásodott a kapcsolója.** *A nem be vagy kikapcsolható elektromos szerszámgép veszélyes és meg kell javíttatni.*

c) **Mielőtt a készüléken beállításokat végezne, tartozékokat cserélne vagy eltenné, vegye ki az akkumulátort.** *Ez az óvintézkedés megakadályozza a készülék véletlen beindítását.*

d) **A használaton kívül lévő elektromos szerszámgépek tárolása gyermekek által el nem érhető helyen történjen. Ne engedje, hogy olyan személyek használják a készüléket, akik azt nem ismerik és jelen utasításokat nem olvasták el.** *Az elektromos szerszámgépek veszélyesek, ha azokat tapasztalatlan személyek használják.*

e) **A készüléket ápolja gondosan. Ellenőrizze, hogy a mozgatható alkotóelemek kifogástalanul működjenek, és ne szoruljanak, illetve hogy ne legyenek eltörve vagy olyan mértékben megsérülve alkotóelemek, hogy az csorbítsa a készülék működését. A készülék használata előtt javíttassa meg a sérült alkotóelemeket.** *Számos baleset okát a rosszul karbantartott elek-tromos szerszámgépek képezik.*

f) **A vágószerszámokat tartsa élesen és tisztán.** *A gondosan ápolt, éles vágóélekkel rendelkező vágószerszámok kevésbé szorulnak be és könnyebben vezethetők.*

g) **Az elektromos szerszámgépeket, a tartozékokat, a behelyezhető szerszámokat stb. alkalmazza jelen utasításoknak megfelelően és úgy, ahogy az e speciális készüléktípus esetében elő van írva. Eközben legyen figyelemmel a munkafeltételekre és a kivitelezendő tevékenységre.** *Az elektromos szerszámgépek rendeltetés szerinti alkalmazásoktól eltérő célra történő használata veszélyes szituációkat teremthet.*

5) Akkumulátoros szerszám használata és kezelése

a) **Mielőtt az akkumulátort behelyezi, győződjön meg arról, hogy a készülék kikapcsolt állapotban van.** *Ha az akkumulátort egy bekapcsolt elektromos szerszámba helyezi, balesetet okozhat.*

b) **Az akkumulátort csak a gyártó által javasolt töltőkészülékkel töltse.** *Egy meghatározott típusú akkumulátor töltésére alkalmas töltőkészülék tüzet okozhat, ha más akkumulátorral használja.*

c) **Az elektromos szerszámban csak a hozzá tervezett akkumulátort használja.** *Más akkumulátor használata sérüléssel és tűzveszéllyel járhat.*

d) **A használaton kívüli akkumulátort tartsa távol a gemkapcsoktól, érméktől, kulcsoktól, szegektől, csavaroktól vagy más olyan apró fémtárgyaktól, amelyek áthidalhatják a kontaktusokat.** *Az akkumulátor kontaktusok közötti rövidzár égési sérüléseket vagy tüzet okozhat.*

e) **Hibás alkalmazás esetén folyadék léphet ki az akkumulátorból. Kerülje az érintését. Ha véletlenül érinti, vízzel öblítse le. Ha a folyadék a szemébe kerül, kérjen orvosi segítséget.** *A kilépő folyadék ingerli a bőrt vagy égési sérüléseket okozhat.*

6) Szerviz

a) **Készüléke javíttatásához csak szakképzett szakszemélyzetet és csak eredeti pótalkatrészeket vegyen igénybe.** *Ezzel biztosított, hogy a készülék biztonságos marad.*

7) Emisszió

- A feltüntetett rezgésemisszió érték szabványszerű vizsgálati eljárással került bemérésre, és alkalmas más elektromos szerszámokkal való összehasonlításra.
- A feltüntetett rezgésemisszió érték segít felbecsülni a szükséges munkaszünetek számát és időtartamát.
- A valós rezgésemisszió érték az elektromos szerszám használata során a használat mikéntje függvényében különbözhet a feltüntetett értéktől.
- Figyelem: A kéz vérkeringési zavaraival szembeni megelőzés érdekében időben munkaszüneteket kell tartani.

8) Biztonsági tudnivalók sövényvágó ollókhoz:

- **Minden testrészt tartson távol a vágókéstől. Járó kés mellett ne kísérelje meg eltávolítani a vágott anyagot vagy megfogni a vágandó anyagot. A beszorult vágott anyagot csak akkor távolítsa el, ha a készülék ki van kapcsolva.** *A sövényvágó olló használata közben egyetlen figyelmetlen pillanat is súlyos sérülésekhez vezethet.*
- **A sövényvágó ollót csak nyugalmi állapotban lévő késsel hordozza. A sövényvágó olló szállítása vagy tárolása során mindig húzza fel a védőburkolatot.** *A készülék gondos használata csökkenti a késekből kiinduló sérülésveszélyt.*

Biztonsági utasítások

Figyelem! Akkumulátorral muködtetett szerszámok esetében alapveto biztonsági intézkedéseket kell figyelembe venni, melyek magukba foglalják a következo pontokat is. Ezzel megakadályozhatók a tuz, illetve kifolyt akkumulátorok által keletkezo veszélyek, és a személyi sérülések:

1. **Ezen sövényvágó olló az elfogadott műszaki és biztonsági szabályok szerint lett megszekesztve. Ennek ellenére használata alatt fenáll a használó vagy más személyek nehéz balesetének veszélye. Tartsa be ezért a használati utasítás minden pontját.**
2. **A készüléken történő minden munkálat előtt, mint például a karbantartás vagy kezelés, szerelje le az akkumulátorokat.**

3. **16 éven aluli fiatalkorúaknak tilos a sövényvágó olló kezelése. Csak olyan személyekkel kezeltesse a készüléket, akik megismerkedtek a készülék használatával. Minden esetben adja át a készülékkel együtt a használati utasítást is.**
4. **Ne használja a sövényvágó ollót mindaddig, amíg más személy, gyermek vagy állat van a közelben.**
5. **A készülék tisztítása, ellenőrzése, karbantartása vagy blokkolásának eltávolítása előtt szerelje ki a készülékből az akkumulátorokat.**
6. **A sövényvágó olló üzemeltetésének ideje alatt helyezze magát stabil állásba, főképp ha létrát vagy lépcsőket használ.**
7. **Üzemeltetéskor o hagerősség átlépheti a 85 dB(A)-t. Használjon ezért fülvédő segédeszközt.**
8. **Biztosítsa be, hogy minden védőburkolat és markolat a készüléken legyen. Sose próbáljon üzemeltetni nem komplett készüléket.**
9. **Ne csináljon a sövényvágó ollóján semmilyen módosítást.**
10. **A sövényvágó ollót mindig mindkét kézzel a markolatánál fogva tartsa.**
11. **A munka elkezdése előtt ismerkedjen meg a környezettel és az esetleges veszélyekkel, amelyeket a munka során a készülék által kiadott zaj miatt nem kell hogy észrevegyen.**
12. **Ügyeljen a munkálatok alatt idegen tárgyakra, mint például drót- vagy fakerítésre vagy vastag ágakra. A készülék leblokkolásakor azonnal szerelje le az akkumulátorokat.**
13. **A szerszámra kényszert gyakorolni tilos. A szerszám jobban és biztonságosabban dolgozik annál a fordulatszámnál, melyre méretezett.**
14. **A töltokészüléket soha ne hordja a vezetéknél fogva. A töltokészülék hálózati csatlakozó aljzatból történo kihúzásához soha ne rántson a vezetéken. A vezetéket tartsa távol hotol, olajtól és éles peremektol.**
15. **Kerülje el a véletlen bekapcsolást. A sövényvágó ollót soha ne hordja úgy, hogy ujjai a kapcsolón vannak.**
16. **Vizsgálja meg a készüléket sérült alkotóelemek szempontjából. A szerszám további használata elott a védoberendezéseket vagy egyéb, sérült alkotóelemeket gondosan meg kell vizsgálni, hogy megállapíthassuk, helyesen dolgoznak-e és eloírt muködésüknek eleget tesznek-e. Vizsgálja meg a mozgó alkotóelemek irányítottságát, valamint szabad járásukat, alkotóelemek törését, a rögzítést és minden egyéb feltételt, melyek az üzemre befolyással lehetnek. A sérült védoberendezéseket vagy egyéb alkotóelemeket erre felhatalmazott szolgáltató vállalattal eloírásszeruen meg kell javíttatni, illetve ki kell cseréltetni, kivéve akkor, ha jelen üzemeltetési leírás erre vonatkozóan egyéb adatot tartalmaz. A hibás kapcsolókat is ki kell cseréltetni erre felhatalmazott muhelyben. A szerszámot tilos használni, ha a kapcsoló segítségével nem kapcsolható be vagy ki.**
17. **Vigyázat! Szélsoséges feltételek mellett (rövidzárlat, túlhevülés) az akkumulátorból maró folyadék léphet ki. Szemmel vagy borrel történo érintkezés esetén azonnal öblítsen bo vízzel és keressen fel egy orvost.**

7. Utasítás az alkalmazáshoz

A nyírókészüléket ne használja esőben és vizes sövény nyírására.

Kesztyűk:
A sövény-nyíró használata közben feltétlenül viseljen védőszemüveget.

Útmutatás az akkumulátor használatához

1. Az AKKUMULÁTOR kiszállított állapotában nincs feltöltve - üzembe helyezés előtt teljesen töltse fel. (lásd. a 8. pontot – „Akkumulátor feltöltése”)
2. Az akkumulátort sosem szabad kinyitni.
3. A használt akkumulátorokat sosem szabad tűzbe dobni - **ROBBANÁSVESZÉLYES!**
4. A feltöltőt csak a típuscímkén feltüntetett hálózati feszültségre kapcsolja.
5. Csak eredeti akkumulátort használjon.
6. Sose töltse az akkumulátort más gyártó feltöltőjével. Ez ugyanis az akkumulátor károsodásához vagy túlfűtés esetén balesethez vezethet.
7. Hosszantartó üzemeltetéskor az akkumulátor felmelegszik. Feltöltés előtt hadja az akkumulátort kihűlni.
8. A feltöltőt és az akkumulátorokat ne hadja gyermekek által elérhető helyen.
9. Ne használja a feltöltőt párás helyen vagy gyúlékony folyadékok közelében.
10. Az akkumulátorokat csak 10°C tól 40°C hőmérséklet mellett töltse.
11. Az akkumulátort csak 30 °C alatti hőmérsékleten tárolja. Magasabb raktározási hőmérsékletek károsíthatják az akkumulátort. Az ideális raktározási hőmérséklet 10-15 °C.
12. Az akkumulátorok kontaktusait sose zárja rövidre és ne kapcsolja össze fémtárgyakkal.
13. Az akkumulátorok szállításánál ügyeljen arra, hogy a kontaktusok ne kapcsoljanak és a szállításhoz ne használjon fém szállítóedényt.
14. Az akkumulátor rövidzárlata robbanáshoz vezethet. A rövidzárlat minden esetben megrongálja az akkumulátort.
15. Minden használat előtt ellenőrizze a töltőkészülék kábelét és a csatlakozásait, nincs-e rajtuk látható hiányosság (húzza ki a csatlakozódugót). Hibás kábelt ne használjon.
16. Az akkumulátor mélykisülés ellen védett: Ha az akkumulátor kisült, a készülék automatikusan lekapcsol. Ekkor haladéktalanul töltse fel az akkumulátort.
17. Téli raktározás előtt még egyszer töltse fel az akkumulátorokat.

Környezetvédelmi utasítások

Az elemek/akkumulátorok nem tartoznak a háztartási szeméthez. Önt mint felhasználót a törvény kötelezi arra, hogy az elhasznált elemeket, ill. akkumulátorokat visszaszolgáltassa. A készülék élettartamának végén az elemeket ill. akkumulátorokat a készülékböl ki kell venni és külön hulladékként kell kezelni.A régi elemeket és akkumulátorokat leadhatja az önkormányzati gyüjtöhelyeken, vagy a kereskedöjénél, ill. a vásárlás helyén.

8. Az akkumulátorok töltése (a 1 és 2 ábra)

- Az akku szegélynyíróból való kivételéhez nyomja meg az akku burkolatán lévő piros nyomógombot, majd húzza ki az akkut (1. ábra).
- Kapcsolja a feltöltőt a dugaszaljzatba. Győződjön meg arról, hogy a feltöltőn feltüntetett feszültség megegyezik a dugaszaljzatban levő hálózati feszültséggel.
- Állítsa elő a kapcsolatot a töltő és az akku között. Ehhez dugja a töltő dugóját az akku homlokoldalán található csatlakozóba.
- A most kezdődő töltést a zölden villogó kontroll-lámpa jelzi. A töltés befejeztével a zöld kontroll-lámpa tartósan világít, a töltési folyamat pedig automatikusan befejeződik.
- A töltés időtartama az akku kisülési állapotától függően akár 3-5 óra is lehet. Az akku töltés folyamán történő felmelegedése normális és nem tekinthető hibának.
- Nincs szükség a töltésidő felügyeletére.
- A töltőt húzza ki a dugaszoló aljzatból, ha nem használja.
- Ha nem töltődik az akku, kérjük, ellenőrizze, hogy a dugaszoló aljzatban van-e feszültség. Ha az akku töltése nem lehetséges, a töltőt és az akkut juttassa el az ügyfélszolgálathoz vagy egy szakműhelybe.

Megjegyzés! Az akkumulátor mélykisülés elleni védelemmel rendelkezik.
Ha az akkumulátor kisült, a készülék teljesen lekapcsol és nem kapcsolható vissza! Ebben az esetben az akkumulátort fel kell tölteni (lásd az „Akkumulátor töltése" c. pontot), mielőtt a készüléket újra bekapcsolná és újból dolgozhatna.

9. A sövénynyíró be és kikapcsolása (3. ábra)

A sövénynyíró bekapcsolásához vegyen fel biztos állást. Ez a sövénynyíró kétkezes biztonsági kapcsolóval rendelkezik. A sövénynyíró bekapcsolásához a fogantyúban lévő (A) kapcsolólécet nyomja meg és a (B) forgófogantyút kb. 45°-kal fordítsa hátrafele. A kikapcsoláshoz eressze el mindkét kapcsolót. A motor már az egyik kapcsoló elengedésekor kikapcsol.

Az **AHS 6024 LI-P** típus még egy „Power-kapcsolóval" is rendelkezik. Ezzel a teljesítményt 2 fokozatban változtathatja. High = nagyobb teljesítmény, Low = csökkentett teljesítmény. ‚Alacsony' állásban az akkumulátor üzemideje kb. kétszeresére nő, miközben a sövénynyíró fordulatszáma csökken. Ezt a beállítást könnyebb munkákhoz használhatja azért, hogy növelje az akkumulátor működésének időtartamát. A hátsó tartófogantyú hátoldalán található ez a kapcsoló (9. és 10. ábra).

10. A forgófogantyú beállítása (3-5. ábra)

A munka megkönnyítése érdekében a sövénynyíró új fajta, elfordítható fogantyúval rendelkezik, amely három különböző pozícióba állítható (jobb oldali, bal oldali és normál pozíció), vagy a kényelmesebb munkához fokozatmentesen elforgatható munka közben. Ennek az eszköznek a célja az, hogy különösen a függőleges irányú vágásnál a sövénynyírót mindig ergonómiailag kedvező pozícióban tudja vezetni és ezzel megelőzze a felhasználó idő előtti elfáradását.

A fogantyúnak a 3 megadott pozíciójának valamelyikébe állításához az alábbiak szerint járjon el:

Engedje el a kapcsolót (A). Nyomja meg az 1. vagy a 2. piros reteszelő gombot (3. ábra). Ezáltal az elülső fogantyú kireteszelődik és a kívánt pozícióba forgatható (4. ábra). A gomb a kívánt végállásban ismét beakad és ezzel biztosítja a fogantyút a véletlen elforgatás ellen.

A kényelmes munka érdekében a forgó fogantyú fokozatmentesen is forgatható. Ehhez nyomja meg az 1. vagy a 2. piros reteszelő gombot (3. ábra) és tartsa nyomva azt. A sövényvágó ezek után munka közben kényelmesen elforgatható bármilyen irányba.

A forgó fogantyú kezelése közbeni biztonság növelése érdekében a vágókés meghajtója 0,1 másodpercnél rövidebb idő alatt kikapcsol, amint elengedi a kapcsolót a fogantyún (A) vagy a piros kapcsolókart a forgó fogantyún (B). Ezáltal biztosítható, hogy a sövényvágó csak akkor legyen üzemkész, ha mindkét kezével egyszerre fogja a fogantyúkat és mindkét kapcsolót egyszerre működteti. Ezáltal a sérülés veszélye - a rendkívül rövid utánfutási idő következtében - jelentősen csökken.

11. A sövénynyíró tartása használat közben (4., 5. és 8. ábra)

Ezzel a szerszámmal gyorsan és kényelmesen tud bokrokat nyírni és sövényt vágni. Ahhoz, hogy a sövénynyíró használatakor elérje az ergonómiailag legkedevezőbb pozíciót, a felső rész vágásakor az első elforgatható tartófogantyút állítsa függőleges irányba (0°) és oldalnyírásnál a vágási iránynak megfelelően állítsa 85°-os pozícióba (4. és 5. ábra).

1) Sövények nyírása

- fiatal hajtásokat legkönnyebben kaszáló mozgással vághat,
- idősebb, erősebb sövényeket legjobban fűrészelő mozgással vághat,
- olyan ágakat, amelyek túl vastagok a vágókések számára, fűrésszel vágjon le,
- egy sövény oldalait felfelé keskenyítve vágja le.

2) Az egyenletes magasság elérése érdekében

- rögzítsen ki egy irányzó zsinórt a kívánt magasságban,
- pontosan e fölött a vonal fölött vágjon.

Gondoskodjon mindig a biztos állásról, hogy megakadályozza a megcsúszást és ezzel kizárja az esetleges sérülés veszélyét. A vágókést mindig tartsa el a testétől.

12. Karbantartás

A gépen végzett valamennyi munka előtt mindig húzza ki az akkumulátort a sövénynyíróból!

Fontos: A sövény-nyíró minden nagyobb alkalmazása után a késeket meg kell tisztogatni és be kell olajozni. Ezáltal döntő mértékben befolyásolja a készülék élettartamát. Sérült vágóberendezéseket azonnal, szakszerűen meg kell javítani.Tisztítsa meg a kést egy tiszta kendővel, illetve erősebb szennyeződés esetén kefével. **Figyelem: sérülésveszély!** A kések beolajozását lehetőség szerint környezetkímélő kenőanyaggal végezze (6. ábra).

1) A kések élezése

A kések nagymértékben karbantartásmentesek és rendeltetésszerű használat esetén utánélezést nem igényelnek.

2) Kések cseréje

Csak a kések szakszerű behelyezése biztosítja a kifogástalan üzemet és a kések előbbiekben ismertetett biztonsági helyzetének működését. A kések cseréjét ezért ugyancsak szakműhely végezheti el.

13. Optimális biztonság

Az 5 összetevő, biztonsági-kétkezeskapcsolás, késgyorsleállítás, védőpajzs, biztonsági késtartókar és ütközésvédő révén a sövény-nyíró optimális biztonsági elemekkel van felszerelve.

Figyelem!
Amennyiben a sövényvágó ollóval végzett munka közben azt venné észre, hogy a biztonsági unkciók, mint a 2-kezes kapcsolás illetve a gyorsmegállító nem szavatoltak, haladéktalanul fejezze be munkáját, majd javítás céljából vigye a készüléket jogosultsággal rendelkező szakműhelybe!

1) 2-kezes-biztonságikapcsolás (3. ábra)

A sövénynyíró bekapcsolásához a fogantyúban lévő (A) kapcsolólécet nyomja meg és a (B) forgófogantyút kb. 45°-kal fordítsa hátrafele. A kikapcsoláshoz eressze el mindkét kapcsolót.

2) Kés-gyorsleállítás

A vágási sérülések elkerülése érdekében a két kapcsolóelem egyikének elengedésekor a kés 0,1 másodperc alatt megáll.

3) Biztonsági késtartókar (7. kép)

A fogasfésű elé visszaugró vágókés csökkenti a véletlen testérintés általi sérülésveszélyt. Mihelyt a gépet kikapcsolja, az éles vágókés biztonsági okból pontosan a fésű alatt áll meg, így szállítás közbeni sérülések messzemenően ki vannak zárva.

4) Ütközésvédő (11. ábra)

A kiálló vezetősín egy szilárd tárgyhoz (fal, talaj, stb.) történő ütközés alkalmával meggátolja, hogy a kezelőt kellemetlen ütések (a kés visszarúgó nyomatékai) érjék.

5) Meghajtásvédő elem

Ha a vágókésekbe szilárd tárgyak szorulnak be, és ezáltal a motort blokkolják, a gépet azonnal kapcsolja ki. Húzza ki a csatlakozót az aljzatból, távolítsa el a tárgyat és folytassa a munkát.
A készülékbe túlterhelés-védelem van beépítve, amely késelakadás esetén védi a meghajtást a mechanikai károktól.

14. A sövénynyíró olló tárolása használat után

A sövénynyíró ollót ugy kell tárolni, hogy senki ne sérülhessen meg a vágókésektől!

Fontos: A késeket minden használat után meg kell tisztítani (lásd a Karbantartás című szakaszt is). Ez döntően befolyásolja a készülék élettartamát. Lehetőleg környezetbarát kenőanyaggal, például szervizsprayvel olajozza be a készüléket. Utána helyezze be a sövénynyíró ollót a tokba.

15. Javítószolgálat

Villamos készülékek javítását csak villamos képesítésű munkaerő végezheti. Kérjük, javítás céljára történő beküldéskor írja le az Ön által megállapított hibát.

16. Ártalmatlanítás és környezetvédelem

Ha készüléke egy nap használhatatlanná válik, vagy már nincs rá szüksége, kérjük, semmi esetre se tegye a készüléket a háztartási hulladékok közé, hanem gondoskodjon környezetbarát ártalmatlanításáról.
Kérjük, a készüléket adja le egy hulladékgyűjtő helyen. A műanyag- és fémrészek itt különválaszthatók és újrafelhasználás alá vethetők. Erre vonatkozó felvilágosítást a községi vagy városi önkormányzatoknál is kaphat.

Kazalo

Stran

Predgovor z ročnim 2

Tehnični podatki 2

Slika in pojasnilo k piktogramom 2

Splošna varnostna navodila 3

Namen uporabe 3

Navodila za uporabo skrbno shranite 3

1) Delovno mesto
2) Varovanje pred električnim udarom
3) Varnost oseb
4) Pravilna uporaba električnih orodij
5) Uporaba in ravnanje z akumulatorskim orodjem
6) Servis
7) Emisije
8) Varnostna navodila za škarje za živo mejo

Navodila za varno uporabo naprave 5

- NAPOTKI ZA UPORABO AKUMULATORJA
- NAPOTKI ZA VARSTVO OKOLJA

POLNJENJE AKUMULATORJA 5

Vklop in izklop škarij za živo mejo 6

Nastavitev vrtljivega ročaja 6

Drža škarij za živo mejo pri uporabi 6

1) Rezanje žive meje
2) Da dosežete enakomerno višino

Vzdrževanje 6

1) Brušenje rezil
2) Menjava rezil

Optimalna varnost 7

1) 2-ročno varnostno stikalo
2) Hitra zaustavitev rezila
3) Varnostna prečka noža
4) Zaščita pred udarci
5) Zaščitna naprava gonila/reduktorja

Shranjevanje škarij po uporabi 7

Servisna služba 7

Odstranjevanje odpadkov in varstvo okolja 7

ES-izjava o skladnosti

Servis

Akumulatorske škarje za živo mejo

1. Spoštovani kupec,

Da bi zagotovili zanesljiv in varen zagon, smo sestavili to navodilo za uporabo. Če boste upoštevali naslednje napotke, bo vaša naprava delovala vedno v vaše zadovoljstvo in bo imela visoko življenjsko dobo.

Naše naprave se pred serijsko izdelavo preizkusijo pod najtežjimi pogoji, med proizvodnjo pa jih stalno preverjamo. To nam daje gotovost, vam pa jamstvo, da vedno dobite neoporečen izdelek.

V interesu tehničnega razvoja si pridržujemo pravico do konstrukcijskih in izvedbenih sprememb.

2. Tehnični podatki

Modell	**AHS 6024 LI-E** (GHAI 60 Pro)	z ekonomskim stikalom (Power-Switch)
Napetost	24 V DC	
Dolžina rezanja	550 mm	
Debelina rezanja	20 mm	
Rezanje Dolžina	500 mm	
Rezov	Nizko = 2200 min^{-1}	Visoko = 3000 min^{-1}
Vrsta akumulatorja	Li-Ion 24 V / 1,5 Ah / 36 Wh	
maks. trajanje delovanja	Nizko = pribl. 60 min.	Visoko = pribl. 30 min.
Teža	3,05 kg	
Nivo hrupa *	82 dB (A) K 3,0 dB(A)	
Vibracija *	<2,5 m/s^2 K 1,5 m/s^2	
Polnilnik		
Napetost omrežja	230 V~ / 50 Hz	
Napetost polnjenja	25,2 V DC	
Tok polnjenja	500 mA	
Trajanje polnjenja	približno. 3,5 ure	

* EN 60745-2-15

Tehnične spremembe si pridružujemo.

3. Slika in pojasnilo k piktogramom

1 2 3 4 5 6 7 8

1 Obvezna zaščita za oci in sluh!
2 Pozor!
3 Pred uporabo preberite navodila.
4 Tisto orodje ne izpostavite dežu!
5 Pozor! Nevarnost poškodb, ostro rezilo!
6 Pozor, varstvo okolja! Te naprave se ne sme zavreči skupaj s hišnimi/ostalimi odpadki. Odsluženo napravo oddajte le na javnem zbirnem mestu.
7 Pokvarjen akumulator oddajte v reciklažo!
8 Akumulator vsebuje litij! Ne vrzite ga vposodo za odpadke!

4. Splošna varnostna navodila

Informacije o nivoju hrupa so v skladu z Nemškim zakonom o varnosti izdelkov (ProdSG) in direktive Evropske unije o strojih: raven zvočnega tlaka na delovnem mestu lahko preseže 80 dB (A). V tem primeru je treba upoštevati zaščitne ukrepe (npr. uporaba zaščite za sluh).

Dodatno upoštevajte tudi lokalne predpise o zaščiti pred hrupom!

V skladu s standardom EN 55014, EN 61000-3-2, 61000-3-3 aparat ne povzroča radijskih motenj.

Pridržujemo si pravico do tehničnih sprememb.

Naprave so narejene v skladu s predpisi, EN 60745-1, EN 60745-2-15, in popolnoma ustrezajo predpisom Zakona o varnosti proizvodov.

Pozor!
Pri uporabi škarij za živo mejo lahko pride do poškodb. Zaradi tega upoštevajte ustrezne predpise o varstvu pred nesrečami.

Aparat je narejen po najnovejših tehničnih standardih in varnostno tehničnih predpisih. Vendar je uporaba aparata kljub temu lahko nevarna za uporabnika, druge osebe ali predmete.

Pozor! Pri uporabi električnih aparatov upoštevajte vsa varnostna navodila, ki varujejo pred nevarnostjo električnega udara, poškodbami in požarom. Pred uporabo obvezno preberite vsa navodila. Varnostna navodila skrbno shranite.

Uporabljajte samo tehnično brezhiben aparat v skladu z namenom. Upoštevajte varnostna navodila in se izogibajte nevarnostim! Takoj je treba odpraviti vse napake, ki bi lahko ogrožale vašo varnost!

Aparat lahko povzroči resne poškodbe. Za pravilno uporabo, pripravo in vzdrževanje aparata natančno preberite navodilo za uporabo. Pred prvo uporabo se seznanite z delovanjem aparata.

Ta naprava ni namenjena osebam (vključno z otroki), z zmanjšanimi fizičnimi, senzoričnimi in mentalnimi sposobnostmi, ali osebam brez izkušenj in znanja, razen v primeru, da jih za njihovo varnost odgovorna oseba nadzoruje ali jim daje navodila za uporabo naprave. Otroke je treba nadzorovati, da se ne igrajo z napravo.

5. Namen uporabe

Aparat je namenjen samo za obrezovanje žive meje. Vsaka druga uporaba ni v skladu z določili. Proizvajalec/dobavitelj ne odgovarja za škodo, ki je nastala zaradi napačne uporabe. V tem primeru nosi posledice uporabnik. K uporabi v skladu z namenom spada tudi upoštevanje navodil za uporabo, vzdrževanje in servis.

Navodilo za uporabo shranite na mesto shranjevanja aparata!

6. Splošna varnostna navodila

Pozor! Preberite celotna navodila za uporabo. Neupoštevanje navodil za uporabo lahko povzroči električni udar, požar in/ali težke poškodbe. V nadaljevanju uporabljen izraz »električno orodje« se nanaša na aparate na električni pogon (z električnim kablom) ali akumulatorski pogon (brez električnega kabla).

NAVODILA ZA UPORABO SKRBNO SHRANITE.

1) Delovno mesto

a) **Vzdržujte red in čistočo na delovnem mestu.** *Nered in neosvetljeno delovno mesto lahko povzročita nesrečo.*

b)) **Aparata ne uporabljajte v okolju, kjer so gorljive tekočine, plini ali prah in obstaja nevarnost eksplozije.** *Električni aparati proizvajajo iskre, ki lahko zanetijo prah ali hlape.*

c) **Med delom aparat zavarujte pred dostopom otrok ali drugih oseb.** *Zaradi odvračanja pozornosti lahko izgubite nadzor nad aparatom.*

2) Varovanje pred električnim udarom

a) **Električni vtič aparata se mora prilegati vtičnici. Vtiča v nobenem primeru ne poskušajte spreminjati. Prilagojenih vtičev ne uporabljajte skupaj z ozemljenimi aparati.** *Nespremenjen vtič in ustrezna vtičnica zmanjšata nevarnost električnega udara.*

b) **Izogibajte se telesnemu stiku z ozemljenimi deli, kot so cevi, radiatorji, štedilniki in hladilniki.** *Če je telo ozemljeno, obstaja velika nevarnost električnega udara.*

c) **Aparat zavarujte pred dežjem in mokroto.** *Vdor vode v električni aparat poveča nevarnost električnega udara.*

d) **Električnega kabla ne uporabljajte za druge namene, na primer za nošenje ali dvigovanje aparata ter za odstranjevanje vtiča iz vtičnice. Kabel zavarujte pred vročino, oljem, ostrimi robovi ali gibljivimi deli aparata.** *Poškodovan ali zapleten kabel poveča nevarnost električnega udara.*

e) **Pri delu z električnim orodjem na prostem uporabljajte samo podaljške, ki so primerni za uporabo na prostem.** *Uporaba ustreznih podaljškov zmanjša nevarnost električnega udara.*

3) Varnost oseb

a) **Med delom z električnim orodjem bodite pozorni in pazljivi. Aparata ne uporabljajte, če ste utrujeni ali pod vplivom drog, alkohola ali zdravil.** *Že trenutek nepazljivosti med delom lahko povzroči resne poškodbe.*

b) **Uporabljajte osebno zaščitno opremo in vedno nosite zaščitna očala.** *Uporaba osebne zaščitne opreme, na primer dihalne maske, nedrsečih čevljev, čelade ali zaščite za sluh, zmanjša tveganje poškodb.*

c) **Preprečite nenadzorovan zagon aparata. Pred vstavljanjem električnega vtiča v vtičnico se prepričajte, da je stikalo na položaju »IZKLOP«.** *Držanje prsta na stikalu med nošenjem aparata ali priključitev vključenega aparata na električno omrežje lahko povzroči nesrečo.*

d) **Pred vklopom aparata odstranite orodja za nastavljanje ali vijačne ključe.** *Orodje ali ključ, ki sta na vrtečem delu orodja, lahko povzročita poškodbe.*

e) **Ne precenjujte se.** *Poskrbite za varno stojišče in ohranjajte ravnotežje, kajti samo tako boste v nepredvidenih situacijah imeli boljši nadzor nad aparatom.*

f) **Nosite ustrezna oblačila. Ne nosite ohlapnih oblek ali nakita.** *Lase, oblačila in rokavice zavarujte pred gibljivimi deli, ki bi jih lahko zagrabili.*

g) **Če obstaja možnost priključka naprav za sesanje in zbiranje prahu, se pred vklopom aparata prepričajte, da so te naprave pravilno priključene.** *Uporaba takšnih naprav zmanjša nevarnosti zaradi prahu.*

4) Pravilna uporaba električnih orodij

a) **Aparata nikoli ne preobremenite. Za posamezno delo uporabite pravo orodje.** *Delo bo boljše in varnejše z ustreznim orodjem v navedenem območju zmogljivosti.*

b) **Ne uporabljajte električnega orodja s poškodovanim stikalom.** *Električni aparat, ki ga ni mogoče vklopiti ali izklopiti, je nevaren in ga je treba popraviti.*

c) **Pred nastavitvami, menjavo opreme ali shranjevanjem aparata, iz vtičnice odstranite vtič.** *Ta varnostni ukrep zmanjšuje nevarnost nenadzorovanega vklopa aparata.*

d) **Električne aparate, ki jih ne boste uporabljali, shranite na mesto, ki je nedostopno otrokom.** *Osebe, ki z uporabo aparata niso seznanjene, ali niso prebrale navodil za uporabo, aparata ne smejo uporabljati. Električni aparati so nevarni, če jih uporabljajo neizkušene osebe.*

e)) **Aparat skrbno vzdržujte. Preverite, ali gibljivi deli pravilno delujejo, ali so zlomljeni in tako poškodovani, da aparat ne deluje pravilno. Pred uporabo aparata je treba poškodovane dele zamenjati.** *Veliko nesreč se namreč zgodi zaradi slabo vzdrževanih električnih aparatov.*

f) **Poskrbite, da so rezila ostra in čista.** *Skrbno vzdrževana rezila z ostrimi robovi se redkeje zagozdijo in jih je lažje voditi.*

g) **Električni aparat, opremo in orodje uporabljajte v skladu z ustreznimi navodili za uporabo. Pri tem upoštevajte tudi delovne pogoje in dejavnost, ki jo izvajate.** *Napačna uporaba električnih aparatov lahko povzroči nastanek nevarnih situacij.*

5) Uporaba in ravnanje z akumulatorskim orodjem

a) **Pred vstavljanjem akumulatorja se prepričajte, da je aparat izklopljen.** *Vstavitev akumulatorja v aparat z vklopljenim stikalom za delovanje, lahko povzroči hude poškodbe.*

b) **Akumulator polnite samo s polnilniki, ki jih priporoča proizvajalec.** *Pri polnilnikih, ki so primerni za določeno vrsto akumulatorjev, lahko pride do požara, če ga uporabljate z drugimi akumulatorji.*

c) **V električnih orodjih uporabljajte samo za to primerne akumulatorje.** *Uporaba drugih akumulatorjev lahko povzroči poškodbe in nevarnost požara.*

d) **Neuporabljenega akumulatorja ne približujte pisarniškim sponkam, kovancem, ključem, žebljem, vijakom ali drugim majhnim kovinskim predmetom, ki lahko povzročijo kratek stik na kontaktih.** *Kratek stik na kontaktih akumulatorja lahko povzroči opekline ali požar.*

e) **Pri napačni uporabi lahko iz akumulatorja pušča tekočina. Izogibajte se stiku s temi tekočinami. Pri neželenem stiku izpirajte z vodo. Če pride tekočina v stik z očmi, morate poiskati tudi zdravniško pomoč.** *Iztekajoče tekočine akumulatorja lahko povzročijo draženje kože ali opekline.*

6) Servis

a) **Aparat lahko popravljajo samo izšolani strokovnjaki, če uporabljajo originalne rezervne dele.** *Tako je zagotovljeno varno delovanje aparata.*

7) Emisije

- Navedena vrednost vibracijskih emisij je bila izmerjena po običajnem testnem postopku, zato jo lahko uporabimo za primerjavo z drugim električnim orodjem.
- Navedena vrednost vibracijskih emisij se lahko uporabi za oceno količin in dolžin ter dolžine obveznih delovnih premorov.
- Dejanska vrednost vibracijskih emisij, v času dejanske uporabe električnega orodja, se lahko od navedene vrednosti razlikuje odvisno od tega, na kak način se električno orodje uporablja.
- Opozorilo: Zaradi zaščite pred motnjami krvnega obtoka v rokah, do katerih prihaja zaradi vibracij, mora uporabnik v svoje delo vključiti tudi reden premor.

8) Varnostna navodila za škarje za živo mejo:

- **Delov telesa ne približujte rezilu. Če se rezilo premika, ne poskušajte odstranjevati odrezanega materiala ali držati materiala, ki ga želite odrezati. Zagozden material lahko odstranite samo pri izklopljenem aparatu.** *Že trenutek nepazljivosti med delom lahko povzroči resne poškodbe.*
- **Škarje za živo mejo prenašajte za ročaj, ko je rezilo ustavljeno. Pri transportu ali shranjevanju škarij za živo mejo vedno namestite zaščitni pokrov meča.** *Pazljivo ravnanje z aparatom zmanjša nevarnost poškodb z rezilom.*

Varnostna navodila

Pozor! Uporaba aparatov z akumulatorskim napajanjem zahteva upoštevanje nekaj osnovnih principov varnosti, vključno s spodnjimi, da se izognete nevarnostim požara, iztekanja tekočine iz akumulatorja in poškodbam:

1. **Te škarje za živo mejo so narejene z najnaprednejšo tehnologijo in v skladu z zahtevanimi varnostnimi in tehničnimi pravili. Ne glede na to, lahko pri uporabi škarij za živo mejo pride do nevarnosti hudih poškodb uporabnika ali tretje osebe. Zato upoštevajte navodila za uporabo.**

2. **Pred izvajanjem del na aparatu, kot je vzdrževanje ali popravilo, najprej odstranite akumulator.**
3. **Mladi do 16 leta starosti ne smejo uporabljati škarij za živo mejo. Ta aparat lahko posodite le osebam, ki so na splošno seznanjene z njegovim delovanjem. V teh primerih morate osebi predati tudi navodila za uporabo.**
4. **Škarij za živo mejo ne uporabljajte, če so v bližini otroci, domače živali ali tretje osebe.**
5. **Najprej odstranite akumulator, šele nato lahko odstranite zagozden material med rezili, opravite vzdrževanje, čiščenje ali popravilo.**
6. **Med delom s škarjami za živo mejo morate vedno stati stabilno, še posebej kadar delate na stopnicah ali lestvi.**
7. **Hrup v delovnem območju lahko preseže 80 dB(A). Zaradi tega uporabite zaščito za sluh. Pozor: zaščita pred hrupom! Prosimo, da upoštevate lokalne predpise o času uporabe tovrstnih aparatov.**
8. **Zagotovite, da so na aparat nameščene vse zaščitne naprave in ročaji. Ne vklopite aparata, ki ni povsem sestavljen.**
9. **Škarij za živo mejo ne spreminjajte.**
10. **Aparat vedno držite z obema rokama za ustrezna ročaja.**
11. **Pred delom se spoznajte z okolico in morebitnimi nevarnostmi, saj jih med delom zaradi hrupa, morda ne boste slišali.**
12. **Med delom bodite pozorni na tujke, kot je žica, lesena ograja ali debelejša veja. Če se rezila zagozdijo, takoj odstranite akumulator.**
13. **Ne obremenjujte aparata s silo, da bi deloval hitreje. Aparat deluje najbolje in najvarneje s hitrostjo, ki mu je bila nastavljena v tovarni.**
14. **Polnilnika nikdar ne prenašajte tako, da ga držite za kabel. Vtikača ne odstranite iz vtičnice tako, da bi povlekli za kabel. Kabel ne sme priti v stik z vročino, oljem ali ostrimi robovi.**
15. **Izogibajte se neželenemu vklopu aparata. Zato škarij za živo mejo ne nosite tako, da bi prst imeli na stikalu za vklop/izklop.**
16. **Preglejte ali so na aparatu poškodovani deli. Pred delom preverite ali vsa varnostna oprema deluje brezhibno in ali poškodovani deli delujejo brezhibno ali jih je treba zamenjati. Prav tako preverite poravnavo premičnih delov in njihov prosti hod, mogoče razpoke, pritrdilne elemente in druge elemente, ki bi lahko vplivali na delovanje. Varnostne naprave in druge poškodovane dele lahko zamenjajo le pri pooblaščenem servisu, razen, če je v teh navodilih za uporabo opisan drugačen postopek. Poškodovano stikalo morajo prav tako popraviti pri pooblaščenemu serviserju. Aparata ne uporabljajte, če ga ni mogoče vklopiti ali izklopiti s stikalom.**
17. **Opozorilo! V izrednih primerih (kratek stik in pregretje) lahko iz akumulatorja priteče tekočina. Če tekočina zaide na kožo ali oči, to mesto spirajte s tekočo vodo in poiščite zdravniško pomoč.**

7. Navodila za varno uporabo naprave

Ne uporabljajte naprave kadar dežuje! Ne režite mokrih površin.

Uporaba rokavic:
Med delom uporabljajte razščitne rokavice.

NAPOTKI ZA UPORABO AKUMULATORJA

1. Pri dobavljeni kosilnici akumulator še ni napolnjen. Pred prvim zagonom morate akumulator napolnite.
2. Akumulatorja ne smete nikoli odpirati.
3. Zelena utripajoča kontrolna lučka kaže na začetek polnjenja akumulatorja. Ko je akumulator popolnoma napolnjen, začne zelena svetleča dioda svetiti neprekinjeno, postopek polnjenja pa se samodejno konča.
4. Priklopite polnilnik le na omrežno napetost, ki je podana na tipski oznaki.
5. Vedno uporabljajte le originalni akumulator.
6. Akumulatorja nikoli ne polnite s polnilnikom drugega proizvajalca. To lahko vodi do poškodbe akumulatorja in tudi do poškodb ljudi zaradi pregretja.
7. Pri daljši uporabi se akumulator segreje. Pred ponovno uporabo ga ohladite.
9. Polnilnik in akumulator naj bosta izven dosega otrok.
9. Ne uporabljajte polnilnika v bližini hlapov in gorljivih tekočin.
10. Akumulator polnite le pri temperaturi od 10° do 40°.
11. Akumulator shranjujte samo pri temperaturah do 30 °C. Višje temperature pri shranjevanju lahko poškodujejo akumulator. Idealna temperatura za shranjevanje je med 10 in 15 °C.
12. Akumulatorskih kontaktov nikoli ne zvežite tako, da bi prišlo do kratkega stika in jih ne povezujte s kovinskimi predmeti.
13. Pri premikanju akumulatorja upoštevajte, da kontakti ne smejo biti povezani, ne uporabljajte kovinskih transportnih posod.
14. Kratek stik akumulatorja lahko povzroči eksplozijo.
15. Redno preverjajte, če je kabel za polnjenje poškodovan. Poškodovan kabel zamenjajte.
16. Akumulator ima zaščito proti globokemu praznjenju: Naprava se pri izpraznjenem akumulatorju samodejno izklopi. V tem primeru morate takoj napolniti akumulator.
17. Pred prezimovanjem napolnite akumulator.

NAPOTKI ZA VARSTVO OKOLJA

Akumulatorja ne mečite med hišne smeti. Kot potrošnik ste zakonsko obvezani, da iztrošene baterije in akumulatorje vrnete. Na koncu življenjske dobe Vaše naprave je treba baterije oz. akumulatorje odvzeti in jih odstraniti v posebne odpadke. Vaše stare baterije in akumulat orje lahko oddate pri krajevnih zbirališčih Vaše občine ali pri Vašem trgovcu oz. prodajnem mestu.

8. POLNJENJE AKUMULATORJA (slika 1-2)

- Za snemanje akumulatorja s kosilnice na nitko pritisnite rdečo tipko na ohišju akumulatorja in akumulator izvlecite (sl. 1).
- Vstavite polnilnik v omrežno vtičnico. Prepričajte

se, da se omrežna napetost na polnilniku ujema z napetostjo vaše vtičnice.
- Zelena utripajoča kontrolna lučka kaže na začetek polnjenja akumulatorja. Ko je akumulator popolnoma napolnjen, začne zelena svetleča dioda svetiti neprekinjeno, postopek polnjenja pa se samodejno konča.
- Utripajoča zelene lučka nakazuje začetek polnjenja akumulatorja. Ko je polnjenje zaključeno, zelena lučka neprekinjeno sveti in se postopek polnjenja se avtomatsko konča.
- Trajanje polnjenja znaša, odvisno od stanja izpraznjenosti akumulatorja, do 3-5 ure. Segrevanje akumulatorja med polnjenjem je normalno in se ga ne sme smatrati za okvaro.
- Časa polnjenja ni potrebno nadzorovati.
- Če polnilne naprave ne uporabljate, jo odstranite iz vtičnice.
- V primeru, da se akumulator ne polni, prosimo prekontrolirajte, ali se vtičnica nahaja pod napetostjo. V primeru, da polnjenje akumulatorja ni mogoče, dajte polnilno napravo in akumulator v popravilo servisni službi ali v specializirano delavnico.

Opozorilo! Akumulator ima zaščito pred pred popolnim izpraznjenjem:

Naprava se pri izpraznjenem akumulatorju samodejno izklopi. V tem primeru akumulator nemudoma napolnite.

9. Vklop in izklop škarij za živo mejo (slika 3)

Pred vklopom škarij za živo mejo se postavite v stabilni položaj. Te škarje za živo mejo imajo 2-ročno varnostno stikalo. Za vklop škarij morate pritisniti varnostno letev na ročaju (A) in vrtljivi obroč (B) obrniti nazaj za pribl. 45°. Za izklop škarij obe stikali izpustite. Motor se izključi že, ko izpustite eno od stikal.

Model AHS 6024 LI-P je dodatno opremljen z "ekonomskim stikalom". S tem lahko moč spreminjate na 2 stopnjah. High = višja moč, Low = zmanjšana moč. Na nastavitvi "Low'" se čas delovanja akumulatorja poveča za približno dvakrat, medtem ko se število obratov škarij za živo mejo zmanjša. To nastavitev lahko uporabljate za lažja dela, da tako povečate življenjsko dobo akumulatorja. Na zadnji strani zadnjega ročaja se nahaja ustrezno stikalo (sl. 10 in 11).

10. Nastavitev vrtljivega ročaja (slika 3-5)

Za enostavno delo so škarje za živo mejo opremljene z novim vrtljivim ročajem, ki ga je mogoče fiksirati na 3 različnih položajih (desno, levo in na normalnem položaju) in ki ga je za udobno delo med delom samim možno tudi brezstopenjsko obračati. Namen te priprave je ta, da lahko škarje za živo mejo predvsem v navpičnem položaju vodite v ergonomičnem položaju, kar preprečuje predčasno utrujenost uporabnika.

Za nastavitev ročaja na enega od 3 fiksnih položajev postopajte kot sledi:

Izpustite stikalo (A). Pritisnite rdeči blokirni gumb 1 ali 2 (slika 3). Sprednji ročaj se pri tem sprosti in sedaj ga lahko obrnete na želeni položaj (slika 4). Na želenem končnem položaju bo glava znova zaskočila in zavarovala ročaj pred nenamernim vrtenjem.

Za udoben potek dela lahko vrtljivi ročaj tudi brezstopenjsko obračate. Pri tem pritisnite rdeč blokirni gumb 1 ali 2 in ga zadržite. Škarje za živo mejo lahko sedaj med delom udobno obračate v vse smeri.

11. Drža škarij za živo mejo pri uporabi (slika 4, 5 in 8)

S to napravo lahko hitro in udobno režete grmovje, živo mejo in grmovnice.S tem orodjem lahko hitro in udobno režete grmovje, živo mejo in grmičevje. Za zagotovitev ergonomične drže pri uporabi škarij za živo mejo, morate pri rezu na višini glave sprednji vrtljivi ročaj obrniti na navpični položaj (0°), pri stranskem rezu pa glede na smer rezanja na položaj, obrnjen za 85° (slika 4).

Rezanje žive meje

- Mladike režite z gibanjem kot s koso.
- Starejše, močnejše žive meje režite z gibanjem kot z žago.
- Veje, ki so predebele za rezilo škarij, odrežite z žago.
- Strani žive meje morajo biti navzgor rezane zoženo.

Da dosežete enakomerno višino

- Da boste živo mejo rezali enakomerno, je pripo-ročljivo, da pred začetkom rezanja ob živi meji napnete vrvico.
- Režite natančno nad to linijo.

12. Vzdrževanje

Opozorilo – nevarnost poškodbe! Pred vzdrževanjem ali drugim poseganjem v aparata, morate najprej odstraniti akumulator.

Pomembno: Po vsaki večji uporabi rezilo očistite in naoljite. S tem boste znatno podaljšali življenjsko dobo škarij. Poškodovana rezila takoj popravite. Rezilo čistite s suho krpo, trdovratnejšo umazanijo s krtačo. **Pozor! Nevarnost poškodb!** Rezila naoljite z okolju prijaznimi mazivi (risba 6).

Brušenje rezil

Rezila ne potrebujejo vzdrževanja in jih pri uporabi v skladu z navodili ni treba brusiti. Da bi preprečili poškodbe tudi, če rezila ne delujejo, je naostreni rezilni list škarij zaščiten z nenaostrenim grebenastim ščitnikom (sl. 9). Tako uporabnik rezila ne more ostriti, ne da bi pri tem napravo odprl in posegel v varnostno konfiguracijo. Dodatno ostrenje rezil je torej možno samo v strokovni delavnici.

Menjava rezil

Samo strokovn vstavljanje nožev zagotavlja neoporečno delovanje nožev. Menjavo nožev sme zato izvesti le strokovnjak.

13. Optimalna varnost

Škarje za živo mejo so opremljene z optimalnimi varnostnimi elementi, z 2 ročnima varnostnima stikaloma, gumbom za hitro zaustavitev motorja, zaščitno tablo, varnostnim prečnikom noža in ščitom pred udarcem.

Pozor!
Če med delom s škarjami za rezanje žive meje ugotovite, da varnostne funkcije kot so: 2-ročna prestava ali hitra zaustavitev niso zagotovljene, nemudoma prekinite z delom in napravo odnesite na popravilo v pooblaščeno strokovno delavnico.

2-ročno varnostno stikalo (slika 3)

Vklop in delo s škarjami poteka z obema rokama. Z eno roko pritisnete stikalno prečko (A), z drugo pa stikalo na prednjem delu ročaja (B). Če spustite eno od obeh stikal, se rezilo ustavi.

Hitra zaustavitev rezila

Da preprečite ureznine se nož po popustitvi enega od obeh stikal ustavi v ca. 0,1 sekunde.

Varnostna prečka noža (slika 4 in 8)

Zmanjšuje nevarnost poškodb zaradi nenamernega dotika telesa.

Zaščita pred udarci (slika 9)

Vodilna tirnica preprečuje, da bi škarje ob stiku s trdim predmetom (stena, tla,…) sunile vzvratno (vzvratni sunki rezila proti uporabniku).

Zaščitna naprava gonila/reduktorja

Če rezilo zgrabi trde predmete in na ta način blokira motor, škarje takoj izključite. Izvlecite vtič, odstranite predmet in nadaljujte z delom.
V škarje je vgrajena naprava proti preobremenjenosti, ki pri blokadi noža zaščiti gonilo pred mehanskimi poškodbami.

14. Shranjevanje škarij po uporabi

Škarje morate shraniti tako, da se nihče ne more poškodovati na rezilu!

Pomembno: Po vsaki večji uporabi rezilo očistite in naoljite (glejte točko). S tem boste znatno podaljšali življenjsko dobo škarij. Rezila naoljite z okolju prijaznimi mazivi. Nato škarje z rezili vstavite v tulec.

15. Servisna služba

Opravy bencin náradia smú vykonávat iba odborní opravári. Prosím, popíšte pri zaslaní do opravy zistené závady.

16.Odstranjevanje odpadkov in varstvo okolja

Kadar Vaša naprava nekega dne postane neuporabna ali je ne potrebujete več, Vas prosimo, da naprave na noben način ne vržete med gospodinjske odpadke, temveč jo odstranite okolju primerno. Prosimo, da napravo oddate na mestu za zbiranje odpadkov. Tam bodo plastične in kovinske dele lahko ločili in jih dali reciklirati. Tozadevne informacije dobite tudi pri Vaši občinski ali mestni upravi.

HRVATSKI

Sažetak	Stranica
Uvod u upute za uporabu	2
Tehnički podaci	2
Objašnjenje sigurnosnih uputa na uređaju	2
Opće sigurnosne upute	3
Svrha uporabe	3
Opće sigurnosne upute za električne alate	3
1) Radno mjesto	
2) Električna sigurnost	
3) Sigurnost osoba	
4) Pažljivo rukovanje i korištenje električnih alata	
5) Rukovanje i uporaba baterijskih alata	
6) Servis	
7) Vibracija	
8) Sigurnosne upute za škare za živicu	
Uputa za uporabu	5
• Uputa za uporabu akumulatora	
• Upute za zaštitu okoline	
Punjenje punjive baterije	5
Uključivanje i isključivanje škara za živicu	6
Namještanje okretne ručke	6
Držanje škara za živicu pri upotrebi	6
1) Rezanje živice	
2) Kako bi se postigla jednaka visina	
Održavanje	6
1) Oštrenje noževa	
2) Zamjena noževa	
Optimalna sigurnost	6
1) 2-Hand-Sicherheitsschaltung	
2) Messer-Schnellstop	
3) Sicherheitsmesserbalken	
4) Anstoßschutz	
5) Getriebeschutzelement	
Skladištenje škara za obrezivanje živice nakon uporabe	7
Služba za popravak	7
Zaštita okoline	7
EG-izjava o konformnosti	
Service	

Prijevod originalne upute za uporabu

Škare za živicu na akumulatorski pogon

1. Štovani kupče,

ovu uputu za uporabu smo sastavili da osiguramo pouzdano stavljanje u pogon. Ako se pridržavate sljedećih uputa Vaš uređaj će uvijek raditi na Vaše zadovoljstvo i imati dug vijek trajanja.

Naše uređaje prije serijske proizvodnje isprobavamo pod najstrožim uvjetima, a tijekom proizvodnje se nalaze pod stalnim provjerama. Ovo nam daje sigurnost a Vama jamstvo da ćete uvijek dobiti provjeren proizvod.

U interesu daljeg tehničkog razvoja pridržano je pravo na konstrukcijske i izvedbene promjene.

2. Tehnički podaci

Model	**AHS 6024 LI-E (GHAI 60 Pro)**	Power-Switch
Pogonski napon	24 V DC	
Dolžina meča	550 cmm	
Debljina rezanja	20 mm	
Dužina rezanja	500 mm	
Kretanja rezanja / min^{-1}	Low = 2200 min^{-1}	High = 3000 min^{-1}
Tip akumulatora	Li-Ion 24 V / 1,5 Ah / 36 Wh	
Maks. trajanje pogona	Low = oko 60 min.	High = oko 30 min.
Težina	3,05 kg	
Razina zvučnog pritiska L_{pA} *	82 dB(A) [K=3,0 dB(A)]	
Vibracije na rukohvatu *	<2,5 m/s^2 [K=1,5 m/s^2]	
Mrežni uređaj / uređaj za punjenje		
Mrežni napon	230 V~ / 50 Hz	
Napon punjenja	25,2 V DC	
Struja punjenja	500 mA	
Vrijeme punjenja iznosi	oko 3,5 sati	

Tehničke izmjene ostaju pridržane.

* prema EN 60745

3. Objašnjenje sigurnosnih uputa na uređaju

1 2 3 4 5 6 7 8

1 Nositi zaštitu za uši!
2 Upozorenje!
3 Pročitajte uputstvo za uporabu!
4 Ovaj električni alat ne smijete izlagati kiši!
5 Pozor! Opasnost od ozljede od oštrih noževa!
6 Pozor Zaštita okoliša! Ovaj uređaj se ne smije zbrinuti sa kućnim otpadom / preostalim otpadom. Stari uređaj se treba predati javnom mjestu za sakupljanje otpada.
7 Pokvareni akumulator odložite za reciklažu!
8 Akumulator sadrži litij! Ne odlažite uposude za smeće!

4. Opće sigurnosne upute

Informacije o emisiji buke u skladu s njemačkim Aktom o sigurnosti proizvoda (ProdSG) i s direktivom EZ o strojevima: Razina zvučnog pritiska na radnom mjestu može prekoračiti 80 dB (A). U tom slučaju su za korisnika potrebne mjere zaštite od buke (npr. nošenje zaštite za uši).

Obratite pažnju na Propise o zaštiti od buke u zemlji korištenja.

Radiosmetnje iskrenja po EN 55014, EN 61000-3-2, 61000-3-3.

Tehničke izmjene ostaju pridržane.

Uređaji su građeni po propisima prema; DIN-EN 60335-1 i DIN-EN 60335-2-91 i u cijelosti odgovaraju propisima Zakona o sigurnosti proizvoda.

Opća sigurnosna uputa
Svaki pogon škara za obrezivanje živice je povezan sa opasnostima od nezgoda. Stoga poštujte odgovarajuće Propise za sprečavanje nezgoda.

Stroj je sagrađen po stanju tehnike i po priznatim sigurnosno-tehničkim smjernicama. Ipak prilikom njegove uporabe može doći do opasnosti za tijelo i život korisnika ili trećih osoba tj. do utjecaja na stroj i druge stvarne vrijednosti.

Pozor: Kod uporabe električnih alata se za zaštitu od električnog udara, opasnosti od ozljeda i opekotina načelno trebaju poštivati sljedeće mjere sigurnosti: Pročitajte i poštujte sve ove upute, prije nego što koristite električni alat. Dobro pohranite sigurnosne upute.

Stroj koristiti samo u tehnički ispravnom stanju kao svrsishodno, svjesno sigurnosti i opasnosti uz poštivanje upute za uporabu! U posebnosti smetnje, koje mogu utjecati na sigurnost, odmah (dati) otkloniti!

Ovaj stroj može prouzročiti ozbiljne ozljede. Pažljivo pročitajte uputu za uporabu za ispravno rukovanje, pripremu, održavanje, prikladnu uporabu škara za obrezivanje živice. Prije prve uporabe se upoznajte sa strojem i dajte se praktički uputiti.

Ovaj aparat nije namijenjen za uporabu od strane osoba (uključujući djecu) sa smanjenim tjelesnim, osjetilnim ili mentalnim sposobnostima, odnosno bez iskustva i znanja, osim ako ih osoba odgovorna za njihovu sigurnost ne nadzire ili ne uputi na uporabu aparata. Djecu treba nadzirati kako bi se osiguralo da se ne igraju s aparatom.

5. Upute za uporabu

Ove škare za živicu su isključivo namijenjene za rezanje živica, grmlja i šikare. Druga uporaba ili uporaba preko ove vrijedi kao nesvrsishodna. Proizvođač / dostavljač ne jamči za štete nastale iz toga.

6. Opće sigurnosne upute za električne alate

Pozor! Sve upute se moraju pročitati. Greške prilikom pridržavanja niže navedenih uputa mogu izazvati električni udar, požar i / ili teške ozljede. Pojam „Električni alat“ koji se dalje koristi, odnosi se na električne alata priključene na mrežu (sa mrežnim kablom) i električne alata na akumulatorski po gon (bez mrežnog kabla).

DOBRO SAČUVAJTE OVE UPUTE.

1) Radno mjesto

a) **Svoje područje rada držite čistim i pospremljenim.** *Nered i neosvijetljeno radno područje može prouzrokovati nezgode.*
b) **Sa uređajem nemojte raditi u području u kojem postoji opasnost od eksplozija, u kojoj se nalaze goruće tekućine, plinovi ili prašine.** *Električni alati stvaraju iskre, koje mogu zapaliti prašinu ili pare.*
c) **Djecu i druge osobe za vrijeme korištenja električnog uređaja držite podalje.** *Ako Vam je odvraćena pozornost možete izgubiti kontrolu nad uređajem.*

2) Električna sigurnost

a) **Priključni utikač punjač mora odgovaraju u utičnicu. Utikač se ni u kom slučaju ne smije izmijeniti. Adapterski utikač nemojte koristiti zajedno sa uređajima koji su zaštitno uzemljeni.** *Nepromijenjeni utikači i odgovarajuće utičnice smanjuju rizik električnog udara.*
b) **Izbjegavajte kontakt tijela sa uzemljenim površinama kao što su to cijevi, grijalice, štednjaci i hladnjaci.** *Postoje povišeni rizik kroz električni udar, ako je Vaše tijelo uzemljeno.*
c) **Uređaj držite dalje od kiše.** *Prodiranje vode u električni uređaj povećava rizik električnog udara.*

3) Sigurnost osoba

a) **Budite oprezni, pazite na ono što radite i pažljivo postupajte prilikom rada sa električnim alatom. Nemojte raditi sa uređajem, ako ste umorni ili ako stojite pod drogama, alkoholom ili medikamentima.** *Jedan trenutak nepažnje prilikom korištenja uređaja može dovesti do ozbiljnih ozljeda.*
b) **Nosite osobnu zaštitnu opremu i uvijek zaštitne naočale.** *Nošenje osobne zaštitne opreme kao što je to zaštitna maska protiv prašine, neklizajuće sigurnosne cipele, zaštitna kaciga ili zaštita za sluh, ovisno o vrsti i korištenju električnog alata, smanjuje rizik od ozljeda.*
c) **Uklonite alate za podešavanje ili odvijače prije nego uključite uređaj.** *Alat ili ključ, koji se nalazi u rotirajućem dijelu uređaja, može dovesti do ozljeda.*
d) **Nemojte prenagliti. Pobrinite se za stabilan položaj i uvijek držite ravnotežu.** *Kroz to uređaj možete bolje kontrolirati u neočekivanoj situaciji.*
e) **Nosite prikladnu odjeću. Nemojte nositi široku odjeću ili nakit. Kosu, odjeću i rukavice držite dalje od rotirajućih dijelova.** *Labava odjeća, nakit ili duga kosa mogu biti zahvaćeni od rotirajućih dijelova.*
f) **Ako se može montirati usisivač ili naprava za prihvaćanje uvjerite se, da je ista priključena i da se ispravno koristi.** *Korištenje tih naprava smanjuje ugrožavanje kroz prašinu.*

4) **Pažljivo rukovanje i korištenje električnih alata**

a) **Nemojte preopterećivati uređaj. Za vaš rad koristite samo za to predviđeni električni alat.** *Sa odgovarajućim električnim uređaj radite bolje i sigurno u naznačenom području učinka.*

b) **Nemojte koristiti električni alat čija je sklopka defektna.** *Električni alat, koji se više ne može uključiti ili isključiti, je opasan i mora biti popravljen.*

c) **Akumulatore uvijek izvadite, prije nego na uređaju provodite radove.** *Kao n pr. iščenje i mijenjanje oštrica, uklanjanje smetnji radove održavanja ili prije nego što uređaj ostavite bez nadzora.*

d) **Nekorištene električne alate pohranite izvan dosega djece. Nemojte dozvoliti da uređaj koriste osobe, koje sa njime nisu upoznate ili koje nisu pročitale upute.** *Električni alati su opasni ako ih koriste neiskusne osobe.*

e) **Uređaj pažljivo njegujte. Kontrolirajte, da rotirajući dijelovi uređaja ispravno funkcioniraju i da nisu zaglavljeni, provjerite da li su dijelovi puknuli ili tako oštećeni, da to utiče na funkciju uređaja. Oštećene dijelove dajte popraviti prije korištenja uređaja.** *Veliki broj nezgoda zasniva ne lošem održavanju električnih uređaja.*

f) **Alat za rezanje uvijek držite oštar i čist.** *Pažljivo njegovani alat za rezanje sa oštrim bridovima se manje zaglavljuje i uvijek se lakše vodi.*

g) **Koristite električne alate, pribor, alat itd. prema odgovarajućim uputama i na način, kako je propisano za specijalni tip uređaja. Pri tome obratite pozor na uvjete i vrstu rada koji se treba provesti.** *Korištenje električnih alata u druge svrhe osim onih namijenjenih može dovesti do opasnih situacija.*

5) **Rukovanje i uporaba baterijskih alata**

a) **Prije stavljanja baterije, uvjerite se da je aparat isključen.** *Stavljanje baterije na uključeni električniaparat može prouzročiti nesreće.*

b) **Za punjenje baterija koristite samo punjač baterija kojeg preporučuje proizvođač.** *Punjači baterija obično su specifični za vrstu baterije; ako ih koristite s drugim vrstama, postoji opasnost od požara.*

c) **Koristite samo specifične baterije predviđene za vaš alat.** *Uporaba drugih baterija može prouzročiti ozljede i opasnost od požara.*

d) **Nekorištenu bateriju držite daleko od uredskih spojnica, sitnog novca, ključeva, čavla, vijaka i drugih malih metalnih predmeta koji bi mogli izazvati kratki spoj na priključcima.** *Kratki spoj na priključcima baterije može izazvati izgaranje ili požar.*

e) **Baterija u lošem stanju može prouzročiti izlazak tekućine. Izbjegavajte dodir s tekućinom. U slučaju nehotičnog dodira, isperite vodom. U slučaju dodira tekućine s očima, potražite i savjet liječnika.** *Tekućina koja izađe iz baterije može prouzročiti nadraženost kože ili opekline.*

6) **Servis**

a) **Uređaj za popravak prepustite isključivo kvalificiranom stručnom osoblju uz korištenje originalnih zamjenskih dijelova.** *Time će se osigurati, da sigurnost uređaja ostaje održana.*

7) **Vibracija**

- Naznačena vrijednost vibracija ustanovljena je standardiziranom opremom i može se koristiti kako za usporedbu s drugim električnim aparatima, tako i za privremenu procjenu opterećenja putem vibracija.
- Ovisno o korištenju stroja i njegove opreme, vrijednost vibracija može biti drugačija te biti i viša od one naznačene.
- Potrebno je utvrditi sigurnosne mjere radi zaštite korisnika, na temelju procjene opterećenja kojeg stvaraju vibracije u stvarnim uvjetima korištenja.
- U vezi s tim treba uzeti u obzir sve faze radnog ciklusa, kao na primjer isključivanje ili rad na prazno.

8) **Sigurnosne upute za škare za živicu:**

- **Sve dijelove tijela držite podalje od noževa. Nikada nemojte pokušati kod hodajućeg noža ukloniti materijal koji se reže ili isti držati. Zaglavljeni materijal koji se reže uklonite samo pri isključenom uređaju.** *Jedan trenutak nepažnje prilikom korištenja škara za živicu može dovesti do teških ozljeda.*
- **Škare za rezanje živice nosite za ručku pri isključenom nožu. Prilikom transporta ili skladištenja na škare za rezanje živice uvijek navucite zaštitni pokrov.** *Pažljivo rukovanje sa uređajem smanjuje opasnost od ozljede kroz nož.*

Sigurnosne upute

Pozor: Kod korištenja alata na akumulatorski pogon se trebaju slijediti osnovne sigurnosne mjere, uključujući i slijedeće, kako bi se izbjegla opasnost od požara, ističućih akumulatora i ozljeda osoba.

1. **Ove škare za živicu su izrađene po stanju tehnike i priznatim sigurnosno- tehničkim uređenjima. Ipak prilikom uporabe može doći do opasnosti i ozbiljnih ozljeda korisnika ili trećih osoba. Stoga slijedite sve upute iz upute za uporabu.**
2. **Molimo Vas da prije svih radova održavanja i njege uređaja iz istog izvadite akumulator.**
3. **Mladi mlađi od 16 godina ne smiju posluživati škare za živicu. Škare za živicu dajte dalje samo onim osobama, koje su principijelno upoznate sa rukovanjem. Svakako dajte i uputu za uporabu.**
4. **Izbjegavajte primjenu škara za živicu, ako se u blizini nalaze druge osobe, djeca ili kućne životinje.**
5. **Prije nego što čistite stroj ili želite ukloniti blokadu ili prije kontrole i popravaka iz škara za živicu uvijek izvadite akumulatore.**
6. **Za vrijeme rada sa škarama za živicu zauzmite sigurno stajanje, posebno onda, ako koristite radna postolja ili ljestve.**
7. **Pogonska buka na radnom mjestu može prekoračiti 80 dB(A). Stoga nosite zaštitu za sluh. Pozor: Zaštita od buke! Kod puštanja u pogon obratite pozor na regionalne propise.**

8. **Pobrinite se, da su montirane sve sigurnosne naprave i ručke. Nikada ne pokušavajte da nepotpuni stroj pustite u pogon.**
9. **Nemojte provoditi nikakve izmjene na Vašim škarama za živicu.**
10. **Škare za živicu uvijek držite sa obadvije ruke na predviđenim ručkama.**
11. **Prije početka rada se upoznajte sa Vašom okolinom i pazite na moguće opasnosti, koje zbog buke stroja možda ne možete ćuti.**
12. **Za vrijeme rada pazite na strana tijela kao što su to željezne ili drvene ograde ili debele grane. Kod blokiranje alata za rezanje molimo Vas odmah izvadite akumulator iz uređaja.**
13. **Na alat ne izvoditi pritisak. Uređaj radi bolje i sigurnije kod broja okretaja, za koji je predviđen.**
14. **Uređaj za punjenje nikada nemojte nositi na vodu. Nemojte potezati na vodu, kako biste uređaj za punjenje izvadili iz utičnice. Vod držite dalje od vrućine, ulja i oštrih rubova.**
15. **Izbjegavajte nenamjeravano paljenje. Škare za živicu nikada nemojte nositi sa prstom na sklopki.**
16. **Uređaj pregledajte na oštećene dijelove. Prije daljnje uporabe alata bi se sve sigurnosne naprave ili drugi dijelovi, koji su oštećeni, trebali pažljivo pregledati kako bi se utvrdilo, da isti ispravno rade i propisano funkcioniraju. Također pregledajte i izravnanje gibajućih dijelova i njihov slobodan hod, lom dijelova, pričvršćenje i sve druge uvjete, koji mogu uticati na pogon. Zaštitna naprava ili drugi dijelovi, koji su oštećeni, trebaju se propisno dati popraviti ili zamijeniti od uslužnog poduzeća koje je za to autorizirano, jedino, ako je u ovoj uputi za uporabu drugačije naznačeno. I defektne sklopke se trebaju dati zamijeniti od autorizirane radionice. Alat ne koristiti, ako se sklopka ne može uključiti i isključiti.**
17. **Oprez: Pod ekstremnim uvjetima (kratki spoj, pregrijavanje), iz akumulatora može isteći nagrizajuća tekućina. Kod dodira sa očima ili kožom odmah isprati sa puno vode i zatražiti liječničku pomoć.**

7. Uputa za uporabu

Škare ne koristiti na kiši i za rezanje mokre živice!

Rukavice:
Za uporabu škara za obrezivanje živice biste svakako trebali nositi radne rukavice.

Uputa za uporabu akumulatora

1. Punjiva baterija nije napunjena pri isporuci. Prije pokretanja najprije potpuno napunite punjivu bateriju. (vidi 8. točku „Punjenje punjive baterije“)
2. Akumulator se nikada ne smije otvoriti.
3. Stare ili defektne akumulatore nikada nemojte baciti u vatru – **OPASNOST OD EKSPLOZIJE!**
4. Uređaj za punjenje priključite samo na mrežni napon naznačen na pločici sa podacima uređaja.
5. Upotrebljavajte samo originalni akumulator.
6. Akumulator nikada ne puniti sa uređajima za punjenje drugog proizvođača. To može dovesti do defekta akumulatora ili i kroz pregrijavanje dovesti do tjelesnih ozljeda.
7. Kod trajnog pogona se akumulator može zagrijati. Prije punjenja ostavite ga da se ohladi.
8. Uređaj za punjenje i akumulator pohraniti izvan dohvata djece.
9. Uređaj za punjenje nemojte koristiti u području gdje ima pare ili gorućih tekućina.
10. Akumulator puniti samo kod temperatura od 10°C do 40°C.
11. Akumulator ne skladištiti kod temperatura preko 40°C.
12. Kontakte akumulatora nikada kratko spojiti ili ih premostiti metalnim predmetima.
13. Prilikom transporta paziti na to, da se kontakti ne premoste, ne koristiti metalne spremnike za transport.
14. Kratak spoj akumulatora može dovesti do eksplozije. U svakom slučaju će se akumulator kroz kratki spoj oštetiti.
15. Kabel za punjenje redovno pregledajte na oštećenja. Oštećeni kabel dajte zamijeniti novim.
16. Akumulator ima zaštitu od kompletnog pražnjenja. Uređaj se kod ispražnjenog akumulatora samostalno prazni. U tom slučaju odmah napunite akumulator.
17. Prije prezimljavanja akumulator još jednom skroz napunite.

Upute za zaštitu okoline

Baterije ne pripadaju u kućni otpad. Kao potrošač ste zakonski obvezni vratiti korištene baterije tj. akumulatore. Na kraju vijeka trajanja Vašeg uređaja baterije tj. akumulatori moraju biti odstranjeni i posebno vraćeni. Stare baterije i akumulatore možete predati u lokalnim mjestima sakupljanja u Vašoj općini ili kod Vašeg trgovca tj. prodajnog mjesta.

8. Punjenje punjive baterije (slika 1 i 2)

- Za vađenje punjive baterije pritisnite dvije bočne tipke 1 i izvucite punjivu bateriju.
- Utaknite punjač u električnu utičnicu. Provjerite podudara li se mrežni napon naznačen na punjaču s naponom utičnice.
- Uspostavite vezu između punjača i punjive baterije. Za to utaknite utikač punjača u utičnicu na čeonoj strani punjive baterije.
- Početak punjenja baterija prikazuje se zelenim treptanjem kontrolne žaruljice. Kada se punjiva baterija potpuno napuni, zelena svjetlosna dioda stalno će svijetliti, a punjenje će se automatski završiti.
- Punjenje traje oko 3 – 5 sati. Punjiva se baterija tijekom punjenja grije. To je uobičajeno i ne predstavlja neispravnost.
- Nije potrebno nadzirati vrijeme punjenja.
- Kada ga ne upotrebljavate, izvadite punjač iz utičnice.

- Ako se punjiva baterija ne puni, provjerite ima li napona u utičnici. Ako ne možete napuniti punjivu bateriju, odnesite punjač i punjivu bateriju na servis ili u specijaliziranu radionicu.

Napomena! Punjiva baterija ima zaštitu od dubinskog pražnjenja.

Kada se punjiva baterija isprazni, stroj se potpuno isključuje i ne možete ga ponovno uključiti! U tom slučaju morate napuniti punjivu bateriju (vidi točku „Punjenje punjive baterije“) prije ponovnog uključivanja uređaja i nastavka rada.

9. Uključivanje i isključivanje škara za živicu (slika 3)

Prije uključivanja škara za živicu zauzmite siguran stav. Ove škare za živicu imaju sigurnosni krug za upotrebu dvije ruke. Za uključivanje škara za živicu morate pritisnuti sklopku u ručki (A) i okrenuti okretnu ručku (B) za oko 45° prema natrag. Za isključivanje pustite obje sklopke. Motor se isključuje već kada pustite jednu od te dvije sklopke.

Model **AHS 6024 LI-P** opremljen je i sklopkom „Power“. Kojom možete odabrati dva stupnja snage. „High“ = veća snaga, „Low“ = manja snaga. U položaju „Low“ punjiva baterija može raditi dvostruko dulje, ali se smanjuje broj okretaja škara za živicu. Ovaj položaj možete upotrijebiti za lakše radove kako biste produljili trajanje punjive baterije. Na poleđini stražnje ručke nalazi se odgovarajuća sklopka (slika 9 i 10).

10. Namještanje okretne ručke (slika 3-5)

Škare za živicu radi lakšeg su rada opremljene novom okretnom ručkom koju možete namjestiti u tri položaja (desno, lijevo i normalan položaj) ili radi ugodnijeg rada neprekidno okretati tijekom rada. Svrha je te naprave u tome da škare za živicu možete voditi u ergonomski najpovoljnijem stavu posebno pri rezanju u okomitom smjeru, čime se izbjegava prijevremeni zamor korisnika.

Za namještanje ručke u jedan od tri fiksna položaja učinite sljedeće:

Pustite sklopku (A). Pritisnite crveni blokirni gumb 1 ili 2 (slika 3). Time deblokirate prednju ručku koju možete zatim okrenuti u željeni položaj (slika 4). U željenom krajnjem položaju gumb će ponovno uskočiti i osigurati ručku od slučajnog okretanja.

Okretnu ručku radi ugodnijeg rada možete i neprekidno okretati. Za to pritisnite i držite pritisnut crveni blokirni gumb 1 ili 2 (slika 3). Škare za živicu sada tijekom rada možete ugodno okretati u svim smjerovima.

11. Držanje škara za živicu pri upotrebi (slika 4,5 i 8)

Ovim alatom možete brzo i ugodno rezati šikaru, živice i grmlje. Kako biste pri radu sa škarama za živicu postigli ergonomski najpovoljniji stav, pri rezanju vrhova postavite prednju okretnu ručku u okomiti položaj (0°), a pri bočnom rezanju, ovisno o smjeru rezanja, u položaj od 85° (slika 4 i 5)

Rezanje živice

- mlade klice će te najbolje odrezati sa pokretima košenja
- starije, jače živice će te najbolje odrezati sa pokretanjima piljenja
- grane, koje su predebele za nož, bi se trebale odrezati sa pilom.
- strane živica bi se trebale rezati gore prema novim klicama.

Kako bi se postigla jednaka visina

- na željenu visinu napeti vrpcu za izravnavanje
- rezati ravno po toj liniji.

Stoga osigurajte siguran položaj, kako bi se izbjeglo klizanje i isključile eventualne ozljede. Kod svake varijante namještanja ruko-hvata posmične noževe držite dalje od tijela.

12. Održavanje

Prije svih radova na stroju uvijek izvadite punjivu bateriju iz uređaja!

Važno: Kod svakog većeg rada sa škarama za obrezivanje živice se noževi trebaju očistiti i podmazati. Kroz to se znatno utječe na vijek trajanja Vašeg uređaja. Oštećene zaštitne naprave se odmah moraju prikladno popraviti. Nož očistite sa suhom krpom tj. kod jakog onečišćenja sa četkom. **Oprez: Opasnost od ozljede!** Podmazivanje noževa se po mogućnosti treba provesti sa mazivom, koje nije štetno po okoliš (slika 6).

Oštrenje noževa

Noževe dalekosežno ne treba održavati i kod svrsishodne uporabe se ne moraju naknadno oštriti. Za sprečavanje ozljeda, i kroz noževe u stanju mirovanja, se naoštreni posmični list prekriva kroz neoštri ježičac. Kroz to korisnik ne može oštriti nož, bez da otvori uređaj i zahvati u sigurnosne konfiguracije. Naknadno oštrenje noževa stoga smije biti provedeno samo od stručne radionice.

Zamjena noževa

Samo stručno umetanje noževa osigurava ispravan pogon škara za obrezivanje živice. Zamjena noževa stoga smije biti provedena samo od strane stručne radionice.

13. Optimalna sigurnost

Kroz 5 komponenti 2-ručne sigurnosne sklopke, brzog zaustavljanja noža, zaštitne ploče, sigurnosne mjerne grede i zaštite od udarca su škare za obre-zivanje živice opremljene sa optimalnim sigurnosnim elementima.

Pozor!
Ako za vrijeme rada sa velikim škarama za rezanje živice utvrdite, da 2-ručno-šaltanje ili brzo zaustavljanje nisu zajamčeni, onda odmah završite rad i odnesite iste autoriziranoj radionici u svrhu popravka! završite rad i odnesite iste autoriziranoj radionici u svrhu popravka!

2-ručna sigurnosna sklopka (slika 3)

Za uključivanje škara za živicu morate pritisnuti sklopku u ručki (A) i okrenuti okretnu ručku (B) za oko 45° prema natrag. Za isključivanje pustite obje sklopke. Motor se isključuje već kada pustite jednu od te dvije sklopke.

Brzo zaustavljanje noževa

Za izbjegavanje ozljeda od rezanja se nož nakon puštanja jednog od dva rasklopna elementa zaustavlja za oko 0,1 sekundi.

Sigurnosni posmični nož (slike 7)

Nož kojeg zupčanik noža vraća u prvobitan položaj umanjuje opasnost od ozljede kroz nenamjerni dodir tijela. Ukoliko se stroj isključi, oštri nož se zaustavlja.

Zaštita za uši (slika 11)

Vodeća šina, koja strši van, kod udarca sa čvrstim predmetom (zidom, tlom itd.) sprečava, da na krajevima posluživanja nastanu udarci (momenti povratnog udarca noževa).

Elementi za zaštitu pogona

Ako se čvrsti predmeti uhvate u noževe i kroz to se blokira motor, stroj odmah isključiti. Utikač izvaditi iz utičnice, predmet ukloniti i dalje raditi.
U uređaj je ugrađen preopteretni osigurač, koji kod blokiranja noža pogon štiti od mehaničkih oštećenja.

14. Skladištenje škara za obrezivanje živice nakon uporabe

Škare za živicu čuvajte tako da se nitko ne može ozlijediti o noževe rezača! Preko noža uvijek stavite isporučeni zaštitni tuljac!

Važno: Nakon svake uporabe se noževi trebaju očistiti i namazati (vidi odlomak <u>održavanje)</u>. Na taj način se znatno utječe na vijek trajanja uređaja. Uređaj po mogućnosti podmazati sa mazivom, koje nije štetno za okoliš npr. servisni sprej. Nakon toga škare za obrezivanje živice zajedno sa noževima staviti u omot.

15. Služba za popravak

Popravci na električnim alatima smiju biti provedeni samo od strane električara.
Molimo Vas da kod slanja na popravak opišete kvar, koji ste ustanovili.

16. Zaštita okoline

Ako bi se ove škare za živicu jednog dana zbog intenzivnog korištenja toliko istrošile, da se trebaju zamijeniti ili ako ih više ne možete upotrijebiti, molimo Vas da mislite na zaštitu okoline. Električni uređaji, oprema i pakovanje ne pripadaju u normalni kućni otpad, nego bi se trebali odnijeti za ponovnu obradu po mjesnim propisima odgovarajući zaštiti okoline.

Съдържание Страница

Предговор към Инструкцията за експлоатация 2

Технически данни 2

Изображение и обяснение на пиктограмите 2

Общо указание за безопасност 3

Област на приложение 3

Общи указания за безопасност за Електрически инструмент 3

1) Работно място
2) Електрическа безопасност
3) Безопасност на хората
4) Внимателно боравене и употреба на електрически инструменти
5) Работа и правилно използване на електрическиинструменти с батерия
6) Сервиз
7) Вибрациите
8) Указания за безопасност на ножици за жив плет:

Указание за работа 5

- Указание за употреба на акумулатора
- Указания за опазване на околната среда

Зареждане на батерията 6

Включване и изключване на ножиците за жив плет 5

Регулиране на въртящата се ръкохватка 5

Държане на ножиците за жив плет при употреба 6

1) Рязане на жив плет
2) За поддържане на равномерна височина

Техническо обслужване 7

1) Точене на ножовете
2) Подмяна на ножовете

Оптимална безопасност 7

1) Безопасна схема на включване с двете ръце
2) Бързо спиране на ножовете
3) Предпазна конзола на ножа
4) Защита от удар
5) Предпазен елемент на редуктора

Съхраняване на ножицата за жив плет след употребата 7

Ремонтна служба 7

Отвеждане на отпадъците и опазване на околната среда 7

Декларация за съответствие в ЕО

Service

Акумулаторна ножица за подрязване на храсти

1. Предговор към Инструкцията за експлоатация

Настоящата инструкция е предназначена да облекчи опознаването на машината и използването на нейните възможности за приложение по предназначение. Инструкцията за експлоатация съдържа важни указания, които правят възможно безопасното, целесъобразното и икономично използване на машината, а заедно с това и предотвратяването на опасностите, намаляването на ремонтите и времето на престои и да увеличаването надеждността и продължителността на живота на машината. Инструкцията за експлоатация трябва винаги да е на разположение на мястото на използване на машината.

Инструкцията за експлоатация трябва да се чете и прилага от всяко лице, което е натоварено да работи с машината, напр. обслужване, текущо поддържане или транспортиране.

Наред с Инструкцията за експлоатация и валидните в страната на използване задължителни правила за предпазване от злополуки на работното място също така трябва да се имат предвид общоприетите технически правила за предотвратяване на злополуки на компетентните професионални сдружения.

2. Технически данни

Модел	**AHS 6024 LI-E** (GHAI 60 Pro)	Power-Switch
Работно напрежение	24 V DC	
Дължина на ножа	550 mm	
Дебелина на рязане	20 mm	
Дължина на рязане	500 mm	
Брой ходове	Low = 2200 мин.$^{-1}$	High = 3000 мин.$^{-1}$
Тип на акумулатора	литиево-йонен 24 V / 1,5 Ah / 36 Wh	
Време за работа	Low = прибл 60 мин.	High = прибл 30 мин.
Тегло	3,05 kg	
Ниво на звуково налягане L_{pA} *	82 dB(A) K 3,0 dB	
Вибрации на ръкохватката *	< 2,5 m/s² K 1,5 m/s²	
Токоизправител / Зарядно устройство		
Напрежение на мрежата	230 V~ / 50 Hz	
Напрежение на зареждане	25,2 V DC	
Ток на зареждане	500 mA	
Време заряда	прибл. 3,5 часов	

* по EN 60745-2-15

Запазваме си правото за технически изменения.

3. Изображение и обяснение на пиктограмите

1 2 3 4 5 6 7 8

1 Да се носят защитни средства за очите и слуха!
2 Предупреждение!
3 Да се чете Инструкцията за обслужване!
4 Този електроинструмент да не се излага на дъжд!
5 Внимание! Съществува риск от нараняване от остри ножове!
6 Внимание - опазване на околната среда! Този уред да не се изхвърля заедно с битовите или смесените отпадъци. Остарелият уред да се предава само в обществен пункт за събиране на отпадъци.
7 Дефектния акумулатор предавайте за рециклиране!
8 Батерията съдържа литий ! Не го изхвърляйте в контейнерите за смет

4. Общо указание за безопасност

Информацията за шумовото излъчване в съответствие с „Германския закон за безопасността на изделията“ (ProdSG) и Директивата за машинното оборудване на ЕС: нивото на звуковото налягане на работното място може да превишава 80 dB (A). В такива случи операторът е длъжен да носи средства за защита от шума (например ушни тапи).

⚠ **Внимание: Защита от шум!** При пускането в експлоатация спазвайте регионалните предписания.

Защитена срещу радиосмущения по EN 55014, EN 61000-3-2, EN 61000-3-3.

Запазени права за технически изменения.

Ножиците за жив плет са изградени по най-новите предписания съгласно DIN-EN 60745-1и DIN-EN 60745-2-15 и напълно отговарят на предписанията на Закона за безопасността на уредите.

⚠ **Общо указание за безопасност**
Всяка работа с ножиците е свързана с опасности от злополука. Затова обръщайте внимание на съответните предписания за предпазване от нещастни случаи.

Машината е изградена на най-новото ниво на техниката и приетите правила за техническа безопасност. Независимо от това, при нейното използване могат да възникнат опасности за тялото и живота на ползващия или на трето лице, респ. увреждане на машината и на други материални ценности.

Внимание: При употребата на електрически инструменти за предпазване от токов удар, от опасност за нараняване и пожарна опасност, трябва да се съблюдават следните основни мероприятия за безопасност. Четете и съблюдавайте всички тези указания преди да използвате този уред. Добре съхранявайте указанията за безопасност.

Машините да се използват само в безупречно техническо състояние, както и съгласно предназначението, със съзнателно отношение към сигурността и опасностите и при съблюдаване на Ръководството за работа! В частност веднага следва да се отстраняват (или да бъде поръчано отстраняването) повреди, които увреждат безопасността!

Тази машина може да предизвика сериозни наранявания. Прочетете грижливо Инструкцията за експлоатация с цел правилно обслужване, предварителна подготовка, техническо поддържане и експлоатация по предназначение на ножицата за жив плет. Преди първата употреба се запознайте добре с машината, а също така поискайте да Ви покажат на практика.

Тази апаратура не е предназначена за употреба от лица (включително деца) с ограничени физически,сетивни или умствени способности, или без опит и познания, освен ако бъдат контролирани или обучени от отговорен за тяхната безопасност човек. Децата трябва да бъдат контролирани, за да сте сигурни, че не играят с уреда.

5. Област на приложение

Машината е предназначена изключително за рязане на жив плет. Друго използване или отклоняващо се от горепосоченото предназначение се счита като използване не по предназначение. За произлизащите от това щети производителят / доставчикът не носи отговорност. Рискът се поема изцяло от ползвателя. Към използването не по предназначение спадат също така и съблюдаването на Ръководството за обслужване и спазването на условията за технически проверки и поддръжка.

6. Общи указания за безопасност за Електрически инструмент

Внимание! Всички указания трябва да бъдат прочетени. Грешки при неспазване на посочените по-долу инструкции могат да причинят токов удар, пожар и/или тежки наранявания. Използваното по-долу понятие „Електрически инструмент“ се отнася до електрически инструменти, включени в мрежа, (с мрежов кабел) и акумулаторни електрически инструменти (без мрежов кабел).

ЗАПАЗЕТЕ ДОБРЕ ТЕЗИ ИНСТРУКЦИИ.

1) Работно място

a) **Поддържайте работното си място чисто и прибрано. Безпорядък и неосветени работни зони могат да доведат до злополуки.**
b) **Не работете с уреда във взривоопасни среди, в които се намират горими течности, газове или прахове.** *Електрическите инструменти създават искри, които могат да възпламенят прах или пари.*
c) **По време на използване електрическия инструмент трябва да се държи далеч от деца и други лица.** *Ако Ви разсеят, е възможно да загубите контрола над уреда.*

2) Електрическа безопасност

a) **Щепселът на уреда трябва да пасва в уреда. Щепселът не трябва да бъде променен по никакъв начин. Не използвайте преходни щепсели в комбинация със заземени уреди.** *Оригиналните щепсели и пасващите контакти намаляват риска от токов удар.*
b) **Избягвайте контакта на тялото със заземени повърхности, като тръби, отопления, печки и хладилници.** *Налице е повишен риск от токов уред, когато тялото Ви е заземено.*
c) **Дръжте уреда надалеч от дъжд.** *Проникването на вода в електроуреда повишава риска от токов уред.*

3) Безопасност на хората

a) **Бъдете внимателни, обърнете внимание на това, което правите и се работете разумно с електроуреда. Не използвайте уреда, когато сте изморени или се намирате под влиянието на наркотици, алкохол или медикаменти.** *Един момент невнимание при употреба на уреда може да доведе до сериозни наранявания.*

b) **Носете лично защитно оборудване и носете винаги защитни очила.** *Носенето на лично защитно оборудване, като маска за прах, нехлъзгащи се защитни обувки, защитен шлем или антифон, според вида и употребата на електроуреда, намалява риска от наранявания.*

c) **Избягайте неволното пускане в експлоатация на уреда. Уверете се, че прекъсвачът се намира на позиция „ИЗКЛ.“.** *Когато поставите пръста си на прекъсвача при носене на уреда или свържете уреда към мрежата във включено състояние, е възможно това да доведе до злополуки.*

d) **Отстранете инструментите за настройване или отверките, преди да включите уреда.** *Инструментът или ключът, който се намира във въртяща се част на уреда, може да доведе до наранявания.*

e) **Не надценявайте силите и възможностите си. Заемете стабилна и сигурна стойка и поддържайте винаги равновесие.** *По този начин ще можете да контролирате по-добре уреда при неочаквани ситуации.*

f) **Носете подходящо облекло. Не носете широко облекло или накити. Дръжте коси, облекло и ръкавици надалеч от подвижни части.** *Свободното облекло, накитите или дългите коси могат да бъдат завлечени от движещите се части.*

g) **Когато са монтирани устройства за засмукване и събиране на прах, убедете се, че те са включени и че се използват правилно.** *Използването на такива устройства предотвратява опасности, причинени от прах.*

4) Внимателно боравене и употреба на електрически инструменти

a) **Не претоварвайте уреда. Използвайте за Вашата работа предназначения за нея електрически инструмент.** *С подходящия инструмент Вие ще работите по-добре и по-сигурно в определения Ви сектор.*

b) **Не използвайте електрически инструмент с повреден прекъсвач.** *Електрическият инструмент, който не може да се включва и изключва, е опасен и трябва да се ремонтира.*

c) **Издърпайте щепсела от контакта, преди да правите настройки по уреда, сменяте аксесоари или складирате уреда.** *Тези предохранителни мерки предотвратяват неволното пускане на уреда.*

d) **Съхранявайте неизползваните електрически инструменти извън обсега на деца. Не оставяйте уредът да се използва от лица, които не са запознати с него или не са прочели тази инструкция.** *Електрическите инструменти са опасни, когато се използват от неопитни лица.*

e) **Поддържайте старателно уреда. Контролирайте, дали подвижните му части функционират безупречно и не блокират, дали има счупени части или те са повредени така, че е нарушена функцията на уреда. Ремонтирайте повредените части, преда да използвате уреда.** *Много от злополуките се причиняват от лошо поддържани електроинструменти.*

f) **Поддържайте режещите инструменти остри и чисти.** *Старателно поддържани режещи инструменти с остри режещи ръбове блокират по-рядко и се използват по-лесно.*

g) **Използвайте електрическите инструменти, аксесоарите, сменяемите инструменти и др. в съответствие с тези инструкции и така, както това е предписано за специалния тип уреди. При това обърнете внимание на работните условия и на дейността, която подлежи да се извършва.** *Използването на електрическите инструменти за други освен предвидените цели може да доведе до наличието на опасни състояния.*

5) Работа и правилно използване на електрическиинструменти с батерия

a) **Преди да поставите батерията се уверете се, че уредът е изключен.** *Монтирането на батерия във включенелектрически уред, може да предизвика злополука.*

b) **За зареждане на батерията използвайте единствено зарядни устройства препоръчани от производителя.** *Зарядните устройства обикновено са специфичниза типа батерия, ако се използват с други батерии, съ-ществува опасност от пожар.*

c) **Използвайте само специфични батерии, предвидени за вашия инструмент.** *Използването на други батерииможе да предизвика нараняване или опасност от пожар.*

d) **Съхранявайте неизползваните батериите далеч откламери, монети, ключове, пирони, винтове илидруги малки метални предмети, които могат дапредизвикат късо съединение на контактите.** *Късосъединение между контактите може да доведе до из-бухване или злополуки.*

e) **Акумулатор в лошо състояние може да причини изтичане на течността. Избягвайте контакт с течността. В случай на неволен контакт, изплакнете с вода.В случай на контакт на течността с очите, консултирайте също и лекар.** *Изтеклата от батерията течност,може да предизвика кожни раздразнения или изгаряния.*

6) Сервиз

a) **Оставете ремонта на уреда само на квалифициран персонал и само с оригинални части.** *По този начин се гарантира запазването на безопасността на уреда.*

7) Вибрациите

- Стойността на вибрациите е определена със стандартизирано оборудване и може да се използва, както за сравняване с друго електрическо оборудване, така и за временно изчисляване на натоварването, посредством вибрациите.
- Стойността на вибрациите може да варира в зависимост от използването на машината и нейното оборудване и може да бъде по-голяма от тази посочената.

- Необходимо е да се определят мерките за безопасност целящи защита на потребителя, които трябва да се базират върху оценка на създалото се натоварване от вибрациите, при условия на реално използване.
- За тази цел, трябва да се имат предвид всички фази на цикъла на работа, като например, изключването или работа на празен ход.

8) Указания за безопасност на ножици за жив плет:

- **Дръжте надалеч от режещия нож всички части на тялото. Не се опитвайте да отстранявате отрязаните части, докато ножът работи или да държите материалът, който режете. Отстранявайте захванатите клони само, когато уредът е изключен.** *Един момент невнимание при използване на ножицата за жив плет може да доведе до тежки наранявания.*
- **Дръжте електрическия инструмент за изолираните дръжки, тъй като режещият нож може да се докосне до собствения мрежов кабел.** *Контактът на режещия нож с намиращ се под напрежение проводник може да направи металните части токопроводими и да доведе до токов удар.*
- **С ножицата за жив плет може да се работи само с двете ръце.**
- **Преди започване на работа с инструмента почистете работната площадка от чужди тела и по време на работа обръщайте внимание за наличието на чужди тела!**
- **Ножицата да не се използва при дъжд и за рязане на мокри живи плетове. Уредът да не се чисти с вода. За почистването да не се използват струйни апарати под високо налягане или пароструйни апарати.**
- **Съгласно изискванията на селскосто-панските професионални сдружения с ножици за жив плет с електропривод могат самостоятелно да работят само лица над 17 години. Това е разрешено и за лица навършили 16 години, но под наблюдение на възрастни.**
- **Уреди, които се използват на различни места на открито, трябва да бъдат свързани чрез прекъсвач за защита срещу утечен ток.**
- **Кабелът на ножицата и нейните съединения да се проверяват преди всяка употреба за видими недостатъци (при изваден щекер). Да не се използва неизправен кабел. При повреда на свързващия кабел на този уред той може да бъде заменен само от сервиз, посочен от производителя, защото е необходим специален инструмент.**
- **Ние препоръчваме при първоначалната употреба на ножицата за жив плет наред с четенето на инструкцията за експлоатация също така да поискате да ви покажат как се работи с нея на практика.**
- **Винаги се грижете за монтирането на всички защитни приспособления и ръкохватки. Никога не правете опити да използвате не напълно комплектована машина.**
- **Никога не правете опити да използвате неокомплектована машина или такава, на която са правени неразрешени изменения.**
- **Запознайте се с обстановката около Вас и вземете предвид възможните опасности, които може би поради шума на машината няма да можете да чуете.**
- **Избягвайте употребата на машината при лоши метеорологични условия, особено когато има опасност от буря.**

7. Указание за работа

Не използвайте машината при дъжд и за рязане на мокри живи плетове!

Ръкавици:
При работа с ножицата за жив плет трябва задължително да носите ръкавици.

Указание за употреба на акумулатора

1. При състоянието на доставка БАТЕРИЯТА не е заредена - преди пускането в експлоатация най-напред заредете напълно БАТЕРИЯТА. (виж точка 8 - Зареждане на батерията)
2. Акумулаторът никога не бива да се отваря.
3. Никога не хвърляйте стари или дефектни акумулатори в огъня – ОПАСНОСТ ОТ ВЗРИВ!
4. Свързвайте зарядното устройство само към указаното на фабричната табелка мрежово напрежение.
5. Използвайте само оригинален акумулатор.
6. Никого не зареждайте акумулатора със зарядно устройство от друг производител. Това може да доведе до дефекти в акумулатора или до телесни повреди, причинени от прегряване.
7. При продължителна работа акумулаторът може да се нагрее. Преди ново зареждане го оставете да се охлади.
8. Съхранявайте акумулатора и зарядното устройства извън достъпа на деца.
9. Не използвайте зарядното устройство в зоната на пари и горими течности.
10. Зареждайте акумулатора само при температури от 10°C до 40°C.
11. Съхранявайте батерията само до температура до 30°C. По-високите температури на съхранение могат да повредят батерията. Идеалната температура на съхранение е около 10-15°C.
12. Никога на давайте на късо контактите на акумулатора или не поставяйте мостове с метални предмети.
13. При транспортиране на акумулатора следете за това, че между контактите да не са поставени мостове, не използвайте метални транспортни съдове.
14. Късо съединение на акумулатора може да доведе до взрив. При всички случаи акумулаторът се поврежда от късо съединение.
15. Редовно проверявайте за повреди зареждащия кабел. Повредените кабели давайте за подмяна.
16. Преди зимното съхранение заредете още веднъж акумулатора напълно.

Указания за опазване на околната среда

Батериите не се изхвърлят в отпадъците от домакинството. Като потребител Вие сте задължен от закона да връщате изтощените батерии, респ.

акумулатори. В края на срока на експлоатация на вашия уред трябва да извадите акумулаторите, респ. батериите и да ги предадете отделно за рециклиране. Вашите стари батерии и акумулатори можете да предавате на местните събирателни пунктове в общината или при вашия търговец, респ. място на продажба.

8. Зареждане на батерията (фиг.1 и 2)

- За да извадите батерията, моля натиснете двата странични бутона 1 и извадете батерията.
- Включете зарядното устройство в контакта. Уверете се, че посоченото върху зарядното устройство мрежово напрежение съответства на напрежението във Вашия контакт.
- Свържете зарядното устройство с батерията. За тази цел вкарайте щекера на зарядното устройство в буксата от предната страна на батерията.
- Стартът на зареждането на батерията се показва чрез мигащата в зелено контролна лампа. Когато батерията е заредена напълно, зеленият светодиод светва за постоянно и процесът на зареждане се прекратява автоматично.
- Времето за зареждане е ок. 3-5 часа. По време на процеса на зареждане батерията се нагрява. Това е нормално и не трябва да се счита за дефект.
- Не е необходимо да контролирате времето за зареждане.
- Ако не използвате зарядното устройство, го изключете от контакта.
- Ако батерията не се зарежда, моля проверете, дали в контакта е налице напрежение. Ако зареждането на батерията не е възможно, моля предайте зарядното устройство и батерията в центъра за обслужване или на специализиран сервиз.

Указание! БАТЕРИЯТА разполага със защита срещу дълбоко разреждане.

Ако БАТЕРИЯТА е разредена, машината се изключва напълно и повече не може да се включи! В този случай БАТЕРИЯТА трябва да бъде заредена (виж точка - Зареждане на батерията), преди уредът да може да бъде включен отново и да може да бъде продължена работата.

9. Включване и изключване на ножиците за жив плет (фиг. 3)

За да включите ножиците за жив плет, моля застанете устойчиво. Тези ножици за жив плет имат двуръчен предпазен изключвател. За включване на ножиците за жив плет трябва да се натисне пусковият бутон в ръкохватката (A), както и въртящата се ръкохватка (B) да се завърти с ок. 45° назад. За изключване отпуснете и двата превключвателя. Двигателят се изключва още при отпускането на един от двата превключвателя.

Моделът **GHAI 60 Pro** в добавка е оборудван с превключвател „Power-Switch“. С негова помощ мощността може да се превключва между 2 различни степени. High = по-висока мощност, Low = намалена мощност. В позицията ‚Low‘ времето за работа на батерията се удължава около 2 пъти, докато броят обороти на ножиците за жив плет се намалява. Можете да използвате тази настройка за по-леки работи, за да може батерията да издържи по-дълго. От задната страна на задната ръкохватка е разположен съответният превключвател (фиг. 9 и 10).

10. Регулиране на въртящата се ръкохватка (фиг. 3-5)

С цел облекчаване на работата, ножиците за жив плет са оборудвани с нова въртяща се ръкохватка, която може както да бъде фиксирана в 3 различни позиции (надясно, наляво и нормална позиция), така и с цел удобна работа да бъде въртяна безстепенно по време на работа. Смисълът на това приспособление е в това, че най-вече при рязане във вертикална посока ножиците за жив плет могат да се направляват в съответно най-благоприятната от ергономична гледна точка позиция и по този начин се предотвратява преждевременната умора на потребителя.

За регулиране на ръкохватката в една от трите фиксирани позиции, моля направете следното:

Отпуснете пусковия бутон (A). Натиснете червения блокиращ бутон 1 или 2 (фиг. 3). По този начин предната ръкохватка се деблокира и сега може да бъде завъртяна в желаната позиция (фиг. 4). В едната от желаните крайни позиции бутонът се фиксира отново и осигурява ръкохватката срещу неволно завъртане.

С цел удобна работа въртящата се ръкохватка може да се върти и безстепенно. За тази цел натиснете червения блокиращ бутон 1 или 2 (фиг. 3) и го задръжте натиснат. Сега по време на работа ножиците за жив плет могат удобно да се въртят във всички посоки.

11. Държане на ножиците за жив плет при употреба (фиг. 4, 5 и 8)

С този инструмент можете бързо и удобно да подрязвате храсталаци, живи плетове и храсти. За да постигнете възможно най-благоприятната от ергономична гледна точка позиция за държане при работа с ножиците за жив плет, при рязане на височината на главата предната въртяща се ръкохватка да се регулира във вертикална позиция (0°), а при странично рязане, в зависимост от посоката на рязане - в позиция 85° (фиг.4)

Рязане на жив плет

- Младите леторасли най-добре режете като движите ножицата както при косене.
- По-старите, по-дебелите живи плетове най-добре режете като движите ножицата като трион.
- Клоновете, които са твърде дебели за режещите ножове, трябва да се режат с трион.
- Страничните стени на живия плет трябва да се режат нагоре, като се изтъняват към горния край.

За поддържане на равномерна височина

- Опънете конец на желаната височина.
- Режете точно над тази линия.

Осигурявайте стабилна стойка, с цел да се предотврати подхлъзване и да се изключат

евентуални наранявания. Дръжте режещите ножове настрани от тялото.

12. Техническо обслужване

Преди всички работи по машината винаги изваждайте батерията от уреда!

Важно: След всяка по-продължителна работа с ножицата за жив плет трябва да се почистват и смазват ножовете. Чрез това значително се влияе на продължителността на живота на машината. Повредените режещи устройства съответно веднага да се отремонтират.Почиствайте ножа със суха кърпа, респ. при силно замърсяване–с четка. **Внимание: Опасност от нараняване!** Смазването на ножа по възможност трябва да става със смазващо средство не вредящо на околната среда (рис. 6).

Точене на ножовете

Ножовете в значителна степен не се нуждаят от поддръжка и не трябва да се заточват, когато машината се използва по предназначение. За предотвратяване на наранявания, също така и от неподвижни ножове, острият лист на ножицата е покрит с незаточен гребен. По тази причина ножа не може да се заточва от ползвателя без да се отваря уреда и да се нарушава предпазната конфигурация. Точенето на ножовете трябва да става само в специализирана работилница.

Подмяна на ножовете

Само технически правилното поставяне на ножовете гарантира безупречна работа и действието на горепосоченото безопасно положение на ножа. Затова подмяната на ножовете трябва също така да става само в специализирана работилница.

13. Оптимална безопасност

Ножицата за рязане на жив плет е оборудвана с оптимални безопасни елементи, а именно чрез пет компонента: двойно безопасно ръчно включване, бързо спиране на ножовете, предпазен щит, предпазна конзола на ножовете и защита от удар.

Внимание!
Ако по време на работа с ножицата за подрязване на храсти установите, че функциите за безопасност на работа като функцията за 2 резервно ръчно включване и аварийно изключване не са в ред, преустановете незабавно работата си и изпратете уреда за поправка в авторизиран за целта сервиз.

Безопасна схема на включване с двете ръце (фиг. 3)

За включване на ножиците за жив плет трябва да се натисне пусковият бутон в ръкохватката (A), както и въртящата се ръкохватка (B) да се завърти с ок. 45° назад. За изключване отпуснете и двата превключвателя.

Бързо спиране на ножовете

За предотвратяване на порезни наранявания ножът се спира след отпускане на един от двата прекъсвателни елемента в течение приблизително на 0,1 сек..

Предпазна конзола на ножа (фиг. 7 и 9)

Върнатият от ножовия гребен режещ нож намалява опасността от нараняване при непредвидено докосване до тялото. Веднага след изключване на машината, от съображения за безопасност острият режещ нож се спира точно наравно под гребена, така че при транспортиране до голяма степен да се изключат нараняванията.

Защита от удар (фиг. 9)

Препокриващата водеща шина при удар в твърд предмет (стена, земя и т.н.) предотвратява непредвидените удари (реакционни моменти на ножовете), които могат да се появят в обслужващия.

Предпазен елемент на редуктора

Ако се защипят твърди предмети в режещите ножове и чрез това се блокира мотора, машината следва да се изключи веднага. Да се извади щекера от контакта, да се отстрани предмета и след това да се работи понататък.
В инструмента е вграден предпазител от претоварване, който защитава редуктора от механични повреди при блокиране на ножовете.

14. Съхраняване на ножицата за жив плет след употребата

Ножиците за жив плет трябва да се съхраняват така, че никой да не може да се нарани на режещите ножове! Винаги поставяйте включения в доставката предпазен калъф върху ножовете!

Важно: След всяка употреба ножовете трябва да се почистват и смазват (виж също и раздел Техническо обслужване). По този начин се оказва решаващо влияние на срока на експлоатация на уреда. Смазването по възможност би трябвало да се извърши с екологично смазващо средство, напр. сервизен аерозол. След това вкарайте ножицата за жив плет в предпазния калъф.

15. Ремонтна служба

Ремонтите на електрическите инструменти могат да се изпълняват само от електротехници-специалисти. Моля, при изпращането за ремонт да описвате установените от Вас повреди.

16. Отвеждане на отпадъците и опазване на околната среда

Когато Вашият тример за трева някой ден стане негоден за употреба или повече не Ви трябва, моля в никакъв случай не изхвърляйте уреда с домашните отпадъци, а го отведете съобразно екологичните изисквания. Моля предайте и уреда в пункт за събиране на използваеми отпадъци. Пластмасовите и металните части тук могат да бъдат отделени и да бъдат предадени в пункт за рециклируеми отпадъци. Информация за това ще получите във Вашата общинска или градска администрация.

Içindekiler

	Sayfa
Kullanım kılavuzu ile ilgili önsöz	2
Teknik bilgiler	2
Aracla ilgili emniyet tedbirlerinin aciklanmasi	2
Genel Emniyet Talimatları	3
Kullanma amacı	3
Genel güvenlik uyarıları	3
1) Çalışma yeri	
2) Elektrik güvenliği	
3) İnsanların güvenliği	
4) Elektrikli aletlerin titiz bir şekilde kullanılması	
5) Bataryalı elektrikli aletlerin doğru çalıştırılması ve kullanımıa)	
6) Servis	
7) Uyari	
8) Çit budama makasları için güvenlik uyarıları	
Kullanma talimatları	5
• Akülerin kullanimi	
• Çevre koruması	
Bataryayı şarj etme	5
Çit makasını açma ve kapatma	6
Döner kolu ayarlama	6
Çit makasını kullanmak için tutma	6
1) Çitlerin kesilmesi	
2) Eşit kalan bir yükseklik elde etmek için	
Bakım	6
1) Bıçakların bilenmesi	
2) Bıçakların değiştirilmesi	
Optimal emniyet	6
1) 2 elle emniyetli işletme	
2) Bıçak-Çabuk-Stop	
3) Emniyet bıçak kirişi	
4) Çarpmaya karşı korunma	
Budama makasını kullandıktan sonraki muhafaza şekli	7
Tamir hizmeti	7
İmha ve çevre koruması	7
AB-Uygunluk açıklaması	
Servis	

Den çeviri orijinal

Akülü cit makasi

1. Degerli müsterimiz,

gerecin dogru kullanimi icin bu kullanim klavuzu hazirlanmistir. Eger bu bilgiler dogrultusunda hareket ederseniz, gerec istediginiz gibi calisacaktir ve gerecin uzun yasamini garanti edebiliriz.

Gereclerimiz seri üretimden önce en zorlu kosullar altinda kontrol edilmistir ve üretim sirasinda da bu kontroller devam etmektedir. Bu aldiginiz gerecin kalitesini garanti eder.

Devamli teknik gelisme yüzünden teknik degisiklikler mümkündür.

2. Teknik bilgiler

Modeli	**AHS 6024 LI-E** (GHAI 60 Pro)	Power- Switch
Elektrik akimi	24 V DC	
Kesim uzunluğu	550 mm	
Dislerin uzakligi	20 mm	
Bıçak uzunluğu	500 mm	
Dakikalik kesim sayisi	Low = 2200 min^{-1}	High = 3000 min^{-1}
Akü tipi	Li-Ion 24 V / 1,5 Ah / 36 Wh	
Maç. kullanim süresi	Low = ca.60 min.	High = ca. 30 min.
Agirligi	3,05 kg	
Ses basinci düzeyi L_{pA} *	82 dB(A) K 3,0 dB(A)	
Sapdaki titresim *	<2,5 m/s^2 K 1,5 m/s^2	
Agi yükleyicisi		
Agi akimi	230 V~/50 Hz	
Yükleme akimi	25,2 V DC	
Yükleme cereyani	500 mA	
Yükleme süresi	cca. 3-5 saatdir	

Teknik degisiklikler mümkündür.

* EN 60745 'e göre

3. Aracla ilgili emniyet tedbirlerinin aciklanmasi

1 2 3 4 5 6 7 8

1 Göz ve kulak koruyuculari kullanin!
2 Dikkat!
3 Kullanim klavuzunu okuyun!
4 Bu gerecler yagmur ile temasa girmemelidir.
5 Dikkat! Yaralanma, keskin bıçak!
6 Dikkat çevre koruması! Bu cihazın ev çöpü/artık çöp ile imha edilmesi uygun değildir. Eski cihaz sadece resmi bir atık biriktirme yerine verilebilir.
7 Arızalı bataryayı geri dönüşüm sürecine verınız!
8 Pil lityum içerir! Çöp bidonuna atarak yok etmeyiniz!

4. Genel Emniyet Talimatları

Gürültü seviyesi bilgileri Alman Ürün Güvenli i Yasası (ProdSG)`ye göre ve Avrupa Makine Direktifleri: İş yerindeki ses basıncı seviyesi 80 dB(A) üstünde olabilir. Bu durumda kullanan kişi için sesden korunma önlemleri gereklidir (mesela kulaklık kullanma gibi).

Dikkat: Gürültüye karşı koruma! Çalıştırma sırasında bölgesel hükümlere dikkat ediniz.

EN 55014'e göre,EN 61000-3-2'e göre, 61000-3-3.

Teknik değişikliklerin yapılması saklıdır.

Cihazlar, DIN-EN 60335-1 ve DIN-EN 60335-2-91 hükümlerine uyularak imal edilmiştir ve Cihaz ve Ürün Güvenlik Kanunu Hükümleri'ne tamamen uygundurlar.

⚠ Genel Emniyet Talimatları
Çit makasının her kullanılmasında kazalar meydana gelebilir. Bu sebeten bununla ilgili kazadan korunma talimatlarına uyunuz.

Alet tekniğin en son durumuna ve tanınan emniyet tekniği kaidelerine uygun olarak imal edilmiştir. Buna rağmen kullanan veya üçüncü bir kişinin sağlığına veya alete ve başka değerlere zarar gelebilir.

Dikkat: Elektrikli aletleri kullanırken,elektrik çarpmasına, yaralanmaya ve yanıkların meydana gelmesine karşı aşağıda belirtilen emniyet önlemlerinin alınmasına dikkat ediniz. Bu elektrikli aleti kullanmadan önce bu açıklamaları okuyunuz ve onlara uyunuz. Emniyet talimatlarını iyi saklayınız.

Aleti sadece teknik bakımdan kusursuz durumda ve talimatlara uygun olarak, emniyetin ve tehlikelerin bilincinde olarak, kullanma rehberine uyarak kullanınız! Bilhassa emniyeti tehlikeye sokacak hasarları hemen ortadan kaldırınız (-tınız)!

Bu alet ciddi yaralanmaya sebeb olabilir. Çit makasını doğru olarak hazırlamak, bakımını yapmak, gereğine uygun olarak kullanmak üzere kullanma rehberini dikkatlice okuyunuz. İlk kullanmanızdan önce alete kendinizi alıştırınız ve pratikt nasıl kullanılacağını size göstertiniz.

Bu cihaz fiziki veya akli dengesi yerinde olmayan ya da denetim altında bulunmamaları veya güvenliklerinden sorumlu bir kişi tarafından cihazın kullanımına ilişkin bilgilendirilmemiş olmaları halinde yeterli deneyim ve bilgiye sahip olmayan kişiler (çocuklar dahil) tarafından kullanıma uygun değildir. Çocuklar, cihaz ile oynamadıklarının garanti edilmesi için, denetim altında tutulmalıdırlar.

5. Kullanma amacı

Alet sadece çitleri kesilmek için kullanılır. Bunun haricindeki kullanmalar amaca uygun değildir. Bu durumlarda meydana gelen hasarlar için imalatçı/satıcı mesiliyet kabul etmez. Risiko sadece kullanan kişiye aittir. Amaca uygun kullanmak aynı zamanda kullanma rehberine uymak ve denetim ve bakım şartlarını yerine getirmek demektir.

Kullanma rehberini devamlı olarak aletin kullanılacağı yerin yakınında saklayınız.

6. Genel güvenlik uyarıları

Dikkat! Bütün talimatların okunması gerekmektedir. Aşağıda belirtilen talimatlara uyulması sırasında yapılan hatalar elektrik çarpmasına, yangın ve/veya ağır yaralanmalara neden olabilir. Bundan sonra kullanılan "Elektrikli alet" terimi elektrikle çalışan elektrikli aletler (elektrik kablolu) ve bataryayla çalışan elektrikli aletler (elektrik kablosu olmadan) için kullanılmaktadır.

BU TALİMATLARI İYİ BİR ŞEKİLDE MUHAFAZA EDİNİZ.

1) Çalışma yeri

a) **Çalışma alanınızı temiz ve derli toplu bir şekilde tutunuz. Dağınıklık ve aydınlatılmamış çalışma alanları kazalara neden olabilir.**
b) **Cihazla, içinde yanıcı sıvılar, gazlar veya tozlar bulunan patlama tehlikesi olan alanlarda çalışmayınız.** *Elektrikli aletler tozu veya buharları tutuşturabilen kıvılcımlar oluşturabilirler.*
c) **Elektrikli aleti kullanırken çocukları ve başka kişileri uzak tutunuz.** *Dikkatiniz dağılırsa, cihaz üzerindeki kontrolü kaybedebilirsiniz.*

2) Elektrik güvenliği

a) **Borular, radyatörler, ocaklar ve buzdolapları gibi toprak hattına bağlı yüzeylere vücudunuzla temastan sakınınız.** *Vücudunuz topraklanmışsa elektrik çarpma riski daha fazladır.*
b) **Cihazı yağmurdan uzak tutunuz.** *Bir elektrikli cihaz içine su girmesi elektrik çarpma tehlikesini artırmaktadır.*

3) İnsanların güvenliği

a) **Dikkatli davranınız, ne yaptığınıza dikkat ediniz ve elektrikli aletle çalışırken aklınızı kullanarak çalışınız. Yorgun veya uyuşturucu madde, alkol veya ilaçların etkisi altında olduğunuzda cihazı kullanmayınız.** *Cihazın kullanılması sırasında bir anlık dikkatsizlik ciddi yaralanmalara neden olabilir.*
b) **Kişisel koruyucu donanım kullanınız ve her zaman koruyucu bir gözlük takınız.** *Elektrikli aletin türüne ve kullanımına uygun olarak toz maskesi, kaymayan güvenlik ayakkabıları, baret veya kulaklık gibi kişisel koruyucu donanımların kullanılması yaralanma riskini azaltmaktadır.*
c) **Cihazı çalıştırmadan önce ayar takımlarını veya anahtarları çıkartınız.** *Dönmekte olan cihaz parçası içinde bulunan bir takım veya anahatar yaralanmalara neden olabilir.*
d) **Kendinize fazla güvenmeyiniz. Sağlam bir şekilde durmaya ve her an dengenizi sağlamaya dikkat ediniz.** *Böylece cihazı beklenmedik durumlarda daha iyi kontrol edebilmektesiniz.*
e) **Uygun giysiler giyiniz. Bol giysiler giymeyiniz veya takılar takmayınız. Saçlarınızı, giysilerinizi ve eldivenlerinizi hareketli parçalardan uzak tutunuz.** *Bol giysiler, takılar veya uzun saçlar hareketli parçalar içine kaptırılabilir.*
f) **Toz emme veya biriktirme tertibatları monte edilebildiğinde, bunların bağlı olmasından ve doğru kullanılmasından emin olunuz.** *Bu*

tertibatların kullanılması tozdan kaynaklanan tehlikeleri azaltmaktadır.

4) Elektrikli aletlerin titiz bir şekilde kullanılması

a) **Cihaza fazla yük bindirmeyiniz. İşinize uygun olan elektrikli aleti kullanınız.** *Uygun elektrikli aletle belirtilen performans aralığında daha iyi ve güvenli çalışmaktasınız.*

b) **Şalteri arızalı olan elektrikli takımlar kullanmayınız.** *Çalıştırılıp kapatılamayan bir elektrikli takım tehlikelidir ve tamir edilmesi gerekmektedir.*

c) **Kullanılmayan elektrikli aletleri çocukların erişemeyeceği yerlerde muhafaza ediniz. Cihazı bilmeyen veya bu talimatları okumamış olan kişilerin cihazı kullanmasına izin vermeyiniz.** *Deneyimsiz kişiler tarafından kullanıldıklarında elektrikli aletler tehlikelidir.*

d) **Cihazın bakımını itinayla yapınız. Hareketli cihaz parçalarının kusursuz bir şekilde çalışıp çalışmadıklarını ve sıkışmamalarını veya parçaların kırılmamış olmasını veya cihazın fonksiyonunu etkileyecek şekilde hasar görmemiş olmasını kontrol ediniz. Hasarlı parçaları cihazı kullanmadan önce tamir ettiriniz.** *Çok sayıda kazanın nedeni bakımı iyi yapılmamış elektrikli aletlerdir.*

e) **Kesme takımlarını keskin ve temiz bir durumda muhafaza ediniz.** *Bakımı titiz bir şekilde yapılan ve keskin kesme kenarlı kesme takımları daha az sıkışır ve daha rahat kullanılabilir.*

f) **Elektrikli aletleri, aksesuarları, kullanım takımlarını vs. bu talimata uygun ve bu özel cihaz tipi için öngörüldüğü şekilde kullanınız. Bu sırada çalışma şartlarını ve yapılacak işi göz önünde bulundurunuz.** *Elektrikli aletlerin öngörülen kullanımdan farklı bir iş için kullanılması tehlikeli durumlara neden olabilir.*

5) Bataryalı elektrikli aletlerin doğru çalıştırılması ve kullanımıa)

a) **Bataryayı yerleştirmeden önce cihazın kapalı olduğundan emin olunuz.** *Çalışır haldeki bir elektrikli cihaza batarya monte edilmesi kazalara neden olabilir.*

b) **Bataryaları şarj etmek için sadece ve sadece üretici tarafından tavsiye edilen şarjörleri kullanınız.** *Batarya şarjörleri genelde batarya tipine özeldirler; başka tipler ile kullanıldıkları taktirde, yangın riski bulunmaktadır.*

c) **Sadece ve sadece aletiniz için öngörülen özel bataryaları kullanınız.** *Başka bataryaların kullanımı yaralanmalara ve yangın riskine yol açabilirler.*

d) **Kullanılmayan bataryayı, kontaklarda kısa devre yaratabileceğinden, ataşlar, demir paralar, anahtarlar, çivi, vida veya diğer küçük metal eşyalardan uzak tutunuz.** *Batarya kontakları arasında bir kısa devre parlamaya veya yangına neden olabilir.*

e) **Kötü durumdaki bir batarya sıvının dışarı çıkmasına neden olabilir. Sıvıyla temas etmekten kaçınınız. Kazaen temas etmeniz halinde su ile durulayınız. Sıvının gözler ile temas etmesi halinde, bir doktora başvurunuz.** *Bataryadan dışarı sızan sıvı deride tahrişlere veya yanmalara neden olabilir.*

6) Servis

a) **Cihazı sadece vasıflı uzman personel ve sadece orijinal yedek parçalarla tamir ettiriniz.** *Bununla cihazın güvenliğinin muhafaza edilmesi sağlanmaktadır.*

7) Uyari

- Belirtilen titreşim değeri, standart bir donanım ile belirlenmiştir ve gerek elektrikli ekipmanlar ile karşılaştırma için gerekse titreşimler aracılığı ile yükün geçici tahmini için kullanılabilir.
- Titreşimlerin değeri, makinenin kullanımına ve donatımına göre değişebilir ve belirtilen değerden fazla olabilir.
- Kullanıcıyı korumak için güvenlik tedbirlerinin belirlenmesi gerekir; bunlar, gerçek kullanım şartlarında titreşimler tarafından üretilen yükün tahminine dayanmalıdır.
- Bu amaçla işleme devrinin tüm aşamaları (örneğin kapanma veya boş işleme) dikkate alınmalıdır.

8) Çit budama makasları için güvenlik uyarıları:

- **Bütün uzuvlarınızı kesici bıçaktan uzak tutunuz. Çalışmakta olan bıçakla kesilmiş malzemeyi gidermeye veya kesilecek malzemeleri tutmaya çalışmayınız. İçine sıkışmış kesilmiş malzemeyi sadece cihaz kapatılmış durumdayken çıkartınız.** *Çit budama makasının kullanılması sırasında bir anlık dikkasizlik ağır yaralanmalara neden olabilir.*
- **Çit budama makasını bıçak hareket etmediğinde kulpundan tutarak taşıyınız. Çit budama makasını taşırken veya muhafaza ederek koruyucu kılıfı üzerine geçiriniz.** *Cihazın titizlikle kullanılması bıçaklardan dolayı yaralanma tehlikesini azaltmaktadır.*

Emniyet tedbirleri

Dikkat: Bataryayla çalisan aletler kullanildiginda,yangin tehlikesini,akan bataryalari ve sahislarin yaralanmasini önlemek için, asagidakiler de dahil olmak üzere esasli güvenlik önlemlerine dikkat edilmesi gerekmektedir:

1. Bu makas en modern ve tedbirli teknolojilerle üretilmistir. Ama halen araci kullanan kisinin veya ücüncü bir sahisin yaralanmasina yol acabilir. Bu yüzden kullanim klavuzuna göre davranin.
2. Aracin her bakim isleminden önce aküleri cikartin.
3. 16 yas altindaki kisilerin araci kullanmasi tavsiye edilmez. Araci sadece onu kullanmasini bilen kisiler calistirmalidir. Ödünc verme durumunda kesinlikle kullanim klavuzu ile beraber verin.
4. Eger yakininizda baska sahislar, cocuklar veya ev hayvanlari bulunuyor ise, araci calistirmayin.
5. Aracin temizligi, bakimi veya tamiri öncesi aküleri cikartin.
6. İs sirasinda özellikle merdiven veya basamak kullaniyorsaniz sabit bir pozisyonda durun.
7. İsyerindeki ses düzeyi 80 dB(A) gecebilir. Bu yüzden

emniyet kulakliklari kullanin. Dikkat: Gürültüye karsi koruma! Çalistirma sirasinda bölgesel hükümlere dikkat ediniz
8. Aracin bütün emniyet bölümlerinin takili oldugundan emin olun. Hic bir zaman tam olmayan araci calistirmayin.
9. Makasta kendiniz degisiklikler yapmayin.
10. Calilik makasini her zaman iki elinizle sapindan tutun.
11. İse baslamadan önce isyerindeki mümkün tehlikeleri düsünün, aracin gürültüsü bunlari duymaniza engel olabilir.
12. Is sirasinda yabanci maddelere, tel veya tahta citlere ve kalin dallara dikkat edin. Aracin takilmasi durumunda aninda aküleri cikartin.
13. Aletleri zorlamayınız. Alet, öngörüldüğü devir sayısında daha iyi ve güvenli çalışmaktadır.
14. Şarj cihazını asla kablosundan tutarak taşımayınız. Şarj cihazını prizden çekmek için kablodan birdenbire çekmeyiniz. Kabloyu sıcaklıktan, yağlardan ve keskin kenarlardan uzak tutunuz.
15. Yanlışlıkla çalıştırılmasından sakınınız. Çit budama makinesini asla parmaklarınız şalterin üzerindeyken taşımayınız.
16. Cihazı arızalı parçalar yönünden kontrol ediniz. Alet tekrar kullanılmadan önce koruyucu tertibatlar veya arızalı olan başka parçalar, doğru çalışıp çalışmadıkları ve öngörülen fonksiyonu yerine getirip getirmedikleri yönünden itinalı bir şekilde kontrol edilmelidir. Hareket eden parçaların yönlerini ve serbestçe hareket edip etmediklerini, parçalardaki kırıklıkları, sabitleme yerlerini ve çalışmasını etkileyebilecek diğer bütün koşulları da kontrol ediniz. Bir koruyucu tertibat veya arızalı olan diğer parçalar bunun için yetkilendirilmiş bir hizmet kuruluşu tarafından usulüne uygun olarak tamir edilmeli veya değiştirilmelidir, ancak kullanma kılavuzunda başka bir bilgi verilmesi durumu hariçtir. Arızalı şalterler de yetkili bir tamirhane tarafından değiştirilmelidir. Aleti, şalter ile çalıştırılıp kapatılamadığında kullanmayınız.
17. Dikkat: Aşırı şartlar altında (kısa devre, aşırı ısınma) bataryadan aşındırıcı bir sıvı akabilir. Gözlerle veya ciltle temasta hemen bol suyla yıkayınız ve bir doktora görününüz.

7. Kullanma talimatları

Makası yağmurda ve yaş çitlerin kesilmesinde kullanmayınız!

Eldiven:
Çit makasını kullanırken mutlaka işeldiveni kullanmanız gereklidir.

Akülerin kullanimi

1. BATARYADA, teslimat durumunda şarj yoktur - devreye sokmadan önce BATARYAYI tam şarj edin. (bakın madde 8 – Bataryayı şarj etme)
2. Aküyü hicbir zaman acmamalisiniz.
3. Kullanilmis aküleri atesle temasa getirmeyin - PATLAMA TEHLİKESİ!
4. Araci sadece etikette belirtilmis olan akim aglarina baglayin.
5. Sadece orjinal aküleri kullanin.
6. Aküyü baska üreticilerin yükleme gerecleriyle yüklemeyin. Aracta hasar yol acabilir.
7. Uzun süreli kullanimda akü isinabilir. Yüklemeden önce sogumasini bekleyin.
8. Yükleme gerecini ve aküyü cocuklardan uzak tutun.
9. Yükleme gerecini nemli ortamlarda veya yanici madde yakininda kullanmayin.
10. Aküleri sadece 10 C ve 40 derece C arasinda yükleyin.
11. Aküyü hicbir zaman 40 derece C üstünde ortamlarda depolamayin.
12. Akünün kontaklarinda kisa devre yapmayin ve metal gereclerle baglamayin.
13. Akünün transportu sirasinda kontaklarin karismamasina dikkat edin, metal transport kutulari kullanmayin.
14. Akünün kisa devresi patlamaya yol acabilir. Her ihtimalde kisa devre aküye zarar verir.
15. Kablolari sikca kontrol edin. Zedelenmis kablolari degistirin.
16. Akünün tamamen boşalmasını önleyen koruyucu mevcuttur: Akü boşalırsa alet kendiliğinden kapanır. Böyle bir durumda aküyü derhal şarj ediniz.
17. Kis depolamasi öncesinde aküleri tekrar tamamen yükleyin.

Çevre koruması

Pil/Akü aritilmasinda lütfen asagidaki talimatlara dikkat ediniz:

Pillerin ev çöpünün arasinda yeri yoktur. Tüketici olarak siz kanunen kullanilmis pilleri veya aküleri geri vermek mecburiyetindesiniz. Aletinizin kullanilmaz hale gelmesi halinde, piller veya akülerin aletinizden çikartilip, özel olarak aritilmasi gerekir.

Eski pil ve akülerinizi bulundugunuz yerdeki mahalli toplama yerlerine veya onlari aldiginiz magazanin saticisina verebilirsiniz.

8. Bataryayı şarj etme (şekil 1 ve 2)

- Bataryayı çıkartmak için lütfen yandaki iki basma düğmesine 1 basın ve bataryayı çekip çıkartın.
- Şarj cihazını prize takın. Şarj cihazında belirtilen şebeke gerilimiyle prizinizdekinin aynı olduğundan emin olun.
- Şarj cihazıyla batarya arasında bağlantı kurun. Bunun için şarj cihazının fişini, bataryanın ön tarafındaki kovana takın.
- Bataryanın şarj olmaya başladığı, kontrol lambasının yeşil renkte yanıp sönmesinden anlaşılır. Batarya tam şarj olduğunda, yeşil ışıklı diyot sürekli yanar ve şarj işlemi otomatik olarak sona erdirilir.
- Şarj süresi yakl. 3-5 saattir. Şarj işlemi sırasında batarya ısınır. Bu normaldir ve bir hata olarak algılanmamalıdır.
- Şarj süresini kontrol etmek gerekmez.
- Kullanmadığınızda şarj cihazını prizden çekin.
- Batarya şarj olmazsa lütfen prizde elektrik olup olmadığını kontrol edin. Batarya şarj olmuyorsa lütfen şarj

cihazını ve bataryayı servise veya uzman bir tamirhaneye bırakın.

Uyarı! BATARYANIN bir tam deşarj koruması vardır. BATARYANIN şarjı bittiğinde makine tam kapanır ve tekrar açılamaz! Bu durumda cihaz tekrar açılmadan ve çalışmaya devam etmeden önce BATARYANIN şarj edilmesi gerekir (bakın Bataryayı şarj etme).

9. Çit makasını açma ve kapatma (şekil 3)

Çit makasını açmak için lütfen sağlam bir şekilde durun. Bu çit makasının 2 elli bir güvenlik şalteri vardır. Çit makasını açmak için, tutma kolundaki (A) şalter çubuğuna basılmalı ve döner kol (B) yakl. 45° arkaya doğru çevrilmelidir. Kapatmak için her iki şalteri de tekrar bırakın. Motor, iki şalterden biri bırakıldığında bile kapanır.

AHS 6024 LI-P modeli ayrıca bir "Power-Switch" ile donatılmıştır. Bununla güç, 2 kademede ayarlanabilir . High (Yüksek) = daha yüksek güç, Low (Düşük) = daha düşük güç. "Low" ayarında bataryanın kullanım süresi, sürenin yaklaşık iki katına çıkarken, çit makasının devir sayısı düşer. Bataryanın bekleme süresini artırmak için, daha hafif işlerde bu ayarı kullanabilirsiniz. Arkadaki tutma kolunun arkasında uygun şalter bulunur (şekil 9 ve 10).

10. Döner kolu ayarlama (şekil 3-5)

İşi kolaylaştırmak için çit makası, 3 farklı konumda (sağ, sol ve normal konumda) sabit bir şekilde ayarlanabilen veya rahat bir çalışma tarzı için iş sırasında kademesiz olarak da çevrilebilen yenilenmiş bir döner kolla donatılmıştır. Bu tertibatın amacı, özellikle dikey yönde kesim için çit makasının ergonomik açıdan en uygun konumda kullanılabilmesi ve kullanıcının erken yorulmasının önlenmesidir.

Kolu önceden belirlenmiş 3 konumdan birinde kaydırmak için lütfen aşağıdaki adımları izleyin:

Şalteri (A) bırakın. Kırmızı kilitleme düğmesine 1 veya 2 (şekil 3) basın. Bunun sonucunda ön kolun kilidi açılır ve kol artık istediğiniz konuma çevrilebilir (şekil 4). İstediğiniz bitiş konumlarından birince düğme tekrar yerleşir ve kolun yanlışlıkla çevrilmesini önler.

Daha rahat bir çalışma tarzı için döner kol, kademesiz olarak da çevrilebilir. Bunun için kırmızı kilitleme düğmesine 1 veya 2 (şekil 3) basın ve basılı tutun. Çit makası artık iş sırasında rahatça her yöne çevrilebilir.

Çit makasını kullanmak için tutma (şekil 4,5 ve 8)

Bu aletle hızlı ve rahat bir şekilde çit, çalı ve çalılıkları kesebilirsiniz. Çit makasını kullanma sırasında ergonomik açıdan en uygun tutma konumuna ulaşmak için, baş kesiminde öndeki döner tutma kolu dikey konuma (0°), yan kesimde ise kesme yönüne bağlı olarak 85° konumuna ayarlanmalıdır (şekil 4 ve 5).

Çitlerin kesilmesi

- Taze filizleri en iyisi tırpan hareketleriyle kesebilirsiniz.
- Yaşlı, kalın çitleri en iyisi testere hareketleriyle kesebilirsiniz.
- Kesici bıçak için kalın olan dallar bir testere ile kesilmelidir.
- Bir çitin yan tarafları yukarı doğru gençtirilerek kesilmelidir.

Eşit kalan bir yükseklik elde etmek için

- arzu edilen yükseklikte bir ip geriniz ve
- bu hattın üzerinden düz olarak kesiniz.

12. Bakım

Makine üzerindeki tüm çalışmalardan önce bataryanın cihazdan çıkartılması gerekir!

Önemli: Cit makası ile yapılan her uzun çalışmadan sonra makasın temizlenmesi ve yağlanması gerekir. Bu şekilde aletin yaşamı önemli şekilde uzatılır. Hasar görmüş kesim tertibatı hemen gereğine uygun olarak tamir edilmelidir. Bıçağı kuru bir bezle veya çok kirli olmas halinde bir fırçayla temizleyiniz. Dikkat: Yaralanma tehlikesi var! Bıçakların yağlanması mümkün olduğu kadar çevreye zarar vermeyen yağlarla yapılmalıdır (şekil 6).

Bıçakların bilenmesi

Bıçakların hemen hemen hiç bakım gerekmemektedir ve usulüne uygun olarak kullanımda tekrar bilenmelerine gerek yoktur. Çal mayan bıçaklarda dahil, yaralanmalar önlemek için, keskin olan kesme yapra, keskin olmayan kam ile örtülmektedir. Böylece bıçak,kullanıcıs tarafından, cihaz açıp emniyet ayarlamalar na müdahale edilmeden bilenememektedir.
Bu yüzden bıçakların tekrar bilenmesi sadece yetkili bir servis tarafından yap labilir.

Bıçakların değiştirilmesi

Bıçakların sadece talimatlara uygun bir kullanılışı onların aksamasız bir şekilde çalışmalarını ve bıçağın önceden belirtilen emniyetli durumunun devamını garanti eder. Bu sebeblerden dolayı bıçakların değiştirilmesi sadece bilirkişi bir atölye tarafından yapılabilir.

13. Optimal emniyet

2-El-Emniyet-Şalteri, Bıçak-Çabuk-Stop, Koruma levhası, Emniyet bıçak kirişi ve Çarpmaya karşı koruma içerlikli 5 bileşik ile çit makası optimal emniyet elementleri ile donatılmıştır.

Dikkat!
Çalı makasıyla çalıştığınız sırada, 2 elli kumanda veya acil durma gibi güvenlik işlevlerinin sağlanmadığını tespit ettiğinizde, çalışmaya derhal ara veriniz ve cihazı tamir için yetkili servise gönderiniz!

2 elle emniyetli işletme (şekil 3)

Çit makasını açmak için, tutma kolundaki (A) şalter çubuğuna basılmalı ve döner kol (B) yakl. 45° arkaya doğru çevrilmelidir. Kapatmak için her iki şalteri de tekrar bırakın. Motor, iki şalterden biri bırakıldığında bile kapanır.

Bıçak-Çabuk-Stop

Kesik yaralanmalarına yol açmamak için her iki

çalıştırma elementlerinden birinin bırakılması halinde bıçak 0,1 saniyede durur.

Emniyet bıçak kirişi (şekil 7)

Bıçak taraklarından geride bırakılan kesici bıçak yanlışlıkla oluşan vücut kontağı halinde yaralanma tehlikesini azaltır. Aletin akımının kesilmesi halinde keskin kesici bıçak durur.

Çarpmaya karşı korunma (şekil 11)

Aletin üstünü aşan güdme rayı sert bir maddeye (duvar, yer gibi) çarpılması halinde kullanan kişiye karşı geri tepme (bıçağın geri tepme anı) haline engel olur.

Şanzıman aşırı yük koruması

Aletin haddinden fazla yük altında tutulmasına karşı bir emniyet sistemi takılmış olup, bu da bıçağın bloke olması halinde mekanik hasarlardan korur.

14. Budama makasını kullandıktan sonraki muhafaza şekli

Çit makası, makasın keskin kenarları kimseyi yaralamayacak şekilde saklanmalıdır! Her zaman beraberinde gelen koruma kovanını bıçağın üzerine geçirin!

Önemli: Her kullanıştan sonra bıçakları temizleyiniz (Bakım başlıklı bölüme de bakınız). Böylece aletin kullanım süresini bir hayli etkilemiş olursunuz. Yağlamanın çevreye zarar vermeyen bir yağlama maddesi, örneğin Service-spray ile yapılması gerekmektedir. Daha sonra budama makasını bıçakları ile beraber muhafazasına yerleştiriniz.

15. Tamir hizmeti

Elektrikli aletin tamiratı sadece bir elektro bilirkişisi tarafından yapılır. Lütfen tesbit ettiğiniz arızayı tamire gönderirken tarif etmeyi unutmayınız.

16. İmha ve çevre koruması

Cihazınız bir gün kullanılamayacak duruma gelirse veya artık ihtiyaç duymadığınızda, lütfen cihazı kesinlikle ev çöpüne atmayınız ve çevreye zarar vermeyecek şekilde imha ediniz.

Cihazı da lütfen bir değerlendirme yerine veriniz. Plastik ve metal parçalar burada birbirinden ayrılabilir ve tekrar değerlendirmeye tabi tutulabilirler. Bu konuda belde veya belediye idarenizden de bilgiler alabilirsiniz.

INDHOLDSFORTEGNELSE

	Side
Forord til betjeningsvejledningen	2
Tekniske data	2
Opklaring af advarsler på apparatet	2
Sikkerhedsforskrifter	3
Henvisning for benytteren	3
Generelle sikkerhedshenvisninger	3
1) Arbejdsplads	
2) Elektrisk sikkerhed	
3) Personers sikkerhed	
4) Omhyggelig håndtering og brug af elværktøjer	
5) Anvendelse og behandling af det batteridrevne apparat	
6) Service	
7) Emissioner	
8) Sikkerhedshenvisninger til hækkesakse	
Instruktioner om brug af udstyret	5
• Anvisninger vedrørende brug af batteriet	
• Bortskaffelse af akkumulatorer	
Opladning af akkumulatorer	5
Tænd og sluk af hækkeklipperen	5
Indstilling af drejehåndtaget	6
Håndtering af hækkeklipperen ved brug	6
1) Trimning af hække	
2) Hvordan man får en jævn højde	
Håndtering af hækkeklipperen ved brug	6
1) Filing af knivene	
2) Udskiftning af knivene	
Sikkerhedsudstyr (for optimal sikkerhed)	6
1) 2-hånds-sikkerhedskobling	
2) Hurtig knivstop	
3) Klingeværn	
4) Støddæmper	
5) Beskyttelse af gear	
Opbevaring af hækkesaksen efter brug	7
Reparationsservice	7
Miljøbeskyttelse	7
EF-overebsstennekseserjkæering	
Service	

Batteridrevet hækkeklipper

1. Kære kunde,

for at sikre en pålidelig igangsætning, har vi sammensat denne brugsanvisning for dig. Hvis du vil respektere følgende henvisninger, vil apparatet arbejde til din fuld tilfredshed og vi garanterer dets langvarig levetid.

Vore apparater blev undersøgt i de mest hårde vilkår før der startedes med deres serielle fremstilling og de blev uafbrudt undersøgt også under fremstillingen. Denne kendsgerning giver os sikkerhed og garanterer dig, at du fik et modent produkt.

Der forbeholdes ændringer i henhold til apparatets konstruktion og udførelse på grund af avancerede teknisk udvikling.

2. Tekniske data

Model	**AHS 6024 LI-E** (GHAI 60 Pro)	Power-Switch
Driftspænding	24 V DC	
Knivlængde	550 mm	
Tændernes afstand	20 mm	
Skærelængde	500 mm	
Snitantal	Low = 2200 min^{-1}	High = 3000 min^{-1}
Akkumulatortyp	Li-Ion 24 V / 1,5 Ah / 36 Wh	
Maks. drifttid	Low = ca.60 min.	High = ca. 30 min.
Vægt	3,05 kg	
Støjtrykkets niveau L_{pA} *	82 dB(A) K 3,0 dB	
Vibration på håndtag *	< 2,5 m/s² K 1,5 m/s²	
Netladeapparat		
Netspænding	230 V~ / 50 Hz	
Opladespænding	25,2 V DC	
Opladestrøm	500 mA	
Opladningstid	ca. 3,5 time	

* efter EN 60745-2-15

Tekniske ændringer forbeholdes.

3. Opklaring af advarsler på apparatet

1 2 3 4 5 6 7 8

1 Brug øje- og ørebeskyttere!
2 Advarsel!
3 Læs brugsanvisning!
4 Denne elredskaber må ikke blive udsatte for regnvejr.
5 Forsigtig! Kvæstelsesfare, skarp klinge!
6 NB! Miljøbeskyttelse! Dette apparat må ikke bortskaffes sammen med husholdningsaffald/restaffald. Aflever det gamle apparat kun på en kommunal modtagestation
7 Aflever defekte akkumulatorer til passende affaldsbehandling!
8 Batteriet indeholder lithium! Må ikke bortskaffes

4. Sikkerhedsforskrifter

Oplysninger om støjemission iht. den tyske lov om produktsikkerhed (ProdSG) og EF-maskindirektivet: Lydtryksniveauet på arbejdssteder kan overskride 80 dB(A). Operatøren skal i disse tilfælde have beskyttelse mod søcjen (d.v.s. bære høreværn).

Pas på: Støjbeskyttelse! Vær ved monteringen opmærksom på de regionale forskrifter

Interferensdæmpning i henhold til EN 55014, EN 61000-3-2, EN 61000-3-3.

Ret til ændringer i de tekniske data forbeholdes.

Apparaterne er konstrueret efter bestemmelserne iht. EN 60745-1 og EN 60745-2-15 og opfylder fuldstændigt bestemmelserne i loven om produktsikkerhed.

Generelle sikkerhedsforskrifter
Brug af hækkeklipperen indebærer altid en vis risiko for ulykker. Bemærk derfor venligst de relevante sikkerhedsinstruktioner.

Maskinen er konstrueret i henhold til den seneste teknologi og de seneste tekniske bestemmelser om sikkerhed. Trods dette kan brug af maskinen indebære fare for tredje person, og kan volde skader på både maskinen og andre objekter.

Advarsel: Under brugen af elektriske værktøjer, bør nedenstående grundlæggende sikkerhedsregler følges for at undgå elektrisk stød, risiko for skader samt brandfare. Læs derfor venligst alle disse instrukser før ibrugtagning af hækkeklipperen og efterkom disse. Opbevar sikkerhedsinstrukserne på et sikkert sted.

Brug denne maskine på en sikker og forsvarlig måde og hold maskinen i teknisk god stand i henhold til forskrifterne! Eventuelle fejl, som kan påvirke en sikker anvendelse, skal umiddelbart afhjælpes!

Redskabet kan forårsage alvorlige kvæstelser. Læs brugsanvisningen omhyg-geligt igennem med hensyn til korrekt anvendelse, til forberedelse, vedligeholdelse og sagkyndig brug af hækkeklipperen. Bliv kendt med redskabet inden de tager det i brug og få en praktisk introduktion.

Dette apparat må ikke bruges af personer (heriblandt børn) med nedsatte fysiske, sensoriske eller mentale evner, eller personer, der ikke råder over passende erfaring og kendskab, med mindre de overvåges under brugen, eller medmindre en person, der er ansvarlig for deres sikkerhed, gør dem bekendt med anvisningerne til brugen af apparatet. Hold øje med børn for at undgå, at de giver sig til at lege med apparatet.

5. Henvisning for benytteren

Denne saks er udelukkende bestemt for klipning af hække, buske og krat. Anden eller mere om-fattende benyttelse anses som uegnet. Fremstiller / leverandør yder ingen garanti for skader der opstår ved sådanne brug.

6. Generelle sikkerhedshenvisninger

OBS! Samtlige anvisninger skal læses. Fejl ved overholdelse af de efterfølgende anførte anvisninger kan forårsage elektrisk stød, brand og/eller alvorlige kvæstelser. Det følgende anvendte udtryk “elværktøj” vedrører netdrevne elværktøjer (med forsyningskabel) og akkudrevne elværktøjer (uden forsyningskabel).

OPBEVAR DISSE ANVISNINGER GODT

1) Arbejdsplads

a) **Hold dit arbejdsområde rent og opryddet. Uorden og mørke arbejdsområder kan medføre ulykker.**
b) **Arbejd ikke med apparatet i eksplosionsfarlige omgivelser, hvori der befinder sig brandbare væsker, gasser eller støv.** *Elværktøjer frembringer gnister, der kan antænde støvet eller dampen.*
c) **Hold børn og andre personer væk mens du benytter elværktøjet.** *Ved afledning kan du miste kontrollen over apparatet.*

2) Elektrisk sikkerhed

a) **Undgå kropskontakt med jordforbundne overflader, såsom rør, radiatorer, komfurer og køleskabe.** *Der er større risiko for et elektrisk stød, hvis din krop har jordforbindelse.*
b) **Hold apparatet væk fra regn.** *Indtrængning af vand i et elapparat forøger risikoen for et elektrisk stød.*

3) Personers sikkerhed

a) **Vær opmærksom, pas på, hvad du gør, og udfør arbejder med et elværktøj med fornuft. Benyt ikke apparatet, hvis du er påvirket af narkotika, alkohol eller medikamenter.** *Et øjebliks uopmærksomhed ved brug af apparatet, kan medføre alvorlige kvæstelser.*
b) **Brug personligt beskyttelsesudstyr og altid en beskyttelsesbrille.** *Brugen af personligt beskyttelsesudstyr, såsom støvmaske, skridsikre sikkerhedssko, beskyttelseshjelm eller høreværn, forringer risikoen for kvæstelser, alt efter art og indsats af elværktøjet.*
c) **Fjern indstillingsværktøjer- eller skruenøgle, inden du tænder apparatet.** *Et værktøj eller en nøgle, der befinder sig i en roterende del, kan medføre kvæstelser.*
d) **Overvurder ikke dig selv. Sørg for at stå sikkert og hold altid balancen.** *Derved kan du bedre kontrollere apparatet i uventede situationer.*
e) **Bær egnet beklædning. Bær ingen løstsiddende beklædning eller smykker. Hold hår, beklædning og handsker væk fra bevægelige dele.** *Løs beklædning, smykker eller langt hår kan indfanges af bevægelige dele..*
f) **Hvis der kan monteres støvudsugnings- og opsamleanordninger, så sørg for, at disse er tilsluttet og bliver brugt rigtigt.** *Anvendelse af disse anordninger forringer risikoen som følge af støv.*

4) Omhyggelig håndtering og brug af elværktøjer

a) **Overbelast ikke apparatet. Anvend kun det dertil beregnede elværktøj til dit arbejde.** *Med det passende elværktøj arbejder du bedre og mere sikkert i det angivne ydelsesområde.*
b) **Benyt ikke et elværktøj, hvis afbryder er defekt.** *Et elværktøj, der ikke mere lader sig tænde eller slukke, er farligt og skal repareres.*

c) **Fjern batteriet fra apparatet, før det indstilles, før der skiftes tilbehørsdele, og før apparatet lægges væk.** *På den måde sikres det, at apparatet ikke starter utilsigtet.*

d) **Opbevar ikke benyttede elværktøjer utilgængeligt for børn. Lad ikke personer benytte apparatet, der ikke er fortrolig med dette eller der ikke har læst disse anvisninger.** *Elværktøjer er farlige, hvis de benyttes af uerfarne personer.*

e) **Plej dit apparat omhyggeligt. Kontroller, om bevægelige dele fungerer fejlfrit og ikke klemmer, og om dele er brækket eller beskadiget på en sådan måde, at dette påvirker apparatets funktion. Lad beskadigede dele reparere inden du bruger apparatet.** *Mange ulykker har deres årsag i dårligt vedligeholdte elværktøjer.*

f) **Hold dine skæreværktøjer skarpe og rene.** *Omhyggeligt plejede skæreværktøjer med skarpe skærekanter klemmer mindre og er lettere at føre.*

g) **Anvend elværktøjer, tilbehør, redskaber osv. tilsvarende disse anvisninger, og som forskrevet for denne specielle apparattype. Tag derved hensyn til arbejdsbetingelserne og arbejdet der skal udføres.** *Ikke-formålsbestemt anvendelse af elværktøjer kan medføre farlige situationer.*

5) Anvendelse og behandling af det batteridrevne apparat

a) **Kontrollér, at apparatet er slukket, før batteriet sættes i.** *Isætning af et batteri i et tændt elværktøj kan medføre ulykker.*

b) **Oplad kun batterierne i opladere, som anbefales af producenten.** *Det er forbundet med brandfare, hvis en oplader, der er beregnet til en bestemt type batterier, anvendes til opladning af andre batterier.*

c) **Anvend kun de batterier, der er er beregnet til elværktøjerne.** *Anvendelse af andre batterier kan medføre kvæstelser og brandfare.*

d) **Hold det batteri, der ikke anvendes, væk fra papirclips, mønter, nøgler, søm, skruer og andre små metalgenstande, der kan kortslutte kontakterne.** *En kortslutning mellem batteriets kontakter kan medføre forbrændinger eller brand.*

e) **Ved forkert anvendelse kan der sive væske ud af batteriet. Undgå at komme i kontakt med batterivæske. Skyl med vand, hvis du kommer i kontakt med batterivæske. Opsøg desuden læge, hvis du får batterivæske i øjnene.** *Batterivæske kan medføre hudirritation eller forbrændinger.*

6) Service

a) **Lad kun dit apparat reparere af kvalificeret faglært personale og kun med originale reservedele.** *Dermed garanteres det, at apparatets sikkerhed bibeholdes.*

7) Emissioner

- Den angivne vibration emission værdi blev målt ved en standardiseret test-metoder og kan sammenligne med andre håndværktøj er anvendt.
- Den angivne vibration emission værdi kan også være nødvendigt for vurderingen af arbejde, pauser anvendes.
- Den angivne vibration emission værdi kan variere i løbet af den faktiske brug af elektrisk værktøj ved at specificere den værdi, afhængigt af hvordan man kan bruge el-værktøjet.
- Bemærk: Du opretter privilegium mod vaskulære svingningerne i hænder i tide pauser

Sikkerhedshenvisninger til hækkesakse

- **Hold alle legemsdele væk fra knivene. Forsøg ikke at fjerne afklippet materiale eller at holde materiale fast når apparatet kører. Fjern kun fastklemt materiale når apparatet er slukket.** *Et øjebliks uopmærksomhed ved brug af hækkesaksen kan medføre alvorlige kvæstelser.*
- **Bær hækkesaksen i grebet når knivene står stille. Brug altid beskyttelsesafdækningen ved transport eller opbevaring.** *Forsigtig håndtering af apparatet reducerer faren for at komme til skade på knivene.*
- **Denne saks for hækklipning er konstrueret efter teknisk tilstand og efter anerkendte sikkerhedstekniske regler. Der kunne dog trodsalt ved dens brug opstå fare for alvorlige kvæstelser af benytteren eller af en tredje person. Opfør dig derfor efter henvisninger i brugsanvisningen.**
- **Før der startes hvad som helst arbejde på apparatet, som f. eks. vedligeholdelse eller service, skal akkumulatorer tages ud.**
- **Der er forbudt for unge under 16 år at benytte saksen for hækklipning. Lån saksen kun til per-soner, der er fortrolige med manipulering med saksen. Giv dem i hvert fald også brugsanvisningen.**
- **Saksen skal ikke benyttes, hvis der er andre personer, børn eller husdyr i nærheden.**
- **Tag akkumulatorer ud fra apparatet, før det skulle renses, afblokeres, undersøges eller vedligeholdes.**
- **Der er nødvendig at stå stabil, hvis du arbejder med saksen, især hvis der bruges stige eller trappestige.**
- **Driftstøj på arbejdsstedet kan overskride 80 dB(A). Benyt derfor ørebeskyttere. Pas på: Støjbeskyttelse! Vær ved monteringen opmærksom på de regionale forskrifter**
- **Der skal sikres, at alle beskyttelsesinstrumenter og håndtag er fæstnede til apparatet. Sæt aldrig i gang et ufuldkomment apparat.**
- **Der må gennemføres ingen ændring på din saks.**
- **Saksen skal altid holdes med begge hænder ved håndtag.**
- **Før du starter på arbejde, vær bekendt med omegn og mulige farer, der kunne overhøres ifølge apparatets støj**
- **Giv agt på fremmede dele under klipning, som f. eks. tråd- eller træhegn eller stærke grene. Ved apparatets blokering skal akkumulatorerne imidlertid tages ud.**
- **Anvend ingen magt ved håndtering af værktøj. Værktøjet arbejder bedre og mere sikkert ved det omdrejningstal, som det er beregnet til.**
- **Ladeapparatet må aldrig bæres i ledningen. Ledningen må ikke trækkes i ryk for at trække ladeapparatet ud af stikdåsen. Ledningen skal holdes borte fra varme, olie og skarpe kanter.**

- **Undgå utilsigtet indkobling. Hækkesaksen må aldrig bæres med fingrene på kontakten.**
- **Apparatet skal kontrolleres for beskadigede dele. Før yderligere anvendelse af værktøjet skal sikkerhedsindretninger eller andre dele, der muligvis er beskadiget, kontrolleres om-hyggeligt, for at konstatere, at de arbejder rigtigt og at deres funktionsdygtighed stadigvæk er forhånden. Justeringen af bevægelige dele og deres frie løb, brud af dele, fiksering og alle andre forhold, der kan påvirke driften, skal ligeledes kontrolleres. Sikkerhedsindretninger eller andre dele, der eventuelt er beskadigede, skal repareres og udskiftes efter reglerne af et autoriseret serviceværksted, såfremt intet andet er angivet i driftsvejledningen. Defekte kontakter skal ligeledes udskiftes af et autoriseret værksted. Værktøjet må ikke anvendes, når kontakten ikke kan indkobles eller afbrydes.**
- **Forsigtig: Under ekstreme betingelser (kort-slutning, overophedning) kan ætsende væske komme ud af akkumulatoren. Ved kontakt med øjne eller hud skal der omgående rigeligt med vand og en læge konsultere.**
- **Bliv fortrolig med omgivelserne (skjulte objekter, f.eks. trådhegn), og vær opmærksom på eventuelle farer, som du måske ikke kan høre på grund af støj fra maskinen.**

7. Instruktioner om brug af udstyret

Brug ikke trimmeren i regn eller til at klippe våde hække!

Handsker:

Beskyttelseshandsker skal bæres, når man benytter trimmeren.

Anvisninger vedrørende brug af batteriet

1. Batteriet er ikke opladet ved levering. Oplad batteriet fuldstændigt før idrifttagning. (se punkt 8 – ”Opladning af batteriet”)
2. Akkumulator må aldrig åbnes.
3. Der må aldrig henkastes brugte akkumulatorer i ilden **- EKSPLOSIONSFARE!**
4. Ladeapparat tilkobles kun til netspænding, der er angivet på typeetiket.
5. Brug kun originalakkumulator.
6. Akkumulator må aldrig oplades ved hjælp af ladeapparat af en anden fremstiller. Det kunne medføre beskadigelse af akkumulator eller kvæstelser ifølge for stor opvarmning.
7. Ved langvarig drift kan komme til opvarmning af akkumulator. Lad den afkøle før opladningen.
8. Hold både ladeapparat og akkumulatorer væk fra børn.
9. Benyt ikke ladeapparat i miljø, hvor der er damper eller letfængelige væsker.
10. Akkumulatorer skal oplades kun ved temperatur fra 10°C til 40°C.
11. Opbevar batteriet ved temperaturer under 30 °C. Højere opbevaringstemperaturer kan beskadige batteriet. Den ideelle opbevaringstemperatur er 10-15 °C.
12. Akkumulatorernes kontakter må aldrig kortsluttes og forbindes ved hjælp af metalgenstande.
13. Under transport af akkumulatorer giv agt på, at kontakter ikke er forbundet. Brug ikke metal-beholdere for transport.
14. Akkumulatorens kortslutning kan fremkalde eksplosion. I hvert fald bliver akkumulator beskadiget ifølge kortslutningen.
15. Kablet til opladeren og dens forbindelser skal kontrolleres for synlige fejl før hver brug (stikket skal være trukket ud). Defekte kabler må aldrig anvendes.
16. Batteriet er udstyret med sikring mod dybafladning: Når batteriet er afladet, slukkes apparatet automatisk. Oplad i så fald straks batteriet.
17. Akkumulatorer skal fuldkomment oplades før vinteropbevaring.

Bortskaffelse af akkumulatorer

II forbindelse med bortskaffelse af batterier / akkumulatorer bedes følgende iagttaget:
Batterier er ikke normalt husholdningsaffald. Alle forbrugere er lovmæssigt forpligtet til at aflevere udtjente batterier resp. akkumulatorer. Efter udløbet af apparatets levetid skal batterierne resp. akkumulatorerne tages ud af apparatet og bortskaffes separat.Udtjente batterier og akkumulatorer kan afleveres på kommunale indsamlingssteder eller hos forhandleren resp. salgsafdelingen..

8. Opladning af akkumulatorer (bld. 1 og 2)

- Ved akkumulatorens udtagning tryk begge sideknapper og tag akkumulator ud (ill. 1).
- Kom ladeapparat ind i stikdåse. Overbevis dig om, at spænding, som er angivet på ladeapparat, er den samme som den på stikdåsen.
- Opret forbindelsen mellem ladeapparat og batteri. Sæt hertil ladeapparatets stik i bøsningen på batteriets forside.
- Opladningen, der starter nu, indikeres gennem den grønt blinkende kontrollampe. Når opladningen er afsluttet, lyser den grønne kontrollampe konstant og opladningen afsluttes automatisk.
- Opladningen varer alt efter batteriets afladningstilstand op til 3-5 timer. Opladningen overvåges elektronisk og afsluttes automatisk. Opvarmning af batteriet under opladningen er en normal ting og kan ikke anses som fejl.
- Det er ikke nødvendigt at overvåge opladningstiden.
- Afbryd ladeapparatet fra elnettet, når det ikke anvendes.
- Hvis batteriet ikke oplades, skal det kontrolleres, om der er spænding til stede i stikdåsen. Hvis det ikke er muligt at oplade batteriet, aflever venligst ladeapparat og batteri hos servicestedet eller et autoriseret værksted.

Bemærk! Batteriet er udstyret med sikring mod dybafladning.

Når batteriet er afladet, slukkes apparatet fuldstændigt og kan ikke startes igen! I dette tilfælde skal batteriet oplades (se punktet – ”Opladning af batteriet”), før apparatet kan tændes igen, og der kan arbejdes videre med det.

9. Tænd og sluk af hækkeklipperen (fig. 3)

Sørg for at stå sikkert, når hækkeklipperen skal tændes. Denne hækkeklipper har en 2-hånds sikkerhedsafbry-

der. For at tænde hækkeklipperen skal der trykkes på kontaktlisten i håndtaget (A), og samtidig skal drejegrebet (B) drejes ca. 45° bagud. Maskinen slukkes ved at slippe begge kontakter igen. Motoren slukkes, allerede når en af de to kontakter slippes.

Model **AHS 6024 LI-P** er desuden udstyret med en ”Power-switch”. Med den kan effekten indstilles til 2 trin.

High = høj effekt,

Low = nedsat effekt.

I positionen Low‘ øges batteriets driftstid til ca. det dobbelte, og hækkeklipperens omdrejningstal sænkes. Denne indstilling kan anvendes til lettere arbejde for at øge batteriets driftstid. Eco-switch-kontakten sidder på bagsiden af det bageste holdegreb (fig. 9 og 10).

10. Indstilling af drejegrebet (fig. 3-5)

For at lette arbejdet er hækkeklipperen udstyret med et smart drejegreb, der kan fastgøres i 3 forskellige positioner (højre, venstre og normal position), og som også kan drejes trinløst under arbejdet for at gøre arbejdet mere komfortabelt. Formålet med denne funktion er, at hækkeklipperen især ved klipning af lodret retning kan føres i den bedste ergonomiske position og det dermed undgås, at brugeren bliver hurtigt træt.

Grebet indstilles til en af de 3 faste positioner på følgende måde:

Slip kontakten (A). Tryk på den låseknap (1 eller 2) (fig. 3). Det frigør det forreste greb, som derefter kan drejes over i den ønskede position (fig. 4). I en af de ønskede slutpositioner går knappen i indgreb igen og sikrer grebet, så det ikke drejer sig utilsigtet.

For at gøre arbejdet mere komfortabelt kan drejegrebet også drejes trinløst. For at gøre dette skal der trykkes på den låseknap (1 eller 2), som derefter skal holdes inde. Hækkeklipperen kan nu drejes bekvemt i alle retninger under arbejdet.

For at øge sikkerheden ved betjening af drejegrebet slukkes motoren til klingen på under 0,1 sekunder, så snart du slipper enten kontakten på håndgrebet (A) eller den røde kontaktliste på drejegrebet (B). Det sikrer, at hækkeklipperen kun er driftsklar, når du holder begge hænder på de to holdegreb og samtidig trykker på begge kontakter. Det mindsker sammen med den ekstremt korte efterløbstid effektivt risikoen for at komme til skade.

11. Håndtering af hækkeklipperen ved brug (fig. 4, 5 og 8)

Det er nemt at klippe buske, hække og krat med denne hækkeklipper. For at holde hækkeklipperen i den ergonomisk bedste position skal det forreste drejegreb indstilles til lodret position (0°) ved vandret klipning og til 85° position (fig. 4 og 5) ved lodret klipning, afhængig af klipperetningen.

1) Trimning af hække

- Unge skud klippes bedst i en fejende bevægelse.
- Ældre og kraftigere hække klippes bedst med fejende savebevægelser
- Grene, som er for tykke for hæktrimmeren, saves af med en sav.
- Hækkens sider klippes skråt opad.

2) Hvordan man får en jævn højde

- Spænd en snor i rette højde.
- Skær lige over denne snor.

Sørg altid for at stå sikkert, så du ikke glider og kommer til skade. Hold altid klingen væk fra kroppen.

12. Håndtering af hækkeklipperen ved brug

Træk altid batteriet ud af hækkeklipperen, før der arbejdes på den!

Vigtigt: Efter længere tid brug af hækkeklipperen, skal man altid rengøre og smøre knivene ind i med olie. Dette vil forlænge maskinens levetid betydeligt. Beskadiget skæreudstyr skal altid umiddelbart repareres.Rengør kniven med en tør klud hhv. med en børste i tilfælde af kraftig tilsmudsning. **Forsigtig: Fare for kvæstelser!** Knivene må gerne indsmøres i en miljøvenlig olie (ill. 8).

1) Filning af knivene

Knivene behøver normalt ingen vedligeholdelse og behøver ikke at files, hvis udstyret bruges korrekt. For at forebygge skader forårsaget af knivene, bør man dække knivene med et værn, når maskinen ikke er i brug (ill. 9). Knivene kan ikke files uden at maskinen og sikkerhedsmekanismen åbnes. Filning en kan derfor kun udføres af et serviceværksted.

2) Udskiftning af knivene

Kun hvis knivene installeres korrekt, kan der gives garanti for en problemfri drift og funktion af de ovennævnte sikkerhedsanordninger. Udskiftning af knivene skal derfor kun udføres af et serviceværksted.

13. Sikkerhedsudstyr (for optimal sikkerhed)

5 Specielle egenskaber: Togrebsafbryderen, hurtig knivstop, beskyttelsesdækslet, klingeværn og stød-dæmper medvirker til at til give en optimal sikkerhed.

Pas på!
Hvis du, mens du arbejder med hækkeklipperen, finder ud af, at sikkerhedsfunktionerne, såsom manuel eller hurtigstop ikke fungerer, så skal du stoppe med arbejdet med det samme og sende hækkeklipperen på et autorisieret værksted med det samme!

1) 2-hånds-sikkerhedskobling (ill. 3)

For at tænde hækkeklipperen skal der trykkes på kontaktlisten i håndtaget (A), og samtidig skal drejegrebet (B) drejes ca. 45° bagud. Maskinen slukkes ved at slippe begge kontakter igen.

2) Hurtig knivstop

For at undgå skæreskader, stopper kniven på ca. 0,1 sekund, når en af de to afbrydere slippes.

3) Klingeværn (ill. 7)

Beskyttelsen af kniven med klingeværnet reducerer risikoen for skader ved utilsigtet kropskontakt. Så snart hækkeklipperen slukkes, vil den skarpe kniv stoppe - af sikkerhedsgrunde - lige under dækselskinnen for at mindske risikoen for skader under transporten.

4) Støddæmper (ill. 11)

Den forlængede styrestang forebygger, at der overføres

ubehagelige stød (kast) til brugeren ved kontakt med faste genstande (mure, jorden o.lign.).

5) Beskyttelse af gear

Hvis der fanges faste genstande i knivene og blokerer motoren, stopper man maskinen øjeblikkeligt og tager stikket ud af kontakten, fjerner genstanden og fortsætter med arbejdet.
Maskinen er også udstyret med en overbelastnings-beskyttelse, som beskytter gearet mod mekaniske skader, hvis knivene sætter sig fast.

14. Opbevaring af hækkeklipperen efter brug

Hækkeklipperen skal opbevares således, at der ikke opstår fare for kvæstelser på grund af knivene!

Vigtigt: Efter hvert brug bør knivene rengøres (se også afsnit Vedligeholdelse). Herigennem påvirkes maskinens levetid afgørende. Indsmøringen bør om muligt foretages med et miljøvenligt smøremiddel, f.eks. servicespray. Derefter stikkes hækkeklipperen med knivene ned i hylsteret.

16. Reparationsservice

Reparation af elektrisk udstyr må kun udføres af faguddannet elektriker.

17. Bortskaffelse og miljøbeskyttelse

Hvis apparatet en skønne dag ikke mere skulle fungere eller ikke mere bruges, må apparatet ikke kasseres sammen med husholdningsaffald, men skal bortskaffes på en miljøvenlig måde Aflever apparatet på en genbrugsstation. Plast- og metaldele kan sorteres her og anvendes til genbrug. Informationer herom kan du få på dit kommunekontor.

INNHOLDSFORTEGNELSE

	Side
Forord til bruksanvisningen	2
Tekniske data	2
Forklaring av advarselssymbolene på maskinen	2
Generelle sikkerhetsforskrifter	3
Bruksområder	3
Allmenne sikkerhetsinstrukser for elektriske maskiner	3
1) Arbeidsplass	
2) Elektrisk sikkerhet	
3) Sikkerhet til personer	
4) Omtenksom behandling og bruk av elektroverktøy	
5) Bruk og behandling av det batteridrevne verktøyet	
6) Service	
7) Utslipp	
8) Sikkerhetsinstrukser for hekksakser	
Forholdsregler ved bruk	5
Anvisning til bruk av batteri	
Avfallbehandling av akkumulatorer	
Opplading av batteriet	5
Slå hekksaksen av og på	6
Innstilling av dreiegrepet	6
Hvordan holde hekksaksen under bruk	
Trimming av busker	
Slik oppnår du en jevn høyde	
Vedlikehold	6
Sliping av knivbladene	
Skifte av knivene	
Sikkerhetsdetaljer (for optimal sikkerhet)	5
Tohånds-sikkerhetsbryter	
Hurtig knivbladstans	
Beskyttelsesskinne for knivblad	
Beskyttelse mot støt	
Beskyttelsesanordning for drev	
Oppbevaring av hekkesaksen etter bruk	7
Reparasjonservice	7
Miljøvern	7
Erklæring om EF-overensstemmelse	
Service	

oversettelse av den originale bruksanvisningen

Batteridrevet hekksaks

1. Kjære kunde,

for å kunne garantere pålitelig drift av maskinen, har vi skrevet denne bruksanvisningen. Hvis Dere vil følge våre instrukser, skulle plensaksen alltid fungere riktig og vi kan garantere dens lange levetid.

Våre produkter har vært prøvd under de hardeste omstendingheter. Deres kvalitet kontrolleres stadig under produksjon. Derfor kan vi garantere at Dere får et høy-kvalitets produkt.

Forbehold om konstruksjons- og utformings forandringer (ifølge teknisk utvikling).

2. Tekniske data

Modell	**AHS 6024 LI-E** (GHAI 60 Pro)	Power-Switch
Driftsspenning	24 V likestrøm	
Knivlengde	550 mm	
Taggavstand	20 mm	
Skjærelengde	500 mm	
Antall kutt	Low = 2200 min^{-1}	High = 3000 min^{-1}
Batteritype	Li-Ion 24 V / 1,5 Ah / 36 Wh	
Maks. driftstid	Low = ca.60 min.	High = ca. 30 min.
Vekt	3,05 kg	
Støytrykk L_{pA} *	82 dB(A) K 3,0 dB	
Vibrasjoner i håndtak *	< 2,5 m/s^2 K 1,5 m/s^2	
Nettlader		
Nettspenning	230 V~ / 50 Hz	
Ladespenning	25,2 V DC likestrøm	
Ladestrøm	500 mA	
Ladetid	ca. 3,5 time	

* etter EN 60745-2-15

Forbehold om tekniske endringer.

3. Forklaring av advarselssymbolene på maskinen

1 2 3 4 5 6 7 8

1 Benytt beskyttelse av øyne og ører!
2 Advarsel!
3 Les bruksanvisningen
4 Dette elektro-utstyret må ikke utsettes for regn
5 Forsiktig! Fare for personskader, skarp skjærekniv!
6 OBS miljøvern ! Denne maskinen skal ikke kastes i husholdningsavfallet/restavfallet.
Den gamle maskinen skal bare leveres inn til et offentlig deponi.
7 Defekt akkumulator skal leveres inn til resirkulering!
8 Det oppladbare batteriet inneholder litium! Skal ikke kastes i bosskassen!

4. Generelle sikkerhetsforskrifter

Opplysninger om støyemisjon i henhold til lov om produktsikkerhet (ProdSG), og EF-maskindirektiv: lydtrykknivået på arbeidsområdet kan overskride 80 dB (A). I så tilfelle må brukeren beskytte seg mot støy (ved. f. eks. å bruke hørselsvern).

⚠ **OBS: Støyvern!** Ta hensyn til de regionale forskrifter når du tar maskinen i drift.

Støydempet i samsvar med EN 55014, EN 61000-3-2, EN 61000-3-3.

Vi forbeholder oss retten til å endre tekniske spesifikasjoner.

Maskinene er konstruert i samsvar med forskriftene, EN 60745-1 og EN 60745-2-15, og samsvarer fullt ut med forskriftene i maskin- og produktsikkerhetsloven.

⚠ **Bruk av hekksaks innebærer alltid en risiko for ulykker. Det er derfor viktig å følge gjeldende sikkerhetsforskrifter.**

Hekksaksen er konstruert iht den nyeste teknologien og i samsvar med gjeldende tekniske sikkerhetsforskrifter. Bruk av saksen innebærer likevel en viss risiko for brukeren eller tredjemann, og kan forårsake skader på maskinen eller andre gjenstander.

Advarsel: Ved bruk av elektrisk verktøy, så bør alltid følgende grunnleggende forholdsregler følges for å redusere brannrisikoen, elektrisk støt og personlig skade. Les samtlige ab disse veiledningene før produktet tas i bruk og ta vare på disse veiledninger.

Bruk kun hekksaksen på en sikkerhetsmessig forsvarlig måte til spesifiserte arbeidsoppgaver, og sørg for at den alltid er i perfekt teknisk stand. Følg bruksanvisningen nøye! Reparer eller få reparert eventuelle feil som kan sette sikkerheten i fare!

Denne maskinen kan forårsake alvorlige skader. Les derfor bruksanvisningen omhyggelig både med hensyn til korrekt anvendelse, forberedelse og vedlikehold av redskapet. Sett deg inn i maskinens bruksmåte før du skal ta den i bruk for første gang. La andre instruere deg når det gjelder praktisk anvendelse.

Dette apparatet er ikke beregnet på å brukes av personer (barn inkludert) med svak fysikk, nedsatt følsomhet eller svekkede mentale evner, eller som mangler erfaring eller kunnskap, med mindre de er under oppsyn eller har fått anvisninger for bruk av apparatet av en person som er ansvarlig for deres sikkerhet. Barn må holdes øye med for å forvisse seg om at de ikke leker med apparatet.

5. Veiledning for bruk

Denne saksen er utelukkende beregnet på beskjæring av hekker, busker og buskas. Annen eller mer omfangsrik bruk regnes som uegnet. For skader som følger av slik bruk, garanterer produsenten/leverandøren ikke.

6. Allmenne sikkerhetsinstrukser for elektriske maskiner

OBS! Alle instruksjoner skal leses. Dersom du gjør feil og ikke overholder de instruksjonene som er oppført nedenunder, kan dette forårsake elektrisk støt, brann og/eller alvorlige personskader. Uttrykket „elektroverktøy“, som blir brukt heretter i teksten, refererer til nettdrevne elektroverktøy (med nettkabel) og til batteridrevne elektroverktøy (uten nettkabel).

TA GODT VARE PÅ DISSE SIKKERHETSINSTRUKSENE.

1) Arbeidsplass

a) **Hold arbeidsplassen ren og ryddig. Uorden og dårlig belyste arbeidsplasser kan føre til ulykker.**

b) **Du må ikke arbeide med maskinen i eksplosive omgivelser hvor det befinner seg brennbare væsker, gasser eller støv.** *Elektroverktøy lager gnister som kan antenne støvet eller dampene.*

c) **Hold barn og andre personer på avstand når du arbeider med elektroverktøyet.** *Dersom oppmerksomheten din blir avledet, kan du miste kontrollen over maskinen.*

2) Elektrisk sikkerhet

a) **Unngå kroppskontakt med jordete overflater, som for eksempel på rør, radiatorer, komfyrer og kjøleskap.** *Det er høynet risiko for elektrisk støt når kroppen din er jordet.*

b) **Utsett ikke maskinen for regnvær.** *Dersom det trenger vann inn i et elektroverktøy, er det høynet risiko for elektrisk støt.*

3) Sikkerhet til personer

a) **Vær oppmerksom, pass på hva du gjør og bruk sunn fornuft når du arbeider med elektroverktøy. Bruk ikke maskinen dersom du er trøtt eller er påvirket av narkotika, alkohol eller medikamenter.** *Dersom du er uoppmerksom bare et lite øyeblikk når du arbeider med maskinen, kan det oppstå alvorlige personskader.*

b) **Bruk personlig verneutstyr, og bruk alltid vernebriller.** *Når man bruker personlig verneutstyr, som f.eks. støvmaske, sklisikre vernesko, hjelm eller hørselsvern, alt etter hvilken type elektroverktøy og hvilken bruk det dreier seg om, reduseres risikoen for personskader.*

c) **Fjern verktøy som du har brukt til innstillinger, eller skrunøkler før du slår maskinen på.** *Et verktøy eller en skrunøkkel som befinner seg i en roterende maskindel, kan føre til personskader.*

d) **Overvurder ikke deg selv. Sørg for å stå stabilt og hold alltid likevekten.** *Når du gjør det, har du bedre kontroll over maskinen i uventede situasjoner.*

e) **Bruk egnede klær. Unngå å bruke løstsittende klær og smykker. Hold hår, klær og hansker på avstand fra bevegelige deler.** *Løstsittende klær, smykker eller langt hår kan sette seg fast i og bli dratt med av bevegelige deler.*

f) **Dersom det er mulig å montere støvsugerinnretninger og innretninger til oppsamling av støv, må du kontrollere at disser er tilkoplet, og at de brukes korrekt.** *En bruk av slike innretninger reduserer risikoene på grunn av støv.*

4) **Omtenksom behandling og bruk av elektroverktøy**

a) **Overbelast ikke maskinen. Bruk bare et elektro-verktøy som er beregnet på det arbeid du skal utføre.** *Du arbeider bedre og tryggere med passende elektroverktøy, og når du holder deg innenfor det angitte ytelsesområde.*

b) **Ikke bruk elektroverktøy med defekte brytere.** *Et elektroverktøy som ikke lenger kan slås på eller av, er farlig og må repareres.*

c) **Ta batteriet ut av apparatet før du foretar apparatinnstillinger, bytter tilbehørsdeler eller legger bort apparatet.** *Denne forholdsregelen hindrer utilsiktet start av apparatet.*

d) **Elektroverktøyet skal oppbevares utilgjengelig for barn når det ikke er i bruk. La ikke personer som ikke er fortrolige med maskinen, eller som ikke har lest disse sikkerhetsinstruksjonene, benytte maskinen.** *Elektroverktøy er farlige dersom de brukes av uerfarne personer.*

e) **Ta omhyggelig vare på maskinen. Kontroller at bevegelige maskindeler fungerer forskriftsmessig og ikke har kilt seg fast. Kontroller om deler er brukket eller så skadet at dette virker inn på maskinens funksjon. Sørg for at skadete deler blir reparert før maskinen tas i bruk igjen.** *Mange ulykker skyldes dårlig vedlikeholdt elektroverktøy.*

f) **Hold verktøy som brukes til skjæring, skarpt og rent.** *Skjæreverktøy med skarpe kniver eller egger kiler seg mer sjelden fast og er lettere å føre når det stelles omhyggelig.*

g) **Bruk elektroverktøy, tilbehør, innsettingsverktøy osv. i samsvar med disse sikkerhetsinstruksjonene og i samsvar med de forskrifter som gjelder for den spesielle maskintypen. Ta i denne forbindelse hensyn til arbeidsforholdene og de arbeider som skal utføres.** *Det kan oppstå farlige situasjoner dersom elektroverktøy brukes til andre formål enn det de er beregnet på.*

5) **Bruk og behandling av det batteridrevne verktøyet**

a) **Forsikre deg om at apparatet er slått av før du setter inn batteriet.** *Setter du inn batteriet i et elektronisk verktøy som er slått på, kan dette føre til ulykke.*

b) **Bare lad batterier i ladere som er anbefalt av produsenten.** *Det vil oppstå brannfare hvis en lader som er beregnet på én type batteri brukes med andre batterier.*

c) **I elektroniske verktøy skal du bare bruke batterier som er beregnet på det bestemte verktøyet.** *Bruk av andre batterier kan føre til skader og brannfare.*

d) **Hold batterier som ikke brukes, langt unna binders, mynter, nøkler, spiker, skruer eller andre små metallgjenstander som kan forårsake overkobling i kontakten.** *En kortslutning mellom batterikontaktene kan føre til brannskader eller brann.*

e) **Ved feil bruk kan det komme væske ut av batteriet. Unngå å komme i kontakt med denne. Skyll av med vann hvis du kommer i kontakt med væsken. Hvis væsken kommer i øyet, skal du kontakte lege.** *Væske fra batteri kan føre til hudirritasjon eller forbrenninger.*

6) **Service**

a) **La bare kvalifisert fagpersonale reparere maskinen, og sørg for at det bare brukes originalreservedeler.** *Dermed er du sikker på at maskinens sikkerhet opprettholdes.*

7) **Utslipp**

- Den angitte vibrasjoner utslipp verdien ble målt ved en standardisert test metoder og kan sammenligne med andre elektroverktøy brukes.
- Den angitte vibrasjoner utslipp verdien kan også være nødvendig for vurdering av arbeidet pausene brukes.
- Den angitte vibrasjoner utslipp verdien kan variere i løpet av den faktiske bruken av elektriske verktøyet ved å angi verdien, avhengig av måten å bruke kraften verktøyet.
- Merk: Du oppretter privilegium mot vaskulære impulser av hendene i tide pauser.

8) **Sikkerhetsinstrukser for hekksakser:**

- **Hold alle kroppsdeler på avstand fra skjærekniven. Forsøk ikke å fjerne materiale eller holde fast materiale som skal skjæres så lenge kniven er i bevegelse. Fjern bare materiale som har kilt seg fast, når maskinen er slått av.** *Dersom du er uoppmerksom bare et lite øyeblikk når du bruker hekksaksen, kan det oppstå alvorlige personskader.*
- **Hold tak i håndtaket for å bære hekksaksen når kniven er stanset. Under transport eller oppbevaring av hekksaksen må beskyttelsesdekslet alltid settes på.** *Omtenksom behandling av maskinen reduserer faren for å bli skadet av kniven.*

Sikkerhetsforskrifter

OBS: Når man bruker batteridrevet verktøy, skal de grunnleggende sikerhetsforskriftene, inkl. dem som står oppført nedenunder, følges, slik at man unngår fare for brann, batterier som lekker og personskader:

1. **Denne saksen er konstruert etter gjeldende teknikk og anerkjente sikkerhetstekniske regler. Likevel er det fare for at brukeren eller andre personer kan komme alvorlig til skade. Rett deg derfor etter instruksene i bruksanvisningen.**
2. **Før enhver form for vedlikehold eller rengjøring av maskinen må batteriene fjernes.**
3. **Ungdom under 16 får ikke lov til å¨bruke hekksaksen. Lån maskinen bare til personer som er grundig orientert om bruken av den. Bruksanvisningen må alltid følge med når maskinen lånes bort.**
4. **Ikke benytt maskinen når andre personer, barn eller husdyr oppholder seg i nærheten.**
5. **Ta ut batteriene av maskinen før den rengjøres, før blokkerende gjenstander fjernes eller før vedlikehold og rengjøring.**
6. **Pass alltid på at du står støtt, spesielt når du bruker skammel eller stige.**
7. **Driftsstøyen der du arbeider, kan overstige 80 dB(A). Bruk derfor hørselsvern. OBS: Støyvern!**

Ta hensyn til de regionale forskrifter når du tar maskinen i drift

8. **Pass på at sikkerhetsutstyret og håndtakene er montert på maskinen. Start aldri en maskin som ikke er forsynt med alt utstyr.**
9. **Ikke foreta reparasjoner av hekksaksen.**
10. **Hold alltid hekksaksen i håndtaket med begge hender.**
11. **Gjør deg kjent med omgivelsene (skjulte objekter, f.eks. ståltrådgjerde) og vær obs på mulige farer, som du muligens ikke hører pga. maskinstøyen.**
12. **Se alltid opp for fremmedlegemer som gjerder av hønsenetting og tre, eller tykke grener. Fjern batteriene øyeblikkelig hvis saksen blokkeres.**
13. **Ikke bruk makt på verktøyet. Verktøyet arbeider bedre og tryggere ved det turtall som det er konstruert for.**
14. **Bær aldri ladeapparatet etter ledningen. Ikke trekk rykkaktig i ledningen for å trekke lade-apparatets ledning ut av stikkontakten. Hold ledningen på avstand fra varme, olje og skarpe kanter.**
15. **Unngå utilsiktet start. Du må aldri holde fingeren på bryteren når du bærer hekkesaksen.**
16. **Kontroller maskinen for skadete deler. Før fortsatt bruk av verktøyet bør det utføres en grundig kontroll av sikkerhetsanordningene eller andre deler som er skadet, for å slå fast om de arbeider korrekt og utøver sin forskriftsmessige funksjon. Kontroller også posisjoneringen av bevegelige deler og at de kan beveges uhindret. Kontroller at det ikke finnes brudd på deler, kontroller festet og alle andre forhold som kan ha negativ innvirkning på bruken. En sikkerhetsanordning eller andre skadete deler bør repareres på forskriftsmessig måte eller skiftes ut av et autorisert serviceverksted, hvis det ikke er angitt noe annet i bruksanvisningen. Defekte brytere skal likeledes skiftes ut på et autorisert verksted. Ikke bruk verktøyet hvis det ikke er mulig å slå det på og av med bryteren.**
17. **Forsiktig: Under ekstreme forhold (kortslutning, overopphetning) kan det lekke etsende batterivæske ut av akkumulatoren. Hvis slik væske kommer i berøring med øyne eller hud, må du umiddelbart skylle med mye vann og oppsøke lege.**

7. Forholdsregler ved bruk

Ikke bruk hekksaksen i regnvær eller til å klippe våte hekker.

Hansker:
Bruk beskyttelseshansker ved betjening av hekksaksen.

Anvisning til bruk av batteri

1. Batteriet er ikke ladet ved levering - las batteriet helt opp før igangsetting. (se punkt 8 – ”Lade batteriet”)
2. Batteriet må aldri åpnes.
3. Kast aldri et brukt batteri inn i åpen ild - **EKSPLOSJONSFARE!**
4. Laderen må bare koples til nettspenningen som er anført på typeskiltet.
5. Bruk bare originalt batteri.
6. Lad aldri batteriet med lader fra en annen produsent. Det kan føre til skader på batteriet, eller skader som følge av overoppheting.
7. Ved langvarig bruk kan batteriet bli varmt. La det kjølne før det lades.
8. atteriet og laderen må ikke lagres der barn har tilgang.
9. Ikke bruk laderen i dampfylte omgivelser eller i nærheten av brennbart materiale.
10. Batteriet kan bare lades ved temperatur mellom 10 og 40 grader C.
11. Oppbevar batteriet kun ved temperaturer under 30 °C. Høyere lagringstemperaturer kan skade batteriet. Den ideelle lagringstemperaturen er 10-15 °C.
12. Kontaktene på batteriet må aldri forkortes eller forbindes med metallgjenstander.
13. Ved transport av batteriene må det passes på at kontaktene ikke kommer i berøring med hverandre, og det må ikke brukes transportemballasje av metall.
14. Kortslutning av batteriet kan føre til eksplosjon. I alle tilfeller tar batteriet skade av kortslutning.
15. Kabelen til laderen og dennes forbindelser skal kontrolleres for synlige feil før hver bruk (støpslet trukket ut). Ikke bruk en defekt kabel.
16. Batteriet har en dyputladingsbeskyttelse: Når batteriet er tomt, slår apparatet seg automatisk av. I slike tilfeller skal du straks slå av batteriet.
17. Før batteriene lagres for vinteren, lades de helt opp ytterligere én gang.

Avfallbehandling av akkumulatorer

Vennligst overhold følgende henvisninger for avfallsbehandling av batterier-/akkumulatorer:
Batterier er ikke normalt husholdningsavfall. Som forbruker er du lovmessig forpliktet til å avlevere utbrukte batterier, hhv. akkumulatorer. Når apparatets levetid er forbi, må batteriene, hhv. akkumulatorene, tas ut av apparatet og avfallsbehandles separat. Gamle batterier og akkumulatorer kan avleveres på lokale innsamlingssteder i din kommune eller hos din forhandler eller dennes salgsavdeling.

8. Opplading av batteriet (fig. 1 og 2)

- Når du skal ta batteriet ut av kantklipperen, må du trykke på den røde trykktasten på batteriet og trekke batteriet ut (fig. 1).
- Stikk laderen i stikk-kontakten. Forsikre deg om at spenningen som er anført på laderen, stemmer overens med nettspenningen i stikkkontakten som du bruker.
- Opprett en forbindelse mellom ladeapparatet og det oppladbare batteriet. Plugg i denne forbindelse ladeapparatets plugg inn i kontakten på forsiden av det oppladbare batteriet.
- Kontrollampen blinker grønt for å indikere at ladingen nå startes. Når ladeprosessen er avsluttet, lyser den grønne kontrollampen vedvarende, og ladeprosessen avsluttes automatisk.
- Alt etter oppladingsstatus for batteriet vil ladetiden være på inntil 3-5 timer. Ladingen overvåkes elektronisk og avsluttes automatisk. Det er normalt at batteriet blir varmt under ladingen. Dette er ikke en feil.
- Det er ikke nødvendig å overvåke ladetiden.
- Kople ladeapparatet fra stikkontakten når det ikke er i bruk.

- Dersom det oppladbare batteriet ikke lades, må du kontrollere om det finnes spenning på stikkontakten. Dersom det ikke er mulig å lade batteriet, må du levere ladeapparatet og det oppladbare batteriet inn til et serviceverksted eller et annet spesialisert verksted.

Merk! Batteriet har en dyputladingsbeskyttelse.

Når batteriet er utladet, blir apparatet koblet helt ut og det er ikke mulig å slå det på igjen! I så fall må batteriet lades (se Lade batteriet) før apparatet kan slås på igjen og man kan fortsette arbeidet.

9. Slå hekksaksen av og på (fig. 3)

Sørg for at du står stødig når du skal slå på hekksaksen. Denne hekksaksen er 2-hånds sikkerhetskobling. For å slå på hekksaksen må bryterlisten i håndtaket (A) trykkes, og dreiegrepet (B) dreies bakover ca. 45°. Slipp begge bryterne igjen for å slå av. Motoren slås av allerede når en av de to bryterne slippes.

Modellen **AHS 6024 LI-P** er i tillegg utstyrt med en ”Power-Switch”. Med denne kan man variere ytelsen i 2 trinn. High = høyere effekt, Low = redusert effekt. I stillingen ”Low” øker batteriets driftstid til omtrent det dobbelte, mens turtallet til hekksaksen blir redusert. Denne innstillingen kan du bruke til lettere arbeid for å øke batteriets driftstid. På baksiden av det bakre håndtaket befinner respektive bryter seg (fig. 9 og 10).

10. Innstilling av dreiegrepet (fig. 3 - 5)

For å lette arbeidet er hekksaksen utstyrt med et nytt dreibart håndtak som kan stilles inn fast i 3 forskjellige posisjoner (høyre, venstre og normalstilling), eller som også kan svinges trinnløst under arbeidet for å oppnå en komfortabel arbeidsmåte. Hensikten med denne innretningen er at spesielt for snitt i vertikal retning, kan hekksaksen føres i den posisjonen som er ergonomisk mest gunstig, og dermed unngår man at brukeren blir fort sliten.

Gå fram på følgende måte for å stille inn håndtaket i en av de 3 faste posisjonene:

Slipp bryter (A). Trykk den låseknappen (1 ou 2) (fig. 3). På denne måten blir det fremre håndtaket låst opp, og nå kan det dreies i ønsket posisjon (fig. 4). Knappen går i lås igjen i en av de ønskede endeposisjonene, og sikrer håndtaket mot utilsiktet dreiing.

Håndtaket kan også svinges trinnløst slik at man oppnår en komfortabel arbeidsmåte. For å gjøre dette trykker du den låseknappen (1 ou 2) og holder den nede. Under arbeidet kan hekksaksen svinges bekvemt i alle retninger.

For å øke sikkerheten ved betjeningen av dreiehåndtaket stanser motoren til skjærekniven på under 0,1 sekunder, straks du enten slipper bryteren på håndtaket(A) eller den røde bryterlisten på dreiehåndtaket (B). På denne måten garanteres det at hekksaksen kun er driftsklar, når du har begge hendene på håndtakene og samtidig trykker begge bryterne. På denne måten hindres faren for skade - i forbindelse med den ekstrem korte etterløpstiden - effektivt.

11. Holde hekksaksen til bruk (fig. 4 , 5 og 8)

Med dette verktøyet kan du raskt og bekvemt skjære busker og hekker. For å holde hekksaksen så ergonomisk riktig som mulig under arbeidet, må man ved toppsnitt stille det fremre, dreibare håndtaket i loddrett stilling (0°) og ved sidesnitt, avhengig av snittretning, i posisjon 85° (fig. 4 og 5).

1) Trimming av busker

- Unge skudd klipper man best med ljåbevegelser.
- Eldre og mer solide hekker klipper man best med sirkelformede sagbevegelse.
- Fjern grener som er for tykke for hekksaksen med en sag.
- Hekkens sider bør klippes oppover med kvartsirkelformede bevegelser.

2) Slik oppnår du en jevn høyde

- Fest en rettesnor i ønsket høyde.
- Klipp jevnt over denne snoren.

Sørg alltid for at du står stødig, slik at du ikke glir og skader deg. Hold alltid skjærekniven borte fra kroppen.

12. Vedlikehold

Ta alltid batteriet ut av hekksaksen før arbeidet begynner!

Viktig: Rengjør og smør alltid knivbladene når hekksaksen har vært brukt over lengre tid. Dette vil i stor grad påvirke utstyrets levetid. Skadede deler på saksen må repareres øyeblikkelig på en forsvarlig måte. Rengjør kniven med en tørr klut hhv. med en børste hvis den er veldig skitten. **Forsiktig: Fare for personskader!** Det anbefales a bruke miljøvennlig smøreolje til smøring av knivbladene (Fig. 6).

1) Sliping av knivbladene

Knivbladene trenger vanligvis ikke service, og det er ikke nødvendig å slipe dem dersom de brukes riktig.

2) Skifte av knivene

Korrekt montering av knivbladene er særdeles viktig for å sikre en problemfri drift og funksjon av knivbladenes ovennevnte sikkerhetsmekanisme. Skifting av knivblader bør derfor kun utføres på et serviceverksted..

13. Sikkerhetsdetaljer (for optimal sikkerhet)

Hekksaksen er utstyrt med 5 spesielle sikkerhets-detaljene: Tohånds sikkerhetsbryter, hurtig knivblad-stans, beskyttelsesskjerm, beskyttelsesskinne for knivblad samt støtbeskyttelse for å oppnå optimal sikkerhet.

OBS!
Hvis du under arbeidet med hekkesaksen konstaterer at sikkerhetsfunksjonene ikke er gitt, f.eks. 2-håndsbetjening eller hurtigstopp, må du straks avbryte arbeidet og sende maskinen inn til reparasjon til et autorisert fagverksted!”

1) Tohånds-sikkerhetsbryter (Fig. 3)

For å slå på hekksaksen må bryterlisten i håndtaket (A) trykkes, og dreiegrepet (B) dreies bakover ca. 45°. Slipp begge bryterne igjen for å slå av.

2) Hurtig knivbladstans

For å unngå kuttskader, stanser knivbladet i løpet av ca. 0,1 sekunder når en av de to bryterne slippes.

3) Beskyttelsesskinne for knivblad (Fig. 7)

Knivbladets avstand fra knivhuset reduserer risikoen for skader forårsaket av uaktsom kroppskontakt.

4) Beskyttelse mot støt (Fig. 12)

Den lange styreskinnen hindrer at ubehagelige støt (knivrekyl) overføres til brukeren som følge av at knivbladet kommer i kontakt med faste gjenstander (vegg, bakke etc.).

5) Beskyttelsesanordning for drev

Hvis faste gjenstander setter seg fast i knivbladet og blokkerer motoren, slå av hekksaksen øyeblikkelig, trekk støpselet ut av stikkontakten og fjern gjenstanden før du gjenopptar arbeidet.

Hekksaksen er også utstyrt med en overbelastningsbryter som beskytter drevet mot mekaniske skader som følge av en eventuell blokkering av knivbladet.

14. Oppbevaring av hekkesaksen etter bruk

Oppbevar hekksaksen på en slik måte at knivbladet ikke kan forårsake skader!

Viktig: Knivene bør rengjøres etter hver bruk (se også avsnitt Vedlikehold). På den måten sørger man på avgjørende vis for at maskinen får en lang levetid. Oljesmøringen skal helst gjøres med et miljøvennlig smøremiddel, f.eks. servicespray. Deretter stikker du hagesaksen med knivene i hylsteret.

15. Reparasjonservice

Reparasjoner av elektriske redskaper bør kun utføres av godkjente elektrikere. Når du sender maskinen til reparasjon, vennligst legg ved en beskrivelse av feilen.

16. Miljøvern

Hvis denne hekksaksen en vakker dag har vært utsatt for så intensiv bruk at den må skiftes ut, eller hvis du ikke har bruk for den lenger, så må du ikke glemme miljøvernet. Elektriske maskiner, tilbehør og emballasje skal ikke kastes i det vanlige husholdningsavfallet, men leveres inn til miljøvennlig gjenbruk i samsvar med gjeldende lokale forskrifter.

INNEHÅLLSFÖRTECKNING

	Sida
Förord till bruksanvisningen	2
Tekniska data	2
Förklaring av varningsanvisningar på apparaten	2
Säkerhetsanvisningar	3
Tillämpning	3
Allmänna säkerhetsföreskrifter för elektriska verktyg	3
1) Arbetsplats	
2) Elsäkerhet	
3) Personsäkerhet	
4) Aktsam hantering med och användning av elverktyg	
5) En rätt hantering och användning av elektriska batteridrivna verktyg	
6) Service	
7) Utsläpp	
8) Säkerhetsföreskrifter för häcksaxar	
Anvisningar för användning	5
Anvisning för användning av batteriet	
Miljöanvisningar	
Laddning av ackumulatorer	5
Till- och frånkoppling av häcksaxen	6
Vridhandtagets inställning	6
Hur man håller häckklipparen under användning	
Klippa häckar	
Jämn klippning på höjden	
Underhåll	6
Slipa knivarna	
Byta knivarna	
Säkerhetsanordningar (för bästa säkerhet)	6
Säkerhetsbrytare med tvåhandsfattning	
Snabbstopp av kniven	
Skyddsskena för kniven	
Slagskydd	
Drevskyddsanordning	
Förvaring av häckklipparen efter användning	7
Reparation och service	7
Miljöskydd	7
EG-konformitetsintyg	
Service	

Batteridriven häcksax

1. Kjære kunde,

För att kunna garantera en säker igångsättning har vi skrivit denna bruksanvisning. Om du följer anvisning-arna kommer apparaten att alltid arbeta till din belåtenhet och vi garanterar dess lång livslängd.

Våra apparater har provats under svåraste villkor före serieproduktionsstart och ständigt under tillverkningen. Det ger säkerhet till oss och garanti till dig att du har fått en fullmogen produkt.

Målet är vidare teknisk utveckling med reservation för ändringar i konstruktion och utförtande.

2. Tekniska data

Modell	**AHS 6024 LI-E** (GHAI 60 Pro)	Power-Switch
Driftspänning	24 V DC	
Knivlängd	550 mm	
Tandavstånd	20 mm	
Snittlängd	500 mm	
Antal snitt	Low = 2200 min^{-1}	High = 3000 min^{-1}
Sort av ackumulator	Li-Ion 24 V / 1,5 Ah / 36 Wh	
Max. arbetstid	Low = ca.60 min.	High = ca. 30 min.
Vikt	3,05 kg	
Bullertrycknivå L_{pA} *	82 dB(A) K 3,0 dB	
Handtagsvibrationer *	< 2,5 m/s² K 1,5 m/s²	
Nätladdare		
Nätspänning	230 V~ / 50 Hz	
Laddningsspänning	25,2 V DC	
Laddningsström	500 mA	
Laddning tar	ca. 3,5 timme	

* enligt EN 60745-2-15

Med reservation för tekniska ändringar.

3. Förklaring av varningsanvisningar på apparaten

1 2 3 4 5 6 7 8

1 Använd skyddsglasögon och hörselskydd!
2 Varning!
3 Läs bruksanvisning!
4 Detta elverktyg får inte utsättas för regn!
5 Försiktighet! Risk för kroppsskada, vassa skärknivar!
6 Observera miljöskydd! Denna apparat får inte slängas i hushållssopor/restsopor. Den kasserade apparaten får endast lämnas till en allmän återvinningsstation.
7 Det defekta batteriet ska lämnas in för återvinning!
8 Batteriet innehåller litium! Släng det inte ihushållssoporna!

4. Allmänna säkerhetsanvisningar

Uppgifter om ljudemission enligt produktsäkerhetslagen (ProdSG) resp. EG-maskinriktlinje: Ljudtrycksnivån på arbetsplatsen kan överstiga 80 dB (A). I sådana fall behöver användaren hörselskydd.

⚠ **Observera: Bullerskydd! Beakta de regionala föreskrifterna vid användningen.**

Störningsskyddad i enlighet med EN 55014, EN 61000-3-2, EN 61000-3-3.

Vi förbehåller oss rätten att ändra de tekniska specifikationerna.

Apparaterna har byggts i enlighet med föreskrifterna, DIN-EN 60335-1 och DIN-EN 60335-2-91, och uppfyller till fullo föreskrifterna i produktsäkerhetslagen.

⚠ **Allmänna säkerhetsanvisningar:**
Användning av häckklipparen innebär alltid en risk för olyckor, följ därför de relevanta olycksförebyggande anvisningarna.

Maskinen har konstruerats enligt senaste teknik och i enlighet med vedertagna tekniska säkerhetsbestämmelser. Ändå kan användning av maskinen innebära risker för användaren eller annan person, även maskinen eller andra föremål kan skadas.

Varning! Vid användande av elektriska maskiner måste man beakta grundläggande säkerhetsföreskrifter för att skydda sig mot elström, fara för skador samt fara för brand. Läs och observera alltid säkerhetsföreskrifterna innan ni använder häckklipparen. Förvara dessa på ett säkert ställe !

Använd maskinen på ett säkerhetsmedvetet sätt för lämpliga uppgifter endast i tekniskt perfekt skick och med veder-börlig hänsyn till bruksanvisningen! Rätta omedelbart till eller låt rätta till fel som skulle kunna påverka säkerheten på ett olyckligt sätt!

Denna häckklippare kan orsaka allvarliga skador. Läs instruktionsboken noggrannt för bästa handhavande och förberedelser samt underhåll utav häckklipparen. Bekanta dig praktiskt med maskinen innan du använder den.

Denna apparat har inte förutsetts för en användning av personer (inklusive barn) med fysiska, sensoriella eller mentala funktionshinder eller utan erfarenhet och kunskap om apparaten, förutom om om de övervakas av en person som ansvarar för deras säkerhet, eller om de fått instruktioner om hur appparaten används. Barnen ska övervakas för att säkerställa att de inte leker med apparaten.

5. Anvisningar för användare

Denna sax är avsedd endast för klippning av häck, buskage och buskar. Annan eller större användning är icke lämplig. Tillverkare/leverantör svarar inte för följande skador.

6. Allmänna säkerhetsföreskrifter för elektrisk utrusting

Observera! Läs igenom samtliga föreskrifter. Åsidosättande av nedanstående föreskrifter kan medföra elektrisk stöt, brand och/eller allvarliga personskador. Det nedan använda begreppet ”elverktyg” avser nätdrivna elverktyg (med nätkabel) och batteridrivna elverktyg (utan nätkabel).

SPARA DENNA BRUKSANVISNING PÅ ETT SÄKERT STÄLLE.

1) Arbetsplats

a) **Håll arbetsområdet rent och städat. Oordning och obelysta arbetsområden kan leda till olyckor.**
b) **Arbeta inte med apparaten i en explosiv miljö, där det finns brännbara vätskor, gaser eller brännbart damm.** *Elverktyg förorsakar gnistor som kan antända damm eller ånga.*
c) **Håll barn och andra personer på avstånd under arbetet med elverktyget.** *Om de distraherar dig kan du tappa kontrollen över apparaten.*

2) Elsäkerhet

a) **Undvik kroppskontakt med jordade ytor som t.ex. rör, element, spisar och kylskåp.** *Det finns ökad risk för elektrisk stöt om din kropp är jordad.*
b) **Håll apparaten borta från regn.** *Inträngande vatten i en elapparat ökar risken för elektrisk stöt.*

3) Personsäkerhet

a) **Var uppmärksam, koncentrera dig på det du håller på med och använd sunt förnuft när du arbetar med ett elverktyg. Använd inte apparaten om du är trött eller påverkad av droger, alkohol eller läkemedel.** *Ett ögonblicks oaktsamhet under användningen av apparaten kan medföra allvarliga skador.*
b) **Använd personlig skyddsutrustning och alltid skyddsglasögon.** *Användning av personlig skyddsutrustning som dammfiltermask, halksäkra skyddsskor, skyddshjälm eller hörselskydd, beroende på hur elverktyget ska användas, minskar risken för skador.*
c) **Avlägsna inställningsverktyg och skruvnycklar innan du kopplar på apparaten.** *Ett verktyg eller en nyckel i en roterande apparatdel kan medföra personskador.*
d) **Överskatta dig inte. Se till att du står stabilt och håll hela tiden balansen.** *På så sätt kan du kontrollera apparaten bättre i oväntade situationer.*
e) **Bär lämpliga kläder. Bär inga vida kläder eller smycken. Håll hår, kläder och handskar borta från rörliga delar.** *Lösa kläder, smycken eller långt hår kan dras med av rörliga delar.*
f) **Om dammsugnings- och dammuppsamlingsutrustning kan monteras, förvissa dig då om att de är anslutna och används på rätt sätt.** *Användning av denna utrustning minskar skaderisken genom damm.*

4) Aktsam hantering med och användning av elverktyg

a) **Överlasta inte apparaten. Använd det elverktyg som passar för arbetet.** *Med passande elverktyg arbetar du bättre och säkrare i det angivna effektområdet.*

b) **Använd inga elverktyg, vars brytare är defekt.** *Ett elverktyg som inte längre kan till- eller frånkopplas är farligt och måste repareras.*

c) **Ta batteriet ur verktyget innan du gör några inställningar, byter tillbehör eller lägger ifrån dig verktyget.** *Denna försiktighetsåtgärd förhindrar oavsiktlig start av verktyget.*

d) **Förvara oanvända elverktyg utom räckhåll för barn. Låt inte personer använda apparaten, som inte är insatta i dess användning eller inte har läst denna bruksanvisning.** *Elverktyg är farliga om de används av oerfarna personer.*

e) **Sköt om apparaten noggrant. Kontrollera om rörliga apparatdelar fungerar felfritt och inte fastnar, om delar är brutna eller så skadade, att apparatens funktion påverkas. Se till att skadade delar repareras innan apparaten används på nytt.** *Många olyckor beror på dåligt underhållna elverktyg.*

f) **Håll skärverktyg vassa och rena.** *Noggrant skötta skärverktyg med vassa eggar fastnar inte så lätt och är lättare att styra.*

g) **Använd elverktyg, tillbehör, verktyg osv. i enlighet med dessa föreskrifter och på ett sådant sätt, som är föreskrivet för denna apparattyp. Beakta därvid arbetsvillkoren och sysslan som ska utföras.** *Användning av elverktyg för andra ändamål än det avsedda kan leda till farliga situationer.*

5) **En rätt hantering och användning av elektriska batteridrivna verktyg**

a) **Se till att apparaten är släckt innan batteriet sätts i.** *Att montera ett batteri i en elektrisk apparat som är på kan orsaka olyckor.*

b) **För att ladda batterier, använd endast batteriladdare som rekommenderas av tillverkaren. Batteriladdare är i allmänhet specifika för typen av batteri.** *Det finns brandrisk om den används för andra typer.*

c) **Använd endast de specifika batterierna som förutses för ditt verktyg.** *En användning av andra batterier kan orsaka skador och brandrisk.*

d) **Håll batteriet som inte används på avstånd från gem, mynt, nycklar, spikar, skruvar eller andra små metalldelar som kan orsaka en kortslutning på kontakterna.** *En kortslutning mellan batterikontakterna kan medföra förbränning eller brand.*

e) **Ett dåligt batteri kan orsaka att vätska läcker från batteriet. Undvik kontakt med vätskan. Vid en oavsiktlig kontakt, skölj med vatten. Vid kontakt med ögonen, kontakta en läkare.** *Vätskan som läckt från batteriet kan orsaka irritationer på huden eller brännskador.*

6) **Service**

a) **Låt endast kvalificerad yrkespersonal reparera apparaten och endast med originalreservdelar.** *Därmed säkerställs att apparatens säkerhet bibehålls.*

7) **Utsläpp**

- Den angivna Vibrationsnivån värde mättes genom standardiserade testmetoder och kan jämföra med andra elektriska verktyg används.
- Den angivna Vibrationsnivån värde kan också vara nödvändigt för bedömningen av raster används.
- Den angivna Vibrationsnivån värdet kan variera under den faktiska användningen av elektriska verktyg genom att ange värdet, beroende på hur man kan använda elverktyget.
- Obs: Du skapar vittna mot vaskulära impulser av händerna i tid raster

8) **Säkerhetsföreskrifter för häcksaxar:**

- **Håll alla kroppsdelar borta från skärkniven. Försök inte avlägsna klippet eller hålla fast material som ska klippas när kniven är igång. Avlägsna inklämt klipp endast när apparaten är avstängd.** *Ett ögonblicks oaktsamhet under användningen av häcksaxen kan medföra allvarliga personskador.*
- **Bär häcksaxen i handtaget när kniven står stilla. Vid transport eller förvaring av häcksaxen måste skyddet alltid dras på.** *Aktsam hantering av apparaten minskar skaderisken genom kniven.*

Säkerhetsanvisningar

Observera: Vid användning av batteridrivna verktyg ska grundläggande säkerhetsåtgärder inklusive de följande beaktas, för att förhindra risk för brand, läckande batterier och personskador:

1. **Denna häcksax är konstruerad enligt teknisk nivå och godkända säkerhetstekniska regler. Trots det kan det under användningen uppstå fara för allvarliga skador av användaren eller andra personer. Följ därför anvisningar i bruksanvisningen.**
2. **Före varje arbete med apparaten som är underhåll eller skötsel, ta ut ackumulatorer.**
3. **Ungdomar under 16 år får inte använda häcksaxen. Du får låna häcksaxen endast till dem som är principiellt informerade om dess användning. I alla fall överlämna även bruksanvisningen.**
4. **Använd inte häcksaxen om det finns andra personer, barn eller husdjur i närheten.**
5. **Ta ut ackumulatorer från apparaten före rengöring, kontroll eller underhållsarbete genom att avblockera den.**
6. **Under arbete med häcksaxen stå stadigt, framför allt om du använder trappsteg eller stege.**
7. **Arbetsbuller på en arbetsplats får överskrida 85 dB(A). Använd därför hörselskydd. Observera: Bullerskydd! Beakta de regionala föreskrifterna vid idrifttagningen**
8. **Ordna att alla skyddsanordningar och handtag finns på apparaten. Försök aldrig att få i gång apparat som inte är komplett.**
9. **Gör inte några justeringar på din häcksax.**
10. **Håll i handtag på häcksaxen alltid med båda händer.**
11. **Bekanta dig före arbetets början med omgivning och möjliga faror som du kanske inte kan höra på grund av buller.**
12. **Iaktta under arbete alltid alla föremål som tråd- eller trästaket eller kraftiga grenar. Vid blockering av apparaten ta ut omedelbart ackumulatorer.**

13. **Utöva inget tvång på verktyget. Verktyget arbetar bättre och säkrare på det varvtal som det konstruerats för.**
14. **Bär aldrig laddaren i ledningen. Ryck inte i ledningen för att dra laddaren ur eluttaget. Håll ledningen borta från hetta, olja och vassa kanter.**
15. **Undvik oavsiktlig tillkoppling. Bär aldrig häcksaxen med fingrarna på strömbrytaren.**
16. **Kontrollera apparaten med avseende på skadade delar. Innan verktyget används på nytt måste skyddsanordningar eller andra skadade delar kontrolleras noga, för att fastställa att de arbetar korrekt och uppfyller sin föreskrivna funktion. Kontrollera även rörliga delars inriktning och att de löper obehindrat, brott på delar, fastsättning och alla andra förutsättningar som kan påverka driften. En skadad skyddsanordning eller andra skadade delar bör repareras och bytas ut enligt föreskrifterna av en auktoriserad serviceverkstad, såvida det inte anges något annat i denna bruksanvisning. Även defekta strömbrytare ska bytas ut av en auktoriserad verkstad. Använd inte verktyget om strömbrytaren inte till- och frånkopplar det.**
17. **Varning: Under extrema förutsättningar (kortslutning, överhettning) kan frätande vätska rinna ut ur batteriet. Vid kontakt med ögon eller hud, spola omedelbart i rikligt med vatten och uppsök läkare.**

7. Anvisningar för användning

Använd inte häckklipparen i regn eller att klippa fuktiga häckar med!

Handskar:
Man måste använda skyddshandskar när häck-klipparen används.

Anvisning för användning av batteriet

1. Vid leverans är batteriet oladdat – ladda upp det helt innan det tas i bruk. (se punkt 8 – ”Ladda batteriet”)
2. Du får aldrig öppna ackumulator.
3. Släng aldrig en använd ackumulator i eld - **FARA FÖR EXPLOSION!**
4. Anslut laddare endast till nätspänning som står på typbricka.
5. Använd endast originalackumulator.
6. Ladda aldrig ackumulator med laddare från en annan tillverkare. Det kan leda till skador på ackumulator eller genom överhettning.
7. Låt den bli kall före nästa laddning.
8. Lagra inte laddare och ackumulatorer inom räckhåll för barn.
9. Använd inte laddare i miljö med ångor eller brännvätskor.
10. Ackumulatorer får laddas endast under temperatur 10‘C - 40‘C.
11. Förvara endast batteriet i temperaturer under 30 °C. Högre förvaringstemperaturer kan skada batteriet. Den idealiska förvaringstemperaturen ligger på 10–15 °C.12. Kontakter på ackumulatorer får inte kortslutas eller kopplas samman med metallföremål.
13. Under transport av ackumulatorer iaktta att kontakter inte kopplas samman och använd inte transportbehållare i metall.
14. Kortslutning av ackumulator kan leda till explosion. I alla fall skadas ackumulator av kortslutningen.
15. Före varje användningstillfälle ska laddarens kabel och dess anslutningar kontrolleras med avseende på defekter (med stickproppen utdragen). Använd inte en defekt kabel.
16. Batteriet är skyddat mot fullständig urladdning: verktyget stängs av automatiskt vid urladdat batteri. Ladda i sådana fall ovillkorligen batteriet.
17. Ladda ackumulatorer ännu en gång fullständigt innan du lagrar dem före vinter.

Miljöanvisningar

Var god ge akt på följande anvisningar för batteri-/ ackumulatoråtervinning:
Batterier bör inte kastas bort med hushållssoporna. Som förbrukare har Du enligt lagbestämmelse skyldigheten att lämna tillbaka förbrukade batterier resp ackumulatorer. När apparaten har tjänat ut måste batterierna resp ackumulatorerna tas ur apparaten och lämnas separat för återvinning. Du kan lämna förbrukade batterier och ackumulatorer till de lokala uppsamlingsställena i Din kommun eller till handlaren resp försäljningsstället.

8. Laddning av ackumulatorer (bild nr. 1 och 2)

- Tryck in den röda spärrknappen baktill på batteriet och dra sedan ut batteriet (bild 1).
- Sätt laddare i eluttag. Försäkra dig om att spänning som är angiven på laddaren överensstämmer med spänningen i uttaget.
- Koppla ihop laddaren och batteriet genom att sätta i laddarens stickkontakt i uttaget på batteriets kortsida.
- Den blinkande gröna kontrollampan indikerar att batteriet har börjat laddas. När batteriet har laddats klart lyser den gröna kontrollampan kontinuerligt och laddningen avslutas automatiskt.
- Beroende på batteriets laddningsnivå kan det ta upp till 3-5 timmar innan batteriet är fulladdat. Laddningen övervakas elektroniskt och avslutas automatiskt. Medan batteriet laddas värms det upp en aning. Detta är normalt och är inget tecken på en störning.
- Laddningstiden behöver inte bevakas.
- Dra ut laddaren ur eluttaget när den inte används.
- Om batteriet inte kan laddas, kontrollera då om det finns spänning i eluttaget. Om det inte går att ladda batteriet, lämna in laddaren och batteriet till servicepartnern eller en specialverkstad.

Observera! Batteriet är skyddat mot fullständig urladdning.

När batteriet har blivit urladdat stängs verktyget av helt och kan inte tillkopplas på nytt! I sådana fall måste batteriet laddas (se punkten ”Ladda batteriet”) innan verktyget tillkopplas på nytt och arbetet kan fortsätta.

9. Till- och frånkoppling av häcksaxen (bild nr. 3)

Inta en säker ställning innan du startar häcksaxen. Häcksaxen har en säkerhetsströmbrytare med två-

handsgrepp. För tillkoppling av häcksaxen måste avtryckaren i handgreppet (A) tryckas in samtidigt som handtaget (B) vrids ca 45° bakåt. Släpp båda strömbrytarna för frånkoppling. Motorn stängs av så fort den ena strömbrytaren släpps.

Modellen **AHS 6024 LI-P** är dessutom försedd men en „ekonomibrytare“. Med denna kan effekten varieras i två steg.
High = hög effekt, Low = reducerad effekt.
I läget ‚Low‘ räcker batteriet ungefär dubbelt så länge, medan häcksaxens varvtal blir lägre. Du kan använda denna inställning för längre batteritid vid lättare arbeten. Omkopplaren för denna funktion (fig. 9 och 10) är placerad i änden av det bakre handtaget.

10. Vridhandtagets inställning (bild nr. 3-5)

För att underlätta arbetet är häcksaxen försedd med ett vridbart handtag av en ny typ, som både kan ställas i tre fasta lägen (höger, vänster och normalläge), eller vridas steglöst under arbetet för bekvämare arbetsställning. Syftet med denna anordning är att häcksaxen alltid ska kunna föras till det ergonomiskt gynnsammaste läget, i synnerhet vid vertikal klippning, för att förebygga att användaren tröttas ut onödigt tidigt.

För inställning av handtaget i något av de tre fasta lägena, förfar enligt följande:

Släpp avtryckaren (A). Tryck in den låsknappen (1 eller 2) (fig. 3). Det främre handtaget frigörs och kan nu vridas till det önskade läget (fig. 4). I det önskade slutläget spärras knappen på nytt och låser handtaget mot oavsiktlig vridning.

För bekvämt arbete kan vridhandtaget också vridas steglöst. För att göra detta, tryck in låsknappen (1 eller 2) och håll den intryckt. Häcksaxen kan nu vridas i alla riktningar under pågående arbete.

För ökad säkerhet vid manövrering av vridhandtaget stoppas drivningen av skärknivarna på mindre än 0,1 sekunder, så snart man släpper antingen strömbrytaren på handgreppet (A) eller den röda brytarlisten på vridhandtaget (B). Därigenom garanteras att häcksaxen endast är driftklar om båda händerna hålls på handtagen och båda brytarna manövreras samtidigt. I kombination med den extremt korta eftergångstiden eliminerar man effektivt risken att skada sig.

11. Hålla häcksaxen under användningen (bild nr 4, 5 und 8)

Med detta verktyg klipper du snår, häckar och buskar snabbt och bekvämt. För att hålla häcksaxen i det ergonomiskt gynnsammaste läget ska det vridbara handtaget vid toppklippning ställas i lodrätt läge (0°) och vid sidoklippning – beroende på klippriktningen – i läget 85° (fig. 4 och 5).

1) Klippa häckar

- Unga skott klipper man bäst med en lierörelse.- Äldre och starkare häckar klipper man bäst med en sågrörelse.
- Grenar som är för tjocka för häckklipparen, bör kapas med en såg.
- Häckens sidor bör klippas uppåt i en kvartscirkelrörelse.

2) Jämn klippning på höjden

- Sätt fast en rikttråd i önskad höjd.
- Klipp jämnt ovanför denna rikttråd.

Se alltid till att du står stadigt, så att du inte kan halka och undviker risken att skada dig. Håll alltid skärknivarna riktade från kroppen.

12. Underhåll

Ta alltid batteriet ur häcksaxen före alla arbeten på verktyget!

Viktigt! Rengör alltid knivarna efter långvarig användning av klipparen. Det förlänger utrustningens livslängd. Skadade delar på klipparen måste omedelbart repareras på rätt sätt. Rengör kniven med en torr trasa resp. vid stark nedsmutsning med en borste. **Varning: Skaderisk!** Knivarna bör oljas in med ett miljövänligt smörjmedel (Fig. 6).

1) Slipa knivarna

Knivarna behöver i allmänhet ingen service och kräver inte slipning, om de används på rätt sätt. För att förhindra skador av knivarna, när de inte används, bör en slipad kniv förvaras i det trubbiga fodralet (fig. 9). Knivarna kan inte slipas av användaren utan att man öppnar utrustningen och säkerhetsmekanismen. Endast en specialistverkstad kan därför slipa knivarna.

2) Byta knivarna

Endast en korrekt montering av knivarna garanterar en problemfri drift och funktion med den säkerhetsanordning som nämns ovan. Byte av knivar bör alltså överlåtas till en specialistverkstad.

13. Säkerhetsanordningar (för bästa säkerhet)

Med de 5 specialegenskaperna: Den tvåhandsfattade säkerhetsbrytaren, snabbstoppet av kniven, skyddskåpan, knivens skyddsskena och slagskyddet är monterade för att ge häckklipparen bästa möjliga säkerhet.

⚠ **Observera!**
Om du under arbetet med häcksaxen upptäcker att säkerhetsfunktioner som 2-hands-kopplingen eller snabbstoppet inte fungerar som de ska, avsluta då arbetet omedelbart och lämna in häcksaxen på en auktoriserad fackverkstad för reparation!

1) Säkerhetsbrytare med tvåhandsfattning (fig. 3)

För tillkoppling av häcksaxen måste avtryckaren i handgreppet (A) tryckas in samtidigt som handtaget (B) vrids ca 45° bakåt. Släpp båda strömbrytarna för frånkoppling.

2) Snabbstopp av kniven

För att undvika skärskador stoppar kniven på ca 0,1 sek, när någon av brytarna släpps upp.

3) Skyddsskena för kniven (Fig. 7)

Knivens avstånd från knivhuset reducerar risken för skador på grund av oavsiktlig kroppskontakt. Så snart

häckklipparen är avstängd stannar knivbladen - enligt gällande säkerhetsföreskrifter - exakt i höjd med skyddsskenan för att minska risken för skador vid transport.

4) Slagskydd (Fig. 11)

Den utsträckta styrskenan förhindrar att obehagliga stötar (knivrekyl) överförs till användaren till följd av sammanstötning med solida föremål (vägg, mark, etc.).

5) Överbelastningsskydd

Om fasta föremål fastnar i kniven och får motorn att köra fast, dra ut kontakten ur uttaget, ta bort föremålet och fortsätt arbetet.
Utrustningen är även försedd med en överbelastningsbrytare, som skyddar dreven mot mekanisk skada om kniven skulle kärva fast.

14. Förvaring av häckklipparen efter användning

Häcksaxen måste förvaras så, att ingen kan skada sig på skärknivarna!

Viktigt: Knivarna bör rengöras efter varje an vändning. (se även avsnitt Underhåll). På så sätt påverkas häcksaxens livslängd avsevärt. Oljningen bör helst göras med ett miljövänligt smörjmedel, t.ex. servicespray. Stoppa sedan i häcksaxen med knivarna i kogret.

15. Reparation och service

Reparationer på elektriska redskap bör utföras endast av fackmän.

16. Miljöskydd

Om häcksaxen en dag skulle ha använts så intensivt att den måste bytas ut eller du inte har någon användning för den längre, tänk då på miljöskyddet. Elapparater, tillbehör och förpackning får inte slängas i de normala hushållssoporna, utan måste tillföras en miljövänlig återvinning enligt de lokala föreskrifterna.

SISÄLLYSLUETTELO

	Sivu
Käyttöohjeen esipuhe	2
Tekniset tiedot	2
Laitteessa olevien varoitusten selitykset	2
Yleiset turvaohjeet	3
Käyttötarkoitus	3
Yleisiä turvaohjeita	3
1) Työpaikka	
2) Sähköturvallisuus	
3) Henkilöturvallisuus	
4) Sähkötyökalujen käyttö ja hoito	
5) Akkukäyttöisen työkalun käyttö ja käsittely	
6) Palvelu	
7) Päästöt	
8) Pensasleikkurin turvaohjeita	
Käyttöohjeet	5
Ohjeita akun käyttöön	
Paristojen hävitys	
Akkujen lataaminen	5
Pensasleikkurin kytkeminen päälle ja pois	5
Kääntökahvan asetus	6
Pensasleikkurin piteleminen käytön aikana	
Pensaiden trimmaus	
Pensasaidan leikkaaminen tasakor-kuiseksi	
Huolto	6
Terien teroitus	
Terien vaihto	
Turvalaitteet	6
Kaksoisturvakytkin	
Terän pikapysäytys	
Terän turvakisko	
Takapotkusuoja	
Vaihteiston ylikuornitussuoja	
Pensasaitasaksien säilytys käytön jälkeen	7
Korjaukset	7
Ympäristönsuojelu	7
EY-Vaatimustenmukaisuusvakuutus	
Service	

Akkukäyttöinen pensasleikkuri

1. Arvoisa asiakas,

laitteen luotettavan toiminnan varmistamiseksi laadimme teitä varten tämän käyttöohjeen. Jos noudatatte seuraavia ohjeita, tulette olemaan aina tyytyväinen laitteen toimintaan ja me takaamme sille pitkän käyttöiän.

Ennen sarjatuotannon alkua laitteitamme koekäytettiin mahdollisimman ankarissa olosuhteissa ja tuotannon aikana niille suoritetaan jatkuvia tarkastuksia. Se antaa meille varmuuden ja teille vakuuden, että olette saaneet täysin kehittyneen tuotteen.

Jatkuvan teknisen kehityksen vuoksi olemme varanneet mahdollisuuden rakenne- ja mallimuutoksiin.

2. Tekniset tiedot

Malli	**AHS 6024 LI-E** (GHAI 60 Pro)	Power-Switch
Käyttöjännite	24 V DC	
Terän pituus	550 mm	
Hampaiden etäisyys	20 mm	
Leikkuupituus	500 mm	
Leikkuukertoja	Low = 2200 min^{-1}	High = 3000 min^{-1}
Akkutyyppi	Li-Ion 24 V / 1,5 Ah / 36 Wh	
Maksimi käyttöaikanoin	Low = noin 60 min.	High = noin 30 min.
Paino	3,05 kg	
Melupaineen taso L_{pA} *	82 dB(A) K 3,0 dB	
Tärinä kädensijassa *	< 2,5 m/s² K 1,5 m/s²	
Verkkolatauslaite		
Verkkojännite	230 V~ / 50 Hz	
Latausjännite	25,2 V DC	
Latausvirta	500 mA	
Latausaika	noin 3,5 tunti	

* mukaan EN 60745-2-15

Teknisten muutosten mahdollisuus varattu.

3. Laitteessa olevien varoitusten selitykset

1 2 3 4 5 6 7 8

1 Käyttäkää silmä- ja kuulosuojaimia!
2 Varoitus!
3 Lukekaa käyttöohje!
4 Tätä sähkökäyttöistä työvälinettä ei saa käyttää sateella
5 Varo! Loukkaantumisvaara, terävä leikkuuterä!
6 Huomioitava ympäristönsuojelu ! Tätä laitetta ei saa heittää tavalliseen jätesankoon/kuivajätesäiliöön. Käytöstä poistettu laite on toimitettava sille tarkoitettuun keräyspisteeseen.
7 Vie viallinen akku kierrätykseen!
8 Akku sisältää nikkeli-kadmiumia ! Älä heitä sitä roskakoriin!

4. Yleiset turvaohjeet

Melutasoa koskevat tiedot on mitattu saksalaisen tuoteturvallisuuslain (ProdSG) sekä EY:n konedirektiivin edellyttämällä tavalla: Äänipaineen taso työpaikalla voi ylittää 80 dB (A). Käyttäjän on näissä tapauksissa suojauduttava melulta (eli käytettävä kuulosuojaimia.

⚠ **Huomio: Suojelu melulta!** Huomioi käyttöönotossa alueelliset määräykset.

Häiriönpoisto standardien EN 55014, EN 61000-3-2 ja EN 61000-3-3.

Pidätämme oikeuden teknisten tietojen muuttamiseen.

Laitteet on valmistettu EN 60745-1 ja EN 60745-2-15 määräysten mukaan ja tuoteturvallisuuslain vaatimukset.

⚠ **Yleiset turvaohjeet.**
Pensasleikkurin käyttöön liittyy aina onnettomuusvaara. Tapaturmien ehkäisemiseksi on noudatettava annettuja turvaohjeita.

Koneen suunnittelussa on hyödynnetty uusinta teknologista tietoa ja huomioitu voimassa olevat turvamääräykset. Tästä huolimatta laitteen käytöstä voi aiheutua käyttäjälle ja ulkopuolisille henkilövahinkoja sekä esinevahinkoja laitteelle tai muille esineille.

VAROITUS: Kun käytät sähkötyökalua, on aina noudatettava varovaisuutta mahdollisten vaaratilanteiden varalta. Lue kaikki ohjeet huolellisesti läpi ja noudata niitä. Säilytä ohjeet.

Käytä konetta turvallisesti sille tarkoitettuihin käyttökohteisiin, pidä kone teknisesti täysin kunnossa ja noudata käyttöohjeita! Korjaa tai korjauta kaikki turvallisuutta vaarantavat viat välittömästi!

Tämä laite voi aiheuttaa vakavia vammoja. Lue huolella pensasleikkurin oikeata käsittelyä, esivalmisteluja, kunnossapitoa ja asianmukaista käyttöä koskevat ohjeet. Tutustu laitteeseen ennen ensimmäistä käyttökertaa.

Laitetta eivät saa käyttää henkilöt (mukaan lukien lapset), joilla on vajavaiset fyysiset tai henkiset kyvyt tai aistit tai joilla ei ole kokemusta eikä tuntemusta laitteen käytöstä, paitsi jos heitä ohjataan laitteen käytössä ja annetaan sitä koskevat ohjeet heidän turvallisuudestaan vastaavan henkilön toimesta. Lapsia on valvottava etteivät he leiki laitteen kanssa.

5. Käyttötarkoitus

Kone on tarkoitettu vain pensasaitojen trimmaukseen. Mikäli sitä käytetään muihin tarkoituksiin, katsotaan se käyttöohjeiden vastaiseksi. Valmistaja/toimittaja ei ole vastuussa ohjeiden vastaisesta käytöstä johtuvista tapaturmista ja / tai vahingoista. Vastuu vahingoista on tällöin yksinomaan käyttäjällä. Koneen asianmukainen käyttö tarkoittaa myös sen käyttöohjeiden sekä huolto ja kunnossapitoohjeiden noudattamista.

Pidä käyttöohjeet aina saatavilla käytön aikana!

6. Yleisiä turvaohjeita sähkötyökaluihin

Huomio! Kaikki ohjeet on luettava ennen käyttöä. Seuraavien ohjeiden noudattamatta jättäminen saattaa aiheuttaa sähköiskun, tulipalon ja/tai vakavia vammoja. Seuraavassa käytetty ilmaus ”sähkötyökalu” viittaa verkkokäyttöisiin sähkötyökaluihin (verkkojohtoinen) ja akkukäyttöisiin sähkötyökaluihin (verkkojohdoton).

SÄILYTÄ NÄMÄ OHJEET HYVIN.

1) Työpaikka

a) **Pidä työalue puhtaana ja siistinä. Epäjärjestys ja työalueiden valaisemattomuus saattavat aiheuttaa onnettomuuksia.**
b) **Älä työskentele laitteella räjähdysvaarallisessa ympäristössä, jossa esiintyy syttyviä nesteitä, kaasuja tai pölyjä.** *Sähkötyökalut tuottavat kipinöitä, jotka saattavat sytyttää pölyn tai höyryt.*
c) **Pidä lapset ja muut henkilöt loitolla sähkötyökalua käyttäessäsi.** *Heidän aiheuttamat häiriöt voivat aiheuttaa kontrollin menettämisen työkalusta.*

2) Sähköturvallisuus

a) **Vältä koskettamasta maadoitettuja pintoja, kuten putkia, lämpöpattereita, liesiä ja jääkaappeja.** *Sähköiskun vaara kasvaa, jos kehosi on maadoitettu.*
b) **Älä aseta laitetta alttiiksi sateelle.** *Veden tunkeutuminen sähkötyökalun sisään kasvattaa sähköiskun vaaraa.*

3) Henkilöturvallisuus

a) **Ole valpas, kiinnitä huomiota työskentelyysi ja noudata tervettä järkeä sähkötyökalua käyttäessäsi. Älä käytä sähkötyökalua, jos olet väsynyt tai huumeiden, alkoholin tai lääkkeiden vaikutuksen alaisena.** *Hetken tarkkaamattomuus sähkötyökalua käytettäessä, saattaa johtaa vakavaan loukkaantumiseen.*
b) **Käytä henkilökohtaista suojavarustusta ja aina suojalaseja.** *Henkilökohtaisen suojavarustuksen, kuten pölynaamarin, luistamattomien turvakenkien, suojakypärän tai kuulonsuojaimien käyttö, riippuen sähkötyökalun lajista ja käyttötavasta, vähentää loukaantumisriskiä.*
c) **Poista kaikki säätötyökalut ja ruuviavaimet, ennen kuin käynnistät sähkötyökalun.** *Työkalu tai ruuviavain, joka sijaitsee laitteen pyörivässä osassa, saattaa johtaa loukkaantumiseen.*
d) **Älä yliarvioi itseäsi. Huolehdi aina tukevasta seisoma-asennosta ja tasapainosta.** *Täten voit paremmin hallita sähkötyökalua odottamattomissa tilanteissa.*
e) **Käytä tarkoitukseen soveltuvia vaatteita. Älä käytä löysiä työvaatteita tai koruja. Pidä hiukset, vaatteet ja käsineet loitolla liikkuvista osista.** *Väljät vaatteet, korut ja pitkät hiukset voivat takertua liikkuviin osiin.*
f) **Jos pölynimu- ja keräilylaitteita voidaan asentaa, tulee sinun tarkistaa, että ne on liitetty ja että niitä käytetään oikealla tavalla.** *Näiden varusteiden käyttö vähentää pölyn aiheuttamia vaaroja.*

4) Sähkötyökalujen käyttö ja hoito

a) **Älä ylikuormita laitetta. Käytä kyseiseen työhön tarkoitettua sähkötyökalua.** *Sopivaa sähkötyökalua käyttäen työskentelet paremmin ja varmemmin tehoalueella, jolle sähkötyökalu on tarkoitettu.*

b) **Älä käytä sähkötyökalua, jonka käynnistyskytkin on viallinen.** *Sähkötyökalu, jota ei enää voida käynnistää tai pysäyttää, on vaarallinen ja se täytyy korjata.*
c) **Irrota akku laitteesta ennen kuin teet laitteeseen säätöjä, vaihdat lisävarusteita tai laitat laitteen pois käytöstä.** *Tämä varotoimenpide estää laitteen tahattoman käynnistymisen.*
d) **Säilytä sähkötyökalut poissa lasten ulottuvilta, kun niitä ei käytetä. Älä anna sellaisten henkilöiden käyttää sähkötyökalua, jotka eivät tunne sitä tai jotka eivät ole lukeneet tätä käyttöohjetta.** *Sähkötyökalut ovat vaarallisia, jos niitä käyttävät kokemattomat henkilöt.*
e) **Hoida sähkötyökaluasi huolella. Tarkista, että liikkuvat osat toimivat moitteettomasti eivätkä ole puristuksessa, ja ettei laitteessa ole murtuneita tai vahingoittuneita osia, jotka saattavat haitata sähkötyökalun toimin-taa. Korjauta vaurioituneet osat ennen säh-kötyökalun käyttöä.** *Monen tapaturman syynä on huonosti huollettu sähkötyökalu.*
f) **Pidä leikkaustyökalut terävinä ja puhtaina.** *Huolellisesti hoidetut leikkaustyökalut, joiden leikkausreunat ovat teräviä, eivät tartu helposti kiinni ja niitä on helpompi hallita.*
g) **Käytä sähkötyökaluja, tarvikkeita, vaihto työkaluja jne. näiden ohjeiden mukaisesti ja siten, kuin tälle erityiselle laitetyypille on määrätty. Huomioi samalla työolosuhteet ja suoritettava toimenpide.** *Sähkötyökalun käyttö muuhun kuin sille määrättyyn tarkoitukseen, saattaa aiheuttaa vaarallisia tilanteita.*

5) Akkukäyttöisen työkalun käyttö ja käsittely

a) **Varmista, että laite on kytketty pois päältä, ennen kuin asetat akun paikoilleen.** *Akun asettaminen sähkölaitteeseen, joka on kytketty päälle, saattaa aiheuttaa loukkaantumisen.*
b) **Lataa akkuja vain valmistajan suosittelemissa latauslaitteissa.** *Latauslaitteessa, joka on tarkoitettu tietynlaisille akuille, on palovaara, jos siinä käytetään muunlaisia akkuja.*
c) **Käytä sähkötyökaluissa vain niihin tarkoitettuja akkuja.** *Muiden akkujen käyttö saattaa aiheuttaa loukkaantumisia tai palovaaran.*
d) **Säilytä käyttämätön akku kaukana paperiliittimistä, kolikoista, avaimista, nauloista, ruuveista tai muista pienistä metalliesineistä, jotka saattavat aiheuttaa liitinten ylikuormituksen.** *Akun liitinten välinen oikosulku saattaa aiheuttaa palovammoja tai tulipalon.*
e) **Väärin käytettäessä akusta voi vuotaa nestettä. Vältä koskemasta siihen. Jos kosket siihen vahingossa, huuhtele hyvin vedellä. Jos nestettä pääsee silmiin, ota yhteyttä lääkäriin.** *Ulosvuotava akkuneste saattaa aiheuttaa ihoärsytystä tai palovammoja*

6) Palvelu

a) **Anna vain koulutettujen ammattihenkilöiden korjata sähkötyökalusi ja hyväksy vain alkuperäisten varaosien käyttö.** *Täten varmistat, että sähkötyökalu säilyy turvallisena.*

7) Päästöt

- Määritelty tärinä päästöjen arvo mitattiin standardoituja testimenetelmiä ja voi verrata muihin sähkötyökaluja käytettäessä.
- Määritelty tärinä päästöraja-arvo voi myös olla tarpeen arvioida taukoihin käytetään.
- Määritelty tärinä päästöraja-arvo voi vaihdella todellisen käytön Electric Tool määrittämällä arvoa, riippuen siitä, miten käyttää laitetta.
- Huomaa: Voit luoda etuoikeus vastaan verenkiertoon pulsations käsissä ajoissa taukoja

8) Pensasleikkurin turvaohjeita:

- **Pidä kaikki kehosi osat loitolla leikkuuterästä. Älä yritä poistaa leikkuujätettä leikkuuterästä sen toimiessa tai pitää kiinni leikattavasta materiaalista. Poista kiinni juuttunut leikkuujäte terästä vasta laitteen pysäyttämisen jälkeen.** *Hetken tarkkaamattomuus pensasleikkuria käytettäessä, saattaa johtaa vakavaan loukkaantumiseen.*
- **Kanna pensasleikkuria kahvasta, kun terä on pysähtynyt. Laita pensasleikkuri aina suojukseensa kuljetuksen tai varastoinnin ajaksi.** *Laitteen huolellinen käyttö pienentää terän aiheuttamaa loukkaantumisvaaraa.*

Huomio: Akkukäyttöisten työkalujen käytössä on huomioitava perustavat turvallisuustoimenpiteet, seuraavat mukaanlukien, jotta vältettäisiin tulipalot, akun vuoto ja henkilövammat:

1. **Tämä pensasaitaleikkuri on suunniteltu korkean teknisen tason ja yleisesti tunnustettujen turvallisuusteknisten sääntöjen mukaan. Silti sitä käytettäessä voi syntyä käyttäjän tai muun henkilön vakavan loukkaantumisen vaara. Noudattakaa sen vuoksi käyttöohjeen määräyksiä.**
2. **Poistakaa akut ennen kaikenlaisia laitteen korjaus- tai huoltotöitä.**
3. **Alle16-vuotiaat henkilöt eivät saa käyttää pensasaitaleikkuria. Lainatkaa leikkuria vain henkilöille, jotka ovat perusteellisesti tutustuneet sen käyttöön. Antakaa heille joka tapauksessa myös käyttöohje.**
4. **Älkää käyttäkö leikkuria, jos lähellä on muita henkilöitä, lapsia tai kotieläimiä.**
5. **Poistakaa akut laitteesta ennen sen puhdistusta, lukittuneen osan vapauttamista tai tarkastus- ja huoltotöitä.**
6. **Työskennellessänne leikkurilla säilyttäkää aina tukeva asento, varsinkin jos käytätte portaita tai tikapuita.**
7. **Käyttömelu työpaikalla voi ylittää 80 dB(A). Käyttäkää sen vuoksi kuulosuojaimia. Huomio: Suojelu melulta! Huomioi käyttöönotossa alueelliset määräykset.**
8. **Varmistakaa, että kaikki suojalaitteet ja kädensijat ovat paikallaan laitteessa. Älkää koskaan yrittäkö käynnistää vaillinaisesti varustettua laitetta.**
9. **Älkää tehkö leikkuriinne mitään muutoksia.**
10. **Pitäkää pensasaitaleikkurin kädensijoista kiinni aina molemmilla käsillä.**
11. **Ennen työn alkua tutustukaa ympäristöön ja mahdollisiin vaaratekijöihin, joita laitteen melun vuoksi ette ehkä muuten huomaisi.**

12. **Ottakaa aina työn aikana huomioon vieraat esineet, kuten piikkilanka- tai puuaidat tai paksut oksat. Laitteen lukkiutuessa poistakaa heti akut.**
13. **Älä ylikuormita työkalua. Työkalu toimii paremmin ja turvallisemmin sille sopivaksi säädetyllä pyörimisnopeudella.**
14. **Älä kanna latauslaitetta koskaan johdosta. Älä kiskaise johdosta latauslaitteen irrottamiseksi pistorasiasta. Pidä johto loitolla kuumuudelta, öljyltä ja terävistä kulmista.**
15. **Vältä tahatonta käynnistämistä. Älä koskaan kanna pensasaitasaksia sormen ollessa kytkimellä.**
16. **Tarkasta laitteen osien mahdolliset viat. Ennenkuin otat laitteen uudelleen käyttöön tarkasta, toimivatko vioittuneet suojavarusteet ja muut osat oikein ja määrätyllä tavalla. Tarkasta myös liikkuvien osien asennoituminen ja niiden vapaa toiminta, osien mahdolliset murtumat, niiden kiinnitys ja kaikki muut olosuhteet, jotka saattavat häiritä toimintaa. Suojavarusteet tai muut vioittuneet osat olisi annettava valtuutetun korjaajan korjattavaksi tai vaihdettavaksi määräystenmukaisesti, ellei tässä käyttöohjeessa ole muutoin mainittu. Myös vioittuneet kytkimet on annettava valtuutetun korjaajan vaihdettavaksi. Älä käytä konetta, jos kytkin ei kytke sitä päälle tai päältä pois.**
17. **Varokaa: Äärimmäisolosuhteissa (oikosulussa, ylikuumentumisessa) akusta voi vuotaa syövyttävää nestettä. Jos nestettä on päässyt silmiin tai iholle, huuhtele heti runsaalla vedellä ja käänny lääkärin puoleen.**

7. Käyttöohjeet

Älä käytä pensasleikkuria sateessa äläkä leikkaa sillä märkiä pensaita!

Käsineet:
Pensasleikkuria käytettäessä on pidettävä suojakäsineitä.

Ohjeita akun käyttöön

1. Akku ei ole ladattu toimitettaessa. Lataa akku täyteen ennen käyttöönottoa. (Katso kohta 8 – „Akun lataaminen“)
2. Akkua ei saa avata.
3. Älkää koskaan heittäkö käytettyjä akkuja tuleen - **RÄJÄHDYSVAARA!**
4. Liittäkää latauslaite vain tyyppikilvessä esitettyyn verkkojännitteeseen.
5. Käyttäkää vain alkuperäistä akkua.
6. Älkää koskaan ladatko akkua muun valmistajan latauslaitteella. Se voi aiheuttaa akun vahingoittumisen tai tapaturman liian lämpenemisen vuoksi.
7. Pitkäaikaisessa käytössä voi akku lämmetä. Antakaa sen jäähtyä ennen lataamista.
8. Älkää säilyttäkö latauslaitetta ja akkua lasten ulottuvilla olevassa paikassa.
9. Älkää käyttäkö latauslaitetta tilassa, jossa on höyryjä tai herkästi syttyviä nesteitä.
10. Ladatkaa akku ainoastaan 10°C - 40°C lämpötilassa.
11. Säilytä akkua vain alle 30 °C lämpötilassa. Korkeammat varastointilämpötilat saattavat vaurioittaa akkua. Ihanteellinen varastointilämpötila on noin 10-15 °C.
12. Älkää koskaan johtako akun napoja oikosulkuun älkääkä yhdistäkö niitä metalliesineillä.
13. Akkujen kuljetuksessa varmistakaa ettei napoja ole yhdistetty, älkää käyttäkö metallisia kuljetuslaatikoita.
14. Akun oikosulku voi johtaa räjähdykseen. Joka tapauksessa oikosulku vahingoittaa akkua.
15. Tarkasta latauslaitteen johto ja sen liitokset ennen jokaista käyttöä näkyvien vaurioiden varalta (pistokkeen ollessa irrotettuna). Älä käytä puutteellista johtoa.
16. Akussa on syväpurkusuojaus: Laite pysähtyy itsestään akun ollessa tyhjä. Lataa tässä tapauksessa akku välittömästi.
17. Ennen talvisäilytystä ladatkaa akut vielä kerran aivan täyteen.

Paristojen hävitys

Noudata paristojen/akkujen hävityksessä seuraavia määräyksiä:

Paristot eivät kuulu talousjätteisiin. Kuluttajana olet lain mukaan velvoitettu palauttamaan käytetyt paristot tai akut. Kun poistat laitteesi kokonaan käytöstä, ota paristot tai akut laitteesta ja hävitä ne erikseen määräysten mukaisesti.

Voit jättää käytetyt paristot ja akut paikkakuntasi ongelmajätteiden keräyspisteeseen tai palauttaa ne myyjälle.

8. Akkujen lataaminen (kuvat 1 ja 2)

- Irrota akku trimmeristä painamalla akun päällä olevaa punaista painiketta ja vedä irti (kuva 1).
- Työntäkää latauslaite pistorasiaan. Varmistakaa, että latauslaitteessa ilmoitettu jännite vastaa pistorasian verkkojännitettä.
- Liitä latauslaite ja akku toisiinsa. Työnnä latauslaitteen pistoke akun etusivussa olevaan pistukkaan.
- Akun latauksen alkaminen ilmaistaan vihreänä vilkkuvalla merkkivalolla. Latauksen päätyttyä vihreä merkkivalo palaa jatkuvasti ja lataus päättyy automaattisesti.
- Akun lataaminen kestää lataustilasta riippuen enintään 3-5 tuntia. Latausta valvotaan elektronisesti ja se päättyy automaattisesti. Akku lämpenee latauksen aikana, mikä on normaalia, eikä se merkitse akun viallisuutta.
- Latausaikaa ei tarvitse valvoa.
- Poista latauslaite pistorasiasta, jos et käytä sitä enää.
- Jos akku ei lataudu, tarkasta onko pistoke jännitteinen. Jos akun lataaminen ei ole mahdollista, toimita latauslaite ja akku asiakaspalveluun tai ammattikorjaamoon.

Ohje! Akussa on syväpurkusuojaus.
Kun akku on tyhjä, laite kytkeytyy kokonaan pois päältä eikä sitä voi käynnistää uudelleen! Tässä tapauksessa akku on ladattava (katso kohta - Akun lataaminen) ennen kuin laite voidaan käynnistää uudelleen ja jatkaa työskentelyä.

9. Pensasleikkurin kytkeminen päälle ja pois (kuva 3)

Kytkiessäsi pensasleikkurin päälle seiso tukevasti. Tässä pensasleikkurissa on kahden käden turvakytkin. Pensasleikkurin päällekytkemiseksi täytyy kädensijan

kytkinlistaa (A) paina yhtä aikaa kun kääntökahvaa (B) käännetään taaksepäin noin 45°. Sammuttaaksesi laitteen päästä molemmat kytkimet vapaiksi. Moottori pysähtyy jo päästäessäsi toisen kytkimistä.

Mallissa on lisäksi Power-kytkin. Sen avulla tehoa voidaan vaihdella kahdella tasolla.

High = korkea teho,

Low = alhainen teho.

Asennossa ‚Low' akkujen käyttöikä on noin kaksinkertainen, samalla kun pensasleikkurin kierroslukua pienennetään. Tätä asetusta kannattaa käyttää kevyempiin töihin akun käyttöiän pidentämiseksi. Kyseinen kytkin löytyy taemman kahvan takaosasta (kuvat 9 ja 10).

10. Kääntökahvan asetus (kuvat 3-5)

Työskentelyn helpottamiseksi pensasleikkuri on varustettu uudenlaisella kääntyvällä kahvalla, joka voidaan kiinnittää kolmeen eri asentoon (oikealle, vasemmalle ja keskelle), ja jota voidaan työskentelyn aikana kallistaa portaattomasti hyvän työskentelyasennon takaamiseksi. Tämän laitteen tarkoituksena on mahdollistaa erityisesti pystyasennossa tapahtuvassa leikkuussa, että pensasleikkuria voidaan käyttää ergonomisesti oikeassa asennossa eikä käyttäjä rasitu ennenaikaisesti.

Kahvan asettaminen kolmeen kiinteään asentoon tapahtuu seuraavasti:

Päästä kytkin (A) irti. Paina lukitusnappia (1 tai 2) (kuva 3). Etummainen kahva vapautuu ja se voidaan kääntää haluttuun asentoon (kuva 4). Halutussa pysäytysasennossa nappi lukittuu ja takaa, ettei kahvaa voida kääntää tahattomasti.

Hyvän työskentelyasennon takaamiseksi kääntökahvaa voidaan lisäksi kallistaa portaattomasti. Paina tätä varten lukitusnappia (1 tai 2) ja pidä se painettuna. Pensasleikkuria voidaan nyt kallistaa työskentelyn aikana haluttuun suuntaan.

Turvallisuuden parantamiseksi kääntökahvaa käytettäessä leikkuuterän käyttö pysähtyy alle 0,1 sekunnissa, jos päästät irti kädensijan (A) kytkimestä tai kääntökahvan (B) punaisesta kytkinpainikkeesta. Näin varmistetaan, että pensasleikkuria voidaan käyttää vain, kun molemmat kädet ovat kahvoilla ja molempia kytkimiä painetaan samanaikaisesti. Näin ollen loukkaantumisvaaraa saadaan tehokkaasti pienennettyä, etenkin kun laitteen jälkikäyntiaika on erittäin lyhyt.

11. Pensasleikkurin piteleminen käytön aikana (kuvat 4, 5 und 8)

Tämän työkalun avulla voit leikata nopeasti ja helposti pensaita ja aitoja. Jotta pensasleikkurilla työskentely tapahtuisi ergonomisesti edullisessa asennossa aseta päinleikkuussa etummainen käännettävä kahva pystysuoraan asentoon (0) ja sivuttaisessa leikkuussa leikkuusuunnan mukaan 85 -asentoon (kuvat 4 ja 5).

1) Pensaiden trimmaus

- Nuoret versot on paras leikata niittoliikkeenä.
- Vanhat ja tukevammat pensasaidat on paras katkaista sahausliikkein.
- Oksat, jotka ovat liian paksuja pensasleikkurilla katkaistaviksi, on sahattava.
- Pensaiden sivut on leikattava aaltomaisella liikkeenä.

2) Pensasaidan leikkaaminen tasakor-kuiseksi

- Kiinnitä ohjenaru halutulle korkeudelle.
- Leikkaa tasaisesti ohjenarun päältä.

Varmista aina, että seisot tukevasti työskennellessäsi, etkä pääse liukastumaan ja loukkaamaan itseäsi. Pidä leikkuuteriä aina itsestäsi poispäin.

12. Huolto

Irrota aina akku pensasleikkurista ennen kaikkia koneelle suoritettavia töitä!

Tärkeää: Puhdista ja öljyä terät pensasleikkurin aina pitkäaikaisen käytön jälkeen. Tämä vaikuttaa merkittävästi laitteen käyttöikään. Vaurioituneet osat on korjattava välittömästi.Puhdista terä kuivalla liinalla tai harjalla, jos terä on erittäin likainen. **Varo: Loukkaantumisen vaara!** Teräöljyksi suositellaan ympäristöystävällistä voiteluainetta (kuva 8).

1) Terien teroitus

Terät eivät yleensä tarvitse huoltoa tai teroittamista, mikäli niitä käytetään oikein.

2) Terien vaihto

Ainoastaan oikea teräasennus takaa häiriöttömän käytön ja terien turvalaitteiden toiminnan. Tästä syystä myös terien vaihto on annettava pätevän huoltoliikkeen suoritettavaksi.

13. Turvalaitteet

Turvallisuuden takeena 5 erikoistoimintoa: Pensasleikkuri on varustettu kaksoisturvakytkimellä, terän pikapysäytyksellä, suojakannella, terän turva-kiskolla ja takapotkusuojalla, jotka tekevät siitä mahdollisimman turvallisen.

Huomio!
Mikäli havaitset pensasleikkurilla työskennel-lessäsi, etteivät turvatoiminnot, kuten 2-kädenkäyttö tai pikapysäytys enää toimi oikein, lopeta työskentely heti ja vie laite valtuutetun ammattikorjaajan korjattavaksi!

1) Kaksoisturvakytkin (kuva 3)

Pensasleikkurin päällekytkemiseksi täytyy kädensijan kytkinlistaa (A) paina yhtä aikaa kun kääntökahvaa (B) käännetään taaksepäin noin 45°. Sammuttaaksesi laitteen päästä molemmat kytkimet vapaiksi.

2) Terän pikapysäytys

Viiltohaavojen estämiseksi terä pysähtyy noin 0,5 sekunnissa, jos toinenkaan kytkimistä vapautetaan.

3) Terän turvakisko (kuva 7)

Teräkotelon taakse asennettu leikkuuterä vähentää tahattomasta kosketuksesta aiheutuvien tapaturmien vaaraa.

4) Takapotkusuoja (kuva 11)

Pidennetty ohjauskisko estää iskut (takapotkut) terän osuessa seinään, maahan ja muihin esteisiin.

5) Vaihteiston ylikuornitussuoja

Jos leikkuuteräänn tarttuu esineitä ja moottori jumittuu,

katkaise välittömästi moottorin virta, irrota pistoke pistorasiasta ja poista teräänn tarttunut esine.
Laite on varustettu ylikuormitussuojalla, joka suojaa vaihteistoa mekaanisilta vaurioilta terän juuttuessa kiinni.

14. Pensasaitasaksien säilytys käytön jälkeen

Pensasaitasaksia tulee säilyttää niin, että leikkuuterät eivät pääse loukkaamaan henkilöitä!

Tärkeää: Terät tulisi puhdistaa jokaisen käytön jälkeen (katso myös lukua Huolto.). Tämä vaikuttaa ratkaise-vasti laitteen kestävyyteen. Öljyäminen tulisi suorittaa mahdollisimman ympäristöystävällisellä voiteluaineella, esim. huoltosuihkeella. Sen jälkeen pensasaitasakset tulee pistää terineen niille tarkoitettuun koteroon.

15. Korjaukset

Sähkökäyttöisten työvälineiden korjaus on annettava pätevän sähköasentajan tehtäväksi.

16. Ympäristönsuojelu

Mikäli tämä laite ei jonain päivänä ole enää ahkerasta käytöstä johtuen käyttökelpoinen, ja joudut hankkimaan uuden tai mikäli et enää tarvitse sitä, älä unohda ympäristönsuojelua. Sähkölaitteet, niiden lisävarusteet ja pakkaukset eivät kuulu tavalliseen roskapönttöön, vaan ne on toimitettava paikallisten määräysten mukaisesti ympäristöarvot huomioon ottavaan kierrätyspisteeseen.

SISUKORD

	Page
Kasutusjuhendi eessõna	2
Tehnilised andmed	2
Sümbolite tähendus	2
Üldised ohutusjuhised	3
Kasutamisotstarve	3
Üldisi ohutusjuhiseid elektritarvete	3
1) Töökoht	
2) Elektriohutus	
3) Isiklik ohutus	
4) Elektritööriistade kasutamine ja hoidmine	
5) Tähelepanelik akutöörista kasutamine	
5) Parandamine	
7) Vibratsiooni	
6) Hekilõikuri ohutusjuhised	
Kasutamisõpetus	5
• AKUMULAATORITE KASUTUSJUHEND	
• Keskkonnakaitse	
Aku laadimine	5
Hekikääride sisse- ja väljalülitamine	5
Pöördkäepideme seadistamine	5
Hekikääride hoidmine kasutamisel	6
1) Heki pügamine/lõikamine	
2) Ühtlase kõrguse saavutamine	
Hooldus	6
1) Lõiketerade teritamine	
2) Lõiketerade vahetamine	
Optimaalne turvalisus	6
1) 2-käega sisselülitamine	
2) Lõiketerade kiirseiskumine	
3) Turvalõiketerad	
4) Puutekaitse	
5) Ajami kaitse	
Hekilõikuri hoiustamine pärast kasutamist	6
Reparaturdienst	7
Jäätmete kõrvaldamine ja keskkonnakaitse	7
Euroopa Liidu vastavusdeklaratsioon	
Service	

Tõlge algsest kasutusjuhendist

Aku Hekilõikur

1. Austatud klient,

et tagada toote usaldusväärne kasutamine, töötasime välja selle kasutusjuhendi. Kui te järgite järgnevaid nõuandeid, on garanteeritud rahulolu seadmega ning seadme pikk kasutusiga.

Meie seadmeid on enne seeriatootmist rangetes tingimustes testitud ja need on teinud läbi kvaliteedikontrolli. See annab meile kindluse ja teile garantii täielikult väljatöötatud toote saamiseks.

Tehniliste edasiarenduste huvides jätame õiguse teha konstruktsiooni- ja disainimuudatusi.

2. Tehnilised andmed

Mudel	**AHS 6024 LI-E** (GHAI 60 Pro)	Power-Switch
Aku-/Kasutuspinge	24 V DC	
Lõiketera pikkus	550 mm	
Lõiketugevus	20 mm	
Lõike pikkus	500 mm	
Tera liikumiskiirus	Low = 2200 min^{-1}	High = 3000 min^{-1}
Akumulaatori tüüp	Liitiumioonidega 24 V / 1,5 Ah / 36 Wh	
Maksimaalne tööaeg	Low = ca.60 min.	High = ca. 30 min.
Kaal	3,05 kg	
Müra rõhk L_{pA} *	82 dB(A) K 3,0 dB	
Vibratsioon *	< 2,5 m/s² K 1,5 m/s²	
Akulaadija		
Pinge ja toitesagedus	230 V~ / 50 Hz	
Pinge ja laadimisvool	25,2 V DC / 500 mA	
Laadimisaeg	ca. 3,5 tundi	

* EN 60745-2-15

Jätame endale õiguse teha tehnilisi muudatusi.

3. Sümbolite tähendus

1 2 3 4 5 6 7 8

1 Kandke silmade ja kuulmiselundite kaitset!
2 Hoiatus!
3 Lugege kasutusjuhendit!
4 Kaitske elektrilist tööriista vihma eest!
5 Ettevaatust! Vigastuse teravate noad!
6 Tähelepanu keskkonnakaitsele! Seadet ei tohi panna majapidamisprügi hulka. Vana seade tuleb viia vastavasse kogumispunkti.
7 Defektiga aku viige taastöötlusesse
8 Aku sisaldab liitiumi! Ärge visake seda prügikasti

4. Üldised ohutusjuhised

Teavet toote ohutuse seaduse (ProdSG) kohase müra / EÜ Masinadirektiivi: müra rõhk töökohal võib ületada 80 dB (A). Niisugusel juhul peab kasutaja rakendama mürakaitse meetmeid (nt kandma kuulmiselundite kaitset).

Pidage kinni ka riiklikest mürakaitse eeskirjadest!

Häirekindel EN 55014, EN 61000-3-2, 61000-3-3 järgi.

Jätame endale õiguse teha tehnilisi muudatusi.

Seadmed on ehitatud eeskirjade DIN-EN 50144-1 ja DIN-EN 50144-2-15 järgi ja vastavad täielikult seadme- ja tooteohutuse seaduse eeskirjadele.

Üldised ohutusjuhised
Hekilõikuri kasutamisel on alati õnnetuste tekkimise oht. Sellepärast on vaja täita kõiki ohutustehnika eeskirju.

Seadme konstruktsioon vastab tehnikateabe tänapäevasele tasemele ja tunnustatud tööohutuse eeskirjadele. Kuid seadme kasutamine võib sellest hoolimata ohustada kasutaja või kolmanda isiku elu ja tervist, kahjustada seadet või tekitada muud varalist kahju.

Tähelepanu! Elektriliste tööriistade kasutamisel tuleb täita kõiki ohutustehnika eeskirju, et vältida elektrilöögi, vigastamise või tulekahju tekkimise ohtu. Enne elektritööriista kasutamist tutvuge ohutustehnika eeskirjadega ja täitke neid töötamisel. Hoidke ohutustehnika eeskirjad kättesaadaval.

Kasutage seadet ainult tehniliselt laitmatus seisukorras ja selleks ettenähtud otstarbeks. Järgige kasutusjuhendis toodud seadme ohutut ja ohuteadlikku kasutamist! Rikked, mis vähendavad seadme ohutust, tuleb kiiresti kõrvaldada või kõrvaldada lasta!

Seade võib põhjustada raskeid kehavigastusi. Lugege kasutusjuhendist seadme korrapärast käsitsemist, ettevalmistustööde teostamist, töökorras hoidmist ja asjakohast kasutamist. Enne esmakordset kasutamist tutvuge kõigepealt hekilõikuriga ja laske endale näidata praktilist kasutamist.

Antud seadet ei tohi kasutada piiratud füüsiliste, aistmis- ja vaimsete võimetega inimesed (sealhulgas lapsed) või kellel puudub kogemus või oskused, välja arvatud juhul, kui nad on nende ohutuse eest vastutava isiku valve all või neile on tutvustatud masina kasutamist. Lapsed peavad olema järelvalve all kontrollimaks, et nad seadmega ei mängi.

5. Kasutamisotstarve

Käesolev seade on mõeldud ainult heki lõikamiseks/pügamiseks. Muu otstarve või kasutamine ei vasta seadme otstarbekohasele kasutamisele. Mitteotstarbekohase kasutamise puhul tekkiva kahju eest ei vastuta tootja/tarnija, vaid ainuüksi selle kasutaja. Seadme otstarbekohane kasutamine hõlmab ka kasutusjuhendist, inspektsioonist ja hooldustingimustest kinnipidamist.
Kasutusjuhend peab olema seadme kasutamiskohal alati vabalt kättesaadav!

6. Üldisi ohutusjuhiseid elektritarvete

Tähelepanu! Lugege enne seadme kasutamist kõik juhised läbi. Alljärgnevate juhiste mittejärgimine võib põhjustada elektrilöögi, tulekahju ja/või tõsiseid vigastusi. Alljärgnevalt kasutatav väljend „elektritööriist" tähendab nii võrgutoitega (toitejuhtmega) elektritööriistu kui ka akutoitega (toitejuhtmeta) elektritööriistu.

HOIDKE KÄESOLEV JUHEND KINDLASTI ALLES.

1) Töökoht

a) **Hoidke töökoht puhas ja korras.** *Korratus ja töökoha puudulik valgustus võivad põhjustada õnnetusi.*
b) **Ärge kasutage seadet plahvatusohtlikus keskkonnas, milles on süttivaid vedelikke, gaase või tolmu.** *Elektritööriistad tekitavad sädemeid, mis võivad süüdata tolmu või aurud.*
c) **Jälgige, et seadme kasutamisel ei viibiks läheduses lapsi või teisi isikuid.** *Kõrvalised isikud võivad hajutada tähelepanu ja teil võib kaduda kontroll seadme üle.*

2) Elektriohutus

a) **Seadme pistik peab sobima pistikupesaga. Pistikut ei tohi ühelgi moel muuta. Ärge kasutage adapterpistikuid koos kaitsemaandatud seadmetega.** *Muutmata pistikud ja sobivad pistikupesad vähendavad elektrilöögi ohtu.*
b) **Vältige kontakti maandatud pindadega, nagu torud, radiaatorid, pliidid ja külmkapid.** *Elektrilöögi oht suureneb, kui teie keha on maandatud.*
c) **Vältige seadme kokkupuudet sademetega.** *Vee sattumine elektritööriista sisse suurendab elektrilöögi ohtu.*

3) Isiklik ohutus

a) **Olge elektritööriista kasutamisel tähelepanelik, jälgige oma töövõtteid ning kasutage tervet mõistust. Ärge kasutage elektritööriista, kui olete väsinud või narkootiliste ainete, alkoholi või ravimite mõju all.** *Hetkeline tähelepanematus elektritööriista kasutamisel võib lõppeda tõsise vigastusega.*
b) **Kasutage kaitsevahendeid ja kandke alati kaitsepriille.** *Isikukaitsevahendite, nagu tolmumaski, libisemiskindlate turvajalanõude, kaitsekiivri ja kuulmiskaitsete kasutamine, lähtuvalt elektritööriista liigist ja kasutusotstarbest, vähendab vigastuste ohtu.*
c) **Vältige seadme tahtmatut käivitamist. Enne kui ühendate pistiku pistikupessa, jälgige, et käivituslüliti oleks väljalülitatud asendis.** *Kandes elektritööriista sõrm käivituslülitil või ühendades pistiku pistikupessa käivituslüliti sisselülitatud asendis, seate ennast ohtu.*
d) **Enne elektritööriista käivitamist eemaldage kõik reguleerimisvahendid ja mutrivõtmed.** *Seadme liikuval osal asuv tööriist või mutrivõti võib põhjustada vigastusi.*
e) **Ärge ülehinnake ennast. Jälgige, et seisaksite kindlalt jalgadel ja oleksite tasakaalus.** *Sel moel suudate elektritööriista ootamatutes olukordades paremini käsitseda.*

f) **Kandke tööks sobivaid riideid. Ärge kandke liiga suuri tööriideid või ehteid. Hoidke juuksed, riided ja kindad liikuvatest osadest eemal.** *Rippuvad riided, ehted ja pikad juuksed võivad jääda liikuvate osade vahele.*

g) **Kui on võimalik paigaldada tolmuimemis- ja kogumisseadmeid, tuleb olla kindel, et need on ühendatud ja neid kasutatakse õigesti.** *Nende seadmete kasutamine vähendab tolmust tingitud ohtusid.*

4) Elektritööriistade kasutamine ja hoidmine

a) **Ärge ülekoormake seadet. Kasutage iga töö jaoks selleks ettenähtud elektritööriista.** *Sobivat tööriista kasutades sujub töö kergemini ja kindlamalt töölõigus, milleks tööriist on ette nähtud.*

b) **Ärge kasutage elektritööriista, mille käivituslüliti pole töökorras.** *Elektritööriist, mida ei saa käivitada või välja lülitada, on ohtlik ja see tuleb ära parandada.*

c) **Eemaldage enne kõiki masina kallal tehtavaid töid alati aku seadmest!** *Need ettevaatusabinõud hoiavad ära elektritööriista tahtmatu käivitumise.*

d) **Kui te elektritööriistu ei kasuta, hoidke neid lastele ligipääsmatus kohas. Ärge lubage elektritööriistu kasutada inimestel, kes neid ei tunne või pole lugenud käesolevat kasutamisõpetust.** *Elektritööriistad on ohtlikud, kui neid kasutavad kogenematud isikud.*

e) **Hooldage oma elektritööriista korrapäraselt. Kontrollige, kas liikuvad osad töötavad laitmatult ega pole pinge all, kas seadmel on murdunud või vigastatud osi, mis võivad segada seadme toimimist. Vahetage vigastatud osad välja enne tööriista kasutamist.** *Paljude õnnetusjuhtumite põhjuseks on puudulikult hooldatud elektritööriist.*

f) **Hoidke lõiketööriistad teravad ja puhtad.** *Korralikult hooldatud teravate lõiketeradega lõiketööriistad ei jää kergelt materjali külge kinni ja neid on kergem kontrollida.*

g) **Kasutage elektritööriistu, tarvikuid, reguleerimistööriistu jms käesolevas juhendis ja igale kindlale seadmetüübile ette nähtud viisil. Arvestage seejuures töötingimuste ja sooritatava töötoiminguga.** *Elektritööriista kasutamine muul otstarbel kui juhendis ette nähtud võib põhjustada ohtlikke olukordi.*

5) Tähelepanelik akutöörista kasutamine

a) **Enne, kui te aku külge ühendate, veenduge, et seade oleks välja lülitatud.** *Sisselülitatud seadmele aku külge panemine võib põhjustada õnnetusi;*

b) **Laadige akusid ainult tootja poolt soovitatud akulaadijaga.** *Laadija, mis on mõeldud kindlalt tüüpi akule, võib põhjustada tuleohtliku olukorra, kui ta on ühendatud teist tüüpi akuga.*

c) **Kasutage elektritööristadega ainult ettenähtud akusid.** *Teiste akude kasutamine võib põhjustada vigastusi ja tuleohtu.*

d) **Kui te akut ei kasuta, hoidke see eemal kirjaklambritest, müntidest, võtmetest, naeltest, kruvidest ja teistest väikestest metallesemetest, et akuklemmid omavahel kokku ei ühenduks.** *Lühis akuklemmide vahel võib põhjustada põletusi ja tuleohtu.*

e) **Akude valel kasutamisel võib neist vedelikku välja imbuda. Vältige sellega kokkupuudet. Juhuslikul kokkupuutel loputa veega. Kui akuvedelikku silma satub, pöörduge lisaks arsti poole.** *Väljaimbuv akuvedelik võib põhjustada nahaärritusi või põletusi.*

6) Parandamine

a) **Laske oma elektritööriistu parandada vaid väljaõppinud professionaalidel ja nõustuge vaid originaalvaruosade kasutamisega.** *Nii saate olla kindel, et tööriista kasutamine on jätkuvalt turvaline.*

7) Vibratsiooni

- Näidatud vibratsiooni tase on määratud standardseadmetega ja seda saab kasutada nii võrdluseks teiste elektriliste riistadega kui ka vibratsiooni kaudu laetuse ajutiseks hindamiseks.
- Vibratsioonitase võib varieeruda vastavalt masina kasutusele ja tema ettevalmistusele ja olla näidatust suurem.
- Vajalik on määrata kasutajast lähtuvad ohutusmäärad, mis peavad baseeruma tegelikes kasutustingimustes vibratsiooni poolt tekitatud laetuse hindamisel.
- Sellel eesmärgil tuleb arvestada kõiki töötsükli lõike, nagu näiteks väljalülitamine või töötamine tühikäigul.

8) Hekilõikuri ohutusjuhised:

- **Hoidke kõik kehaosad lõikurist eemal. Ärge proovige eemaldada lõikejääke lõiketeralt seadme töötamise ajal või hoida kinni lõigatavast materjalist. Kõrvaldage kinnijäänud lõikejäägid tera küljest alles pärast seadme seiskamist.** *Hetkeline tähelepanematus hekilõikuri kasutamisel võib kaasa tuua tõsiseid vigastusi.*
- **Töötamisel hoidke kinni elektritööriista isoleeritud käepidemetest, sest lõiketera võib minna vastu seadme toitejuhet.** *Lõiketera, mis puutub kokku pinge all oleva juhtmega, võib panna metallist seadmeosad pinge alla ja põhjustada elektrilöögi.*
- **Hekilõikuriga töötamisel tuleb seda alati hoida mõlema käega.**
- **Enne seadme kasutamist eemaldage tööpiirkonnast kõik kõrvalised esemed ja jälgige, et seade ei puutuks nende vastu!**
- **Ärge kasutage hekilõikurit niiske ilmaga ega lõigake sellega märgi põõsaid. Ärge pritsige seadmele vett. Ärge kasutage puhastamiseks survepesurit või aurupuhastusseadet.**
- **Põllumajanduslike kutseorganisatsioonide määruste järgi võivad elektriliste hekilõikuritega töötada vaid üle 17-aastased isikud. Peale selle on täiskasvanute järelevalve all lubatud töötamine 16-aastastele isikutele.**
- **Välitingimustes kasutatavaid teisaldatavaid seadmeid tohib kasutada vaid rikkevoolukaitselülitiga.**
- **Kontrollige enne seadme kasutamist (pistik lahti ühendatud) toitejuhet ja kõiki ühenduskohti võimalike nähtavate vigastuste suhtes. Ärge**

kasutage vigastatud juhtmeid. Selle seadme vigase toitejuhtme võib välja vahetada ainult tootja määratud firma, kuna parandamiseks on vaja spetsiaalseid tööriistu.

- **Enne hekilõikuri kasutamist on soovitatav peale kasutamiseeskirja lugemise paluda asjatundjal tutvustada teile seadme käsitsemist.**
- **Kontrollige alati, et kõik ohutusseadised ja käepidemed on korralikult kinnitatud. Ärge kunagi kasutage puuduliku varustusega seadet.**
- **Ärge kunagi kasutage mittekomplektset või omavoliliste muudatustega seadet.**
- **Tutvuge töökeskkonnaga ja arvestage võimalike ohtudega, mida te seadme müra tõttu võib-olla ei kuule.**
- **Vältige masina kasutamist halbade ilmastikuolude puhul, eriti äikeseohu püsimise korral.**

7. Kasutamisõpetus

Hekilõikurit ei tohi kasutada vihmaga ega märja heki pügamiseks/lõikamiseks!

Töökindad
Hekilõikuriga töötamisel tuleks kanda töökindaid.

AKUMULAATORITE KASUTUSJUHEND

1. AKU on tarneseisundis laadimata - laadige AKU enne esmakordset käikuvõtmist täielikult täis. (vt punkti 8 - aku laadimine)
2. Akumulaatorit ei tohi kunagi avada..
3. Kasutatud patareisid ei tohi kunagi tulle visata. **PLAHVATUSOHT**!
4. Ühendada patareilaadija ainult identifitseerimismärgistuel näidatud võrgupingega pistikupesasse.
5. Kasutada ainult originaalakulaadijat.
6. Ärge kasutage teisi laadijaid. Seetõttu võib tekkida tule- ja plahvatusoht.
7. Pikaajalise kasutamise vältel võib akumulaator soojeneda. Enne laadimist laske tal maha jahtuda.
8. Akumulaatorit ja laadijat ei tohi hoida laste käeulatuses.
9. Laadijat ei tohi kasutada ruumis, kus on tuleohtlikke aure või aineid.
10. Akumulaatoreid võib laadida ainult temperatuuridel 10°C kuni 40 °C..
11. Akumulaatoreid ei tohi kunagi hoida ruumides, mille temperatuur ületab 40 °C.
12. Kunagi ei tohi põhjustada lühist akumulaatorite pooluste vahel ega ühendada neid metallesemetga.
13. Akumulaatorite transportimise ajal pöörata tähelepanu, et poolused omavahel kokku ei puutuks ja transportimiseks ei tohi kasutada metallnõusid.
14. Akumulaatori lühis võib tekitada plahvatuse. Igal juhul kahjustab lühis akumulaatorit.
15. Kontrollida regulaarselt, kas akulaadija juhe on kahjustatud. Kui juhe on kahjustatud, tuleb akulaadija välja vahetada.
16. AKUL puudub täieliku tühjenemise kaitse. Kui aku on tühi, siis on masin täielikult välja lülitatud ja seda ei saa enam uuesti sisse lülitada!
17. Laadida täielikult akumulaatorid enne talveperioodiks ära panemist.

Keskkonnakaitse

Palun jälgige järgnevaid nõuandeid aku käitlemisel.
Ärge visake kasutatud akusid ja patareisid olmeprügi hulka. Tarbijana olete kohustatud kasutatud patareid ja akud tagastama. Seadme kasutusea lõppemisel tuleb akud ja patareid seadmest eemaldada ja sorteerida. Enne tagastamist peate akud tühjaks laadima ja kindlustama lühise eest. Te saate vanad akud viia ka oma kodukoha avalikku kogumispunkti või kaupluse kogumiskasti.

8. Aku laadimine (joon. 1 ja 2)

- Palun vajutage aku väljavõtmiseks mõlemat külgmist surveklahvi 1 ja tõmmake aku välja.
- Pistke laadija elektrivõrgu pistikupessa. Veenduge, et laadijal esitatud võrgupinge vastab Teie võrgupistikupesas valitseva pingega.
- Moodustage laadija ja aku vaheline ühendus. Selleks pistke laadija pistik aku otsmikuküljel asuvasse pistikupessa.
- Nüüd algavat aku laadimist näidatakse roheliselt vilkuva kontrolltulega. Kui aku on täis laetud, siis põleb roheline valgusdiood püsivalt ja laadimisprotseduur lõpetatakse automaatselt.
- Laadimisaeg on u 3-5 tundi. Laadimisprotseduuri ajal aku soojeneb. See on normaalne ja pole käsitletav veana.
- Laadimisaja järelevalvet ei pea teostama.
- Eemaldage laadija mittekasutuse korral pistikupesast.
- Kui akut ei laeta, siis kontrollige palun, kas pistikupesa on pinge all. Kui akut pole võimalik laadida, siis viige palun akulaadija ja aku teeninduspunkti või oskustöökotta.

Juhis! AKUL puudub täieliku tühjenemise kaitse.
Kui AKU on tühi, siis on masin täielikult välja lülitatud ja seda ei saa enam uuesti sisse lülitada! Sel juhul tuleb AKU enne seadme sisselülitamise ja edasitöötamise võimaldamist täis laadida (vt punkti - aku laadimine).

9. Hekikääride sisse- ja väljalülitamine (joon. 3)

Võtke hekikääride sisselülitamiseks sisse stabiilne seisuasend. Hekikäärid on varustatud 2-käe ohutuslülitusega. Hekikääride sisselülitamiseks tuleb käepidemes (A) asuvat lülitiliistu vajutada ja pöördkäepidet (B) u 45° tahapoole keerata. Väljalülitamiseks laske mõlemad lülitid uuesti lahti. Mootor lülitub välja juba ühe lüliti lahtilaskmisel.

Mudel **AHS 6024 LI-P** on varustatud täiendavalt lülitiga „Eco-Switch“. Sellega saab võimsust 2s astmes varieerida. High = suurem võimsus, Low = vähendatud võimsus. Asendis ‚Low‘ suureneb aku kasutuskestus umbes kahekordseks, samaaegselt langetatakse hekikääride pöördeid. Te saate seda seadistust kasutada kergematel töödel aku kasutuskestuse pikendamiseks. Tagumise käepideme tagaküljel paikneb vastav lüliti (joon. 9 ja 10).

10. Pöördkäepideme seadistamine (joon. 3-5)

Töötamise hõlbustamiseks on hekikäärid varustatud uuelaadse pööratava käepidemega, mida saab

püsivalt 3 erinevasse asendisse (paremale, vasakule ja normaalasendisse) või ka töö ajal mugava töötamisviisi tagamiseks sujuvalt seada. Antud seadise eesmärk seisneb selles, et hekikääre saaks eriti just vertikaalsuunas tehtaval lõikel ergonoomiliselt soodsas asendis hoida ning kasutaja enneaegset väsimist vältida.

Palun toimige käepideme seadistamiseks ühte 3st püsivast asendist järgmisel viisil:

Laske lüliti (A) lahti. Vajutage punast lukustusnuppu 1 või 2 (joon. 3). Seeläbi vabastatakse eesmine käepide lukustusest ja selle saab nüüd soovitud asendisse keerata (joon. 4). Ühes soovitud lõppasenditest fikseerub nupp taas ja kindlustab käepidet ettekavatsematu pöördumise vastu.

Mugava töötamisviisi tagamiseks saab pöördkäepidet ka sujuvalt pöörata. Vajutage selleks kas punast lukustusnuppu 1 või 2 (joon. 3) ning hoidke allavajutatult. Hekikääre saab nüüd töötamise ajal mugavalt kõigis suundades pöörata.

11. Hekikääride hoidmine kasutamisel (joon. 4,5 ja 8)

Antud tööriistaga saate kiiresti ja mugavalt põõsastikke, hekke ning põõsaid lõigata. Saavutamaks hekikääridega töötamisel ergonoomiliselt soodsat hoideasendit, tuleb eesmine pööratav käepide pealtlõikel vertikaalasendisse (0°) ja külglõikel lõikamise suunast olenevalt 85° asendisse seada (joon. 4).

Heki pügamine/lõikamine

- Noori võrseid saab kõige paremini lõigata vikati liigutustega
- Vanemaid ja tugevamaid hekke aga saagivate liigutustega
- Kui oksad on lõiketerade jaoks liiga tugevad, lõigake need maha saega
- Heki küljed pügage/lõigake ülevalt poolt kitsamaks

Ühtlase kõrguse saavutamine

- Tõmmake nöör sobivale kõrgusele
- Pügage/lõigake ühetasaselt nööri kohalt

Tööasend peab olema alati kindel. Nii väldite vigastamisohtu, mis võib tekkida kehaasendi tahtmatul muutmisel. Lõiketerad tuleb hoida alati kehast eemal.

12. Hooldus

Eemaldage enne kõiki masina kallal tehtavaid töid alati aku seadmest!

Tähtis! Pärast iga suuremat pügamist/lõikamist puhastage ja määrige lõiketerasid. Nii pikendate tunduvalt seadme kasutusiga. Kahjustunud lõiketerad laske kiiresti asjatundlikult töökorda seada. Lõiketerasid puhastage kuiva lapiga, raskesti eemaldatav mustus harjaga. **Ettevaatust! Vigastusoht!** Võimaluse korral määrige lõiketerasid keskkonnasõbraliku määrdeainega (joon 6).

Lõiketerade teritamine

Lõiketerasid ei ole vaja hekilõikuri otstarbekohasel kasutamisel teritada. Vigastuste vältimiseks, ka seiskunud lõikemehhanismi korral, kaitseb teritamata kamm teritatud lõiketerasid (joon 9). Sellepärast ei saa kasutaja lõiketerasid ise teritada ilma seadet lahti tegemata ja kaitsemehhanismi muutmata. Lõiketerasid saab teritada ainult spetsiaaltöökojas.

Lõiketerade vahetamine

Ainult lõiketerade asjatundlik vahetamine garanteerib hekilõikuri tõrgeteta töö. Sellepärast tohib lõiketerasid lasta vahetada ainult spetsiaaltöökojas.

13. Optimaalne turvalisus

Seadme 5st elemendist koosnev turvasüsteem – 2-käega sisselülitamine, lõiketerade kiire seiskumine, käekaitse, turvalõiketerad ja puutekaitse – tagab hekilõikuri maksimaalse ohutuse.

Tähelepanu!
Kui avastate hekilõikuriga töötades, et turvafunktsioonid nagu 2-käe-lülitus või kiirpeatamine ei tööta, lõpetage otsekohe töö ja toimetage seade remontimiseks autoriseeritud remonditöökotta!

2-käega sisselülitamine (joon 3)

Hekikääride sisselülitamiseks tuleb käepidemes (A) asuvat lülitiliistu vajutada ja pöördkäepidet (B) u 45° tahapoole keerata. Väljalülitamiseks laske mõlemad lülitid uuesti lahti. Mootor lülitub välja juba ühe lüliti lahtilaskmisel

Lõiketerade kiirseiskumine

Lõikevigastuste vältimiseks seiskub lõiketera ühe eespool nimetatud lüliti vabastamisel umbes 0,1 sekundi pärast.

Turvalõiketerad (joon 7)

Lõiketerade kammist tahapoole jäävad lõiketerad vähendavad vigastamisohtu, kui terad peaksid puutuma kogemata vastu keha. Seadme väljalülitamisel jäävad teravad lõiketerad kammiga täpselt ühetasa, nii on seadme transportimise ajal vigastamise oht peaaegu välistatud.

Puutekaitse (joon 9)

Esileulatuv juhtsiin kaitseb tugeva takistusega (sein, pinnas jne) kokkupuutumisel kasutajat ebameeldiva tagasilöögi eest.

Ajami kaitse

Kui tugevad esemed jäävad lõiketeradesse kinni ja mootor blokeerub, tuleb seade viivitamatult välja lülitada. Võtke ühendusjuhtme pistik pesast välja, eemaldage kinnikiilumise põhjustanud ese ja jätkake tööd. Seadmel on ülekoormuskaitse, mis kaitseb ajamit mehhaanilise kahjustamise eest.

14. Hekilõikuri hoiustamine pärast kasutamist

Hekikääre tuleb ladustada nii, et keegi ei saaks ennast lõikenugadega vigastada! Lükake alati kaasapandud kaitsekate nugade peale!

Tähtis! Pärast kasutamist puhastage ja määrige alati lõiketerasid (vt alalõiku Hooldus), nii pikendate tunduvalt hekilõikuri kasutusiga. Võimaluse korral

määrige terasid keskkonnasõbraliku määrdeainega (nt hooldava aerosooliga). Pärast hooldust pange lõiketerad vutlarisse.

15. Parandustööd

Parandustöid elektriliste tööriistade juures tohib läbi viia ainult elektrialast ettevalmistust omav spetsialist.
Seadme saatmisel parandusse lisage sellele omapoolne veakirjeldus.

16. Jäätmete kõrvaldamine ja keskkonnakaitse

Kui Teie seade eaks ühel päeval muutuma kasutuskõlbmatuks või Teil ei ole seda enam vaja, ärge visake seadet mingil juhul majapidamisprügi hulka, vaid kõrvaldage see keskkonnasäästlikult. alun andke a seade ümbertöötluspunkti. Siin eraldatakse sünteetilisest materjalist ja metallist osad ning suunatakse korduvkasutusse. Teavet annavad ka linna- ja vallavalitsused.

DE

EG-Konformitätserklärung

Wir, **MOGATEC Moderne Gartentechnik GmbH, Im Grund 14, 09430 Drebach**, erklären in alleiniger Verantwortung, dass das/die Produkt/e **Akku Heckenschereschere AHS 6024 LI-E** (GHAI 60 Pro), auf das/die sich diese Erklärung bezieht, den einschlägigen Sicherheits- und Gesundheitsanforderungen der EG-Richtlinie **2006/42/EG** (Maschinenrichtlinie), **2004/108/EG** (EMV-Richtlinie), **2006/95/EG** (Niederspannungsrichtlinie), **2011/65/EU** (RoHS-Richtlinie) und **2000/14/EG** (Geräuschrichtlinie) einschließlich Änderungen entspricht/entsprechen. Zur sachgerechten Umsetzung der in den EG-Richtlinien genannten Sicherheits- und Gesundheitsanforderungen wurden folgende Normen und/oder technische Spezifikation(en) herangezogen:

Ladegerät: EN 55014-1/A1:2009+A2:2011, EN 55014-2/A2:2008, EN 61000-3-2/A2:2009, EN 61000-3-3:2008

DIN EN 60745-1 (VDE 0740-1):2010-01; EN 60745-1:2009, DIN EN 60745-2-15 (VDE 0740-2-15):2010-09 EN 60745-2-15:2009+A1:2010; DIN EN ISO 12100:2011-03; EN ISO 12100:2010

Der „Drehgriff“ dieser Heckenschere wurde nach der Maschinen-Richtlinie 2006/42/EG anhand einer Risikobewertung nach **DIN EN ISO 12100:2011-03; EN ISO 12100:2010** beurteilt.

gemessener Schallleistungspegel	92,3 dB (A)
garantierter Schallleistungspegel	94,0 dB (A)

Konformitätsbewertungsverfahren nach Anhang V / Richtlinie 2000/14/EG

Das Baujahr ist auf dem Typschild aufgedruckt und zusätzlich anhand der fortlaufenden Seriennummer feststellbar.

Münster, 18.02.2015

Gerhard Knorr, Technische Leitung Ikra GmbH

Aufbewahrung der technischen Unterlagen : Gerhard Knorr, Kärcherstraße 57, DE-64839 Münster

GB

EC Declaration of Conformity

We, **MOGATEC Moderne Gartentechnik GmbH, Im Grund 14, 09430 Drebach**, declare under our sole responsibility that the product **Accu Hedge Trimmer AHS 6024 LI-E** (GHAI 60 Pro)**,** to which this declaration relates correspond to the relevant basic safety and health requirements of Directives **2006/42/EC** (Machinery Directive), **2004/108/EC** (EMV-Guideline), **2011/65/EU** (RoHS-Guideline) and **2000/14/EC** (noise directive) incl. modifications. For the relevant implementation of the safety and health requirements mentioned in the Directives, the following standards and/or technical specification(s) have been respected:

Charger: EN 55014-1/A1:2009+A2:2011, EN 55014-2/A2:2008, EN 61000-3-2/A2:2009, EN 61000-3-3:2008

DIN EN 60745-1 (VDE 0740-1):2010-01; EN 60745-1:2009, DIN EN 60745-2-15 (VDE 0740-2-15):2010-09 EN 60745-2-15:2009+A1:2010; DIN EN ISO 12100:2011-03; EN ISO 12100:2010

The hedge trimmer’s “turn handle” was assessed in accordance with the Machinery Directive 2006/42/EC in the course of a risk assessment in accordance with **DIN EN ISO 12100:2011-03; EN ISO 12100:2010.**

measured acoustic capacity level	92,3 dB (A)
guaranted acoustic capacity level	94,0 dB (A)

Conformity assessment method to annexe V / Directive 2000/14/EC

The year of manufacture is printed on the nameplate and can be additionally retrieved via the consecutive serial number.

Münster, 18.02.2015

Gerhard Knorr, Technical Management Ikra GmbH

Maintenance of technical documentation: Gerhard Knorr, Kärcherstraße 57, DE-64839 Münster

FR

Déclaration de Conformité pour la CE

Nous, **MOGATEC Moderne Gartentechnik GmbH, Im Grund 14, 09430 Drebach**, déclarons sous notre seule responsabilité que le produit **Taille-haies à accu AHS 6024 LI-E** (GHAI 60 Pro), faisant l'objet de la déclaration sont conformes aux prescriptions fondamentales en matière de sécurité et de santé stipulées dans les Directives de la CE **2006/42/CE** (directive relative aux machines) **2004/108/CE** (directive EMV), **2011/65/EU** (directive RoHS) et **2000/14/CE** (directives en matière de bruit). Pour mettre en pratique dans les règles de l'art les prescriptions en matière de sécurité et de santé stipulées dans les Directives de la CE, il a été tenu compte des normes et/ou des spécifications techniques suivantes:

Chargeur: EN 55014-1/A1:2009+A2:2011, EN 55014-2/A2:2008, EN 61000-3-2/A2:2009, EN 61000-3-3:2008

DIN EN 60745-1 (VDE 0740-1):2010-01; EN 60745-1:2009, DIN EN 60745-2-15 (VDE 0740-2-15):2010-09 EN 60745-2-15:2009+A1:2010; DIN EN ISO 12100:2011-03; EN ISO 12100:2010

La « poignée rotative » de cette cisaille a été appréciée selon la directive machines 2006/42/CE d'après une évaluation du risque selon **DIN EN ISO 12100:2011-03; EN ISO 12100:2010.**

Niveau sonore mesuré 92,3 dB (A)
Niveau sonore garanti 94,0 dB (A)

Procédure d'évaluation de conformité voir annexe V / directive 2000/14/CE

L'année de fabrication est indiquée sur la plaque de l'appareil et est également repérable sur le numéro de série consécutif.

Münster, 18.02.2015

Gerhard Knorr, Direction technique Ikra GmbH

La documentation technique est conservée par: Gerhard Knorr, Kärcherstraße 57, DE-64839 Münster

IT

Dichiarazione CE di Conformità

Noi, **MOGATEC Moderne Gartentechnik GmbH, Im Grund 14, 09430 Drebach**, dichiara sotto la propria responsabilità che prodotti **Cesoia ad accumulatore per siepe AHS 6024 LI-E** (GHAI 60 Pro), é conforme ai Requisiti Essenziali di Sicurezza e di Tutela della Salute di cui alle Direttive CE **2004/108/CE** (direttiva EMV), **2006/42/EG** (Direttiva Macchine), **2011/65/EU** (direttiva RoHS) e **2000/14/CE** (Direttiva sulla rumorosità). Per la verifica della Conformità di cui alle Direttive sopra menzionate, sono state conultate le seguenti norme armonizzate EN e Specificazioni Tecniche Nazionali:

Stazione di carica: EN 55014-1/A1:2009+A2:2011, EN 55014-2/A2:2008, EN 61000-3-2/A2:2009, EN 61000-3-3:2008

DIN EN 60745-1 (VDE 0740-1):2010-01; EN 60745-1:2009, DIN EN 60745-2-15 (VDE 0740-2-15):2010-09 EN 60745-2-15:2009+A1:2010; DIN EN ISO 12100:2011-03; EN ISO 12100:2010

La „manopola girevole" di questo tosasiepi è stata progettata conformemente con la Direttiva Macchine 2006/42/CE, in base ad un' analisi del rischio secondo la normativa **DIN EN ISO 12100:2011-03; EN ISO 12100:2010**.

livello di potenza sonora misurato 92,3 dB (A)
livello di potenza sonora garantito 94,0 dB (A)

Procedura di valutazione della conformità secondo l'allegato V della direttiva 2000/14/CE

L'anno di costruzione è riportato sulla targhetta dell'apparecchio ed individuabile tramite il numero di serie progressivo.

Münster, 18.02.2015

Gerhard Knorr, Direzione tecnica Ikra GmbH

Conservazione della documentazione tecnica: Gerhard Knorr, Kärcherstraße 57, DE-64839 Münster

ES

CEE Declaración de Conformidad

Nosotros, **MOGATEC Moderne Gartentechnik GmbH, Im Grund 14, 09430 Drebach**, declaramos bajo responsabilidad propia que los producto **Cortasetos acumulador AHS 6024 LI-E** (GHAI 60 Pro)**,** a los cuales se refiere la presente declaración corresponden a las exigencias básicas de las normativa de la **2006/42/CE** (Directriz de maquinaria)**, 2004/108/UE** (normativa EMV), **2011/65/EU** (normativa RoHS) y **2000/14/UE** (directriz de ruidos) modificaciones incluidos. Con el fin de realizar de forma adecuada las exigencias referentes a la seguridad y a la sanidad mencionadas en las normativas de la CEE fueron consultadas las siguientes normativas y especificaciones técnicas:

Estación de carga: EN 55014-1/A1:2009+A2:2011, EN 55014-2/A2:2008, EN 61000-3-2/A2:2009, EN 61000-3-3:2008
DIN EN 60745-1 (VDE 0740-1):2010-01; EN 60745-1:2009, DIN EN 60745-2-15 (VDE 0740-2-15):2010-09 EN 60745-2-15:2009+A1:2010; DIN EN ISO 12100:2011-03; EN ISO 12100:2010

El „mango rotatorio“ de este cortasetos se ha evaluado según lo estipulado en la Directiva 2006/42/CE sobre maquinaria, mediante una evaluación de riesgo realizada según lo estipulado en las normas **DIN EN ISO 12100:2011-03 y EN ISO 12100:2010**.

Nivel de ruido medido	92,3 dB (A)
Nivel de ruido garantizado	94,0 dB (A)

Procedimiento de evaluación de conformidad según Apéndice VI / Directiva 2000/14/UE

El año de construcción está impreso en el rótulo de características, y puede determinarse además por medio del número de serie consecutivo.

Münster, 18.02.2015

Gerhard Knorr, Dirección técnica: Ikra GmbH

Guarda la documentación técnica: Gerhard Knorr, Kärcherstraße 57, DE-64839 Münster

NL

EG-Conformiteitsverklaring

Wij, **MOGATEC Moderne Gartentechnik GmbH, Im Grund 14, 09430 Drebach,** verklaren enig in verantwoording, dat de produkt **Accu Heggeschaar AHS 6024 LI-P** (GHAI 60 Pro)**,** waarop deze verklaring betrekking heeft, beantwoordt aan de van toepassing zijnde fundamentele veiligheids- en gezondheidseisen van de Richtlijn **2006/42/EG** (machinerichtlijn), **2004/108/EG** (EMV-Richtlijn), **2011/65/EU** (RoHS-Richtlijn) en **2000/14/EG** (geluidsrichtlijn). Voor de desbetreffende tenuitvoerlegging van de in de Richtlijnen genoemde veiligheids- en gesondheidseisen is rekening gehouden met de volgende normen en/of technische spezificaties:

Oplader: EN 55014-1/A1:2009, EN 55014-2/A2:2008, EN 61000-3-2/A2:2009, EN 61000-3-3:2008

DIN EN 60745-1 (VDE 0740-1):2010-01; EN 60745-1:2009, DIN EN 60745-2-15 (VDE 0740-2-15):2010-09 EN 60745-2-15:2009+A1:2010; DIN EN ISO 12100:2011-03; EN ISO 12100:2010

De „Draaigreep“ van deze heggenschaar is volgens de machinerichtlijn 2006/42/EG op basis van een risicoanalyse volgens **DIN EN ISO 12100:2011-03; EN ISO 12100:2010** beoordeeld.

Gemeten geluidsvermogensniveau	92,3 dB (A)
Gegarandeerd geluidsvermogensniveau	94,0 dB (A)

Procedure voor conformiteitsbeoordeling volgens appendix V / Richtlijn 2000/14/EG

Het bouwjaar is op het type schildje gedrukt maar ook te herkennen aan de hand van het serienummer.

Münster, 18.02.2015

Gerhard Knorr, Technisch management Ikra GmbH

Technische documentatie gedeponeerd bij: Gerhard Knorr, Kärcherstraße 57, DE-64839 Münster

CZ

ES Prohlášení o shodě

My, **MOGATEC Moderne Gartentechnik GmbH, Im Grund 14, 09430 Drebach**, tímto prohlašujeme ve výhradní odpovědnosti, že produkt/produkty **Akumulátorové nůžky na živý plot a keře AHS 6024 LI-E** (GHAI 60 Pro), na které se toto prohlášení vztahuje, odpovídají příslušným bezpečnostním a zdravotním požadavkům směrnice **2006/42/ES** (Směrnice o strojích), **2004/108/ES** (směrnice o elektromagnetické slučitelnosti), **2006/95/ES** (směrnice o nízkonapě ových zařízeních), **2011/65/EU** (směrnice o RoHS) a **2000/14/ES** (směrnice o hluku) včetně změn. Při řádné aplikaci bezpečnostních a zdravotních požadavků, uvedených ve jmenovaných směrnicích ES, byly využity následující normy a / nebo technické specifikace:

Nabíjecí stanice: EN 55014-1/A1:2009+A2:2011, EN 55014-2/A2:2008, EN 61000-3-2/A2:2009, EN 61000-3-3:2008

DIN EN 60745-1 (VDE 0740-1):2010-01; EN 60745-1:2009, DIN EN 60745-2-15 (VDE 0740-2-15):2010-09 EN 60745-2-15:2009+A1:2010; DIN EN ISO 12100:2011-03; EN ISO 12100:2010

„**Otočná rukojeť**“ těchto nůžek na křoví byla posouzena podle směrnice o strojních zařízeních **2006/42/ES** na základě posouzení rizika podle **DIN EN ISO 12100:2011-03; EN ISO 12100:2010**

měřená hladina akustického výkonu	92,3 dB (A)
zaručená hladina akustického výkonu	94,0 dB (A)

Řízení k prohlášení o shodě podle přílohy V / směrnice 2000/14/ES

Rok výroby je vytlačený na typovém štítku a dodatečně se dá zjistit podle pokračujícího sériového čísla.

Münster, 18.02.2015

Gerhard Knorr, Technické vedení Ikra GmbH

Archivace technických podkladů: Gerhard Knorr, Kärcherstraße 57, DE-64839 Münster

SK

ES Vyhlásenie o zhode

My, **Mogatec GmbH, Im Grund 14, D-09430 Drebach,** prehlasujeme vo vlastnej zodpovednosti, že výrobky **Akumulátorové nožnice na živý plot a kry AHS 6024 LI-E** (GHAI 60 Pro), na ktoré sa toto prehlásenie vz ahuje, vyhovujú platným bezpečnostným a zdravotným požiadavkám EU-smerníc **2006/42/ES** (Smernice o strojoch), **2004/108/ES** (EMC-smernica), **2006/95/ES** (Smernica o elektrických zariadeniach nízkeho napätia), **2011/65/EU** (Smernice o RoHS) a **2000/14/ES** (Smernica o hluku). Na odborné aplikáciu bezpečnostných a zdravotným požiadaviek, uvedených v týchto EU-smerniciach, sa použili nasledujúce normy a/lebo technické špecifikácie:

Nabíjačka: EN 55014-1/A1:2009+A2:2011, EN 55014-2/A2:2008, EN 61000-3-2/A2:2009, EN 61000-3-3:2008

DIN EN 60745-1 (VDE 0740-1):2010-01; EN 60745-1:2009, DIN EN 60745-2-15 (VDE 0740-2-15):2010-09 EN 60745-2-15:2009+A1:2010; DIN EN ISO 12100:2011-03; EN ISO 12100:2010

„Otočná rukoväť“ týchto nožníc na živý plot bola posúdená podľa smernice pre stroje **2006/42/ES** a na základe hodnotenia rizika podľa medzinárodných noriem **DIN EN ISO 12100:2011-03; EN ISO 12100:2010**

nameraná hladina zvukového výkonu	92,3 dB (A)
zaručovaná hladina zvukového výkonu	94,0 dB (A)

Metódy vyhodnocovania zhody podľa prílohy V / Smernice 2000/14/ES

Rok výroby je vytlačený na typovom štítku a dodatočne sa dá zistiť podľa pokračujúceho sériového čísla.

Münster, 18.02.2015

Gerhard Knorr, Technické vedenie Ikra GmbH

Archivácia technických podkladov: Gerhard Knorr, Kärcherstraße 57, DE-64839 Münster

HU

EC egyezési

Mi, **MOGATEC Moderne Gartentechnik GmbH, Im Grund 14, 09430 Drebach**, kizárólagos felelősséggel nyilatkozunk arról, hogy a **Élő sövényre alkalmas akkumulátoros olló AHS 6024 LI-E** (GHAI 60 Pro), termék, amelyre ez a nyilatkozat vonatkozik, megfelel a **2006/42/EK** (Gépirányelv), a **2004/108/EK** (EMV-irányelv), **2011/65/EU** (RoHS irányelv) **2000/14/EK** (Zajról szóló irányvonal), beleértve a változtatásokat, vonatkozó biztonsági és egészségügyi követelményeinek. Az EU-irányelvekben megnevezett biztonsági és egészségügyi követelmények szakszeru megvalósítása érdekében az alábbi normákat és/vagy muszaki specifikációkathasználtuk:

Töltőkészülék: EN 55014-1/A1:2009+A2:2011, EN 55014-2/A2:2008, EN 61000-3-2/A2:2009, EN 61000-3-3:2008

DIN EN 60745-1 (VDE 0740-1):2010-01; EN 60745-1:2009, DIN EN 60745-2-15 (VDE 0740-2-15):2010-09 EN 60745-2-15:2009+A1:2010; DIN EN ISO 12100:2011-03; EN ISO 12100:2010

Ezen sövényvágó „forgókarja“ a 2006/42/EK gépekkel kapcsolatos irányelv alapján, a **DIN EN ISO 12100:2011-03; EN ISO 12100:2010** szerinti kockázatértékelés szerint készült

mért hangteljesítményszint 92,3 dB (A)
garantált hangteljesítményszint 94,0 dB (A)

Egyezõségi értékelési eljárás a 2000/14/EK irányelv V. melléklete szerint

A gyártási éve a típustáblán található, ezen kívül megállapítható a folyamatos gyári szám alapján is.

Münster, 18.02.2015

Gerhard Knorr, Műszaki vezetés Ikra GmbH

A műszaki dokumentáció megőrzése: Gerhard Knorr, Kärcherstraße 57, DE-64839 Münster

SI

ES - Izjava o konformnosti

Mogatec Moderne Gartentechnik GmbH (= trgovska družba z omejeno odgovornostjo)**, Im Grund 14, 09430 Drebach,** izjavlja v izključni odgovornosti, da je proizvod/proizvode **Akumulatorske škarje za živo mejo AHS 6024 LI-E** (GHAI 60 Pro)**,** za katerega velja ta izjava, v skladu z zadevnimi Varnostnimi in zdravstvenimi zahtevami v Smernicah ES **2006/42/ES** (direktiva o strojih), **2004/108/ES** (EMV vodila), **2006/95/ES** (nizkonaponska vodila), **2011/65/EU** (direktiva o RoHS) in **2000/14/ES** (Pravilnik o hrupu) vštevši vse izmene. Za ustrezen prenos ter realizacijo Varnostnih in zdravstvenih zahtev, ki so imenovane v Smernicah ES, so se uporabile naslednje norme ter standardi in / ali tehnična(-ne) specifikacija(-je):

Polnilno postajo: EN 55014-1/A1:2009+A2:2011, EN 55014-2/A2:2008, EN 61000-3-2/A2:2009, EN 61000-3-3:2008

DIN EN 60745-1 (VDE 0740-1):2010-01; EN 60745-1:2009, DIN EN 60745-2-15 (VDE 0740-2-15):2010-09 EN 60745-2-15:2009+A1:2010; DIN EN ISO 12100:2011-03; EN ISO 12100:2010

»**Vrtljiva ročica**« teh škarij za živo mejo je ocenjena skladno z direktivo o strojih **2006/42/ES** s pomočjo ocenjevanja tveganja po standardu **DIN EN ISO 12100:2011-03; EN ISO 12100:2010**

izmerjeni nivo jakosti zvoka 92,3 dB (A)
garantirani nivo jakosti zvoka 94,0 dB (A)

Konformni ocenjevalni postopek po dodatku V / Smernica 2000/14/ES

Leto izdelave je natisnjeno na ploščici s podatki o tipu in dodatno ugotovljivo na podlagi zaporedne serijske številke

.

Münster, 18.02.2015

Gerhard Knorr, Tehnično vodstvo: Ikra GmbH

Shranjevanje tehničnih dokumentov: Gerhard Knorr, Kärcherstraße 57, DE-64839 Münster

HR

EG-izjava o konformnosti

Mi, **MOGATEC Moderne Gartentechnik GmbH, Im Grund 14, 09430 Drebach,** na vlastitu odgovornost izjavljujemo da su proizvod/proizvodi **Škare za živicu na akumulatorski pogon AHS 6024 LI-E** (GHAI 60 Pro)**,** na koje se odnosi ova izjava, u skladu s postojećim odredbama o sigurnosti i zdravlju EG-direktive **2006/42/EG** (smjernica za strojeve), **2004/108/EG** (EMV-direktiva), **2006/95/EG** (direktiva o niskom naponu), **2011/65/EU** (RoHS-direktiva) i **2000/14/EG** (direktiva o jačini zvuka). Za stručnu primjenu odredbi o sigurnosti i zdravlju imenovanih u EG-direktivama upotrijebljene su sljedeće norme i/ili tehničke specifikacije:

Stanicom za punjenje: EN 55014-1/A1:2009+A2:2011, EN 55014-2/A2:2008, EN 61000-3-2/A2:2009, EN 61000-3-3:2008

DIN EN 60745-1 (VDE 0740-1):2010-01; EN 60745-1:2009, DIN EN 60745-2-15 (VDE 0740-2-15):2010-09 EN 60745-2-15:2009+A1:2010; DIN EN ISO 12100:2011-03; EN ISO 12100:2010

Okretna ručka ovih škara za živicu ocijenjena je prema Direktivi o strojevima **2006/42/EZ** u skladu s procjenom rizičnosti prema normi **DIN EN ISO 12100:2011-03; EN ISO 12100:2010.**

izmjerena razina jačine zvuka 92,3 dB(A)
zajamčena razina jačine zvuka 94,0 dB(A)

Postupak o postojanju konformnosti po prilogu V / smjernica 2000/14/EG

Godina proizvodnje je otisnuta na označnoj pločici i dodatno se može utvrditi uz pomoć tekućeg serijskog broja.

Münster, 18.02.2015

G. Knorr

Gerhard Knorr, Tehnička uprava Ikra GmbH

Pohranjivanje tehničke dokumentacije: Gerhard Knorr, Kärcherstraße 57, DE-64839 Münster

BG

Декларация за съответствие в ЕО

Ние, **MOGATEC GmbH, Im Grund 14, D-09430 Drebach,** декларираме на собствена отговорност, че продуктите **Акумулаторна ножица за подрязване на храсти AHS 6024 LI-E** (GHAI 60 Pro), за които се отнася настоящата декларация, отговарят на съответните предпазни и здравословни изисквания на Директивита на **2006/42/EO** (Нова версия на Директивата за машини), **2004/108/EO** (EMV-Директива), **2006/95/EO** (Директива Ниско напрежение), **2011/65/EU** (RoHS-Директива) **2000/14/EO** (Директива за шум). За правилното прилагане на назованите в Директивите на ЕО предпазни и здравословни изисквания са взети следните стандарти и/или технически спецификации:

Зарядно устройство за акумулатора: EN 55014-1/A1:2009+A2:2011, EN 55014-2/A2:2008, EN 61000-3-2/A2:2009, EN 61000-3-3:2008

DIN EN 60745-1 (VDE 0740-1):2010-01; EN 60745-1:2009, DIN EN 60745-2-15 (VDE 0740-2-15):2010-09 EN 60745-2-15:2009+A1:2010; DIN EN ISO 12100:2011-03; EN ISO 12100:2010

"Въртящата се дръжка" на тази ножица за подрязване е оценена съгласно директива за машините **2006/42/EO** въз основа на оценка на риска съгласно **DIN EN ISO 12100:2011-03; EN ISO 12100:2010.**

измерено ниво на звукова мощност 92,3 dB (A)
гарантирано ниво на звукова мощност 94,0 dB (A)

Метод за оценка на съответствие съгласно Приложение V/ Директива 2000/14/EO

Годината на производство е отбелязана на типовата табелка, а също така може да бъде установена според серийния номер.

Münster, 18.02.2015

G. Knorr

Gerhard Knorr, Техническо ръководство на Ikra GmbH

Техническата документация се съхранява на адрес: Gerhard Knorr, Kärcherstraße 57, DE-64839 Münster

TR

AB-Uygunluk açıklaması

Im Grund 14, 09430 Drebach adresinde bulunan **Mogatec Moderne Gartentechnik GmbH** olarak kendi sorumluluğumuz altında, bu açıklama kapsamına giren **Akülü cit makasi AHS 6024 LI-E** (GHAI 60 Pro)**,** ürünlerinin bütün değişikliklerle birlikte AB-Kaidelerinin **2006/42/EC** (makine direktif), **2004/108/EC** (Elektromanyetik Uygunluk Direktifi) **2006/95/EC** (Düşük Gerilim Kaidesi), **2011/65/EU** (RoH -Direktifi) ve **2000/14/EC** (Gürültü Direktifi) sayılı AB direktiflerinin ilgili güvenlik ve sağlık taleplerini yerine getirdiklerini beyan ederiz. AB-Kaidelerinin belirtilen emniyet ve sağlık taleplerinin uygulanması için aşağıda belirtilen Normlar ve/veya teknik spesifikasyonlar dikkate alınmıştır:

Şarj ıstasyonunun: EN 55014-1/A1:2009+A2:2011, EN 55014-2/A2:2008, EN 61000-3-2/A2:2009, EN 61000-3-3:2008

DIN EN 60745-1 (VDE 0740-1):2010-01; EN 60745-1:2009, DIN EN 60745-2-15 (VDE 0740-2-15):2010-09 EN 60745-2-15:2009+A1:2010; DIN EN ISO 12100:2011-03; EN ISO 12100:2010

Bu çit makasının **„döner kolu“**, **2006/42/EG** sayılı makine yönetmeliğine göre, **DIN EN ISO 12100:2011-03; EN ISO 12100:2010**‘e dayalı bir risk değerlendirmesi yardımıyla değerlendirilmiştir.

ölçülen ses gücü sevıyesı	92,3 dB (A)
garantı edılen ses gücü sevıyesı	94,0 dB (A)

Uygunluk değerlendirme yöntemi Ek V / Direktif 2000/14/EC’ye göre

İmalat yılı ürün etiketinde yazılıdır ve ayrıca seri numarası yoluyla da alınabilir.

Münster, 18.02.2015

Gerhard Knorr, Teknık Yönetım Ikra GmbH

Teknık evrakların muhafaza edilmesi: Gerhard Knorr, Kärcherstraße 57, DE-64839 Münster

DK

Erklæring om EF-konformitet

Vi, **MOGATEC Moderne Gartentechnik GmbH, Im Grund 14, 09430 Drebach,** erklæerepå eget ansvar, at produkter **Akkumulatorsaks for hækklipning AHS 6024 LI-E** (GHAI 60 Pro)**,** til hvilke denne erklæring henholder sig, tilsvarer de pågældende sikkerheds- og sundhedskrav efter retningslinjer af Europæisk fællesskab **2006/42/EF** (maskindirektiv), **2004/108/EF** (Retningslinje EMV), **2011/65/EU** (Retningslinje RoHS) **2000/14/EF** (støjdirektiv), inklusive deres ændringer. For at rigtig virkeliggøre sikkerheds- og sundhedskrav, som var nævnte i retningslinjer EF, var der udnyttede følgende normer og/eller tekniske specifikationer:

Ladestationen: EN 55014-1/A1:2009+A2:2011, EN 55014-2/A2:2008, EN 61000-3-2/A2:2009, EN 61000-3-3:2008

DIN EN 60745-1 (VDE 0740-1):2010-01; EN 60745-1:2009, DIN EN 60745-2-15 (VDE 0740-2-15):2010-09 EN 60745-2-15:2009+A1:2010; DIN EN ISO 12100:2011-03; EN ISO 12100:2010

„Drejehåndtaget“ på denne hækkesaks er vurderet i henhold til EF-maskindirektivet 2006/42/EF ud fra en risikovurdering ifølge **DIN EN ISO 12100:2011-03; EN ISO 12100:2010**.

målt lydeffektniveau	92,3 dB (A)
garanteret lydeffektniveau	94,0 dB (A)

Konformitetsbedømmelsesmetode i h.t. tillæg V / direktiv 2000/14/EF

Fabrikationsår er angivet på typeskiltet og kan endvidere konstateres ved hjælp af det fortløbende serienummer.

Münster, 18.02.2015

Gerhard Knorr, Teknisk ledelse Ikra GmbH

Opbevarelse af de tekniske materialer: Gerhard Knorr, Kärcherstraße 57, DE-64839 Münster

NO

Erklæring om EF-overensstemmelse

Vi, **MOGATEC Moderne Gartentechnik GmbH, Im Grund 14, 09430 Drebach**, er fullt ut og eneansvarlig for ar produkt **Batteridrevet hekksaks AHS 6024 LI-E** (GHAI 60 Pro), som denne erklæringen gjelder for, svarer til gjeldende krav utlinjet i EFs direktiv for sikkerhet og helsevern **2006/42/EF** (maskindirektiv), **2004/108/EC** (EMVs direktiv), **2011/65/EU** (RoHS-direktiv) **2000/14/EC** (støydirektiv), inkludert deres endringer. For behørig iverksettelse av kravene til sikkerhet og helsevern anført i EFs direktiver, er følgende normer og/eller tekniske spesifikasjoner benyttet:

Ladeapparat: EN 55014-1/A1:2009+A2:2011, EN 55014-2/A2:2008, EN 61000-3-2/A2:2009, EN 61000-3-3:2008

DIN EN 60745-1 (VDE 0740-1):2010-01; EN 60745-1:2009, DIN EN 60745-2-15 (VDE 0740-2-15):2010-09 EN 60745-2-15:2009+A1:2010; DIN EN ISO 12100:2011-03; EN ISO 12100:2010

„Dreiehåndtaket“ til denne hekksaksen ble vurdert etter maskin-retningslinjen 2006/42/EU tilsvarende til en risikovurdering etter **DIN EN ISO 12100:2011-03; EN ISO 12100:2010**

målt lydeffektnivå	92,3 dB (A)
garantert lydeffektnivå	94,0 dB (A)

Metode for vurdering av samsvar i henhold til tillegg V / direktiv 2000/14/EC

Konstruksjonsåret er angitt på merkeplaten og kan i tillegg fastslås ved hjelp av det fortløpende serienummeret.

Münster, 18.02.2015

Gerhard Knorr, Teknisk ledelse Ikra GmbH

Oppbevaring av de tekniske dokumentene: Gerhard Knorr, Kärcherstraße 57, DE-64839 Münster

SE

EG-konformitetsintyg

Vi, **MOGATEC Moderne Gartentechnik GmbH, Im Grund 14, 09430 Drebach,** intygar med ensamansvar att nedanstående produkter **Häcksax med ackumulator AHS 6024 LI-E** (GHAI 60 Pro)**,** för vilket detta intyg gäller, uppfyller gällande, grundläggande säkerhets- och hälsoskyddsföreskrifter enligt EG-norm **2006/42/EG** (Maskindirektiv), **2004/108/EG** (EMV-riktlinje), **2011/65/EU** (Direktiv RoHS) och **2000/14/EG** (bullerdirektiv) inklusive modifikationer. Följande normer och/eller tekniska specifikationer har legat till grund för ett fackmässigt inörande av de i EG-normerna angivna säkerhets- och hälsoskyddsföreskrifterna:

Laddaren: EN 55014-1/A1:2009+A2:2011, EN 55014-2/A2:2008, EN 61000-3-2/A2:2009, EN 61000-3-3:2008

DIN EN 60745-1 (VDE 0740-1):2010-01; EN 60745-1:2009, DIN EN 60745-2-15 (VDE 0740-2-15):2010-09 EN 60745-2-15:2009+A1:2010; DIN EN ISO 12100:2011-03; EN ISO 12100:2010

„Vridhandtaget“ på denna häcksax är utvärderat enligt maskindirektiv 2006/42/EG med en riskbedömning enligt **DIN EN ISO 12100:2011-03; EN ISO 12100:2010**

Mätt ljudeffektsnivå	92,3 dB (A)
Garanterad ljudeffektsnivå	94,0 dB (A)

Värderingsförfarande av konformitet enligt supplement V / riktlinjer 2000/14/EG

Tillverkningsåret står på typskylten och kan dessutom beräknas med hjälp av det löpande serienumret.

Münster, 18.02.2015

Gerhard Knorr, Teknisk ledning Ikra GmbH

Deponering av de tekniska handlingarna: Gerhard Knorr, Kärcherstraße 57, DE-64839 Münster

FI

EY-Vaatimustenmukaisuusvakuutus

Me, **MOGATEC Moderne Gartentechnik GmbH, Im Grund 14, 09430 Drebach,** ilmoitamme yksin vastaavamme, että seuraava tuote **Akulla toimiva pensasaitaleikkuri AHS 6024 LI-E** (GHAI 60 Pro)**,** johon tämä ilmoitus liittyy, vastaa EY direktiivissä **2006/42/EY** (konedirektiivi) mainittuja perusturvallisuus - ja terveysvaatimuksia sekä muita sitä koskevia EY direktiivejä **2004/108/EY** (EMV-direktiivin), **2011/65/EU** (RoHS määräykset) **2000/14/EY** (melua koskeva direktiivi) mukaan lukien muutokset. EY direktiiveissä mainittujen turvallisuus - ja terveysvaatimusten oikean käytön varmistamiseksi on seuraavia standardeja ja/tai teknisiä erittelyjä käytetty:

Laturilla: EN 55014-1/A1:2009+A2:2011, EN 55014-2/A2:2008, EN 61000-3-2/A2:2009, EN 61000-3-3:2008

DIN EN 60745-1 (VDE 0740-1):2010-01; EN 60745-1:2009, DIN EN 60745-2-15 (VDE 0740-2-15):2010-09 EN 60745-2-15:2009+A1:2010; DIN EN ISO 12100:2011-03; EN ISO 12100:2010

Tämän pensasleikkurin kääntökahva on arvioitu konedirektiivin 2006/42/EY mukaisesti standardien **DIN EN ISO 12100:2011-03; EN ISO 12100:2010** mukaisen riskiarvioinnin perusteella.

mitattu äänen tehotaso	92,3 dB (A)
taattu äänen tehotaso	94,0 dB (A)

Yhdenmukaisuuden arviointimenetelmä liitteen V mukaan / ohjesääntö 2000/14/EY

Valmistusvuosi on painettu arvokilpeen, ja se voidaan myös selvittää juoksevan sarjanumeron perusteella.

Münster, 18.02.2015

Gerhard Knorr, Tekninen johto Ikra GmbH

Teknisten asiakirjojen säilytys: Gerhard Knorr, Kärcherstraße 57, DE-64839 Münster

EE

Euroopa Ühenduse vastavusdeklaratsioon

Meie, **MOGATEC Moderne Gartentechnik GmbH, Im Grund 14, 09430 Drebach**, kinnitame omal vastutusel, et käesolevas deklaratsioonis käsitletav seade, st **Aku Hekilõikur AHS 6024 LI-E** (GHAI 60 Pro), vastab tööohutust ja töötervishoidu käsitlevatele Euroopa Ühenduse direktiividele **2004/108/EÜ** (elektromagnetilist ühilduvust käsitlev direktiiv), **2006/42/EÜ** (masinadirektiiv), **2006/95/EÜ, 2011/65EU** (RoHS direktiiv) ja **2000/14/EÜ** (müra käsitlev direktiiv), sh nende muudetud redaktsioonides. EÜ eeskirjades sätestatud ohutus- ja tervisekaitsenõuete õige rakendamise tagamiseks kasutatakse järgmisi standardeid ja/või tehnilisi liigitusi**:**

Laadijat: EN 55014-1/A1:2009+A2:2011, EN 55014-2/A2:2008, EN 61000-3-2/A2:2009, EN 61000-3-3:2008

DIN EN 60745-1 (VDE 0740-1):2010-01; EN 60745-1:2009, DIN EN 60745-2-15 (VDE 0740-2-15):2010-09 EN 60745-2-15:2009+A1:2010; DIN EN ISO 12100:2011-03; EN ISO 12100:2010

Hekikääride **"pöördkäepidet"** analüüsiti masinate direktiivi **2006/42/EÜ** alusel **DIN EN ISO 12100:2011-03; EN ISO 12100:2010** riskihinnangule vastavalt.

mõõdetud helivõimsuse tase	92,3 dB (A)
garanteeritud helivõimsuse tase	94,0 dB (A)

Vastavus tehti kindlaks direktiivi 2000/14/EÜ V lisas sätestatud korras

Valmistamisaasta on trükitud andmesildile ja selle saab teada järjestikuse seerianumbri järgi.

Münster, 18.02.2015

Gerhard Knorr, tehniline juhatus Ikra GmbH

Tehnilise dokumentatsiooni asukoht: Gerhard Knorr, Kärcherstraße 57, DE-64839 Münster

DE Garantiebedingungen

Für dieses Werkzeug leisten wir unabhängig von den Verpflichtungen des Händlers aus dem Kaufvertrag gegenüber dem Endabnehmer wie folgt Garantie:

Die Garantiezeit beträgt 24 Monate und beginnt mit der Übergabe die durch Originalkaufbeleg nachzuweisen ist. Bei kommerziellem Einsatz sowie Verleih reduziert sich die Garantiezeit auf 12 Monate. Ausgenommen von der Garantie sind Verschleißteile, Akkus und Schäden die durch Verwendung falscher Zubehörteile, Reparaturen mit Nichtoriginalteilen, Gewaltanwendungen, Schlag und Bruch sowie mutwillige Motorüberlastung entstanden sind. Garantieaustausch erstreckt sich nur auf defekte Teile, nicht auf komplette Geräte. Garantiereparaturen dürfen nur von autorisierten Werkstätten oder vom Werkskundendienst durchgeführt werden. Bei Fremdeingriff erlischt die Garantie.

Porto, Versand- und Nachfolgekosten gehen zu Lasten des Käufers.

GB Warranty

For this tool, the company provides the end user - independently from the retailer‘s obligations resulting from the purchasing contract - with the following warranties:

The warranty period is 24 months beginning from the hand-over of the device which has to be proved by the original purchasing document. For commercial use and use for rent, the warranty period is reduced to 12 months. Wearing parts, rechargeable batteries and defects caused by the use of non fitting accessories, repair with parts that are not original parts of the manufacturer, use of force, strokes and breaking as well as mischievous overloading of the motor are excluded from this warranty. Warranty replacement does only include defective parts, not complete devices. Warranty repair shall exclusively be carried out by authorized service partners or by the company‘s customer service. In the case of any intervention of not authorized personnel, the warranty will be held void.

All postage or delivery costs as well as any other subsequent expenses will be borne by the customer.

FR Conditions de garantie

Indépendamment des obligations ressortant du contrat de vente conclu par le fournisseur avec le consommateur final, nous accordons pour cet appareil la garantie suivante:

La période de garantie est de 24 mois et entre en vigueur à la remise de l‘outil qui sera justifiée par présentation du bon d‘achat original. En cas d‘utilisation commerciale ou de location, la période de garantie se limite à 12 mois. Les pièces d‘usure, les accus et les dommages dus à l‘utilisation de pièces non conformes, à des réparations effectuées avec des pièces non originales, à l‘exercice de la force, à des coups, une destruction ou une surcharge intentionnelle du moteur sont exclus de la garantie. Les échanges sous garantie ne concernent que les pièces défectueuses et non les appareils complets. Les réparations sous garantie ne peuvent être effectuées que par des ateliers autorisés ou par le service après-vente de l‘usine.

La garantie s‘éteint en cas d‘intervention étrangère au fournisseur agréé.

Les frais de port, d‘expédition et autres frais annexes sont à la charge du client.

IT GARANZIA

Per questo attrezzo, indipendentemente dagli obblighi del commerciante di fronte al consumatore, concediamo la seguente garanzia:

Il periodo della garanzia è di 24 mesi ed esso ha inizio al momento dell‘acquisto, il quale è da comprovare mediante lo scontrino fiscale. Se l‘apparecchio viene utilizzato in modo commerciale, o se viene affittato, questo periodo è ridotto a 12 mesi. Sono esclusi dalla garanzia: le componenti soggetti ad usura, batteria e danni che sono causati dall‘utilizzo di accessori non conformi, da riparazioni con componenti non originali, dall‘utilizzo di troppa forza, da colpi e rotture come anche il sovraccarico volontario del motore. La sostituzione nell‘ambito della garanzia si riferisce unicamente alle componenti difettose e non agli apparecchi completi. Le riparazioni, nell‘ambito della garanzia, si devono eseguire unicamente presso officine autorizzate o presso il servizio clienti dello stabilimento. Al momento di un intervento non autorizzato, la garanzia cessa di persistere.

I spedizione e quelle seguenti le stesse vanno a carico dell‘acquirente.

ES

Condiciones de garantía

Independientemente de las obligaciones del vendedor derivadas del contrato de compra, por esta herramienta le concedemos al comprador final la siguiente garantía:

La garantía asciende a 24 meses y empieza con la entrega que deberá ser demostrada por el comprobante de compra original. En el caso de una aplicación comercial, así como de un alquiler, el período de garantía se reduce a 12 meses. De la garantía están excluidas las piezas de desgaste, acumulador y los daños que se han originado por el empleo de piezas accesorias equivocadas, reparaciones con piezas no originales, uso de la fuerza, golpe y rotura, así como una sobrecarga con intención del motor. La sustitución cubierta por la garantía se extiende únicamente a piezas defectuosas y no a aparatos completos. Reparaciones cubiertas por la garantía deberán ser efectuadas sólo por talleres autorizados o por el Servicio de Postventa de la fábrica. La garantía caducará en el caso de una intervención ajena.

Porte, costes de envío y subsiguientes corren a cargo del comprador.

NL

Garantievoorwaarden

Voor dit apparaat geven wij onafhankelijk van de verplichtingen die de handelaar volgens de koopovereenkomst ten opzichte van de eindafnemer heeft, als volgt garantie:

De garantieperiode bedraagt 24 maanden en begint bij de overdracht, welke door een originele koopbon bewezen moet kunnen worden. Bij commerciële toepassing alsook bij verhuur is de garantie beperkt tot 12 maanden. Uitgezonderd van de garantie zijn de slijtbare onderdelen, accu's en de schades die ontstaan zijn door het gebruik van verkeerde accessoires, door reparaties met onderdelen die niet origineel bij dit apparaat horen, door gebruik van geweld, door slag en breuk, alsook door opzettelijke overbelasting van de motor. Inruil op basis van de garantie heeft enkel betrekking op de defecte onderdelen, niet op complete apparaten. Reparaties die met de garantie samenhangen, mogen alleen worden verricht door goedgekeurde werkplaatsen of door de klantenservice van de fabriek. Bij reparaties door anderen vervalt de garantie.

Portokosten, verzendkosten en bijkomende kosten komen ten laste van de koper.

PL

Warunki gwarancji

W przypadku niniejszego narzędzia udzielamy niezależnie od zobowiązań dystrybutora wywodzących się z umowy kupna w stosunku do użytkownika końcowego następującej gwarancji:

Okres gwarancji wynosi 24 miesiące i zaczyna się w dniu przekazania urządzenia, który należy udowodnić przy pomocy oryginalnego pokwitowania kupna. W przypadku zastosowania komercjalnego a także wynajmu okres gwarancji redukuje się do 12 miesięcy. Od świadczeń gwarancyjnych wyklucza się części zużywalne, akumulatory i szkody, które powstały na skutek zastosowania błędnych części wyposażenia, napraw przy zastosowaniu nie oryginalnych części zamiennych, zastosowania siły, uderzenia lub złamania. Wymiana gwarancyjna dotyczy jedynie części uszkodzonych, a nie urządzeń w całości. Naprawy gwarancyjne mogą przeprowadzać jedynie autoryzowane warsztaty względnie serwis producenta. W przypadku manipulacji przez osoby drugie gwarancja gaśnie.

Kupujący ponosi koszty pocztowe, przesyłki, a także koszty powstałe w następstwie.

CZ

Zárucní podmínky

Nezávisle od závazku prodejce vyplývajích z kupní smlouvy vuci finálnímu odberateli poskytujeme na toto náradí následující záruku:

Zárucní doba je 24 mesícu a zacíná predáním, které je treba prokázat originálním pokladním dokladem. U komercního užívání a pujcování se zárucní doba snižuje na 12 mesícu. Záruka se nevztahuje na díly podléhající rychlému opotrebení, baterií a na škody vzniklé v dusledku používání nesprávného príslušenství a oprav za použití ne originálních dílu a v dusledku použití násilí, úderu nebo rozbití a svévolného pretížení motoru. V rámci záruky se provádí pouze výmena defektních dílu, a ne kompletních prístroju. Opravy v záruce smejí provádet pouze autorizované opravny nebo podnikový servis. V prípade cizích zásahu záruka zaniká.

Porto, zasilatelské jakož i následné náklady nese kupující.

SK

Záručné podmienky

Nezávázne od záväzku predajcu vyplývajúceho z kúpnej zmluvy voči finálnemu odberateľovi poskytujeme na toto elektrické náradie nasledujúcu záruku:

Záručná doba je 24 mesiacov a začína predajom, ktoré je potrebné preukáza originálom predajného dokladu. Pri komerčnom užívaní a požičiavaní sa záručná doba znižuje na 12 mesiacov. Záruka sa nevz ahuje na diely podliehajúce rychlému opotrebovaniu, akumulátorov a na škody vzniknuté v dôsledku používania nesprávneho príslušenstva a oprav, na použitie nie originálnych dielov a v dôsledku použitia násilia, úderu, alebo rozbitia a svojvoľného pre aženia motora. V rámci záruky sa robí iba výmena defektných dielov, a nie kompletných prístrojov. Opravy v záruke smú vykonáva iba autorizované opravovne, alebo podnikový servis. V prípade cudzích zásahov záruka zaniká.

Porto, zasielateľské ako aj iné následné náklady nesie kupujúci.

HU

Garanciális feltételek

Erre a szerszámra - a kereskedő adásvételi szerződés szerinti kötelezettségétől függetlenül - az alábbiak szerint vállalunk garanciát:

A garancia ideje 24 hónap az átadástól számítva, amelyet az eredeti vásárlási blokkal kell igazolni. Ipari használat, valamint kölcsönzés esetén a garanciális idő 12 hónapra csökken. A garancia nem vonatkozik kopó alkatrészekre, akkumulátor, nem megfelelő tartozékok használatából, nem originál alkatrészekkel végzett javításokból, erőszak alkalmazásából, ütésből, törésből eredő károkra. A garanciális csere csak a hibás alkatrésze terjed ki, nem a komplett készülékre. Garanciális javításokat csak az erre felhatalmazott szerviz műhelyek, vagy a gyári vevoszolgálat végezhetnek. Illetéktelen beavatkozás esetén a garancia megszunik.

Postai, szállítási és járulékos költségek a vevot terhelik.

SI

Garancijski pogoji

Za to električno napravo dajemo garancijo, neodvisno od obveznosti in dolžnosti prodajalca iz kupne pogodbe, do kupca:

Garancijski čas znaša 24 mesecev in se začne z nakupom, ki se dokazuje z originalnim računom. Pri komercialni uporabi ali izposoji se garancijski čas zniža na 12 mesecev. Garancija ne zajema delov, ki se hitro obrabijo, škode, akumulator, ki je nastala zaradi uporabe napačnih priključkov, popravil z neoriginalnimi rezervnimi deli, uporabe sile, udarcev in zloma ter namerne preobremenitve motorja. Zamenjava v okviru garancije zajema samo poškodovane dele in ne celega aparata. Garancijska popravila lahko opravlja samo pooblaščena delavnica ali servisna služba. Pri tujem posegu garancija preneha veljati.

Poštnina, stroški pošiljanja in posledični stroški so breme kupca.

HR

Uslovi garancije

Za ovaj uređaj dajemo bez obzira na obaveze trgovca iz kupovnog ugovora, krajnjem potrošaču sledeću garanciju:

Vreme trajanja garancije iznosi 24 meseca, a počinje sa predajom koja se treba dokazati originalnim računom. Kod komercijalne upotrebe i iznajmljivanja se vreme garancije skraćuje na 12 meseci. Iz garancije su isključeni potrošni delovi, akumulatorima i štete, koje nastanu upotrebom neispravnih dodatnih delova, popravaka sa neoriginalnim delovima, primene sile, udara i loma kao i nasilnog preopterećenja motora. Garancija na izmenu se proteže samo na neispravne delove, ne na kompletne uređaje. Popravke pod garancijom sme provesti samo ovlaštena radionica ili servisna služba proizvođača. Kod stranih zahvata garancija propada.

Troškove poštarine, pošiljke i posledične troškove snosi kupac.

BG

Гаранция

За този инструмент компанията дава на крайния клиент – независимо от задълженията на продавача, изхождащи от договора за покупка – следните гаранции:
Гаранционният период е 24 месеца, започващ да тече от предаването на уреда, доказано с оригинален документ за покупка. При търговска употреба или при използване за отдаване под наем гаранционния срок се намалява на 12 месеца. Износващи се части, акумулатор и дефекти, предизвикани от употребата на неправилни аксесоари, ремонт с части, които не са оригинални части на производителя, използване на сила, удар или счупване, както и вредни претоварвания на двигателя се изключват от тази гаранция. Гаранционната замяна включва само дефектиралите части, не цели изделия. Гаранционните ремонти трябва да бъдат извършвани изключително от оторизирани сервизи или от клиентските сервизи на компанията. В случай на каквато и да е интервеция от неоторизирано лице гаранцията става невалидна.
Всички пощенски разходи и разходи по доставка, както и вички други допълнителни разноски са за сметка на клиента.

TR

Garanti koşulları

Bu satış anlaşmasına dayalı olarak satıcının alıcıya karşı olan sorumluluklarından bağımsız olarak bu elektrikli alet için aşağıdaki hususları garanti etmekteyiz:

Garanti süresi 24 aydır ve bu süre devralma/alım ile başlar ve bunun orjinal satın alış makbuzu ile kanıtlanması gerekir. Ticari olarak kullanıldığında veya ödünç verme dükkanları için garanti süresi 12 ay ile sınırlıdır. Aşınan parçalar, bataryalar ve yanlış aksesuar parçaların kullanılmasından kaynaklanan hasarlar, orjinal parçaların takılmadığı tamirler, kuvvet kullanılmasından, vurma ve kırılmadan ve motorun fazla zorlanmasından kaynaklanan hasarlar garanti kapsamı içine girmemektedir. Garanti kapsamında değiştirme yalnız arızalı parçalar için geçerlidir, komple alet için geçerli değildir. Garanti kapsamındaki tamirler yalnız yetkili tamirhaneler veya fabrikanın müşteri servisi tarafından yapılabilir. Başkasının aleti açması durumunda garanti söz konusu değildir.

Posta, gönderme ve diğer takip eden masrafları alıcı karşılamak zorundadır.

RU

Условия гарантии

На этот электроинструмент мы предаставляем независимо от обязанностей продавца по отношению к конечному покупателю по договору купли-продажи гарантию как указано ниже:

Гарантийное время составляет 24 месяца и начинается с момента передачи, которое подтверждается наличием оригинала чека. При коммерческом применении, а также аренде гарантийное время сокращается до 12 месяцев. Гарантия не предоставляется на быстроизнашивающиеся части, батарея и поломки, вызванные применением неподходящих принадлежностей, ремонтом с использованием неоригинальных запчастей, применением силы, ударом, а также преднамеренной перегрузкой мотора. Гарантийная замена распространяется только на испорченные части, а не на устройства в целом. Гарантийные ремонты могут проводиться только уполномоченными мастерскими или отделом сервиса завода-изготовителя. При постороннем вмешательстве гарантия теряет силу.

Почтовый сбор, стоимость пересылки и последующие издержки оплачиваются покупателем.

DK

Garantibetingelser

For dette værktøj yder vi uafhængig af forhandlerens forpligtelser i købekontrakten over for forbrugeren garanti på følgende måde:

Garantitiden er på 24 måneder og starter med udleveringen, som skal kunne dokumenteres med en originalkvittering. Ved kommerciel anvendelse samt udlejning reduceres garantitiden til 12 måneder. Undtaget fra garantien er sliddele, batterier og skader, der er opstået på grund af anvendelse af forkerte tilbehørsdele, reparationer med brug af fremmede dele, magtanvendelse, slag og brud samt forsætlig overbelastning af motoren. Garantiudskiftning omfatter kun defekte dele, og ikke komplette apparater. Garantireparationer må kun udføres i autoriserede værksteder eller af producentens service. Garantien slettes ved reparation gennem andre.

Porto-, forsendelses- og efterfølgende omkostninger afholdes af køberen.

NO

Garantivilkår

For dette verktøyet gir vi følgende garanti, uavhengig av forhandlers forpliktelser overfor kjøper på grunnlag av kjøpekontrakten:

Garantitiden er 24 måneder og begynner ved levering. Dette dokumenteres ved original kjøpskvittering. Ved kommersiell bruk og ved utleie reduseres garantitiden til 12 måneder. Unntatt fra garantien er slitasjedeler, batteriet og skader som måtte oppstå på grunn av bruk av feil tilbehørsdeler, reparasjoner med ikke-originaldeler, bruk av makt, slag og brudd, samt bevisst overbelastning av motoren. Garantibytte er begrenset til å gjelde defekte deler, ikke komplett utstyr. Garantireparasjoner skal kun utføres av autoriserte verksteder eller av fabrikkens kundeservice. Ved inngrep av ikke autoriserte instanser tapes garantien.

Porto, forsendelses- og følgeutgifter må kunden bære.

SE

Garantivillkor

På det här verktyget ger vi slutkonsumenten följande garanti oberoende av handlarens skyldigheter ur köpeavtalet:

Garantitiden uppgår till 24 månader och börjar vid överlämnandet, som måste intygas genom köpekvittot i original. Vid kommersiell användning samt uthyrning minskar garantitiden till 12 månader. Undantagna från garantin är förslitningsdelar, batterier och skador som uppstått till följd av användning av fel tillbehör, reparationer med icke originaldelar, våldsinverkan, slag och brott samt avsiktlig motoröverbelastning. Garantibyte omfattar endast defekta delar, inte hela apparaten. Garantireparationer får endast utföras av auktoriserade verkstäder eller av tillverkarens kundtjänst. Vid externa ingrepp upphör garantin att gälla.

Porto, leverans- och följdkostnader står köparen för.

FI

Takuuehdot

Myönnämme tälle sähkötyökalulle seuraavan, laitteen myyjän takuusitoumuksista riippumattoman takuun seuraavasti:

Takuuaika on 24 kuukautta ja se alkaa ostokuittiin merkitystä laitteen ostopäivästä lukien. Kaupallisessa- tai lainakäytössä takuu supistuu 12 kuukauteen. Takuu ei kata kuluvien osien, akkujen, vikoja ja vaurioita, jotka ovat aiheutuneet väärien lisävarusteiden käytöstä, korjauksista muilla kuin alkuperäisvaraosilla, väkivaltaisesta käsittelystä, iskuista tai murtumista sekä tahallisesta moottorin ylikuormituksesta. Takuu koskee vain viallisia osia, ei kokonaisia laitteita. Takuukorjaukset saa suorittaa vain valtuutetut korjaajat tai tehtaan asiakaspalvelu. Takuu ei ole voimassa, jos laitetta ovat korjanneet asiantuntemattomat henkilöt.

Postitus-, kuljetus- ja lisäkustannuksia ei hyvitetä.

EE

Garantiitingimused

Anname sellele alljärgneva, seadme müüja garantiikohustustest sõltumatu garantii.

Garantiiaeg on 24 kuud, mis algab ostutšekile märgitud seadme ostukuupäevast. Kommerts- või rendikasutuses väheneb garantiiaeg 12 kuuni. Garantii ei kata kuluvate osade, aku, vigu ja kahjustusi, mis on tekkinud valede lisaseadmete kasutamisest, parandamisest mitte-originaalvaruosadega, üleliigse jõu rakendamisest seadme kasutamisel, löökidest või murdumistest ning tahtlikust mootori ülekoormamisest. Garantii kehtib vaid defektiga osadele, mitte tervetele seadmetele. Garantiiremonti võivad teha vaid volitatud hooldusfirmad või tehase klienditeenindus.

Posti-, saatmis- ja lisakulusid ei hüvitata.

CTC – UNIT d.o.o., Cesta Dolomitskega odreda 10,
1000 Ljubljana, telefon: 08 205 2540, info@ctc-unit.com

Garancijski list št.

Izdelek

Tip

tovarniška št. _____

garancijska doba 24 (štiriindvajstet) mesecev

datum izročitve blaga _____

podpis prodajalca _____

žig

Garancijska izjava

Izdajatelj garancijskega lista prevzame obveznost, da bo izdelek v garancijskem roku brezhibno deloval **in jamči za lastnosti ali brezhibno delovanje v garancijskem roku, ki začne teči z izročitvijo blaga potrošniku**. V garancijskem roku bomo odstranili vse pomanjkljivosti in okvare na izdelku, ki bi nastale ob normalni uporabi izdelka, pod pogojem, da v izdelek niso posegale osebe, ki nimajo pooblastila izdajatelja garancijskega lista in da so bili uporabljeni originalni deli. Če izdelek ne bo popravljen v 45. dneh, ga bomo zamenjali. Garancija velja, če je datum izročitve na garancijskem listu potrjen z žigom in podpisom prodajalca in s predložitvijo originalnega računa o nakupu. V garancijskem roku poravnamo stroške v zvezi z odstranitvijo pomanjkljivosti ali okvar ter stroške morebitnega prevoza pokvarjenega izdelka, če bo izdelek poslan v trgovino v kateri je bil kupljen. Stroške prevoza bomo obračunali po veljavni poštni tarifi. **Reklamacijo izdelka bomo upoštevali samo, če je izdelek v popravilo dostavljen skupaj s celotnim pripadajočim priborom in kompletno originalno embalažo. V primeru, da je aparat poslan na servis v brezhibnem stanju, zaračunavamo stroške diagnostike aparata in prevozne stroške.** Garancijski rok bo podaljšan za toliko dni, kolikor je trajalo popravilo izdelka. Servisiranje izdelka in rezervni deli so zagotovljeni za dobo 3 (treh) let po preteku garancijske dobe; Uradni list RS, št. 73 z dne 29.7.2003. **Ozemeljsko območje veljavnosti garancije:** Republika Slovenija

Opozorilo: Garancija ne izključuje pravic potrošnika, ki izhajajo iz odgovornosti, prodajalca za napake na blagu. Dajalec garancije jamči za lastnosti ali brezhibno delovanje v garancijskem roku, ki začne teči z izročitvijo blaga potrošniku

POOBLAŠČENI SERVIS:

ikra GmbH
Schlesierstraße 36
D-64839 Münster / Altheim

JAMSTVO

Za ovaj uređaj dajemo, bez obzira na obveze trgovca iz kupovnog ugovora, krajnjem potrošaču slijedeće jamstvo:

Vrijeme trajanja jamstva iznosi 24 mjeseca, a počinje prodajom uređaja što se dokazuje originalnim računom. Kod komercijalne uporabe i iznajmljivanja rok jamstva skraćuje se na 12 mjeseci. Iz jamstva su isključeni potrošni dijelovi i štete koje nastanu uporabom neispravnih dodatnih dijelova, popravaka sa neoriginalnim dijelovima, primjene sile, udara i loma kao i nasilnog preopterećenja motora.

Jamstvo na zamjenu odnosi se samo na neispravne dijelove, a ne na kompletne uređaje. Popravak u jamstvenom roku smije provesti samo ovlašteni servis ili servisna služba proizvođača. U slučaju zahvata od strane neovlaštenih servisa, jamstvo više ne vrijedi.

Troškove poštarine, pošiljke i vezane troškove snosi kupac.

Proizvod	**Tvornički broj**
Datum prodaje	

SERVIS:

VAR - ERCO d.o.o.
Stipana Vilova 14A
HR – 10090 ZAGREB

Tel. +385 91 571 3164
Fax +385 1 3430 820

JÓTÁLLÁSI JEGY 2014

1. Vállalkozás neve és címe:

2. Termék megnevezése:

3. Termék típusa:

4. Termék gyártási száma (ha van):

5. Gyártó neve és címe (ha nem azonos a Vállalkozóval):

6. Vásárlás (termék átadás) időpontja: .....Eladó(PH): .....

7. Üzembe helyezés időpontja: .....Üzembe helyező vállalkozó(PH): .....

7/a. JAVÍTÁS (csere) ESETÉN TÖLTENDŐ KI!

A jótállási igény bejelentésének időpontja: .....

Javításra átvétel időpontja: .....

Hiba oka: .....

Javítás módja: .....

A termék fogyasztó részére való visszaadásának időpontja: .....

A jótállás – kijavítás időtartamával meghosszabbított – új határideje: .....

Csereigény érvényesítése esetén: .....**kicserélve**.....**(csere időpontja)**

7/b. JAVÍTÁS (csere) ESETÉN TÖLTENDŐ KI!

A jótállási igény bejelentésének időpontja: .....

Javításra átvétel időpontja: .....

Hiba oka: .....

Javítás módja: .....

A termék fogyasztó részére való visszaadásának időpontja: .....

A jótállás – kijavítás időtartamával meghosszabbított – új határideje: .....

Csereigény érvényesítése esetén: .....**kicserélve**.....**(csere időpontja)**

SZERVIZEK

M1000	Tooltechnic Kft.	1225 Budapest, Nagytétényi út 282.	06-1-330-4465
M1112	Eszkimo Szerviz Kft.	7630 Pécs, Mohácsi út 13.	06-72-525-490
M1205	Belka Kft.	6500 Baja, Jelky tér 1	06-79-322-333
M1219	FRIGO-MATIC	6000 Kecskemét, Széchenyi Sétány 5.	06-76-475-399
M1238	HARGITAI ELEKTRO SZERVIZ Bt.	6300 Kalocsa, Petőfi S. u. 55/2.	06-78-563-100
M1318	Juhász Elektronikai Kft.	5600 Békéscsaba, Kölcsey út 17.	06-66-324-419
M1416	Gazdik Jav-Ker Kft.	3529 Miskolc, Testvérvárosok útja 16	06-46-365-000
M1504	Szuper ELSZO	6722 Szeged, Tábor u. 3.	06-62-426-928
M1513	SPECIÁL MŰSZAKi Szaküzlet és Szerviz	6600 Szentes, Szűrszabó N.I. u. 3.	06-63-314-123
M1607	Komolai Zoltán	2400 Dunaújváros, Rákóczi tér 3. Fsz. 3.	06-25-412-727
M1619	Baracskai Sándor	7000 Sárdbogárd, Asztalos u. 2/b.	06-25-460-243
M1620	KIRÁLY Elektro	2841 Oroszlány, Fürst S. út 24. Pf.: 75	06-34-365-127
M1708	EM-Elektromechanika Kft.	9023 Győr, Török István u. 32/a.	06-96-424-166
M1805	Papp Imre	PolgárHősök u. 97.	06-52-392-626
M1812	Nagy-Szerviz Bt.	4029 Debrecen, Kígyó u. 19.	06-52-426-699
M2002	Praktikus Szerviz Kft.	2800 Tatabánya, Kodály Z. tér 6.	06-34-310-442
M2104	JAVKAR Kft.	3100 Salgótarján, Úttörők útja 31/a.	06-32-312-910
M2207	Melker Kft.	2200 Monor, Kossuth u. 76.	06-29-410-742
M2322	ROTECH Kft.	7400 Kaposvár, Bajcsy-Zs. u. 16-18.	06-82-412-030
M2425	Fehér Tamás László	4481 Nyíregyháza, Fejedelem út 21.	06-42-475-579
M2501	Szolker-Szerviz 1993 Kft.	5000 Szolnok, Mátyás Kir. u.4.	06-56-423-702
M2603	EKRON Kft.	7100 Szekszárd, Rákóczi út 31.	06-74-510-704
M2932	Borzai József	8360 Keszthely, Bercsényi u. 41.	06-83-312-291
M2936	Gyémánt Mihály	8900 Zalaegerszeg, Hock János út 3/b.	06-92-348-446

TÁJÉKOZTATÓ A JÓTÁLLÁSI JOGOKRÓL

8. A jótállás határideje a termék fogyasztó részére való átadásától vagy az üzembe helyezéstől (amenynyiben azt a forgalmazó vagy annak megbízottja végezte el) számított 1 év.
9. FIGYELEM! E jótállási jegy szerinti KÖTELEZŐ JÓTÁLLÁS HATÁLYA ALÁ csak a 97/2014(III.25). Kormányrendelettel módosított **151/2003 (IX.22.)** Kormányrendelet Mellékletében felsorolt termékek tartoznak.
10. Aki a szerződés teljesítéséért jótállást vállal vagy jótállásra kötelezett, köteles helytállni a hibás teljesítésért. Mentesül a jótállási kötelezettség alól, ha bizonyítja, hogy a hiba oka a teljesítés után keletkezett
11. **A jótállás a jogosultnak jogszabályból eredő jogait nem érinti.**
12. Nem tartozik jótállás alá a hiba, ha annak oka a terméknek a fogyasztó részére való átadását követően keletkezett, így például, ha a hibát
    - szakszerűtlen üzembe helyezés (kivéve, ha az üzembe helyezést a forgalmazó, vagy annak megbízottja végezte el, illetve ha a szakszerűtlen üzembe helyezés a használati-kezelési útmutató hibájára vezethető vissza), vagy a karbantartás elmulasztása okozta
    - rendeltetésellenes használat, a használati-kezelési útmutatóban foglaltak, előírt karbantartások nem megfelelő elvégzése,
    - helytelen tárolás, helytelen kezelés, rongálás,
    - elemi kár, természeti csapás okozta.
13. A jótállási igény a jótállási jeggyel érvényesíthető, kivéve, ha elmaradt a jótállási jegy rendelkezésére bocsátása. Ebben az esetben is bizonyítottnak tekinthető a szerződés megkötése (jótállásra való jogosultság) ha a fogyasztó bemutatja a fizetési bizonylatot (számlát, vagy nyugtát).
14. **Jótállás keretébe tartozó hiba esetén a fogyasztót megillető jogok:**

    14/1. A jótállásból eredő jogokat a fogyasztási cikk tulajdonosa érvényesítheti, feltéve, hogy fogyasztónak minősül.

    14/2. A kötelező jótállás érvényességéhez, valamint a jótállásból eredő jogok érvényesítéséhez a vállalkozás a rendeletben foglaltakon túl további követelményt nem támaszthat a fogyasztóval szemben, kivéve, ha a fogyasztási cikk megfelelő üzembe helyezése más módon nem biztosítható és a követelmény teljesítése nem jelent aránytalan terhet a fogyasztó számára. Ilyen esetekben az előírt üzembe helyezés várható díjairól a fogyasztó az eladás helyén és/vagy az interneten tájékozódhat (irányár-tájékoztató). A vállalkozás közreműködésével történő üzembe helyezés kalkulálható díjtétele az eladási hely vevőszolgálatánál tekinthető meg.

    A fogyasztó garanciális jogainak érvényesítése során – választása szerint –

    14/3. kijavítást vagy kicserélést igényelhet, kivéve, ha a választott jótállási igény teljesítése lehetetlen, vagy ha az a kötelezettnek a másik jótállási igény teljesítésével összehasonlítva aránytalan többletköltséget eredményezne (figyelembe véve a termék (szolgáltatás) hibátlan állapotban képviselt értékét, a szerződésszegés súlyát, a fogyasztó érdeksérelmeit

    14/4. az ellenszolgáltatás arányos leszállítását igényelheti, a hibát a kötelezett költségére maga is kijavíthatja, vagy mással kijavíttathatja, vagy a szerződéstől elállhat, ha a kötelezett a kijavítást vagy a kicserélést nem vállalta, vagy nem tudott eleget tenni a kötelezettségének megfelelő határidőn belül a dolog rendeltetésére figyelemmel a jogosult érdekeit kímélve. Jelentéktelen hiba miatt a jogosult nem állhat el a szerződéstől.

    14/5. ha a termék nem felel meg a forgalomba hozatalkor hatályos minőségi követelményeknek, vagy nem rendelkezik a gyártó által leírt tulajdonságokkal, akkor a fogyasztó a gyártótól közvetlenül is követelheti (Ptk. 6:168.§), hogy a terméket javítsa ki, vagy ha ez a fogyasztó érdeksérelme nélkül nem valósítható meg, cserélje ki.

16. **A jótállási igény a kötelező 1 év jótállási határidőben a jótállásra kötelezettnél (vállalkozás) érvényesíthető.** Ha a jogosult (fogyasztó) felhívására a jótállási igényt a kötelezett nem teljesíti megfelelő határidőben, a kitűzött határidőt követő 3 hónapon belül bíróság előtt akkor is érvényesíthető a jótállás, ha a jótállási idő már lejárt Nem számít bele a jótállási időbe a kijavítási időnek az a része, amely alatt a fogyasztó a terméket nem tudja rendeltetésszerűen használni. A jótállási idő a terméknek vagy jelentősebb részének kicserélése (kijavítása) esetén a kicserélt (kijavított) termékre (termékrészre), valamint a kijavítás következményeként jelentkező hiba tekintetében újból kezdődik.
17. Ha a fogyasztó a termék meghibásodása miatt a vásárlástól számított három munkanapon belül érvényesít csereigényt, a forgalmazó nem hivatkozhat aránytalan többletköltségre, hanem köteles a terméket kicserélni, feltéve, hogy a meghibásodás a rendeltetésszerű használatot akadályozza.
18. Ha a forgalmazó a termék kijavítását megfelelő határidőre nem vállalja, vagy nem végzi el, a fogyasztó a hibát a forgalmazó költségére maga kijavíthatja vagy mással kijavíttathatja.
19. A kijavítás során a termékbe csak új alkatrész kerülhet beépítésre.
20. A jótállási kötelezettség teljesítésével és a szerződésszerű állapot megteremtésével kapcsolatos költségek – ideértve különösen az anyag-, munka- és továbbítási költségeket – a jótállásra kötelezettet (vállalkozást) terhelik.
21. A rögzített bekötésű, illetve a 10 kg-nál súlyosabb, vagy tömegközlekedési eszközön kézi csomagként nem szállítható terméket – a járművek kivételével – az üzemeltetés helyén kell megjavítani. Ha a javítás az üzemeltetés helyén nem végezhető el, a le- és felszerelésről, valamint az el- és visszaszállításról a forgalmazó gondoskodik.
22. Amennyiben a kötelező jótállással, kellék- és termékszavatossággal kapcsolatos szolgáltatások során a fogyasztók jogai sérülnek, úgy a fogyasztó kezdeményezheti a megyei (fővárosi) kereskedelmi kamarák mellett tevékenykedő **békéltető testület eljárását** is. A testületek pontos elérhetőségéről a vállalkozás is köteles tájékoztatni a fogyasztót.
23. A fogyasztó a igényét a vállalkozónál (forgalmazónál) jelentheti be, de ezzel az igényével az alábbi javítószolgálathoz közvetlenül is fordulhat. (javítószolgálat /szerviz/ megadása nem kötelező.) Figyelem! A nevesített javítószolgálatok kizárólag javítást végeznek, vagy az eladónál beváltható csereutalványt (vagy cserére jogosító forgalmazói tájékoztatót) állítanak ki.

    Név: .....**Tooltechnic Kft.**

    Cím: .....**Nagytétényi út 282, H-1225 Budapest**

    Telefonszám: .....**330-4465, 330-4467; Fax: 283-6550**

    E-mail cím: .....**ikra@tooltechnic.net; Web: http://tooltechnic.net**

24. **FIGYELEM!** A forgalmazó a minőségi kifogás bejelentésekor a fogyasztói szerződés keretében érvényesített szavatossági és jótállási igények intézéséről szóló 19/2014 (IV.29 NGM rendelet szerint köteles – meghatározott tartalommal – jegyzőkönyvet felvenni és annak másolatát a fogyasztó részére átadni. A forgalmazó, illetve a szerviz a termék javításra való átvételekor a GKM rendelet 6. §-a szerinti elismervény átadására köteles.
25. Telefonon is fogadott bejelentett panaszok jegyzőkönyvezésére vonatkozóan az 1997 évi CLV törvény (Fogyasztóvédelmi Törvény) rendelkezéseit kell követni. Egyéb kérdésekben a 2013 évi V. törvény (Ptk.) előírásai az irányadók.

SERVICE

DE **Ikra Mogatec - Service**
c/o Mogatec Moderne Gartentechnik GmbH
Max-Wenzel-Str. 31, 09427 Ehrenfriedersdorf
✆ +49 3725 449-335 🖷 +493725 449-324

AT **Ikra - Reparatur Service**
c/o Mogatec Moderne Gartentechnik GmbH
Max-Wenzel-Str. 31, 09427 Ehrenfriedersdorf, Deutschland
✆ +43 7207-34115 🖷 +493725 449-324

BG **GARDEN SPECIALISTS Ltd** **ГРАДИНСКИ СПЕЦИАЛИСТИ ООД**
2 Lozenski put Str., Sofia ГР. СОФИЯ, УЛ. „ Стар Лозенски път” №2
✆ +359 2 44 11 665 Тел. + 359 2 44 11 665

CH **Wetec Service und Verkauf AG**
Täfernstrasse 14, 5405 Baden-Dättwil
✆ +41 56 622 74 66 🖷 +41 56 622 89 62 @ lager@wetec.ch

CZ **Drupol**
T.G. Masaryka 81/833, 277 13 Kostelec nad Labem
✆ +420 326 981 228 🖷 +420 326 990 012

DK **Bahn-Larsen Skov- Have- og Parkmaskiner**
Vinkelvej 28, 7840 Hoejslev
✆ +45 40 45 08 86 🖷 +45 4828 70 70

EE **INTRAC ESTI AS**
Tartu mnt. 167, 75312 Rae vald, Harjumaa
✆ üldine +372 603 5700 🖷 603 5739 @ info@intrac.ee
kauplus +372603 5710 varuosad +372 603 5709

ES **Yaros Dau**
C/ Puigpalter nº 48, Polígono Industrial UP4, 17820 Banyoles (Girona)
✆ +34 972 57 52 64 🖷 +34 972 57 36 00

FI **Railmit Oy**
Petäjäksentie 19, 26100 Rauma
✆ +358 02 822 2887 🖷 +358 10 293 0263 @ posti@railmit.fi

HR **VAR - ERCO d.o.o.**
Stipana Vilova 14A, 10090 ZAGREB
✆ +385 91 571 3164 🖷 +385 1 3454 906

HU **Tooltechnic Kft.**
Nagytétényi út 282., 1225 Budapest
✆ +36 1 330-4465 🖷 + 36 1 283-6550

LU **Bobinage Georges Back**
53, Rue Nic. Meyers, 4918 Bascharage
✆ +352 507622 🖷 +352 504889

NL **Muldertechniek**
Noorderkijl 1, 9571 AR 2 e Exloermond
✆ +31 599 671570 🖷 +31 599 672650

NO **Maskin Importeure**
Verpetveien 34, 1540 Vestby
✆ +47 64 95 35 00 🖷 +47 64 95 35 01

PL **ikra Service Polska**
ul. Ostroroga 18A, 01-163 Warszawa
✆ +48 22 4245420 / 22 3926058 🖷 +48 22 4335045

SE **ikra Service Sweden**
Stallbergavägen 1B, 57361 Sommen
✆ 0046 763 268982 @ ikrawinbladh@gmail.com

SI **BIBIRO d.o.o.**
Trzaska cesta 233, 1000 Ljubljana
✆ +386 1 256 48 68 🖷 +386 1 256 48 67

SK **AGF Invest s.r.o.**
Hlinikova 365/39, 95201 Vrable 1
✆ +421 02 62 859549 🖷 +421 02 62 859052

TR **ZİMAŞ Ziraat Makinaları Sanayi ve Ticaret A.Ş.**
1202/1 Sokak No:101/G Yenişehir, 35110 İZMİR
✆ +90 232 4364618-4594094 🖷 + 90 232 4364619