GS 8014 LI

Akku Grasschere
Accu Grass Shear
Akumulatorske škarje za travo
Cesoia ad accumulatore per prato

DE **Gebrauchsanweisung** - Originalbetriebsanleitung
Vor Inbetriebnahme Gebrauchsanweisung lesen !

GB **Operating Instructions** - Translation of the original Operating Instructions
Read operating instructions before use!

SI **Navodilo za uporabo** - Prevod originalnega navodila za uporabo
Pred zagonom preberite navodilo za uporabo !

IT **Istruzioni per l'uso** - Traduzione delle istruzioni per l'uso originali.
Prima della messa in funzione leggere le istruzioni per l'utilizzo!

CE

73710789-02

DE | Gebrauchsanweisung

Verehrter Kunde,

um eine zuverlässige Inbetriebnahme zu gewährleisten, haben wir diese Gebrauchsanweisung geschaffen. Wenn Sie die folgenden Hinweise beachten, wird ihr Gerät stets zu Ihrer Zufriedenheit arbeiten und eine lange Lebensdauer besitzen.

Unsere Geräte werden vor der Serienherstellung unter härtesten Bedingungen erprobt und während der Fertigung ständigen Kontrollen unterzogen. Dies gibt uns die Sicherheit und Ihnen die Gewähr, stets ein ausgereiftes Produkt zu erhalten.

Im Interesse der technischen Weiterentwicklung sind Konstruktions- und Ausführungsänderungen vorbehalten.

INHALTSVERZEICHNIS **Seite**

Technische Daten	DE-2
Bestimmungsgemäßer Gebrauch	DE-2
Abbildung und Erklärung der Piktogramme	DE-3
Bezeichnung der Teile	DE-3
Allgemeine Sicherheitshinweise für Elektrowerkzeuge	DE-4
Laden des Akkus	DE-7
Ein – und Ausschalten	DE-8
Hinweise zum Arbeiten	DE-8
Wartung	DE-8
Lagerung	DE-9
Umweltschutz und Entsorgung	DE-9
Gewährleistung- und Garantiebedingungen	DE-9
Reparaturdienst / Service	DE-9
Konformitätserklärung	DE-10

Akku Grasschere GS 8014 LI

Technische Daten

Akku-/Betriebsspannung	V/DC	7,2	
Akkutyp	Ah/Wh	2,0 / 14,4 / Lithium-Ionen	
Betriebsdauer	min.	ca. 160	
Leerlaufdrehzahl n_0	min^{-1}	1000	
Schnittbreite	mm	75	
Garantierter Schallleistungspegel	dB(A)	92	
Schalldruckpegel (DIN EN 60745-2-15)	dB (A)	80	K=3,0 dB (A)
Vibration (DIN EN 60745-2-15)	m/s^2	1,024	K=1,5 m/s^2
Netz- / Ladegerät			
Netzspannung	V~ / Hz	230 / 50	
Ladespannung	V DC	7,2	
Ladestrom	mA	550	
Ladedauer	h	ca. 3 - 5 Std.	

Technische Änderungen bleiben vorbehalten.

- Der angegebene Vibrationswert ist in Übereinstimmung mit einer Standard-Test-Methode gemessen worden und kann für den Vergleich des Werkzeuges mit einem anderen verwendet werden.
- Der angegebene Schwingungsemissionswert kann auch zu einer vorläufigen Einschätzung der Belastung durch Schwingungen herangezogen werden.
- Der Schwingungsemissionswert kann sich bei der tatsächlichen Nutzung des Geräts vom angegebenen Wert unterscheiden, abhängig von der Art und Weise in der das Elektrowerkzeug verwendet wird.
- Achtung: legen Sie zum Schutz vor vibrationsbedingten Durchblutungsstörungen der Hände rechtzeitige Arbeitspausen ein.
- Versuchen Sie, die Belastung durch Vibrationen so gering wie möglich zu halten. Beispielhafte Maßnahmen zur Verringerung der Vibrationsbelastung sind das Tragen von Handschuhen beim Gebrauch des Werkzeugs und die Begrenzung der Arbeitszeit. Dabei sind alle Anteile des Betriebszyklus zu berücksichtigen (beispielsweise Zeiten, in denen das Elektrowerkzeug abgeschaltet ist, und solche, in denen es zwar eingeschaltet ist, aber ohne Belastung läuft).
- Hände und Füße immer von den Schneidwerkzeugen fernhalten, besonders beim Einschalten des Motors.

Bestimmungsgemäßer Gebrauch

Mit der **Grasschere** lassen sich Rasenkanten bzw. Grasflächen an unzugänglichen Stellen sauber schneiden.

Da das Gerät mit einer Hand geführt wird, bringen Sie bitte auf keinen Fall die freie andere Hand in die Nähe des laufenden Messers.

Jede Art der Verwendung, die von den Anweisungen in dieser Gebrauchsanweisung abweicht, kann Schäden an der Maschine verursachen und eine ernsthafte Gefährdung des Bedieners bedeuten.

Zur Wahrung Ihres Garantieanspruches und im Interesse der Produktsicherheit beachten Sie bitte unbedingt die Sicherheitsvorschriften.

Restgefahren

Auch bei sachgemäßer Verwendung des Werkzeugs bleibt immer ein gewisses Restrisiko, das nicht ausgeschlossen werden kann. Aus der Art und Konstruktion des Werkzeugs können die folgenden potentiellen Gefährdungen abgeleitet werden:

- Kontakt mit dem ungeschützten Scherblatt (Schnittverletzungen)
- Hineingreifen in die laufende Heckenschere (Schnittverletzung)
- Unvorhergesehene, plötzliche Bewegung des Schneidgutes (Schnittverletzungen)
- Wegschleudern von fehlerhaften Scherzähnen
- Wegschleudern von Teilen des Schneidgutes
- Schädigung des Gehöres, wenn kein vorgeschriebener Gehörschutz getragen wird
- Einatmen von Schnittgutpartikel

Abbildung und Erklärung der Piktogramme

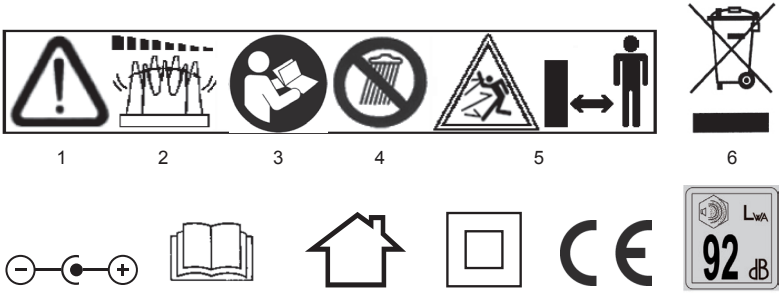

1 Warnung!
2 Gefahr! Werkzeug läuft nach!
3 Gebrauchsanweisung lesen!
4 Dieses Elektrowerkzeug nicht dem Regen aussetzen!
5 Dritte aus dem Gefahrenbereich halten
6 Achtung Umweltschutz! Dieses Gerät darf nicht mit dem Hausmüll/Restmüll entsorgt werden. Das Altgerät nur in einer öffentlichen Sammelstelle abgeben.
7 Polung des Steckers
8 Gebrauchsanweisung lesen!
9 Das Ladegerät ist nur für die Verwendung im Haus gedacht.
10 Schutzklasse II
11 Bestätigt die Konformität des Elektrowerkzeugs mit den Richtlinien der Europäischen Gemeinschaft.
12 Garantierter Schallleistungspegel L_{WA} 92 dB(A)

Bezeichnung der Teile

1

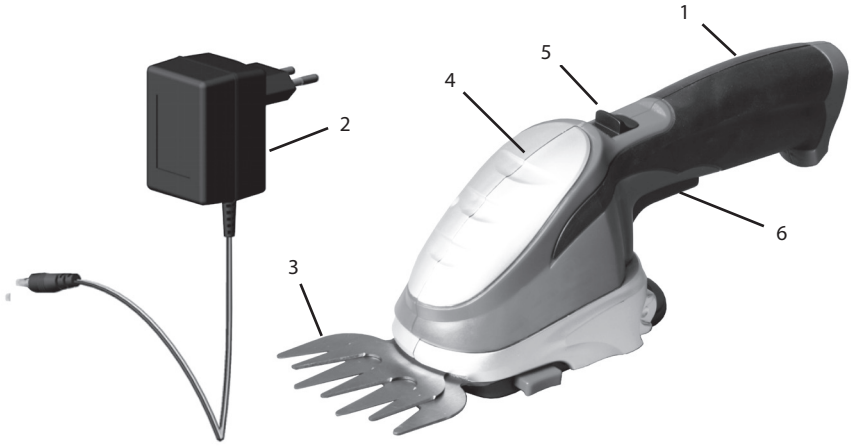

1 Akku
2 Akku-Ladegerät
3 Grasschermesser
4 Gehäuse
5 Einschaltsperre
6 Schalter

⚠ **Bitte beachten Sie: Dieses Gerät darf in Wohngebieten nach der deutschen Maschinenlärmschutzverordnung vom September 2002 an Sonn- und Feiertagen sowie an Werktagen von 20:00 Uhr bis 7:00 Uhr nicht in Betrieb genommen werden.**
Beachten Sie zusätzlich auch die landesrechtlichen Vorschriften zum Lärmschutz!

Allgemeine Sicherheitshinweise für Elektrowerkzeuge

Achtung! Sämtliche Anweisungen sind zu lesen. Fehler bei der Einhaltung der nachstehend aufgeführten Anweisungen können elektrischen Schlag, Brand- und/oder schwere Verletzungen verursachen. Der nachfolgend verwendete Begriff „Elektrowerkzeug“ bezieht sich auf netzbetriebene Elektrowerkzeuge (mit Netzkabel) und auf akkubetriebene Elektrowerkzeuge (ohne Netzkabel).

BEWAHREN SIE DIESE ANWEISUNGEN GUT AUF.

1) Arbeitsplatzsicherheit

a) **Halten Sie Ihren Arbeitsbereich sauber und aufgeräumt.** *Unordnung und unbeleuchtete Arbeitsbereiche können zu Unfällen führen.*

b) **Arbeiten Sie mit dem Gerät nicht in explosionsgefährdeter Umgebung, in der sich brennbare Flüssigkeiten, Gase oder Stäube befinden.** *Elektrowerkzeuge erzeugen Funken, die den Staub oder die Dämpfe entzünden können.*

c) **Halten Sie Kinder und andere Personen während der Benutzung des Elektrowerkzeugs fern.** *Bei Ablenkung können Sie die Kontrolle über das Gerät verlieren.*

2) Elektrische Sicherheit

a) **Der Anschlussstecker des Ladegerätes muss in die Steckdose passen. Der Stecker darf in keiner Weise verändert werden. Verwenden Sie keine Adapterstecker gemeinsam mit schutzgeerdeten Geräten.** *Unveränderte Stecker und passende Steckdosen verringern das Risiko eines elektrischen Schlages.*

b) **Vermeiden Sie Körperkontakt mit geerdeten Oberflächen, wie von Rohren, Heizungen, Herden und Kühlschränken.** *Es besteht ein erhöhtes Risiko durch elektrischen Schlag, wenn Ihr Körper geerdet ist.*

c) **Halten Sie das Gerät von Regen fern.** *Das Eindringen von Wasser in ein Elektrogerät erhöht das Risiko eines elektrischen Schlages.*

3) Sicherheit von Personen

a) **Seien Sie aufmerksam, achten Sie darauf, was Sie tun, und gehen Sie mit Vernunft an die Arbeit mit einem Elektrowerkzeug. Benutzen Sie das Gerät nicht, wenn Sie müde sind oder unter dem Einfluss von Drogen, Alkohol oder Medikamenten stehen.** *Ein Moment der Unachtsamkeit beim Gebrauch des Gerätes kann zu ernsthaften Verletzungen führen.*

b) **Tragen Sie persönliche Schutzausrüstung und immer eine Schutzbrille.** *Das Tragen persönlicher Schutzausrüstung, wie Staubmaske, rutschfeste Sicherheitsschuhe, Schutzhelm oder Gehörschutz, je nach Art und Einsatz des Elektrowerkzeuges, verringert das Risiko von Verletzungen.*

c) **Entfernen Sie Einstellwerkzeuge oder Schraubenschlüssel, bevor Sie das Gerät einschalten.** *Ein Werkzeug oder Schlüssel, der sich in einem drehenden Geräteteil befindet, kann zu Verletzungen führen.*

d) **Überschätzen Sie sich nicht. Sorgen Sie für einen sicheren Stand und halten Sie jederzeit das Gleichgewicht.** *Dadurch können Sie das Gerät in unerwarteten Situationen besser kontrollieren.*

e) **Tragen Sie geeignete Kleidung. Tragen Sie keine weite Kleidung oder Schmuck. Halten Sie Haare, Kleidung und Handschuhe fern von sich bewegenden Teilen.** *Lockere Kleidung, Schmuck oder lange Haare können von sich bewegenden Teilen erfasst werden.*

f) **Wenn Staubabsaug- und auffangeinrichtungen montiert werden können, vergewissern Sie sich, dass diese angeschlossen sind und richtig verwendet werden.** *Das Verwenden dieser Einrichtungen verringert Gefährdungen durch Staub.*

4) **Sorgfältiger Umgang und Gebrauch von Elektrowerkzeugen**

a) **Überlasten Sie das Gerät nicht. Verwenden Sie für Ihre Arbeit das dafür bestimmte Elektrowerkzeug.** *Mit dem passenden Elektrowerkzeug arbeiten Sie besser und sicherer im angegebenen Leistungsbereich.*

b) **Benutzen Sie kein Elektrowerkzeug, dessen Schalter defekt ist.** *Ein Elektrowerkzeug, das sich nicht mehr ein- oder ausschalten lässt, ist gefährlich und muss repariert werden.*

c) **Nehmen Sie den Akku aus dem Gerät, bevor Sie Geräteeinstellungen vornehmen, Zubehörteile wechseln oder das Gerät weglegen.** *Diese Vorsichtsmaßnahme verhindert den unbeabsichtigten Start des Gerätes.*

d) **Bewahren Sie unbenutzte Elektrowerkzeuge außerhalb der Reichweite von Kindern auf. Lassen Sie Personen das Gerät nicht benutzen, die mit diesem nicht vertraut sind oder diese Anweisung nicht gelesen haben.** *Elektrowerkzeuge sind gefährlich, wenn Sie von unerfahrenen Personen benutzt werden.*

e) **Pflegen Sie das Gerät mit Sorgfalt. Kontrollieren Sie, ob bewegliche Geräteteile einwandfrei funktionieren und nicht klemmen, ob Teile gebrochen oder so beschädigt sind, dass die Funktion des Gerätes beeinträchtigt ist. Lassen Sie beschädigte Teile vor dem Einsatz des Gerätes reparieren.** *Viele Unfälle haben ihre Ursache in schlecht gewarteten Elektrowerkzeugen.*

f) **Halten Sie Schneidwerkzeuge scharf und sauber.** *Sorgfältig gepflegte Schneidwerkzeuge mit scharfen Schneidkanten verklemmen sich weniger und sind leichter zu führen.*

g) **Verwenden Sie Elektrowerkzeuge, Zubehör, Einsatzwerkzeuge usw. entsprechend diesen Anweisungen und so, wie es für diesen speziellen Gerätetyp vorgeschrieben ist. Berücksichtigen Sie dabei die Arbeitsbedingungen und die auszuführende Tätigkeit.** *Der Gebrauch von Elektrowerkzeugen für andere als die vorgesehenen Anwendungen kann zu gefährlichen Situationen führen.*

5) **Service**

a) **Lassen Sie das Gerät nur von qualifiziertem Fachpersonal und nur mit Original- Ersatzteilen reparieren.** *Damit wird sichergestellt, dass die Sicherheit des Gerätes erhalten bleibt.*

6) **Sorgfältiger Umgang und Gebrauch von Akkugeräten**

a) **Stellen Sie sicher, dass das Gerät ausgeschaltet ist, bevor Sie den Akku einsetzen.** *Das Einsetzen eines Akkus in ein Elektrowerkzeug, das eingeschaltet ist, kann zu Unfällen führen.*

b) **Laden Sie die Akkus nur in Ladegeräten auf, die vom Hersteller empfohlen werden.** *Für ein Ladegerät, das für eine bestimmte Art von Akkus geeignet ist, besteht Brandgefahr, wenn es mit anderen Akkus verwendet wird.*

c) **Verwenden Sie nur die dafür vorgesehenen Akkus in den Elektrowerkzeugen.** *Der Gebrauch von anderen Akkus kann zu Verletzungen und Brandgefahr führen.*

d) **Halten Sie den nicht benutzten Akku fern von Büroklammern, Münzen, Schlüsseln, Nägeln, Schrauben oder anderen kleinen Metallgegenständen, die eine Überbrückung der Kontakte verursachen können.** *Ein Kurzschluss zwischen den Akkukontakten kann Verbrennungen oder Feuer zur Folge haben.*

e) **Bei falscher Anwendung kann Flüssigkeit aus dem Akku austreten. Vermeiden Sie den Kontakt damit. Bei zufälligem Kontakt mit Wasser abspülen. Wenn die Flüssigkeit in die Augen kommt, nehmen Sie zusätzlich ärztliche Hilfe in Anspruch.** *Austretende Akkuflüssigkeit kann zu Hautreizungen oder Verbrennungen führen.*

Sicherheitshinweise für Grasscheren

- **Halten Sie alle Körperteile vom Schneidmesser fern. Versuchen Sie nicht, bei laufendem Messer Schnittgut zu entfernen oder zu schneidendes Material festzuhalten. Entfernen Sie eingeklemmtes Schnittgut nur bei ausgeschaltetem Gerät.** *Ein Moment der Unachtsamkeit bei Benutzung*

der Heckenschere kann zu schweren Verletzungen führen.

- **Tragen Sie die Buschschere am Griff bei stillstehendem Messer. Bei Transport oder Aufbewahrung der Grasschere stets die Schutzabdeckung aufziehen.** *Sorgfältiger Umgang mit dem Gerät verringert die Verletzungsgefahr durch das Messer.*
- **Halten Sie das Elektrowerkzeug nur an den isolierten Griffflächen, da das Schneidmesser in Berührung mit verborgenen Stromleitungen kommen kann.** *Der Kontakt des Schneidmessers mit einer spannungsführenden Leitung kann metallene Geräteteile unter Spannung setzen und zu einem elektrischen Schlag führen.*
- **Durchsuchen Sie vor der Arbeit die Hecke nach verborgenen Objekten, z.B. Draht etc.** *Seien Sie achtsam, dass das Schneidwerkzeug nicht in Kontakt mit Draht oder anderen Metallobjekten kommt.*
- **Halten Sie das Elektrowerkzeug richtig, z. B. mit beiden Händen an den Handgriffen, wenn zwei Handgriffe vorhanden sind.** *Der Verlust der Kontrolle über das Gerät kann zu Verletzungen führen.*

- **Dieses Gerät ist nicht dafür bestimmt, durch Personen (einschließlich Kinder) mit eingeschränkten physischen, sensorischen oder geistigen Fähigkeiten oder mangels Erfahrung und/oder mangels Wissen benutzt zu werden, es sei denn, sie werden durch eine für ihre Sicherheit zuständige Person beaufsichtigt oder erhielten von ihr Anweisungen, wie das Gerät zu benutzen ist. Kinder sollten beaufsichtigt werden, um sicherzustellen, dass sie nicht mit dem Gerät spielen.**
- **Diese Maschine kann ernsthafte Verletzungen verursachen. Lesen Sie sorgfältig die Gebrauchsanweisung zum korrekten Umgang, zur Vorbereitung, zur Instandhaltung, zum sachgemäßen Gebrauch der Busch- und Grasschere. Machen Sie sich vor dem ersten Gebrauch mit der Maschine vertraut und lassen Sie sich auch praktisch einweisen.**
- **Schneidwerkzeug läuft nach dem Abschalten des Gerätes nach.**
- **Vor dem Säubern ist das Gerät auszuschalten.**
- **Achtung! Finger und Füße aus dem Schnittbereich fernhalten!**
- **Motor erst einschalten, wenn Hände und Füße von den Schneidwerkzeugen entfernt sind.**
- **Vor dem Einsatz des Gerätes Arbeitsfläche von Fremdkörpern befreien und während des Arbeitens auf Fremdkörper achten!**
- **Zum Transport immer erst das Gerät abschalten und Stillstand der Messer abwarten. Wartungs- und Reinigungsarbeiten immer nur bei ausgeschaltetem Gerät vornehmen.**
- **Kinder und Jugendliche unter 16 Jahren dürfen das Gerät nicht bedienen.**
- **Erlauben Sie niemals Kinder oder Personen, die nicht mit der Gebrauchsanweisung vertraut sind, dieses Gerät zu benutzen.**
- **Gesetzliche Bestimmungen können das Alter des Bedieners einschränken.**
- **Beachten Sie Ihre Verantwortlichkeit gegenüber Dritten im Arbeitsbereich.**
- **Der Gebrauch der Schere ist zu vermeiden, wenn sich Personen, vor allem Kinder, in der Nähe befinden.**
- **Grasschere nur bei Tageslicht oder ausreichender künstlicher Beleuchtung verwenden.**
- **Die Schere ist sachgemäß zu warten und zu überprüfen. Das Messer darf bei Beschädigung nur komplett ausgewechselt werden. Bei Beschädigung durch Stoß ist fachmännische Überprüfung unumgänglich.**
- **Die Schere sollte regelmäßig überprüft werden und zwar nur von einem zuständigen Reparaturdienst.**
- **Tragen Sie geeignete Arbeitskleidung wie Schutzbrille, Gehörschutz, rutschfeste geschlossene Schuhe und Arbeitshandschuhe. Vermeiden Sie das Tragen von weiter Kleidung, da sie von sich bewegenden Teilen erfasst werden kann.**
- **Nach Ablegen der Schere und vor Reinigungsarbeiten ist sicherzustellen, dass das Gerät nicht unbeabsichtigt eingeschaltet werden kann, z.B. durch Betätigen der Einschaltsperre.**
- **Das Messer ist regelmäßig auf Beschädigungen zu überprüfen.**

- **Halten Sie die Schere in keinem Fall an den Messern, Verletzungsgefahr selbst bei Stillstand der Messer.**
- **Greifen Sie niemals in die laufenden Messer, um Fremdkörper zu entfernen oder wenn die Messer einmal blockieren sollten. Schalten Sie immer erst das Gerät aus.**
- **Vor sämtlichen Arbeiten wie Wartung und Pflege das Gerät ausschalten.**
- **Das Gerät an einem kindersicheren Ort aufbewahren.**
- **Nehmen Sie stets einen sicheren Stand ein während der Arbeit mit der Grasschere, besonders wenn Sie Tritte oder eine Leiter benutzen.**
- **Benutzen Sie die Grasschere nicht mit beschädigter oder übermäßig abgenutzter Schneideinrichtung.**
- **Versuchen Sie niemals, eine unvollständige Maschine in Betrieb zu nehmen.**
- **Verwenden Sie stets den Messerschutz zum Transport oder bei Lagerung der Grasschere.**
- **Machen Sie sich vor Arbeitsbeginn vertraut mit Ihrer Umgebung und achten Sie auf mögliche Gefahren, die Sie wegen des Maschinenlärms vielleicht nicht hören können.**
- **Nur die vom Hersteller empfohlenen Ersatz- und Zubehörteile verwenden.**
- **Vor dem Einsatz des Gerätes Arbeitsfläche von Fremdkörpern befreien und während des Arbeitens auf Fremdkörper (z.B. Drahtzäune) achten!**

Vor der Inbetriebnahme

Laden des Akkus

Sicherheitshinweise:

Das Gerät wird bereits mit vorgeladenem Lithium-Ionen Akku ausgeliefert. Wir empfehlen jedoch vor der ersten Inbetriebnahme den Akku nochmals zu laden.

- Verwenden Sie dazu nur das mitgelieferte Ladegerät. Es ist speziell auf diesen Akku abgestimmt.
- Niemals andere Ladegeräte verwenden. Dadurch besteht Brand – oder Explosionsgefahr!
- Ladegerät stets von Regen oder Feuchtigkeit fernhalten. Gefahr eines elektrischen Schlags.
- Niemals ungeschützt im Freien laden, sondern an trockenem geschützten Ort.
- Niemals Fremdakkus mit diesem Ladegerät laden. Gefahr von Brand oder Explosion.
- Vor jeder Benutzung des Ladegerätes Gehäuse, Stecker und Kabel auf Beschädigung überprüfen. Nicht benutzen, wenn eine Beschädigung vorliegt.
- Ladegerät nicht gewaltsam öffnen. Bei einem Defekt muss das Ladegerät ausgetauscht werden.
- Ladegerät erwärmt sich beim Ladevorgang. Nicht auf leicht brennbarem Untergrund oder in brennbarer Umgebung betreiben. Brandgefahr.
- Akkuzellen niemals öffnen. Kurzschlussgefahr.
- Bei Beschädigung des Akkus können schädliche Dämpfe oder Flüssigkeiten austreten. Bei versehentlichem Kontakt mit Wasser abspülen und sofort Arzt aufsuchen. Die Flüssigkeit kann Hautreizungen oder Verätzungen verursachen.
- Akku vor Hitze, starker Sonnenbestrahlung und Feuer schützen. Explosionsgefahr.

Ladevorgang:

Zum Laden des Akkus das Steckerladegerät in eine Steckdose stecken. Anschließend den Stecker des Ladekabels in die Ladebuchse der Gras- und Strauchschere stecken (Abb. 2)

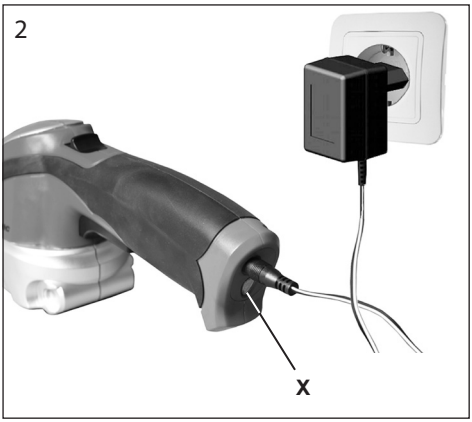

Der beginnende Ladevorgang wird durch die rote Kontrollleuchte (X) Abb. 2 am Ende des Griffes angezeigt. Bei leerem Akku beträgt die Ladedauer ca. 3-5 Stunden. Nach erfolgter Ladung schaltet die elektronische Überwachung den Ladevorgang automatisch ab. Die rote Kontrollleuchte wechselt dann die Farbe und leuchtet grün. Damit wird das Ende des Ladevorgangs signalisiert. Es ist nicht notwendig, die Ladezeit zu überwachen.

Ladegerät und Handgriff des Gerätes erwärmen sich beim Ladevorgang. Dies ist normal.

Bei Nichtgebrauch das Ladegerät aus der Steckdose entfernen.

Während des Ladevorgangs darf das Gerät nicht benutzt werden.

Der Akku sollte nachgeladen werden, wenn Sie ein deutliches Nachlassen der Leistung beim Schneiden bemerken. Zusätzlich ist ein elektronischer Tiefentladungsschutz integriert, der eine Beschädigung des Akkus verhindert. Dieser schaltet den Akku bei Erreichen der Entladegrenze ab. Schalten Sie danach das Gerät nicht mehr ein, sondern laden Sie zunächst den Akku.

Ein – und Ausschalten

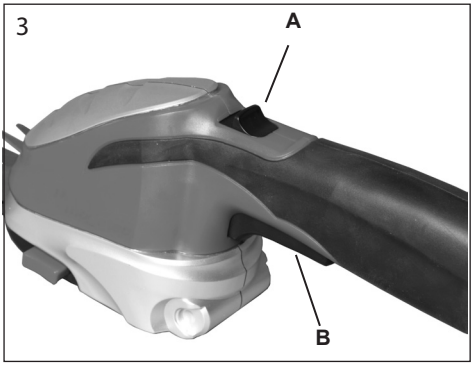

Einschaltsperre A (Abb. 3) nach vorn schieben und Schalter B drücken. Nach dem Einschalten muss die Einschaltsperre A nicht mehr gehalten werden.

Zum Ausschalten Schalter B loslassen.

Vorsicht! Messer läuft nach dem Abschalten des Gerätes nach.

Hinweis zum Arbeiten

Mit der Grasschere lassen sich Rasenkanten bzw. Grasflächen an unzugänglichen Stellen sauber schneiden.

Da das Gerät mit einer Hand geführt wird, bringen Sie bitte auf keinen Fall die freie andere Hand in die Nähe des laufenden Messers.

Wartung

Bei den folgenden Arbeiten zum Wechsel des Schersystems, auf keinen Fall das Gerät einschalten! Verletzungsgefahr!

Zum Schutz vor Verletzungen schieben Sie den mitgelieferten Messerschutz über das Messer und benutzen Sie Schutzhandschuhe.

Die beiden seitlichen Drucktasten (1) gleichzeitig drücken und Schermesser abnehmen (Abb. 4)

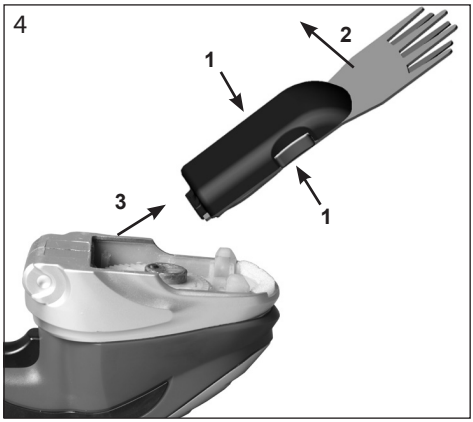

Entfernen Sie evtl eingedrungenen Schmutz aus dem Getrieberaum.

Vor Einsetzen des Austauschmessers bitte den Antriebsbereich (C+D) leicht einfetten mit handelsüblichem Universalfett (Abb. 6).

Anschliessend Schermesser mit der hinteren Haltenase in das Grasschergehäuse einführen, wie in Abb. 5 gezeigt, und durch kräftigen Druck auf die Messergrundplatte das Click-System einrasten.

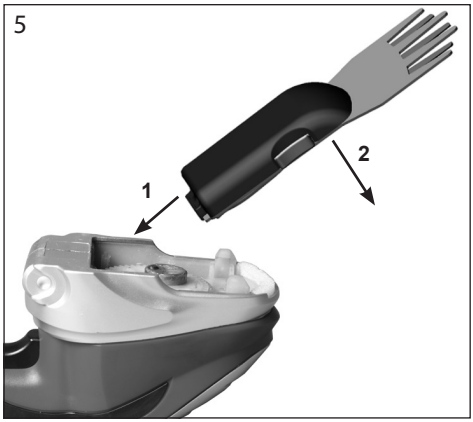

Die Position des Excenterantriebes muss bei Messerwechsel nicht beachtet werden. Beim Einschalten rückt der Getriebeexcenter selbsttätig in die entsprechende Aussparung des Schermessers ein.

Das Gerät ist nun wieder betriebsbereit.

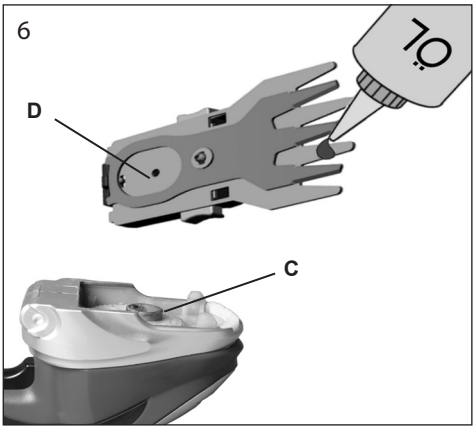

Die Messer von Pflanzensäften und Schmutz sauberhalten. Das Messerpaar sollte je Saison mindestens einmal abgenommen werden. Pflanzenreste und Fremdkörper sind dabei zu entfernen. Die Ritzel C und den Messerrücken D vorsichtig mit dünnem Fett schmieren. Den Motor und andere Teile nicht schmieren.

Achtung! Die Gleitflächen der Messer müssen geölt werden, um die Gleitfähigkeit zu erhalten. Ungeölte Gleitflächen können die Standzeit negativ beeinflussen.

Wenn die Messer nach langem Gebrauch stumpf geworden sind, ersetzen Sie diese bitte nur durch original Ersatzmesser.

Reinigen Sie die Schere nur mit Bürste oder Lappen. Niemals Gerät mit Wasser abspritzen oder in Wasser eintauchen.

Messer nach jedem Gebrauch mit Pflegespray behandeln.

Abgenutzte stumpfe Messer ersetzen.

Nach Gebrauch immer Messerschutz aufziehen.

Gerät auf offensichtliche Mängel überprüfen und gegebenenfalls in einer autorisierten Servicestelle reparieren lassen.

Lagerung

Gerät immer an einem trockenen, sauberen Ort ausserhalb der Reichweite von Kindern aufbewahren. Frostfrei lagern.

Umweltschutz

Bitte beachten Sie folgende Hinweise zur Entsorgung:

Ausgediente Elektrogeräte und Akkus gehören nicht in den Hausmüll.
Elektrogeräte müssen gesammelt, recycelt oder auf umweltfreundliche Weise entsorgt werden.

Defekte oder verbrauchte Akkus müssen gemäß der aktuellen Richtlinie zur Akku- und Batterieentsorgung fachgerecht recycelt werden.

Li-Ion

Um den eingebauten Akku mit Leiterplatte aus Ihrem Gerät zu entnehmen, betätigen Sie vorher den Ein-/Ausschalter solange bis der Akku vollständig entladen ist.

Lösen Sie danach mit einem Schraubendreher alle Schrauben am Gerät und öffnen das Gehäuse.

Entnehmen Sie die Leiterplatte mit Lithium-Ionen-Zelle und schneiden die Anschlüsse am Akku/Leiterplatte ab.

Danach geben Sie die Leiterplatte mit Lithium-Ionen-Zelle an eine Akku/Batterierecyclingstelle zur fachgerechten Entsorgung ab.

Entsprechen der Europäischen Richtlinie über Elektro- und Elektronik- Altgerät führen Sie nach Entnahme der Leiterplatte mit Akku das Gerät einer umweltgerechten Wiederverwertung zu.

Auskunft hierzu erhalten Sie auch in Ihrer Gemeinde- oder Stadtverwaltung.

Gern übernehmen wir aber auch für Sie die fachgerechte Entsorgung des Gerätes mit Akku. Schicken Sie hierzu das Gerät an die in der Bedienungsanleitung angegebene Serviceadresse.

Gewährleistung- und Garantiebedingungen

Für dieses Elektrowerkzeug leisten wir unabhängig von den Verpflichtungen des Händlers aus dem Kaufvertrag gegenüber dem Endabnehmer wie folgt Garantie:

Die Garantiezeit beträgt 24 Monate und beginnt mit der Übergabe die durch Originalkaufbeleg nachzuweisen ist. Bei kommerziellem Einsatz sowie Verleih reduziert sich die Garantiezeit auf 12 Monate. Ausgenommen von der Garantie sind Verschleißteile, Akkus und Schäden die durch Verwendung falscher Zubehörteile, Reparaturen mit Nichtoriginalteilen, Gewaltanwendungen, Schlag und Bruch sowie mutwillige Motorüberlastung entstanden sind. Garantieaustausch erstreckt sich nur auf defekte Teile, nicht auf komplette Geräte. Garantiereparaturen dürfen nur von autorisierten Werkstätten oder vom Werkskundendienst durchgeführt werden. Bei Fremdeingriff erlischt die Garantie.

Porto, Versand- und Nachfolgekosten gehen zu Lasten des Käufers.

Reparaturdienst

Reparaturen an Elektrowerkzeugen dürfen nur durch eine Elektro-Fachkraft ausgeführt werden.
Bitte beschreiben Sie bei der Einsendung zur Reparatur den von Ihnen festgestellten Fehler.

- **Service:**

Bitte wenden Sie sich an Ihre nächstgelegene Lagerhaus - Fachwerkstätte.

Im Internet unter „www.lagerhaus.at“ finden Sie eine Lagerhaus-Fachwerkstätte in Ihrer Nähe.

EG-Konformitätserklärung

Wir, **Ikra GmbH, Schlesierstrasse 36, D-64839 Münster, Germany**, erklären in alleiniger Verantwortung, dass das Produkt **Akku Grasschere GS 8014 LI**, auf das sich diese Erklärung bezieht, den einschlägigen Sicherheits- und Gesundheitsanforderungen der EG-Richtlinie **2006/42/EG** (Maschinenrichtlinie), **2014/30/EU** (EMV-Richtlinie), **2011/65/EU** (RoHS-Richtlinie) und **2000/14/EG** (Geräuschrichtlinie) einschließlich Änderung entspricht. Zur sachgerechten Umsetzung der in den EG-Richtlinien genannten Sicherheits- und Gesundheitsanforderungen wurden folgende Normen und/oder technische Spezifikation(en) herangezogen:

EN 60745-1:2009/A11:2010; EN 60745-2-15:2009/A1:2010
EN 60335-1:2012/A11:2014; EN 50636-2-94:2014
EN 62233:2008; AfPS GS 2014:01 PAK
EN 55014-1/A2:2011; EN 55014-2/A2:2008; EN 50581:2012

Das Baujahr ist auf dem Typschild aufgedruckt und zusätzlich anhand der fortlaufenden Seriennummer feststellbar.

Münster, 21.09.2016

Gerhard Knorr, Technische Leitung Ikra GmbH

Aufbewahrung der technischen Unterlagen: Gerhard Knorr, Kärcherstraße 57, DE-64839 Münster

GB | Operating Instruction

Dear customer,

We have created this instruction manual for you in order to ensure the reliable operation of your clippers. By following the instructions, your machine will always work to your satisfaction and we can guarantee its long lifetime.

Our machines were tested under extremely severe conditions prior to production. They were also subjected to continuous testing during production. This series of tests guarantees the consumer a high quality product.

Design and performance are subject to change, without prior notice, due to improvements.

CONTENT **Page**

Technical Specifications	GB-2
Intended use	GB-2
Pictogram illustration and explanation	GB-2
Designation of parts	GB-3
General safety information for power tools	GB-4
Charging the battery	GB-6
Switching the tool on/off	GB-7
Hints for your work with the tool	GB-7
Maintenance	GB-7
Storage	GB-8
Waste disposal and environmental protection	GB-8
Warranty	GB-8
Repair service	GB-9
Declaration of Conformity	GB-9

Translation of the original Operating Instructions

Accu Grass shear GS 8014 LI

Technical Specifications

Battery voltage/operation voltage	V/DC	7,2
Battery type	Ah/Wh	2,0 / 14,4 / lithium-ion
Operating time	min.	approx. 160
Idle speed n_0	min^{-1}	1000
Cutting width	mm	75
Guaranted acoustic capacity level	dB(A)	92
Noise pressure level as per (DIN EN 60745-2-15)	dB (A)	80 K=3,0 dB (A)
Vibrations (DIN EN 60745-2-15)	m/s^2	1,024 K=1,5 m/s^2
Mains battery charger		
Mains voltage	V~ / Hz	230 / 50
Charging voltage	V DC	7,2
Charging current	mA	550
Charging time	h	approx. 3-5 hours

Technical changes are reserved.

- The specified vibration emission value was measured by a standardized test methods and can compare with other power tools are used.
- The specified vibration emission value can also be necessary for the assessment of work breaks are used.
- The specified vibration emission value can vary during the actual use of the electric tool by specifying the value, depending on the way how to use the power tool.
- Note: You create the privilege against vascular pulsations of the hands in time breaks.
- Try to keep the stress due to vibration as low as possible. For example, measures to reduce vibration stress are wearing gloves when using the tool and limiting the work time. All phase of the operating cycle must be considered in this regard, (for example, times when the power tool is switched off, and times when the power tool is switched on but is not running under load).
- Always keep hands and feet away from the cutting tools, particularly when switching on the motor!

Intended use

The **grass shears** allow for clean cuts of lawn edges or hardly accessible lawn areas.

⚠ **As the device is operated with one hand please be careful not to move the other hand near the running cutting tools.**

Each type of use other than those given in these instructions for use can damage the machine and cause serious risk to the user.

Please always observe the safety instructions in order to safeguard your guarantee claim and in the interests of product safety. Due to the machine's design, we are unable to fully exclude all residual risks.

Residual dangers

Residual risks always remain even if the hedge trimmer is used properly. The hedge trimmer's design can entail the following hazards:

- Contact can be made with the unprotected blade (resulting in cutting injuries)
- Reaching into or grabbing the hedge trimmer while it is in operation (resulting in cutting injuries)
- Unanticipated, sudden movement of the plant material being cut (resulting in cutting injuries)
- Ejection or catapulting of damaged cutting teeth
- Ejection or catapulting of the plant material being cut
- Hearing damage if the specified hearing protection is not worn
- Inhalation of cut materials

Illustration and explanation of pictograms

1 2 3 4 5 6

7 8 9 10 11 12

1 Warning!
2 After-running of the appliance!
3 Read the operation instructions
4 Do not use tool in wet weather conditions.
5 Keep third persons out of the danger zone
6 Attention: Environmental Protection! This device may not be disposed of with general/household waste. Disposeof only at a designated collection point.
7 Polarity of the plug connector
8 Read the operation instructions
9 Only for indoor use.
10 Protection class II / double insulated
11 Confirms the conformity of the power tool with the directives of the European Community.
12 Guaranted acoustic capacity level L_{WA} 92 dB(A)

Designation of parts

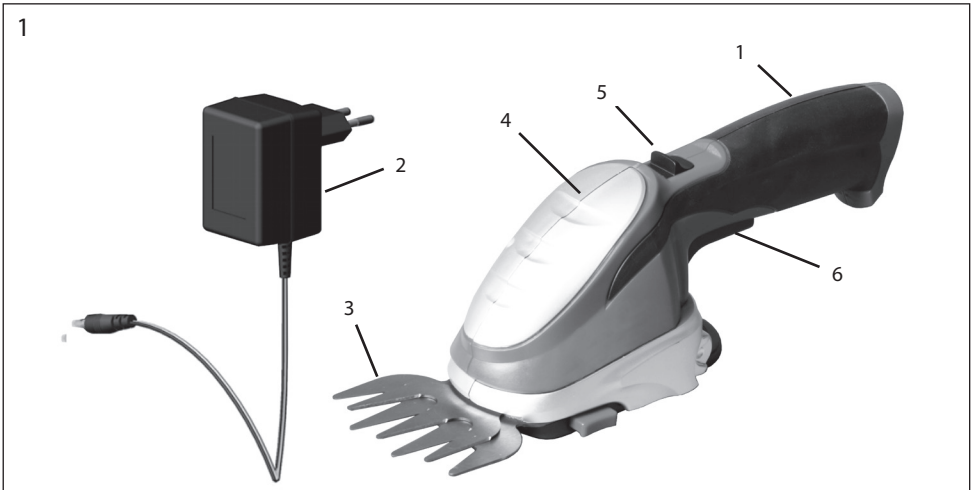

1 Accumulator
2 Charging device for accumulator
3 Grass cutting blade
4 Housing
5 Switch-on lock
6 Switch

⚠ **Attention: Noise protection! Please observe the local regulations when operating your device**

General safety information for power tools

Attention! Read all instructions contained herein. Failure to observe the following instructions may result in electric shock, burns and/or severe injury. The term 'power tool' used in the following includes both mains-operated tools (with mains supply) and battery-operated tools (without mains supply).

KEEP THESE INSTRUCTIONS CAREFULLY!

1) Working area

a) **Keep your working area clean and tidy. Untidy and poorly lit working areas may lead to accidents.**

b) **Do not operate the tool in potentially explosive environments containing combustible fluids, gases or dusts.** *Power tools generate sparks that may ignite dusts or fumes.*

c) **Keep children and other persons away when you are operating the power tool.** *Distractions may result in the operator loosing control over the tool.*

2) Electrical safety

a) **The mains plug of the power tool must fit into the mains socket. The plug must not be modified in any way. Do not use adapter plugs/connectors in combination with tools with protective earthing.** *Unmodified plugs and fitting sockets reduce the risk of electric shock.*

b) **Avoid physical contact with earthed surfaces as pipes, heaters, ovens and refrigerators.** *There is an increased risk of electric shock if your body earthed.*

c) **Keep the tool out of the rain.** *The penetration of water into a power tool increases the risk of electric shock.*

3) Personal safety

a) **Always pay attention to what you do and apply reasonable care when working with a power tool. Do not use the tool when you are tired or under the influence of medication, drugs or alcohol.** *When working with power tools even a short moment of inattentiveness may result in severe injury.*

b) **Wear personal protection equipment and always wear eye protection (safety goggles).** *Wearing personal protection equipment as a dust mask, nonslip safety shoes, safety helmet or ear protectors (depending on the type and use of the tool) reduces the risk of injury.*

c) **Remove adjustment tools or wrenches and the like before you switch the tool on.** *A wrench or another tool that is inside or on a turning part of the tool may cause injury.*

d) **Do not overestimate your abilities. Take care of a safe footing and keep your balance at all times.** *This will allow you to better control the tool in unexpected situations.*

e) **Wear suitable clothes. Do not wear wide clo-thing or jewellery. Keep your hair, clothes and gloves clear of all moving parts.** *Loose clothing, jewellery or long hair may get caught in moving parts.*

f) **If dust extraction/collection devices are provided make sure that they are connected and used properly.** *The use of these devices reduces hazards caused by dust.*

4) Careful handling and use of power tools

a) **Do not overtax the power tool. Use the power tool intended for your type of work in each case.** *The use of the suitable power tool within the stated range of performance makes working more effective and safer.*

b) **Do not use a power tool with a damaged switch.** *A power tool that cannot be switched on or off any more is dangerous and must be repaired.*

c) **Pull the mains plug out of the socket before you adjust a tool, change accessories or put the tool aside.** *This precaution avoids the unintentional start of the tool.*

d) **Store power tools out of the reach of children. Do not allow persons to use the tool if they are not familiar with the tool or these instructions.** *Power tools are dangerous if used by inexperienced persons.*

e) **Thoroughly maintain your power tool. Check whether moving parts are working properly and are not jamming/sticking, and whether parts are broken or otherwise damaged in a way that affects the function of the tool. Have damaged parts repaired before using the tool.** *Many accidents are the result of poorly maintained power tools.*

f) **Keep cutting tools sharp and clean.** *Thoroughly looked-after cutting tools with sharp cutting edges are jamming less often and are easier to guide.*

g) **Use power tools, accessories, add-on tools, etc. in accordance with these instructions and in the way prescribed for the respective type of tool. You should also consider the working conditions and the work to be carried out.** *The use of power tools for purposes other than those intended for the respective tool may result in dangerous situations.*

5) **Service**

a) **Have the power tool serviced by qualified technical personnel only; repairs should be carried out using exclusively original spare parts.** *This will ensure the safe operation of the power tool.*

6) **Appropriate handling and use of battery-operated power tools**

a) **Make sure that the device has been switched off before inserting the battery.** *Inserting a battery into a switched-on power tool may lead to accidents!*

b) **Only use charging devices recommended by the manufacturer to charge the batteries.** *Charging units are usually designed for certain types of batteries; if used with other types there is a risk of fire!*

c) **Only use batteries designed for your power tool.** *The use of other batteries may lead to injury and risk of fire!*

d) **Keep unused batteries clear of paper clips, coins, keys, nails, screws or other small metal objects that may bridge the contacts.** *A short circuit between the battery contacts may lead to burns or fire!*

e) **Improper use may result in fluid leaking out of the battery. Avoid any contact with battery fluid. Flush with water in case of contact. If battery fluid should get into your eyes seek medical advice additionally.** *Leaking battery fluid may lead to irritations of the skin or burns!*

Safety instructions for grass shear

- **Keep all parts of your body away from the cutting blades. Do not try to remove cut-off matter with the tool running. Do not try to hold material to be cut off with your hand. Remove cut-off matter that is stuck between the blades only with the tool being switched off!** *When working with hedge trimmers even a short moment of inattentiveness may result in severe injury.*
- **Carry the hedge trimmer at the handle with the cutting blades standing still. Always put on the protection cover when transporting or storing the hedge trimmer.** *Careful handling reduces the risk of injury through the cutting blades.*
- **Only hold the power tool on the insulated handle surfaces, because the cutting blade can come into contact with concealed power lines.** *If the cutting blade comes into contact with an energised line, device parts can become energised and cause an electric shock.*
- **Before starting work, search the hedge for concealed objects, e.g. wire, etc.** *Pay careful attention to ensure that the cutting tool does not come into contact with wire or other metal objects.*
- **Hold the power tool properly, e.g. with both hands on the handles, if two handles are present.** *Losing control of the device can result in injuries.*

• **This appliance is not intended for use by persons (including children) with reduced physical, sensory or mental capabilities, or lack of experience and knowledge, unless they have been given supervision or instruction concerning use of the appliance by a person responsible for their safety. Children should be supervised to ensure that they do not play with the appliance.**

• **This machine may cause serious injuries. Please read the instruction manual carefully as to the correct handling, the preparations, the maintenance and the proper use**

of the hedgetrimmer. Familiarize yourself with the machine before the first use and also have yourself introduced to practical use of the machine.

- **The cutting tool continues to run after the device is switched off.**
- **Turn off power before cleaning.**
- **Beware! Keep your fingers away from the cutting area!**
- **Only switch on the device if your hands and feet are away from the cutting tools.**
- **Remove all debris from the working area before use and pay attention to such debris while working!**
- **Turn the machine off before transporting and wait until the blade stops moving. Maintenance and cleaning should be performed only when the machine is turned off.**
- **Children and teenagers under 16 years of age must never use this device!**
- **Never permit children or persons who are not familiar with the operating instructions to use this device.**
- **Statutory regulations can restrict the age of the operator.**
- **Be aware of third persons in the work area.**
- **Do not use the shears if other persons, children or domestic animals are found nearby.**
- **Only use the shear in daylight or sufficiently bright artificial illumination.**
- **The clippers must be subjected to regular maintenance and checks. Damaged blades must be replaced as a pair. Professional repair is required if damage occurs due to impact.**
- **The trimmer should be regularly maintained by an accordingly authorised service point.**
- **Wear suitable working clothes, i.e. protective glasses, protective means for ears, non-slippery shoes and working gloves. Do not wear broad clothes which could be caught by the moving parts.**
- **After you finish using the clippers and before cleaning them, it is necessary to ensure that the machine cannot be accidentally turned on, such as by unlocking the switch.**
- **Check the cutting unit regularly for damage**
- **Never hold the clippers by the blades, you may run the risk of injury even when the clippers are not moving!**
- **Never touch moving blades in an attempt to remove debris or if the blades are blocked. Always switch off the device.**
- **Keep the machine away from children and store it in a safe place.**
- **When working with the shears, always take a stabile standing position, particularly when you are using steps or a ladder.**
- **Do not use shears with a damaged or excessively worn-out cutting part**
- **Ensure that all protective devices and handles are installed on the machine. Never try to put an incomplete machine in operation.**
- **Always use the protective part designed for the blade when transporting and storing the shears.**
- **Before starting the work, make yourself familiar with the surroundings and possible dangers which you may not hear because of the noise.**
- **Only use the spare sparts and accessories recommended by the manufacturer.**

Before starting

Charging the battery

Safety Instructions:

The tool is delivered with the lithium-ion battery charged. However, we recommend recharging the battery before the tool is operated for the first time.

- Use the included charging unit for charging the battery only. It is specially designed to match the tool's battery.
- Never use other charging unit. This will result in fire and/or explosion hazard!
- Always keep the charging unit clear of rain or moisture. Hazard of electric shock!
- Never charge the battery in the open without protection, always choose a dry, protected place.
- Never try to charge third-party batteries with this charging unit. This will result in fire and/or explosion hazard!
- Check the housing, plug and cable for damage before each use of the charging unit. Do not use the unit if you detect damage.
- Do not open the charging unit by force. In case of a defect, the charging unit must be replaced.
- The charging unit heats up during the charging pro-

cess. Do not place the unit on a flammable surface or operate it in a flammable environment. Fire hazard!

- Never open the battery cells. Hazard of short circuits!
- In case of damage to the battery, hazardous vapours or fluids may escape. In case of incidental contact flush with water and seek medical advice immediately. The fluid may have irritating or caustic effects on the skin.
- Protect the battery from heat, intense insolation and fire. Explosion hazard!

Charging process:

To charge the battery connect the charging unit to an electrical socket. Then connect the plug of the charging cable to the charging socket of the grass and shrub shears or trimmer (fig. 2)

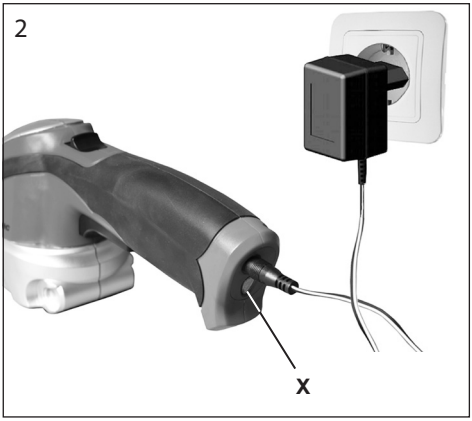

The start of the charging process is indicated by the red control light ("X", Fig. 2) at the end of the handle. If the battery is completely empty the charging time is about 3-5 hours. After the battery has been fully charged, the electronic control automatically switches off the charging process. The red control light then changes its colour to green indicating the end of the charging process. It is not required to monitor the charging time.

The charging unit and the handle of the tool heat up during the charging process. This is nothing unusual.

Pull the plug of the charging unit if it is not in use.

The tool must never be switched on during the charging process!

Recharge the battery every time you realise a considerable decrease of the tool's cutting performance. The battery additionally features an electronic total discharge protection that protects the battery from damage. This feature switches the battery off if the discharging threshold is reached. Do not switch the tool on afterwards and make sure to recharge the battery first.

Switching the tool on/off

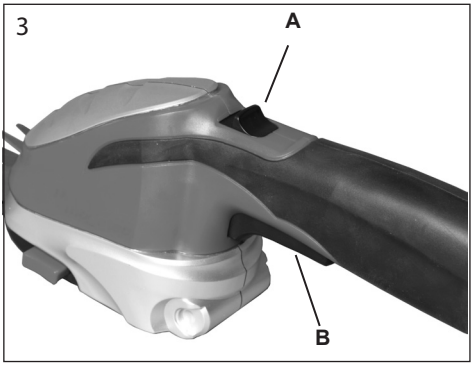

Slide the switch-on lock A (fig. 5) forward and push switch B. After the tool has been switched on, you do not have to hold the switch-on lock A any longer.

To switch off just let go of the switch B.

Attention! The blades will coast for a certain time after switch-off!

Hints for your work with the tool

The grass shears allow for clean cuts of lawn edges or hardly accessible lawn areas.

As the device is operated with one hand please be careful not to move the other hand near the running cutting tools.

Maintenance

Put the included blade guard into the blade(s) and use protective gloves to protect yourself from injury.

Push both lateral push buttons concurrently and remove the shearing blades (Fig. 4).

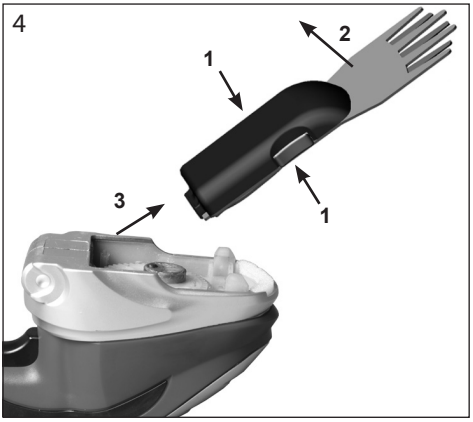

Remove any dirt from the gear area (if necessary).

Please slightly grease the drive area (D and C) using commercial universal grease before putting the replacement shears in place (Fig. 6).

Lead the cutting blades with the rear holding toe into the housing of the grass shears as shown in fig. 5 and lock the click system in place by strongly pushing on the blade base plate.

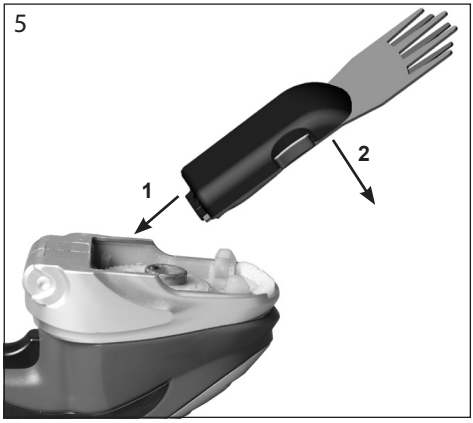

The position of the eccentric drive does not have to be considered when changing the blades. When the device is switched on, the gear eccentric unit automatically engages into the appropriate relief in the shearing blade.

The device is now ready for operation.

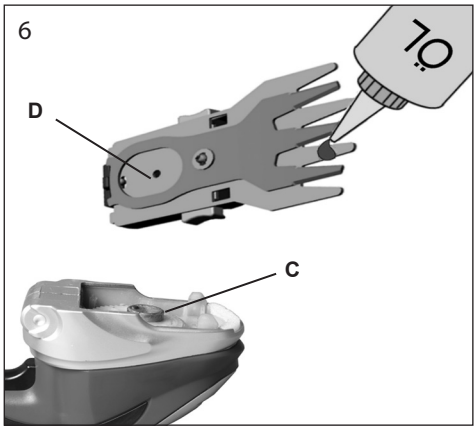

Clean the blade from any crushed plants and dirt. The blades should be detached at least once a season for the removal of debris. Lubricate the C pinion and the D back of the blade with a light oil. Do not lubricate the motor and other parts. Should the blade become dull after a long period of use, a spare part can be ordered.

Warning! The leading edges of the blades must be oiled to ensure proper lubrication. If the leading edges are not oiled, blade durability may be adversely affected.

If the cutting tools have become dull after long use please replace them with original spare parts.

Clean the device using only a brush or cloth. Do never wash down the device with water and do never dip the device into water.

Apply protective spray to the blades after each use.

Replace blunt blades.

Always put on the blade guard after use.

Examine the tool for obvious defects and have it repaired in an authorised service shop if required.

Storage

Always store the tool in a dry, clean place outside the reach of children. Make sure that the place of storage is frost-free.

Waste disposal and environmental protection

Please observe the following directions for the disposal of your accumulator/battery.

Batteries are not to be put into the rubbish. As a consumer you are legally obliged to return used batteries and accumulators.

Li-Ion

At the end of the duration of your apparatus, the batteries or accumulators have to be taken from the apparatus, disposing of them separately.

You have the possibility of delivering your old batteries and accumulators to the local collecting points of your municipality or to your dealer or to the distribution centers.

If your device should become useless somewhere in the future or you do not need it any longer, do not dispose of the device together with your domestic refuse, but dispose of it in an environmentally friendly manner.

Please dispose of the device itself at an according collecting/recycling point. By doing so, plastic and metal parts can be separated and recycled. Information concerning the disposal of materials and devices are available from your local administration.

Warranty

For this electric tool, the company provides the end user - independently from the retailer‘s obligations resulting from the purchasing contract - with the following warranties:

The warranty period is 24 months beginning from the hand-over of the device which has to be proved by the original purchasing document. For commercial use and use for rent, the warranty period is reduced to 12

months. Wearing parts, rechargeable batteries and defects caused by the use of non fitting accessories, repair with parts that are not original parts of the manufacturer, use of force, strokes and breaking as well as mischievous overloading of the motor are excluded from this warranty. Warranty replacement does only include defective parts, not complete devices. Warranty repair shall exclusively be carried out by authorized service partners or by the company‘s customer service. In the case of any intervention of not authorized personnel, the warranty will be held void.

All postage or delivery costs as well as any other subsequent expenses will be borne by the customer.

Repair service

Repairs to electric power tools should only be carried out by specialist electrical personel.

- **Service:**

Please contact your nearest Lagerhaus specialised workshop.
You can find a Lagerhaus specialised workshop in your vicinity in the Internet at „www.lagerhaus.at“.

EC Declaration of Conformity

We, **Ikra GmbH, Schlesierstrasse 36, D-64839 Münster, Germany**, declare under our sole responsibility that the products **Accu Grass shear GS 8014 LI,** to which this declaration relates correspond to the relevant basic safety and health requirements of Directives **2006/42/EC** (Machinery Directive, **2014/30/EU** (EMC-Guideline), **2006/95/EC** (Low Voltage Guideline), **2011/65/EU** (RoHS-Guideline) and **2000/14/EC** (noise directive) incl. modifications. For the relevant implementation of the safety and health requirements mentioned in the Directives, the following standards and/or technical specification(s) have been respected:

EN 60745-1:2009/A11:2010; EN 60745-2-15:2009/A1:2010
EN 60335-1:2012/A11:2014; EN 50636-2-94:2014
EN 62233:2008; AfPS GS 2014:01 PAK
EN 55014-1/A2:2011; EN 55014-2/A2:2008; EN 50581:2012

The year of manufacture is printed on the nameplate and can be additionally retrieved via the consecutive serial number.

Münster, 21.09.2016

Gerhard Knorr, Technical Management Ikra GmbH

Maintenance of technical documentation: Gerhard Knorr, Kärcherstraße 57, DE-64839 Münster

Spoštovani kupec,

Da bi zagotovili zanesljiv in varen zagon, smo sestavili to navodilo za uporabo. Če boste upoštevali naslednje napotke, bo vaša naprava delovala vedno v vaše zadovoljstvo in bo imela visoko življenjsko dobo.

Naše naprave se pred serijsko izdelavo preizkusijo pod najtežjimi pogoji, med proizvodnjo pa jih stalno preverjamo. To nam daje gotovost, vam pa jamstvo, da vedno dobite neoporečen izdelek.

V interesu tehničnega razvoja si pridržujemo pravico do konstrukcijskih in izvedbenih sprememb.

Kazalo	**Stran**
Tehnični podatki	SI-2
Namen uporabe	SI-2
Razlaga opozorilnih znakov na napravi	SI-3
Oznaka delov	SI-3
Splošna varnostna navodila za električno orodje	SI-4
Polnjenje akumulatorja	SI-7
Vklop in izklop	SI-7
Navodila za delo	SI-7
Vzdrževanje	SI-8
Skladiščenje	SI-8
Odstranjevanje odpadkov in varstvo okolja	SI-8
Garancijski pogoji	SI-9
Servis / popravilo	SI-9
ES-izjava o skladnosti	SI-9

Akumulatorske škarje za travo GS 8014 LI

Tehnični podatki

Napetost akumulatorja / obratovalna napetost	V/DC	7,2
Tip akumulatorja	Ah/Wh	2,0 / 14,4 / litijev ionski akumulator
Trajanje obratovanja	min.	približno. 160
Rezalno gibanje	min^{-1}	1000
Širina striženja	mm	75
Zagotovljen nivo zvočne moči	dB(A)	92
Raven zvočnega tlaka (DIN EN 60745-2-15)	dB (A)	80 K=3,0 dB (A)
Vibracije (DIN EN 60745-2-15)	m/s^2	1,024 K=1,5 m/s^2
Polnilnik		
Napetost omrežja	V~ / Hz	230 / 50
Napetost polnjenja	V/DC	7,2
Polnilni tok	mA	550
Trajanje polnjenja	h	približno. 3-5 ure

Pridržujemo si pravico do tehničnih sprememb.

- Navedena vrednost vibracijskih emisij je bila izmerjena po običajnem testnem postopku, zato jo lahko uporabimo za primerjavo z drugim električnim orodjem.
- Navedena vrednost vibracijskih emisij se lahko uporabi za oceno količin in dolžin ter dolžine obveznih delovnih premorov.
- Dejanska vrednost vibracijskih emisij, v času dejanske uporabe električnega orodja, se lahko od navedene vrednosti razlikuje odvisno od tega, na kak način se električno orodje uporablja.
- Opozorilo: Zaradi zaščite pred motnjami krvnega obtoka v rokah, do katerih prihaja zaradi vibracij, mora uporabnik v svoje delo vključiti tudi reden premor.
- Zagotovite čim manjše obremenitve zaradi tresljajev. Ukrepi za zmanjšanje obremenitev zaradi tresljajev sta npr. uporaba rokavic med uporabo izdelka in omejitev trajanja uporabe. Pri tem je treba upoštevati vse dele obratovalnega cikla (npr. čas, ko je električno orodje izklopljeno, in čas, ko sicer deluje, vendar brez obremenitve).
- Rok in nog nikoli ne približujte električnemu orodju, zlasti ob vklopu motorja.

Namen uporabe

S **škarjami za travo** lahko obrezujete robove travnikov oz. travnatih površin na nedostopnih mestih.

⚠ **Ker aparat vodite z eno roko, pazite, da v nobenem primeru proste roke ne približate k rezilu, ki je v pogonu.**

Vsakršna vrsta uporabe, ki odstopa od napotkov v tem navodilu za uporabo, lahko povzroči škodo na napravi in predstavlja resno nevarnost za osebo, ki napravo upravlja.

Za ohranitev pravice iz garancije in v interesu varnosti izdelka prosimo, da nujno upoštevate varnostne predpise. Pogojeno s konstrukcijo vseh preostalih rizikov ni mogoče popolnoma izključiti.

Druge nevarnosti

Druge nevarnosti vedno obstajajo, če tudi škarje za grmičevje uporabljate pravilno. Oblika in sestavni deli škarij lahko povzročijo naslednje nevarnosti:

- Lahko se dotaknete nezaščitenega rezila (ureznine).
- Prijeti škarje med delovanjem (ureznine).
- Nepričakovano in hitro premikanje rastline, ki jo režete (ureznine).
- Izmet poškodovanega zoba škarij.
- Izmet dela rastline, ki jo režete.
- Poškodbe sluha, če ne uporabljate zaščite za sluh.
- Vdihavanje odrezanega materiala.

Razlaga opozorilnih znakov na napravi

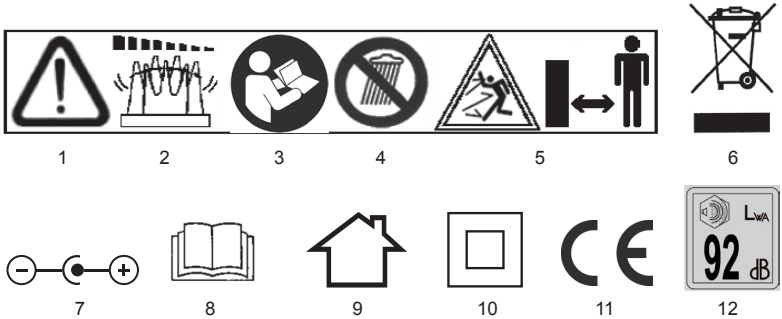

1 Pozor!
2 Nevarnost! Naprava še teče!
3 Preberite navodilo za uporabo!
4 Te električne naprave ne izpostavljajte dežju!
5 Poskrbite, da se na področju nevarnosti ne nahajajotretje osebe!
6 Pozor, varstvo okolja! Te naprave se ne sme zavreči skupaj s hišnimi/ostalimi odpadki. Odsluženo napravo oddajte le na javnem zbirnem mestu.
7 Polarnost vtiča
8 Preberite navodilo za uporabo!
9 Samo za notranjo uporabo
10 Zaščitni razred II/dvojna izolacija
11 Potrjuje skladnost električnega orodja z direktivami Evropske skupnosti.
12 Garantirani nivo jakosti zvoka L_{WA} 92 dB(A)

Oznaka delov

1

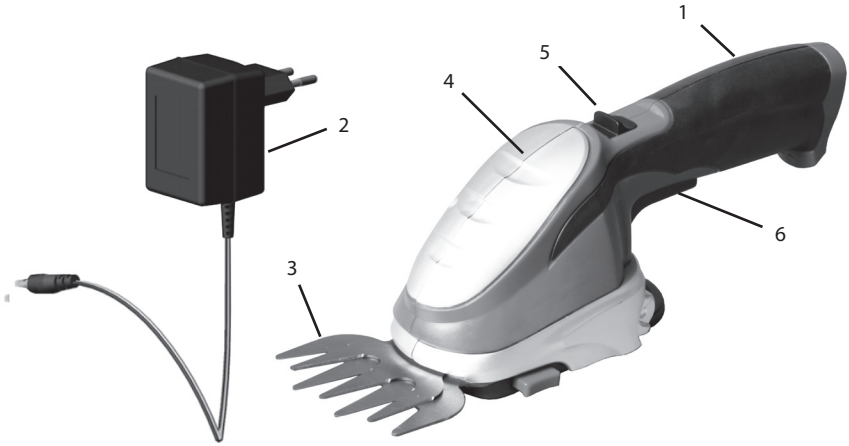

1 Akumulator
2 Polnilna postaja za polnjenje akumulatorja
3 Strižni nož
4 Ohišje
5 Blokirni gumb
6 Stikalo

⚠ **Pozor Zaščita pred hrupom ! Ob začetku obratovanja pazite na regionalne predpise.**

Splošna varnostna navodila za električno orodje

Pozor! Prebrati je treba celotna navodila. Napake pri upoštevanju navodil, navedenih v nadaljevanju, lahko povzročijo udar električnega toka, požar in/ali hude poškodbe. V nadaljevanju uporabljeni pojem „električno orodje“ se nanaša na električno orodje na omrežni pogon (s kablom za priključitev na omrežje) in na električno orodje na akumulatorski pogon (brez kabla za priključitev na omrežje).

TA NAVODILA DOBRO SHRANITE.

1) Varnost na delovnem mestu

a) **Delovno mesto naj bo čisto, urejeno in dobro osvetljeno.** *Nered in slaba vidljivost na delovnem mestu lahko privedeta do nesreč.*

b) **Orodja ne uporabljajte v potencialno eksplozivnem okolju, ki vsebuje vnetljive tekočine, pline ali prah.** *Orodje ustvarja iskre, ki lahko vnamejo prah ali pline.*

c) **Otroci in drugi ljudje ne smejo biti v delovnem območju stroja.** *Odvračanje pozornosti lahko povzroči izgubo nadzora nad orodjem.*

2) Varnost pred elektriko

a) **Vtič napajalnega kabla mora ustrezati dimenzijam vtičnice. Vtiča ne smete spreminjati na nikakršen način. Ne uporabljajte pretvornikov/vmesnikov v nobeni kombinaciji z orodjem brez ozemljitve.** *Nespremenjeni vtikači in vtičnice zmanjšujejo nevarnost električnega udara.*

b) **Izogibajte se fizičnemu kontaktu z ozemljenimi predmeti kot je pipa, radiator, pečica ali hladilnik.** *Če je vaše telo tako ozemljeno se poveča nevarnost električnega udara.*

c) **Orodja ne izpostavljajte dežju ali prekomerni vlažnosti.** *Vstop vode v notranjost orodja poveča možnost nevarnosti električnega udara.*

d) **Napajalnega kabla ne uporabljajte za prenašanje orodja in vtiča ne odklapljajte iz vtičnice tako, da bi vlekli za kabel. Kabla ne približujte izvorom toplote, olju, ostrim robovom ali premičnim delom orodja.** *Poškodovan ali zamotan napajalni kabel povečuje možnost električnega udara.*

e) **Kadar orodje uporabljate na prostem, lahko uporabljate podaljševalni kabel, ki je narejen izključno za uporabo na prostem.** *Uporaba podaljševalnega kabla, ki je namenjen uporabi na prostem, zmanjšuje nevarnost električnega udara.*

f) **Če se ne morete izogniti uporabi orodja v vlažnem okolju, je zelo priporočljivo uporabiti zaščitno varovalno napravo za kratek stik.** *Uporaba te naprave zmanjšuje nevarnost električnega udara.*

3) Osebna varnost

a) **Vedno bodite pozorni na svoje delovanje in upoštevajte varnostne napotke med uporabo tega orodja. Orodja ne uporabljajte kadar ste utrujeni ali pod vplivom zdravil, druge ali alkohola.** *Med uporabo orodja lahko tudi kratka nepazljivost privede do hudih poškodb.*

b) **Uporabite osebna zaščitna sredstva in vedno nosite zaščito za oči (zaščitna očala).** *Uporaba osebnih zaščitnih sredstev, kot je maska proti prahu, nedrseči čevlji, zaščitna čelada in zaščita za sluh (odvisno od načina uporabe orodja), zmanjšuje nevarnost poškodb.*

c) **Izogibajte se neželeni uporabi. Poskrbite, da je orodje izklopljeno preden ga priključite na električno napajanje in/ali baterijo, ter preden ga poberete s tal ali prenašate na drugo delovno mesto.** *Kadar orodje prenašate tako, da imate prst na stikalo ON/OFF ali kadar je orodje priključeno na električno omrežje s stikalom v položaju ON, povečujete možnosti za hude poškodbe.*

d) **Odstranite nastavitveno orodje in ključe prede orodje vključite.** *Ključ ali drugo orodje, ki je v aparatu ali na premičnem delu, lahko povzroči hude poškodbe.*

e) **Izogibajte se nenavadnim pozam. Zagotovite, da trdno stojite in vedno imejte ravnotežje.** *Na ta način boste imeli boljši nadzor nad orodjem tudi v nepričakovanih situacijah.*

f) **Oblecite primerna oblačila. Ne nosite ohlapnih oblek in nalita. Las, obleke in rokavic ne približujte premičnim delom orodja.** *Ohlapne obleke, nakit ali dolgi lasje se lahko zapletejo med premične dele orodja.*

g) **Če orodje ima napravo za zbiranje/odstranjevanje prahu, zagotovite, da je pravilno priključena in pravilno uporabljena.** *Uporaba takšne naprave lahko zmanjša nevarnost poškodb zaradi prahu.*

4) **Uporaba in rokovanje z orodjem**

a) **Ne preobremenjujte orodja. Orodje lahko uporabljate le za namenska dela.** *Uporaba primernega orodja znotraj njegovih možnosti naredi delo učinkovito in varno.*

b) **Ne uporabljate orodja s pokvarjenim stikalom.** *Orodja, ki ga ni mogoče več vklopiti ali izklopiti ni varno in ga je treba pred uporabo popraviti.*

c) **Pred nameščanjem delovnega nastavka, vzdrževanjem ali odlaganjem orodja, ga najprej odklopite z električnega omrežja ali odstranite baterijo.** *Ta varnostni ukrep preprečuje neželeni vklop orodja.*

d) **Orodje, ki ga ne uporabljate, shranite na mesto, kjer ga ne morejo doseči otroci.** *Ne dovolite uporabe orodja osebam, ki niso seznanjene z njegovim delovanjem in varnostnimi napotki. Orodja so nevarna, če jih uporabljajo neizkušene osebe.*

e) **Temeljito vzdržujte svoje orodje. Preverite ali premikajoči deli delujejo brezhibno, se ne zatikajo ali preskakujejo, niso zlomljeni ali drugače poškodovani na način, ki bi lahko vplival na delovanje. Poškodovane dele naj popravijo pri pooblaščenem servisu preden orodje ponovno uporabite.** *Veliko nesreč in poškodb se zgodi zaradi slabo vzdrževanega orodja.*

f) **Rezilni del naj bo vedno oster in čist.** *Redno vzdrževano in ostro rezilo se med delom manjkrat zatakne in tako je orodje lažje kontrolirati.*

g) **Uporabljajte orodja, nastavke in dodatke v skladu s temi varnostnimi napotki in na način, kot je za posamezen del zapisano v navodilih za uporabo. Prav tako morate upoštevati delovne pogoje in delo, ki ga je treba opraviti.** *Uporaba orodja za drugačne namene, kot je zapisano v teh navodilih za uporabo, lahko privede do nevarne situacije.*

5) **Primerno rokovanje in uporaba orodij z akumulatorskim pogonom**

a) **Zagotovite, da je naprava izključena, preden vstavite akumulator.** *Vstavitev akumulatorja v vklopljeno napravo lahko povzroči nesrečo.*

b) **Za polnjenje akumulatorja uporabite le polnilnik, ki ga priporoča proizvajalec.** *Polnilne naprave so navadno narejene za določen tip akumulatorja; če z njim polnite druga akumulator, lahko pride do požara!*

c) **Uporabite le akumulator, ki je narejen za vašo napravo.** *Uporaba drugih akumulatorjev lahko povzroči poškodbe ali požar.*

d) **Neuporabljen akumulator naj ne bo v bližini sponk za papir, kovancev, ključev, žebljev, vijakov in drugih manjših kovinskih predmetov.** *Kratek stik kontaktov akumulatorja lahko povzroči požar in opekline!*

e) **Nepravilna uporaba lahko povzroči iztekanje tekočine akumulatorja. Ne dotikajte se tekočine akumulatorja. V primeru dotika morate to mesto sprati z vodo. Če tekočina pride v oči, takoj obiščite zdravnika.** *Iztekajoče tekočina akumulatorja lahko povzroči srbenje in opekline.*

Varnostna navodila za škarje za travo

- **Dele telesa zavarujte pred rezili. Pri premikajočem se rezilu ne poskušajte odstranjevati rezanega materiala ali materiala, ki ga želite rezati, ne držite. Zagozden rezan material odstranjujte samo pri izklopljeni napravi.** *En sam trenutek nepazljivosti pri uporabi škarij za živo mejo lahko vodi do povzročitve hudih poškodb.*
- **Škarje za živo mejo nosite za ročaj pri stoječem rezilu. Pri transportu ali shranjevanju škarij za živo mejo vedno nataknite zaščitni pokrov.** *Skrbno ravnanje z napravo zmanjšuje nevarnost za povzročitev poškodb zaradi rezila.*
- **Električno orodje držite za izolirane**

prijemalne površine, ker lahko škarje pridejo v stik z upognjenim omrežnim kablom. *Stik moža z vodnikom, ki prevaja elektriko, lahko kovinske dele izpostavi elektriki in povzroči električni udar.*

- **Pred začetkom dela živo mejo preiščite zaradi morebitnih skritih predmetov, npr. žice ipd.** *Bodite previdni, da rezilo ne pride v stik z žico ali drugimi kovinskimi predmeti.*
- **Pravilno držite električno orodje, npr. z obema rokama za ročaja, če je izdelek opremljen z dvema ročajema.** *Če izgubite nadzor nad napravo, lahko pride do poškodb.*

- **Ta naprava ni namenjena uporabi s strani oseb (vključno otrok) z omejenimi telesnimi, zaznavnimi ali duševnimi sposobnostmi ali s pomanjkanjem izkušenj in/ali znanja, razen če jih pri tem nadzira oseba, ki je odgovorna za njihovo varnost, ali pa so od nje prejele navodila za uporabo naprave. Nadzorujte otroke in zagotovite, da se ne igrajo z napravo.**
- **Ta aparat lahko povzroči resne poškodbe. V zvezi s pravilnim ravnanjem, s pripravo, z vzdrževanjem, s strokovno pravilno uporabo aparata skrbno preberite navodila za uporabo. Še preden ga prvič uporabite, se seznanite z aparatom in si dajte tudi praktično pokazati ravnanje z njim.**
- **Naprava še teče!**
- **Pred čiščenjem morate napravo izklopiti.**
- **Pozor! Pazite, da prsti in noge ne zaidejo v rezalno področje!**
- **Motor vklopite šele, ko ste roke in noge odmaknili od rezilnih delov aparata.**
- **Pred uporabo naprave očistite tujke z delovnega področja, med delom pa bodite pozorni na tujke!**
- **Pred transportom vedno najprej izklopite napravo in počakati, da se rezila zaustavijo. Vzdrževalna in čistilna dela opravljajte vedno samo na izklopljeni napravi.**
- **Mladostniki, mlajši od 16 let, ne smejo upravljati naprave.**
- **Naprave naj nikoli ne uporabljajo otroci ali osebe, ki niso seznanjene z navodili za uporabo.**
- **Skladno z zakonskimi določili je morda starost uporabnika omejena.**
- **Upoštevajte odgovornost nasproti tretjim osebam na delovnem področju.**
- **Izogibajte se uporabi škarij za živo mejo, če se v bližini nahajajo osebe, predvsem otroci.**
- **Aparat uporabljajte samo pri dnevni svetlobi ali če je na razpolago dovolj umetne razsvetljave**.
- **Škarje se morajo strokovno vzdrževati in preverjati. Rezilo se sme v primeru poškodbe zamenjati samo kompletno. V primeru poškodb zaradi udarcev je brezpogojno potrebno strokovno preverjanje.**
- **Škarje je treba redno kontrolirati in sicer samo pri neki za to pristojni servisni delavnici.**
- **Nosite ustrezna delovna oblačila in zaščitna očala, ščitnike za ušesa, zaprte čevlje, ki ne drsijo in delovne rokavice. Izogibajte se nošenju širokih oblačil, saj aparat lahko zagrabi prosto se premikajoče dele.**
- **Po odlaganju škarij in pred čistilnimi deli morate npr. z aktiviranjem zapore proti vklopu zagotoviti, da se naprava ne more samodejno vključiti.**
- **Rezilo se mora redno preverjati glede morebitnih poškodb.**
- **Škarij v nobenem primeru ne držite na rezilu, nevarnost poškodb obstaja celo v primeru, ko rezila mirujejo.**
- **Ne poskušajte ob delujočem rezilu odstraniti odrezanega materiala ali držati rastlinja, ki ga nameravate odrezati. Odrezani material odstranjujte samo ob izklopljeni napravi in odstranjenem akumulatorju.**
- **Napravo hranite tako, da je zavarovana pred otroki.**
- **Pri delu z aparatom se vedno postavite v varen položaj, posebno, če uporabljate stopnice ali lestev.**
- **Škarij za živo mejo ne uporabljajte s poško-dovanim ali preveč obrabljenim rezilom.**
- **Nikoli ne poskušajte spraviti v pogon nekega aparata, ki ni neoporečno popoln.**
- **Pri transportu ali skladiščenju škarij vedno uporabljajte ščitnik za rezilo.**
- **Pred začetkom dela spoznajte svojo okolico in pazite na možne nevarnosti, ki jih zaradi hrupa stroja mogoče ne bi mogli slišati.**
- **Uporabljajte samo nadomestne dele in opremo, ki jo priporoča proizvajalec.**

Pred začetkom uporabe

Polnjenje akumulatorja

Varnostna opozorila:

Naprava je že dobavljena s predhodno napolnjenim litijevim ionskim akumulatorjem. Vendar pa priporočamo, da akumulator pred prvo uporabo še enkrat napolnite.

- V ta namen uporabite samo zraven dobavljeni polnilnik. Ta je posebno usklajen s tem akumulatorjem.
- Nikoli ne uporabljajte drugih polnilnikov. Zaradi tega obstaja nevarnost požara ali eksplozije!
- Polnilnik vedno hranite stran od dežja ali vlage. Nevarnost udara električnega toka.
- Nikoli ne polnite nezaščiteno na prostem, temveč na suhem, zaščitenem mestu.
- S tem polnilnikom nikoli ne polnite drugih akumulatorjev. Nevarnost požara ali eksplozije.
- Pred vsako uporabo polnilnika prekontrolirajte, da ohišje, vtič in kabel niso poškodovani. Ne uporabljajte, če obstaja kakšna poškodba.
- Polnilnika ne odpirajte na silo. V primeru okvare je treba polnilnik zamenjati.
- Polnilnik se pri postopku polnjenja segreje. Ne uporabljajte ga na lahko vnetljivi podlagi ali v vnetljivem okolju. Nevarnost požara.
- Celic akumulatorja nikoli ne odpirajte. Nevarnost kratkega stika.
- Pri poškodbah akumulatorja lahko iztekajo škodljivi hlapi ali tekočine. Pri nenamernem stiku sperite z obilo vode in takoj poiščite zdravniško pomoč. Tekočina lahko povzroči draženje kože in razjede.
- Akumulator zavarujte pred vročino, močno sončno svetlobo in ognjem. Nevarnost eksplozije.

Postopek polnjenja:

Za polnjenje polnilnik z vtičem vtaknite v vtičnico. Nato vtič kabla polnilnika vtaknite v polnilno dozo škarij za travo in grmovje (sl. 2).

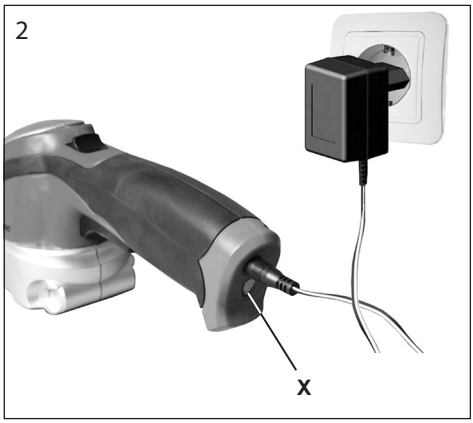

Začet postopek polnjenja je prikazan z rdečo kontrolno lučko (X), sl. 2, na koncu ročaja. Pri praznem akumulatorju znaša trajanje polnjenja približno 3-5 ure. Po končanem polnjenju elektronska kontrola postopek polnjenja avtomatsko izklopi. Rdeča kontrolna lučka nato spremeni barvo in sveti zeleno. S tem je signaliziran konec postopka polnjenja. Časa polnjenja ni potrebno nadzorovati.

Polnilnik in ročaj naprave se pri postopku polnjenja segrejeta. To je normalno.

Če polnilnika ne uporabljate, ga odstranite iz vtičnice.

Med postopkom polnjenja se naprave ne sme uporabljati.

Akumulator je treba ponovno napolniti, ko opazite zmanjšanje zmogljivosti pri rezanju. Dodatno je integrirana elektronska zaščita pred popolnim izpraznjenjem, ki preprečuje okvare akumulatorja. Le-ta akumulator pri dosegu meje izpraznjenja izklopi. Po tem naprave več ne vklapljajte, vendar najprej napolnite akumulator.

Vklop in izklop

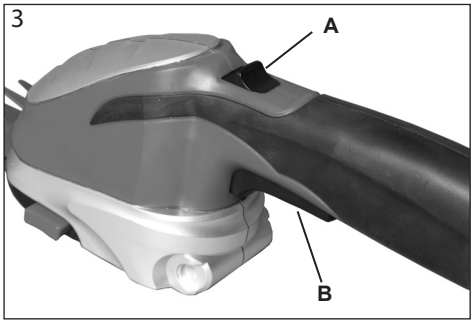

Blokado vklopa A (sl. 3) potisnite naprej in pritisnite stikalo B. Po vklopu naprave blokade vklopa A ni več treba držati pritisnjene.

Za izklop stikalo B zopet spustite.

⚠ **Pozor! Rezilo teče naprej.**

Navodila za delo

S škarjami za travo lahko obrezujete robove travnikov oz. travnatih površin na nedostopnih mestih.

⚠ **Ker aparat vodite z eno roko, pazite, da v nobenem primeru proste roke ne približate k rezilu, ki je v pogonu.**

Vzdrževanje

Za zaščito pred poškodbami preko rezila potisnite zraven dobavljeni ščitnik za rezilo in uporabljajte zaščitne rokavice.

Istočasno pritisnite obe stranski tipki in rezila škarij snemite (sl. 4).

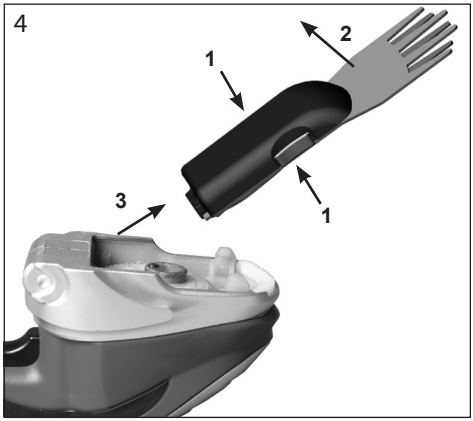

Odstranite event. umazanijo, ki je prodrla v prostor menjalnika.

Prosimo da, preden vstavite nadomestna rezila, pogonski prostor rahlo namastite z univerzalnim mazivom, ki se dobi v prodaji (sl. 6).

Rezilo z zadnjim nastavkom vstavite v ohišje škarij za travo, kot je prikazano na sl. 5, in z močnim pritiskom na osnovno ploščo rezila klik sistem zaskočite.

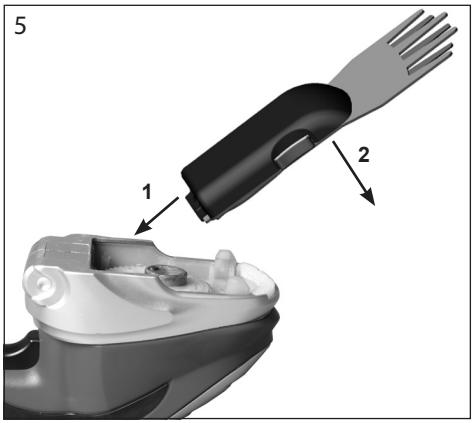

Pozicije ekscentričnega pogona pri zamenjavi rezil ni treba upoštevati. Pri vklopu se ekscenter menjalnika samodejno zaskoči v ustezno izrezo na rezilu škarij.

Naprava je sedaj spet pripravljena za obratovanje.

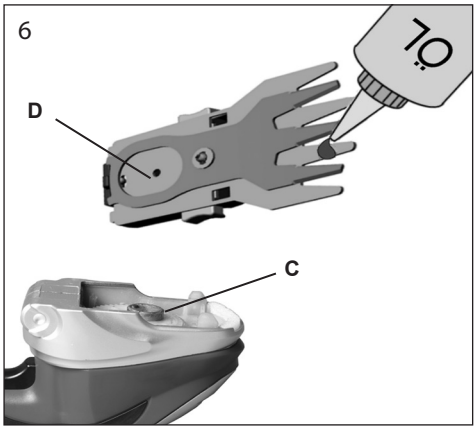

Z rezila očistite sok rastlin in umazanijo. Par rezil morate v vsaki sezoni najmanj enkrat sneti. Pri tem se morajo odstraniti ostanki rastlin in tujki. Vreteno C in hrbet rezila D previdno namažite z redko mastjo. Motorja in drugih delov ne podmazujte.

Pozor! Drsne površine rezil morajo biti naoljene, da enakomerno tečejo. Nenaoljene drsne površine lahko negativno vplivajo življenjsko dobo.

Če je rezilo po daljšem času uporabe postalo topo, ga nadomestite samo z originalnim nadomestnim rezilom.

Škarje čistite samo s ščetko ali krpo. Aparata nikoli ne spirajte s curkom vode ali ga potopite v vodo.

Rezilo po vsaki uporabi obdelajte z negovalnim sprejem.

Obrabljena topa rezila zamenjajte.

Po uporabi vedno nataknite ščitnik za rezilo.

Kontrolirajte, če ima naprava kakršnekoli očitne pomanjkljivosti in jo eventualno dajte v popravilo pooblaščeni servisni službi.

Skladiščenje

Napravo vedno skladiščite na suhem, čistem mestu, zunaj dosega otrok. Skladiščite zaščiteno pred zmrzaljo.

Odstranjevanje odpadkov in varstvo okolja

Prosimo upoštevajte sledeča navodila za odstranjevanje akumulatorja:

Kadar Vaša naprava nekega dne postane neuporabna ali je ne potrebujete več, Vas prosimo, da naprave na noben način ne vržete med gospodinjske odpadke, temveč jo odstranite okolju primerno. Odsluženi akumulatorji ali baterije ne spadajo v gospodinjske odpadke. Kot uporabnik ste uporabljene baterije oz. akumulatorje z zakonom dolžni vrniti.

Li-Ion

Ob izteku življenjske dobe Vaše naprave je treba baterije oz. akumulatorje odstraniti iz naprave in jih odstraniti ločeno. Preden akumulatorje vrnete, jih morate izprazniti in zavarovati pred kratkim stikom. Stare akumulatorje lahko oddate na krajevnih zbiralnih mestih v Vaši občini ali pri Vašem trgovcu oz. na prodajnem mestu.

Prosimo, da napravo oddate na mestu za zbiranje odpadkov. Tam bodo plastične in kovinske dele lahko ločili in jih dali reciklirati. Tozadevne informacije dobite tudi pri Vaši občinski ali mestni upravi.

Garancijski pogoji

Za to električno napravo dajemo garancijo, neodvisno od obveznosti in dolžnosti prodajalca iz kupne pogodbe, do kupca:

Garancijski čas znaša 24 mesecev in se začne z nakupom, ki se dokazuje z originalnim računom. Pri komercialni uporabi ali izposoji se garancijski čas zniža na 12 mesecev. Garancija ne zajema delov, ki se hitro obrabijo, škode, akumulator, ki je nastala zaradi uporabe napačnih priključkov, popravil z neoriginalnimi rezervnimi deli, uporabe sile, udarcev in zloma ter namerne preobremenitve motorja. Zamenjava v okviru garancije zajema samo poškodovane dele in ne celega aparata. Garancijska popravila lahko opravlja samo pooblaščena delavnica ali servisna služba. Pri tujem posegu garancija preneha veljati.

Poštnina, stroški pošiljanja in posledični stroški so breme kupca.

Servis / popravilo

Popravilo električne naprave mora biti izvršeno v pooblaščenem servisu. Prosimo Vas, da se pri uveljavljanju pravic na garancijo ali pri okvarah obrnete osebno ali po telefonu na Vašo trgovsko hišo.

- **Service:**

Prosimo, obrnite se na Vam najbližjo specializirano delavnico podjetja Lagerhaus.

Na internetu, na naslovu www.lagerhaus.at, boste našli specializirano delavnico podjetja Lagerhaus v Vaši bližini.

ES-izjava o skladnosti

CE

Podjetje **Ikra GmbH, Schlesierstrasse 36, D-64839 Münster, Germany**, na lastno odgovornost izjavlja, da je izdelek **Akumulatorske škarje za travo GS 8014 LI**, za katerega velja ta izjava, v skladu z zadevnimi Varnostnimi in zdravstvenimi zahtevami v Smernicah ES **2006/42/ES** (direktiva o strojih), **2014/30/EU** (EMV vodila), **2011/65/EU** (direktiva o RoHS) in **2000/14/ES** (Pravilnik o hrupu) vštevši vse izmene. Za ustrezen prenos ter realizacijo Varnostnih in zdravstvenih zahtev, ki so imenovane v Smernicah ES, so se uporabile naslednje norme ter standardi in / ali tehnična(-ne) specifikacija(-je):

EN 60745-1:2009/A11:2010; EN 60745-2-15:2009/A1:2010
EN 60335-1:2012/A11:2014; EN 50636-2-94:2014
EN 62233:2008; AfPS GS 2014:01 PAK
EN 55014-1/A2:2011; EN 55014-2/A2:2008; EN 50581:2012

Leto izdelave je natisnjeno na tipski ploščici in se dodatno lahko ugotovi na podlagi zaporedne serijske številke.

Münster, 21.09.2016

Gerhard Knorr, tehnično vodstvo Ikra GmbH

Hranjenje tehnične dokumentacije: Gerhard Knorr, Kärcherstraße 57, DE-64839 Münster

Spettabile cliente,

per poter garantire la messa in funzionamento affidabile, abbiamo preparato per Voi queste istruzioni per l´uso. Se manterrete i seguenti consigli, la macchina lavorerá sempre alla Vostra soddisfazione e noi garantiamo per la sua lunga durata.

Le nostre macchine sono state provate, prima della messa in produzione di serie, alle condizioni piú difficili e durante la produzione sono sottoposti ad un permanente controllo. Questo a noi da la sicurezza e a Voi la garanzia, che avete acquistato il prodotto maturo.

Nell´interesse dell´altro sviluppo tecnico sono riservati i cambiamenti della costruzione e della esecuzione.

Contenuto

Contenuto	Pagina
Dati tecnici	IT-2
Possibilità di utilizzazione	IT-2
Illustrazione e spiegazione dei simboli	IT-3
Designazione dei pezzi	IT-3
Avvertenze generali di sicurezza per utensili elettrici	IT-4
Carica dell’accumulatore	IT-7
Accensione e spegnimento	IT-8
Avvertenze per il lavoro	IT-8
Manutenzione	IT-8
Rimessaggio	IT-9
Smaltimento e protezione dell’ambiente	IT-9
Garanzia	IT-9
Servizio di riparazioni	IT-9
Dichiarazione CE di Conformità	IT-10

Traduzione delle istruzioni per l’uso originali

Cesoie per erba con accumulatore GS 8014 LI

Dati tecnici

Tensione di esercizio dell’accumulatore	V/CC	7,2
Accumulatore di tipo	Ah/Wh	2,0 / 14,4 / agli ioni di litio
Tempo di funzionamento	min.	cca. 160
Numero di giri al minimo n_0	min^{-1}	1000
Larghezza di taglio	mm	75
Livello di potenza sonora garantito	dB(A)	92
Livello di pressione acustica (DIN EN 60745-2-15)	dB (A)	80 K=3,0 dB (A)
Vibrazione (DIN EN 60745-2-15)	m/s^2	1,024 K=1,5 m/s^2
Dispositivo di caricamento dalla rete		
Tensione della rete	V - / Hz	230 /50
Tensione di caricamento	V/CC	7,2
Tempo di carica	Ore	cca. 3-5
Corrente di caricamento	mA/CC	550

La casa produttrice si riserva la facoltà di apportare modifiche tecniche alle presenti istruzioni.

- Il valore indicato dell’emissione di vibrazioni è stata misurata con un procedimento a campione ed è possibile utilizzarla in comparazione con altri dispositivi elettrici.
- Il valore indicato dell’emissione di vibrazioni può essere anche utilizzato per stimare la quantità e durata delle pause durante il lavoro.
- Il valore reale dell’emissione di vibrazioni durante il reale utilizzo dell’apparecchio elettrico può differenziarsi dal valore indicato in relazione al modo in cui l’apparecchio è utilizzato,
- Attenzione: Per evitare lesioni alla circolazione sanguigna della mano, che possono essere dovute dalle vibrazioni, è necessario fare delle pause frequenti durante il lavoro.
- Cercare di ridurre al minimo la sollecitazione causata dalle vibrazioni. Misure esemplari per ridurre le sollecitazioni causate dalle vibrazioni sono indossare dei guanti durante l’uso dell’attrezze e limitare il tempo di lavoro. Tenere conto di tutti i componenti del ciclo di lavoro (per esempio i tempi durante i quali l’elettroutensile è spento e quelli durante i quali è acceso ma senza sollecitazioni).
- Tenere sempre lontani mani e piedi dagli utensili di taglio, in particolare quando si accende il motore!

Possibilità di utilizzazione

Con le cesoie per erba si possono tagliare e pulire bordi e superfici prative in punti difficilmente accessibili.

⚠ **Dato che l’apparecchio è comandato da una sola mano, non avvicinare in nessun caso la mano libera alla lama in movimento.**

Qualsiasi utilizzo non conforme alle indicazioni contenute nelle presenti istruzioni può provocare danni alla macchina e mettere seriamente a repentaglio la vita dell’utilizzatore.

A salvaguardia dei diritti di garanzia e ai fini della sicurezza del prodotto si raccomanda la rigorosa osservanza delle avvertenze di sicurezza.

Pericoli residui

Anche se l‘utensile viene utilizzato in modo corretto sussiste sempre comunque un certo rischio residuo che non può essere escluso. In base al tipo e alla struttura dell‘utensile possono derivare i seguenti potenziali pericoli:

- Contatto con la lama di taglio non protetta (ferite da taglio)
- Inserimento delle mani nel tosasiepi in funzione (ferita da taglio)
- Movimento improvviso ed imprevisto del materiale tagliato (ferite da taglio)
- Catapultamento da parte di denti di taglio difettosi
- Catapultamento di parti del materiale tagliato
- Danni all‘udito se non si indossa una protezione adeguata per l‘udito
- Inalazione di particelle del materiale tagliato

Illustrazione e spiegazione dei simboli

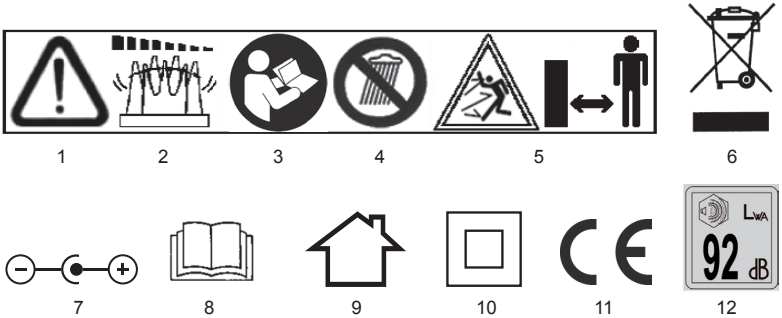

1 Avvertimento!
2 L’attrezzo prosegue il movimento anche dopo l’interruzzione!
3 Leggere le istruzioni sull’uso!
4 Non esporre questo utensile elettrico alla pioggia!
5 Tenere lontano terze persone dall’area di lavoro!
6 Attenzione protezione dell’ambiente! Questo apparecchio non può essere smaltito con la spazzatura domestica/ con rifiuti non riciclabili. Consegnare l’apparecchio vecchio esclusivamente in un punto di raccolta pubblico.
7 Polarità della spina
8 Leggere le istruzioni sull’uso!
9 Solo per uso interno.
10 Classe di sicurezza II / Isolamento doppio
11 Conferma la conformità dell'elettroutensile alle direttive della Comunità Europea.
12 Livello di potenza sonora garantito L_{WA} 92 dB(A)

Designazione dei pezzi

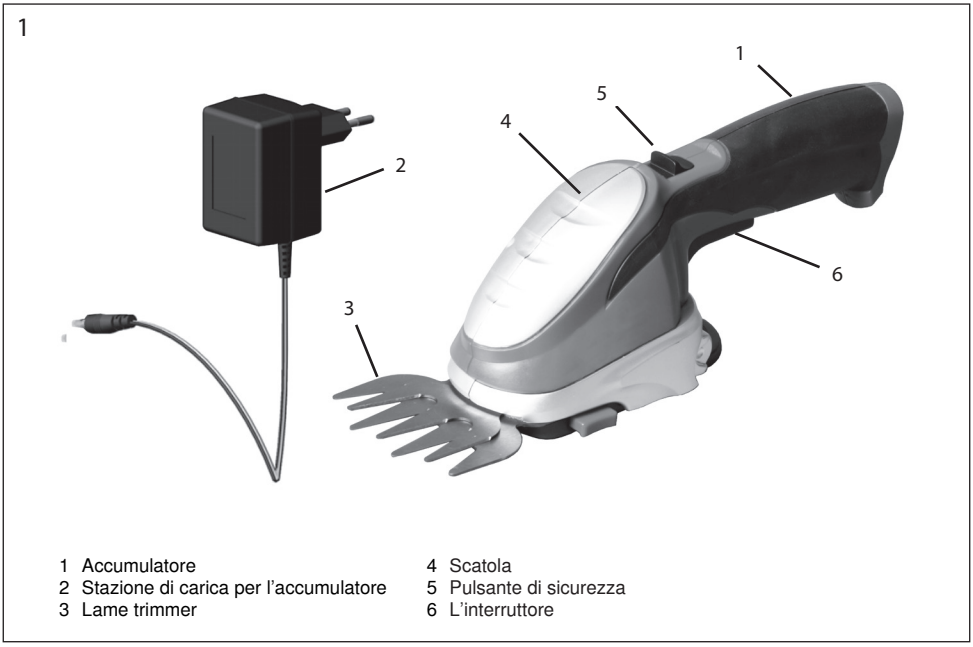

⚠ **Attenzione: inquinamento acustico! Prima dell’impiego prendere conoscenza delle norme regionali.**

Avvertenze generali di sicurezza per utensili elettrici

Attenzione! E’ necessario leggere tutte le istruzioni. Il mancato o inadeguato rispetto delle istruzioni di seguito riportate può essere causa di scosse elettriche, ustioni e/o gravi lesioni. L’espressione “utensile elettrico” di seguito utilizzata si riferisce ad attrezzature elettriche alimentate dalla rete elettrica (con cavo di rete) ed apparecchiature elettriche alimentate da accumulatore (senza cavo di rete).

CONSERVARE CON CURA LE PRESENTI ISTRUZIONI.

1) Luogo di lavoro

a) **Mantenere la propria area di lavoro pulita ed in ordine.** *Il disordine ed eventuali aree di lavoro non illuminate possono essere causa di incidenti.*

b) **Non lavorare con l’attrezzo in ambiente a rischio di esplosione dove siano presenti liquidi, gas o polveri infiammabili.** *Gli utensili elettrici sviluppano scintille che possono incendiare la polvere o i vapori.*

c) **Tenere lontani i bambini e le altre persone durante l’utilizzo dell’attrezzo elettrico.** *Un momento di distrazione può comportare la perdita del controllo sull’attrezzo.*

2) Sicurezza elettrica

a) **La spina dell’attrezzo deve entrare perfettamente nella presa di corrente. La spina non può essere modificata in alcun modo. Non utilizzare spine adattatrici in abbinamento con attrezzi collegati a terra.** *L’utilizzo di spine non modificate e di prese di corrente adeguate consente di ridurre il rischio di scosse elettriche.*

b) **Evitare il contatto corporeo con superfici collegate a terra quali tubi, impianti di riscaldamento, fornelli e frigoriferi.** *Quando il corpo dell’utilizzatore è collegato a terra è molto elevato il rischio di scosse elettriche.*

c) **Tenere l’attrezzo lontano dalla pioggia.** *La penetrazione di acqua all’interno dell’utensile elettrico aumenta il rischio di scosse elettriche.*

3) Sicurezza delle persone

a) **Agire con cautela e con giudizio prestando attenzione a quello che si fa nel lavorare con un attrezzo elettrico. Non utilizzare mai l’attrezzo quando si è stanchi o sotto l’effetto di sostanze stupefacenti, alcool o farmaci.** *Un momento di distrazione durante l’uso dell’attrezzo può causare gravi lesioni.*

b) **Utilizzare l’equipaggiamento personale di protezione ed indossare sempre gli occhiali protettivi.** *L’utilizzo di equipaggiamento personale di protezione, quali maschera antipolvere, calzature di sicurezza antiscivolo, casco protettivo o protezione per l’udito, a seconda del tipo e dell’impiego dell’utensile elettrico, riduce il rischio di ferimento.*

c) **Rimuovere eventuali strumenti di regolazione o chiavi prima di accendere l’attrezzo.** *La presenza di uno strumento, utensile o chiave all’interno di una parte dell’attrezzo in movimento può essere causa di lesioni.*

d) **Non sopravalutare le proprie capacità. Accertarsi di assumere una posizione stabile e mantenersi sempre bene in equilibrio.** *In questo modo sarà possibile controllare meglio l’attrezzo in situazioni impreviste.*

e) **Indossare indumenti adeguati. Non indossare abiti larghi o gioielli. Tenere capelli, indumenti e guanti lontani dalle parti in movimento.** *Indumenti larghi o malfermi, gioielli o capelli lunghi possono essere risucchiati all’interno delle parti in movimento.*

f) **Se è possibile montare dispositivi per l’aspirazione o raccolta della polvere, accertarsi che questi siano collegati e che vengano utilizzati correttamente.** *L’utilizzo di tali dispositivi riduce i pericoli causati dalla polvere.*

4) Manipolazione ed utilizzo accurati di utensili elettrici

a) **Non sovraccaricare l’attrezzo. Utilizzare per il lavoro soltanto l’utensile elettrico specifico per l’impiego in questione.** *L’u-*

tilizzo dell'utensile elettrico adatto consente di lavorare meglio e con maggiore scurezza nell'ambito indicato.

b) **Non utilizzare utensili elettrici con interruttori difettosi.** *Un utensile elettrico che non si accende o spegne più è pericoloso e pertanto deve essere riparato.*

c) **Estrarre la spina dalla presa di corrente prima di effettuare le regolazioni dell'attrezzo, di sostituire accessori o di mettere via l'attrezzo stesso.** *Questa misura precauzionale impedisce l'accensione involontaria dell'attrezzo.*

d) **Conservare gli utensili elettrici inutilizzati fuori dalla portata dei bambini. Non consentire l'utilizzo dell'attrezzo a persone prive della necessaria dimestichezza o che non abbiano letto le presenti istruzioni.** *Gli utensili elettrici sono pericolosi se utilizzati da persone inesperte.*

e) **Curare l'attrezzo scrupolosamente. Controllare che le parti mobili dell'attrezzo funzionino perfettamente senza incepparsi, che non vi siano componenti rotte o danneggiate e che la funzionalità dell'attrezzo stesso non sia compromessa. Far riparare le parti danneggiate prima di utilizzare l'attrezzo.** *Numerosi incidenti sono causati da una cattiva manutenzione degli utensili elettrici.*

f) **Tenere gli utensili da taglio sempre ben affilati e puliti.** *Gli utensili da taglio tenuti con cura e dotati di taglienti ben affilati tendono meno ad incepparsi e sono più agevoli da condurre.*

g) **Utilizzare utensili elettrici, accessori, utensili ad inserto ecc. conformemente alle presenti istruzioni e nelle modalità prescritte per questo tipo particolare d'attrezzo. Nel fare questo tenere conto delle condizioni di lavoro e dell'attività che si deve svolgere.** L'impiego di utensili elettrici per applicazioni diverse da quelle previste può essere causa di situazioni pericolose.

5) **Assistenza tecnica**

a) **Per la riparazione dell'attrezzo rivolgersi esclusivamente a personale specializzato e qualificato ed utilizzare esclusivamente ricambi originali.** *In questo modo è garantito il mantenimento della sicurezza dell'attrezzo.*

6) **Manipolazione ed utilizzo accurati di apparecchi elettrici a batteria**

a) **Accertarsi che l'apparecchio sia spento prima di inserire la batteria.** *Il montaggio di una batteria in un apparecchio elettrico acceso può provocare incidenti.*

b) **Per caricare le batterie utilizzare solo caricabatterie raccomandati dal produttore.** *Un caricabatterie indicato per un determinato tipo di batteria, in caso di utilizzo di batterie di altro genere, rischia di incendiarsi.*

c) **Utilizzare per gli apparecchi elettrici soltanto le batterie specifiche previste.** *L'uso di altre batterie può provocare lesioni e determinare il rischio di incendio.*

d) **Tenere la batteria non utilizzata lontana da clip o fermagli per ufficio, monete, chiavi, chiodi, viti o altri piccoli oggetti di metallo che potrebbero provocare un cavallottamento dei contatti.** *Un eventuale cortocircuito fra i contatti della batteria può comportare combustioni o incendi.*

e) **In caso di utilizzo errato il liquido può fuoriuscire dalla batteria. Evitare il contatto con tale liquido. In caso di contatto accidentale risciacquare con acqua. In caso di contatto del liquido con gli occhi consultare anche un medico.** *Il liquido fuoriuscito dalla batteria può provocare irritazioni cutanee o ustioni.*

Istruzioni per la sicurezza di cesoie per erba

- **Tenere tutte le parti del corpo lontane dalle lame di taglio. Non tentare di rimuovere il materiale tagliato o di tenere fermo il materiale da tagliare quando la lama gira. Rimuovere il materiale eventualmente inceppato soltanto con l'attrezzo spento.** *Un momento di distrazione durante l'utilizzo delle cesoie per siepi può essere causa di gravi lesioni.*
- **Reggere le cesoie per siepi per l'impugnatura con la lama ferma. Quando le cesoie vengono trasportate o riposte occorre posizionare l'apposita protezione.** *Un'attenta manipolazione dell'attrezzo riduce il pericolo di lesioni causate dalla lama.*

- **Tenere l'elettroutensile solo per le superfici isolate del manico poiché la lama di taglio può entrare in contatto con linee elettriche nascoste.** *Il contatto della lama di taglio con una linea sotto tensione può mettere in tensione le parti metalliche dell'apparecchio e causare una scossa elettrica.*
- **Prima di iniziare il lavoro, frugare nella siepe in cerca di oggetti nascosti, per es. fili metallici ecc.** *Fare attenzione che l'attrezzo di taglio non entri in contatto con fili o altri oggetti di metallo.*
- **Tenere l'elettroutensile in modo corretto, ovvero con entrambe le mani se sono presenti due impugnature.** *La perdita di controllo sull'attrezzo può provocare lesioni.*

- **Questa apparecchiatura non è destinata all'uso daparte di persone (compreso i bambini) con ridotte capacità fisiche, sensoriali o mentali, o prive diesperienza e conoscenze, salvo che vengano date a loro la supervisione o le istruzioni per l'uso dell'apparecchiatura da parte di una persona responsabile della loro sicurezza. I bambini devono esseresorvegliati per assicurarsi che non giochino con l'apparecchiatura.**
- **Questo utensile può causare delle serie ferite. Leggete con attenzione le istruzioni sull'uso del taglisiepi, per usarlo in modo corretto nell'ambito in cui opererete, per la sua preparazione, manutenzione e per un uso appropriato. Prima di metterlo in funzione, familiarizzate con l'utensile lasciatevi eventualmente consigliare da chi ha esperienza con questi utensili.**
- **L'utensile di taglio continua a funzionare anche una volta spento l'apparecchio.**
- **Prima della pulizia della macchina spegnete la macchina.**
- **Le dita e i piedi tenete fuori zona di taglio!**
- **Accendere il motore soltanto se le mani e i piedi sono lontani dagli utensili da taglio.**
- **Prima di utilizzare la macchina, eliminate dalla superfice di lavoro i corpi estranei e durante lavoro state attenti a tali oggetti !**
- **Per il trasporto la macchina spegnete sempre e aspettate, quando la lama si ferma. La manutenzione e la pulizia é possibile eseguire solo con la macchina spenta.**
- **I giovani fino a 16 anni di etá non possono usare la macchina.**
- **Non consentire mai di utilizzare l'apparecchio a bambini o altre persone che non conoscono le istruzioni per l'uso.**
- **Disposizioni di legge possono porre vincoli all'età dell'operatore.**
- **State attenti alle terze persone nella zona di lavoro.**
- **Non usate la cesoia, se nella vicinanza si trovano altre persone, i bambini o animali.**
- **Utilizzare le cesoie solo alla luce del giorno o con sufficiente illuminazione artificiale.**
- **La cesoia é neccessario mantenere e controllare regolarmente. Il coltello é neccessario, quando é difettoso, solo come il paio completo. Quando é stato danneggiato da un urto, serve farlo controllare dal personale esperto.**
- **Le cesoie debbono essere sottoposte a periodiche revisioni che dovranno essere effettuate esclusivamente da un servizio di riparazione specializzato.**
- **Usate opportuni vestiti per lavoro, vuol dire gli occhiali, dispositivi per la diffesa dell´udito, le scarpe antisdrucciolo chiuse e i guanti da lavoro. Non portate i vestiti larghi, che potrebbero essere affermati dagli elementi mobili.**
- **Quando appoggiate la cesoia e quando volete pulirla, é neccessario assicurare, che la cesoia non puó essere accesa per sbaglio, per es. sbloccando l´interruttore.**
- **La lama di taglio deve essere ispezionata ad con regolarità per identificare eventuali danni.**
- **Non mantenete in nessun caso la cesoia per i coltelli, c´é pericolo del ferimento anche con la cesoia ferma.**
- **Non toccate mai i coltelli in movimento, se volete togliere i corpi estranei o quando la cesoia si blocca.**
- **La macchina conservate in un posto sicuro, fuori portata dei bambini.**
- **Durante il lavoro con la cesoia prendete la posizione sicura, prima di tutto se durante lavoro usate la scala o i gradini.**
- **Non usate la cesoia con il strumento di taglio troppo consumato o difettoso.**
- **Non cercate di mettere in funzione la macchina non completa.**

- **Per il trasporto e stoccaggio della cesoia usate sempre il dispositivo per la diffesa della lama.**
- **Prima dell´inizio di lavoro guardate il luogo di lavoro e possibile pericolo, che per causa del rumore della macchina potreste non sentire.**
- **Utilizzare soltanto gli accessori ed i ricambi raccomandati dal produttore.**

Prima della messa in funzione

Carica dell’accumulatore

Avvertenze di sicurezza

L’apparecchio viene consegnato con la batteria agli ioni di litio già carica. Si raccomanda, tuttavia, prima di mettere in funzione il dispositivo per la prima volta, di ricaricare l’accumulatore.

- A tal fine utilizzare il dispositivo caricabatterie fornito in dotazione. Esso è specifico per questo accumulatore.
- Non utilizzare mai altri caricabatterie. Ciò comporterebbe il rischio di incendio o di esplosione!
- Tenere sempre il caricabatterie lontano dalla pioggia e dall’umidità. Pericolo di scossa elettrica.
- Non caricare mai il dispositivo all’aperto in luoghi non protetti, ma sempre in ambienti asciutti e protetti.
- Non caricare mai accumulatori di altro tipo con questo caricabatterie. Pericolo d’incendio o esplosione.
- Prima di utilizzare il caricabatterie controllare sempre che scatola, spina e cavo non siano danneggiati. Non utilizzare il dispositivo in presenza di danneggiamenti.
- Non forzare il caricabatterie per aprirlo. In presenza di un difetto occorre sostituire il caricabatterie.
- Il caricabatterie durante il caricamento si riscalda. Non azionare il dispositivo su basi infiammabili né azionare in ambienti infiammabili. Pericolo d’incendio.
- Non aprire mai gli elementi dell’accumulatore. Pericolo di cortocircuito.
- In caso di danneggiamento dell’accumulatore possono fuoriuscire vapori o liquidi nocivi. In caso di inavvertito contatto, risciacquare con acqua e consultare subito un medico. Il liquido può provocare irritazioni cutanee o corrosioni.
- Proteggere l’accumulatore dal calore, dall’irradiazione solare intensa o dal fuoco. Pericolo d’esplosione.

Caricamento:

per caricare l’accumulatore inserire il caricatore a spina in una presa di corrente. Quindi inserire la spina del cavo di carica nella presa di carica delle cesoie per erba e cespugli (fig. 2).

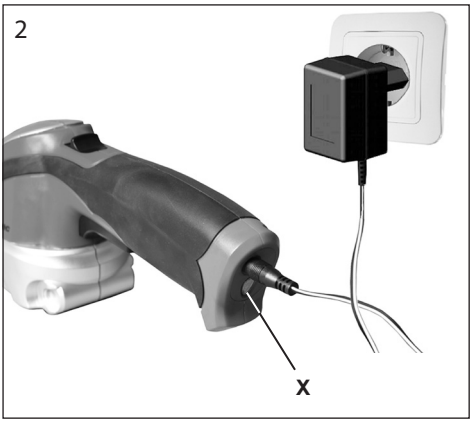

L’inizio della carica è segnalato dalla spia rossa (X) (fig. 2) situata all’estremità dell’impugnatura. Se l’accumulatore è scarico l’operazione di carica dura circa 3-5 ore. Al termine del caricamento il controllo elettronico dell’operazione di carica si disattiva automaticamente. La spia a questo punto da rossa diventa verde. In questo modo viene segnalato che l’operazione di carica è terminata. Non è necessario controllare il tempo di carica.

Il caricabatterie e l’impugnatura dell’attrezzo si riscaldano durante il caricamento. Ciò è normale.

In caso di inutilizzo del caricabatterie, staccarlo dalla presa di corrente.

Durante il caricamento l’attrezzo non può essere utilizzato.

Quando la potenza di taglio cala notevolmente durante l’uso dell’attrezzo, significa che l’accumulatore deve essere ricaricato. Nel dispositivo è inoltre integrata una protezione che ne impedisce lo scaricamento eccessivo prevenendo così il danneggiamento dell’accumulatore. Essa determina lo spegnimento dell’accumulatore al raggiungimento del limite di scaricamento. In questo caso l’accumulatore deve essere ricaricato prima di poter riaccendere l’attrezzo.

Accensione e spegnimento

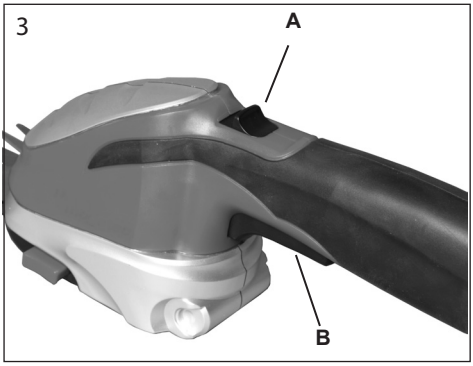

Spostare il blocco dell’accensione A (fig. 3) in avanti e premere l’interruttore B. Dopo l’accensione il blocco A non deve essere più trattenuto.

Per spegnere l’attrezzo, rilasciare l’interruttore B.

Attenzione! La lama continua a girare.

Avvertenze per il lavoro

Con le cesoie per erba si possono tagliare e pulire bordi e superfici prative in punti difficilmente accessibili.

Dato che l’apparecchio è comandato da una sola mano, non avvicinare in nessun caso la mano libera alla lama in movimento.

Manutenzione

Non accendere mai in nessun caso l’apparecchio durante le seguenti operazioni di sostituzione delle lame! Pericolo di lesioni!

Per proteggersi contro il rischio di ferimento, spostare la protezione fornita in dotazione sopra alla lama ed utilizzare i guanti protettivi.

Premere contemporaneamente i due pulsanti laterali e smontare la lama (fig. 4)

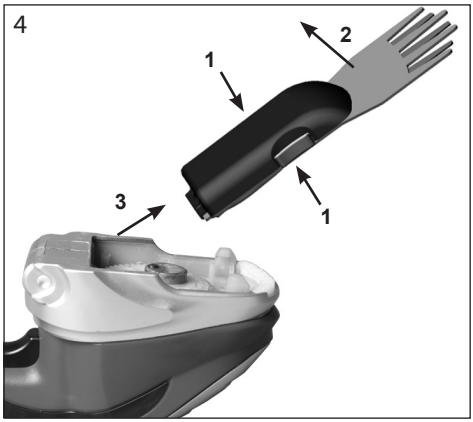

Rimuovere lo sporco eventualmente penetrato all’interno del vano degli ingranaggi.

Prima di montare la lama di sostituzione, ingrassare leggermente l’area del motore (C+D) con un grasso universale di quelli disponibili in commercio (fig. 6).

Inserire la lama con il dente di fermo posteriore nel corpo delle cesoie nel modo illustrato in fig. 5, ed esercitando una forte pressione sul basamento della lama fare scattare in posizione il sistema a click.

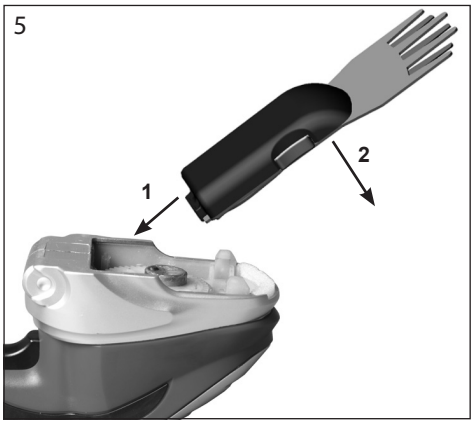

Della posizione del sistema eccentrico non si deve tener conto nel cambio della lama. All’accensione l’eccentrico del meccanismo si innesta automaticamente nel relativo incavo della lama.

A questo punto l’attrezzo è di nuovo pronto al funzionamento.

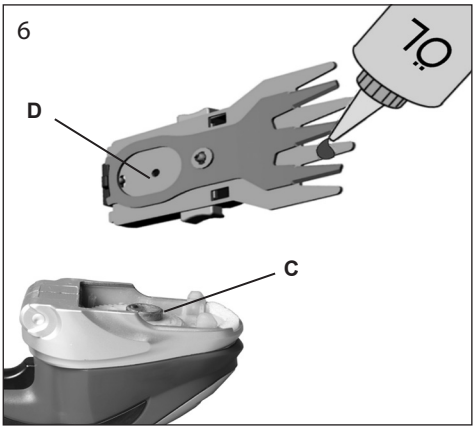

Pulire il coltello dall´umiditá e dallo sporco. Tutti e due coltelli dovrebbero essere almeno una volta all´anno smontati. Rocchetto C e la parte posteriore del coltello D lubrificare con la prudenza con lubrificante liquido. Non lubrificare il motore e altre parti.

Attenzione! Le superfici di guida dei coltelli devono essere lubrificati. Le superfici senza lubrificante potrebbero influire negativamente alla vita della macchina.

Per la sostituzione delle lame usuratesi dopo un lungo impiego, utilizzare soltanto lame di ricambio originali.

Pulire le cesoie soltanto con una spazzola o con uno straccio. Non spruzzare mai acqua sull’apparecchio né immergerlo in acqua per lavarlo.

Applicare un apposito spray sulle lame dopo ogni utilizzo dell’attrezzo.

Sostituire le lame usurate.

Riposizionare sempre la protezione sulle lame dopo avere utilizzato l’attrezzo.

Controllare che l’attrezzo non presenti difetti evidenti ed eventualmente rivolgersi ad un’officina autorizzata per la riparazione.

Rimessaggio

Conservare sempre l’attrezzo in un luogo asciutto, pulito e lontano dalla portata dei bambini. Conservare in un luogo protetto dal gelo.

Smaltimento e protezione dell’ambiente

Osservare le seguenti avvertenze per lo smaltimento dell’accumulatore:

Gli accumulatori non più utilizzabili non si possono gettare nella spazzatura domestica. L’utilizzatore è tenuto, per legge, a restituire le batterie e/o gli accumulatori usati.

Li-Ion

Al termine della vita utile dell’attrezzo le batterie e/o gli accumulatori debbono essere smontati dall’attrezzo stesso e smaltiti in modo differenziato.

Prima della restituzione, gli accumulatori esauriti debbono essere scaricati e resi sicuri contro eventuali cortocircuiti. Gli accumulatori esauriti possono essere consegnati ai punti di raccolta locali del proprio comune o presso il proprio rivenditore e/o punto vendita.

Una volta divenuto inutilizzabile o non più necessario l’attrezzo non potrà essere gettato in nessun caso nella spazzatura di casa, ma dovrà essere smaltito in modo ecologico.

L’attrezzo dovrà essere consegnato ad un centro di raccolta e recupero. I componenti di plastica e metallo qui potranno essere separati e destinati al riciclo. Informazioni al riguardo sono disponibili anche presso gli enti pubblici comunali e municipali.

Garanzia

Per questo attrezzo elettrico, indipendentemente dagli obblighi del commerciante di fronte al consumatore, concediamo la seguente garanzia.-

Il periodo della garanzia è di 24 mesi ed esso ha inizio al momento dell‘acquisto, il quale è da comprovare mediante lo scontrino fiscale. Se l‘apparecchio viene utilizzato in modo commerciale, o se viene affittato, questo periodo è ridotto a 12 mesi. Sono esclusi dalla garanzia: le componenti soggetti ad usura, batteria e danni che sono causati dall‘utilizzo di accessori non conformi, da riparazioni con componenti non originali, dall‘utilizzo di troppa forza, da colpi e rotture come anche il sovraccarico volontario del motore. La sostituzione nell‘ambito della garanzia si riferisce unicamente alle componenti difettose e non agli apparecchi completi. Le riparazioni, nell‘ambito della garanzia, si devono eseguire unicamente presso officine autorizzate o presso il servizio clienti dello stabilimento. Al momento di un intervento non autorizzato, la garanzia cessa di persistere.

I spedizione e quelle seguenti le stesse vanno a carico dell‘acquirente.

Servizio di riparazioni

Ogni riparazione su degli utensili benzina deve essere effettuata solamente da uno specialista. In occasione della consegna dell’apparecchio per fini di riparazione, si prega di descrivere il difetto identificato.

- **Service:**

Vi preghiamo di rivolgervi al magazzino-officina specializzata più vicino/a.

Su Internet al sito „www.lagerhaus.at“ troverete l‘indicazione del magazzino/officina specializzata più vicino/a.

Dichiarazione CE di Conformità

Noi, **Ikra GmbH, Schlesierstrasse 36, D-64839 Münster, Germany**, dichiara sotto la propria responsabilità che prodotti **Cesoie per erba con accumulatore GS 8014 LI**, é conforme ai Requisiti Essenziali di Sicurezza e di Tutela della Salute di cui alle Direttive CE **2006/42/EG** (Direttiva Macchine, **2014/30/EU** (direttiva EMV), **2011/65/EU** (direttiva RoHS) e **2000/14/CE** (Direttiva sulla rumorosità). Per la verifica della Conformità di cui alle Direttive sopra menzionate, sono state conultate le seguenti norme armonizzate EN e Specificazioni Tecniche Nazionali:

EN 60745-1:2009/A11:2010; EN 60745-2-15:2009/A1:2010
EN 60335-1:2012/A11:2014; EN 50636-2-94:2014
EN 62233:2008; AfPS GS 2014:01 PAK
EN 55014-1/A2:2011; EN 55014-2/A2:2008; EN 50581:2012

L’anno di costruzione è riportato sulla targhetta dell’apparecchio ed individuabile tramite il numero di serie progressivo.

Münster, 21.09.2016

Gerhard Knorr, Direzione tecnica Ikra GmbH

Conservazione della documentazione tecnica: Gerhard Knorr, Kärcherstraße 57, DE-64839 Münster