HTMN 520

DE **Gebrauchsanweisung** - Originalbetriebsanleitung
Vor Inbetriebnahme Gebrauchsanweisung lesen !

GB **Operating Instructions** - Translation of the original Operating Instructions
Read operating instructions before use!

FR **Manuel d'utilisation** - Traduction du mode d'emploi d'origine
Lire attentivement le mode d'emploi avant chaquemise en service !

IT **Istruzioni per l'uso** - Traduzione delle istruzioni per l'uso originali
Prima della messa in funzione leggere le istruzioni per l'utilizzo!

ES **Instrucciones de Manejo** - Traducción de las instrucciones de servicio originales
¡Lea las instrucciones de manejo antes de efectuar la puesta en marcha!

PT **Manual de Instruções** - Tradução do manual de instruções original
Antes da colocação em funcionamento leia o manual de instruções!

DK **Brugsanvisning** - Oversættelse af den originale driftsvejledning
Læs instruktionerne, inden maskinen tages i brug!

NO **Bruksanvisning** - Oversettelse av den originale bruksanvisningen
Les bruksanvisningen før bruk!

GR **ΟΔΗΓΙΕΣ ΧΡΗΣΕΩΣ** - Μετάφραση των αυθεντικών οδηγιών λειτουργίας
Πριν από την έναρξη λειτουργίας διαβάζετε τις οδηγίες χειρισμού!

PL **Instrukcja Obsługi** - Tłumaczenie oryginalnej instrukcji obsługi
Pred pouzitíu cosacky, travy pozorne precitajte návod k jej pouzitíu!

HU **Kezelesi Utasistas** - Az eredeti használati utasítás fordítása
Üzembe helyezés előtt olvassuk el a kezelési útmutatót!

CZ **Návod k použití** - Překlad původního návodu k použití
Před použitím je nutné si přečíst návod k použití !

SK **Návod na obsluhu** - Preklad pôvodného návodu na použitie
Pred použitím prístroja si pozorne prečítajte návod na obsluhu.

HR **Uputstvo za uporabu** - Prijevod originalne upute za uporabu.
Prije stavljanja u pogon pročitajte uputstvo za uporabu!

SI **Navodila za uporabo** - Prevod originalnega navodila za uporabo
Pred uporabo preberite navodilo za uporabo!

RO **Instrucțiuni de utilizare** - Traducerea originalului Instrucţiunilor de utilizare
Citiți instrucțiunile de utilizare înaintea folosirii!

BG **Ръководство за употреба** - Превод на оригиналното ръководство за употреба
Преди пускане в експлоатация прочетете ръководството за употреба !

RU **Инструкция по эксплуатации** - Перевод оригинальной Инструкции по эксплуатации
Перед применением прочитать инструкцию по эксплуатации!

CE

73710250-09

1

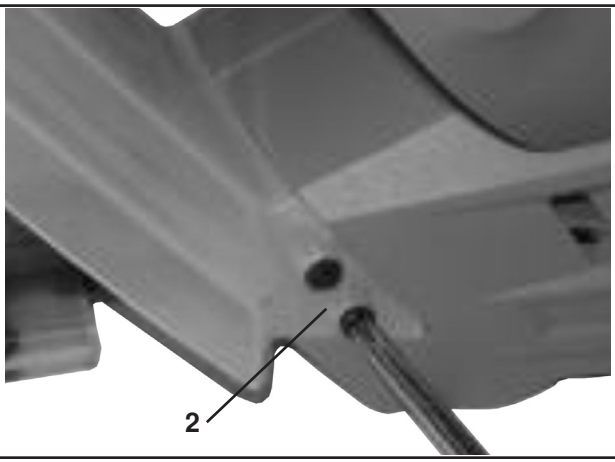

2

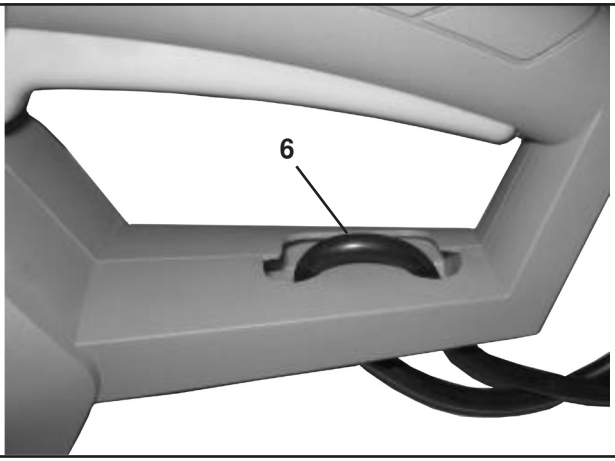

3

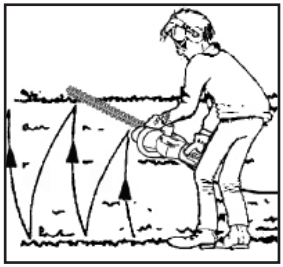

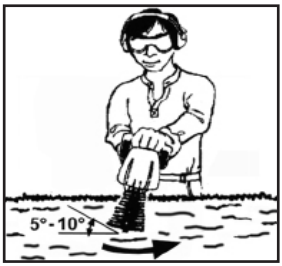

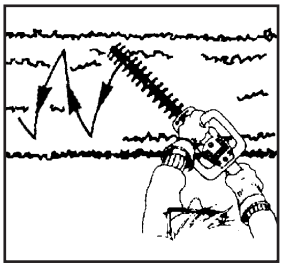

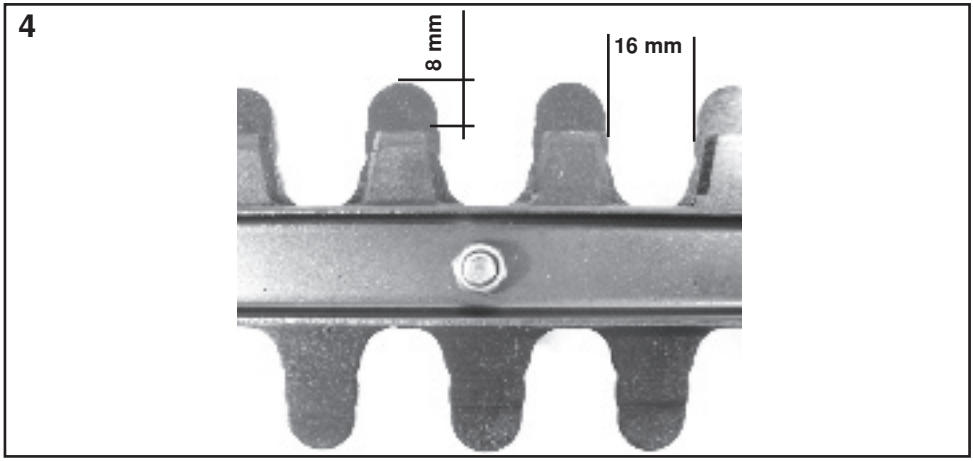

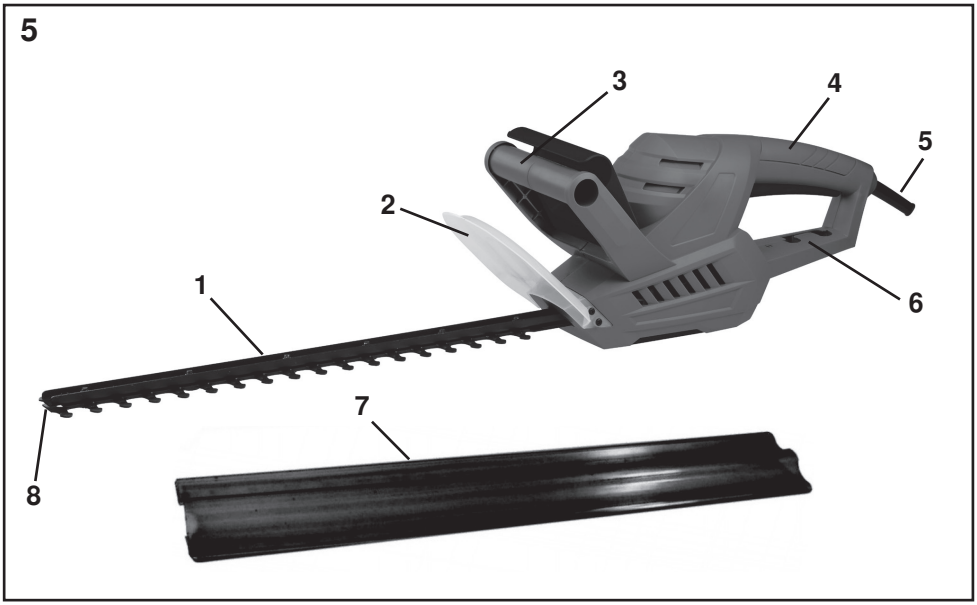

DE

1 Sicherheitsmesserbalken
2 Schutzschild
3 Bügelgriff mit Ein-/Ausschalter
4 Handgriff mit Ein-/Ausschalter
5 Netzleitung mit Stecker
6 Zugentlastung
7 Schutzköcher
8 Anstoßschutz

GB

1 Safety blades
2 Protection shield
3 Wrap-around handle with ON/OFF switch
4 Rear handle with ON/OFF switch
5 Power cord connecteur
6 Strain relief
7 Protective blade cover
8 Impact protector

FR

1 Barre de coupe de sécurité
2 Bouclier de protection
3 Poignée-étrier avec interrupteur ON/OFF
4 Poignée avec interrupteur ON/OFF
5 Raccordement au réseau
6 Décharge de traction
7 Etui de protection
8 Protection contre les chocs

IT

1 Barra portalama di sicurezza
2 Schermo protettivo
3 Impugnatura ad archetto con interruttore d'accensione/spegnimento
4 Maniglia con interruttore d'accensione/spegnimento
5 Cavo di alimentazione
6 Scarico della trazione
7 Custodia di protezione
8 Protezione antiurto

ES

1. Barra de seguridad de la cuchilla
2. Placa protectora
3. Asa de estribo con interruptor
4. Asa manual con interruptor
5. Protección contra el choque
6. Abrazadera antitracción
7. Carcaj protector
8. Descarga de tracción

PT

1 Barra de faca de segurança
2 Placa de protecção
3 Punho dianteiro
4 Interruptor de serviço
5 Cabo de rede com ficha
6 Descarga de tracção
7 Contentor de protecção
8 Protecção de embate

DK

1. Knivbjælke
2. Beskyttelsesskærm
3. Bøjlegreb med tænd/sluk-kontakt
4. Håndtag med tænd/sluk-kontakt
5. El-ledning med stik
6. Trækaflastning
7. Beskyttelseshylster
8. Støddæmper

NO

1. Sikkerhetsknivbom
2. Beskyttelsesskjold
3. Bøylehåndtak med PÅ/AV-bryter
4. Håndtak med PÅ/AV-bryter
5. Hoveledning med støpsel
6. Strekkavlastning
7. Beskyttelseshylster
8. Beskyttelse mot støt

GR

1. Δοκός μαχαιριών ασφαλείας
2. Προστατευτική ασπίδα
3. Χειρολαβή με διακόπτη ενεργοποίησης/απενεργοποίησης
4. Χειρολαβή με διακόπτη ενεργοποίησης/απενεργοποίησης
5. Προστασία πρόσκρουσης
6. Αποφόρτιση εφελκυσμού
7. Προστατευτική θήκη
8. Ηλεκτρικό καλώδιο

PL

1 Zabezpieczona listwa nożowa
2 Osłona
3 Uchwyt pałąkowy z włącznikiem/wyłącznikiem
4 Rękojeść z włącznikiem/wyłącznikiem
5 Kabel do podłączenia do sieci elektrycznej
6 Uchwyt kablowy odciążający
7 Kołczan ochronny
8 Ochrona przed uderzaniem

HU

1 Biztonsági késtartó gerenda
2 Védőpajzs
3 Fogófül be/kikapcsolóval
4 Nyél be/kikapcsolóval
5 Halózati vezeték
6 Húzásmegszüntető
7 Védőtok
8 Ütközésvédelem

CZ

1 Bezpečnostní nožová lišta
2 Ochranný štít
3 Třmenová rukojeť se spínačem ZAP/VYP
4 Rukojeť se spínačem ZAP/VYP
5 Přívodní kabel s vidlicí
6 Tahové odlehčení
7 Ochranné pouzdro lišty
8 Protinárazová ochrana

SK

1. Bezpecnostná nožová lišta
2. Ochranný štít
3. Strmeňová rukoväť so spínačmi ZAP/VYP
4. Rukoväť so spínačmi ZAP/VYP
5. Sietový kábel so zástrckou
6. ťahové odľahčenie
7. Ochranný tulec
8. Ochrana pred nárazom

HR

1 Sigurnosna poluga za nož
2 Zaštitna ploča
3 Polužna ručka sa sklopkom za uključivanje / isključivanje
4 Ručka sa sklopkom za uključivanje / isključivanje
5 Mrežni vod
6 Vlačno rasterećenje
7 Zaštitni spremnik
8 Zaštita od udara

SI

1 Zaščita rezila
2 Zaščita za roke
3 Držalo s stikalom za vklop/izklop
4 Ročaj s stikalom za vklop/izklop
5 Napajalni kabel
6 Natezna razbremenitev
7 Varnostni tulec
8 Zaščita pred udarci

RO

1 Varnostna gred za rezila
2 Ščitnik
3 Držalo s stikalom za vklop/izklop
4 Ročaj s stikalom za vklop/izklop
5 Priključni kabel
6 Natezna razbremenitev
7 Varnostni tulec
8 Zaščita od udara

BG

1. Ножове
2. Защитен екран
3. Дръжка с ON/OFF бутон
4. Задна дръжка с ON/OFF бутон
5. Захранващ кабел
6. Устройство предпазващо кабела от опъване
7. Предпазител за ножовете
8. Противоударен елемент

RU

1 Противоходные ножевые брусья
2 Защитный экран
3 Петлеобразная ручка с включателем/выключателем
4 Рукоятка с включателем/выключателем
5 Сетевой кабель
6 Фиксатор сетевого кабеля
7 Защитное приемное гнездо
8 Противоударный элемент

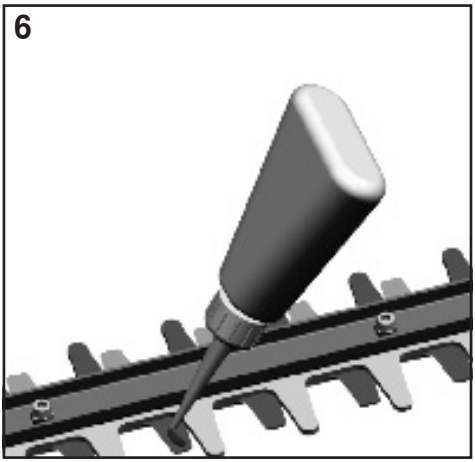

Abbildung und Erklärung der Piktogramme
Représentation et explication des pictogrammes
Símbolos y su significado
Piktogramillustration og forklaring
Ilustracja i objaśnienia piktogramów
Vyobrazení a vysvětlivky k typovému štítku
Slike i objašnjenje piktograma
Imagine şi lămurirea pictogramelor
Изображение и объяснение пиктограмм

Illustration and explanation of pictograms
Illustrazione e spiegazione dei simboli
Imagens e Explicações dos Pictogramas
Illustration och förklaring av symboler
Απεικόνιση και επεξήγηση των συμβόλων
A piktogarmok ábrázolása és magyarázata
Obrázky a vysvetlenie piktogramov
Razlaga opozorilnih znakov na napravi
Изображение и обяснение на пиктограмите

1 2 3 4 5 6 7 8 9

DE

1. Augen- und Gehörschutz tragen!
2. Warnung!
3. Gebrauchsanweisung lesen!
4. Dieses Elektrowerkzeug nicht dem Regen aussetzen
5. Bei Beschädigung oder Durchschneiden der Anschlussleitung sofort Stecker ziehen!
6. Achtung Umweltschutz ! Dieses Gerät darf nicht mit dem Hausmüll/Restmüll entsorgt werden. Das Altgerät nur in einer öffentlichen Sammelstelle abgeben.
7. Die Maschine ist doppelt isoliert.
8. Entspricht den geltenden Sicherheitsstandards
9. Garantierter Schallleistungspegel LWA 104 dB(A)

GB

1. Wear eye and ear protection!
2. Warning!
3. Read the instruction manual!
4. Do not use the tool under wet weather conditions!
5. Unplug immediately if the power cord or plug becomes damage!
6. Attention: Environmental Protection! This device may not be disposed of with general/household waste. Dispose of only at a designated collection point.
7. Protection class II / double insulated
8. Complies with the relevant safety standards
9. Guaranteed acoustic capacity level LWA 104 dB(A)

FR

1. Porter des protections des yeux et des oreilles!
2. Attention!
3. Lisez l'instruction de service!
4. Ne pas laisser cet outil électrique sous la pluie!
5. En cas de détérioration ou section du câble retirer immédiatement la prise!
6. Attention ! Protection de l'environnement! Le présent appareil ne peut en aucun cas être éliminé avec les ordures ménagères/déchets. Toujours déposer les appareils usagés dans un centre de collection.
7. Classe de protection II / Double isolation
8. Correspond aux normes de sécurité en vigueur
9. Niveau sonore garanti LWA 104 dB(A)

IT

1. Portare dispositivos per proteggere l'udito e gli cchi!
2. Avvertimento!
3. Leggere le istruzioni sull'uso!
4. Non esporre questo utensile elettrico alla pioggia!
5. In caso di danneggiamento o taglio del cordone di allacciamento, tirare immediatamente la spina!
6. Attenzione protezione dell'ambiente! Questo apparecchio non può essere smaltito con la spazzatura domestica/con rifiuti non riciclabili. Consegnare l'apparecchio vecchio esclusivamente in un punto di raccolta pubblico.
7. Classe di sicurezza II / Isolamento doppio
8. Corrisponde agli standard di sicurezza in vigore.
9. Livello di potenza sonora garantito LWA 104 dB(A)

ES

1. Lleve protecciones del oído y de los ojos!
2. Cuidado!
3. Lea las instrucciones de manejo!
4. No exponga esta herramienta eléctrica a la lluvia!
5. Al dañarse o cortarse el cable de red desenchufe inmediatamente el aparato!
6. Atención: protección del medio ambiente. Este aparato no debe evacuarse junto a la basura doméstica ni el rechazo. El aparato, una vez desechado, deberá entre-garse en un puesto de recolección colectivo.
7. Clase de protección II/aislamiento doble
8. Confirma la conformidad de la herramienta eléctrica con las directivas de la Comunidad Europea.
9. Nivel de ruido garantizado LWA 104 dB(A)

PT

1. Utilizar uma protecção do ouvido e de olhos!
2. Atenção!
3. Ler as instruções de serviço!
4. Não expor esta ferramenta eléctrica à chuva!
5. Em caso de danificar ou cortar o cabo eléctrico, tire a fiche de rede imediatamente!
6. Atenção protecção do meio ambiente! Este aparelho não deverá ser descartado no lixo doméstico/lixo residual. O aparelho usado deverá ser entregue a um posto de colecta público.
7. Classe de protecção I
8. Confirma a conformidade da ferramenta eléctrica com as directivas da ComunidadeEuropeia.
9. Nível de potência acústica garantido LWA 104 dB(A)

DK

1. Brug altid beskyttelsesbriller og høreværn !
2. Advarsel!
3. Læs instruktionerne, inden maskinen tages i brug!
4. Brug ikke dette elektriske apparat i fugtigt vejr!
5. Tag stikket ud, hvis ledningen bliver beskadiget eller klippet over!
6. NB! Miljøbeskyttelse! Dette apparat må ikke bortskaffes sammen med husholdningsaffald/restaffald. Aflever det gamle apparat kun på en kommunal modtagestation.
7. Beskyttelsesklasse II / dobbeltisoleret
8. Bekræfter, at elværktøjet stemmer overens meddirek tiverne fra Det Europæiske Fællesskab.
9. Garanteret lydeffektniveau LWA 104 dB(A)

GR

1. φοράτε προστατευτικά γυαλιά και ωτοασπίδες
2. Προσοχή
3. Πριν την χρησιμοποίηση διαβάστε τις οδηγίες χρήσεως
4. Αυτό το μηχάνημα να μην εκτείθετε στην βροχή
5. Σε περίπτωση βλάβης του καλωδίου βγάλτε το φις από την πρίζα
6. Προσοχή προστασία περιβάλλοντος! Αυτή η συσκευή δεν επιτρέπεται να πεταχτεί στα οικιακά απορρίμματα. Την παλιά συσκευή την παραδίδετε μόνο σε ένα δημόσιο κέντρο περισυλλογής απορριμμάτων.
7. Γυαλί ασφαλείας II
8. Βεβαιώνει τη συμμόρφωση του ηλεκτρικού εργαλείου με τις Οδηγίες της Ευρωπαϊκής Ένωσης.
9. Garantált hangteljesítményszint LWA 104 dB(A)

HU

1. Használjunk védőszemüveg és fülvédőt!
2. Figyelmeztetés!
3. Üzembe helyezés előtt olvassuk el a haználati útmutatót!
4. Ne tegyük ki az elektromos gépet az esőnek!
5. Meghibásodás vagy a csatlakozókábel átvágása esetén azonnal húzzuk ki a hálózati dugaszt!
6. Figyelem - Környezetvédelem! A készülék nem ártalmatlanítható a háztartási/általános hulladékokkal együtt. A régi készüléket nyilvános gyűjtőhelyen adjuk le.
7. II. védelmi osztály / dupla szigeteléső
8. Igazolt, hogy az elektromos készülék összhangban van az Európai Közösség irányelveivel.
9. Garantált hangteljesítményszint LWA 104 dB(A)

SK

1 Používajte ochranné okuliare a chrániče sluchu
2 POZOR!
3 Prečítajte si návod na použitie
4 Nepoužívajte elektrický prístroj za dažďa alebo ak je mokro!
5 Pri poškodení elektrického kábla odpojte stroj od siete!
6 Pozor! Ochrana životného prostredia! Tento prístroj sa nesmie likvidovať spoločne s komunálnym odpadom. Vyslúžilý prístroj je potrebné odovzdať v zberni zaoberajúcou sa ekologickou likvidáciou odpadu.
7 Trieda ochrany II/s dvojitou izoláciou
8 V súlade s platnými bezpečnostnými štandardmi
9 Zaručovaná hladina zvukového výkonu LWA 104 dB(A)

NO

1. Bruk alltid øye- og hørselsvern!
2. Advarsel!
3. Les bruksanvisningen før bruk!
4. Ikke bruk dette elektriske redskapet i fuktig vær!
5. Trekk øyeblikkelig støpselet ut hvis ledningen blir skadet!
6. OBS miljøvern ! Denne maskinen skal ikke kastes i husholdningsavfallet/restavfallet. Den gamle maskinen skal bare leveres inn til et offentlig deponi.
7. Verneklasse II
8. Bekrefter at det elektriske verktøyet samsvarer med direktivene til det europeiske felles-skapet
9. Garantert lydeffektnivå LWA 104 dB(A)

PL

1. Nosić ochronniki słuchu i okulary ochronne.
2. Uwaga!
3. Przed użyciem przeczytać instrukcję obsługi.
4. Nie dopuszczać do kontaktu z wilgocią.
5. Odłączyć z sieci jeśli przewód połączoniowy jest uszkodzony lub przecięty
6. Uwaga Ochrona środowiska naturalnego! Niniejsze urządzenie nie może zostać usuwane wraz z odpadami gospodarstwa domowego/odpadami pozostałymi. Zużyte urządzenie należy oddać w publicznym miejscu zbiorczym.
7. Kasa ochronności II
8. Potwierdza zgodność urządzenia elektrycznego z wymaganiami dyrektyw Unii Europejskiej
9. Gwarantowany poziom mocy akustycznej LWA 104 dB(A)

CZ

1. Používejte ochranné brýle a chrániče sluchu!
2. POZOR!
3. Prostudujte si návod k použití!
4. Elektrický přístroj nepoužívejte za deště nebo za mokra!
5. Při poškození nebo proříznutí elektrického kabelu odpojte stroj od sítě!
6. Pozor! Ochrana životního prostředí! Tento přístroj se nesmí likvidovat společně s domovním/ komunálním odpadem. Vysloužilý přístroj je zapotřebí odevzdat ve sběrně, zabývající se ekologickou likvidací odpadu.
7. Třída ochrany II / dvojitá izolace
8. Potvrzuje shodu elektrického nářadí se směrnicemi Evropských společenství.
9. Zaručená hladina akustického výkonu LWA 104 dB(A)

HR

1. Nositi zaštitu za uši!
2. Upozorenje!
3. Pročitajte uputstvo za uporabu!
4. Ovaj električni alat ne smijete izlagati kiši!
5. Kod oštećenja ili prerezivanja priključnog voda odmah izvaditi mrežni utikač!
6. Pozor Zaštita okoliša! Ovaj uređaj se ne smije zbrinuti sa kućnim otpadom / preostalim otpadom. Stari uređaj se treba predati javnom mjestu za sakupljanje otpada.
7. Razred zaštite II / dvostruko izolirano
8. Potvrda usklađenosti električnog alata s direktivama Europske zajednice.
9. Zajamèena razina jaèine zvuka LWA 104 dB(A)

SI

1. Nosite zaščitna očala in zaščito za sluh!
2. Opozorilo!
3. Preberite navodila za uporabo!
4. Električnega orodja ne izpostavljajte dežju
5. Če kabel poškodujete ali prerežete, takoj iztaknite vtikač!
6. Pozor, varstvo okolja! Te naprave se ne sme zavreči skupaj s hišnimi/ostalimi odpadki. Odsluženo napravo oddajte le na primernem zbirnem mestu.
7. Zaščitni razred II/dvojna izolacija
8. Potrjuje skladnost električnega orodja z direktivami Evropske skupnosti.
9. Garantirani nivo jakosti zvoka LWA 104 dB(A)

RO

1. Protecție pentru ochi şi urechi
2. Atenție!
3. Citiți instrucțiunea de întrebuințare!
4. Nu expuneți această unealtă electrică ploii
5. În cazul deteriorarării cablului electric scoateți ştecherul din priză.
6. Atenție la respectarea normelor de protecție a mediului! Este interzisă eliminarea şi depozitarea acestui aparat împreună cu gunoiul menajer. Rugăm predați aparatul uzat numai la un centru de recuperare a materialelor reciclabile.
7. Izolație dublă
8. Marca de conformitate CE
9. Nivel garantat al puterii acustice LWA 104 dB(A)

BG

1. Да се носят защитни средства за очите и слуха!
2. Предупреждение!
3. Да се чете Инструкцията за обслужване!
4. Този електроинструмент да не се излага на дъжд!
5. При увреждане или прерязване на съединителния проводник веднага да се издърпа щекера.
6. Внимание - опазване на околната среда! Този уред да не се изхвърля заедно с битовите или смесените отпадъци. Остарелият уред да се предава само в обществен пункт за събиране на отпадъци.
7. Клас на защита II / C двойна изолация
8. Потвърждава съответствието на машината с директивите на ЕС.
9. Гарантирано акустично налягане LWA 104 dB(A)

RU

1. Носить защитные очки и наушники!
2. Предостережение!
3. Прочитать инструкцию по эксплуатации!
4. Электроинструмент не оставлять под дождём
5. При повреждении или перерезании удлинительного кабеля сразу же вытащить сетевую вилку!
6. Внимание - защита окружающей среды! Этот прибор не разрешается утилизировать вместе с бытовыми/производственными отходами. Старый прибор сдавать только на общественном сборном пункте.
7. класс защиты II
8. Подтверждает соответствие электроинструмента с директивами Европейского Сообщества.
9. Гарантированный уровень акустической мощности LWA 104 dB(A)

Heckenschere

1. Vorstellung der Heckenschere

Technische Angaben		HTMN 520
Betriebsspannung	V~	230-240
Nennfrequenz	Hz	50
Nennaufnahme	W	520
Leerlaufdrehzahl n_0	min^{-1}	1700
Schnittlänge	mm	450
Schnittstärke	mm	16
Gewicht ohne Kabel	kg	2,5
Schalldruckpegel L_{pA} nach EN 60745	dB (A)	79,9 [K 3,0 dB(A)]
Vibration nach EN 60745	m/s^2	4,0 [K 1,5 m/s^2]

Schutzklasse II/DIN EN 60745/VDE 0740 ⧈

Emissionen

- Der angegebene Schwingungsemissionswert wurde nach einem genormten Prüfverfahren gemessen und kann zum Vergleich mit anderen Elektrowerkzeugen verwendet werden.
- Der angegebene Schwingungsemissionswert kann auch zur Einschätzung von erforderlichen Arbeitspausen verwendet werden.
- Der angegebene Schwingungsemissionswert kann sich während der tatsächlichen Benutzung des Elektrowerkzeuges von dem Angabewert unterscheiden, abhängig von der Art und Weise, wie das Elektrowerkzeug verwendet wird.
- Achtung: legen Sie zum Schutz vor vibrationsbedingten Durchblutungsstörungen der Hände rechtzeitige Arbeitspausen ein.

Der Schalldruckpegel am Arbeitsplatz kann 80 dB (A) überschreiten. In dem Fall sind Schallschutzmaßnahmen für den Bediener erforderlich (z.B. Tragen eines Gehörschutzes).

⚠ **Bitte beachten Sie:** Dieses Gerät darf in Wohngebieten nach der deutschen Maschinenlärmschutzverordnung vom September 2002 an Sonn- und Feiertagen sowie an Werktagen von 20:00 Uhr bis 7:00 Uhr nicht in Betrieb genommen werden.

Beachten Sie zusätzlich auch die landesrechtlichen Vorschriften zum Lärmschutz !

Funkentstört nach EN 55014, EN 61000-3-2, 61000-3-3.

Technische Änderungen bleiben vorbehalten.

Die Geräte sind nach den Vorschriften gemäß EN 60745-1 und EN 60745-2-15, gebaut und entsprechen voll den Vorschriften des Produktsicherheitsgesetzes.

Allgemeiner Sicherheitshinweis

⚠ Jeder Betrieb von Heckenscheren ist mit Unfallgefahren verbunden. Beachten Sie deshalb die entsprechenden Unfallschutzvorschriften.

Die Maschine ist nach dem Stand der Technik und den anerkannten sicherheitstechnischen Regeln gebaut. Dennoch können bei ihrer Verwendung Gefahren für Leib und Leben des Benutzers oder Dritter bzw. Beeinträchtigungen der Maschine und anderer Sachwerte entstehen.

Achtung: Beim Gebrauch von Elektrowerkzeugen sind zum Schutz gegen elektrischen Schlag, Verletzungs- und Brandgefahr folgende grundsätzlichen Sicherheitsmaßnahmen zu beachten. Lesen und beachten Sie alle diese Hinweise, bevor Sie dieses Elektrowerkzeug benutzen. Bewahren Sie die Sicherheitshinweise gut auf.

Maschine nur in technisch einwandfreiem Zustand sowie bestimmungsgemäß, sicherheits und gefahrenbewußt unter Beachtung der Gebrauchsanweisung benutzen! Insbesondere Störungen, die die Sicherheit beeinträchtigen können, umgehend beseitigen (lassen)!

Diese Maschine kann ernsthafte Verletzungen verursachen. Lesen Sie sorgfältig die Gebrauchsanweisung zum korrekten Umgang, zur Vorbereitung, zur Instandhaltung, zum sachgemäßen Gebrauch der Heckenschere. Machen Sie sich vor dem ersten Gebrauch mit der Maschine vertraut und lassen Sie sich auch praktisch einweisen.

Dieses Gerät ist nicht dafür bestimmt, durch Personen (einschließlich Kinder) mit eingeschränkten physischen, sensorischen oder geistigen Fähigkeiten oder mangels Erfahrung und/oder mangels Wissen benutzt zu werden, es sei denn,

sie werden durch eine für ihre Sicherheit zuständige Person beaufsichtigt oder erhielten von ihr Anweisungen, wie das Gerät zu benutzen ist.

Kinder sollten beaufsichtigt werden, um sicherzustellen, dass sie nicht mit dem Gerät spielen.

Allgemeine Sicherheitshinweise für Elektrowerkzeuge

⚠ **WARNUNG! Lesen Sie alle Sicherheitshinweise und Anweisungen.** *Versäumnisse bei der Einhaltung der Sicherheitshinweise und Anweisungen können elektrischen Schlag, Brand und/oder schwere Verletzungen verursachen.*

Bewahren Sie alle Sicherheitshinweise und Anweisungen für die Zukunft auf.

Der in den Sicherheitshinweisen verwendete Begriff „Elektrowerkzeug" bezieht sich auf netzbetriebene Elektrowerkzeuge (mit Netzkabel) und auf akkubetriebene Elektrowerkzeuge (ohne Netzkabel).

1) Arbeitsplatzsicherheit

a) **Halten Sie Ihren Arbeitsbereich sauber und gut beleuchtet.** *Unordnung oder unbeleuchtete Arbeitsbereiche können zu Unfällen führen.*

b) **Arbeiten Sie mit dem Elektrowerkzeug nicht in explosionsgefährdeter Umgebung, in der sich brennbare Flüssigkeiten, Gase oder Stäube befinden.** *Elektrowerkzeuge erzeugen Funken, die den Staub oder die Dämpfe entzünden können.*

c) **Halten Sie Kinder und andere Personen während der Benutzung des Elektrowerkzeugs fern.** *Bei Ablenkung können Sie die Kontrolle über das Gerät verlieren.*

2) Elektrische Sicherheit

a) **Der Anschlussstecker des Gerätes muss in die Steckdose passen. Der Stecker darf in keiner Weise verändert werden. Verwenden Sie keine Adapterstecker gemeinsam mit schutzgeerdeten Geräten.** *Unveränderte Stecker und passende Steckdosen verringern das Risiko eines elektrischen Schlages.*

b) **Vermeiden Sie Körperkontakt mit geerdeten Oberflächen, wie von Rohren, Heizungen, Herden und Kühlschränken.** *Es besteht ein erhöhtes Risiko durch elektrischen Schlag, wenn Ihr Körper geerdet ist.*

c) **Halten Sie das Gerät von Regen oder Nässe fern.** *Das Eindringen von Wasser in ein Elektrowerkzeug erhöht das Risiko eines elektrischen Schlages.*

d) **Zweckentfremden Sie das Kabel nicht, um das Elektrowerkzeug zu tragen, aufzuhängen oder um den Stecker aus der Steckdose zu ziehen. Halten Sie das Kabel fern von Hitze, Öl, scharfen Kanten oder sich bewegenden Geräteteilen.** *Beschädigte oder verwickelte Kabel erhöhen das Risiko eines elektrischen Schlages.*

e) **Wenn Sie mit einem Elektrowerkzeug im Freien arbeiten, verwenden Sie nur Verlängerungskabel, die auch für den Außenbereich geeignet sind.** *Die Anwendung eines für den Außenbereich geeigneten Verlängerungskabels verringert das Risiko eines elektrischen Schlages.*

f) **Wenn der Betrieb des Elektrowerkzeuges in feuchter Umgebung nicht vermeidbar ist, verwenden Sie einen Fehlerstromschutzschalter.** *Der Einsatz eines Fehlerstromschutzschalters vermindert das Risiko eines elektrischen Schlages.*

3) Sicherheit von Personen

a) **Seien Sie aufmerksam, achten Sie darauf, was Sie tun, und gehen Sie mit Vernunft an die Arbeit mit einem Elektrowerkzeug. Benutzen Sie kein Elektrowerkzeug, wenn Sie müde sind oder unter dem Einfluss von Drogen, Alkohol oder Medikamenten stehen.** *Ein Moment der Unachtsamkeit beim Gebrauch des Elektrowerkzeuges, erhöht das Risiko von Verletzungen.*

b) **Tragen Sie persönliche Schutzausrüstung und immer eine Schutzbrille.** *Das Tragen persönlicher Schutzausrüstung, wie Staubmaske, rutschfeste Sicherheitsschuhe, Schutzhelm oder Gehörschutz, je nach Art und Einsatz des Elektrowerkzeuges, verringert das Risiko von Verletzungen.*

c) **Vermeiden Sie eine unbeabsichtigte Inbetriebnahme. Vergewissern Sie sich, dass das Elektrowerkzeug ausgeschaltet ist, bevor Sie es an die Stromversorgung und/oder den Akku anschließen, es aufnehmen oder tragen.** *Wenn Sie beim Tragen des Elektrowerkzeuges den*

Finger am Schalter haben oder das Gerät eingeschaltet an die Stromversorgung anschließen, kann dies zu Unfällen führen.

d) **Entfernen Sie Einstellwerkzeuge oder Schraubenschlüssel, bevor Sie das Gerät einschalten.** *Ein Werkzeug oder Schlüssel, der sich in einem drehenden Geräteteil befindet, kann zu Verletzungen führen.*

e) **Vermeiden Sie eine abnormale Körperhaltung. Sorgen Sie für einen sicheren Stand und halten Sie jederzeit das Gleichgewicht.** *Dadurch können Sie das Elektrowerkzeug in unerwartete Situationen besser kontrollieren.*

f) **Tragen Sie geeignete Kleidung. Tragen Sie keine weite Kleidung oder Schmuck. Halten Sie Haare, Kleidung und Handschuhe fern von sich bewegenden Teilen.** *Lockere Kleidung, Schmuck oder lange Haare können von sich bewegenden Teilen erfasst werden.*

g) **Wenn Staubabsaug- und auffangeinrichtungen montiert werden können, vergewissern Sie sich, dass diese angeschlossen sind und richtig verwendet werden.** *Das Verwenden dieser Einrichtungen verringert Gefährdungen durch Staub.*

4) **Verwendung und Behandlung des Elektrowerkzeuges**

a) **Überlasten Sie das Gerät nicht. Verwenden Sie für Ihre Arbeit das dafür bestimmte Elektrowerkzeug.** *Mit dem passenden Elektrowerkzeug arbeiten Sie besser und sicherer im angegebenen Leistungsbereich.*

b) **Benutzen Sie kein Elektrowerkzeug, dessen Schalter defekt ist.** *Ein Elektrowerkzeug, das sich nicht mehr ein- oder ausschalten lässt, ist gefährlich und muss repariert werden.*

c) **Ziehen Sie den Stecker aus der Steckdose und/oder entfernen Sie den Akku, bevor Sie Geräteeinstellungen vornehmen, Zubehörteile wechseln oder das Gerät weglegen.** *Diese Vorsichtsmaßnahme verhindert den unbeabsichtigten Start des Elektrowerkzeuges.*

d) **Bewahren Sie unbenutzte Elektrowerkzeuge außerhalb der Reichweite von Kindern auf. Lassen Sie Personen das Gerät nicht benutzen, die mit diesem nicht vertraut sind oder diese Anweisung nicht gelesen haben.** *Elektrowerkzeuge sind gefährlich, wenn Sie von unerfahrenen Personen benutzt werden.*

e) **Pflegen Sie Elektrowerkzeuge mit Sorgfalt. Kontrollieren Sie, ob bewegliche Geräteteile einwandfrei funktionieren und nicht klemmen, ob Teile gebrochen oder so beschädigt sind, dass die Funktion des Elektrowerkzeuges beeinträchtigt ist. Lassen Sie beschädigte Teile vor dem Einsatz des Gerätes reparieren.** *Viele Unfälle haben ihre Ursache in schlecht gewarteten Elektrowerkzeugen.*

f) **Halten Sie Schneidwerkzeuge scharf und sauber.** *Sorgfältig gepflegte Schneidwerkzeuge mit scharfen Schneidkanten verklemmen sich weniger und sind leichter zu führen.*

g) **Verwenden Sie Elektrowerkzeug, Zubehör, Einsatzwerkzeuge usw. entsprechend diesen Anweisungen. Berücksichtigen Sie dabei die Arbeitsbedingungen und die auszuführende Tätigkeit.** *Der Gebrauch von Elektrowerkzeugen für andere als die vorgesehenen Anwendungen kann zu gefährlichen Situationen führen.*

5) **Service**

a) **Lassen Sie das Gerät nur von qualifiziertem Fachpersonal und nur mit Original- Ersatzteilen reparieren.** *Damit wird sichergestellt, dass die Sicherheit des Gerätes erhalten bleibt.*

6) **Sicherheitshinweise für Heckenscheren:**

- **Halten Sie alle Körperteile vom Schneidmesser fern. Versuchen Sie nicht, bei laufendem Messer Schnittgut zu entfernen oder zu schneidendes Material festzuhalten. Entfernen Sie eingeklemmtes Schnittgut nur bei ausgeschaltetem Gerät.** *Ein Moment der Unachtsamkeit bei Benutzung der Heckenschere kann zu schweren Verletzungen führen.*
- **Tragen Sie die Heckenschere am Griff bei stillstehendem Messer. Bei Transport oder Aufbewahrung der Heckenschere stets die Schutzabdeckung aufziehen.** *Sorgfältiger Umgang mit dem Gerät verringert die Verletzungsgefahr durch das Messer.*

- **Halten Sie das Kabel vom Schneidbereich fern.** *Während des Arbeitsvorgangs kann das Kabel im Gebüsch verdeckt sein und versehentlich durchtrennt werden.*
- **Halten Sie das Elektrowerkzeug an den isolierten Griffflächen, da das Schneidmesser in Berührung mit dem eigenen Netzkabel kommen kann.** *Der Kontakt des Schneidmessers mit einer spannungsführenden Leitung kann metallene Geräteteile unter Spannung setzen und zu einem elektrischen Schlag führen.*
- **Die Heckenschere darf nur mit beiden Händen geführt werden.**
- **Vor dem Einsatz des Gerätes Arbeitsfläche von Fremdkörpern befreien und während des Arbeitens auf Fremdkörper (z.B. Drahtzäune) achten!**
- **Schere nicht bei Regen und nicht zum Schneiden nasser Hecken benutzen. Gerät nicht mit Wasser abspritzen. Keine Hochdruckreiniger oder Dampfstrahler zur Reinigung verwenden.**
- **Nach den Bestimmungen der landwirtschaftlichen Berufsgenossenschaften dürfen nur Personen über 17 Jahren Arbeiten mit elektrisch betriebenen Heckenscheren allein ausführen. Unter Aufsicht Erwachsener ist dies für Personen ab 16 Jahren zulässig.**
- **Wir empfehlen, die Steckdose durch einen Fehlerstromschutzschalter mit einem Fehlerstrom von nicht mehr als 30 mA abzusichern oder bei Anschluss des Elektrowerkzeuges einen solchen zwischenzuschalten. Nähere Auskünfte gibt der Elektroinstallateur.**
- **Wir empfehlen, sich bei erstmaligem Gebrauch der Heckenschere neben dem Lesen der Gebrauchsanweisung auch praktisch in den Gebrauch des Gerätes einweisen zu lassen.**
- **Immer dafür sorgen, dass alle Schutzeinrichtungen und Handgriffe angebracht sind.**
- **Niemals versuchen, eine unvollständige Maschine zu benutzen oder eine, die mit einer nicht genehmigten Änderung versehen ist.**
- **Machen Sie sich vertraut mit Ihrer Umgebung und achten Sie auf mögliche Gefahren, die Sie wegen des Maschinenlärms vielleicht nicht hören können.**
- **Vermeiden Sie den Gebrauch der Heckenschere bei schlechten Wetterbedingungen, besonders wenn Gefahr eines Gewitters besteht.**

Bestimmungsgemäße Verwendung

Diese Heckenschere ist nur zum Schneiden von Sträuchern, Büschen, Zierpflanzen und Hecken bestimmt. Die zu schneidende maximale Aststärke darf 16 mm nicht übersteigen. Die Benutzung der Heckenschere ist für den privaten Gartenbereich bestimmt. Der Benutzer der Heckenschere hat für eine ausreichende Schutzausrüstung während des Gebrauches entsprechend der Bedienungsanleitung und den an der Maschine angebrachten Warnpiktogramme zu sorgen. Vor jedem Gebrauch bzw. während des Gebrauches der Heckenschere ist diese auf eventuelle elektrischen oder mechanischen Beschädigungen zu prüfen.
Falls ein Schaden an der Maschine festgestellt wird, ist die Arbeit einzustellen und eine Fachwerkstatt ist zu kontaktieren.

Nicht bestimmungsgemäße Verwendung

Alle Anwendungen der Heckenschere, die nicht im Kapitel „bestimmungsgemäße Verwendung“ genannt sind, gelten als eine nicht bestimmungsgemäße Verwendung.
Für alle daraus entstandenen Sachschäden sowie Personenschäden, die auf Grund einer Fehlanwendung entstanden sind, haftet der Benutzer der Heckenschere.
Bei Verwendung anderer bzw. nicht Original-Bauteile an der Heckenschere erlischt Herstellerseitige die Garantieleistung.

Restgefahren

Auch bei sachgemäßer Verwendung des Werkzeugs bleibt immer ein gewisses Restrisiko, das nicht ausgeschlossen werden kann. Aus der Art und Konstruktion des Werkzeugs können die folgenden potentiellen Gefährdungen abgeleitet werden:

- Kontakt mit dem ungeschützten Scherblatt (Schnittverletzungen)
- Hineingreifen in die laufende Heckenschere (Schnittverletzung)
- Unvorhergesehene, plötzliche Bewegung des Schneidgutes (Schnittverletzungen)
- Wegschleudern von fehlerhaften Scherzähnen
- Wegschleudern von Teilen des Schneidgutes
- Schädigung des Gehöres, wenn kein vorgeschriebener Gehörschutz getragen wird
- Einatmen von Schnittgutpartikel

5. Vor Inbetriebnahme

Montage des Schutzschildes (Abb. 1)
Den beiliegenden Schutzschild (2) über den Messerbalken schieben und dann mittels je 2 Schrauben von beiden Seiten gemäß Abb. 1 auf dem Gehäuse befestigen.

Stromanschluss
Die Maschine kann nur an Einphasen-Wechselstrom angeschlossen werden. Sie ist schutzisoliert nach Klasse II VDE 0740. Achten Sie aber vor Inbetriebnahme darauf, dass die Netzspannung mit der auf dem Leistungsschild angegebenen Betriebsspannung der Maschine übereinstimmt.

Fehlerstromschutzschalter
Wir empfehlen, die Heckenschere über einen Fehlerstromschutzschalter mit einem Fehlerstrom von nicht mehr als 30 mA anzuschliessen.

Sicherung des Verlängerungskabels (Abb. 2)
Nur für den Außenbetrieb zugelassene Verlängerungskabel benutzen. Der Leitungsquerschnitt muss für eine Länge von bis zu 75 m gleich oder größer 1,5 mm² sein. Verbinden Sie zunächst den Gerätestecker mit Ihrem Anschlusskabel. Bilden Sie dann mit dem Anschlusskabel eine Schlaufe und schieben Sie diese durch die Kabelführung am Gehäuse der Heckenschere. Legen Sie dann die Schlaufe über den Zugentlastungshaken, wie in der Abb. gezeigt.
Verlängerungskabel über 30 m Länge reduzieren die Leistung der Maschine.

6. Anweisung zum Gebrauch

Schere nicht bei Regen und zum Schneiden nasser Hecken verwenden!

Das Kabel der Heckenschere und seine Verbindungen sind vor jedem Gebrauch auf sichtbare Mängel zu prüfen (Stecker gezogen). Mangelhafte Kabel nicht benutzen.

Handschuhe:
Zum Gebrauch der Heckenschere sollten Sie unbedingt Arbeitshandschuhe tragen.

- Äste mit einem Durchmesser größer als 16 mm zuvor mit einer Astschere herausschneiden.
- Zuerst die Seitenflächen von unten nach oben schneiden. Oberseite je nach Geschmack gerade, dachförmig oder rund schneiden (Abb. 3)
- Der Sicherheits-Messerbalken verfügt über seitlichgerundete und versetzt angeordnete Schneidzähne, um Verletzungsgefahren zu verringern. Der zusätzliche Anstoßschutz verhindert unangenehme Rückschläge beim Auftreffen auf Wände, Zäune usw. (Abb.4 + 5).
- Bei Blockierung der Messer durch feste Gegenstände Gerät sofort ausschalten, Netzstecker ziehen und erst dann den Gegenstand entfernen.
- Vorsicht! Metallgegenstände, wie Drahtzäune, Pflanzenstützen können zu Schäden am Messerbalken führen.
- Kabel immer vom Arbeitsbereich wegführen. Stets von der Steckdose weggehend arbeiten. Schneidrichtung daher vor Arbeitsbeginn festlegen.

- Schnittzeit:
  - Laubhecken: Juni und Oktober
  - Nadelholzhecken April und August
  - Koniferenhecken ab Mai nach Erfordernis

7. Ein- und Ausschalten (Abb. 5)

- Einschalten: Ein-/Ausschalter (3+4) mit beiden Händen gleichzeitig drücken.
- Ausschalten: Beide Ein-/Ausschalter loslassen.
- Die Bremsschaltung bewirkt ein sofortiges Stoppen des Schneidmessers innerhalb von 0,5 Sek. Die dabei auftretende Funkenbildung (Blitz) im Bereich der oberen Lüftungsschlitze ist normal und für das Gerät unschädlich.

8.Wartung und Pflege

Kontrollieren Sie Ihre Heckenschere vor allen Arbeiten und ziehen Sie stets den Stecker aus der Steckdose bevor Sie irgendeine Einstellung oder Wartung vornehmen!

Wichtig: Nach jedem größeren Einsatz der Heckenschere sollten die Messer gereinigt und eingeölt werden. Dadurch wird die Lebensdauer des Gerätes entscheidend beeinflusst. Beschädigte Schneideinrichtungen sind sofort sachgemäß instandzusetzen. **Vorsicht: Verletzungsgefahr.** Das Einölen sollte möglichst mit einem umweltfreundlichen Schmiermittel, z. B. Service-Spray vorgenommen werden (Abb. 6).

Danach stecken Sie die Heckenschere mit den Messern in den mitgelieferten Transportschutz.

Bitte nur Original-Zubehör und Ersatzteile verwenden.

9. Reparaturdienst

Reparaturen an Elektrowerkzeugen dürfen nur durch eine Elektro-Fachkraft ausgeführt werden.
Bitte beschreiben Sie bei der Einsendung zur Reparatur den von Ihnen festgestellten Fehler.

10. Ersatzteile

Falls Sie Zubehör oder Ersatzteile benötigen, wenden Sie sich bitte an unseren Service.

Verwenden Sie für die Arbeit mit diesem Gerät keinerlei Zusatzteile außer denjenigen, die von unserem Unternehmen empfohlen werden. Andernfalls können der Bediener oder in der Nähe befindliche Unbeteiligte ernsthafte Verletzungen erleiden, oder das Gerät kann beschädigt werden.

Bei der Ersatzteilbestellung sollten folgende Angaben gemacht werden:

- Typ des Gerätes
- Artikelnummer des Gerätes

11. Umweltschutz

Sollte diese Heckenschere eines Tages so intensiv genutzt worden sein, dass Sie ersetzt werden muss oder Sie keine Verwendung mehr dafür haben, denken Sie bitte an den Umweltschutz. Elektrogeräte, Zubehör und Verpackung gehören nicht in den normalen Hausmüll, sondern sollen einer umweltgerechten Wiederverwendung gemäß örtlichen Vorschriften zugeführt werden.

Nur für EU-Länder

Werfen Sie Elektrowerkzeuge nicht in den Hausmüll!

Gemäß europäischer Richtlinie 2012/19/EG über Elektro- und Elektronik- Altgeräte und Umsetzung in nationales Recht müssen verbrauchte Elektrowerkzeuge getrennt gesammelt werden und einer umweltgerechten Wiederverwertung zugeführt werden.

Recycling-Alternative zur Rücksendeaufforderung:
Der Eigentümer des Elektrogerätes ist alternativ anstelle Rücksendung zur Mitwirkung bei der sachgerechten Verwertung im Falle der Eigentumsaufgabe verpflichtet. Das Altgerät kann hierfür auch einer Rücknahmestelle überlassen werden, die eine Beseitigung im Sinne der nationalen Kreislaufwirtschafts und Abfallgesetze durchführt. Nicht betroffen sind den Altgeräten beigefügte Zubehörteile und Hilfsmittel ohne Elektrobestandteile.

12. Garantiebedingungen

Für dieses Elektrowerkzeug leisten wir unabhängig von den Verpflichtungen des Händlers aus dem Kaufvertrag gegenüber dem Endabnehmer wie folgt Garantie:

Die Garantiezeit beträgt 24 Monate und beginnt mit der Übergabe die durch Originalkaufbeleg nachzuweisen ist. Bei kommerziellem Einsatz sowie Verleih reduziert sich die Garantiezeit auf 12 Monate. Ausgenommen von der Garantie sind Verschleißteile und Schäden die durch Verwendung falscher Zubehörteile, Reparaturen mit Nichtoriginalteilen, Gewaltanwendungen, Schlag und Bruch sowie mutwillige Motorüberlastung entstanden sind. Garantieaustausch erstreckt sich nur auf defekte Teile, nicht auf komplette Geräte. Garantiereparaturen dürfen nur von autorisierten Werkstätten oder vom Werkskundendienst durchgeführt werden. Bei Fremdeingriff erlischt die Garantie.

Porto, Versand- und Nachfolgekosten gehen zu Lasten des Käufers.

Hedge Trimmer

1. Introducing the hedgetrimmer

Technical data		HTMN 520
Operating Voltage	V~	230-240
Nominal Frequency	Hz	50
Nominal Consumption	W	520
Idle speed n_0	min^{-1}	1700
Cutting length	mm	450
Cutting capacity	mm	16
Weight (without flex)	kg	2,5
Noise Pressure Level L_{pA} according to EN 60745	dB (A)	79,9 [K 3,0 dB(A)]
Vibration according to EN 60745	m/s^2	4,0 [K 1,5 m/s^2]

Class of protection: II / DIN EN 60745/VDE 0740 ⧈

Emissions ⧈

- The specified vibration emission value was measured by a standardized test methods and can compare with other power tools are used.
- The specified vibration emission value can also be necessary for the assessment of work breaks are used.
- The specified vibration emission value can vary during the actual use of the electric tool by specifying the value, depending on the way how to use the power tool.
- Note: You create the privilege against vascular pulsations of the hands in time breaks.

The noise pressure level at the place of work can exceed 80 dB(A). In such cases the operator will require noise protection (e.g. wearing of ear protectors).

Attention: Noise protection! Please observe the local regulations when operating your device.

Interference suppressed in accordance with EN 55014, EN 61000-3-2, EN 61000-3-3.

We reserve the right to make changes to the technical specifications.

The devices are manufactured in accordance with the provisions of EN 60745-1and EN 60745-2-15 and fully comply with the provisions of the German Product Safety Act.

2. General safety instructions

⚠ Usage of hedge trimmer always involves a risk of accidents, therefore please observe the relevant accident prevention instructions.

The machine has been constructed according to the latest technology and in accordance with the recog-nised technical safety regulations. Nevertheless, use of the machine can involve risks to the user or third persons, and can cause damage to the machine or other objects.

Attention: Using electric power tools, you must observe following fundamental safety instructions to protect yourself against electric shock, against danger of injuries and danger of fire. Read all these instructions before using the hedge trimmer and observe them. Keep these safety instructions at a safe place.

Use the machine in a safety conscious manner for suitable applications in a technically perfect condition only and with due regard to the operating instructions! Immediately rectify or have rectified any faults which could adversely affect safety!

This machine may cause serious injuries. Please read the instruction manual carefully as to the correct handling, the preparations, the maintenance and the proper use of the hedgetrimmer. Familiarize your-self with the machine before the first use and also have yourself introduced to practical use of the machine.

This appliance is not intended for use by persons (including children) with reduced physical, sensory or mental capabilities, or lack of experience and knowledge, unless they have been given supervision or instruction concerning use of the appliance by a person responsible for their safety.

Children should be supervised to ensure that they do not play with the appliance.

General safety information for power tools

Attention! Read all instructions contained herein. Failure to observe the following instructions may result in electric shock, burns and/or severe injury. The term 'power tool' used in the following includes both mains-operated tools (with mains supply) and battery-operated tools (without mains supply).

KEEP THESE INSTRUCTIONS CAREFULLY!

1) Working area

a) **Keep your working area clean and tidy.** *Untidy and poorly lit working areas may lead to accidents.*

b) **Do not operate the tool in potentially explosive environments containing combustible fluids, gases or dusts.** *Power tools generate sparks that may ignite dusts or fumes.*

c) **Keep children and other persons away when you are operating the power tool.** *Distractions may result in the operator loosing control over the tool.*

2) Electrical safety

a) **The mains plug of the power tool must fit into the mains socket. The plug must not be modified in any way. Do not use adapter plugs/connectors in combination with tools with protective earthing.** *Unmodified plugs and fitting sockets reduce the risk of electric shock.*

b) **Avoid physical contact with earthed surfaces as pipes, heaters, ovens and refrigerators.** *There is an increased risk of electric shock if your body earthed.*

c) **Keep the tool out of the rain.** *The penetration of water into a power tool increases the risk of electric shock.*

d) **Do not use the cable to carry or hang up the tool or to pull the plug out of the socket. Keep the cable away from heat, oil and sharp edges or moving parts of the tool.** *Damaged or tangled cables increase the risk of electric shock.*

e) **When operating a power tool outdoors, use exclusively extension cables that are approved for outdoor-use.** *The use of an extension cable that is suitable for outdoor use reduces the risk of electric shock.*

3) Personal safety

a) **Always pay attention to what you do and apply reasonable care when working with a power tool. Do not use the tool when you are tired or under the influence of medication, drugs or alcohol.** *When working with power tools even a short moment of inattentiveness may result in severe injury.*

b) **Wear personal protection equipment and always wear eye protection (safety goggles).** *Wearing personal protection equipment as a dust mask, nonslip safety shoes, safety helmet or ear protectors (depending on the type and use of the tool) reduces the risk of injury.*

c) **Avoid unintentional operation. Make sure that the switch is in 'OFF' position before pulling the plug from the mains socket.** *When carrying the tool with your finger on the on/off switch or connecting the tool to the mains supply with the switch in 'ON' position, this may result in accidents.*

d) **Remove adjustment tools or wrenches and the like before you switch the tool on.** *A wrench or another tool that is inside or on a turning part of the tool may cause injury.*

e) **Do not overestimate your abilities. Take care of a safe footing and keep your balance at all times.** *This will allow you to better control the tool in unexpected situations.*

f) **Wear suitable clothes. Do not wear wide clothing or jewellery. Keep your hair, clothes and gloves clear of all moving parts.** *Loose clothing, jewellery or long hair may get caught in moving parts.*

g) **If dust extraction/collection devices are provided make sure that they are connected and used properly.** *The use of these devices reduces hazards caused by dust.*

4) Careful handling and use of power tools

a) **Do not overtax the power tool. Use the power tool intended for your type of work in each case.** *The use of the suitable power tool within the stated range of performance makes working more effective and safer.*

b) **Do not use a power tool with a damaged switch.** *A power tool that cannot be switched on or off any more is dangerous and must be repaired.*

c) **Pull the mains plug out of the socket before you adjust a tool, change accessories or put the tool aside.** *This precaution avoids the unintentional start of the tool.*

d) **Store power tools out of the reach of children. Do not allow persons to use the tool if they are not familiar with the tool or these instructions.** *Power tools are dangerous if used by inexperienced persons.*

e) **Thoroughly maintain your power tool. Check whether moving parts are working properly and are not jamming/sticking, and whether parts are broken or otherwise damaged in a way that affects the function of the tool. Have damaged parts repaired before using the tool.** *Many accidents are the result of poorly maintained power tools.*

f) **Keep cutting tools sharp and clean.** *Thoroughly looked-after cutting tools with sharp cutting edges are jamming less often and are easier to guide.*

g) **Use power tools, accessories, add-on tools, etc. in accordance with these instructions and in the way prescribed for the respective type of tool. You should also consider the working conditions and the work to be carried out.** *The use of power tools for purposes other than those intended for the respective tool may result in dangerous situations.*

5) **Service**

a) **Have the power tool serviced by qualified technical personnel only; repairs should be carried out using exclusively original spare parts.** *This will ensure the safe operation of the power tool.*

Safety instructions for hedge trimmers:

- **Keep all parts of your body away from the cutting blades. Do not try to remove cut-off matter with the tool running. Do not try to hold material to be cut off with your hand. Remove cut-off matter that is stuck between the blades only with the tool being switched off!** *When working with hedge trimmers even a short moment of inattentiveness may result in severe injury.*
- **Hold the power tool by its insulated handling surfaces as the cutting blades might get in touch with the tool's own power cable.** *If the cutting blades should accidentally cut into a live power cable this might turn metal parts of the tool 'hot' thereby causing an electric shock.*
- **Carry the hedge trimmer at the handle with the cutting blades standing still. Always put on the protection cover when transporting or storing the hedge trimmer.** *Careful handling reduces the risk of injury through the cutting blades.*
- **Keep the cable away from the cutting area.** *When working with the trimmer the cable might be hidden in bushes and accidentally cut through.*

Safety instructions for hedge trimmers:

- **Keep all parts of your body away from the cutting blades. Do not try to remove cut-off matter with the tool running. Do not try to hold material to be cut off with your hand. Remove cut-off matter that is stuck between the blades only with the tool being switched off!** *When working with hedge trimmers even a short moment of inattentiveness may result in severe injury.*
- **Hold the power tool by its insulated handling surfaces as the cutting blades might get in touch with the tool's own power cable.** *If the cutting blades should accidentally cut into a live power cable this might turn metal parts of the tool 'hot' thereby causing an electric shock.*
- **Carry the hedge trimmer at the handle with the cutting blades standing still. Always put on the protection cover when transporting or storing the hedge trimmer.** *Careful handling reduces the risk of injury through the cutting blades.*
- **Keep the cable away from the cutting area.** *When working with the trimmer the cable might be hidden in bushes and accidentally cut through.*
- **The hedge trimmer should always be held with both hands.**
- **Before using the equipment clear the working area of any foreign objects and be aware of foreign objects during operation of the machine!**
- **Do not use the trimmer in wet weather and do not use it to cut wet hedges.Do not wash down the device with water. Do not use any high-pressure cleaning devices or steam jet devices for cleaning.**

- **In line with agricultural Trade Association Regulations only persons over the age of 17 may work on their own with electric hedge trimmers. Use is permitted for persons over 16 years if the work is carried out under the supervision of adults.**
- **Equipment which will be used in different outside locations should be connected via residual current - operated current breakers.**
- **For initial use of the hedge trimmer we would recommend that in addition to reading the operating instructions, you also seek a practical demonstration from an expert.**
- **Always ensure that all protective devices and handles are properly fitted. Never attempt to use an incomplete machine.**
- **Never try to use an incomplete tool or a tool that has been modified in a way that has not been approved.**
- **Familiarize yourself with the working area and pay attention to possible dangers which you might not be able to hear due to the noise of the machine.**
- **Avoid to use the hedge-trimmer in poor weather conditions, especially if there is a risk of a thunderstorm.**

Intended use

This hedge trimmer is only intended to be used to trim shrubs, bushes, ornamental plants and hedges. It is designed to cut branches with a diameter of no more than 16 mm. The hedge trimmer is not intended for commercial use. The user of the hedge trimmer must make sure that the protective equipment specified in the operating instructions and by the warning label on the trimmer is attached whenever the trimmer is in use. The hedge trimmer must be checked for electrical or mechanical damage before it is used or while it is being used.

Stop working and contact a specialist workshop if you find any damage.

Improper use

Any use not identified in the chapter „Intended use“ is an improper use.

The user of the hedge trimmer is solely liable for any property damage or personal injury arising from improper use of the hedge trimmer.

The manufacturer‘s obligation to honour the warranty is voided if the hedge trimmer is used with non-original parts

Residual dangers

Residual risks always remain even if the hedge trimmer is used properly. The hedge trimmer‘s design can entail the following hazards:

- Contact can be made with the unprotected blade (resulting in cutting injuries)
- Reaching into or grabbing the hedge trimmer while it is in operation (resulting in cutting injuries)
- Unanticipated, sudden movement of the plant material being cut (resulting in cutting injuries)
- Ejection or catapulting of damaged cutting teeth
- Ejection or catapulting of the plant material being cut
- Hearing damage if the specified hearing protection is not worn
- Inhalation of cut materials

5. Before use

Assembly of the protection shield (Fig. 1)
Slide the included protection shield (2) over the blade rail and fix it from both sides at the housing using 2 screws on each side as shown in Fig. 1.

Power connection
The machine can only be connected to a singlephase a.c. current connection. The machine is protectively insulated in accordance with classification II of VDE 0740. Before using the machine ensure that the mains current agrees with the operating voltage data on the machine’s identification plate.

Power circuit breaker
Machines which will be used in different outside locations must be connected to a power circuit breaker.

Securing the extension cable (Fig. 2)
Use extension cables approved for outdoor use only. For a length of up to 75 m, the cable’s cross section must be ≥ 1.5mm². First, connect the device’s plug to your connection/mains cable. Then, form a loop with the connection cable and slide this loop through the cable guide at the hedge trimmer’s housing. Now put the loop over the strain relief hook (6) as shown in the corresponding figure.
Extension cables with a length of more than 30 m reduce the machine’s performance.

6. Instructions foruse of the equipment

Do not use the trimmer in rain or for cutting wet hedges!

Check the hedge trimmer flex and its connections before each and every use for visible signs of damage (disconnect the power plug)! Do not use a faulty flex.

Gloves:
Protective gloves must be worn when using the hedge trimmer.

- Before you start trimming, cut off any branches with a diameter of more than 16 mm using pruning shears.
- First, trim the lateral areas from the lower to the upper edges. Cut the top as desired – straight, rooflike or round (Fig. 3).
- The safety blade rail has laterally rounded and staggered cutting teeth to reduce the risk of injuries. The additional impact protector avoids unpleasant kickbacks when the blades get in touch with walls, fences etc. (Fig. 4 + 5).
- In case of a blocking of the blades through solid objects, switch off the device immediately, pull the plug and only then remove the object.
- ATTENTION ! Metal objects as wire fences and plant supports may lead to damages to the blade rail.
- Always lead the cable away from the working area. Always work in the direction away from the electrical socket. This is why you should determine the cutting direction before you start cutting.
- Cutting periods:
  - Deciduous hedges: June and October
  - Pine hedges: April and August
  - Coniferous hedges: beginning from May, as required

7. Switching on and off (Fig. 5)

- Switching the device on: Concurrently push the on/off switches (3+4) with both hands.
- Switching the device off: Let go of both on/off switches.
- The breaking mechanism causes the blade to stop within 0.5 sec. The sparks (flashes) developing from this in the area of the upper ventilation slots are normal and harmless for the device.

8. Maintenance

Always disconnect the plug from the power socket before commencing any work on the machine.

Important: Always clean and oil the blades after prolonged use of the hedge trimmer. This will greatly affect the life of the equipment. Damaged cutting units must be properly repaired immediately. Clean the shearing blades with a dry cloth or – in case of heavier dirt – with a brush. **Attention: Danger of injury!** Oiling of the blades should ideally be carried out using an environmentally friendly lubricant (Fig. 6).

Then put the shears in their case with the cutting blades first.

Only use the spare parts and accessories recommended by the manufacturer.

9. Repair service

Repairs to electric power tools should only be carried out by specialist electrical personnel.

10. Spare parts

If you need accessories or spare parts, please contact our Service department.

When working with this tool, do not use any accessory parts other than those recommended by our company. Otherwise the operator or others in the vicinity could suffer serious injuries, or the tool could be damaged.

The following information should be provided when ordering spare parts:

- Type of machine
- Item number of the machine

11. Environmental protection

Dispose of the machine properly after it is worn out. Disconnect the mains cable in order to prevent misuse. Do not dispose of the machine with the household waste. In the interest of environmental protection, take it to a collection point for electric machines. Your responsible local authority can provide you with addresses and operating times. Also take the packaging materials and worn out accessories to the appropriate collection points.

Only for EU countries

Do not discard electric tools in the household waste!

In accordance with European Directive 2012/19/EC on waste electrical and electronic equipment and its implementation in national law, waste electric tools must be collected separately for environmentally-compatible re-use.

Recycling alternative to the return invitation:
Instead of returning the electric equipment, the owner is alternatively obligated to take part in the proper recycling in the case of relinquishment of ownership. The waste equipment can also be taken to a collection facility which disposes of it in the sense of the national recycling management and waste acts. This does not pertain to the accessory parts and auxiliary equipment without electrical components accompanying the waste equipment.

12. Warranty

For this electric tool, the company provides the end user - independently from the retailer‘s obligations resulting from the purchasing contract - with the following warranties:

The warranty period is 24 months beginning from the hand-over of the device which has to be proved by the original purchasing document. For commercial use and use for rent, the warranty period is reduced to 12 months. Wearing parts and defects caused by the use of non fitting accessories, repair with parts that are not original parts of the manufacturer, use of force, strokes and breaking as well as mischievous overloading of the motor are excluded from this warranty. Warranty replacement does only include defective parts, not complete devices. Warranty repair shall exclusively be carried out by authorized service partners or by the company‘s customer

service. In the case of any intervention of not authorized personnel, the warranty will be held void.

All postage or delivery costs as well as any other subsequent expenses will be borne by the customer.

Taille-Haie

1. Présentation du taille-haie

Données techniques		HTMN 520
Tension de service	V~	230-240
Fréquence nominale	Hz	50
Consommation nomin.	W	520
Vitesse de rotation à vide n_0	min^{-1}	1700
Longueur de la lame	mm	450
Epaisseur de coupe	mm	16
Epaisseur de coupe	kg	2,5
Niveau de pression acoustique L_{pA} selon EN 60745	dB (A)	79,9 [K 3,0 dB(A)]
Vibration selon EN 60745	m/s^2	4,0 [K 1,5 m/s^2]

Double isolation conforme à la classe II / DIN EN 60745/VDE 0740 ⧈

Émissions

- La valeur affichée des émissions vibratoires a été mesurée par la procédure du test normalisé et peut être utilisée en comparaison avec les autres outils électriques.
- La valeur affichée des émissions vibratoires peut également être utilisée pour estimer la quantité et la durée des pauses dans le travail.
- La valeur réelle des émissions vibratoires peut, pendant l'utilisation réelle des outils électriques, se différencier de la valeur affichée en fonction de la façon dont sont utilisés les outils électriques.
- Attention: Pour prévenir les troubles de la circulation sanguine des mains causés par les vibrations, il est nécessaire de faire des pauses dans le travail.

Le niveau de pression acoustique au lieu de travail peut dépasser 80 dB (A). Dans ce cas il convient de prévoir des mesures de protection acoustique pour l'opérateur(par ex. port de protègeoreilles).

Attention: protection contre le bruit ! Avant la mise en marche, informez-vous des prescriptions locales.

Antiparasitage selon EN 55014, EN 61000-3-2, EN 61000-3-3.

Sous réserve de modifications techniques.

Les appareils sont construits selon les prescriptions conformément à EN 60745-1 et EN 60745-2-15 et sont entièrement conformes aux prescriptions de la loi sur la sécurité de la production.

2. Consignes générales de sécurité

⚠ Chaque emploi d'un taille-haie comporte un risque d'accident. C'est pourquoi nous vous demandons d'observer les prescriptions de protection contre les accidents.

La machine est conçue suivant le niveau de la technique et des normes de sécurité en vigueur. Malgré tout, leur emploi peut engendrer des dangers de corps et de vie pour les utilisateurs et les tiers, de porter préjudice à la machine et à d'autres objets.

Attention: En utilisant des outils électriques il faut observer les règles fondamentales de sécurité suivants pour vous protéger contre commotion électrique, danger de blessures et danger de feu. Veuillez lire et observer tous ces instructions avant d'utiliser cet outil électrique. Conservez les règles de sécurité à une place sûre.

Employer uniquement la machine dans un état technique impeccable et conformément aux règles, en toute conscience de la sécurité et des dangers et en respectant l'instruction de service ! Il est important notamment d'éliminer (ou de faire éliminer) immédiatement les pannes qui nuisent à la sécurité!

Cette machine peut provoquer des blessures graves. Lisez soigneusement les instructions concernant le maniement correct, à la maintenance et à l'utilisation adéquate du taille-haie. Avant la première utilisation familiarisezvous avec la machine.

Cet équipement n'est pas destiné à être utilisé par des personnes (y compris les enfants) ayant des capacités physiques, sensorielles ou mentales réduites, ni par des personnes manquant d'expérience et de connaissances, à moins qu'une personne responsable de leur sécurité

leur donne la supervision ou les explications sur le mode d'emploi de l'équipement.

Les enfants doivent être surveillés pour s'assurer qu'ils ne jouent pas avec l'équipement.

Consignes de sécurité générales pour appareils électriques

Attention! Veuillez lire la totalité des consignes. Tout manquement à l'observation des consignes énumérées ci-dessous peut provoquer une électrocution, un incendie et/ou des blessures graves. Le terme « outil électrique » employé ci-après se rapporte à des outils électriques fonctionnant sur secteur (équipés d'un câble secteur) et à des outils électriques fonctionnant sur accumulateur (non équipés d'un câble secteur).

CONSERVEZ SOIGNEUSEMENT CES CONSIGNES.

1) Lieu de travail

a) **Maintenez votre espace de travail propre et rangé.** *Des espaces de travail désordonnés et mal éclairés peuvent conduire à des accidents.*

b) **N'utilisez pas l'appareil dans un environnement présentant des risques d'explosion dans lequel se trouvent des liquides, des gaz ou des poussières.** *Les outils électriques produisent des étincelles pouvant enflammer les poussières et vapeurs.*

c) **Tenez les enfants et toute autre personne à l'écart pendant l'utilisation de l'outil électrique.** *En cas de distraction, vous pourriez perdre le contrôle de l'appareil.*

2) Sécurité électrique

a) **La fiche de raccordement de l'appareil doit s'insérer dans la prise de courant. La fiche ne doit d'aucune façon être modifiée. N'utilisez pas d'adaptateur avec les appareils dotés d'une protection par mise à la terre.** *Les fiches non modifiées et les prises de courant adaptées réduisent le risque d'électrocution.*

b) **Évitez tout contact physique avec les surfaces reliées à la terre comme tuyauteries, chauffages, cuisinières et réfrigérateurs.** *Si votre corps est relié à la terre, le risque d'électrocution est plus important.*

c) **Tenez l'appareil éloigné de la pluie.** *La pénétration d'eau dans un appareil électrique augmente le risque d'électrocution.*

d) **N'utilisez pas le câble pour un usage qui n'est pas le sien: pour porter, suspendre l'appareil ou retirer la fiche de la prise. Tenez le câble éloigné des sources de chaleur, des huiles, des bords tranchant ou des parties mobiles de l'appareil.** *Les câbles endommagés ou emmêlés augmentent le risque d'électrocution.*

e) **Lorsque vous travaillez en extérieur avec un outil électrique, n'utilisez que les câbles de rallonge autorisés pour l'utilisation extérieure.** *L'utilisation d'un câble de rallonge autorisé pour l'extérieur réduit le risque d'électrocution.*

3) Sécurité des personnes

a) **Soyez concentré, prêtez attention à ce que vous faites et soyez prudent en utilisant votre outil électrique. N'employez pas l'appareil lorsque vous êtes fatigué ou sous l'influence de drogues, d'alcool ou de médicaments.** *Un moment d'inattention pendant l'utilisation de l'appareil peut causer de sérieuses blessures.*

b) **Portez toujours votre équipement de protection individuelle et vos lunettes.** *Le port d'un équipement de protection individuelle comme un masque anti-poussière, des chaussures de sécurité antidérapantes, un casque ou un protège-ouïe, selon le type d'outil électrique que vous utilisez, réduit le risque de blessure.*

c) **Évitez la mise en marche involontaire. Assurez-vous que le commutateur est en position « OFF » avant d'introduire la fiche dans la prise.** *Si vous avez le doigt placé sur le commutateur lorsque vous portez l'appareil ou si l'appareil est enclenché lorsque vous le raccordez à l'alimentation électrique, ceci peut causer des accidents.*

d) **Éloignez les outils de réglage ou les clés à vis avant de mettre l'appareil en marche.** *Tout outil ou clé se trouvant dans une partie pivotante de l'appareil peut causer des blessures.*

e) **Ne vous surestimez pas. Veillez à adopter une position sûre et à toujours garder votre équilibre.** *Vous pourrez ainsi mieux contrôler l'appareil en cas de situations inattendues.*

f) **Adoptez une tenue appropriée. Ne portez pas de vêtements amples ni de bijoux. Tenez vos cheveux, vos vêtements et vos gants éloignés des parties mobiles.** *Des vêtements amples, des bijoux ou de longs cheveux peuvent se prendre dans les parties mobiles.*

g) **Si un système d'aspiration ou de collecte peut être monté sur l'appareil, assurez-vous qu'il est bien fixé et correctement utilisé.** *L'utilisation de ces accessoires réduit les risques liés à la poussière.*

4) **Manipulation et utilisation appropriées des outils électriques**

a) **Ne surchargez pas l'appareil. Utilisez l'outil électrique adapté à votre tâche.** *Vous travaillerez mieux et serez plus en sécurité dans votre environnement de travail si vous utilisez l'outil électrique adéquat.*

b) **N'utilisez pas d'outil électrique dont le commutateur est défectueux.** *Un outil électrique ne pouvant plus s'allumer ni s'éteindre est dangereux et doit être réparé.*

c) **Retirez la prise de la fiche avant de procéder aux réglages de l'appareil, de changer les accessoires ou de déposer l'appareil.** *Cette mesure de précaution empêche la mise en marche involontaire de l'appareil.*

d) **Tenez les outils électriques non utilisés hors de la portée des enfants. Empêcher toute personne qui ne se sentirait pas à l'aise ou qui n'aurait pas lu ces instructions d'utiliser l'appareil.** *Les outils électriques sont dangereux lorsqu'ils sont utilisés par des personnes non expérimentées.*

e) **Entretenez l'appareil avec soin. Assurez-vous que les parties mobiles de l'appareil fonctionnent parfaitement et ne coincent pas, que des parties ne sont pas cassées ou endommagées afin de ne pas entraver le fonctionnement de l'appareil. Faites réparer les pièces endommagées avant d'utiliser l'appareil.** *De nombreux accidents sont provoqués par une mauvaise maintenance des outils électriques.*

f) **Maintenez les outils coupants aiguisés et propres.** *Les outils tranchants entretenus avec soin et à l'arête coupante se coincent moins et sont plus faciles à manier.*

g) **Utilisez les outils électriques, les accessoires, les outils de rechange etc. conformément aux présentes instructions et de façon conforme à ce qui est prescrit pour ce type d'appareil. Tenez compte des conditions de travail et de l'activité à accomplir.** *L'utilisation d'outils électriques pour d'autres applications que celles prévues peuvent occasionner des situations dangereuses.*

5) **Service**

a) **Ne faites réparer l'appareil que par du personnel spécialisé installant uniquement des pièces de rechange originales.** *La sécurité de l'appareil sera ainsi garantie.*

Consignes de sécurité pour taille-haies :

- **Maintenez toutes les parties de votre corps éloignées de la lame. N'essayez pas d'éloigner les branches coupées pendant la marche de la lame ni de vous tenir à une partie que vous vous apprêtez à tailler. Ôtez les éléments coupés restés coincés dans l'appareil seulement lorsque celui-ci est éteint.** *Un moment d'inattention pendant l'utilisation du taille-haies peut causer de graves blessures.*
- **Tenez le taille-haie par les poignées isolées, car il peut arriver que la lame entre en contact avec le câble d'alimentation.** *Le contact de la lame avec un câble électrique peut mettre sous tension des éléments métalliques de l'appareil et provoquer une électrocution.*
- **Prenez le taille-haies en main lorsque la lame est à l'arrêt. Veillez toujours à mettre le revêtement de protection pendant le transport ou la maintenance du taille-haies.** *Une manipulation soigneuse de l'appareil réduit le risque de blessure lié à la lame.*
- **Tenez le câble éloigné de l'espace de coupe.** *Pendant le processus de travail, le câble peut être dissimulé par les buissons et être sectionné par inadvertance.*
- **Respectez les influences environnementales. Veillez à un bon éclairage.**
- **Le taille-haie doit uniquement être manié à deux mains.**
- **Avant l'emploi de l'appareil, éliminer les corps étrangers de la surface de travail et faire attention à la présence de ceux-ci durant le travail!**

- **Ne pas employer le taille-haie lorsqu'il pleut ou pour tailler des haies mouillées. Ne jamais arroser l'appareil avec de l'eau. Ne pas utiliser d'appareil à haute pression ou à jet de vapeur pour le nettoyage.**
- **Selon les dispositions de l'association profes-sionnelle des agriculteurs, les travaux avec le taille-haie électrique peuvent uniquement être exécutés par des personnes seules de plus de 17 ans. Les personnes de plus de 16 ans sont admises à effectuer les travaux sous les directives d'un adulte.**
- **Les machines mobiles qui sont employées en plein air doivent être branchées à l'aide d'un disjoncteur à courant de défaut.**
- **Attention: la ligne de branchement sur secteur du présent appareil ne peut être remplacée que par le service après-vente du fabricant ou par un électricien professionnel.**
- **Lors du premier emploi du taille-haie nous conseillons lors de la lecture de l'instruction de service, de vous laisser initier à l'emploi pratique de l'appareil.**
- **Veillez toujours à ce que tous les dispositifs de sécurité et poignées soient mis en place.**
- **N'essayez jamais d'utiliser une machine incomplète ou ayant subi une transformation non autorisée.**
- **Familiarisez-vous avec vos environs et veillez à des dangers possibles lesquels vous ne pouvez éventuellement pas entendre à cause du bruit de la machine.**
- **Ne pas utiliser de taille-haies électrique lorsque les conditions météorologiques sont défavorables, principalement en cas de risque d'orage.**

Utilisation conforme

Cette cisaille a pour seul objectif de tailler les buissons, les arbustes, les plantes ornementales et les haies. L'épaisseur de branche maximale à couper ne doit pas dépasser 16 mm. Cette cisaille est destinée à une utilisation dans des jardins privés. L'utilisateur de la cisaille doit veiller à porter un équipement de protection adapté conformément au mode d'emploi et aux pictogrammes d'avertissement apposés sur la machine. Avant ou pendant l'utilisation de la cisaille, il convient de vérifier qu'elle est exempte d'endommagements au niveau électrique ou mécanique.
Si vous décelez des dommages sur la machine, arrêtez le travail et contactez un atelier spécialisé.

Usage non conforme

Tous les contextes d'utilisation de la cisaille ne figurant pas au chapitre « Utilisation conforme aux dispositions » sont considérés comme des utilisations non conformes.
Dans ce cas, l'utilisateur de la cisaille endosse l'entière responsabilité des dommages matériels et blessures susceptibles de survenir en raison de cette utilisation incorrecte.
L'utilisation sur la cisaille de composants autres que des pièces d'origine annule tout droit à garantie.

Dangers résiduels

Même en cas d'utilisation conforme de l'outil, il est impossible d'exclure totalement un certain risque résiduel. De par la nature et la conception de l'outil, son utilisation implique les dangers potentiels suivants:

- Contact avec la lame non protégée (risques de coupures)
- Contact avec la cisaille en cours de fonctionnement (risque de coupures)
- Mouvement soudain et imprévisible du dispositif de coupe (risques de coupures)
- Projection de bouts de dents de la cisaille
- Projection de copeaux
- Perte partielle de l'ouïe si l'on néglige de porter la protection acoustique prescrite
- Inhalation de particules de matière coupée.

5. Avant la mise en service

Montage du bouclier de protection (ill. 1)

Faire passer le bouclier de protection (2) par-dessus la barre de coupe, puis la fixer des deux côtés du boîtier à l'aide de 2 vis, ainsi que le montre l'ill. 1.

Branchement électrique

La machine peut uniquement être branchée au courant alternatif monophasé. Elle est isolée selon la classe II VDE 0740. Mais avant la mise en service veillez à ce que la tension de secteur corresponde à la tension de service de la machine marquée sur la plaque moteur.

Disjoncteur à courant de défaut

Les machines mobiles qui sont employées en plein air doivent être branchées à l'aide d'un disjoncteur à courant de défaut.

Sécurisation du câble de rallonge (ill. 2)

Utiliser uniquement un câble convenant à l'utilisation extérieure. Pour une longueur de jusque 75 m, le diamètre du câble doit être de 1,5 mm2 ou plus. Commencez par connecter la fiche de l'appareil au câble de raccordement. Formez ensuite une boucle avec le câble de raccordement et passez celle-ci à travers la conduite dE câble se trouvant sur le boîtier du taille-haie. Déposez ensuite la boucle par-dessus la pince de décharge de traction, ainsi que le montre l'illustration.
Des câbles de rallonge de plus de 30 m peuvent réduire la puissance de l'appareil.

6. Instruction d'emploi

Ne pas employer le taille-haie sous la pluie et ne pas couper de haie mouillée !

Avant chaque emploi, vérifier si le fil du taille-haie et ses raccords présentent des défauts (le connecteur étant retiré). Ne pas employer de fil défectueux.

Gants
Pour travailler avec le taille-haie vous devez porter impérativement de gants de travail.

- A l'aide d'un sécateur spécial, couper préalablement les branches dont le diamètre dépasse 16 mm.
- Commencer par couper les côtés du bas vers le haut. Vous pouvez couper le haut comme vous le souhaitez, en lui donnant une forme plate, pointue ou arrondie(ill. 3).
- La barre de coupe de sécurité est équipée de dents arrondies agencées latéralement et en quinconce, ce qui permet de réduire le risque de blessure. La protection supplémentaire contre les impacts évite les contrecoups désagréables en cas de contact imprévu avec un mur, une barrière, etc.. (ill. 4 + 5)
- Si la lame est bloquée par des objets résistants, arrêter immédiatement l'appareil, retirer la fiche et seulement ôter l'objet une fois ces précautions prises.
- Attention ! Les objets en métal tels que grillages ou tuteurs peuvent endommager la barre de coupe.
- Toujours éloigner le câble de la zone de travail. Travailler en s'éloignant de la prise de courant. C'est pourquoi il est conseillé de déterminer la direction de coupe avant de commencer à travailler.
- Temps de coupe:
  - Haie de feuillus: juin et octobre
  - Haie de sapin: avril et août
  - Haies de conifères: à partir de mai selon les besoins

7. Mise en service, mise hors service (ill. 5)

- Mise en service : presser simultanément à deux mains les interrupteurs ON/OFF (3+4)
- Mise hors-service: relâcher les interrupteurs ON/OFF
- L'activation du frein provoque un arrêt immédiat de la lame en 0,5 sec. de temps. L'apparition d'étincelles (éclairs) dans la zone des orifices d'aération supérieurs est normale et ne nuit aucunement à l'appareil.

8. Maintenance

Avant tous travaux sur la machine, retirer impérativement la fiche de la prise !

Important : Après chaque emploi important du taille-haie, celui-ci devrait être nettoyé et huilé. Ceci influence de façon décisive la longévité de l'appareil. Les lames endommagées sont à réparer correctement sans attendre. Nettoyez la lame avec un chiffon sec ou, si elle est très encrassée, avec une brosse. **Attention: risque de blessure!** Les lames devraient être lubrifiées si possible à l'aide d'un lubrifiant non polluant (ill. 6).

Replacez ensuite le taille haie dans son étui.

9. Service de réparation

Les réparations des outils électriques devront être uniquement effectuées par un électricien spécialisé. Veuillez décrire l'erreur constatée lorsque vous envoyez l'appareil en réparation.

10. Commande des pièces de rechange

Si vous avez besoin d'accessoires ou de pièces de rechange, veuillez vous adresser à notre service après-vente.

N'utilisez pour travailler avec cet appareil que des pièces supplémentaires recommandées par notre entreprise. Dans le cas contraire, l'utilisateur ou des personnes se trouvant à proximité pourraient subir de graves blessures et l'appareil pourrait être endommagé.

Lors de la commande de pièces de rechange, les indications suivantes doivent être fournies:

- Type de l'appareil
- Référence de l'appareil

11. Protection de l'environnement

Une fois l'appareil hors d'état, procédez à son élimination conformément aux dispositions. Débranchez le câble secteur afin d'éviter toute utilisation abusive. Ne jetez pas l'appareil avec les ordures ménagères. Dans un but de protection de l'environnement, remettez-le à un centre de collecte spécialisé dans les appareils électriques. Votre commune se fera un plaisir de vous fournir les adresses et horaires d'ouverture correspondants. Remettez également les matériaux d'emballage et accessoires usés aux centres de collecte prévus.

Uniquement en ce qui concerne les pays de l'UE

Ne jetez pas les outils électriques avec les ordures ménagères !

Conformément à la directive européenne 2012/19/CE sur les anciens appareils électriques et électroniques et à la mise en oeuvre de la législation nationale, les outils électriques usés doivent être triés à part et remis à un centre de recyclage.

Alternative de recyclage aux exigences de retour:
Au lieu d'un renvoi, le propriétaire de l'appareil électrique est tenu d'assurer une valorisation. L'ancien appareil peut à ces fins être confié à un centre de reprise qui se chargera de son élimination conformément aux lois nationales sur le recyclage et les déchets. Ne sont pas concernés les accessoires joints aux anciens appareils et les consommables sans composants électriques.

12. Conditions de garantie

Indépendamment des obligations ressortant du contrat de vente conclu par le fournisseur avec le consommateur final, nous accordons pour cet appareil électrique la garantie suivante:

La période de garantie est de 24 mois et entre en vigueur à la remise de l'outil qui sera justifiée par présentation du

bon d‘achat original. En cas d‘utilisation commerciale ou de location, la période de garantie se limite à 12 mois. Les pièces d‘usure et les dommages dus à l‘utilisation de pièces non conformes, à des réparations effectuées avec des pièces non originales, à l‘exercice de la force, à des coups, une destruction ou une surcharge intentionnelle du moteur sont exclus de la garantie. Les échanges sous garantie ne concernent que les pièces défectueuses et non les appareils complets. Les réparations sous garantie ne peuvent être effectuées que par des ateliers autorisés ou par le service après-vente de l‘usine. La garantie s‘éteint en cas d‘intervention étrangère au fournisseur agréé.

Les frais de port, d‘expédition et autres frais annexes sont à la charge du client.

Tagliasiepi

1. Descrizione delle cesoie per siepi

Caratteristiche tecniche		HTMN 520
Alimentazione	V~	230-240
Frequenza nominale	Hz	50
Potenza nom. assorbita	W	520
Numero di giri al minimo n_0	min^{-1}	1700
Lunghezza delle lame	mm	450
Profondità di taglio	mm	16
Peso senza cavo	kg	2,5
Livello di pressione acustica secondo L_{pA} EN 60745	dB (A)	79,9 [K 3,0 dB(A)]
Vibrazione secondo EN 60745	m/s^2	4,0 [K 1,5 m/s^2]

Isolamento protettivo secondo la classe II / DIN EN 60745 / VDE 0740 ⧈

Emissioni

- Il valore indicato dell'emissione di vibrazioni è stata misurata con un procedimento a campione ed è possibile utilizzarla in comparazione con altri dispositivi elettrici.
- Il valore indicato dell'emissione di vibrazioni può essere anche utilizzato per stimare la quantità e durata delle pause durante il lavoro.
- Il valore reale dell'emissione di vibrazioni durante il reale utilizzo dell'apparecchio elettrico può differenziarsi dal valore indicato in relazione al modo in cui l'apparecchio è utilizzato,
- Attenzione: Per evitare lesioni alla circolazione sanguigna della mano, che possono essere dovute dalle vibrazioni, è necessario fare delle pause frequenti durante il lavoro.

Se il livello di pressione acustica determinato nel posto di lavoro supera gli 80 dB(A). In un simile caso, bisogna prevedere per l'utente delle misure di isolamento acustico (per esempio il portare un dispositivo di protezione sonora).

Attenzione: inquinamento acustico! Prima dell'im-piego prendere conoscenza delle norme regionali.

Protezione contro i radiodisturbi secondo EN 55014, EN 61000-3-2, EN 61000-3-3.

Variazioni tecniche riservate.

Gli apparecchi sono stati costruiti secondo le disposizioni vigenti, EN 60745-1 e EN 60745-2-15, e rispondono pienamente ai requisiti prescritti dalla legge sulla sicurezza e dei prodotti.

2. Avviso generale di sicurezza

⚠ Ogni operazione con cesoie per siepi è suscettibile di incidenti accidenti. Si prega, pertanto, di tener ben conto delle relative disposizioni antinfortunistiche.

La macchina è stata costruita secondo l'ultimo stato della tecnica nonché ai sensi delle regole generalmente riconosciute in merito alla tecnica di sicurezza. Nonostante ciò è sempre possibile che nell'uso della macchina possano esistere pericoli gravi per l'utente oppure terzi ma anche rischi di danneggiamento della macchina o di cose.

Attenzione! Con l'impiego di utensili elettrici e per prevenire contatti di corrente elettrica, ferimenti e pericolo di incendio, devono sempre essere osservate le seguenti indicazioni di sicurezza. Legga e osservi tali indicazioni prima di utilizzare l'apparecchio e conservi bene le presenti norme! Conservare con cura queste istruzioni.

Utilizzare, conseguentemente, la macchina solamente quando la stessa si trovi in ottime condizioni di conservazione, in piena coscienza dei criteri di sicurezza e di pericolo, con osservanza delle istruzioni sull'uso. Eliminare (o far eliminare) sempre e immediatamente ogni guasto che possa pregiudicare la sicurezza.

Questo utensile può causare delle serie ferite. Leggete con attenzione le istruzioni sull'uso del taglisiepi, per usarlo in modo corretto nell'ambito in cui opererete, per la sua preparazione, manutenzione e per un uso appropriato. Prima di metterlo in funzione, familiarizzate con l'utensile lasciatevi eventualmente consigliare da chi ha esperienza con questi utensili.

Questa apparecchiatura non è destinata all'uso daparte di persone (compreso i bambini) con ridotte capacità fisiche, sensoriali o mentali, o prive diesperienza e conoscenze, salvo che vengano date a loro la supervisione o le istru-

zioni per l'uso dell'apparecchiatura da parte di una persona responsabile della loro sicurezza. I bambini devono esseresorvegliati per assicurarsi che non giochino con l'apparecchiatura.

Avvertenze generali di sicurezza per utensili elettrici

Attenzione! E' necessario leggere tutte le istruzioni. Il mancato o inadeguato rispetto delle istruzioni di seguito riportate può essere causa di scosse elettriche, ustioni e/o gravi lesioni. L'espressione "utensile elettrico" di seguito utilizzata si riferisce ad attrezzature elettriche alimentate dalla rete elettrica (con cavo di rete) ed apparecchiature elettriche alimentate da accumulatore (senza cavo di rete).

CONSERVARE CON CURA LE PRESENTI ISTRUZIONI.

1) Luogo di lavoro

a) **Mantenere la propria area di lavoro pulita ed in ordine.** *Il disordine ed eventuali aree di lavoro non illuminate possono essere causa di incidenti.*

b) **Non lavorare con l'attrezzo in ambiente a rischio di esplosione dove siano presenti liquidi, gas o polveri infiammabili.** *Gli utensili elettrici sviluppano scintille che possono incendiare la polvere o i vapori.*

c) **Tenere lontani i bambini e le altre persone durante l'utilizzo dell'attrezzo elettrico.** *Un momento di distrazione può comportare la perdita del controllo sull'attrezzo.*

2) Sicurezza elettrica

a) **La spina dell'attrezzo deve entrare perfettamente nella presa di corrente. La spina non può essere modificata in alcun modo. Non utilizzare spine adattatrici in abbinamento con attrezzi collegati a terra.** *L'utilizzo di spine non modificate e di prese di corrente adeguate consente di ridurre il rischio di scosse elettriche.*

b) **Evitare il contatto corporeo con superfici collegate a terra quali tubi, impianti di riscaldamento, fornelli e frigoriferi.** *Quando il corpo dell'utilizzatore è collegato a terra è molto elevato il rischio di scosse elettriche.*

c) **Tenere l'attrezzo lontano dalla pioggia.** *La penetrazione di acqua all'interno dell'utensile elettrico aumenta il rischio di scosse elettriche.*

d) **Non utilizzare il cavo per reggere l'attrezzo, appenderlo o per estrarre la spina dalla presa di corrente. Tenere il cavo lontano da calore, olio, spigoli taglienti o parti dell'attrezzo in movimento.** *I cavi eventualmente danneggiati o aggrovigliati aumentano il rischio di scosse elettriche.*

e) **Nel lavorare all'aperto con un utensile elettrico, utilizzare soltanto prolunghe omologate anche per l'uso esterno.** *L'impiego di un cavo di prolunga indicato per uso esterno riduce il rischio di scosse elettriche.*

3) Sicurezza delle persone

a) **Agire con cautela e con giudizio prestando attenzione a quello che si fa nel lavorare con un attrezzo elettrico. Non utilizzare mai l'attrezzo quando si è stanchi o sotto l'effetto di sostanze stupefacenti, alcool o farmaci.** *Un momento di distrazione durante l'uso dell'attrezzo può causare gravi lesioni.*

b) **Utilizzare l'equipaggiamento personale di protezione ed indossare sempre gli occhiali protettivi.** *L'utilizzo di equipaggiamento personale di protezione, quali maschera antipolvere, calzature di sicurezza antiscivolo, casco protettivo o protezione per l'udito, a seconda del tipo e dell'impiego dell'utensile elettrico, riduce il rischio di ferimento.*

c) **Evitare la messa in funzione accidentale. Accertarsi che l'interruttore sia sulla posizione "OFF" prima di inserire la spina nella presa di corrente.** *Tenere il dito sull'interruttore nel reggere l'attrezzo o collegare l'attrezzo acceso all'alimentazione di corrente può causare incidenti.*

d) **Rimuovere eventuali strumenti di regolazione o chiavi prima di accendere l'attrezzo.** *La presenza di uno strumento, utensile o chiave all'interno di una parte dell'attrezzo in movimento può essere causa di lesioni.*

e) **Non sopravalutare le proprie capacità. Accertarsi di assumere una posizione stabile e mantenersi sempre bene in equilibrio.** *In questo modo sarà possibile controllare meglio l'attrezzo in situazioni impreviste.*

f) **Indossare indumenti adeguati. Non in-**

dossare abiti larghi o gioielli. Tenere capelli, indumenti e guanti lontani dalle parti in movimento. *Indumenti larghi o malfermi, gioielli o capelli lunghi possono essere risucchiati all'interno delle parti in movimento.*

g) **Se è possibile montare dispositivi per l'aspirazione o raccolta della polvere, accertarsi che questi siano collegati e che vengano utilizzati correttamente.** *L'utilizzo di tali dispositivi riduce i pericoli causati dalla polvere.*

4) Manipolazione ed utilizzo accurati di utensili elettrici

a) **Non sovraccaricare l'attrezzo. Utilizzare per il lavoro soltanto l'utensile elettrico specifico per l'impiego in questione.** *L'utilizzo dell'utensile elettrico adatto consente di lavorare meglio e con maggiore scurezza nell'ambito indicato.*

b) **Non utilizzare utensili elettrici con interruttori difettosi.** *Un utensile elettrico che non si accende o spegne più è pericoloso e pertanto deve essere riparato.*

c) **Estrarre la spina dalla presa di corrente prima di effettuare le regolazioni dell'attrezzo, di sostituire accessori o di mettere via l'attrezzo stesso.** *Questa misura precauzionale impedisce l'accensione involontaria dell'attrezzo.*

d) **Conservare gli utensili elettrici inutilizzati fuori dalla portata dei bambini. Non consentire l'utilizzo dell'attrezzo a persone prive della necessaria dimestichezza o che non abbiano letto le presenti istruzioni.** *Gli utensili elettrici sono pericolosi se utilizzati da persone inesperte.*

e) **Curare l'attrezzo scrupolosamente. Controllare che le parti mobili dell'attrezzo funzionino perfettamente senza incepparsi, che non vi siano componenti rotte o danneggiate e che la funzionalità dell'attrezzo stesso non sia compromessa. Far riparare le parti danneggiate prima di utilizzare l'attrezzo.** *Numerosi incidenti sono causati da una cattiva manutenzione degli utensili elettrici.*

f) **Tenere gli utensili da taglio sempre ben affilati e puliti.** *Gli utensili da taglio tenuti con cura e dotati di taglienti ben affilati tendono meno ad incepparsi e sono più agevoli da condurre.*

g) **Utilizzare utensili elettrici, accessori, utensili ad inserto ecc. conformemente alle presenti istruzioni e nelle modalità prescritte per questo tipo particolare d'attrezzo. Nel fare questo tenere conto delle condizioni di lavoro e dell'attività che si deve svolgere.** L'impiego di utensili elettrici per applicazioni diverse da quelle previste può essere causa di situazioni pericolose.

5) Assistenza tecnica

a) **Per la riparazione dell'attrezzo rivolgersi esclusivamente a personale specializzato e qualificato ed utilizzare esclusivamente ricambi originali.** *In questo modo è garantito il mantenimento della sicurezza dell'attrezzo.*

Istruzioni per la sicurezza di cesoie per siepi:

- **Tenere tutte le parti del corpo lontane dalle lame di taglio. Non tentare di rimuovere il materiale tagliato o di tenere fermo il materiale da tagliare quando la lama gira. Rimuovere il materiale eventualmente inceppato soltanto con l'attrezzo spento.** *Un momento di distrazione durante l'utilizzo delle cesoie per siepi può essere causa di gravi lesioni.*
- **Reggere l'utensile elettrico per le superfici isolate dell'impugnatura poiché la lama di taglio può venire a contatto con il cavo di alimentazione dell'attrezzo stesso.** *Il contatto della lama di taglio con un cavo sotto tensione può mettere sotto tensione parti metalliche dell'attrezzo e così provocare una scossa elettrica.*
- **Reggere le cesoie per siepi per l'impugnatura con la lama ferma. Quando le cesoie vengono trasportate o riposte occorre posizionare l'apposita protezione.** *Un'attenta manipolazione dell'attrezzo riduce il pericolo di lesioni causate dalla lama.*
- **Tenere il cavo lontano dall'area di taglio.** *Durante il lavoro il cavo potrebbe essere nascosto da fogliame o rami e quindi venire reciso inavvertitamente.*
- **Tenere conto delle influenze ambientali. Accertarsi che vi sia una sufficiente illuminazione.**
- **Le cesoie devono esclusivamente essere**

maneggiati con ambedue le mani.

- **Prima dell'uso dell'apparecchio, rimuovere ogni impurità dalla superficie dell'apparecchio. Durante il lavoro far attenzione ad eventuali impurità.**
- **Non utilizzare le cesoie con pioggia e non per il taglio di siepe umide. Non spruzzare acqua sull'attrezzo. Per la pulizia delle cesoie non utilizzare apparecchi ad alta pressione né a getto di vapore.**
- **Secondo le disposizioni delle cooperative agricole solamente persone di più di 17 anni sono autorizzate a effettuare da soli lavori con le cesoie elettriche per siepi. Sotto la sorveglianza di persone adulte, l'uso delle cesoie elettriche é autorizzato per persone di 16 anni e più.**
- **Le macchine mobili utilizzate all'esterno devono essere collegate attraverso un interruttore di sicurezza per correnti di guasto.**
- **Attenzione: il cavo di allacciamento alla rete di questo apparecchio può essere sostituito soltanto dal servizio d'assistenza della casa produttrice o da un elettricista specializzato.**
- **In occasione del primo uso dell'apparecchio raccomandiamo di familiarizzarsi con le istruzioni sull'uso e conoscere gli elementi pratici dell'uso dell'apparecchio.**
- **Badare sempre che tutti i dispositivo di sicurezza e le maniglie siano montati.**
- **Non tentare mai di utilizzare una macchina incompleta o alla quale sia stata apportata una modifica non autorizzata.**
- **Familiarizzate con l'ambiente nel quale dovete lavorare con il tagliasiepi e fate attenzione ai possibili rischi dei quali non potete accorgervi a causa del rumore prodotto dall'utensile.**
- **Evitare l'uso del tagliasiepi elettrico in condizioni meteorologiche negative, soprattutto se vi è il rischio di un temporale.**

Impiego conforme alla destinazione d'uso

Questo tosasiepi è destinato ad essere utilizzato soltanto per tagliare arbusti, cespugli, piante ornamentali e siepi. Lo spessore massimo dei rami da tagliare non deve superare i 16 mm. Il tosasiepi è destinato ad un uso privato in giardino. L'utilizzatore del tosasiepi deve indossare durante l'uso un equipaggiamento protettivo sufficiente conforme a quanto indicato nelle istruzioni per l'uso e dai pittogrammi di avvertimento fissati sulla macchina. Prima di ogni utilizzo o durante l'utilizzo del tosasiepi controllare che questo non presenti eventuali danni elettrici o meccanici.

Se sulla macchina viene riscontrato un danno, interrompere il lavoro e contattare un'officina specializzata.

Impiego non conforme alla destinazione d'uso

Tutti gli utilizzi del tosasiepi non riportati nel capitolo „Impiego conforme alla destinazione d'uso" sono considerati impieghi non conformi alla destinazione d'uso.

Di tutti i danni materiali e personali derivanti da un uso non conforme, risponde l'utilizzatore del tosasiepi.

Se vengono utilizzati pezzi non originali o diversi per il tosasiepi decade la prestazione di garanzia da parte del produttore.

Pericoli residui

Anche se l'utensile viene utilizzato in modo corretto sussiste sempre comunque un certo rischio residuo che non può essere escluso. In base al tipo e alla struttura dell'utensile possono derivare i seguenti potenziali pericoli:

- Contatto con la lama di taglio non protetta (ferite da taglio)
- Inserimento delle mani nel tosasiepi in funzione (ferita da taglio)
- Movimento improvviso ed imprevisto del materiale tagliato (ferite da taglio)
- Catapultamento da parte di denti di taglio difettosi
- Catapultamento di parti del materiale tagliato
- Danni all'udito se non si indossa una protezione adeguata per l'udito
- Inalazione di particelle del materiale tagliato

5. Prima della messa in marcia

Montaggio dello schermo protettivo (fig. 1)
Far scorrere lo schermo protettivo fornito in dotazione (2) sopra alla barra portalama di sicurezza e quindi fissarlo al corpo dell'attrezzo con 2 vite su ciascuno dei due lati nel modo illustrato in figura 1.

Collegamento della corrente
La macchina può essere allacciata unicamente a corrente alternata monofase. Il suo isolamento di protezione corris-ponde alla categoria II VDE 0740. Può dunque essere allacciata anche a prese senza conduttore di protezione. Prima della messa in marcia vorrete però controllare se la tensione della rete corrisponde alla tensione di servizio indicata sulla targhetta indicatrice della macchina.

Interruttore di sicurezza per correnti di guasto
Le macchine mobili utilizzate all'esterno devono essere collegate attraverso un interruttore di sicurezza per correnti di guasto.

Sicurezza del cavo di prolunga (fig. 2)
Utilizzare soltanto cavi di prolunga omologati per l'uso all'aperto. La sezione del cavo, fino alla lunghezza di 75 m, deve essere uguale o superiore a 1,5 mm². Per prima cosa collegare la spina dell'attrezzo al cavo d'allacciamento. Quindi formare con il cavo d'allacciamento un anello ed inserirlo nella relativa canalizzazione situata sul rivestimento esterno delle cesoie. Quindi collocare l'anello sul gancio di scarico della trazione nel modo

illustrato nella figura.
Nota: l'uso di prolunghe di lunghezza superiore a 30 m comporta una riduzione del rendimento della macchina.

6. Istruzioni sull'uso

Non impiegare le cesoie con pioggia oppure per il taglio di siepi umide.

Controllare prima di ogni uso il cavo delle cesoie e le connessioni onde assicurarsi che non vi siano difetti apparenti (tirare la spina!). Sostituire i cavi difettosi.

Guanti
Si raccomanda insistentemente di indossare guanti di protezione durante l'uso delle cesoie per siepi.

- I rami di diametro superiore a 16 mm debbono essere preventivamente recisi con un troncarami.
- Tagliare prima le superfici laterali dal basso verso l'altro sagomando il lato superiore a proprio piacimento (pari, a tetto o arrotondato) (fig. 3).
- La barra portalama di sicurezza è dotata di denti taglienti arrotondati sui lati e sfalsati per ridurre il rischio di ferimento per l'operatore. La protezione antiurto supplementare previene indesiderati contraccolpi laddove l'attrezzo dovesse inavvertitamente urtare contro pareti, siepi, etc. (fig.4 + 5).
- In caso di blocco delle lame provocato da oggetti duri, spegnere immediatamente l'apparecchio ed estrarre la spina dalla presa prima di rimuovere l'oggetto.
- Attenzione! Oggetti di metallo quali reti metalliche di recinzione e supporti per piante possono danneggiare la barra portalama.
- Tenere sempre il cavo lontano dalla zona di lavoro. Lavorare sempre in direzione opposta a quella della presa di corrente. A tal fine stabilire sempre la direzione di taglio prima di iniziare a lavorare.
- Periodi indicati per il taglio:
  - Siepi di latifoglie: giugno ed ottobre
  - Siepi di piante aghiformi: aprile ed agosto
  - Siepi di conifere: a partire da maggio (a seconda delle sigenze)

7. Accensione e spegnimento (fig. 5)

- Accensione: premere gli interruttori d'accensione/spegnimento (3+4) contemporaneamente con entrambe le mani.
- Spegnimento: rilasciare entrambi gli interruttori di accensione / spegnimento.
- L'azionamento del freno produce l'arresto immediato della lama di taglio (nell'arco di 0,5 sec.). La formazione di scintille (lampo) che si verifica in prossimità delle feritoie di ventilazione superiori è normale e non comporta alcun danno per l'attrezzo.

8. Manutenzione

Prima di ogni operazione di manutenzione, ritirare la spina dalla presa!
Importante: Dopo ogni uso prolungato delle cesoie si dovrebbe pulire e lubrificare le lame. In questo modo si favorisce decisamente la durata dell'apparecchio. Ogni dispositivo di taglio danneggiato deve essere riparato immediatamente. Pulite la lama con un panno asciutto o, in caso di sporcoresistente, con una spazzola. **Prudenza: pericolo di infortunio!** Per la lubrificazione delle lame, impiegare, se disponibile, un lubrificante non inquinante (fig. 6).
Fatto ciò, si rimetano le cesoie con le loro lame nella custodia.

9. Servizio di riparazioni

Ogni riparazione su degli utensili elettrici deve essere effettuata solamente da uno specialista. In occasione della consegna dell'apparecchio per fini di riparazione, si prega di descrivere il difetto identificato.

10.Ricambi

Se necessita accessori o pezzi di ricambio, si rivolga al nostro servizio di assistenza.

Per operazioni con questo apparecchio, non utilizzi in nessun caso pezzi aggiuntivi, fatta eccezione per quelli raccomandati dalla nostra azienda. Altrimenti l'operatore o le persone che si trovano nei dintorni potrebbero subire lesioni oppure l'apparecchio potrebbe danneggiarsi.

In caso di ordinazione di pezzi di ricambio è necessario indicare quanto segue:

- Modello dell'apparecchio
- Numero articolo dell'apparecchio

11. Tutela ambientale

Quando l'apparecchio non è più in grado di funzionare, smaltirlo correttamente. Staccare il cavo di rete per evitare usi impropri. Non smaltire l'apparecchio con i rifiuti domestici, ma consegnarlo ad un centro di raccolta per apparecchi elettrici contribuendo così alla tutela ambientale. L'amministrazione comunale competente fornisce indirizzi ed orari di apertura. Consegnare ai centri di raccolta previsti anche i materiali di imballaggio e gli accessori usurati.

Soltanto per i Paesi UE

Non gettare gli elettroutensili con i rifiuti domestici!

Secondo la Direttiva europea 2012/19/CE sui rifiuti di apparecchiature elettriche ed elettroniche e il suo recepimento nella legislazione nazionale, le apparecchiature elettriche esauste devono essere raccolte separatamente ed avviate ad un riciclaggio rispettoso dell'ambiente.

Alternativa di riciclaggio alla richiesta di restituzione:
Il proprietario dell'apparecchio elettrico è tenuto, in alternativa alla restituzione, a collaborare in modo che il riciclaggio venga eseguito correttamente in caso di cessione dell'apparecchio. L'apparecchio dismesso può essere anche consegnato ad un centro di raccolta che provvede poi allo smaltimento conformemente alle leggi nazionali sul riciclaggio e sui rifiuti. Non sono interessati gli accessori e i mezzi ausiliari senza componenti elettrici forniti insieme agli apparecchi dismessi.

12. Garanzia

Per questo attrezzo elettrico, indipendentemente dagli obblighi del commerciante di fronte al consumatore, concediamo la seguente garanzia.

Il periodo della garanzia è di 24 mesi ed esso ha inizio al momento dell‘acquisto, il quale è da comprovare mediante lo scontrino fiscale. Se l‘apparecchio viene utilizzato in modo commerciale, o se viene affittato, questo periodo è ridotto a 12 mesi. Sono esclusi dalla garanzia: le componenti soggetti ad usura e danni che sono causati dall‘utilizzo di accessori non conformi, da riparazioni con componenti non originali, dall‘utilizzo di troppa forza, da colpi e rotture come anche il sovraccarico volontario del motore. La sostituzione nell‘ambito della garanzia si riferisce unicamente alle componenti difettose e non agli apparecchi completi. Le riparazioni, nell‘ambito della garanzia, si devono eseguire unicamente presso officine autorizzate o presso il servizio clienti dello stabilimento. Al momento di un intervento non autorizzato, la garanzia cessa di persistere.

I spedizione e quelle seguenti le stesse vanno a carico dell‘acquirente.

Cortasetos

1. Presentación de la cizalla para setos

Características técnicasn		HTMN 520
Tensión de servicio	V~	230-240
Frecuencia nominal	Hz	50
Potencia nominal	W	520
Número de revoluciones sin carga n_0	min^{-1}	1700
Longitud del cuchillo	mm	450
Capacidad de corte	mm	16
Peso sin cable	kg	2,5
Nivel de presión acústica L_{pA} según EN 60745	dB (A)	79,9 [K 3,0 dB(A)]
Vibración según EN 60745	m/s^2	4,0 [K 1,5 m/s^2]

Clase de protección II / DIN EN 60745/VDE 0740 ⧈

Emisiones ⧈

- El valor indicado de las emisiones de vibración se midió mediante un procedimiento de prueba estándar y se puede utilizar para comparar con otras herramientas eléctricas.
- El valor indicado de las emisiones de vibración también puede ser utilizado para estimar el número y la duración de las interrupciones de trabajo necesarios.
- El valor real de las emisiones de vibración puede ser diferente durante el uso de las herramientas eléctricas dependiendo de cómo son utilizadas dichas herramientas.
- Atención: Para protegerse contra los trastornos de circulación de la sangre en las manos causados por las vibraciones, hay que incluir a su debido tiempo períodos de descanso.

El nivel de presión acústica en el lugar de trabajo puede sobrepasar los 85 dB(A). En este caso, el operador deberá tomar medidas de protección contra el ruido (p. ej. llevar una protección en el oído).

Atención: ¡ Protección contra el ruido ! Al poner en marcha, observar las disposiciones regionales pertinentes.

Protección antiparasitaria según norma EN 55014, EN 61000-3-2, EN 61000-3-3.

Salvo modificaciones técnicas.

Los aparatos han sido construidos de acuerdo con las disposiciones de la norma EN 60745-1 y EN 60745-2-15, y cumplen totalmente los requisitos de la Ley de Seguridad de Productos.

2. Normas de seguridad generales

⚠ El uso de la cizalla para setos implica peligro de accidentes, por eso observe las respectivas instrucciones de prevención de accidentes.

La máquina está construida según el estado más nuevo de la técnica y conforme a las normas de seguridad técnica de validez general. No obstante a ello su uso puede acarrear peligros para cuerpo y vida del usuario o terceros o bien reducir la capacidad funcional de la máquina y de otros valores reales.

Atención: En caso del uso de herramientas eléctricas se tiene que observar las siguientes medidas fundamentales de seguridad para protegerse contra descarga, peligro de lesiones y peligro de incendio. Leer y observar todas estas advertencias antes de utilizar esta herramienta eléctrica. Conservar bien las instrucciones de manejo.

¡Solamente use la máquina en estado técnico impecable y conforme a lo prescrito, piense en su seguridad y en los peligros inherentes y observe las instrucciones de manejo! ¡Repare o deje reparar inmediatamente cualquier fallo técnico que afecte su seguridad!

Esta máquina puede causar heridas importantes. Leer cuidadosamente las instrucciones de manejo con respecto al manejo correcto, a la preparación, al mantenimiento y al uso conforme al escrito en el libro de instrucciones de la máquina. Antes del primer uso es necesario de familiarizarse con la máquina y de hacerse instruir prácticamente.

Estos aparatos no son aptos para ser manejados por personas con poca experiencia y/o pocos conocimientos o personas con discapacidades psíquicas, físicas o sensoriales, a no ser que sean supervisadas por una persona responsable de su seguridad o hayan recibido

instrucciones de esta, acerca de cómo se deben utilizar estos aparatos.

Información general de seguridad para herramientas eléctricas

Atención: Deben leerse todas las instrucciones. Si no se cumplen las siguientes instrucciones, puede sufrirse una descarga eléctrica, quemaduras u otras graves lesiones. El concepto usado a continuación "herramienta eléctrica" se refiere a las que funcionan con electricidad de red (con cable eléctrico) y a las que llevan acumulador (sin cable eléctrico).

GUARDE BIEN ESTAS INSTRUCCIONES.

1) Lugar de trabajo

a) **Mantener el área de trabajo limpio y ordenado.** *El desorden y lugares de trabajo no iluminados pueden causar accidentes.*

b) **No trabaje con este aparato en ambientes bajo peligro de explosión, donde haya líquidos, gases o polvos combustibles.** *Las herramientas eléctricas producen chispas que pueden incendiar el polvo o los vapores.*

c) **Al usar una herramienta eléctrica, mantenga alejados a los niños y demás personas.** *Si le despistasen, podría perder el control sobre el aparato.*

2) Seguridad eléctrica

a) **El enchufe conector del aparato debe caber en la toma de corriente. El enchufe no debe modificarse de ninguna manera. No utilice ningún enchufe adaptador junto con aparatos con protección por puesta a tierra.** *Los enchufes y las cajas de empalme correspondientes no modificadas disminuyen el riesgo de sufrir una descarga eléctrica.*

b) **Evite el contacto físico con superficies con puesta a tierra, como tuberías, calefacciones, hornos y neveras.** *Existe un mayor riesgo de sufrir una descarga eléctrica si su cuerpo está puesto a tierra.*

c) **Mantener el aparato alejado de la lluvia.** *Si penetra agua en un aparato eléctrico, aumenta el riesgo de sufrir una descarga eléctrica.*

d) **No utilice el cable para finalidades inadecuadas, como para llevar el aparato, colgarlo o tirar de él para desenchufarlo de la toma de corriente. Mantener el cable alejado del calor, el aceite, bordes afilados y piezas móviles del aparato.** *Los cables dañados o liados aumentan el riesgo de sufrir una descarga eléctrica.*

e) **Si trabaja con una herramienta eléctrica al aire libre, utilice sólo cables de alargo que también estén autorizados para el exterior.** *La aplicación de un cable de alargo adecuado para el exterior disminuye el riesgo de sufrir una descarga eléctrica.*

3) Seguridad de personas

a) **Esté atento, observe lo que hace y proceda razonadamente para trabajar con una herramienta eléctrica. No utilice este aparato cuando esté cansado o se encuentre bajo los efectos de medicamentos, drogas o alcohol.** *Un momento de descuido al utilizar el aparato puede producir graves lesiones.*

b) **Lleve un equipo protector personal y siempre unas gafas protectoras.** *Si lleva un equipo protector personal como mascarilla contra el polvo, zapatos de seguridad antideslizantes, casco protector o protectores del oído, disminuye el riesgo de sufrir lesiones según el tipo y la aplicación de la herramienta eléctrica.*

c) **Evite poner en marcha el aparato de una forma inadvertida. Asegúrese de que el interruptor se encuentra en la posición "Desc." (OFF), antes de colocar el enchufe en la toma de corriente.** *Si al llevar el aparato tiene el dedo sobre el interruptor o al conectar el aparato a la alimentación de corriente, ello puede dar lugar a accidentes.*

d) **Extraiga las herramientas de ajuste y los destornilladores antes de conectar el aparato.** *Las herramientas o llaves que se encuentren en una de las piezas giratorias del aparato, pueden producir lesiones.*

e) **No se sobreestime. Procure estar en una posición segura y mantenga en todo momento el equilibrio.** *De esta forma podrá controlar el aparato mejor en situaciones inesperadas.*

f) **Lleve ropa adecuada. No lleve ropa ancha ni joyas. Mantenga el pelo, la ropa y los guantes alejados de las piezas móvi-**

les. *La ropa suelta, las joyas o el pelo largo pueden ser atrapados por piezas móviles del aparato.*

g) **Cuando se puedan montar sistemas aspiradores y recogedores de polvo, asegúrese de que éstos estén conectados y se utilicen correctamente.** *Si se utilizan estos sistemas, disminuye el peligro derivado del polvo.*

4) Manejo y utilización cuidadosa de herramientas eléctricas

a) **No sobrecargue el aparato. Utilice para el trabajo la herramienta eléctrica adecuada para ello.** *Con la herramienta eléctrica adecuada trabajará mejor y de forma más segura dentro de la gama de potencia indicada.*

b) **No utilice ninguna herramienta eléctrica que tenga un interruptor defectuoso.** *Las herramientas eléctricas que ya no se pueden conectar o desconectar son peligrosas y tienen que repararse.*

c) **Sacar el enchufe de la toma de corriente antes de proceder a ajustar el aparato, de cambiar piezas accesorias o de guardar el aparato.** *Esta medida preventiva evita que se ponga en marcha el aparato de una forma inadvertida.*

d) **Guardar los aparatos eléctricos que no se utilicen fuera del alcance de los niños. No deje que personas utilicen este aparato si no están familiarizados con él o no han leído estas instrucciones.** *Las herramientas eléctricas son peligrosas si son utilizadas por personas que no tienen experiencia.*

e) **Cuide el aparato con esmero. Compruebe que las piezas móviles del aparato funcionan perfectamente y no estén atascadas, que no haya piezas rotas ni tan dañadas que ello afecte al funcionamiento del aparato. Haga reparar las piezas dañadas antes de utilizar el aparato.** *Numerosos accidentes tienen su origen en herramientas eléctricas que están mal mantenidas.*

f) **Mantener las herramientas cortantes afiladas y limpias.** *Las herramientas bien cuidadas con bordes cortantes afilados se atascan menos y son más fáciles de manejar.*

g) **Utilice herramientas eléctricas, accesorios, herramientas adicionales, etc. según estas instrucciones y de la forma cómo esté prescrito para este tipo especial de aparato. Tenga en cuenta para ello las condiciones de trabajo y la actividad que deba ejercer.** *El uso de herramientas eléctricas para otras aplicaciones que las previstas, puede producir situaciones peligrosas.*

5) Asistencia

a) **Haga reparar el aparato sólo por personal técnico cualificado, usando solamente piezas de recambio originales. De esta forma se garantiza que se mantiene la seguridad del aparato.**

Instrucciones de seguridad para cizallas para cortar setos:

- **Mantener todas las partes del cuerpo alejadas de la cuchilla cortante. No intente eliminar material cortado ni de sujetar el material a ser cortado, estando la cizalla en marcha. Extraiga el material cortado atascado solamente cuando el aparato esté desconectado.** *Un momento de descuido al utilizar la cizalla para cortar setos puede producir graves lesiones.*
- **Sujete la herramienta eléctrica por los asideros aislados, ya que la cizalla cortante podría entrar en contacto con el propio cable eléctrico.** *El contacto de la cuchilla cortante con una línea que esté bajo tensión puede electrificar las partes metálicas del aparato y producir descargas eléctricas.*
- **Lleve la cizalla para cortar setos por el mango, estando la cuchilla detenida. Al transportar o guardar la cizalla para cortar setos, aplicar siempre la cobertura protectora.** *Si se maneja el aparato con cuidado, disminuye el peligro de accidentarse debido a la cuchilla.*
- **Mantener el cable alejado de la zona cortante.** *Durante el trabajo puede estar el cable tapado por los arbustos y ser seccionado por descuido.*
- **Tener en cuenta el efecto del entorno. Procure que haya una buena iluminación.**
- **Solamente maneje la cizalla para setos con las dos manos.**

- **¡Antes de comenzar a trabajar despeje la superficie de cuerpos ajenos y preste atención a cuerpos ajenos cuando esté trabajando!**
- **No use la cizalla cuando llueve o para cortar setos mojados. No limpie la podadera con chorro de agua. No utilice limpiador de alta presión ni eyector de chorro de vapor para la limpieza.**
- **Según las disposiciones de las asociaciones para la prevención y el seguro de accidentes en trabajos agrarios, solamente personas mayores de 17 años les está permitido trabajar individualmente con cortasetos eléctricos. Bajo vigilancia de adultos pueden usarla personas mayores de 16 años.**
- **Máquinas portátiles que se emplean afuera tienen que ser conectadas mediante interruptores de protección de corriente de defecto.**
- **Atención: El cable de conexión a corriente solamente debe ser cambiado por el servicio técnico del fabricante o un electricista.**
- **Si emplea por primera vez un cortasetos le recomendamos que no sólo lea bien las instrucciones pertinentes sino también se deje mostrar como funciona en la práctica.**
- **Siempre preste atención a que estén montados todos los dispositivos de protección y empuñaduras.**
- **No intentar nunca utilizar una máquina incompleta o una, que no esté provista de un cambio autorizado.**
- **Familiarízese Ud. con sus alrededores y preste atención a peligros posibles no oíbles a causa del ruido de la máquina.**
- **Evite el uso de la cortasetos eléctrico en condiciones de mal tiempo, especialmente si existe el riesgo de una tormenta.**

USO PREVISTO

Este cortasetos sólo se diseñó para ser utilizado para cortar arbustos, matorrales, plantas ornamentales y setos. Está diseñado para cortar las ramas con un diámetro de no más de 16 mm. El cortasetos no está destinado para uso comercial. El usuario del cortaseto debe asegurarse de que el equipo de protección especificado en el manual de instrucciones y la etiqueta de advertencia sobre los cortasetos se adjunta cada vez que la máquina no está en uso. El cortasetos debe comprobarse siempre para identificar posibles daños eléctricos o mecánicos antes de que se utiliza, o mientras se está utilizando. Deje de trabajar y póngase en contacto con un taller especializado si encuentra algún daño.

Uso indebido

Cualquier tipo de corte o trabajo no identificado en el capítulo „Uso previsto“ es un uso indebido.
El usuario del cortasetos es el único responsable de cualquier daño a la propiedad o daños personales derivados de un uso indebido del cortaseto.
La obligación del fabricante para cumplir con la garantía se anula si el cortasetos se utiliza con piezas no originales

Peligros residuales

Otros tipos de riesgos son siempre posibles, incluso si el cortasetos se utiliza correctamente. Un cortasetos puede implicar los siguientes riesgos:

- El contacto puede hacerse con la espada de corte sin protección (producirá lesiones de corte)
- Introduciendo la mano o agarrar el cortasetos, mientras está en funcionamiento (producirá lesiones de corte)
- Movimientos imprevistos, repentinos al cortar material vegetal (producirá lesiones de corte)
- Expulsión o lanzamiento de los dientes de corte dañados
- Expulsión o lanzamiento el material vegetal cortado
- Daños auditivos si la protección para los oídos especificado no se usa
- La inhalación de materiales de corte

5. Instrucciones importantes antes de la puesta en marcha

Montaje de la placa protectora (fig. 1)

Deslizar la placa protectora anexa (2) encima de la barra de la cuchilla y fijar en el armazón por medio de 2 tornillo cada una, por ambos lados según la fig. 1.

Toma de corriente

La máquina solamente puede conectarse con corriente alternativa monofásica. Tiene aislamiento de protección según classe II VDE 0740. Pero antes de conectar la máquina preste atención a que la tensión de red concuerde con la tensión de servicio indicada en la placa de potencia.

Interruptor de protección de corriente de defecto
Máquinas portátiles que se emplean afuera tienen que ser conectadas mediante interruptores de protección de corriente de defecto.

Protección del cable de alargo (fig. 2)

Utilizar sólo cables de alargo autorizados para el uso exterior. La sección transversal del cable debe ser igual o mayor que 1,5 mm² para una longitud de hasta 75 m. Conectar primero el enchufe del aparato al cable conector. Formar entonces un bucle con el cable conector y pasarlo por la guía del cable del armazón de la cizalla para cortar setos. Colocar entonces el bucle

encima del gancho de descarga de tracción, de la forma indicada en la fig.
Los cables de alargo mayores de 30 m reducen la potencia de la máquina.

6. Empleo

¡No use la cizalla cuando llueva o para cortar setos mojados.

Antes de cada empleo del cortasetos controle si hay daños visibles en el cable y en sus conexiones (con el aparato desenchufado). No utilice cables defectuosos.

Guantes
Lleve guantes para trabajar con la cizalla de setos.

- Recortar primero ramas mayores de 20 mm con una cizalla.
- Primero cortar las superficies laterales de abajo arriba. Cortar la parte superior recta, en cúpula o redonda según el gusto (fig. 3).
- La barra de seguridad de la cuchilla dispone de dientes cortantes laterales redondeadas y opuestas para disminuir el peligro de accidente. La protección adicional de golpes evita retrocesos imprevistos en paredes, vallas, etc. (fig. 4 + 5).
- Al bloquearse las cuchillas con objetos duros, desconectar inmediatamente el aparato, extraer el enchufe y sacar sólo entonces el objeto.
- Cuidado: Objetos metálicos como verjas de alambre y puntales para plantas pueden deteriorar la barra de la cuchilla.
- Alejar siempre el cable de la zona de trabajo. Trabajar siempre alejándose de la caja de empalme. Determinar por ello la dirección de corte antes de empezar a trabajar.
- Tiempo de corte:
  - Setos de hoja: Junio y octubre
  - Setos de abetos Abril y agosto
  - Setos de coníferas a partir de mayo según necesi dad

7. Conexión y desconexión (fig. 5)

- Conexión: Apretar el interruptor (3+4) al mismo tiempo con ambas manos.
- Desconectar: Soltar ambos interruptores.
- El freno detiene enseguida la cuchilla cortante en 0,5 seg. Las chispas que se forman (relámpago) en la zona de las ranuras de ventilación son normales e inocuas para el aparato.

8. Mantenimiento

Antes de cualquier tipo de trabajo en la máquina siempre hay que desenchufarla.

Importante: Después de cada empleo más largo del cortasetos hay que limpiar y engrasar las cuchillas, lo que influirá decisivamente en la duración de vida del aparato. Dispositivos de corte dañados deberán ser reparados inmediatamente en debida forma. Limpie la cuchilla con un paño seco o con una escobilla si está demasiado sucia.**Cuidado: ¡Peligro de lesión!** Para el engrasado de las cuchillas use en lo posible un lubrificante no contaminante (fig. 6).

Meta después la podadera de setos con las cuchillas en la funda.

9. Servicio de reparación

Reparaciones en herramientas eléctricas solamente deben ser efectuadas por técnicos competentes. Cuando envía el aparato defectuoso al servicio de reparación de ruega que especifique el fallo constatado.

10. Encargo de piezas de recambio

Si necesita accesorios o piezas de recambio, póngase en contacto con nuestro Departamento de asistencia.

Al trabajar con esta herramienta, no utilice ningún accesorio que no esté entre los recomendados por nuestra empresa. De lo contrario, el operario u otras personas en las proximidades podrían sufrir heridas graves, o la herramienta resultar dañada.

Debe hacer las siguiente indicaciones al encargar piezas de repuesto:

- Tipo de aparato
- Número de artículo del aparato

11. Protección del medio ambiente

Si este cortasetos algún día después de haber sido utilizado de una manera intensa debe ser reemplazado o no tienen ningún uso para él por más tiempo, por favor, piense en la protección del medio ambiente. Los aparatos eléctricos, y accesorios no se deben tirar a la basura doméstica, sino que deben ser suministrados para su reciclaje o depositados en los puntos específicamente situados para ello, protegiendo el medio ambiente de acuerdo con las normas locales aplicables.

Solo para países de la EU

No deseche herramientas eléctricas en la basura doméstica.

Conforme a la directiva europea 2012/19/CE hay que reunir por separado las herramientas eléctricas y otros productos eléctricos y electrónicos que ya no sirvan y reciclarlos de forma acorde con el medio ambiente.

Alternativa de reciclaje al requerimiento de devolución:
El propietario del aparato eléctrico está obligado a enviarlo de vuelta, o de forma opcional encargarse de que sea reciclado debidamente en caso de desprenderse de él. Para ello, el aparato viejo también puede ser entregado en un punto de devolución que realice una eliminación conforme a las leyes nacionales de gestión de reciclaje y residuos. Esto no afecta a los accesorios que acompañan al aparato y los elementos auxiliares que no tienen componentes eléctricos.

12. Condiciones de garantía

Independientemente de las obligaciones del vendedor derivadas del contrato de compra, por esta herramienta eléctrica le concedemos al comprador final la siguiente garantía:
La garantía asciende a 24 meses y empieza con la entrega que deberá ser demostrada por el comprobante de compra original. En el caso de una aplicación comercial, así como de un alquiler, el período de garantía se reduce a 12 meses. De la garantía están excluidas las piezas de desgaste y los daños que se han originado por el empleo de piezas accesorias equivocadas, reparaciones con piezas no originales, uso de la fuerza, golpe y rotura, así como una sobrecarga con intención del motor. La sustitución cubierta por la garantía se extiende únicamente a piezas defectuosas y no a aparatos completos. Reparaciones cubiertas por la garantía deberán ser efectuadas sólo por talleres autorizados o por el Servicio de Postventa de la fábrica. La garantía caducará en el caso de una intervención ajena.
Porte, costes de envío y subsiguientes corren a cargo del comprador.

Tesoura de Podar Sebes

1. Datos técnicos

Modelo		HTMN 520	
Tensão de serviço	V~	230-240	
Frequência nominal	Hz	50	
Consumo nominal	W	520	
Rotações em ralenti n_0	min^{-1}	1700	
Comprimento da faca	mm	450	
Espessura de corte	mm	16	
Peso sem cabo	kg	2,5	
Nível de pressão do som (segundo EN 60745)	dB (A)	79,9	[K 3,0 dB(A)]
Vibração (segundo EN 60745)	m/s^2	4,0	[K 1,5 m/s^2]

Classe de protecção II / DIN EN 60745/VDE 0740 ⧈

Desparasitado conforme a EN 55014, EN 61000-3-2, 61000-3-3.

Reservam-se alterações técnicas.

Os aparelhos são construídos conforme as normas EN 60745-1 e EN 60745-1 e correspondem integralmente às normas da Lei Segurança de Produtos.

Emissões

- Os valores de emissões de vibração indicados foram medidos por meio do testes padronizados, os dados medidos podem ser comparados com os medidos nas outras ferramentas eléctricas.
- Os valores de emissões de vibração indicados podem servir para estimar a quantidade e tempo dos intervalos.
- Os valores de emissões de vibração reais podem alterar devido à frequência de uso da ferramenta eléctrica.
- Atenção: Obedeça o tempo e frequènçia necessária dos intervalos para prevenir problemas com a circulação sanguínea das mãos.

O nível da pressão sonora no lugar de trabalho pode exceder 80 dB(A). Neste caso, medidas de protecção sonora são necessárias para o operador (p. e. utilização duma protecção de ouvido).

Atenção: Protecção cosntra ruidos! Observe, durante a colocação em funcionamento, as normas regionais.

2. Indicação geral de segurança

⚠ Cada utilização de tesouras de podar sebes liga-se com perigos de acidente. Por isso é indispensável observar os respectivos regulamentos de prevenção de acidentes.

A máquina é construída no nível actual da técnica e conforme as regras técnicas reconhecidas de segurança. Mas ainda assim, a sua utilização pode causar perigos para a saúde e a vida do operador ou de terceiras pessoas ou danificações da máquina e de outros valores materiais.

Atenção: No caso do uso de ferramentas electricas deve-se observar as seguintes medidas de segurança fundamentais de modo a se proteger contra as descargas electricas, perigo de lesões e de incêndio. Ler e observartodas estas recomen-dações antes de usar esta ferramenta eléctrica. Terem atenção as instruções de manuseamento e uso.

Utilize a máquina somente num estado tecnicamente impecável, de modo correcto, com consiência de segurança e perigos, observando as instruções de serviço. Elimine (ou mande eliminar) imediatamente perturbações que podem afectar a segurança!

Este aparelho pode causar feridas graves. Favor ler cuidadosamente as instruções de manuseamento correcto, a manutenção e utilização adequada do corta-sebes. Antes de utilizar pela primeira vez o cortasebes familiarize-se com a máquina e aprenda praticando.

Estes aparelhos não foram concebidos para serem operados por pessoas com experiência insuficiente e/ou conhecimentos insuficientes ou por pessoas com capacidades físicas, sensoriais ou mentais limitadas, excepto se forem supervisionadas por uma pessoa responsável pela sua segurança ou caso tenham sido instruídas pela mesma em como utilizar os respectivos aparelhos.

Nunca permita que crianças utilizem o aparelho.

Instruções gerais de segurança

Atenção! Ler todas as instruções. Caso não cumpra as instruções abaixo referidas, poderá sofrer um choque eléctrico, queimaduras ou outro tipo de lesões graves. O conceito "Ferramenta Eléctrica" diz respeito às ferramentas que funcionam com electricidade da rede e às que possuem bateria incorporada (sem cabo eléctrico).

GUARDAR BEM ESTAS INSTRUÇÕES.

1) Local de Trabalho

a) **Manter o local de trabalho limpo e ordenado.** *O desordenamento e locais de trabalho com pouca luminosidade podem causar acidentes.*

b) **Não trabalhar em locais potencialmente explosivos, onde haja líquidos, gases ou poeiras inflamáveis.** *As ferramentas eléctricas produzem faíscas que podem incendiar o pó ou vapores.*

c) **Ao usar uma ferramenta eléctrica, deve mantê-la afastadas das crianças e pessoas.** *As distracções podem ser fatais originando a perda de controlo do operador.*

2) Segurança Eléctrica

a) **A ficha do aparelho deve entrar bem na tomada. Não deve ser nunca alterada. Não utilizar nenhuma ficha adaptada com aparelhos de protecção terra.** *As fichas e as respectivas tomadas não alteradas diminuem o risco de choque eléctrico.*

b) **Evitar o contacto físico com algo ligado a terra tais como tubos, aquecedores, fornos ou frigoríficos.** *Há um risco maior de choque eléctrico caso o seu corpo esteja ligado à terra.*

c) **Manter o aparelho longe da chuva.** *A penetração da água na ferramenta eléctrica aumenta o risco de choque eléctrico.*

d) **Não usar o cabo eléctrico para fins inadequados tais como para levantar, arrastar o aparelho ou sacá-lo à força da ficha. Mantê-lo afastado das fontes de calor de cantos aguçados ou de peças móveis.** *Cabos danificados ou ligados aumentam o risco de choque eléctrico.*

e) **Ao trabalhar com uma ferramenta eléctrica ao ar livre, utilize só os cabos extensíveis eléctricos que estejam aprovados para o exterior.** *O uso de um cabo apropriado para o exterior diminui o risco de choque eléctrico.*

3) Segurança das Pessoas

a) **Estar atento, veja o que está a fazer e proceda com razoabilidade ao trabalhar com uma ferramenta eléctrica. Não usar o aparelho quando estiver cansado ou se encontrar sob efeitos de medicamentos, drogas ou álcool.** *Um momento de descuido é o suficiente para provocar graves lesões ou danos.*

b) **Usar o equipamento protector pessoal e também óculos.** *Ao usar tais equipamentos tais como máscara, sapatos apropriados anti-derrapantes, capacete e auriculares diminui fortemente o risco de sofrer lesões.*

c) **Evitar ligar o aparelho duma forma displicente. Confirmar que o interruptor está na posição "Off" antes de ligar a ficha à tomada da corrente.** *Ao pegar no aparelho se tiver o dedo no interruptor e ligá-lo à tomada, podem existir riscos de choque eléctrico.*

d) **Afastar as ferramentas e as chaves antes de ligar o aparelho, quando elas têm a possibilidade de rodar ou desprender-se, podendo causar sérios danos e lesões.**

e) **Não se sentir demasiado seguro. Procurar uma posição estável e de equilíbrio a todo o momento.** *Desta forma poderá controlar melhor o aparelho em situações inesperadas.*

f) **Vestir roupas adequadas. Não usar roupas largas nem adornos. Manter o cabelo, a roupa e as luvas afastados de peças móveis.** *Roupa solta, os adornos e cabelo comprido podem ser colhidos pelas peças móveis.*

g) **Quando se podem montar sistemas de aspiração de pó, assegure-se de que estão ligados e são utilizados correctamente.** *Se usar estes sistemas, diminui o perigo causado pelo pó.*

4) Cuidados a ter no uso e utilização das ferramentas eléctricas

a) **Não sobrecarregar o aparelho. Usar para**

o trabalho a ferramenta eléctrica adequada para o mesmo. *Com o aparelho adequado trabalhará melhor e de forma mais segura dentro da potência indicada.*

b) **Não usar nenhuma ferramenta eléctrica que tenha o interruptor defeituoso.** *As ferramentas eléctricas que já não estejam em condições de se ligar ou desligar são perigosas e têm que ser reparadas.*

c) **Tirar a ficha da tomada antes de mudar o aparelho, mudar acessórios ou para o guardar.** *Esta medida preventiva evita que se ponha a trabalhar o aparelho de uma forma inadequada.*

d) **Guardar as ferramentas eléctricas que não vai usar fora do alcance das crianças. Não permitir que as pessoas usem este aparelho caso não estejam familiarizadas com ele ou não tenham lido estas instruções.** *As ferramentas eléctricas são perigosas para as pessoas que não têm experiência.*

e) **Cuidar esmeradamente do aparelho. Comprovar que as peças móveis do aparelho funcionam perfeitamente e não têm problemas, nem estão danificadas para o uso normal do aparelho. Assegurar a reparação das peças danificadas antes de usar.** *Vários acidentes têm origem nas ferramentas eléctricas que estão com falta de manutenção.*

f) **Manter as ferramentas cortantes afiadas e limpas.** *Ferramentas bem cuidadas e bem afiadas obstruem menos e são mais fáceis de usar.*

g) **Utilizar ferramentas eléctricas, acessórios, ferramentas adicionais, etc de acordo com estas instruções e da forma como está determinado para este tipo de aparelhos. Ter em linha de conta as condições de trabalho e actividade que vai efectuar.** *O uso de ferramentas eléctricas para outras aplicações que não as previstas, pode originar situações perigosas.*

5) Assistência

a) **Assegurar as reparações do aparelho só por pessoal técnico especializado e usar somente sobressalentes originais.** *Desta forma será garantida a segurança do aparelho.*

6) Instruções de Segurança para Corta-Sebes Eléctricos:

- **O operador deve manter todo o corpo longe da lâmina. Não tentar remover material cortado com o aparelho e a lâmina a trabalhar, Extrair o material cortado só após desligar o aparelho.** *Um momento de descuido ao utilizar a lâmina pode causar sérios danos e lesões.*
- **Manter o aparelho com os isolamentos necessários e eficazes em que a lâmina poderia entrar em contacto com o próprio cabo eléctrico.** *O contacto da lâmina com uma linha que esteja em baixa tensão pode electrificar as partes metálicas do aparelho e causar choque.*
- **Transportar o aparelho com a lâmina com a devida protecção da mesma.** *Ao manusear o aparelho com cuidado, diminui o perigo de se magoar na lâmina.*
- **Manter o cabo eléctrico afastado da área que vai cortar.** *Durante o trabalho pode o cabo estar tapado pelos arbustos e ser cortado por descuido.*
- A tesoura de poda só pode ser manejada com ambas as mãos.
- Antes de utilizar o aparelho, devese limpar a superfície de trabalho de corpos estranhos. Dê atenção a corpos estranhos durante o trabalho!
- Não utilize a tesoura na chuva ou para podar sebes molhadas. Não borrifar o aparelho com água. Não utilizar qualquer dispositivo de limpeza de alta pressão ou jacto de vapor para a limpeza.
- Conforme os regulamentos das associações profissionais agricolas, só pessoas a partir de 17 anos de idade podem levar a cabo individualmente trabalhos com tesouras eléctricas de podar sebes. Sob a vigilância de adultos, isto é permitido para pessoas a partir de 16 anos de idade.
- Aparelhos móveis que se utilizam oa ar livre tem de ser ligados através de disjuntor de segurança de corrente de defeito.
- Recomendamos, além de ler as instruções de serviço, também ter uma instrução práctica no uso do aparelho, antes da primeria utilização.
- Sempre garanta que todos os dispositivos de protecção e punhossejam montados.
- Jamais tente utilizar uma máquina incomple-

ta ou uma máquina que tiver sido modificada sem autorização.
- Familiarizar-se com a zona onde vai operar e ter em atenção aos perigos possiveis ocultados pelo ruido do cortasebes em operação.
- Não utilize a tesoura de sebes sob condições meteorológicas adversas, nomeadamante na altura de tempestade ou precipitações.

Uso pretendido

Este cortador de sebes se destina apenas a ser utilizada para aparar arbustos, arbustos, plantas ornamentais e arbustos. Ele foi concebido para cortar ramos com um diâmetro não superior a 16 mm. O cortador de sebes não se destina para uso comercial. O usuário do cortador de sebes deve certificar-se de que o equipamento de protecção especificado nas instruções de uso e pelo rótulo de advertência sobre o aparador está ligado sempre que o aparador está em uso. O cortador de sebes devem ser verificados quanto a danos mecânicos antes de ser usado ou enquanto ele está sendo usado.
Parar de trabalhar e entrar em contato com uma oficina especializada, se você encontrar qualquer dano.

O uso inadequado

Qualquer uso não identificados no capítulo „Utilização prevista“ é um uso indevido.
O usuário do cortador de sebes é o único responsável por qualquer dano à propriedade ou danos pessoais resultantes de uso indevido do cortador de sebes.
A obrigação do fabricante para honrar a garantia é anulada se o cortador de sebes é usada com peças não originais.

Perigos residuais

Riscos residuais permanecem sempre, mesmo que o cortador de sebes é usada corretamente. O design do cortador de sebes pode acarretar os seguintes perigos:
- O contato pode ser feito com a lâmina desprotegida (resultando no corte de lesões)
- Alcançando ou agarrando o cortador de sebes enquanto ela estiver em operação (resultando no corte de lesões).
- Imprevisto movimento, repentina do material vegetal a ser cortado (resultando no corte de lesões).
- Ejeção ou catapulta de dentes de corte danificadas.
- Ejeção ou catapulta do material vegetal que está sendo cortado.
- Danos auditivos se a proteção auditiva especificado não é usado.
- A inalação de materiais cortados.

5. Antes da Primeira Utilização

Montagem da placa de protecção (fig. 1)

Empurrar a placa de protecção que acompanha (2) por sobre a barra da lâmina e fixar, a seguir, com 2 parafuso de cada lado conforme a fig. 1 na carcaça.

Ligação

O aparelho só pode ser ligado à corrente alternada monofásica. O aparelho tem isolamento duplo conforme a classe II VDE 0740. Mas antes da primeira utilização, é preciso, verificar se a tensão da rede concorda com a tensão de serviço do aparelho indicada no logotipo.

Disjuntor de segurança de corrente de defeito

Aparelhos móveis que se utilizam ao ar livre tem de ser ligados através de um disjuntor de segurança de corrente de defeito.

Fixação do cabo de extensão (fig. 2)

Somente utilizar, para o funcionamento no exterior, cabos de extensão licenciados. A secção transversal do condutor deve ser igual ou maior do que 1,5 mm² para um comprimento de até 25 m. Conecte, primeiramente, a ficha do aparelho com o seu cabo de conexão. Forme, então, com o cabo de conexão, uma alça e empurre-a através da guia do cabo na carcaça da tesoura de sebes. Deite, a seguir, a alça sobre o gancho de destencionamento de tracção,como indicado na fig. 2.

Os cabos de extensão de mais de 30 m de comprimento reduzem a potência da máquina.

6. Instruções para a Utilização

Não utilize a tesoura na chuva ou para podar sebes molhadas!

Antes de cada utilização deve-se controlar o cabo da tesoura de poda e as suas conexções relativo a defeitos visíveis (com a ficha tirada). Não utilize cabos defeituosos.

Luvas

Dever-se-ia vestir luvas de trabalho para operar a tesoura de podar sebes.

- Cortar os ramos com um diâmetro maior do que 16 mm, anteriormente, com uma tesoura de ramos.
- Cortar primeiramente a superfície lateral de baixo para cima. Cortar a parte superior, conforme o desejado, de maneira recta, em forma de tecto ou redonda (fig. 3).
- A barra de segurança da lâmina dispõe de dentes de corte laterais, arredondados e dispostos de maneira deslocada para reduzir o risco de ferimentos. A protecção adicional contra batidas impede rebotes quando do contacto com paredes, cercas, etc. (fig. 4 + 5).
- No caso de bloqueio da lâmina, devido a objectos rígidos, parar imediatamente o aparelho, Retirar a ficha da tomada e somente, então, remover o objecto.
- Cuidado! Objectos metálicos, tais como, cercas de arame, suportes de plantas podem ocasionar danos na barra da lâmina.
- Sempre levar o cabo para fora da área de trabalho. Sempre trabalhar para a direcção oposta da tomada. Determinar, por isso, a direcção de corte antes do início dos trabalhos.
- Tempo de corte:
  - Sebes de folhas caducas: Junho e Outubro
  - Sebes de pinheiros: Abril e Agosto

- Sebes de coníferas: a partir de maio conforme as necessidades

7. Ligar e desligar (fig. 5)

- Ligar: Premir o interruptor de liga/desliga (3+4) com as duas mãos ao mesmo tempo.
- Desligar: Soltar os dois interruptores de liga/desliga.
- O accionamento do travão ocasiona uma paragem imediata da lâmina de corte dentro de 0,5 s. A formação de faiscas, que resultam (raio), na região da fenda de ventilação superior é normal e inócua para o aparelho.

8. Manutenção

Antes de todos os trabalhos na máqina sempre tire a ficha da tomada!

Importante: Depois de cada utilização maior da tesoura de podar sebes, é recomendável limpar e olear as facas. Isto influencia essencialmente a durabilidade do aparelho. Dispositivos de corte danificados devem ser reparados imeiatamente. Limpe a lâmina com um pano seco e, no caso de muita sujeira, com uma escova.**Cuidado: Perigo de ferimento!** Dever-se-ia olear as facas com um lubrificante que não prejudica o meio-ambiente (fig. 6).

A seguir introduza a tesoura para sebes com as lâminas na aljava.

9. Serviço de Reparação

Reparaçes de ferramentas eléctricas podem ser feitas apenas por um electricista-especialista.Ao enviar o aparelho para a reparação, faça o favor de descrever as falhas notificadas.

10. Encomenda de peças sobresselentes

Se precisar acessórios ou peças de reposição, entre em contato com o nosso departamento de serviço ao cliente.

Na utilização desta máquina, use somente peças recomendadas pela nossa empresa. Caso contrário, o utilizador ou pessoas ao perto, podem ser gravemente feridas ou a máquina pode danificar-se.

Aquando da encomenda de peças sobresselentes, deverá indicar o seguinte:

- Modelo do aparelho
- Número de artigo do aparelho

11. Protecção ao ambiente

Se pretender eliminar o aparelho, faça-o da maneira correta. Desligue o cabo de rede, para evitar uma utilização abusiva. Não deite o aparelho no lixo doméstico. No interesse do meio ambiente, leve-o a um posto de recolha de eletrodomésticos. A sua junta de freguesia poderá informá-lo quanto à localização e horários dos mesmos. Leve igualmente os materiais de embalamento e peças acessórias desgastadas aos postos de recolha para tal previstos.

Não deite ferramentas elétricas no lixo doméstico!

De acordo com a diretiva europeia 2012/19/CE relativa a resíduos de equipamentos elétricos e eletrónicos e a sua transposição para a legislação nacional, as ferramentas elétricas usadas devem ser juntas separadamente e conduzidas para reciclagem.

Alternativa de reciclagem à exigência de retorno:
Alternativamente ao retorno, o proprietário do aparelho elétrico é obrigado a colaborar na eliminação correcta no caso de desistência dos direitos de propriedade. O aparelho pode igualmente ser levado a um posto de recolha, que executará uma eliminação de acordo com a gestão de ciclo de vida e a legislação de resíduos nacionais. Excluem-se peças acessórias e meios auxiliares sem componentes elétricos montados nos aparelhos..

12. Termos de garantia

Para esta ferramenta electrica nós damos, independentemente das obrigações do comerciante em relação ao consumidor final constantes no contrato de compra, a seguinte garantia:

O prazo de garantia é de 24 meses e começa com a entrega, que deve ser comprovada com o recibo original de compra. No caso de emprego comercial, bem como aluguel, o prazo de garantia fica reduzido para 12 meses. Fora da garantia se encontram as peças de desgaste e as avarias resultantes do uso indevido de peças assessórias, reparações com peças não originais, utilização de força, batidas e quebra, bem como a sobrecarga proposital do motor. As substituições, no caso de garantia, são consideradas sòmente quanto às peças defeituosas e não ao aparelho completo. As reparações de garantia deverão ser realizadas sòmente por oficinas autorizadas ou pela assistência técnica à clientela. No caso de actuação de terceiros torna-se extinta a garantia.

Os custos de correio, remessa e subsequentes ficam a cargo do comprador.

Hækkeklipperen

1. Introduktion af hækkeklipperen

Tekniske data		HTMN 520
Forsyningspænding	V~	230-240
Netfrekvens	Hz	50
Nominelt forbrug	W	520
Tomgangshastighed n_0	min^{-1}	1700
Skærelængde	mm	450
Skæretykkelse	mm	16
Vægt (Uden ledning)	kg	2,5
Lydtyksniveau L_{pA} efter EN 60745	dB (A)	79,9 [K 3,0 dB(A)]
Vibration efter EN 60745	m/s^2	4,0 [K 1,5 m/s^2]

Beskyttelsesklasse: II/DIN EN 60745/VDE 0740

Emissioner

- Den angivne vibration emission værdi blev målt ved en standardiseret test-metoder og kan sammenligne med andre håndværktøj er anvendt.
- Den angivne vibration emission værdi kan også være nødvendigt for vurderingen af arbejde, pauser anvendes.
- Den angivne vibration emission værdi kan variere i løbet af den faktiske brug af elektrisk værktøj ved at specificere den værdi, afhængigt af hvordan man kan bruge el-værktøjet.
- Bemærk: Du opretter privilegium mod vaskulære svingningerne i hænder i tide pauser

Oplysninger om støjemission iht. den tyske lov om produktsikkerhed (ProdSG) og EF-maskindirektivet: Lydtryksniveauet på arbejdssteder kan overskride 80 dB(A). Operatøren skal i disse tilfælde have beskyttelse mod søcjen (d.v.s. bære høreværn).

Pas på: Støjbeskyttelse! Vær ved monteringen opmærksom på de regionale forskrifter

Interferensdæmpning i henhold til EN 55014, EN 61000-3-2, EN 61000-3-3.

Ret til ændringer i de tekniske data forbeholdes.

Apparaterne er konstrueret efter bestemmelserne iht. EN 60745-1 og EN 60745-2-15 og opfylder fuldstændigt bestemmelserne i loven om apparat og produktsikkerhed.

2. Generelle sikkerhedsforskrifter

⚠ Brug af hækkeklipperen indebærer altid en vis risiko for ulykker. Bemærk derfor venligst de relevante sikkerhedsinstruktioner.

Maskinen er konstrueret i henhold til den seneste teknologi og de seneste tekniske bestemmelser om sikkerhed. Trods dette kan brug af maskinen indebære fare for tredje person, og kan volde skader på både maskinen og andre objekter.

Advarsel: Under brugen af elektriske værktøjer, bør nedenstående grundlæggende sikkerhedsregler følges for at undgå elektrisk stød, risiko for skader samt brandfare. Læs derfor venligst alle disse instrukser før ibrugtagning af hækkeklipperen og efterkom disse. Opbevar sikkerhedsinstrukserne på et sikkert sted.

Brug denne maskine på en sikker og forsvarlig måde og hold maskinen i teknisk god stand i henhold til forskrifterne! Eventuelle fejl, som kan påvirke en sikker anvendelse, skal umiddelbart afhjælpes!

Redskabet kan forårsage alvorlige kvæstelser. Læs brugsanvisningen omhyg-geligt igennem med hensyn til korrekt anvendelse, til forberedelse, vedligeholdelse og sagkyndig brug af hækkeklipperen. Bliv kendt med redskabet inden de tager det i brug og få en praktisk introduktion.

Dette apparat må ikke bruges af personer (heriblandt børn) med nedsatte fysiske, sensoriske eller mentale evner, eller personer, der ikke råder over passende erfaring og kendskab, med mindre de overvåges under brugen, eller medmindre en person, der er ansvarlig for deres sikkerhed, gør dem bekendt med anvisningerne til brugen af apparatet.

Hold øje med børn for at undgå, at de giver sig til at lege med apparatet.

Generelle sikkerhedshenvisninger ved brug af elektrisk værktøj

OBS! Samtlige anvisninger skal læses. Fejl ved overholdelse af de efterfølgende anførte anvisninger kan forårsage elektrisk stød, brand og/eller alvorlige kvæstelser. Det følgende anvendte udtryk "elværktøj" vedrører netdrevne elværktøjer (med forsyningskabel) og akkudrevne elværktøjer (uden forsyningskabel).

OPBEVAR DISSE ANVISNINGER GODT

1) **Arbejdsplads**
   a) **Hold dit arbejdsområde rent og opryddet.** *Uorden og mørke arbejdsområder kan medføre ulykker.*
   b) **Arbejd ikke med apparatet i eksplosionsfarlige omgivelser, hvori der befinder sig brandbare væsker, gasser eller støv.** *Elværktøjer frembringer gnister, der kan antænde støvet eller dampen.*
   c) **Hold børn og andre personer væk mens du benytter elværktøjet.** *Ved afledning kan du miste kontrollen over apparatet.*

2) **Elektrisk sikkerhed**
   a) **Apparatets tilslutningsstik skal passe i stikdåsen. Stikket må på ingen måde forandres. Anvend ingen adapterstik sammen med jordforbundne apparater.** *Uforandrede stik og passende stikdåser forringer risikoen for elektriske stød.*
   b) **Undgå kropskontakt med jordforbundne overflader, såsom rør, radiatorer, komfurer og køleskabe.** *Der er større risiko for et elektrisk stød, hvis din krop har jordforbindelse.*
   c) **Hold apparatet væk fra regn.** *Indtrængning af vand i et elapparat forøger risikoen for et elektrisk stød.*
   d) **Misbrug ikke ledningen til at bære, ophænge eller til at trække stikket ud af stikdåsen med. Hold ledningen væk fra varme, olie, skarpe kanter eller apparatets bevægelige dele.** *Beskadigede eller indviklede ledninger forøger risikoen for et elektrisk stød.*
   e) **Hvis du arbejder med et elværktøj udendørs, så anvend kun forlængerkabler, der er godkendt til udendørs brug.** *Anvendelse af et forlængerkabel der er godkendt til udendørs brug, reducerer risikoen for et elektrisk stød.*
   f) **Hvis brug af elværktøjet i fugtige omgivelser ikke kan undgås, anvend et HFI-relæ.** *Brugen af et HFI-relæ nedsætter risikoen for elektrisk stød.*

3) **Personers sikkerhed**
   a) **Vær opmærksom, pas på, hvad du gør, og udfør arbejder med et elværktøj med fornuft. Benyt ikke apparatet, hvis du er påvirket af narkotika, alkohol eller medikamenter.** *Et øjebliks uopmærksomhed ved brug af apparatet, kan medføre alvorlige kvæstelser.*
   b) **Brug personligt beskyttelsesudstyr og altid en beskyttelsesbrille.** *Brugen af personligt beskyttelsesudstyr, såsom støvmaske, skridsikre sikkerhedssko, beskyttelseshjelm eller høreværn, forringer risikoen for kvæstelser, alt efter art og indsats af elværktøjet.*
   c) **Undgå utilsigtet ibrugtagning. Forvis dig om, at afbryderen står på position „SLUK" (OFF), inden du sætter stikket i stikdåsen.** *Hvis du har fingeren på afbryderen når du bærer apparatet eller tilslutter apparatet til strømforsyningen i tændt tilstand, kan dette medføre ulykker.*
   d) **Fjern indstillingsværktøjer- eller skruenøgle, inden du tænder apparatet.** *Et værktøj eller en nøgle, der befinder sig i en roterende del, kan medføre kvæstelser.*
   e) **Overvurder ikke dig selv. Sørg for at stå sikkert og hold altid balancen.** *Derved kan du bedre kontrollere apparatet i uventede situationer.*
   f) **Bær egnet beklædning. Bær ingen løstsiddende beklædning eller smykker. Hold hår, beklædning og handsker væk fra bevægelige dele.** *Løs beklædning, smykker eller langt hår kan indfanges af bevægelige dele..*
   g) **Hvis der kan monteres støvudsugnings- og opsamleanordninger, så sørg for, at disse er tilsluttet og bliver brugt rigtigt.** *Anvendelse af disse anordninger forringer risikoen som følge af støv.*

4) **Omhyggelig håndtering og brug af elværktøjer**
   a) **Overbelast ikke apparatet. Anvend kun det dertil beregnede elværktøj til dit arbejde.** *Med det passende elværktøj arbejder du bedre og mere sikkert i det angivne ydelsesområde.*

b) **Benyt ikke et elværktøj, hvis afbryder er defekt.** *Et elværktøj, der ikke mere lader sig tænde eller slukke, er farligt og skal repareres.*

c) **Træk stikket ud af stikdåsen, inden du foretager indstillinger, udskifter tilbehørsdele eller lægger apparatet væk.** *Disse forholdsregler forhindrer en utilsigtet start af apparatet.*

d) **Opbevar ikke benyttede elværktøjer utilgængeligt for børn. Lad ikke personer benytte apparatet, der ikke er fortrolig med dette eller der ikke har læst disse anvisninger.** *Elværktøjer er farlige, hvis de benyttes af uerfarne personer.*

e) **Plej dit apparat omhyggeligt. Kontroller, om bevægelige dele fungerer fejlfrit og ikke klemmer, og om dele er brækket eller beskadiget på en sådan måde, at dette påvirker apparatets funktion. Lad beskadigede dele reparere inden du bruger apparatet.** *Mange ulykker har deres årsag i dårligt vedligeholdte elværktøjer.*

f) **Hold dine skæreværktøjer skarpe og rene.** *Omhyggeligt plejede skæreværktøjer med skarpe skærekanter klemmer mindre og er lettere at føre.*

g) **Anvend elværktøjer, tilbehør, redskaber osv. tilsvarende disse anvisninger, og som forskrevet for denne specielle apparattype. Tag derved hensyn til arbejdsbetingelserne og arbejdet der skal udføres.** *Ikke-formålsbestemt anvendelse af elværktøjer kan medføre farlige situationer.*

5) **Service**

a) **Lad kun dit apparat reparere af kvalificeret faglært personale og kun med originale reservedele.** *Dermed garanteres det, at apparatets sikkerhed bibeholdes.*

Sikkerhedshenvisninger til hækkesakse:

- **Hold alle legemsdele væk fra knivene. Forsøg ikke at fjerne afklippet materiale eller at holde materiale fast når apparatet kører. Fjern kun fastklemt materiale når apparatet er slukket.** *Et øjebliks uopmærksomhed ved brug af hækkesaksen kan medføre alvorlige kvæstelser.*
- **Hold elværktøjet på de isolerede flader, da skærekniven kan komme i berøring med sin egen ledning.** *Hvis skærekniven kommer i kontakt med en strømførende ledning kan apparatets metaldele også blive strømførende, hvad der kan medføre et elektrisk stød.*
- **Bær hækkesaksen i grebet når knivene står stille. Brug altid beskyttelsesafdækningen ved transport eller opbevaring.** *Forsigtig håndtering af apparatet reducerer faren for at komme til skade på knivene.*
- **Hold ledningen væk fra klippeområdet.** *Under arbejdet kan ledningen være skjult i buskadset og klippes over ved en fejltagelse.*
- **Hæktrimmeren skal altid holdes med begge hænder.**
- **Inden maskinen tages i brug, skal arbejdsområdet renses for alle fremmede objekter, og man skal holde øje med genstande under arbejdets gang!**
- **Maskiner, der skal bruges udendørs på forskellige steder, skal tilsluttes en sikkerhedsafbryder.**
- **Brug ikke trimmeren i fugtigt vejr og klip ikke våde hække. Apparatet må ikke sprøjtevaskes med vand. Anvend ingen højtryksrenser eller dampstråleapparat til rengøring.**
- **I henhold til gældende lovbestemmelser, må kun personer over 17 år arbejde med hæktrimmer. Unge over 16 år må udføre arbejde under en voksen persons opsyn.**
- **Når du bruger trimmeren første gang, anbefaler vi, at du ud over at læse betjeningsvejledningen, tager kontakt med en ekspert for at få en praktisk demonstration.**
- **Sørg altid for, at alt sikkerhedsudstyr og håndtag passer. Brug aldrig en maskine, som ikke er komplet.**
- **Forsøg aldrig at anvende en ukomplet maskine eller maskine, som er blevet ændret uden godkendelse.**
- **Bliv kendt med omgivelsen og giv agt på mulige farer, som De muligvis ikke kan høre p.g.a. maskinlarm.**
- **Undgå brug af hækkesaksen i dårligt vejr, især hvis der er risiko for tordenvejr.**

Korrekt anvendelse

Denne hækkeklipper er beregnet til at klippe krat, buske, prydplanter og hække. Grenene, der klippes, må maksimalt være 16 mm tykke. Hækkeklipperen er beregnet til brug i private haver. Brugeren af hækkeklipperen skal bruge tilstrækkeligt med sikkerhedsudstyr ved brug af maskinen som beskrevet i betjeningsvejledningen og de advarselspiktogrammer, der findes på maskinen. Hæk-

keklipperen skal kontrolleres for eventuelle elektriske eller mekaniske skader, før den tages i brug og mens den er i brug.
Hvis der konstateres en skade på maskinen, skal arbejdet stoppes, og maskinen skal indsendes til et specialværksted.

Ukorrekt anvendelse

Enhver anvendelse af hækkeklipperen, der ikke er nævnt i kapitlet „Korrekt anvendelse“, anses for at være ukorrekt anvendelse.
Brugeren af hækkeklipperen er ansvarlig for alle tings- eller personskader, der måtte opstå som følge af forkert anvendelse af maskinen.
Producentens garanti bortfalder, hvis der anvendes andre eller uoriginale dele til hækkeklipperen.

Resterende risici

Ved korrekt anvendelse af maskinen er der altid stadig en vis resterende risiko, der ikke kan udelukkes. Der kan afledes følgende potentielle risici ud fra maskinens art og konstruktion:

- Kontakt med det ikke-afskærmede sværd (snitsår)
- Greb ind i den kørende hækkeklipper (snitsår)
- Uforudset, pludselig bevægelse af planten, der klippes (snitsår)
- Udslyngning af defekte tænder fra sværdet
- Udslyngning af planterester
- Høreskader, hvis der ikke anvendes høreværn som foreskrevet
- Indånding af planterester

5. Inden trimmeren tages i brug

Montering af beskyttelsesskærmen (ill. 1)

Den vedlagte afskærmning (2) skubbes over knivbjælken og fastgøres herefter ved hjælp af 2 skruer fra begge sider på kabinettet iht. ill. 1.

Tilslutning af strøm

Maskinen kan kun tilsluttes enfaset vekselstrøm. Maskinen er afskærmet i henhold til klassifikation II i VDE 0740. Inden maskinen tages i brug, skal man kontrollere, at den tilsluttede strøm svarer til den på mærkepladen angivne strøm.

Sikkerhedsafbryder:
Maskiner, der skal bruges udendørs på forskellige steder, skal tilsluttes en sikkerhedsafbryder.

Sikring for forlængerkablet (ill. 2)
Anvend kun forlængerkabler, som er godkendte til udendørs brug. Kabeltværsnittet skal være passende til en længde op til 75 m lig med eller større end 1,5 mm². Forbind først apparatstikket med tilslutningskablet. Lav derefter en løkke på tilslutningskablet og skub denne gennem kabelføringen på hækkesaksens kabinet. Anbring derefter løkken på krogen for trækaflastning som vist på illustrationen.
Længere forlængerkabler end 30 meter reducerer maskinens ydelse.

6. Instruktioner om brug af udstyret

Brug ikke trimmeren i regn eller til at klippe våde hække!

Kontroller hæktrimmerens ledning og dens tilslutning for at opdage skader, inden den tages i brug! (Tag stikket ud). Brug ikke en defekt ledning.

Handsker:
Beskyttelseshandsker skal bæres, når man benytter trimmeren.

- Grene med en diameter større end 16 mm skal skæres bort med en grensaks forinden.
- Først skæres fladerne på siden nedefra og opefter. Oversiden skæres lige, tagformet eller rund alt efter behag (ill. 3).
- Knivbjælken har afrundede og forskudt placerede skæretænder på siden for at reducere risiko for tilskadekomst. Den ekstra stødbeskyttelse forhindrer ubehagelige tilbageslag, når der stødes imod vægge, hegn osv. (ill. 4 + 5).
- Ved blokering af kniven gennem faste genstande skal apparatet omgående frakobles, netstikket trækkes ud og genstanden først fjernes derefter.
- Forsigtig! Metalgenstande, som f.eks. trådhegn, plantestøtter, kan medføre skader på knivbjælken.
- Kablet skal altid føres bort fra arbejdsområdet. Arbejdet skal altid foretages væk fra stikdåsen. Skæreretningen skal dog fastlægges før start på arbejdet.
- Skæretid:
  - Løvhække: Juni og oktober
  - Blødtræshække April og august
  - Nåletræshække fra maj efter behov

7. Tænd og sluk (ill. 5)

- Tænd: Tænd/sluk-kontakten (3+4) trykkes samtidigt med begge hænder.
- Sluk: Begge tænd/sluk-kontakter slippes.
- Bremsekoblingen bevirker et øjeblikkeligt stop af kniven inden for 0,5 sek. Gnistdannelsen (lyn), der opstår i området af de øverste ventilationshuller, er normal og ufarlig for apparatet.

8. Service

Tag altid stikket ud, inden der udføres arbejde på maskinen!

(Vigtigt: Efter længere tid brug af hæktrimmeren, skal man altid rengøre og smøre knivene ind med olie. Dette vil forlænge maskinens levetid betydeligt. Beskadiget skæreudstyr skal altid umiddelbart repareres.Rengør kniven med en tør klud hhv. med en børste i tilfælde af kraftig tilsmudsning. **Forsigtig: Fare for kvæstelser!** Knivene kan gerne indsmøres med en miljøvenlig olie (ill. 6).
Derefter stikkes hækkesaksen med knivene ned i hylsteret.

9. Reparationsservice

Reparation af elektrisk udstyr må kun udføres af faguddannet elektriker.

10. Reservedelsbestilling

Hvis man får brug for reservedele, skal han henvende sig direkte til vores kundeservice.

Til arbejdet med dette apparat må der ikke anvendes ekstraudstyr, som ikke anbefales af vores virksomhed. I modsat fald risikerer operatøren eller uvedkommende personer i nærheden alvorlige personskader, eller apparatet kan blive ødelagt.

Ved bestilling af reservedele skal man oplyse følgende:

- Udstyrets type
- Udstyrets artikelnummer/serienummer

11. Miljøbeskyttelse

Hvis apparatet en skønne dag ikke mere skulle fungere eller ikke mere bruges, må apparatet ikke kasseres sammen med husholdningsaffald, men skal bortskaffes på en miljøvenlig. Aflever apparatet på en genbrugsstation. Plast- og metaldele kan sorteres her og anvendes til genbrug. Informationer herom kan du få på dit kommunekontor.

Kun for EU-stater

Elværktøjer må ikke bortskaffes som husholdningsaffald

Ifølge EF-direktiv 2012/19/EF vedr. udslidte elektriske og elektroniske apparater og dets implementering i national lovgivning skal brugte el-værktøjer indsamles separat og indleveres med henblik på miljøvenligt genbrug.

Genbrugs-alternativ til krav om tilbagesendelse:

Ejeren af det elektriske udstyr er som alternativ til tilbagesendelse forpligtet til at bidrage til korrekt bortskaffelse i tilfælde af opgivelse af ejendomsretten. Dette kan også ske ved at aflevere det gamle apparat på et indleveringssted, som sørger for afvikling i henhold til nationale love om genanvendelse og affaldshåndtering. Undtaget fra disse regler de til det brugte apparat hørende tilbehørsdele og hjælpemidler uden elektriske komponenter.

12. Garantibetingelser

For dette værktøj yder vi uafhængig af forhandlerens forpligtelser i købekontrakten over for forbrugeren garanti på følgende måde:

Garantitiden er på 24 måneder og starter med udleveringen, som skal kunne dokumenteres med en originalkvittering. Ved kommerciel anvendelse samt udlejning reduceres garantitiden til 12 måneder. Undtaget fra garantien er sliddele og skader, der er opstået på grund af anvendelse af forkerte tilbehørsdele, reparationer med brug af fremmede dele, magtanvendelse, slag og brud samt forsætlig overbelastning af motoren. Garantiudskiftning omfatter kun defekte dele, og ikke komplette apparater. Garantireparationer må kun udføres i autoriserede værksteder eller af producentens service. Garantien slettes ved reparation gennem andre.

Porto-, forsendelses- og efterfølgende omkostninger afholdes af køberen.

Hekksaksen

Innledning

Tekniske data		HTMN 520	
Driftspenning	V~	230	
Nettfrekvens	Hz	50	
Nominell effekt	W	520	
Turtall, ubelastet n_0	min^{-1}	1700	
Skjærelengde	mm	450	
Sverdtykkelse	mm	16	
Vet (uten ledning)	kg	2,5	
Lydtykknivål etter EN 60745	dB (A)	79,9	[K 3,0 dB(A)]
Vibrasjon etter EN 60745	m/s^2	4,0	[K 1,5 m/s^2]

Sikkerhetsklasse II/DIN EN 50144/VDE 0740 ⧈

Støydempet i samsvar med EN 55014, EN 61000-3-2, EN 61000-3-3.

Vi forbeholder oss retten til å endre tekniske spesifikasjoner.

Maskinene er konstruert i samsvar med forskriftene, EN 60745-1 og EN 60745-2-15, og samsvarer fullt ut med forskriftene i maskin- og produktsikkerhetsloven.

Utslipp

- Den angitte vibrasjoner utslipp verdien ble målt ved en standardisert test metoder og kan sammenligne med andre elektroverktøy brukes.
- Den angitte vibrasjoner utslipp verdien kan også være nødvendig for vurdering av arbeidet pausene brukes.
- Den angitte vibrasjoner utslipp verdien kan variere i løpet av den faktiske bruken av elektriske verktøyet ved å angi verdien, avhengig av måten å bruke kraften verktøyet.
- Merk: Du oppretter privilegium mot vaskulære impulser av hendene i tide pauser

Generelle sikkerhetsforskrifter

Opplysninger om støyemisjon i henhold til lov om produktsikkerhet (ProdSG), og EF-maskindirektiv: lydtrykknivået på arbeidsområdet kan overskride 80 dB (A). I så tilfelle må brukeren beskytte seg mot støy (ved. f. eks. å bruke hørselsvern).

⚠ **OBS: Støyvern! Ta hensyn til de regionale forskrifter når du tar maskinen i drift**

Bruk av hekksaks innebærer alltid en risiko for ulykker. Det er derfor viktig å følge gjeldende sikkerhetsforskrifter.

Hekksaksen er konstruert iht den nyeste teknologien og i samsvar med gjeldende tekniske sikkerhetsforskrifter. Bruk av saksen innebærer likevel en viss risiko for brukeren eller tredjemann, og kan forårsake skader på maskinen eller andre gjenstander.

Advarsel: Ved bruk av elektrisk verktøy, så bør alltid følgende grunnleggende forholdsregler følges for å redusere brannrisikoen, elektrisk støt og personlig skade. Les samtlige ab disse veiledningene før produktet tas i bruk og ta vare på disse veiledninger.

Bruk kun hekksaksen på en sikkerhetsmessig forsvarlig måte til spesifiserte arbeidsoppgaver, og sørg for at den alltid er i perfekt teknisk stand. Følg bruksanvisningen nøye! Reparer eller få reparert eventuelle feil som kan sette sikkerheten i fare!

Denne maskinen kan forårsake alvorlige skader. Les derfor bruksanvisningen omhyggelig både med hensyn til korrekt anvendelse, forberedelse og vedlikehold av redskapet. Sett deg inn i maskinens bruksmåte før du skal ta den i bruk for første gang. La andre instruere deg når det gjelder praktisk anvendelse.

Apparatet er ikke ment til bruk for personer, med reduserte fysiske, sensoriske eller åndelige evner eller manglende erfaring og/eller manglende kunnskaper; så fremt de ikke er under oppsyn av en person som er ansvarlig for deres sikkerhet, eller har blitt gitt instrukser fra den ansvarlige om hvordan apparatet brukes.

Barn skal være under oppsyn for å sørge for at de ikke leker med apparatet.

3. Bruksområder

Hekksaksen er kun beregnet for klipping av hekker. Enhver bruk av saksen til andre førmal karakteriseres som feil bruk. Produsenten / forhandleren påtar seg intet ansvar for person- og/eller materielle skader som skyldes feil bruk. Brukeren er selv eneansvarlig for en slik risiko. Riktig bruk av hekksaksen omfatter også at bruksanvisningen følges nøye og at service- og vedlikeholds-instruksene blir overholdt.

Ha alltid bruksanvisningen for hånden under bruk!

Bruksområder

Hekksaksen er kun beregnet for klipping av hekker. Enhver bruk av saksen til andre førmal karakteriseres som feil bruk. Produsenten / forhandleren påtar seg intet ansvar for person- og/eller materielle skader som skyldes feil bruk. Brukeren er selv eneansvarlig for en slik risiko. Riktig bruk av hekksaksen omfatter også at bruksanvisningen følges nøye og at service- og vedlikeholds-instruksene blir overholdt.

Ha alltid bruksanvisningen for hånden under bruk!

Allmenne sikkerhetsinstrukser for elektriske maskiner

OBS! Alle instruksjoner skal leses. Dersom du gjør feil og ikke overholder de instruksjonene som er oppført nedenunder, kan dette forårsake elektrisk støt, brann og/eller alvorlige personskader. Uttrykket „elektroverktøy“, som blir brukt heretter i teksten, refererer til nettdrevne elektroverktøy (med nettkabel) og til batteridrevne elektroverktøy (uten nettkabel).

TA GODT VARE PÅ DISSE SIKKERHETS-INSTRUKSENE.

1) Arbeidsplass

a) **Hold arbeidsplassen ren og ryddig. Uorden og dårlig belyste arbeidsplasser kan føre til ulykker.**

b) **Du må ikke arbeide med maskinen i eksplosive omgivelser hvor det befinner seg brennbare væsker, gasser eller støv.** *Elektroverktøy lager gnister som kan antenne støvet eller dampene.*

c) **Hold barn og andre personer på avstand når du arbeider med elektroverktøyet.** *Dersom oppmerksomheten din blir avledet, kan du miste kontrollen over maskinen.*

2) Elektrisk sikkerhet

a) **Maskinens forbindelsesplugg må passe inn i stikkontakten. Det er ikke tillatt å foreta noen form for endringer på pluggen. Ikke bruk adapterplugger sammen med jordete maskiner.** *Uendrede plugger og passende stikkontakter reduserer risikoen for elektrisk støt.*

b) **Unngå kroppskontakt med jordete overflater, som for eksempel på rør, radiatorer, komfyrer og kjøleskap.** *Det er høynet risiko for elektrisk støt når kroppen din er jordet.*

c) **Utsett ikke maskinen for regnvær.** *Dersom det trenger vann inn i et elektroverktøy, er det høynet risiko for elektrisk støt.*

d) **Ikke bruke kabelen i strid med intensjonen, f.eks. for å bære maskinen, henge den opp eller for å trekke pluggen ut av stikkontakten. Hold kabelen på avstand fra varme, olje, skarpe kanter eller maskindeler som er i bevegelse. En kabel som er skadet eller har vaset seg sammen, innebærer høynet risiko for elektrisk støt.**

e) **Dersom du arbeider utendørs med et elektroverktøy, må du bare bruke skjøteledninger som er godkjent for utendørs bruk.** *Dersom du bruker en skjøteledning som er egnet for utendørs bruk, reduseres risikoen for elektrisk støt.*

f) **Dersom driften av et elektrisk verktøy i et fuktig miljø er uunngåelig, bruke en jorden lekkasje strømbryter.** *Bruk av feil breaker reduserer risikoen for elektrisk støt.*

3) Sikkerhet til personer

a) **Vær oppmerksom, pass på hva du gjør og bruk sunn fornuft når du arbeider med elektroverktøy. Bruk ikke maskinen dersom du er trøtt eller er påvirket av narkotika, alkohol eller medikamenter.** *Dersom du er uoppmerksom bare et lite øyeblikk når du arbeider med maskinen, kan det oppstå alvorlige personskader.*

b) **Bruk personlig verneutstyr, og bruk alltid vernebriller.** *Når man bruker personlig verneutstyr, som f.eks. støvmaske, sklisikre vernesko, hjelm eller hørselsvern, alt etter hvilken type elektroverktøy og hvilken bruk det dreier seg om, reduseres risikoen for personskader.*

c) **Unngå utilsiktet start av maskinen. Kontroller at bryteren er i „AV“ (OFF) -stilling, før du stikker pluggen inn i stikkontakten.** *Dersom du holder fingeren på bryteren når du bærer maskinen, eller dersom maskinen er slått på når du kopler den til strømforsyningen, kan dette føre til ulykker.*

d) **Fjern verktøy som du har brukt til innstillinger, eller skrunøkler før du slår maskinen på.** *Et verktøy eller en skrunøkkel som befinner seg i en roterende maskindel, kan føre til personskader.*

e) **Overvurder ikke deg selv. Sørg for å stå stabilt og hold alltid likevekten.** *Når du gjør det, har du bedre kontroll over maskinen i uventede situasjoner.*

f) **Bruk egnede klær. Unngå å bruke løstsittende klær og smykker. Hold hår, klær og hansker på avstand fra bevegelige deler.** *Løstsittende klær, smykker eller langt hår kan sette seg fast i og bli dratt med av bevegelige deler.*

g) **Dersom det er mulig å montere støvsuger-innretninger og innretninger til oppsamling av støv, må du kontrollere at disser er tilkoplet, og at de brukes korrekt.** *En bruk av slike innretninger reduserer risikoene på grunn av støv.*

4) Omtenksom behandling og bruk av elektroverktøy

a) **Overbelast ikke maskinen. Bruk bare et elektroverktøy som er beregnet på det arbeid du skal utføre.** *Du arbeider bedre og tryggere med pas-*

sende elektroverktøy, og når du holder deg innenfor det angitte ytelsesområde.

b) **Ikke bruk elektroverktøy med defekte brytere.** *Et elektroverktøy som ikke lenger kan slås på eller av, er farlig og må repareres.*

c) **Trekk pluggen ut av stikkontakten før du utfører innstillinger på maskinen, skifter ut tilbehørsdeler eller legger fra deg maskinen.** *Denne forsiktighetsregelen forhindrer utilsiktet start av maskinen.*

d) **Elektroverktøyet skal oppbevares utilgjengelig for barn når det ikke er i bruk. La ikke personer som ikke er fortrolige med maskinen, eller som ikke har lest disse sikkerhetsinstruksjonene, benytte maskinen.** *Elektroverktøy er farlige dersom de brukes av uerfarne personer.*

e) **Ta omhyggelig vare på maskinen. Kontroller at bevegelige maskindeler fungerer forskriftsmessig og ikke har kilt seg fast. Kontroller om deler er brukket eller så skadet at dette virker inn på maskinens funksjon. Sørg for at skadete deler blir reparert før maskinen tas i bruk igjen.** *Mange ulykker skyldes dårlig vedlikeholdt elektroverktøy.*

f) **Hold verktøy som brukes til skjæring, skarpt og rent.** *Skjæreverktøy med skarpe kniver eller egger kiler seg mer sjelden fast og er lettere å føre når det stelles omhyggelig.*

g) **Bruk elektroverktøy, tilbehør, innsettings-verktøy osv. i samsvar med disse sikkerhets-instruksjonene og i samsvar med de forskrifter som gjelder for den spesielle maskintypen. Ta i denne forbindelse hensyn til arbeidsforholdene og de arbeider som skal utføres.** *Det kan oppstå farlige situasjoner dersom elektroverktøy brukes til andre formål enn det de er beregnet på.*

5) Service

a) **La bare kvalifisert fagpersonale reparere maskinen, og sørg for at det bare brukes original-reservedeler.** *Dermed er du sikker på at maskinens sikkerhet opprettholdes.*

6) Sikkerhetsinstrukser for hekksakser:

- **Hold alle kroppsdeler på avstand fra skjærekniven. Forsøk ikke å fjerne materiale eller holde fast materiale som skal skjæres så lenge kniven er i bevegelse. Fjern bare materiale som har kilt seg fast, når maskinen er slått av.** *Dersom du er uoppmerksom bare et lite øyeblikk når du bruker hekksaksen, kan det oppstå alvorlige personskader.*
- **Hold i de isolerte håndtaksflatene når du skal holde fast elektroverktøyet, fordi skjærekniven kan komme i berøring med nettkabelen.** *Dersom skjærekniven kommer i kontakt med en spenningsførende ledning, kan metalldelene på maskinen bli satt under spenning, og det kan føre til elektrisk støt.*
- **Hold tak i håndtaket for å bære hekksaksen når kniven er stanset. Under transport eller oppbevaring av hekksaksen må beskyttelsesdekslet alltid settes på.** *Omtenksom behandling av maskinen reduserer faren for å bli skadet av kniven.*
- **Hold kabelen på avstand fra det området klippingen finner sted i.** *Under arbeidsprosessen kan kabelen være skjult i buskaset og bli kappet av i vanvare.*
- **Hekksaksen må alltid holdes med begge hender.**
- **Før bruk fjern eventuelle gjenstander fra arbeidsområdet, og vær oppmerksom på eventuelle gjenstander som kan dukke opp under arbeidet! Hvis hekksaksen blokkeres av f. eks. tykke grener, slå den av og trekk ut støpselet før du inspiserer og utbedrer årsaken til blokkeringen. Vær spesielt forsiktig nå du starter saksen igjen.**
- **Ikke bruk hekksaksen i fuktig vær og ikke bruk den til å klippe våte hekker. Ikke spyl maskinen med vann. Ikke bruk høytrykksprøyte eller dampstråle til rengjøringen.**
- **I henhold til forskriftene fra handelstands-foreningen for jordbruket må man være fylt 17 år for å kunne betjene elektriske hekksakser på egen hånd. Bruk av hekksakser av personer på 16 år er kun tillatt dersom arbeidet utføres, under tilsyn av voksne.**
- **Hekksakser som skal brukes på forskjellige utendørsområder må koples til en jordstrømsbryter.**
- **Før du bruker saksen for første gang, anbefales det at du i tillegg til å lese bruksanvisningen nøye også ber om å få den demonstrert av en spesialisert.**
- **Kontroller alltid at alle beskyttelsesinnretningene og håndtakene er forsvarlig festet. Bruk aldri en hekksaks som ikke er i perfekt stand.**
- **Forsøk aldri å benytte en ufullstendig maskin eller en som det er utført ikke godkjent endring på.**
- **Bli kjent med omgivelsene og se opp vor eventuelle faresoner som du muligens kan overse på grunn av maskinstøy.**
- **Unngå å bruke en hekksaks i dårlige værforhold, spesielt hvis det er fare for tordenvær.**

Før bruk

Montering av beskyttelsesskjoldet (figur 1)

Skyv det vedlagte beskyttelsesskjoldet (2) over knivbommen og fest det deretter på huset ved hjelp av henholdsvis 2 skruer på begge sider i samsvar med figur 1.

Tilkopling av strøm

Hekksaksen må kun koples til et enfaset vekselstrømsuttak. Hekksaksen er isolert i samsvar med klassifisering II av VDE 0740. Før brek av saksen, kontroller at nettstrømmen tilsvarer driftsspenningen oppført på maskinens identifikasjonsplate.

Jordstrømsbryter
Hekksakser som skal brukes utendørs bør koples til en jordfeilbryter.

Låsing av skjøteledningen (fig. 2)

Bruk kun skjøteledninger som er godkjente for utendørs bruk. For en lengde på inntil 75 m må tverrsnittet på ledningene være 1,5 mm² eller større. Kople først masinpluggen til strømledningen. Lag deretter en sløyfe med strømledningen og skyv denne gjennom kabelføringen

på hekksaksens hus. Legg så sløyfen over kabellåshaken, som vist på figuren.
Skjøteledninger med en lengde på over 30 m reduserer maskinens ytelse.

Forholdsregler ved bruk

Ikke bruk hekksaksen i regnvær eller til å klippe våte hekker.

Kontroller hekksaksens hovedledning og dens tilkopling hver gang maskinen startes for synlige tegn på skader (trekk ut støpselet). Ikke bruken defekt ledning.

Hansker:
Bruk beskyttelseshansker ved betjening av hekksaksen.

- Grener med en diameter som er større enn 16 mm må først skjæres bort med en grensaks.
- Klipp først sideflatene nedenfra og oppover. Klipp oppsiden i form, alt etter smak, rett, i takform eller rund (fig. 3).
- Sikkerhetsknivbommen er på sidene utstyrt med skjæretenner som er avrundete og plassert forskjøvet for å redusere risikoen for personskader. Den ekstra støtbeskyttelsen forhindrer ubehagelige tilbakeslag hvis man støter mot vegger, gjerder osv. (fig. 4 + 5).
- Hvis knivene blokkeres av harde gjenstander, må du stanse maskinen med en gang; trekk ut nettstøpslet og fjern gjenstanden først deretter.
- Forsiktig ! Metallgjenstander, som f.eks. nettinggjerder, plantestøtter, kan forårsake skader på knivbommen.
- Før alltid kabelen bort fra arbeidssonen. Arbeid alltid slik at du beveger deg bort fra stikkontakten. Fastsett derfor klipperetningen før du begynner arbeidet.
- Tid for klipping:

- Løvhekker:	Juni og oktober
- Nåletrehekker	April og august
- Konglebærende hekker	fra mai etter behov

Slå på og av (fig. 5)

- Slå på: Trykk PÅ/AV-bryterne (3+4) samtidig med begge hender.
- Slå av: Slipp løs begge PÅ/AV-bryterne.
- Bremsekoplingen gjør at skjærekniven stopper øyeblikkelig innen 0,5 sekunder. Den gnistdannelse (lyn) som i denne forbindelse oppstår i området for de øverste ventilasjonsåpningene er normal og ikke til skade for maskinen.

Vedlikehold

Trekk alltid ut støpselet av stikkontakten før du utfører vedlikeholdsarbeid på saksen.

Viktig: Rengjør og smør alltid knivbladene når hekksaksen har vært brukt over lengre tid. Dette vil i stor grad påvirke utstyrets levetid. Skadede deler på saksen må repareres øyeblikkelig på en forsvarlig måte. Rengjør kniven med en tørr klut hhv. med en børste hvis den er veldig skitten. **Forsiktig: Fare for personskader!** Det anbefales a bruke miljøvennlig smøreolje til smøring av knivbladene (fig. 6).

Deretter stikker du hagesaksen med knivene i hylsteret (7).

Miljøvern

Hvis denne hekksaksen en vakker dag har vært utsatt for så intensiv bruk at den må skiftes ut, eller hvis du ikke har bruk for den lenger, så må du ikke glemme miljøvernet. Elektriske maskiner, tilbehør og emballasje skal ikke kastes i det vanlige husholdningsavfallet, men leveres inn til miljøvennlig gjenbruk i samsvar med gjeldende lokale forskrifter.

Reparasjonservice

Reparasjoner av elektriske redskaper bør kun utføres av godkjente elektrikere. Når du sender maskinen til reparasjon, vennligst legg ved en beskrivelse av feilen.

Κλαδευτήρι Θάμνων

1. Περιγραφή του κλαδευτηρίου θάμνων

Τεχνικά στοιχεία		HTMN 520
Ηλεκτρική τάση	V~	230-240
Ηλεκτρική συχνότητα	Hz	50
Ονομαστική λήψη	W	520
Στροφές ανά λεπτό	min^{-1}	1700
Μήκος λεπίδας	mm	450
Ισούς κλαδέματος	mm	16
Βάρος χωρίς καλώδιο	kg	2,5
Στάθμη ακουστικής πίεσης L_{pA} σύμφωνα με EN 60745	dB (A)	79,9 [K 3,0 dB(A)]
Δονήσεις σύμφωνα με EN 60745	m/s^2	4,0 [K 1,5 m/s^2]

Τεχνικές αλλαγές είναι πιθανές.

Κατηγορία προστασίας I I / DIN EN 60745/VDE 0740 ⧈

Ποιοτική προστασία συμφωνία με EN 55014, EN 61000-3-2:95, EN 61000-3-3:95

Οι συσκευές έχουν κατασκευαστεί σύμφωνα με τις διατάξεις, DIN EN 60745-1 και DIN EN 60745-2-15, και βρίσκονται σε πλήρη συμφωνία με τις διατάξεις του νόμου περί ασφάλειας και προϊόντων.

Εκπομπές

- Η αναφερόμενη τιμή κραδασμών έχει μετρηθεί σύμφωνα με μια πρότυπη μέθοδο μέτρησης και μπορεί να χρησιμοποιηθεί για τη σύγκριση με άλλα ηλεκτρικά εργαλεία.
- Η αναφερόμενη τιμή κραδασμών μπορεί να χρησιμοποιηθεί επίσης για την εκτίμηση των απαιτούμενων διαλειμμάτων εργασίας.
- Η αναφερόμενη τιμή κραδασμών μπορεί κατά τη διάρκεια της πραγματικής χρήσης του ηλεκτρικού εργαλείου να διαφέρει από την πραγματική τιμή, σε εξάρτηση από τον τρόπο με τον οποίο χρησιμοποιείται το ηλεκτρικό εργαλείο.
- Προσοχή: Για την προστασία από διαταραχές κυκλοφορίας του αίματος στα χέρια εξαιτίας των δονήσεων φροντίστε να κάνετε έγκαιρα διαλείμματα εργασίας.

2. Η μηχανή είναι αποκλειστικά κατασκευασμένη

για το κλάδεμα θάμνων. Κάθε άλλη χρησιμοποιήσή της ξεφεύγει από τα καθορισμένα όρια και είναι αντικανονική. Για βλάβες που προέρχονται απο αντικανονικές χρήσεις δεν αναλαμβάνουν ευθύνες ούτε ο κατασκευαστής ούτε ο προμηθευτής. Την ευθύνη του κινδύνου την αναλαμβάνει αποκλειστικά ο χρήστης. Στα πλαίσια της κανονικής χρήσης περιλαμβάνεται η τήρηση των οδηγιών λειτουργίας καθώς και των προυποθέσεων συντήρησης και φροντίδας.

Οι οδηγίες λειτουργίας πρέπει να διαφυλάγονται κοντά στον χώρο εργασίας της μηχανής.

Γενικές υποδείξεις ασφάλειας

⚠ Κάθε λειτουργία των κλαδευτηρίων θάμνων συνδέεται με κινδύνους τραυματισμού. Τηρείτε λοιπόν τους ανάλογους κανονισμούς πρόληψης ατυχημάτων.

Η μηχανή έχει κατασκευαστεί σύμφωνα με την τελευταία τεχνολογία και τους αναγνωρισμένους κανονισμούς ασφάλειας. Παρ όλα αυτά όμως, κατά την λειτουργία τους, μπορεί να δημιουργιθούν κίνδυνοι σε σχέση με την σωματική ακεραιότητα και την ζωή του χρήστη ή τρίτων, ή να προκληθούν ζημιές στη μηχανή και σε άλλες υλικές αξίες.

Προσοχή· Κατά την χρησιμοποίηση ηλεκτρονικών εργαλείων πρέπει να παρθούν, για λόγους ασφάλειας ενάντια κινδύνων ηλεκτροπληξί ας, τραυματισμών και φωτιάς, τα ακόλουθα ασφαλιστικά μέτρα. Διαβάστε όλες αυτές τις υποδείξεις πριν χρησιμοποιήσετε αυτό το ηλεκτρονικό εργαλείο. Φυλάξτε τις υποδείξεις ασφαλειας καλά.

Χρησιμοποιήτε την μηχανή μόνο σε άψογη τεχνική κατάσταση και σύμφονα με τους κανονισμούς πρόληψης ατυχημάτων. Ιδιαίτερα βλάβες που μειώνουν την ασφάλεια λειτουργίας της μηχανής, πρέπει να επιδιορθώνονται αμέσως.

Αυτή η μηχανή μπορεί να προκαλέσει σοβαρούς τραυματισμούς. Διαβάστε προσεκτικά τις οδηγί ες χρήσεως, για την προετοιμασία, την ορθή χρήση και την διατήρηση του κλαδευτηρίου θάμνων. Πριν χρησιμοποιήσετε για πρώτη φορά την μηχανή μυηθείτε στον τρόπο χρησιμοποιήσης της.

Οι συσκευές αυτές δεν προορίζονται για χρήση από άτομα με έλλειψη εμπειρίας και/ή έλλειψη γνώσης ή από άτομα με περιορισμένες σωματικές, αισθητηριακές ή πνευματικές ικανότητες, εκτός αν τα άτομα αυτά επιβλέπονται ή λαμβάνουν οδηγίες για τον εκάστοτε χειρισμό των συσκευών από άτομο που είναι υπεύθυνο για την ασφάλειά τους.

Γενικές υποδείξεις ασφαλείας για ηλεκτρικά εργαλεία

Προσοχή! Πρέπει να διαβάσετε όλες τις οδηγίες. Σφάλματα κατά την τήρηση των ακολούθως αναφερομένων οδηγιών μπορούν να προκαλέσουν ηλεκτροπληξία, εγκαύματα και-/ή σοβαρούς τραυματισμούς. Ο ακολούθως χρησιμοποιημένος όρος „ηλεκτρικό εργαλείο" αναφέρεται σε ηλεκτρικά εργαλεία που τροφοδοτούνται από το ηλεκτρικό δίκτυο (με ηλεκτρικό καλώδιο) και σε ηλεκτρικά εργαλεία που λειτουργούν με επαναφορτιζόμενη μπαταρία (χωρίς ηλεκτρικό καλώδιο).

ΦΥΛΑΣΣΕΤΕ ΚΑΛΑ ΑΥΤΕΣ ΤΙΣ ΟΔΗΓΙΕΣ.

1) Θέση εργασίας

a) Κρατάτε το χώρο της εργασίας σας καθαρό και τακτοποιημένο. Ακαταστασία και όχι καλά φωτισμένος χώρος εργασίας μπορούν να προκαλέσουν ατυχήματα.

b) Μην εργάζεστε με το εργαλείο σε επικίνδυνο για έκρηξη περιβάλλον, στο οποίο βρίσκονται εύφλεκτα υγρά, αέρια ή εύφλεκτες σκόνες. *Ηλεκτρικά εργαλεία δημιουργούν σπινθήρες, οι οποίοι μπορούν να προκαλέσουν ανάφλεξη στη σκόνη ή στους ατμούς.*

c) Κατά τη διάρκεια της χρησιμοποίησης του ηλεκτρικού εργαλείου κρατάτε μακριά παιδιά και άλλα πρόσωπα. *Σε περίπτωση απόσπασης της προσοχή σας μπορείτε να χάσετε τον έλεγχο του εργαλείου.*

2) Ηλεκτρική ασφάλεια

a) Το φις σύνδεσης του εργαλείου πρέπει να ταιριάζει στην πρίζα. Το φις δεν επιτρέπεται να υποβληθεί σε καμιά είδους μετατροπή. Μη χρησιμοποιείτε φις προσαρμογής μαζί με συσκευές που φέρουν γείωση προστασίας. *Φις που δεν έχουν υποστεί καμιά μετατροπή και κατάλληλες πρίζες μειώνουν τον κίνδυνο μιας ηλεκτροπληξίας.*

b) Αποφεύγετε τη σωματική επαφή με γειωμένες επιφάνειες, όπως σωλήνες, θερμάστρες, φούρνοι και ψυγεία. *Υπάρχει ένας αυξημένος κίνδυνος ηλεκτροπληξίας, όταν το σώμα σας είναι γειωμένο.*

c) Κρατάτε το εργαλείο μακριά από βροχή. *Η διείσδυση νερού στο ηλεκτρικό εργαλείο αυξάνει τον κίνδυνο μιας ηλεκτροπληξίας.*

d) Μη χρησιμοποιείτε το καλώδιο για σκοπούς, για τους οποίους δεν προορίζεται, π. χ. για να μεταφέρετε το εργαλείο, για να το κρεμάσετε ή για να αφαιρέσετε το φις από την πρίζα. Κρατάτε το καλώδιο μακριά από υψηλές θερμοκρασίες, λάδια, αιχμηρές ακμές ή από κινούμενα τμήματα του εργαλείου. Φθαρμένα ή μπερδεμένα καλώδια αυξάνουν τον κίνδυνο μιας ηλεκτροπληξίας.

e) Όταν εργάζεστε με ένα ηλεκτρικό εργαλείο σε υπαίθριους χώρους, χρησιμοποιείτε μόνο ένα καλώδιο προέκτασης, το οποίο να είναι κατάλληλο για χρήση σε εξωτερικούς χώρους. *Η χρήση ενός καλωδίου προέκτασης κατάλληλου για εξωτερικούς χώρους μειώνει τον κίνδυνο μιας ηλεκτροπληξίας.*

3) Ασφάλεια προσώπων

a) Να είστε προσεκτικοί, να εστιάζετε την προσοχή σας σε αυτό που κάνετε και να χρησιμοποιείτε με σύνεση το ηλεκτρικό εργαλείο. Μη χρησιμοποιείτε το εργαλείο, όταν είστε κουρασμένοι ή εάν βρίσκεστε κάτω από την επιρροή

ναρκωτικών, αλκοόλ ή φαρμάκων. *Μια στιγμή απροσεξίας κατά τη χρήση του εργαλείου μπορεί να προκαλέσει σοβαρούς τραυματισμούς.*

b) **Φοράτε τον ατομικό προστατευτικό εξοπλισμό και πάντα προστατευτικά γυαλιά.** *Όταν φοράτε τον ατομικό προστατευτικό εξοπλισμό όπως μάσκα προστασίας από σκόνη, αντιολισθητικά υποδήματα ασφαλείας, κράνος προστασίας ή ωτοασπίδες, ανάλογα με το είδος και τη χρήση του ηλεκτρικού εργαλείου, μειώνεται ο κίνδυνος τραυματισμού.*

c) **Αποφεύγετε μια ακούσια έναρξη λειτουργίας. Βεβαιωθείτε, ότι ο διακόπτης βρίσκεται στη θέση „OFF“, πριν τοποθετήσετε το φις στην πρίζα.** *Όταν κατά τη μεταφορά του εργαλείου έχετε το δάχτυλο στο διακόπτη ή εάν συνδέετε στην ηλεκτρική τροφοδοσία ένα ενεργοποιημένο εργαλείο, αυτό μπορεί να προκαλέσει ατυχήματα.*

d) **Απομακρύνετε τα εργαλεία ρύθμισης ή το γερμανικό κλειδί, πριν ενεργοποιήσετε το εργαλείο.** *Ένα εργαλείο ή άλλο κλειδί, το οποίο βρίσκεται στο περιστρεφόμενο εξάρτημα του εργαλείου, μπορεί να προκαλέσει τραυματισμούς.*

e) **Μην υπερτιμάτε τον εαυτό σας. Φροντίζετε για μια ασφαλή στάση εργασίας και κρατάτε ανά πάσα στιγμή την ισορροπία σας.** *Με τον τρόπο αυτό σε απρόβλεπτες καταστάσεις μπορείτε να ελέγχετε καλύτερα το εργαλείο.*

f) **Φοράτε κατάλληλη ενδυμασία. Μη φοράτε φαρδιά ρούχα ή κοσμήματα. Κρατάτε μαλλιά, ρούχα και γάντια μακριά από τα κινούμενα εξαρτήματα.** *Φαρδιά ρούχα, κοσμήματα ή μακριά μαλλιά μπορούν να πιαστούν από κινούμενα εξαρτήματα.*

g) **Όταν μπορεί να συναρμολογηθεί εξοπλισμός αναρρόφησης και περισυλλογής σκόνης, βεβαιωθείτε, ότι αυτός είναι συνδεδεμένος και χρησιμοποιείται με το σωστό τρόπο.** *Η χρησιμοποίηση τέτοιου είδους εξοπλισμού μειώνει τους κινδύνους από τη σκόνη.*

4) **Προσεκτικός χειρισμός και προσεκτική χρήση των ηλεκτρικών εργαλείων**

a) **Μην υπερφορτώνετε το εργαλείο. Χρησιμοποιείτε το ηλεκτρικό εργαλείο, που προβλέπεται για την εργασία σας.** *Με το κατάλληλο ηλεκτρικό εργαλείο εργάζεστε καλύτερα και με περισσότερη ασφάλεια στην αναφερόμενη περιοχή ισχύος.*

b) **Μη χρησιμοποιείτε κάποιο ηλεκτρικό εργαλείο, του οποίου ο διακόπτης είναι χαλασμένος.** *Ένα ηλεκτρικό εργαλείο, το οποίο δεν μπορείτε να το ενεργοποιήσετε ή να το απενεργοποιήσετε, είναι επικίνδυνο και πρέπει να επισκευαστεί.*

c) **Αφαιρείτε το φις από την πρίζα, πριν εκτελέσετε ρυθμίσεις στο εργαλείο, πριν αλλάξετε αξεσουάρ ή πριν αποθέσετε το εργαλείο μετά την εργασία.** *Αυτό το μέτρο προστασίας εμποδίζει μια ακούσια εκκίνηση του εργαλείου.*

d) **Φυλάσσετε τα ηλεκτρικά εργαλεία σε ένα μέρος όπου τα παιδιά δεν έχουν πρόσβαση. Μην αφήνετε σε άτομα να χρησιμοποιήσουν το εργαλείο, όταν αυτά δεν είναι εξοικειωμένα με τη χρήση του ή όταν αυτά δεν έχουν διαβάσει αυτές τις οδηγίες.** *Ηλεκτρικά εργαλεία είναι επικίνδυνα, όταν χρησιμοποιούνται από άπειρα άτομα.*

e) **Φροντίζετε το εργαλείο με επιμέλεια. Ελέγχετε, εάν τα κινητά τμήματα του εργαλείου λειτουργούν άψογα και δεν μπλοκάρουν, εάν έχουν σπάσει κάποια τμήματα ή είναι τόσο κατεστραμμένα, ώστε να επηρεάζεται η ασφαλής λειτουργία του εργαλείου. Φροντίζετε για την επισκευή των κατεστραμμένων εξαρτημάτων πριν από τη χρήση του εργαλείου.** *Πολλά ατυχήματα έχουν την αιτία τους σε κακώς συντηρημένα ηλεκτρικά εργαλεία.*

f) **Διατηρείτε τα κοπτικά εργαλεία κοφτερά και καθαρά.** *Με επιμέλεια φροντισμένα κοπτικά εργαλεία με κοφτερές ακμές κοπής μπλοκάρουν λιγότερο και οδηγούνται με περισσότερη ευκολία.*

g) **Χρησιμοποιείτε τα ηλεκτρικά εργαλεία, αξεσουάρ, εργαλεία εφαρμογής κτλ. σύμφωνα με αυτές τις οδηγίες και έτσι όπως προβλέπεται για αυτόν το συγκεκριμένο τύπο του εργαλείου. Λαμβάνετε υπόψη τις συνθήκες εργασίας και την εργασία που πρέπει να εκτελεστεί.** Η χρήση ηλεκτρικών εργαλείων για διαφορετικές από τις προβλεπόμενες χρήσεις

μπορεί να οδηγήσει δε επικίνδυνες καταστάσεις.

5) **Σέρβις**

a) **Φροντίζετε, ώστε η επισκευή του εργαλείου να εκτελείται μόνο από εξειδικευμένο προσωπικό και να χρησιμοποιούνται μόνο γνήσια ανταλλακτικά.** *Με τον τρόπο αυτό εξασφαλίζεται, ώστε να διατηρείται η ασφάλεια του εργαλείου.*

Υποδείξεις ασφαλείας για θαμνοκόπτες:

- **Κρατάτε όλα τα μέρη του σώματός σας μακριά από το κοπτικό μαχαίρι. Μην προσπαθήσετε ποτέ, όταν το μαχαίρι βρίσκεται σε λειτουργία να απομακρύνετε κλαδιά ή να κρατήσετε με τα χέρια σας το αντικείμενο κοπής. Αφαιρείτε τα σφηνωμένα κλαδιά μόνο με απενεργοποιημένο το εργαλείο.** *Μια στιγμή απροσεξίας κατά τη χρήση του θαμνοκόπτη μπορεί να προκαλέσει σοβαρούς τραυματισμούς.*
- **-Κρατάτε το ηλεκτρικό εργαλείο από τις μονωμένες επιφάνειες συγκράτησης, διότι το κοπτικό μαχαίρι μπορεί να έρθει σε επαφή με το ηλεκτρικό καλώδιο.** *Η επαφή του κοπτικού μαχαιριού μ' ένα ηλεκτροφόρο καλώδιο μπορεί να προκαλέσει τη μεταφορά ρεύματος στα μεταλλικά εξαρτήματα του εργαλείου και να οδηγήσει σε ηλεκτροπληξία.*
- **Κρατάτε το καλώδιο μακριά από το σημείο κοπής.** *Κατά τη διαδικασία της εργασίας μπορεί το καλώδιο να καλυφθεί από τους θάμνους και να κοπεί κατά λάθος.*
- **Μεταφέρετε το θαμνοκόπτη από τη λαβή με ακινητοποιημένο το μαχαίρι. Κατά τη μεταφορά ή τη φύλαξη του θαμνοκόπτη τοποθετείτε πάντα το προστατευτικό κάλυμμα.** *Ο προσεκτικός χειρισμός με το εργαλείο μειώνει τον κίνδυνο τραυματισμού από το μαχαίρι.*
- Το κλαδευτήρι θάμνων πρέπει να το χειρί ζεστε πάντα με τα δύο χέρια.
- Πριν από την εργασία με την συσκευή, πρεπει να ελευθερώνετε την επιφάνεια εργασίας από ξένα αντικείμενα. Επίσης πρέπει να προσέχετε και κατά την εργασία ενδεχόμενα ξένα αντικείμενα.
- Μη χρησιμοποιήτε το κλαδευτήρι όταν βρέχει και μην κλαδεύετε βρεμένους θάμνους. Μη ψεκάζετε με νερό τη συσκευή. Μη χρησιμοποιείτε για τον καθαρισμό πιεστικό υψηλής πίεσης ή πλυστικό δέσμης ατμού.
- Σύμφωνα με τους κανονισμούς των γεωργικών σωματειών επιτρέπεται η χρησιμοποίηση ηλεκτρικών κλαδευτηρίων μόνο σε άτομα ηλικίας άνω των 17 χρονών. Υπό την επιτήρηση ενηλίκων επιτρέπεται η χρήση σε άτομα από 16 χρονών.
- Τοπικά μεταβλητές συσκευές που χρησιμοποιούνται στο ύπαιθρο, πρέπει να συνδέονται σε πρίζα που διαθέτει διακόπτη ασφάλειας εσφαμένου ρεύματος.
- Πριν την πρώτη λειτουργία της συσκευής συνιστούμε όχι μόνο να διαβάσετε τις οδηγί ες λειτουργίας, αλλά και να ενημερωθεί τε σχετικά με την πρακτική λειτουργία της συσκευής.
- Φροντίζετε πάντα ώστε να υπάρχουν στη συσκευή όλοι οι εξοπλισμοί ασφάλείας και όλες οι χειρολαβές.
- Ποτέ μη προσπαθήσετε να χρησιμοποιήσετε μια μηχανή που δεν είναι πλήρης, ή μια μηχανή όπου έχει πραγματοποιηθεί μια μη εγκεκριμένη μετατροπή.
- Εξοικειωθείτε με το περιβάλλον που θα εργαστείτε και δώστε προσοχή σε τυχόν κινδύνους, τους οποίους δεν θα είστε σε θέση να ακούσετε λόγο του θορίβου της μηχανής.
- Αποφύγετε τη χρήση του κλαδευτήρι θάμνων στις κακές καιρικές συνθήκες, ιδίως αν υπάρχει κίνδυνος καταιγίδα.

5. Πριν την έναρξη λειτουργίας

Συναρμολόγηση της προστατευτικής ασπίδας
(Εικ. 1)

Σπρώχνετε την εμπεριεχόμενη προστατευτική ασπίδα (2) πάνω στη δοκό των μαχαιριών και τη στερεώνετε στη συνέχεια στο περίβλημα με 2 βίδες και από τις δυο πλευρές σύμφωνα με την Εικ. 1.

Ηλεκτρική σύνδεση.

Η μηχανή μπορεί να συνδεθεί μόνο σε μονοφασικό εναλλασσόμενο ρεύμα.Διαθέτει προστατευτική μόνωση κατηγορίας II VDE 0740 και επιτρέπεται να συνδέεται και σε πρίζες χωρίς προστατευτικό αγωγό. Πριν απο την λειτουργία βεβαιωθείτε αν η ηλεκτρική τάση είναι η ί δια με αυτή που αναφέρεται στην πινακίδα τύπου της συσκευής.

Διακοπτής προστασίας εσφαλμένου ρεύματος
Τοπικά μεταβλητές συσκευές που χρησιμοποιούνται στο ύπαιθρο, πρέπει να συνδέονται σε πρίζα που διαθέτει διακόπτη ασφάλειας εσφαλμένου ρεύματος.

Ασφάλιση της μπαλαντέζας (Εικ. 2)

Χρησιμοποιείτε μόνο μια μπαλαντέζα, η οποία να είναι κατάλληλη για χρήση σε εξωτερικούς χώρους. Η διατομή του καλωδίου για ένα μήκος μέχρι 75 μέτρα πρέπει να είναι τουλάχιστον 1,5 mm² ή μεγαλύτερη. Συνδέετε πρώτα το φις της συσκευής με τη μπαλαντέζα σας. Δημιουργείτε στη συνέχεια στη μπαλαντέζα μια θηλιά και σπρώχνετε αυτή μέσω της οδήγησης καλωδίου στο περίβλημα του θαμνοκόπτη. Τοποθετείτε στη συνέχεια τη θηλιά πάνω από το άγκιστρο αποφόρτισης εφελκυσμού, όπως απεικονίζεται στην Εικόνα.

Μπαλαντέζες με ένα μήκος πάνω από 30 μέτρα μειώνουν την ισχύ της μηχανής.

6. Οδηγία χρήσεως

Μη χρησιμοποιήτε το κλαδευτήρι όταν βρέχει και μην κλαδεύετε βρεγμένους θάμνους.

Πριν από κάθε λειτουργία του κλαδευτηρίου πρέπει να ελέγχετε το καλώδιο και τις συνδέσεις του για ορατές βλάβες (καλώδιο εκτός πρίζας). Μη χρησιμοποιήτε ελεττωματικά καλώδια.

Γάντια:

Για την χρήση του κλαδευτηρίου θάμνων πρέπει να χρησιμοποιήτε προστατευτικά γάντια

- Κλαδιά με διάμετρο μεγαλύτερη από 16 mm τα κόβετε προηγουμένως με ένα ψαλίδι κλαδιών.
- Κόβετε πρώτα τις επιφάνειες των πλευρών από κάτω προς τα πάνω. Κόβετε την επάνω πλευρά σύμφωνα με τις επιθυμίες σας επίπεδα, σε σχήμα σκεπής ή στρόγγυλα (Εικ. 3).
- Η δοκός μαχαιριών ασφαλείας διαθέτει πλευρικά-στρογγυλοποιημένα και διατεταγμένα μετατοπισμένα δόντια κοπής, για τη μείωση του κινδύνου τραυματισμού. Η πρόσθετη προστασία πρόσκρουσης μειώνει δυσάρεστες αναπηδήσεις κατά την πρόσκρουση επάνω σε τοίχους, φράχτες κτλ. (Εικ. 4 + 5).
- Σε περίπτωση μπλοκαρίσματος του μαχαιριού από σταθερά αντικείμενα απενεργοποιείτε αμέσως τη συσκευή, αφαιρείτε το φις από την ηλεκτρική τροφοδοσία και στη συνέχεια αφαιρείτε το αντικείμενο.
- Προσοχή! Μεταλλικά αντικείμενα, συρμάτινοι φράχτες, στηρίγματα φυτών μπορούν να οδηγήσουν σε βλάβη του δοκού μαχαιριών.
- Οδηγείτε το καλώδιο πάντα μακριά από την περιοχή εργασίας. Εργάζεστε πάντα με κατεύθυνση προς την αντίθετη πλευρά από αυτή την πρίζας. Καθορίζετε γι' αυτό πριν την έναρξη της εργασίας τη φορά κοπής.
- Χρονικά διαστήματα κοπής:
  - Θάμνοι με φύλλωμα: Ιούνιος και Οκτώβριος
  - Θάμνοι βελονοφόρων: Απρίλιος και Αύγουστος
  - Θάμνοι κωνοφόρων: από Μάιο ανάλογα με τις ανάγκες

7. Ενεργοποίηση και απενεργοποίηση (Εικ. 5)

- Ενεργοποίηση: Διακόπτης ενεργοποίησης/απενεργοποίησης (3+4) πιέζετε ταυτόχρονα και με τα δυο χέρια.
- Απενεργοποίηση: Αφήνετε ελεύθερους και τους δυο διακόπτες ενεργοποίησης/απενεργοποίησης.
- Η πέδησης επιφέρει ένα άμεσο σταμάτημα του μαχαιριού κοπής μέσα σε 0,5 δευτερόλεπτα. Η εμφανιζόμενη εδώ δημιουργία σπινθήρα (αστραπή) στην περιοχή της επάνω σχισμής αερισμού είναι φυσιολογική και αβλαβής για τη συσκευή.

8. Συντήρηση

Πριν από κάθε εργασία πάνω στην συσκευή πρέπει να βγάζετε το καλώδιο από την πρίζα.

Σημαντικό. Μετά από κάθε λειτουργία μεγάλου χρονικού διαστήματος, πρέπει να καθαρίζετε και να λαδώνετε τα μαχαίρια. Με τον τρόπο αυτό εξασφαλίζετε τη μακροζωί α της συσκευής σας. Μαχαίρια που παρουσιάζουν βλάβη, πρέπει να επισκευάζονται από ειδικό τεχνίτη αμέσως. Καθαρίζετε τη λεπίδα με ένα στεγνό πανί ή σε περίπτωση δυνατής βρομιάς με μια βούρτσα. **Προσοχή: κίνδυνος τραυματισμού !** Το λάδωμα των μαχαίριων πρέπει να γίνεται με λιπαντικό μέσο που συμπεριφέρεται φιλικά στο περιβάλλον) (Εικ. 6).

Στη συνέχεια τοποθετείτε το θαμνοκόπτη με τις λεπίδες στη θήκη.

9. Υπηρεσία εξυπηρέτησης πελατών

Επισκευές σε ηλεκτρικά εργαλεία επιτρέπεται να κάνουν μόνοι ειδικοί ηλεκτρολόγοι. Παρακαλώ περιγράψτε ακριβώς το λάθος λειτουργίας που αντιληφθήκατε.

10. Παραγγελία ανταλλακτικών

Οι ακόλουθες πληροφορίες πρέπει να παρέχονται όταν παραγγέλνετε ανταλλακτικά:

- Τύπος μηχανήματος
- Αριθμός μηχανήματος

11. Προστασία περιβάλλοντος

Απορρίψτε το μηχάνημα με τον κατάλληλο τρόπο. Αφαιρέστε το καλώδιο για την αποφυγή κακής χρήσης. Μην πετάτε το μηχάνημα στα οικιακά απορρίμματα. Για την προστασία του περιβάλλοντος, μεταφέρετέ το σε χώρο συλλογής ηλεκτρικών συσκευών. Οι κατάλληλες αρχές μπορούν να σας δώσουν σχετικές πληροφορίες. Επίσης χειριστείτε με τον ίδιο τρόπο το υλικό συσκευασίας και τα αξεσουάρ.

Μόνο για χώρες της Ε.Ε.

Μην πετάτε τα ηλεκτρικά εργαλεία στα οικιακά σκουπίδια

Σύμφωνα με την Ευρωπαϊκή Οδηγία 2012/19/EU σχετικά με την απόρριψη ηλεκτρικών και ηλεκτρονικών συσκευών και τις εφαρμογές της στην κρατική νομοθεσία,

τα απορριπτόμενα ηλεκτρικά εργαλεία πρέπει να συλλέγονται χωριστά για περιβαλλοντική ανακύκλωση.
Η ανακύκλωση ως εναλλακτική της επιστροφής:

Αντί της επιστροφής των ηλεκτρικών συσκευών, ο ιδιοκτήτης εναλλακτικά υποχρεώνεται να αναλάβει την ανακύκλωσή τους, σε περίπτωση απόρριψής τους. Οι απορριπτόμενες συσκευές μπορούν επίσης να μεταφερθούν σε χώρο συγκέντρωσης σύμφωνα και την σχετική τοπική νομοθεσία. Αυτό δεν αφορά τα εξαρτήματα και τα αξεσουάρ χωρίς ηλεκτρικά μέρη.

12. Εγγύηση

Για αυτό το ηλεκτρικό εργαλείο, η εταιρεία παρέχει στον τελικό χρήστη – ανεξάρτητα από τις υποχρεώσεις του λιανοπωλητή οι οποίες απορρέουν από το σύμφωνο αγοραάς – τις ακόλουθες εγγυήσεις:

Η διάρκεια της εγγύησης είναι 24 μήνες από την ημερομηνία παράδοσης της συσκευής η οποία αποδυκνύεται με την πρωτότυπη απόδειξη αγοράς. Για εμπορική χρήση και για χρήση ενοικίασης, η διάρκεια της εγγύησης περιορίζεται στους 12 μήνες. Τα αναλώσιμα μέρη και οι φθορές που προέρχονται από την χρήση ή ακατάλληλα αξεσουάρ, επισκευή με ανταλλακτικά που δεν είναι αυθεντικά, χρήση βίας, χτυπήματα και σπασίματα καθώς και υπερφόρτωση του κινητήρα, εξαιρούνται από την εγγύηση. Η εγγύηση καλύπτει μόνο αντικατάσταση ελαττωμματικών ανταλλακτικών, όχι ολόκληρης της συσκευής. Επισκευές στα πλαίσια εγγύησης γίνονται μόνο από εξουσιοδοτημένους συνεργάτες της εταιρείας. Σε περίπτωση οποιασδήποτε παρέμβασης από μη εξουσιοδοτημένο προσωπικό, η εγγύηση ακυρώνεται.

Όλα τα έξοδα αποστολής καθώς και όλα τα συναφή έξοδα βαρύνουν τον πελάτη.

Sekator

1. Przedstawienie sekatora

Dane techniczne		HTMN 520	
Napięcie	V~	230-240	
Częstotliwość prądu	Hz	50	
Moc nominalna	W	520	
Prędkość obrotowa bez obciążenia n_0	min^{-1}	1700	
Długość cięcia	mm	450	
Maks. grubość cięcia	mm	16	
Waga	kg	2,5	
Ciśnienie akustyczne L_{pA} według EN 60745	dB (A)	79,9	[K 3,0 dB(A)]
Wibracje według EN 60745	m/s^2	4,0	[K 1,5 m/s^2]

Klasa bezpieczeństwa: II / DIN EN 60745/VDE 0740 ⧈

Emisja

- Podana wartość emitowanych wibracji została zmierzona zgodnie ze znormalizowaną procedurą testowania i może być wykorzystana do porównania z innym elektronarzędziem.
- Podana wartość emitowanych wibracji może być również wykorzystana do prognozowania ilości i czasu trwania niezbędnych przerw w pracy.
- Rzeczywista wartość emitowanych wibracji może się różnić w trakcie rzeczywistego korzystania z elektronarzędzia od podanych wartości w zależności od tego, jak elektronarzędzie jest używane.
- Uwaga: żeby zapobiec chorobom układu krwionośnego w rękach, które mogą spowodować wibracje, należy w odpowiedniej chwili zarządzić przerwy w pracy.

Poziom ciśnienia akustycznego w miejscu pracy nie może przekraczać 80 dB (A). W przeciwnym wypadku konieczne jest zabezpieczenie przeciwhałasowe personelu (na przykład, stosowanie urządzeń chroniących organy słuchu).

Uwaga: Ochrona przed hałasem! Podczas uruchomienia prosimy przestrzegać regionalnych przepisów.

Ochrona przeciwzakłóceniowa według EN 55014, EN 61000-3-2, EN 61000-3-3.

Zastrzegamy sobie prawo do wprowadzania zmian technicznych.

Urządzenia te zostały skonstruowane według przepisów DIN-EN 60745-1 i DIN-EN 60745-2-15 i spełniają w pełni wymogi przepisów ustawy dot. bezpieczeństwa zastosowania produktów.

2. Ogólne wskazówki dotyczące bezpieczeństwa

⚠ Każda eksploatacja sekatora jest powiązana z zagrożeniem. Proszę więc przestrzegać przepisów bezpieczeństwa pracy.

Maszyna została wyprodukowana na poziomie technicznym z dotrzymaniem odpowiednich uznanych reguł i przepisów bezpieczeństwa pracy. Jednak podczas eksploatacji może dojść do powstania zagrożenia dla zdrowia lub życia obsługującego lub osób trzecich, względnie do uszkodzeń maszyny lub innych wartości rzeczowych.

Uwaga! Przy użytkowaniu narzędzi elektrycznych należy przestrzegać następujących wskazań w zakresie bezpieczeństwa pracy, aby zapobiec porażeniom elektrycznym, powstawaniu wypadków i pożarów. Proszę przeczytać te wskazania i następnie dostosować się do nich przed zastosowaniem narzędzi elektrycznych.

Prosimy przechowywać te informacje w sprawie bezpieczeństwa eksploatacji. Maszynę można eksploatować jedynie w stanie bez zastrzeżeń technicznych i zgodnie z jej przeznaczeniem, zdając sobie równocześnie sprawę z jej potencjalnego zagrożenia i przestrzegając wskazania instrukcji obsługi! Zakłócenia, nadające się w szczególności do zaburzenia bezpieczeństwa pracy, należy niezwłocznie usunąć!

Maszyna ta może spowodować poważne skaleczenia. Prosimy dokładnie zapoznać się z instrukcją obsługi, aby móc maszynę tą poprawnie eksploatować, przygotowywać do pracy i konserwować. Przed jej zastosowaniem należy zapoznać się z sposobem jej funkcjonowania i poinformować się o jej działaniu w ramach praktycznej instrukcji.

Maszyna nie może być obsługiwana przez osoby (w tym dzieci) o ograniczonych możliwościach fizycznych lub psychicznych oraz przez osoby

nieposiadające właściwego doświadczenia i/lub wiedzy dotyczącej obsługi maszyn. W przeciwnym wypadku obsługa maszyny może odbywać się pod nadzorem osób odpowiedzialnych za zachowanie środków bezpieczeństwa.

Nie pozwalać dzieciom bawić się urządzeniem.

Ogólne informacje w sprawie bezpieczeństwa eksploatacji

Uwaga! Należy przeczytać wszystkie instrukcje. Nieprzestrzeganie lub błędne stosowanie się do podanych poniżej instrukcji może spowodować porażenie prądem, pożar i/lub ciężkie uszkodzenia ciała. Stosowane w dalszej części pojęcie „narzędzie elektryczne" odnosi się do wszystkich narzędzi elektrycznych zasilanych prądem z sieci (z przewodem sieciowym) oraz zasilanych akumulatorami (bez przewodu sieciowego).

NALEŻY ZACHOWAĆ NINIEJSZĄ INSTRUKCJĘ.

1) Miejsce pracy

a) **Miejsce pracy powinno być czyste i uprzątnięte.** *Nieporządek lub nieprawidłowe oświetlenie może prowadzić do wypadków.*

b) **Nie należy używać urządzenia w otoczeniu zagrożonym eksplozją, w którym znajdują się palne ciecze, gazy lub pyły.** *Narzędzia elektryczne powodują powstawanie iskier, które mogą być przyczyną zapalenia się pyłu lub oparów.*

c) **Podczas używania narzędzia elektrycznego dzieci i inne osoby powinny znajdować się w bezpiecznej odległości.** *Odwrócenie uwagi może spowodować utratę kontroli nad urządzeniem.*

2) Bezpieczeństwo elektryczne

a) **Wtyczka przyłączeniowa urządzenia musi pasować do gniazdka. W żadnym wypadku nie należy zmieniać wtyczki. Nie stosować wtyczek – adapterów razem z urządzeniami zabezpieczonymi uziemieniem.** *Pozostawione bez zmian wtyczki i odpowiednie gniazda minimalizują ryzyko porażenia prądem.*

b) **Unikać kontaktu ciała z uziemionymi powierzchniami np. rur, ogrzewania, pieców i lodówek.** *Istnieje podwyższone ryzyko porażenia prądem, jeżeli Państwa ciało będzie uziemione.*

c) **Chronić urządzenie przed deszczem.** *Wniknięcie wody do urządzenia elektrycznego podwyższa ryzyko porażenia prądem.*

d) **Nie wykorzystywać przewodu do niezgodnych z przeznaczeniem celów, do noszenia urządzenia, zawieszania go lub wyciągania wtyczki z gniazdka. Chronić przewód przed wysoką temperaturą, olejami, ostrymi krawędziami lub poruszającymi się elementami urządzenia.** *Uszkodzone lub zaplątane przewody podwyższają ryzyko porażenia prądem.*

e) **Jeżeli pracują Państwo z narzędziem elektrycznym na otwartej przestrzeni, należy stosować wyłącznie przewód przedłużający dopuszczony do zastosowania na zewnątrz.** *Stosowanie przewodu przedłużającego przeznaczonego do używania poza pomieszczeniami zamkniętymi minimalizuje ryzyko porażenia prądem.*

3) Bezpieczeństwo osób

a) **Zachować ostrożność podczas pracy i zachować rozsądek przy pracy z narzędziem elektrycznym. Nie używać urządzenia, jeżeli są Państwo zmęczeni, pod wpływem środków odurzających, alkoholu lub lekarstw.** *Moment nieuwagi podczas używania narzędzia może doprowadzić do ciężkich obrażeń.*

b) **Stosować osobiste środki ochrony i zawsze okulary ochronne.** *Stosowanie osobistych środków ochrony, takich jak maska przeciwpyłowa, antypoślizgowe obuwie ochronne, kask lub ochrona słuchu, zależnie od rodzaju zastosowania narzędzia elektrycznego, minimalizuje ryzyko obrażeń.*

c) **Unikać przypadkowego uruchomienia. Przed wyciągnięciem wtyczki z gniazdka upewnić się, że wyłącznik znajduje się w pozycji „AUS" („WYŁ.").** *Trzymanie palca na wyłączniku podczas noszenia narzędzia lub podłączenie włączonego urządzenia do zasilania elektrycznego może spowodować wypadek.*

d) **Przed włączeniem urządzenia usunąć narzędzia nastawcze lub klucze do śrub.** *Narzędzie lub klucz znajdujący się w ruchomej części urządzenia może spowodować obrażenia.*

e) **Nie należy siebie przeceniać. Pamiętać o stabilnej postawie i zachowaniu w każ-**

dej chwili równowagi. *W ten sposób będą Państwo mogli lepiej kontrolować urządzenie w nieprzewidzianych sytuacjach.*

f) **Nosić odpowiednią odzież. Nie ubierać szerokiej odzieży lub ozdób. Włosy, odzież i rękawice nie powinny mieć możliwości kontaktu z ruchomymi częściami.** *Luźna odzież, ozdoby lub długie włosy mogą zostać wciągnięte przez poruszające się części.*

g) **Jeżeli mogą być zamontowane urządzenia odsysające lub wyłapujące pył, należy upewnić się, że są one prawidłowo podłączone i używane.** *Stosowanie tych urządzeń zmniejsza szkodliwe działanie pyłów.*

4) Staranne obchodzenie się i stosowanie narzędzi elektrycznych

a) **Nie przeciążać urządzenia. Stosować narzędzia elektryczne przewidziane dla Państwa pracy.** *Odpowiednim narzędziem elektrycznym będą Państwo pracowali wydajniej i bezpieczniej w podanym przez producenta zakresie wydajności.*

b) **Nie używać narzędzia elektrycznego, którego wyłącznik jest uszkodzony.** *Narzędzie elektryczne, którego nie można włączyć lub wyłączyć, jest niebezpieczne i musi być oddane do naprawy.*

c) **Przed przeprowadzeniem jakichkolwiek ustawień narzędzia, wymiany osprzętu lub odłożeniem należy wyciągnąć wtyczkę z gniazdka.** *To działanie zapobiega przypadkowemu uruchomieniu urządzenia.*

d) **Nieużywane narzędzia elektryczne należy przechowywać poza zasięgiem dzieci. Nie należy pozwalać używać urządzenia osobom, które nie są zaznajomione z jego obsługą lub nie przeczytały tej instrukcji.** *Narzędzia elektryczne są niebezpieczne, jeżeli są używane przez niedoświadczone osoby.*

e) **Starannie pielęgnować urządzenie. Sprawdzać, czy części ruchome działają prawidłowo i nie zakleszczają się, czy części nie są złamane lub uszkodzone w sposób mający negatywny wpływ na działanie urządzenia. Przed użyciem narzędzia należy naprawić uszkodzone części.** *Przyczyną wielu wypadków jest nieprawidłowa konserwacja narzędzi elektrycznych.*

f) **Narzędzia tnące powinny być ostre i czyste.** *Starannie konserwowane narzędzia tnące z ostrymi krawędziami mniej się blokują i są łatwiejsze do prowadzenia.*

g) **Narzędzia elektryczne, osprzęt, wyposażenie dodatkowe itp. stosować zgodnie z niniejszą instrukcją lub w sposób zalecany dla danego typu urządzenia. Należy przestrzegać przy tym warunków pracy oraz specyfiki wykonywanych czynności.** *Stosowanie narzędzi elektrycznych do innych celów, niż przewidziane, może być przyczyną powstania niebezpiecznych sytuacji.*

5) Serwis

a) **Urządzenie może być naprawiane tylko przez wyspecjalizowany personel i tylko przy użyciu oryginalnych części zamiennych.** *Zapewnia to zachowanie bezpieczeństwa urządzenia.*

Wskazówki dot. bezpieczeństwa dla sekatora do żywopłotów:

- **Trzymać wszystkie części ciała z dala od noża. Nie próbować odsuwać ciętego materiału lub przytrzymywać go przy pracującym nożu. Zakleszczony materiał usuwać jedynie po wyłączeniu urządzenia.** *Chwila nieuwagi przy używaniu sekatora do żywopłotów może doprowadzić do ciężkich obrażeń.*
- **Narzędzie elektryczne należy trzymać za izolowane płaszczyzny uchwytu, ponieważ nóż może zetknąć się z przewodem zasilającym.** *Kontakt noża z przewodem pod napięciem może spowodować powstanie napięcia w metalowych elementach i doprowadzić do porażenia prądem.*
- **Przy niepracującym nożu trzymać sekator do żywopłotów za uchwyt. Przy transporcie lub przechowywaniu sekatora zawsze nakładać osłonę ochronną.** *Staranne obchodzenie się z urządzeniem zmniejsza ryzyko obrażeń w wyniku kontaktu z nożem.*
- **Trzymać przewód z dala od strefy cięcia.** *Podczas pracy przewód może skryć się w żywopłocie i zostać przypadkowo przecięty.*
- **Sekator może być prowadzony jedynie obiema rękami.**
- **Przed zastosowaniem urządzenia należy usunąć ciała obce z powierzchni pracy podczas pracy zwracać na nie szczególną uwagę.**

- **Nie używać podczas deszczu lub do cięcia mokrych żywopłotów. Nie opryskiwać urządzenia wodą. Nie stosować oczyszczalników wysokociśnieniowych lub rozpylaczy parowych do czyszczenia.**
- **Według przepisów rolniczych organizacji branżowych prace z sekatorami, napędzanymi elektrycznie, mogą wykonywać jedynie osoby w wieku powyżej 17 lat. Osoby od lat 16 mogą prace te wykonywać jedynie pod nadzorem osób dorosłych.**
- **W celu bezpiecznej eksploatacji zaleca się zasilanie maszyny prądem awaryjnym o natężeniu nie wyższym niż 30 mA za pomocą instalacji ochronnej prądu awaryjnego (RCD).**
- **Kabel sekatora i jego połączenia dokładnie sprawdzać przed każdorazowym uruchomieniem pod względem widocznych usterek (w stanie odłączonym od sieci elektrycznej). Nie stosować wadliwych kabli. Kabel przyłączeniowy tego urządzenia może zostać wymieniany jedynie przez serwisantów producenta lub fachowca - elektryka!**
- **Polecamy przed pierwszym uruchomieniem zapoznać się z instrukcją obsługi i także kazać się właściwie poinstruować w praktycznym jego zastosowaniu.**
- **Urządzenia ochronne uchwytu muszą być zawsze zamontowane.**
- **Nigdy nie próbować używać niekompletnej maszyny lub zmienionej bez odpowiedniego zezwolenia.**
- **Proszę wpierw zapoznać się z otoczeniem i ewentualnymi zagrożeniami, na które nie będziecie Państwo mogli zwracać uwagi z powodu hałasu maszyny.**
- **Z sekator nie korzystamy podczas złych warunków atmosferycznych, szczególnie kiedy ma się na burzę albo na wichurę.**

Przeznaczenie

Nożyce do żywopłotu są przeznaczone wyłącznie do przycinania gałęzi, krzewów, roślin ozdobnych i żywopłotów Konstrukcja pozwala na przycinanie gałęzi o średnicy nie większej niż 16 mm. Urządzenie nie jest przeznaczone do użytku komercyjnego. Operator zobowiązany jest przestrzegać zasad bezpieczeństwa opisanych w instrukcji oraz zawartych w symbolach ostrzegawczych zawsze, kiedy nożyce są w użyciu. Przed przystąpieniem do pracy oraz podczas użytkowania upewnić się, że urządzenie nie jest uszkodzone mechanicznie a układ elektryczny jest sprawny.
W przypadku ujawnienia uszkodzeń zaprzestać pracy i skontaktować się z autoryzowanym serwisem

Niewłaściwe użycie

Zastosowanie urządzenia do prac nieopisanych w rozdziale „Przeznaczenie” jest uważane z niewłaściwe użycie.
Wyłącznie operator jest odpowiedzialny za wszelkie szkody w mieniu lub uszkodzenia ciała wynikające z niewłaściwego użycia nożyc do żywopłotu.
Odpowiedzialność producenta z tytułu gwarancji wygasa w momencie użycia nieoryginalnych części zamiennych.

Ryzyko resztkowe

Nawet w przypadku prawidłowej obsługi istnieje ryzyko resztkowe. Konstrukcja nożyc do żywopłotu pociąga za sobą następujące zagrożenia:

- Może dojść do kontaktu z nieosłoniętym ostrzem (powodując rany cięte)
- Sięganie do ostrza lub chwytanie nożyc podczas pracy (powoduje rany cięte)
- Niespodziewany, nagły ruch ciętego materiału (może spowodować rany cięte)
- Wyrzucenie odłamanego zęba tnącego
- Wyrzucenie odciętego kawałka rośliny
- Uszkodzenie słuchu, jeśli operator nie korzysta z ochronników
- Inhalacja pyłu z ciętego materiału

5. Przed uruchomieniem

Montaż osłony (rys. 1)

Wsunąć dołączoną osłonę (2) na listwę nożową i następnie zamocować za pomocą 2 śrub z każdej ze stron obudowy, jak przedstawiono na rysunku 1.

Podłączenie do sieci elektrycznej

Maszyna może zostać eksploatowana jedynie z jednofazowym prądem przemiennym. Maszyna posiada izolację ochronną według II VDE 00740. Prosimy jednak przed uruchomieniem zawsze sprawdzać, czy napięcie elektryczne jest zgodne z napięciem, podanym na tabliczce identyfikacyjnej urządzenia.

Wyłącznik ochronny prądowy
Maszyny z możliwością ich przenoszenia, które stosuje się na wolnym powietrzu, muszą zostać podłączone przez wyłącznik ochronny prądowy.

Zabezpieczenie przedłużacza (rys. 2)

Używać wyłącznie przedłużaczy dopuszczonych do używania na zewnątrz. Przekrój przewodów musi wynosić dla długości do 75 m co najmniej 1,5 mm^2.
Najpierw należy połączyć wtyczkę urządzenia z kablem przyłączeniowym. Następnie należy utworzyć pętelkę z kabla przyłączeniowego i wsunąć ją przez przelot kablowy na obudowie nożyc do żywopłotów. Następnie przełożyć pętelkę przez haczyk odciążający, jak przedstawiono na rysunku.
Przedłużacze o długości powyżej 30 m powodują zmniejszenie wydajności urządzenia.

6. Instrukcje eksploatacyjne

Nie używać sekatora podczas deszczu lub do cięcia mokrych żywopłotów.

Kable sekatora i jego połączenia dokładnie sprawdzać przed każdorazowym uruchomieniem pod względem widocznych usterek (w stanie odłączonym od sieci elektrycznej). Nie stosować wadliwych kabli.

Rękawice robocze:
Podczas eksploatacji sekatora zawsze nosić rękawice robocze.

- Gałęzie o średnicy ponad 16 mm należy uprzednio odciąć nożycami do gałęzi.
- Najpierw należy przycinać powierzchnie boczne od dołu do góry. Stronę górną należy przycinać zależnie od zaplanowanego efektu prosto, ze spadem lub z zaokrągleniem (rys. 3).
- Dla zmniejszenia zagrożenia doznaniem obrażeń, zabezpieczona listwa nożowa posiada zaokrąglone na bokach i rozmieszczone na przemian zęby tnące. Dodatkowa osłona przed uderzeniem zapobiega nieprzyjemnym odrzutom w przypadku natrafienia na ścianę, ogrodzenie itd. (rys. 4 + 5).
- W razie zablokowania noży przez przedmioty stałe należy natychmiast wyłączyć urządzenie, odłączyć wtyczkę sieciową i dopiero wtedy usunąć przedmiot.
- Ostrożnie! Metalowe przedmioty, jak druty z ogrodzenia, paliki roślin mogą prowadzić do uszkodzenia listwy nożowej.
- Kabel należy prowadzić zawsze poza zasięgiem pracy urządzenia. Pracować zawsze odchodząc od gniazda sieciowego. Dlatego przed rozpoczęciem pracy należy zaplanować kierunek cięcia.
- Czas cięcia:
  - Cięcie listowia: czerwiec i październik
  - Przycinanie żywopłotów iglastych kwiecień i sierpień
  - Przycinanie drzewek iglastych od maja zależnie od potrzeb

7. Włączanie i wyłączanie (rys. 5)

- Włączanie: włączniki/wyłączniki (3+4) wcisnąć jednocześnie obiema rękoma.
- Wyłączanie: puścić oba włączniki/wyłączniki.
- Włączenie hamowania powoduje natychmiastowe zatrzymanie noża tnącego w ciągu 0,5 s. Tworzenie się w wyniku tego iskier (błysk) w obszarze górnej szczeliny wentylacyjnej jest zjawiskiem normalnym i nie jest szkodliwe dla urządzenia.

8. Obsługa techniczna

Przed rozpoczęciem jakichkolwiek prac przy maszynie zawsze należy wyjąć wtyczkę z gniazda!

Ważne: po każdorazowym dłuższym użyciu maszyny do strzyżenia żywopłotów noże należy wyczyścić i posmarować. To znacznie przedłuża okres eksploatacji maszyny. Uszkodzone urządzenia tnące należy natychmiast profesjonalnie wyremonto-wać. Proszę yczyścić nóż przy pomocy suchej ścierki względnie szczotki w przypadku większego zabrudzenia. **Uwaga: Niebezpieczeństwo skaleczenia się!** Do smarowania noży należy w miarę możliwości używać smarów ekologicznie bezpiecznych (rys. 6).

Następnie sekator wraz z nożami należy włożyć do pokrowca.

9. Serwisy naprawcze

Naprawy elementów elektrycznych w pilarkach powinny być dokonywane tylko w serwisach mających do tego odpowiednie przygotowanie. Przy wysyłaniu urządzenia do serwisu prosimy o opisanie rodzaju uszkodzenia, czy problemu, jaki wystąpił w czasie eksploatacji.

10. Części zamienne

Należy stosować wyłącznie oryginalne części zamienne. Części zamienne o nieodpowiedniej jakości mogą uszkodzić urządzenie lub stanowić zagrożenie bezpieczeństwa użytkownika.

Aby zamówić części zamienne niezbędne są następujące informacje:

- Typ urządzenia
- Numer modelu urządzenia

11. Ochrona środowiska

Zużyte urządzenie poddać utylizacji. Odłączyć przewody połączeniowe w celu uniknięcia niepożądanego użycia. Nie wolno wyrzucać urządzenia do odpadów domowych. W celu ochrony środowiska urządzenie dostarczyć do punku zbiórki elektrośmieci. Lokalne władze dysponują adresami i godzinami pracy wyspecjalizowanych w tym zakresie podmiotów. Opakowanie oraz zużyte akcesoria również podlegają recyklingowi.

Nie wolno wyrzucać elektrośmieci do odpadów domowych.

Zgodnie z Dyrektywą Europejską 2012/19/EC dotyczącej zużytych urządzeń elektrycznych z elektronicznych zużyte urządzenia elektryczne muszą być gromadzone oddzielnie w celu ponownego wykorzystania zgodnie z wymogami ochrony środowiska.

Recykling jest alternatywą dla ponownego użycia. W takim przypadku właściciel jest zobowiązany do właściwej utylizacji. Urządzenie musi zostać dostarczone do przedsiębiorstwa, które dokona utylizacji zgodnie z programem ochrony środowiska i utylizacji odpadów.

12. Warunki gwarancji

W przypadku niniejszego narzędzia napedem elektrycznym udzielamy niezależnie od zobowiązań dystrybutora wywodzących się z umowy kupna w stosunku do użytkownika końcowego następującej gwarancji:

Okres gwarancji wynosi 24 miesiące i zaczyna się w dniu przekazania urządzenia, który należy udowodnić przy

pomocy oryginalnego pokwitowania kupna. W przypadku zastosowania komercjalnego a także wynajmu okres gwarancji redukuje się do 12 miesięcy. Od świadczeń gwarancyjnych wyklucza się części zużywalne i szkody, które powstały na skutek zastosowania błędnych części wyposażenia, napraw przy zastosowaniu nie oryginalnych części zamiennych, zastosowania siły, uderzenia lub złamania, a takze zlosliwego przeciazenia silnika. Wymiana gwarancyjna dotyczy jedynie części uszkodzonych, a nie urządzeń w całości. Naprawy gwarancyjne mogą przeprowadzać jedynie autoryzowane warsztaty względnie serwis producenta. W przypadku manipulacji przez osoby drugie gwarancja gaśnie.

Kupujący ponosi koszty pocztowe, przesyłki, a także koszty powstałe w następstwie.

Sövény-nyíró

1. A sövény-nyíró bemutatása

TIPUS		HTMN 520
Teljesítmény	V~	230-240
Névleges frekvencia	Hz	50
Üresjárati fordulatszám	W	520
Üresjárati fordulatszám n_0	min^{-1}	1700
Késhossz	mm	450
Fonalhosszabbítás	mm	16
Súly	kg	2,5
Hangnyomásszintl L_{pA} az EN 60745	dB (A)	79,9 [K 3,0 dB(A)]
Rezgés az EN 60745	m/s^2	4,0 [K 1,5 m/s^2]

Védelmi osztály: II/DIN EN 60745/VDE 0740 ⧈

Emisszió

- A feltüntetett rezgésemisszió érték szabványszerű vizsgálati eljárással került bemérésre, és alkalmas más elektromos szerszámokkal való összehasonlításra.
- A feltüntetett rezgésemisszió érték segít felbecsülni a szükséges munkaszünetek számát és időtartamát.
- A valós rezgésemisszió érték az elektromos szerszám használata során a használat mikéntje függvényében különbözhet a feltüntetett értéktől.
- Figyelem: A kéz vérkeringési zavaraival szembeni megelőzés érdekében időben munkaszüneteket kell tartani.

A hangnyomás-szint a munkahelyen meghaladhatja a 80 db (A)-t. Ebben az esetben hallásvédő óvórendszabályokra van szükség a kezelő számára (pl. zajvédő viselése).

Figyelem: Zajvédelem! Üzembe helyezés során vegye figyelembe a regionális előírásokat.

Rádió-zavarmentesítve az EN 55014, EN 61000-3-2, EN 61000-3-3.

A műszaki változtatások jogát fenntartjuk.

A készülékek gyártása a/az EN 60745-1 és EN 60745-2-15 előírásai szerint történt és teljes mértékben megfelelnek termékbiztonsági törvény előírásainak.

2. Biztonsági utasítás

⚠ A sövény-nyírók minden egyes üzemeltetése balesetveszéllyel kapcsolatos.Ezért tartsa be a vonatkozó balesetmegelőzési előírásokat.

A gép gyártása a technika jelenlegi állása és az elfogadott biztonságtechnikai szabályok szerint történt. Ennek ellenére használata során előállhatnak a használó vagy harmadik személy testi épségére és életére vonatkozó veszélyek ill. a gép vagy más dologi érték károsodása.

Figyelem: Villamos készülékek használatánál az áramütés, sérülés- és égésveszély elleni védelem végett a következő alapvető biztonsági rendszabályokat kell betartani. Olvassa el és tartsa be valamennyi ilyen utasítást, mielőtt ezt a villamos készüléket használatba venné. Jól őrizze meg a biztonsági utasításokat.

A gépet csak műszakilag kifogástalan állapotban és rendeltetésének megfelelően, a biztonság és veszély tudatában, az üzemeltetési utasítás figyelembevétele mellett használja!

Különösképpen azokat a zavarokat, amelyek a biztonságot befolyásolhatják, azonnal küszöbölje ki (küszöböltesse ki).

Ez a gép komoly sérüléseket okozhat. Gondosan olvassa el a használati utasítást a sövény-nyíróval való korrekt bánásmód, az előkészület, a karbantartás, a szakszerű használat érdekében. Az első használat előtt barátkozzon / ismerkedjen meg a géppel és engedje magát gyakorlatban is bevezetni.

Ezt a készüléket tilos csökkent testi, szellemi, illetve érzékelő képességgel rendelkező személyeknek (a gyermekeket is beleértve) illetve a szükséges ismeretek és tapasztalatok hiányában használni, kivéve a biztonságukért felelős személy felügyelete mellett vagy ahasználatra vonatkozó eligazítás után.

A gyermekeket felügyelni kell, hogy ne játszhassanak a készülékkel.

Általános biztonsági tudnivalók

Figyelem! Valamennyi utasítást el kell olvasni. A lenti utasítások betartása során elkövetett hibák áramütést, égési és/vagy súlyos sérüléseket okozhatnak. A lentiekben alkalmazott „elektromos szerszámgép" fogalom hálózatról (hálózati kábellel) működtetett elektromos szerszámgépekre és akkuval (hálózati kábel nélkül) működtetett elektromos szerszámgépekre vonatkozik.

JÓL ŐRIZZE MEG EZEKET AZ UTASÍTÁSOKAT.

1) Munkahely

a) **Munkaterületét tartsa tisztán és rendben.** *A rendetlenség és a megvilágítatlan munkaterületek balesetekhez vezethetnek.*

b) **Ne dolgozzon a készülékkel robbanásveszélyes környezetben, ahol éghető folyadékok, gázok vagy porok találhatók.** *Az elektromos szerszámgépek szikrákat hoznak létre, melyek meggyújthatják a port vagy a gőzöket.*

c) **Az elektromos szerszámgép használata közben tartsa távol a gyermekeket és az egyéb személyeket.** *Ha elvonják a figyelmét, elveszítheti a készülék feletti uralmat.*

2) Elektromos biztonság

a) **A készülék csatlakozó dugójának passzolnia kell a dugaszoló aljzatba. A dugót semmilyen módon sem szabad módosítani. Ne használjon adapterdugókat védőföldelt elektromos készülékekkel együtt.** *A módosítás nélküli dugók és a megfelelő dugaszoló aljzatok csökkentik az áramütés kockázatát.*

b) **Kerülje teste érintkezését a földelt felületekkel, mint pl. csövekkel, fűtőtestekkel, tűzhelyekkel és hűtőszekrényekkel.** *Megnő az áramütés veszélyének kockázata, ha az Ön teste földelve van.*

c) **A készüléket tartsa távol esőtől.** *Nő az áramütés kockázata, ha víz hatol be az elektromos készülékbe.*

d) **Ne használja a kábelt rendeltetésétől eltérő célokra, a készülék hordozásához, felakasztásához vagy a dugó dugaszoló aljzatból történő kihúzásához. Tartsa távol a kábelt hőtől, olajtól, éles peremektől vagy mozgásban lévő készülékelemektől.** *A sérült vagy összegabalyodott kábelek növelik az áramütés kockázatát.*

e) **Ha egy elektromos szerszámgéppel a szabadban akar dolgozni, csak olyan hosszabbító kábelt használjon, amely külső térben történő használatra is engedélyezett.** *A kültéri használatra alkalmas hosszabbító kábel alkalmazása csökkenti az áramütés kockázatát.*

3) Személyek biztonsága

a) **Legyen figyelmes, ügyeljen arra, hogy mit csinál és végezze a munkát racionálisan az elektromos szerszámgéppel. Ne használja a készüléket, ha fáradt, illetve kábítószerek, alkohol vagy gyógyszerek hatása alatt áll.** *A készülék használata közben egyetlen figyelmetlen pillanat is komoly sérülésekhez vezethet.*

b) **Hordjon személyi védőfelszerelést és mindig egy védőszemüveget.** *A személyi védőfelszerelés, mint a pormaszk, a csúszásálló biztonsági cipők, a védősisak vagy a hallásvédő viselése, az elektromos szerszámgép mindenkori fajtája és alkalmazása függvényében, csökkenti a sérülések kockázatát.*

c) **Kerülje a véletlen üzembe helyezést. Győződjön meg arról, hogy a kapcsoló „KI" állásban legyen, mielőtt a dugót a dugaszoló aljzatba dugja.** *Balesetekhez vezethet, ha a készülék hordozása közben a kapcsolón tartja az ujját, vagy a készüléket bekapcsolva csatlakoztatja az áramellátásra.*

d) **A készülék bekapcsolása előtt távolítsa el a beállító szerszámokat vagy a csavarkulcsokat.** *A forgó készülékrészekben lévő szerszám vagy kulcs sérülésekhez vezethet.*

e) **Ne becsülje magát túl. Gondoskodjon a stabil álló helyzetről és mindenkor tartsa meg egyensúlyát.** *Így váratlan helyzetekben jobban tudja kontrollálni a készüléket.*

f) **Viseljen megfelelő ruházatot. Ne viseljen bő ruházatot vagy ékszereket. Haját, ruházatát és kesztyűit tartsa távol a mozgásban lévő alkotóelemektől.** *A mozgásban lévő alkotóelemek behúzhatják a laza ruházatot, az ékszereket vagy a hosszú hajat.*

g) **Ha lehetőség van porszívó és porgyűjtő szerkezetek felszerelésére, győződjön meg arról, hogy azok csatlakoztatva**

vannak és szabályszerűen kerülnek alkalmazásra. *A berendezések alkalmazása csökkenti a por miatti veszélyeztetéseket.*

4) Elektromos szerszámgépek gondos kezelése és használata

a) **Ne terhelje túl a készüléket. Munkájához használja az annak megfelelő elektromos szerszámgépet.** *A megfelelő elektromos szerszámgéppel jobban és biztonságosabban dolgozhat a megadott teljesítménytartományban.*

b) **Ne használjon olyan elektromos szerszámgépet, melynek meghibásodott a kapcsolója.** *A nem be- vagy kikapcsolható elektromos szerszámgép veszélyes és meg kell javíttatni.*

c) **Húzza ki a dugót a dugaszoló aljzatból, mielőtt készülékbeállításokat végez, tartozékelemeket cserél vagy elrakja a készüléket.** *Ez az óvintézkedés megakadályozza a készülék véletlen beindulását.*

d) **A használaton kívül lévő elektromos szerszámgépek tárolása gyermekek által el nem érhető helyen történjen. Ne engedje, hogy olyan személyek használják a készüléket, akik azt nem ismerik és jelen utasításokat nem olvasták el.** *Az elektromos szerszámgépek veszélyesek, ha azokat tapasztalatlan személyek használják.*

e) **A készüléket ápolja gondosan. Ellenőrizze, hogy a mozgatható alkotóelemek kifogástalanul működjenek, és ne szoruljanak, illetve hogy ne legyenek eltörve vagy olyan mértékben megsérülve alkotóelemek, hogy az csorbítsa a készülék működését. A készülék használata előtt javíttassa meg a sérült alkotóelemeket.** *Számos baleset okát a rosszul karbantartott elektromos szerszámgépek képezik.*

f) **A vágószerszámokat tartsa élesen és tisztán.** *A gondosan ápolt, éles vágóélekkel rendelkező vágószerszámok kevésbé szorulnak be és könnyebben vezethetők.*

g) **Az elektromos szerszámgépeket, a tartozékokat, a behelyezhető szerszámokat stb. alkalmazza jelen utasításoknak megfelelően és úgy, ahogy az e speciális készüléktípus esetében elő van írva. Eközben legyen figyelemmel a munkafeltételekre és a kivitelezendő tevékenységre.** *Az elektromos szerszámgépek rendeltetés szerinti alkalmazásoktól eltérő célra történő használata veszélyes szituációkat teremthet.*

5) Szerviz

a) **Készüléke javíttatásához csak szakképzett szakszemélyzetet és csak eredeti pótalkatrészeket vegyen igénybe.** *Ezzel biztosított, hogy a készülék biztonságos marad.*

Biztonsági tudnivalók sövényvágó ollókhoz:

- **Minden testrészt tartson távol a vágókéstől. Járó kés mellett ne kísérelje meg eltávolítani a vágott anyagot vagy megfogni a vágandó anyagot. A beszorult vágott anyagot csak akkor távolítsa el, ha a készülék ki van kapcsolva.** *A sövényvágó olló használata közben egyetlen figyelmetlen pillanat is súlyos sérülésekhez vezethet.*
- **Az elektromos szerszámgépet a szigetelt markolatfelületeknél fogva tartsa, mivel a vágókés érintkezhet a saját hálózati vezetékkel.** *A vágókés feszültség alatt álló vezetékekkel történő érintkezése a készülék fémből készült alkotóelemeit is feszültség alá helyezheti és áramütéshez vezethet.*
- **A sövényvágó ollót csak nyugalmi állapotban lévő késsel hordozza. A sövényvágó olló szállítása vagy tárolása során mindig húzza fel a védőburkolatot.** *A készülék gondos használata csökkenti a késekből kiinduló sérülésveszélyt.*
- **A kábelt tartsa távol a vágástartománytól.** *Munkavégzés közben a kábel esetleg rejtetten fekszik a bokorban, ami miatt véletlenül átvághatjuk.*

• **A sövény-nyírót csak mindkét kézzel szabad tartani.**
• **A készülék használata előtt a munkaterületet szabadítsa meg az idegen tárgyaktól és munkavégzés közben ügyeljen az idegen tárgyakra!**
• **A nyírókészüléket ne használja esőben és vizes sövény nyírására. A készüléket vízzel lefröcskölni tilos. A tisztításhoz magasnyomású, vagy gőzsugaras tisztítóberendezést ne használjunk.**
• **A mezőgazdasági szakmai szövetség határozata értelmében villamos üzemű sövény-nyíróval csak 17 év fölötti korú személyek végezhetnek munkát. Felnőttek**

felügyelete mellett ez 16 éves kortól van engedélyezve.

- **Nem helyhez kötött, szabadban történő használatra rendeltetett készüléket hibaáramvédő-kapcsolón keresztül kell csatlakoztatni.**
- **A sövény-nyíró kábelét és annak csatlakozásait minden használat előtt látható meghibásodások szempontjából ellenőrizni kell (a dugaszolót kihúzva). Sérült kábelt ne használjon. A készülék hálózati csatlakozó vezetékének sérülése esetén azt csak a gyártó által megnevezett javítóműhely cserélheti ki, mivel ehhez különleges szerszámra van szükség.**
- **Azt ajánljuk, hogy a sövény-nyíró első használatakor a használati utasítás elolvasása mellett a készülék kezelésébe gyakorlatilag is vezettesse be magát.**
- **Mindig ügyeljen arra, hogy az összes biztonsági felszerelés és kézi fogantyú fel legyen szerelve. Soha ne kíséreljen meg használni egy nem teljesen felszerelt gépet.**
- **Soha ne próbáljon meg hiányos gépet használni, illetve olyat, melyen nem megengedett módosítást végeztek.**
- **Ismerkedjen meg a környezetével és ügyeljen azokra a lehetséges veszélyforrásokra, amelyeket a gépzaj következtében nem hallhat meg.**
- **Ne használja a gépet rossz időjárási viszonyoknál, főleg vihar esetén ne.**

Rendeltetésszerű használat

Ez a sövényvágó olló csak cserjék, bokrok, dísznövények és sövény vágására alkalmas. A vágásra váró ágak maximális erőssége nem haladhatja meg a 16 mm. A sövényvágó olló privát kertben történő használatra tervezett. A sövényvágó olló használójának a használat során a használati utasításnak, és a gépen elhelyezett figyelmeztető piktogrammoknak megfelelő védőfelszerelésről kell gondoskodnia. A sövényvágó olló minden használata előtt, ill. használata közben meg kell vizsgálni annak esetleges elektromos, vagy mechanikus sérüléseit.
Amennyiben megállapítható a gép sérülése, a munkát be kell fejezni, és kapcsolatba kell lépni egy szakműhellyel.

Nem rendeltetésszerű használat

A sövényvágó olló valamennyi olyan alkalmazása, amely a „Rendeltetésszerű használat“ fejezetben nincs megnevezve, nem számít rendeltetésszerűnek.

A hibás használatból eredő valamennyi dologi kárért, valamint személyi sérülésért, a sövényvágó olló használója felel.

A sövényvágó olló más, ill. nem eredeti-alkatrészekkel történő használata esetén a gyártó garanciális teljesítése megszűnik.

Maradék veszélyek

A szerszám szakszerű használata esetén is marad egy bizonyos maradék kockázat, mely nem zárható ki. A szerszám fajtájából, és szerkezetéből a következő potenciális veszélyek vezethetők le:

- Védelem nélküli vágólemezzel való érintkezés (vágási sérülések)
- Járó sövényvágó ollóba történő belenyúlás (vágási sérülés)
- A vágásra váró zöld váratlan, hirtelen mozgása (vágási sérülések)
- Hibás vágófogak elhajítása
- A vágásra váró zöld részeinek elhajítása
- Halláskárosodás, ha nem viselik az előírt hallásvédőt
- Zöld hulladék részecskéinek belégzése

5. Üzembe helyezés előtt

A védőpajzs felszerelése (1. ábra)

A melléklet védőpajzsot (2) a késtartó gerendára toljuk, majd a 1. ábrának megfelelően egyenként 2 csavarral mindkét oldalról rögzítjük a készülék burkolatán.

Villamos csatlakoztatás

A gépet csak egyfázisú váltakozó áramhoz lehet csatlakoztatni. A CDE 0740 szerinti II. Üzembe helyezés előtt azonban győződjön meg arról, hogy a hálózati feszültség megegyezzen a gép teljesítménytábláján megadott üzemi feszültség-értékkel.

Hibaáram-védőkapcsoló

Helyváltoztató készülékeket, amelyek a szabadban kerülnek alkalmazásra, hibaáram-védőkapcsolón keresztül kell csatlakoztatni.

A hosszabbító kábel biztosítása (2. ábra)

Csak külső terekben történő használat céljára engedélyezett hosszabbító kábelt használjon. A vezeték keresztmetszet max. 75 méter hosszhoz rendelkezzen 1,5 mm^2 vagy annál nagyobb keresztmetszettel. Először is teremtse elő a kapcsolatot a készülék hálózati csatlakozó dugója és a csatlakozó vezeték között. Ezután a csatlakozó vezetékkel képezzen hurkot, majd tolja át a sövényvágó burkolatán lévő kábelvezetőn. Most az ábrának megfelelően helyezze rá a képzett hurkot a húzásmegszüntető horogra.
A 30 méternél hosszabb hosszabbító vezetékek csökkentik a gép teljesítményét.

6. Utasítás az alkalmazáshoz

A nyírókészüléket ne használja esőben és vizes sövény nyírására.

A sövény-nyíró kábelét és annak csatlakozásait odások szempontjából ellenőrizni kell (a dugaszolót kihúzva). Sérült kábelt ne használjon.

Kesztyűk:
A sövény-nyíró használata közben feltétlenül viseljen védőszemüveget.

- A 16 mm-nél nagyobb gallyakat előzetesen gallyvágó ollóval kivágjuk.
- Először az oldalsó felületeket vágjuk lentről felfelé haladva. A felső részt tetszés szerint egyenesen, tetőformájúra vagy gömbölyűre vágjuk (3. ábra).
- A biztonsági késtartó gerenda oldalt kerekített és egymáshoz képest eltoltan elhelyezkedő vágófogakkal rendelkezik, melyek a sérülésveszélyt hivatottak csökkenteni. A kiegészítő ütközésvédelem megakadályozza, hogy a falakhoz, kerítésekhez stb. történő ütközés esetén kellemetlen visszacsapódás lépjen fel (4. + 5. ábra).
- A kések szilárd tárgyak okozta leblokkolása esetén a készüléket azonnal kikapcsoljuk, a hálózati csatlakozó dugót kihúzzuk, és csak ezután távolítjuk el a blokkolást okozó tárgyat.
- Vigyázat! Fémtárgyak, mint például drótkerítések, növénytámaszok a késtartó gerenda károsodáshoz vezethetnek.
- A vezetéket a munkaterülettől távol tartjuk. Mindig a dugaszoló aljzattól távolodva dolgozunk. A vágásirányt ezért már a munka megkezdése előtt meghatározzuk.
- Metszési időszakok:
  - Lombsövények: június és október
  - Tűlevelű sövények: április és augusztus
  - Toboztermű sövények: májustól igénynek
  - megfelelően

7. Be- és kikapcsolás (5. ábra)

- Bekapcsolás: A be/kikapcsolót (3+4) mindkét kézzel egyszerre megnyomjuk.
- Kikapcsolás: Mindkét be/kikapcsolót elengedjük.
- A fékkapcsolás a vágókés 0,5 másodpercen belüli azonnali leállását eredményezi. Ennek során a felső szellőzőnyílások környékén szikraképződés (villámlás) figyelhető meg, ami normális és a készülékre ártalmatlan.

8. Karbantartás

A gépen végzendő mindennemű munka előtt a csatlakozó dugaszolót mindig húzza ki az aljzatból.

Fontos: A sövény-nyíró minden nagyobb alkalmazása után a késeket meg kell tisztogatni és be kell olajozni. Ezáltal döntő mértékben befolyásolja a készülék élettartamát. Sérült vágóberendezéseket azonnal, szakszerűen meg kell javítani.Tisztítsa meg a kést egy tiszta kendővel, illetve erősebb szennyeződés esetén kefével. **Figyelem: sérülésveszély!** A kések beolajozását lehetőség szerint környezetkímélő kenőanyaggal végezze (6. ábra).

Utána helyezze be a sövénynyíró ollót a tokba.

9. Javítószolgálat

Villamos készülékek javítását csak villamos képesítésű munkaerő végezheti. Kérjük, javítás céljára történő beküldéskor írja le az Ön által megállapított hibát.

10. Pótalkatrészek

Ha kellékekre vagy pótalkatrészekre van szüksége, forduljon a szervizünkhöz.

A készülékkel végzett munkához csak az általunk javasolt kiegészítő alkatrészeket használja. Különben a kezelő vagy a közelében található külső személyek komoly sérüléseket szenvedhetnek, vagy a készülék megsérülhet.

Pótalkatrész rendelése esetén a következő adatokat kell megadni:

- A készülék típusa
- A készülék cikkszáma

11. Környezetvédelem

A készüléket elhasználódása után előírás szerint kell ártalmatlanítani. Vágja le a hálózati tápkábelt a visszaélések megakadályozására. Ne tegye a készüléket a háztartási hulladék közé, hanem a környezet védelme érdekében adja le egy elektromos készülékek begyűjtésére szolgáló telephelyen. Az Ön illetékes hatósága szívesen tájékoztatja Önt a telephely címéről és nyitvatartási idejéről. A csomagolási anyagokat és az elhasználódott tartozékokat is adja le a meghatározott gyűjtőhelyen.

Csak EU-országok számára

Az elektromos készüléket ne dobja a háztartási hulladék közé!

A használt elektromos és elektronikai készülékekre vonatkozó és a nemzeti törvényekbe bevont 2012/19/EK sz. európai irányelv értelmében az elektromos készülékeket elkülönítve kell összegyűjteni, és környezetbarát módon kell újrahasznosítani.

Újrahasznosítási alternatíva a visszaküldési felhíváshoz: Az elektromos készülék tulajdonosa a tulajdonosi feladat esetében köteles lehet a visszaküldés helyett együttműködni a szakszerű hasznosításban való együttműködésben. A régi készülék ehhez átadható egy átvevőnek is, aki az ártalmatlanítást a nemzeti gazdasági körforgás és a hulladékokra vonatkozó törvények értelmében elvégzi. Ez nem érinti a régi készülékekhez alkalmazott tartozékokat és segédanyagokat, amelyek elektromos elemeket nem tartalmaznak.

12. Garanciális feltételek

Erre az elektromos szerszámra - a kereskedo, adásvételi szerzodés szerinti kötelezettségétol függetlenül - az alábbiak szerint vállalunk garanciát:

A garancia ideje 24 hónap az átadástól számítva, amelyet az eredeti vásárlási blokkal kell igazolni. Ipari használat, valamint kölcsönzés esetén a garanciális ido 12 hónapra csökken. A garancia nem vonatkozik kopó alkatrészekre, nem megfelelo tartozékok használatából, nem originál alkatrészekkel végzett javításokból, eroszak al-

kalmazásából, ütésbol, törésbol, valamint szándékos motortúlterhe-lésbol eredo károkra. A garanciális csere csak a hibás alkatrésze terjed ki, nem a komplett készülékre. Garanciális javításokat csak az erre felhatalmazott szerviz mühelyek, vagy a gyári vevoszolgálat végezhetnek. Illetéktelen beavatkozás esetén a garancia megszunik.

Postai, szállítási és járulékos költségek a vevot terhelik.

TOOLTECHNIC SERVICE

JÓTÁLLÁSI JEGY

Vállalkozás neve és címe	Termék megnevezése	Termék típusa
Termék gyártási száma (ha van)	Gyártó neve és címe	Vásárlás időpontja
A termék fogyasztó részére való átadásának vagy (amennyiben azt a vállalkozás, illetve annak megbízottja végzi) az üzembe helyezés időpontja. A megfelelő aláhúzandó!		

TÁJÉKOZTATÓ A JÓTÁLLÁSI JOGOKRÓL

A jótállás időtartama egy év. A jótállási határidő a fogyasztási cikk fogyasztó részére történő átadása, vagy ha az üzembe helyezést a vállalkozás vagy annak megbízottja végzi, az üzembe helyezés napjával kezdődik.
Nem tartozik jótállás alá a hiba, ha annak oka a termék fogyasztó részére való átadását követően lépett fel, így például, ha a hibát

- szakszerűtlen üzembe helyezés (kivéve, ha az üzembe helyezést a vállalkozás, vagy annak megbízottja végezte el, illetve ha a szakszerűtlen üzembe helyezés a használati-kezelési útmutató hibájára vezethető vissza)
- rendeltetésellenes használat, a használati-kezelési útmutatób foglaltak figyelmen kívül hagyása,
- helytelen tárolás, helytelen kezelés, rongálás,
- elemi kár, természeti csapás

okozta.
Jótállás keretébe tartozó hiba esetén a fogyasztó

- elsősorban – választása szerint – kijavítást vagy kicserélést követelhet, kivéve, ha a választott jótállási igény teljesítése lehetetlen, vagy ha az a vállalkozásnak a másik jótállási igény teljesítésével összehasonlítva aránytalan többletköltséget eredményezne, figyelembe véve a szolgáltatás hibátlan állapotban képviselt értékét, a szerződésszegés súlyát és a jótállási igény teljesítésével a fogyasztónak okozott érdeksérelmet.
- ha a vállalkozás a kijavítást vagy a kicserélést nem vállalta, e kötelezettségének megfelelő határidőn belül, a fogyasztó érdekeit kímélve nem tud eleget tenni, vagy ha a fogyasztónak a kijavításhoz vagy a kicseréléshez fűződő érdeke megszűnt, a fogyasztó – választása szerint – a vételár arányos leszállítását igényelheti, a hibát a vállalkozás költségére maga kijavíthatja vagy mással kijavíttathatja, vagy elállhat a szerződéstől. Jelentéktelen hiba miatt elállásnak nincs helye.

A fogyasztó a választott jogáról másikra térhet át. Az áttéréssel okozott költséget köteles a vállalkozásnak megfizetni, kivéve, ha az áttérésre a vállalkozás adott okot, vagy az áttérés egyébként indokolt volt.
Ha a fogyasztó a termék meghibásodása miatt a vásárlástól (üzembe helyezéstől) számított három munkanapon belül érvényesít csereigényt, a vállalkozás nem hivatkozhat aránytalan többletköltségre, hanem köteles a terméket kicserélni, feltéve, hogy a meghibásodás a rendeltetésszerű használatot akadályozza.
A kijavítást vagy kicserélést – a termék tulajdonságaira és a fogyasztó által elvárható rendeltetésére figyelemmel – megfelelő határidőn belül, a fogyasztó érdekeit kímélve kell elvégezni. A vállalkozásnak törekednie kell arra, hogy a kijavítást vagy kicserélést legfeljebb tizenöt napon belül elvégezze.
A kijavítás során a termékbe csak új alkatrész kerülhet beépítésre.
Nem számít bele a jótállási időbe a kijavítási időnek az a része, amely alatt a fogyasztó a terméket nem tudja rendeltetésszerűen használni. A jótállási idő a terméknek vagy a termék részének kicserélése (kijavítása) esetén a kicserélt (kijavított) termékre (termékrészre), valamint a kijavítás következményeként jelentkező hiba tekintetében újból kezdődik.
A jótállási kötelezettség teljesítésével kapcsolatos költségek a vállalkozást terhelik.
A rögzített bekötésű, illetve a 10 kg-nál súlyosabb, vagy tömegközlekedési eszközön kézi csomagként nem szállítható terméket – a járművek kivételével – az üzemeltetés helyén kell megjavítani. Ha a javítás az üzemeltetés helyén nem végezhető el, a le- és felszerelésről, valamint az el- és visszaszállításról a forgalmazó gondoskodik.
A jótállás nem érinti a fogyasztó jogszabályból eredő – így különösen kellék- és termékszavatossági, illetve kártérítési – jogainak érvényesítését.
Fogyasztói jogvita esetén a fogyasztó a megyei (fővárosi) kereskedelmi és iparkamarák mellett működő békéltető testület eljárását is kezdeményezheti.
A jótállási igény a jótállási jeggyel érvényesíthető. Jótállási jegy fogyasztó rendelkezésére bocsátásának elmaradása esetén a szerződés megkötését bizonyítottnak kell tekinteni, ha az ellenérték megfizetését igazoló bizonylatot - az általános forgalmi adóról szóló törvény alapján kibocsátott számlát vagy nyugtát - a fogyasztó bemutatja. Ebben az esetben a jótállásból eredő jogok az ellenérték megfizetését igazoló bizonylattal érvényesíthetőek.
A fogyasztó jótállási igényét a vállalkozásnál érvényesítheti.

Fogyasztó az alábbi javítószolgálatnál közvetlenül is érvényesítheti kijavítási igényét:

TOOLTECHNIC SERVICE

1097 Budapest, Bárd u. 2.
Tel: (1) 330-4465
Fax: (1) 283-6550
Web: http://tooltechnic.net
Hibabejelentés telefonon, személyesen vagy weblapunkon keresztül!

Kijavítás esetén töltendő ki		
A jótállási igény bejelentésének időpontja	Kijavításra átvétel időpontja	Hiba oka
Kijavítás módja		A termék fogyasztó részére való visszaadásának időpontja

Kijavítás esetén töltendő ki		
A jótállási igény bejelentésének időpontja	Kijavításra átvétel időpontja	Hiba oka
Kijavítás módja		A termék fogyasztó részére való visszaadásának időpontja

Kijavítás esetén töltendő ki		
A jótállási igény bejelentésének időpontja	Kijavításra átvétel időpontja	Hiba oka
Kijavítás módja		A termék fogyasztó részére való visszaadásának időpontja

Kicserélés esetén töltendő ki	**Kicserélés esetén töltendő ki**
Kicserélés történt, amelynek időpontja	Kicserélés történt, amelynek időpontja

A vállalkozás a minőségi kifogás bejelentésekor a fogyasztó és vállalkozás közötti szerződés keretében eladott dolgokra vonatkozó szavatossági és jótállási igények intézésének eljárási szabályairól szóló 19/2014. (IV. 29.) NGM rendelet (a továbbiakban: NGM rendelet) 4. §-a szerint köteles – az ott meghatározott tartalommal – jegyzőkönyvet felvenni és annak másolatát haladéktalanul és igazolható módon a fogyasztó rendelkezésére bocsátani. A vállalkozás, illetve a javítószolgálat (szerviz) a termék javításra való átvételekor az NGM rendelet 6. §-a szerinti elismervény átadására köteles.

Elektrické nůžky na živé ploty

1. Technické parametry

Model		HTMN 520
Jmenovité napětí	V~	230-240
Jmenovitá frekvence	Hz	50
Jmenovitý příkon	W	520
Volnoběžné otáčky motoru n_0	min^{-1}	1700
Délka střihu	mm	450
Zubová mezera	mm	16
Hmotnost (bez kabelu)	kg	2,5
Hladina akustického tlaku L_{pA} dle EN 60745	dB (A)	79,9 [K 3,0 dB(A)]
Hladina zrychlení vibrací dle EN 60745	m/s^2	4,0 [K 1,5 m/s^2]

Ochranná třída: II / EN 60745 / VDE 0740 ⧈

Emise

- Uvedená hodnota vibračních emisí byla změřena normalizovaným testovacím postupem a je možno ji použít k porovnání s jiným elektrickým nářadím.
- Uvedená hodnota vibračních emisí může být také použita k odhadu množství a délky potřebných pracovních přestávek.
- Skutečná hodnota vibračních emisí se může během reálného používání elektrického nářadí od uvedené hodnoty lišit v závislosti na tom, jak je elektrické nářadí používáno.
- Pozor: K ochraně před poruchami krevního oběhu rukou, které jsou vyvolány vibracemi, je třeba včas zařadit pracovní přestávky.

Základní informace o hlučnosti stroje: hladina akustického tlaku v místě obsluhy může při práci dosáhnout až 80 dB(A). V takovém případě se doporučuje používat osobní ochranné pomůcky na ochranu sluchu (např. chrániče sluchu).

Pozor: Ochrana proti hluku! Dodržujte pøi uvedení do provozu regionální pøedpisy.

Rádiové rušení odpovídá normì EN 55014, EN 61000-3-2, EN 61000-3-3.

Výrobce si vyhrazuje právo na pøípadné zmìny v technickém provedení stroje.

Plotové nůžky jsou konstruovány podle nejnovìjších pøedpisù EN 60745-1a EN 60745-2-15 a zcela odpovídají jak pøedpisùm týkajících se bezpeènosti práce se stroji, tak i hygienickým požadavkům evropských směrnic.

2. Všeobecné bezpečnostní pokyny

⚠ Používání plotových nůžek je vždy spojeno s určitým rizikem. Věnujte proto pozornost příslušným bezpečnostním předpisům.

Stroj byl vyroben podle nejnovější technologie a platných bezpečnostních opatření. Přesto při jeho používání může dojít k nehodě obsluhujícího nebo dalších osob, poškození stroje či dalších předmětů.

Upozornění: Při používání elektrických strojů je třeba dbát následujících bezpečnostních opatření a tak předejít úrazu elektrickým proudem, poranění nebo vzniku požáru. Před použitím elektrického stroje si přečtěte všechny pokyny a postupujte podle nich. Tyto bezpečnostní pokyny dobře uložte.

Stroj používejte pouze tehdy, je-li v bezvadném technickém stavu, pro předepsané účely, tj. pro stříhání živých plotů a keřů, podle bezpečnostních pokynů a tohoto návodu. Jakoukoliv poruchu, která by mohla snížit bezpečnost, okamžitě odstraňte nebo nechte odstranit.

Tento stroj může způsobit vážná zranění, proto si pečlivě přečtěte návod k použití, abyste se seznámili se správným zacházením, přípravou, údržbou a používáním elektrických nůžek. Před prvním použitím se se strojem řádně seznamte a nechte si jej též prakticky předvést.

Toto zařízení není určeno pro použití osobami (včetně dětí) s omezenými fyzickými, smyslovými nebo mentál-ními schopnostmi nebo osobami bez zkušeností a znalostí, s výjimkou případu, když je nad nimi prováděn dozor a když jsou jim poskytnuty pokyny pro použití zařízení ze strany dospělé osoby, odpovědné za jejich bezpečnost.

Děti musí zůstat pod dozorem, aby se zajis-tilo, že si nehrají se zařízením.

Všeobecné bezpečnostní pokyny pro elektrické nářadí

POZOR! Přečtěte si všechny pokyny. Nedodržení níže uvedených pokynů může mít za následek zásah elektrickým proudem, požár a / nebo těžké zranění. Níže uváděný pojem „elektrické nářadí“ se vztahuje na elektrické nářadí napájené z elektrické sítě (se síťovým kabelem) a elektrické nářadí napájené z akumulátoru (bez síťového kabelu).

TYTO POKYNY SI DOBŘE USCHOVEJTE.

1) Pracovní prostor

a) **Svůj pracovní prostor udržujte vždy čistý a uklizený.** *Nepořádek a neosvětlené části pracovního prostoru mohou vést k úrazům.*

b) **S přístrojem nepracujte v prostředí s nebezpečím výbuchu, ve kterém se nacházejí hořlavé kapaliny, plyny nebo prach.** *Elektrické nářadí vytváří jiskry, které by takový prach nebo páry mohly zapálit.*

c) **V průběhu používání elektrického nářadí udržujte děti a jiné osoby v bezpečné vzdálenosti.** *Při odvrácení můžete ztratit kontrolu nad přístrojem.*

2) Elektrická bezpečnost

a) **Vidlice pohyblivého přívodu elektrického nářadí musí odpovídat síťové zásuvce. Nikdy jakýmkoli způsobem neupravujte vidlici.** *Společně s přístroji, které mají ochranné uzemnění, nepoužívejte žádné zásuvkové adaptéry. Nepozměněné vidlice a vhodné zásuvky snižují riziko zásahu elektrickým proudem.*

b) **Zabraňte kontaktu těla s uzemněnými povrchy jako rourami, topením, kamny a lednicemi.** *Zvýšené riziko zásahu elektrickým proudem v případě uzemnění Vašeho těla.*

c) **Přístroj nevystavujte dešti.** *Vniknutí vody do elektrického přístroje zvyšuje riziko zásahu elektrickým proudem.*

d) **Kabel nepoužívejte na jiné účely, než ke kterým je určený, přístroj za kabel nenoste, nezavěšujte ani nevytahujte vidlici ze sítě taháním za kabel. Chraňte kabel před vysokými teplotami, oleji, ostrými hranami a pohyblivými díly přístroje.** *Poškozené nebo zkroucené kabely zvyšují riziko zásahu elektrickým proudem.*

e) **Pokud s elektrickým přístrojem pracujete venku, používejte pouze takové prodlužovací kabely, které jsou pro práci venku schválené.** *Používání prodlužovacích kabelů, které jsou vhodné k používání venku, snižuje riziko zásahu elektrickým proudem.*

f) **Pokud se nedá vyhnout použití elektrického nářadí ve vlhkém prostředí, používejte napájení chráněné proudovým chráničem (RCD).** *Používání RCD omezuje nebezpečí úrazu elektrickým proudem.*

3) Bezpečnost osob

a) **Buďte pozorní, dávejte pozor na to, co děláte a k práci s elektrickými přístroji přistupujte s rozmyslem. Přístroj nepoužívejte, jste-li unavení nebo pod vlivem drog, alkoholu nebo léků.** *Malý okamžik nepozornosti při používání přístroje může mít za následek vážná zranění.*

b) **Používejte osobní ochranné vybavení a vždy ochranné brýle.** *Používání osobního ochranného vybavení jako protiprachové masky, protiskluzové pracovní obuvi, ochranné přilby nebo ochrany sluchu, podle druhu a použití elektrického přístroje, snižuje riziko poranění.*

c) **Zabraňte náhodnému spuštění přístroje. Před zapojením vidlice do zásuvky zkontrolujte, zda je vypínač v poloze „VYP“ (OFF).** *Pokud přístroj přenášíte s prstem na spínači a nebo zapnutý přístroj připojíte na síť, můžete si přivodit zranění.*

d) **Před zapnutím přístroje odstraňte nastavovací nástroje a nebo klíče.** *Nástroj a nebo klíč, který zůstane v otočné části přístroje, může způsobit zranění .*

e) **Nepřeceňujte se. Dbejte vždy na stabilní postoj a vždy udržujte rovnováhu.** *Tak budete moct přístroj v neočekávaných situacích lépe kontrolovat.*

f) **Používejte vhodné oblečení. Nenoste žádné volné oblečení nebo ozdoby. Vlasy, oblečení a obuv držte v bezpečné vzdálenosti od pohyblivých dílů.** *Volné oblečení, ozdoby a nebo dlouhé vlasy mohou být pohyblivými díly přístroje zachycené.*

g) **Pokud je možné namontovat zařízení k odsávání prachu nebo záchytná zařízení, přesvědčte se, zda jsou tato připojená a**

správně použitá. *Používaní těchto zařízení snižuje ohrožení prachem.*

4) **Používání a ošetřování elektrického nářadí**

a) **Nepřetěžujte přístroj. Ke své práci používejte k tomu určené elektrické nářadí.** *S vhodným elektrickým nářadím budete v uvedeném výkonovém rozsahu pracovat lépe a bezpečněji.*

b) **Nepoužívejte žádné elektrické nářadí, u kterého je poškozený vypínač.** *Elektrický přístroj, který nejde zapnout nebo vypnout, je nebezpečný a musí být opravený.*

c) **Před nastavováním přístroje, výměnou příslušenství nebo odložením přístroje vždy vytáhněte vidlici ze zásuvky.** *Tímto opatřením zabráníte nechtěnému spuštění přístroje.*

d) **Pokud elektrické nářadí nepoužíváte, držte ho mimo dosah dětí. Nenechte pracovat s přístrojem osoby, které s ním nejsou seznámené nebo které nečetly tyto pokyny.** Elektrické nářadí je nebezpečné, pokud ho používají nezkušené osoby.

e) **Přístroj důkladně ošetřujte. Kontrolujte, zda pohyblivé části přístroje bezchybně fungují a nezadrhávají se, zda dílce nejsou zlomené nebo tak poškozené, že by mohly mít negativní vliv na funkci přístroje. Před použitím přístroje nechte poškozené díly opravit.** *Mnohá nehoda má svou příčinu ve špatně udržovaném elektrickém nářadí.*

f) **Řezné nástroje udržujte ostré a čisté.** *Důkladně ošetřované řezné nástroje s ostrými ostřími se méně zadrhávají a nechají se lépe vodit.*

g) **Používejte elektrické nářadí, příslušenství, náhradní nástroje atd. ve smyslu těchto pokynů a tak, jako je to pro tento speciální typ přístroje předepsané. Respektujte přitom pracovní podmínky a prováděný druh činnosti.** *Použití elektrického nářadí k jiným jako určeným účelům může vést ke vzniku nebezpečných situací.*

5) **Servis**

a) **Přístroj nechte opravovat jenom kvalifikovanému personálu a pouze s použitím originálních náhradních dílů.** *Tím bude zaručené, že bezpečnost přístroje zůstane zachovaná.*

Bezpečnostní pokyny pro nůžky na živé ploty:

- **Všechny části těla držte v bezpečné vzdálenosti od střihacího nože. Nepokoušejte se odstraňovat ostříhaný materiál při běžícím noži nebo stříhaný materiál pevně držet. Zachycený stříhaný materiál odstraňujte pouze při vypnutém přístroji.** *Malý okamžik nepozornosti při používaní nůžek na živý plot může mít za následek těžké zranění.*
- **Elektrické nářadí držte za izolované uchycovací plochy, protože řezný nástroj může přijít do styku s vlastním elektrickým kabelem.** *Kontakt řezného nože s napěťovým kabelem může dostat pod napětí vodivé části přístroje a způsobit tak zásah elektrickým proudem.*
- **Při stojícím noži noste nůžky na živý plot za rukojeť. Při převážení a skladování vždy nasuňte ochranný kryt.** *Pozorné zacházení s přístrojem snižuje riziko poranění noži.*
- **Kabel držte v bezpečné vzdálenosti od řezacího ústrojí.** *V průběhu práce se může kabel v křoví schovat a neúmyslně může dojít k jeho přeseknutí.*
- **Před prováděním jakékoliv práce na stroji, jeho čištěním nebo přenášením, vždy ho nejprve odpojte od síťové zásuvky.**
- **Ještě než začnete pracovat s nůžkami, odstraňte z pracovní plochy všechny nevhodné předměty.**
- **Plotové nůžky chraňte před vlhkostí a nepoužívejte je za deště a za mokra. Přístroj neumývejte ostříkáním vodou. Nepoužívejte k čistění přístroje k čištění vysokým tlakem nebo párou.**
- **S přístrojem nesmí pracovat děti a osoby nepoučené v rozsahu tohoto návodu k použití.**
- **Před prvním použitím doporučujeme kromě přečtení návodu k použití i praktické předvedení odborníkem.**
- **Vždy dbejte na to, aby všechny ochranné části stroje a rukojeti byly řádně připevněny. Nikdy nezkoušejte používat nekompletní stroj.**
- **Nikdy nezkoušejte používat neúplný stroj nebo stroj, který nebyl vybaven odsouhlasenou změnou provedení.**
- **Před použitím nůžek se obeznamte s pracovištěm a zjistěte si případná nebezpečí,**

která byste později vzhledem k hlučnosti stroje, nemuseli slyšet.

- **Vyvarujte se při použití přístroje špatných povětrnostních podmínek, zvláště hrozí-li nebezpečí bouřky.**

Použití v souladu s určením

Tyto nůžky na křoví jsou určeny pouze k ořezávání křovin, keřů, ozdobných rostlin a živých plotů. Maximální tloušťka stříhaných větví nesmí překročit 16 mm. Použití nůžek na křoví je určeno pouze pro oblast soukromých zahrad. Uživatel nůžek na křoví se musí postarat o dostatečnou ochrannou výstroj během používání podle návodu k obsluze a na přístroji připevněných výstražných piktogramů. Před každým použitím, resp. během použití je třeba nůžky na křoví zkontrolovat, zda nevykazují elektrická nebo mechanická poškození.
Jsou-li na přístroji zjištěny škody, je třeba práci zastavit a kontaktovat servis.

Použití v rozporu s určením

Všechny aplikace nůžek na křoví, které nejsou uvedeny v kapitole „Použití v souladu s určením“, platí za použití v rozporu s určením.
Za z toho vzniklé věcné a osobní škody způsobené chybným použitím ručí uživatel nůžek na křoví.
Při použití jiných, resp. neoriginálních dílů na nůžkách na křoví zaniká záruka výrobce.

Zbytková nebezpečí

I při používání nástroje v souladu s určením vždy zůstává určité riziko, které nelze vyloučit. Z druhu a konstrukce nástroje lze odvodit následující potenciální ohrožení:

- Kontakt s nechráněnými čelistmi nůžek (řezná zranění)
- Sáhnutí do běžících nůžek na křoví (řezné zranění)
- Nepředpokládaný náhlý pohyb řezaného materiálu (řezná zranění)
- Odvržení vadných zubů nůžek
- Odvržení částí řezaného materiálu
- Poškození sluchu, není-li nošena předepsaná ochrana sluchu
- Vdechnutí částic řezaného materiálu.

5. Seznámení se strojem před použitím

Montáž ochranného štítu (obr. 1)

Přiložený ochranný štít (2) nasuňte na kryt převodu nožů, potom jej z obou stran upevněte pomocí šroubů (z každé strany 2 šrouby) podle obr.1.

Připojení k síti

Plotové nůžky lze připojit pouze na jednofázový střídavý proud, jehož charakteristika odpovídá hodnotám uvedeným na štítku stroje. Stroj má dvojitou izolaci, která odpovídá třídě II podle VDE 0740, a proto může být připojen do zásuvky bez uzemnění. Před zapojením se však přesvědčte, zda napětí v síti odpovídá údajům uvedeným na štítku plotových nůžek.

Jištění používaného el. obvodu

Plotové nůžky mohou být připojeny pouze k zásuvce, která je součástí elektrického obvodu chráněného patřičným jištěním, podle údajů v tabulce technických parametrů.

Zajištění prodlužovacího kabelu (obr. 2)

Používejte pouze prodlužovací kabely, které jsou povolené k použití venku. Průřez vodičů musí být pro délku až do 75 m rovný nebo větší jako 1,5 mm^2. Nejdříve spojte vidlici přístroje se svým připojovacím kabelem. Potom udělejte na připojovacím kabelu smyčku a tuto protáhněte úchytem ve spodku madla nůžek. Potom smyčku zavěšte kolem háku pro tahové odlehčení tak, jako vidíte na obrázku.
Prodlužovací kabely o délce větší jako 30 m snižují výkon přístroje.

6. Použití

Plotové nůžky nepoužívejte za deště a mokra!

Před každým použitím zkontrolujte el. prodlužovací kabel a jeho připojovací části a zjistěte případné viditelné známky poškození (kabel nesmí být zapojen do zásuvky). Nepoužívejte poškozený kabel.

Při práci s plotovými nůžkami je bezpodmínečně nutné používat ochranné rukavice.

- Větve o průměru větším jako 16 mm před použitím těchto nůžek nejdříve vystříhejte nůžkami na větve.
- Nejdříve stříhejte boční plochy zespodu nahoru. Horní část stříhejte podle vkusu do roviny, na stříšku nebo do oblouku (obr. 3).
- Bezpečnostní nožová lišta má po straně zaoblené a s posunutím posazené stříhací zuby, aby se předešlo nebezpečí poranění. Dodatečná ochrana proti nárazu brání nepříjemným zpětným rázům při kontaktu se stěnou, plotem apod. (obr. 4 + 5).
- Při zablokování nožů pevnými předměty přístroj okamžitě vypněte, odpojte síťovou vidlici a teprve potom pevný předmět odstraňte.
- Pozor! Kovové předměty jako drátěné ploty, tyčky rostlin mohou nožovou lištu poškodit.
- Kabel veďte vždycky mimo pracovní oblasti. Pracujte vždycky tak, aby se nůžky pohybovaly směrem od vidlice. Proto si směr stříhání určete ještě před začátkem práce.
- Stříhací doby:
  - listnaté živé ploty: červen až říjen
  - jehličnaté živé ploty: duben až srpen
  - jalovcové živé ploty: od května dle potřeby

7. Zapnutí a vypnutí (obr. 5)

- Zapnutí: Oběma rukama současně stlačte spínače ZAP/VYP (3+4).
- Vypnutí: Oba spínače ZAP/VYP současně pusťte.
- Brzdový obvod zajistí okamžité zastavení stříhacích nožů v průběhu 0,5 sek. Jiskry (záblesky), které se přitom vytvoří v oblasti horních větracích otvorů, jsou normálním jevem a pro přístroj jsou neškodné.

8. Údržba

Před jakoukoliv údržbou plotových nůžek musí být přívodní elektrický kabel vytažen ze zásuvky.
Důležité upozornění: Po každé práci s plotovými nůžkami by se střižné nože měly vždy očistit a namazat, prodloužíte tím jejich životnost. Poškozené díly musí být okamžitě řádně opraveny. Nůž očistíme suchým hadříkem, při silném znečistění kartáčem. **Pozor: nebezpečí poranění!** K mazání nožů používejte pokud možno ekologicky nezávadný olej (obr. 6).

Pak nasuňte na nožovou lištu ochranné pouzdro.

9. Opravářská služba

Opravy elektrických spotřebičů smí provádět jen elektro-odborníci. Popište prosím při zaslání vámi zjištěnou chybu.

10. Objednávka náhradních dílů

Potřebujete-li příslušenství nebo náhradní díly, obraťte se prosím na náš servis.

Nepoužívejte pro práci s tímto přístrojem žádné přídavné součásti kromě těch, které jsou doporučeny naší společností. Jinak může obsluha nebo nezúčastněná osoba nacházející se v blízkosti utrpět vážná zranění nebo se může přístroj poškodit.

Při objednávání náhradních dílů by se měly uvést tyto údaje:

- Typ zařízení
- Katalogové číslo zařízení

11. Likvidace, ochrana životního prostředí

Vysloužilou pilu odevzdejte na sběrném místě k odborné likvidaci. Odstřihněte přívodní elektrický kabel, aby se zamezilo zneužití pily. Nevyhazujte zařízení do komunálního odpadu, ale v rámci ochrany životního prostředí jej odevzdejte na sběrném místě pro elektrická zařízení. O adresách a otvíracích časech se informujte na obecním úřadě. Na příslušných sběrných místech odevzdejte rovněž balicí materiály a opotřebované díly příslušenství.

Pouze pro země EU

Nevyhazujte elektrické nářadí do komunálního odpadu!

Podle evropské směrnice 2012/19/ES o odpadních elektrických a elektronických zařízeních (OEEZ) a podle jejího převedení do národního práva se musí opotřebené elektrické nářadí shromažďovat odděleně a odevzdat k ekologickému zpracování.

Alternativa recyklace k požadavku zpětného zaslání:
Majitel elektrického nářadí je v případě likvidace alternativně místo zpětného zaslání povinen spoluúčastí na odborném zhodnocení. Vysloužilé zařízení lze rovněž odevzdat na sběrném místě, které provede likvidaci ve smyslu národních právních předpisů o recyklaci a nakládání s odpady. Netýká se součástí příslušenství a pomocných prostředků bez elektrických součástí.

12. Záruční podmínky

Nezávisle od závazku prodejce vyplývajícího z kupní smlouvy vůči konečnému odběrateli poskytujeme na toto elektrické zařízení následující záruku:

Záruční doba je 24 měsíců a začíná datem prodeje, které je třeba prokázat originálním pokladním dokladem. U komerčního užívání a půjčování se záruční doba snižuje na 12 měsíců. Záruka se nevztahuje na díly podléhající rychlému opotřebení a na škody vzniklé v důsledku používání nesprávného příslušenství a oprav za použití neoriginálních dílů a v důsledku použití násilí, úderu nebo rozbití a svévolného přetížení motoru. V rámci záruky se provádí pouze výměna vadných dílů, a ne kompletních přístrojů. Opravy v záruce smějí provádět pouze autorizované opravny nebo podnikový servis. V případě cizího zásahu záruka zaniká.

Porto, zasilatelské jakož i následné náklady nese kupující.

Nožnice na živé ploty

1. Základné informácie

		HTMN 520
Menovité napätie	V~	230-240
Menovitá frekvencia	Hz	50
Menovitý príkon	W	520
Otáčky naprázdno n_0	min^{-1}	1700
Dĺžka noža	mm	450
Hrúbka rezu	mm	16
Hmotnosť (bez kábla)	kg	2,5
Hladina akustického tlaku L_{pA} podľa EN 60745	dB (A)	79,9 [K 3,0 dB(A)]
Hladina zrýchlenia vibrácií podľa EN 60745	m/s^2	4,0 [K 1,5 m/s^2]

Ochranná trieda: II / EN 60745 / VDE 0740 ⧈

Emisie

- Uvedená hodnota vibračných emisií bola zmeraná normalizovaným testovacím postupom a je možné ju použiť na porovnanie s iným elektrickým náradím.
- Uvedená hodnota vibračných emisií sa môže tiež použiť na odhad množstva a dĺžky potrebných pracovných prestávok.
- Skutočná hodnota vibračných emisií sa môže počas reálneho používania elektrického náradia od uvedenej hodnoty líšiť v závislosti od toho, ako sa elektrické náradie používa.
- Pozor: Na ochranu pred poruchami krvného obehu rúk, ktoré sú vyvolané vibráciami, je potrebné včas zaradiť pracovné prestávky

Údaje o emisiách hluku podľa zákona o bezpečnosti produktov (ProdSG) resp. EU-smernice o strojoch: Hladina akustického tlaku na pracovisku môže prekroči 80 dB(A). V tomto prípade sa doporučuje používa pracovné ochranné prostriedky na ochranu sluchu (napr. chrániče sluchu).

Pozor: Ochrana proti hluku! Pri spustení do prevádzky dodržujte regionálne predpisy.

Výrobca si vyhradzuje právo na prípadné zmeny v technickom prevedení stroja.

Rádiové rušenie zodpovedá norme EN 55014, EN 61000-3-2, EN 61000-3-3.

Plotové nožnice sú konštruované podľa najnovších predpisov DIN-EN 60745-1 a DIN-EN 60745-2-15, a zodpovedajú úplne predpisom Zákona o bezpečnosti výrobkov.

2. Všeobecné bezpečnostné pokyny

⚠ Používanie plotových nožníc je vždy spojené s určitým rizikom. Venujte preto pozornos príslušným bezpečnostným predpisom.

Stroj bol vyrobený podľa najnovšej technológie a platných bezpečnostných opatrení. Aj napriek tomu môže pri jeho používaní dôjs k nehode obsluhujúceho alebo ďalších osôb, poškodeniu stroja či ďalších predmetov.

Upozornenie: Pri používaní elektrických strojov je treba dba na nasledujúce bezpečnostné opatrenia a tak predís el. šoku, poraneniu, alebo požiaru. Pred použitím elektrického stroja si prečítajte všetky pokyny a postupujte podľa nich. Tieto bezpečnostné pokyny dobre uložte.

Stroj používajte iba vtedy, ak je v perfektnom tech-nickom stave, pre predpísané účely, t.j. pre strihanie živých plotov a kríkov, podľa bezpečnostných pokynov a tohto návodu. Akúkoľvek poruchu, ktorá by mohla zníži bezpečnos, okamžite odstráňte alebo nechajte odstráni.

Tento stroj môže spôsobi vážne zranenia, preto si pozorne prečítajte návod na obsluhu, aby ste sa zoznámili so správnym zaobchádzaním, prípravou, údržbou a používaním elektrických nožníc. Pred prvým použitím sa so strojom poriadne oboznámte a nechajte si ho tiež prakticky predvies.

Tento prístroj nie je určený pre používanie osobami (vrátane detí) s obmedzenými fyzickými, zmyslovými alebo duševnými schopnosťami, ani osobami s chýbajúcimi skúsenosťami a/alebo nedostatočnými vedomosťami. Prístroj je v tomto prípade možné používať jedine za dozoru osoby dohliadajúcej na bezpečnosť a osoby poskytujúcej potrebné pokyny k používaniu prístroja.

Mali by ste dávať pozor na to, aby sa s prístrojom nehrali deti.

Všeobecné bezpečnostné pokyny pre elektrické náradie

POZOR! Prečítajte si všetky pokyny. Nedodržanie nižšie uvedených pokynov môže mať za následok elektrický úder, požiar a / alebo ťažké poranenie. Nižšie používaný pojem „elektrické nástroje“ sa vzťahuje na elektrické nástroje napájané z elektrickej siete (pomocou sieťového kábla) a elektrické nástroje napájané z akumulátorov (bez sieťového kábla).

TIETO POKYNY SI DOBRE USCHOVAJTE.

1) Pracovní priestor

a) **Svoj pracovný priestor udržiavajte vždy čistý a uprataný.** *Neporiadok a neosvetlené úseky pracovného priestoru môžu mať za následok úrazy.*

b) **S prístrojom nepracujte v prostredí s nebezpečenstvom výbuchu, v ktorom sa vyskytujú horľavé kvapaliny, plyny alebo prach.** *V elektrických nástrojoch vznikajú iskry, ktoré by takýto prach alebo pary mohli zapáliť.*

c) **V priebehu používania elektrických nástrojov držte deti a iné osoby v bezpečnej vzdialenosti.** *Pri obzeraní sa môžete stratiť nad prístrojom kontrolu.*

2) Elektrická bezpesť

a) **Zástrčka prístroja sa musí hodiť do danej elektrickej zásuvky. Zástrčku prístroja nie je dovolené nijakým spôsobom meniť. Spoločne s prístrojmi, ktoré majú ochranné uzemnenie, nepoužívajte nijaké zástrčkové adaptéry.** *Nepozmenené zástrčky a vhodné zásuvky znižujú nebezpečenstvo elektrického úderu.*

b) **Zabráňte kontaktu tela s uzemnenými povrchmi ako sú potrubia, vykurovanie, kachle a chladničky.** *Zvýšené riziko elektrického úderu v prípade, že dôjde uzemneniu Vášho tela.*

c) **Prístroj nevystavujte dažďu.** *Preniknutie vody do elektrického prístroja zvyšuje nebezpečenstvo elektrického úderu.*

d) **Kábel nepoužívajte na iné účely, než pre ktoré je určený. Prístroj za kábel neprenášajte, nevešajte ani nevyťahujte zástrčku zo siete ťahom za kábel. Chráňte kábel pred vysokými teplotami, olejmi, ostrými hranami a pohyblivými dielcami prístroja.** *Poškodené alebo prekrútené káble zvyšujú nebezpečenstvo elektrického úderu.*

e) **Pokiaľ s elektrickým prístrojom pracujete vonku, používajte len také predlžovacie káble, ktoré sú schválené pre používanie vonku.** *Používanie predlžovacích káblov, ktoré sú vhodné pre používanie vonku, znižuje nebezpečenstvo elektrického úderu.*

f) **Pokiaľ sa nedá vyhnúť použitiu elektrického náradia vo vlhkom prostredí, používajte ochranný spínač chybového prúdu.** *Použitie ochranného spínača chybového prúdu znižuje riziko elektrického úderu.*

3) Bezpečnosť osôb

a) **Buďte sústredení, dávajte pozor na to, čo robíte a k práci s elektrickými prístrojmi pristupujte premyslene. Prístroj nepoužívajte, pokiaľ ste unavení alebo pod vplyvom drog, alkoholu alebo medikamentov.** *Malý okamžik nepozornosti pri používaní prístroja môže mať za následok vážne poranenia .*

b) **Používajte osobné ochranné vybavenie a vždy noste ochranné okuliare.** *Používanie osobného ochranného vybavenia ako aú protiprachové masky, pracovná obuv s nešmykľavou podrážkou, ochranné prilby alebo protihlukové slúchadlá, podľa druhu a použitia elektrického prístroja, znižuje nebezpečenstvo poranenia.*

c) **Zabráňte náhodnému zapnutiu prístroja. Pred odpojením zástrčky zo zásuvky skontrolujte, či je vypínač v polohe „VYP“ (OFF).** *Pokiaľ prístroj prenášate s prstom na vypínači alebo zapnutý prístroj pripojíte do siete, môžete si spôsobiť zranení.*

d) **Pred zapnutím prístroja odstráňte nastavovacie nástroje a alebo skrutkovače.** *Nejaký nástroj a alebo kľúč, ktorý zostane v rotačnej časti prístroja, môže spôsobiť zranenie.*

e) **Nepreceňujte sa. Dbajte vždy na stabilní postoj a vždy udržujte rovnováhu.** *Tak budete môcť prístroj v neočakávaných situáciách lepšie kontrolovať.*

f) **Používajte vhodné oblečenie. Nenoste nijaké voľné oblečenie alebo ozdoby. Vlasy, oblečenie a obuv držte v bezpečnej vzdialenosti od pohyblivých dielcov.**

Voľné oblečenie, ozdoby a alebo dlhé vlasy za môžu zachytiť do pohyblivých dielcov prístroja.

g) **Pokiaľ je možné namontovať prípravky na odsávanie prachu alebo záchytávacie prípravky, presvedčite sa, čí sú tieto pripojené a správne použité.** *Používaní takýchto prípravkov znižuje ohrozenie prachom.*

4) Starostlivé zaobchádzanie a používanie elektrických nástrojov

a) **Nepreťažujte prístroj. Pre svoju prácu používajte k tomu určené elektrické prístroje.** *S vhodným elektrickým vybavením budete v uvedenom výkonovom rozsahu pracovať lepšie a bezpečnejšie .*

b) **Nepoužívajte nijaké elektrické nástroje, ktoré majú poškodené vypínače.** *Elektrický prístroj, ktorý sa nedá zapnúť alebo vypnúť, je nebezpečný a musí sa dať opraviť.*

c) **Pred nastavovaním prístroja, výmenou príslušenstva alebo odložením prístroja vždy vytiahnite zástrčku zo zásuvky.** *Týmto opatrením zabránite neúmyselnému zapnutiu prístroje.*

d) **Pokiaľ elektrické nástroje nepoužívate, držte ich mimo dosahu detí. Nenechajte pracovať s prístrojom osoby, ktoré s ním nie sú zoznámené alebo ktoré nečítali tieto pokyny.** *Elektrické nástroje sú nebezpečné, pokiaľ ich používajú neskúsené osoby.*

e) **Prístroj dôsledne ošetrujte. Kontrolujte, či pohyblivé dielce prístroja fungujú bezchybne a či sa nezasekávajú, či niektoré dielce nie sú zlomené alebo poškodené tak, že by mohli mať negatívny vplyv na funkciu prístroja. Pred použitím prístroja nechajte poškodené dielce opraviť.** *Nejedna nehoda má svoju príčinu v zle udržiavaných elektrických nástrojoch.*

f) **Rezné nástroje udržujte ostré a čisté.** *Dôkladne ošetrované rezné nástroje s ostrými reznými plochami sa menej zasekávajú a dajú sa lepšie viesť.*

g) **Používajte elektrické vybavenie, príslušenstvo, náhradné nástroje atd. v zmysle týchto pokynov a tak, ako je to pre tento špeciálny typ prístroja predpísané. Rešpektujte pritom pracovní podmienky a vykonávaný druh činnosti.** *Použitie elektrického prístroja pre iné ako určené účely môže viesť ku vzniku nebezpečných situácií.*

5) Servis

a) **Prístroj nechajte opravovať iba kvalifikovanému personálu a iba s použitím originálnych náhradných dielcov.** *Tým bude zaručené, aby zostala zachovaná bezpečnosť prístroja.*

Bezpečnostné pokyny pre nožnice na živé ploty:

- **Všetky časti svojho tela držte v bezpečnej vzdialenosti od strihacieho noža. Nepokúšajte sa odstraňovať zostríhaný materiál pri bežiacom noži alebo zostrihávaný materiál pevne držať. Zachytený zostríhaný materiál odstraňujte až pri vypnutom prístroji.** *Malý okamžik nepozornosti pri používaní nožníc na živý plot môže mať za následok ťažké poranenie.*
- **Elektrické prístroje držte za izolované uchycovacie plochy, pretože rezný nástroj môže prísť do styku s vlastním elektrickým káblom.** *Kontakt rezného noža s napäťovým káblom môže dostať pod napätie vodivé časti prístroja a spôsobiť tak elektrický úder.*
- **Pri stojacom noži prenášajte nožnice na živý plot za rukoväť. Pri transporte alebo odkladaní vždy nasuňte na nože ochranný kryt.** *Pozorné zaobchádzanie s prístrojom znižuje nebezpečenstvo poranení nožom.*
- **Kábel držte v bezpečnej vzdialenosti od oblasti sekania.** *V priebehu práce sa môže kábel v kríkoch schovať a neúmyselne môže dôjsť k jeho preseknutiu.*
- **Nožnice na živé ploty musia byt ovládané vždy naraz oboma rukami.**
- **Pred použitím prístroja odstránte z praco vnej plochy cudzie predmety, pocas práce dávajte pozor na prítom nost cudzích predmetov!**
- **Nepoužívajte nožnice za dažda, ani na stri hanie mokrých kríkov. Prístroj neumýva ostriekaním vodou. Nepouži k čisteniu prístroje k čisteniu vysokým tlakom alebo parou.**
- **Na základe predpisov polnohospodár skych profesijných združení smú s elektricky pohánanými nožnicami na živé ploty samostatne pracovat iba osoby starši e**

ako 17 rokov. Pod dohladom dospelého môžu s nožnicami pracovat aj osoby staršie ako 16 rokov.

- **Prístroje, ktoré sa používajú vonku, by sa mali pripojovať prostredníctvom zásuvky s ochranou proti chybovému prúdu.**
- **Odporúcame, aby ste sa pri prvom použití nožníc na živé ploty okrem precítania návo du na použitie dali aj prakticky zaškolit.**
- **Vždy zabezpecte, aby boli namontované všetky ochranné zariadenia a rukoväte.**
- **Nikdy sa nepokúšajte používať nekompletný stroj alebo stroj, ktorý bol nedovolene pozmenený.**
- **Oboznámte sa s Vašim okolím a dávajte pozor na možné nebezpecenstvá, ktoré možno nepocujete kvôli hluku stroja.**
- **Vyhýbajte sa použitiu zariadenia pri zlých poveternostných podmienkach, obzvlášť ak hrozí nebezpečenstvo búrky.**

Použitie v súlade s určením

Tieto záhradné nožnice sú určené na zastrihávanie kríkov, krovín, ozdobných rastlín a živého plota. Maximálna hrúbka konárov, ktoré sa strihajú, nesmie prekročiť 16 mm. Záhradné nožnice sú určené na domáce použitie. Používateľ záhradných nožníc sa musí postarať o dostatočný ochranný výstroj počas používania v súlade s návodom na obsluhu a výstražnými piktogramami nachádzajúcimi sa na stroji. Pred každým použitím, príp. počas použitia záhradných nožníc treba tieto skontrolovať ohľadne prípadných elektrických alebo mechanických poškodení.
Ak na stroji zistíte škodu, zastavte prácu a kontaktujte odbornú dielňu.

Použitie v rozpore s určením

Všetky použitia záhradných nožníc, ktoré nie sú uvedené v kapitole „Použitie v súlade s určením“, sa považujú za použitia v rozpore s určením.
Pre všetky vecné škody, ako aj poranenia osôb, ktoré vznikli na základe chybného použitia, ručí používateľ záhradných nožníc.
Pri použití iných, príp. neoriginálnych konštrukčných dielov na záhradných nožniciach, zaniká nárok na poskytnutie záruky zo strany výrobcu.

Zostatkové riziká

Aj pri použití nástroja v súlade s použitím vždy zostáva určité zostatkové riziko, ktoré sa nedá vylúčiť. Z typu a konštrukcie nástroja je možné odvodiť nasledujúce potencionálne riziká:

- kontakt s nechránenou strihacou lištou (rezné poranenia),
- siahnutie do záhradných nožníc v prevádzke (rezné poranenie),
- nepredvídaný, prudký pohyb rezného materiálu (rezné poranenia),
- odhodenie chybných rezných zubov,
- odhodenie častí strihaného materiálu,
- poškodenie sluchu, ak sa nenosí predpísaná ochrana sluchu,
- vdýchnutie častíc strihaného materiálu.

5. Zoznámenie sa so strojom

Montáž ochranného štítu (obr. 1)

Priložený ochranný štít (2) nasuňte na trám noža, potom ho z obidvoch strán upevnite pomocou 2 skrutiek (z každé strany 2 skrutky) podľa obr. 1 na pláš.

Pripojenie k sieti

Plotové nožnice sa pripájajú iba na jednofázový striedavý prúd, ktorého charakteristika zodpovedá hodnotám uvedeným na štítku stroja. Stroj má dvojitú izoláciu, ktorá zodpovedá triede II podľa VDE 0740. Pred zapojením sa však presvedčte, či napätie v sieti zodpovedá údajom uvedeným na štítku plotových nožníc.

Istenie používaného el.obvodu:

Plotové nožnice môžu by pripojené len k zásuvke, ktorá je súčas ou elektrického obvodu chráneného patričným istením, podľa údajov v tabuľke technických parametrov.

Zaistenie predlžovacieho kábla (obr. 2)

Používajte iba také predlžovacie káble, ktoré sú povolené pre používanie vonku. Prierez vodičov musí by na dĺžku až do 75 m rovný nebo väčší ako 1,5 mm^2. Najskôr spojte zástrčku prístroja so svojím pripojovacím káblom. Potom urobte na pripojovacom kábli slučku a túto prevlečte cez vedenie kábla na plášti nožníc na živý plot. Potom slučku založte okolo háku ahového odľahčenia tak, ako vidíte na obrázku.
Predlžovacie káble dlhšie ako 30 m redukujú výkon prístroja.

6. Použitie

Nožnice nepoužívajte za dažďa, alebo k rezaniu mokrých kríkov.

Prívodný kábel nožníc na živé ploty a jeho spojenie sa musia pred každým použitím skontrolova na viditeľné nedostatky (zástrčka je vy ažená). Poškodené káble sa nesmú používa.

Rukavice:
Pri práci s nožnicami na živé ploty by ste mali nevyhnutne používa rukavice.

- Vetve o priemeru väčšom ako 16 mm pred nasadením nožníc najskôr vystríhajte nožnicami na vetve.
- Najskôr ostrihajte bočné plochy odspodu nahor. Hornú čas strihajte podľa vkusu do roviny, na striešky alebo do oblúka (obr. 3).
- Bezpečnostní nožový trám má po strane zaoblené a s posunutím posadené strihacie zuby, aby sa predišlo nebezpečenstvu poranenia. Dodatočná ochrana proti nárazu bráni nepríjemným spätným rázom pri kontakte

so stenou, plotom apod. (obr. 4 + 5).

- Pri zablokovaní nožov pevnými predmetmi prístroj okamžite vypnite, odpojte sie ovou zástrčku a až potom pevný predmet odstráňte.
- Pozor! Kovové predmety ako drôtené ploty, tyčky rastlín môžu nožový trám poškodi .
- Kábel veďte vždy mimo pracovnej oblasti. Pracujte vždycky tak, aby ste od zástrčky šli smerom preč. Preto si smer strihania stanovte ešte pred začiatkom práce.
- Strihacie doby:
  - listnaté živé ploty: jún až október
  - ihličnaté živé ploty: apríl až august
  - borievkové živé ploty: od mája podľa potreby

7. Zapnutie a vypnutie (obr. 5)

- Zapnutie: Obidvomi rukami súčasne stlačte spínače ZAP/VYP (3+4).
- Vypnutie: Obidva spínače ZAP/VYP naraz pus te.
- Brzdový obvod zaistí okamžité zastavení strihacieho noža v priebehu 0,5 sek. Iskry (záblesky), ktoré sa pritom vytvoria v oblasti horných vetracích drážok, sú normálnym javom a pre prístroj sú neškodné.

8. Údržba

Pred akoukoľvek údržbou plotových nožníc musí by prívodný elektrický kábel vytiahnutý zo zásuvky.

Dôležité upozornenie: Po každej práci s plotovými nožnicami by sa strižné nože mali vždy očisti a namaza, predĺžite tým ich životnos. Poškodené diely musia by okamžite poriadne opravené. Nôž očistíme suchou handrou, pri silnom znečistení kefkou. **Pozor: Nebezpečenstvo poranenia!** Na mazanie nožov používajte pokiaľ možno ekologicky nezávadný olej (obr. 6).

Potom na nože nasuňte ochranné púzdra.

9. Opravárenská služba

Opravy elektrického náradia smú vykonávat iba odborní opravári. Prosím, popíšte pri zaslaní do opravy zistené závady. Poškodené nožnice na živé ploty možno poslat do opravy na túto adresu: pozri adresy servisných pracovísk.

10. Náhradných dielov

Ak potrebujete príslušenstvo alebo náhradné diely, obráťte sa na náš servis.

Pre prácu s týmto zariadením nepoužívajte žiadne prídavné diely okrem dielov, ktoré odporúča naša spoločnosť. V opačnom prípade môže obsluhujúca osoba alebo v blízkosti sa nachádzajúci nezúčastnení utrpieť vážne poranenia alebo sa môže poškodiť zariadenie.
Pri objednávaní náhradných dielov uvádzajte nasledujúce údaje:

- typ prístroja,
- výrobné číslo prístroja.

11. Likvidácia a ochrana životného prostredia

Ak prístroj doslúžil, odovzdajte ho odbornú likvidáciu. Rozstrihnite sieťový kábel, aby ste zabránili zneužitiu. Prístroj nelikvidujte spolu s domovým odpadom. V záujme ochrany životného prostredia ho odovzdajte v zbernom stredisku pre elektrické prístroje. Informácie o adrese a otváracích hodinách vám podá kompetentné vedenie obce. V určených zberných strediskách odovzdajte aj obalové materiály a opotrebované časti príslušenstva.

Platí iba pre krajiny EÚ

Elektrické nástroje nehádžte do domového odpadu!

V súlade s európskou smernicou 2012/19/ES o odpade z elektrických a elektronických zariadení musia byť použité elektrické prístroje zbierané samostatne a odovzdané na ekologickú recykláciu.

Alternatíva recyklácie voči požiadavke spätného zaslania:
Vlastník elektrického prístroja je alternatívne k spätnému zaslaniu zaviazaný spolupracovať pri odbornom zhodnotení v prípade zrieknutia sa vlastníctva. Starý prístroj je možné vrátiť do príslušného strediska, kde sa vykoná likvidácia v zmysle národného zákona o recyklácii a zákona o odpade. Netýka sa to častí príslušenstva starých prístrojov a pomocných prostriedkov bez elektrických súčiastok.

12. Záručné podmienky

Nezávázne od záväzku predajcu vyplývajúceho z kúpnej zmluvy voči finálnemu odberateľovi poskytujeme na tento elektrický prístroj nasledujúcu záruku:

Záručná doba je 24 mesiacov a začína predajom, ktorú je potrebné preukázať originálom predajného dokladu. Pri komerčnom užívaní a požičiavaní sa záručná doba znižuje na 12 mesiacov. Záruka sa nevzťahuje na diely podliehajúce rychlému opotrebovaniu a na škody vzniknuté v dôsledku používania nesprávneho príslušenstva a opráv, na použitie neoriginálnych dielov a v dôsledku použitia násilia, úderu, alebo rozbitia a svojvoľného preťaženia motora. V rámci záruky sa robí iba výmena defektných dielov a nie kompletných prístrojov. Opravy v záruke smú vykonávať iba autorizované opravovne, alebo podnikový servis. V prípade cudzích zásahov záruka zaniká.

Porto, zasielateľské ako aj iné následné náklady nesie kupujúci.

Škare za obrezivanje živice

1. Predstavljanje škara za obrezivanje živice

Tehnički podaci		HTMN 520
Pogonski napon	V~	230-240
Nazivna frekvencija	Hz	50
Nazivni prijem	W	520
Broj okretaja u praznom hodu n_0	min^{-1}	1700
Dužina rezanja	mm	450
Debljina rezanja	mm	16
Težina bez kabla	kg	2,5
Razina zvučnog pritiska L_{pA} po EN 60745	dB (A)	79,9 [K 3,0 dB(A)]
Vibracije po EN 60745	m/s^2	4,0 [K 1,5 m/s^2]

Dvostruko izolirano po zaštitnoj klasi II/DIN EN 60745/VDE 0740 ⧈

Pozor:

- Naznačena vrijednost vibracija ustanovljena je standardiziranom opremom i može se koristiti kako za usporedbu s drugim električnim aparatima, tako i za privremenu procjenu opterećenja putem vibracija.
- Ovisno o korištenju stroja i njegove opreme, vrijednost vibracija može biti drugačija te biti i viša od one naznačene.
- Potrebno je utvrditi sigurnosne mjere radi zaštite korisnika, na temelju procjene opterećenja kojeg stvaraju vibracije u stvarnim uvjetima korištenja.
- U vezi s tim treba uzeti u obzir sve faze radnog ciklusa, kao na primjer isključivanje ili rad na prazno.

Informacije o emisiji buke u skladu s njemačkim Aktom o sigurnosti proizvoda (ProdSG) i s direktivom EZ o strojevima: Razina zvučnog pritiska na radnom mjestu može prekoračiti 80 dB (A). U tom slučaju su za korisnika potrebne mjere zaštite od buke (npr. nošenje zaštite za uši).

Obratite pažnju na Propise o zaštiti od buke u zemlji korištenja.

Radiosmetnje iskrenja po EN 55014, EN 61000-3-2, 61000-3-3.

Tehničke izmjene ostaju pridržane.

Uređaji su građeni po propisima prema; DIN-EN 60335-1 i DIN-EN 60335-2-91 i u cijelosti odgovaraju propisima Zakona o sigurnosti proizvoda.

2. Opće sigurnosne upute

⚠ Svaki pogon škara za obrezivanje živice je povezan sa opasnostima od nezgoda. Stoga poštujte odgovarajuće Propise za sprečavanje nezgoda.

Stroj je sagrađen po stanju tehnike i po priznatim sigurnosno-tehničkim smjernicama. Ipak prilikom njegove uporabe može doći do opasnosti za tijelo i život korisnika ili trećih osoba tj. do utjecaja na stroj i druge stvarne vrijednosti.

Pozor: Kod uporabe električnih alata se za zaštitu od električnog udara, opasnosti od ozljeda i opekotina načelno trebaju poštivati sljedeće mjere sigurnosti: Pročitajte i poštujte sve ove upute, prije nego što koristite električni alat. Dobro pohranite sigurnosne upute.

Stroj koristiti samo u tehnički ispravnom stanju kao svrsishodno, svjesno sigurnosti i opasnosti uz poštivanje upute za uporabu! U posebnosti smetnje, koje mogu utjecati na sigurnost, odmah (dati) otkloniti!

Ovaj stroj može prouzročiti ozbiljne ozljede. Pažljivo pročitajte uputu za uporabu za ispravno rukovanje, pripremu, održavanje, prikladnu uporabu škara za obrezivanje živice. Prije prve uporabe se upoznajte sa strojem i dajte se praktički uputiti.

Ovaj aparat nije namijenjen za uporabu od strane osoba (uključujući djecu) sa smanjenim tjelesnim, osjetilnim ili mentalnim sposobnostima, odnosno bez iskustva i znanja, osim ako ih osoba odgovorna za njihovu sigurnost ne nadzire ili ne uputi na uporabu aparata.

Djecu treba nadzirati kako bi se osiguralo da se ne igraju s aparatom.

Opće sigurnosne upute za električne alate

⚠ **Pozor!** Sve upute se moraju pročitati.

Greške prilikom pridržavanja niže navedenih uputa mogu izazvati električni udar, požar i / ili

teške ozljede. Pojam „Električni alat“ koji se dalje koristi, odnosi se na električne alata priključene na mrežu (sa mrežnim kablom) i električne alata na akumulatorski po gon (bez mrežnog kabla).

DOBRO SAČUVAJTE OVE UPUTE.

1) Radno mjesto

a) **Svoje područje rada držite čistim i pospremljenim.** *Nered i neosvijetljeno radno područje može prouzrokovati nezgode.*

b) **Sa uređajem nemojte raditi u području u kojem postoji opasnost od eksplozija, u kojoj se nalaze goruće tekućine, plinovi ili prašine.** *Električni alati stvaraju iskre, koje mogu zapaliti prašinu ili pare.*

c) **Djecu i druge osobe za vrijeme korištenja električnog uređaja držite podalje.** *Ako Vam je odvraćena pozornost možete izgubiti kontrolu nad uređajem.*

2) Električna sigurnost

a) **Priključni utikač uređaja mora odgovarati u utičnicu. Utikač se ni u kom slučaju ne smije izmijeniti. Adapterski utikač nemojte koristiti zajedno sa uređajima koji su zaštitno uzemljeni.** *Nepromijenjeni utikači i odgovarajuće utičnice smanjuju rizik električnog udara.*

b) **Izbjegavajte kontakt tijela sa uzemljenim površinama kao što su to cijevi, grijalice, štednjaci i hladnjaci.** *Postoje povišeni rizik kroz električni udar, ako je Vaše tijelo uzemljeno.*

c) **Uređaj držite dalje od kiše.** *Prodiranje vode u električni uređaj povećava rizik električnog udara.*

d) **Kabel nemojte koristiti u druge svrhe kako biste uređaj nosili, objesili ili utikač iskopčali iz utičnice. Kabel držite slobodnim od vrućine, ulja, oštrih rubova ili rotirajućih dijelova uređaja.** *Oštećeni ili omotani kablovi povećavaju rizik električnog udara.*

e) **Ako sa električnim alatom radite na otvorenom, koristite samo takve produžne kablove, koji su odobreni za korištenje na otvorenom području.** *Korištenje produžnog kabla koji je prikladan za vanjsko područje smanjuje rizik od električnog udara.*

f) **Ako nije moguće izbjeći rad električnog alata u vlažnom okružju, upotrijebite zaštitnu strujnu sklopku.** *Upotreba zaštitne strujne sklopke umanjuje opasnost od strujnog udara.*

3) Sigurnost osoba

a) **Budite oprezni, pazite na ono što radite i pažljivo postupajte prilikom rada sa električnim alatom. Nemojte raditi sa uređajem, ako ste umorni ili ako stojite pod drogama, alkoholom ili medikamentima.** *Jedan trenutak nepažnje prilikom korištenja uređaja može dovesti do ozbiljnih ozljeda.*

b) **Nosite osobnu zaštitnu opremu i uvijek zaštitne naočale.** *Nošenje osobne zaštitne opreme kao što je to zaštitna maska protiv prašine, neklizajuće sigurnosne cipele, zaštitna kaciga ili zaštita za sluh, ovisno o vrsti i korištenju električnog alata, smanjuje rizik od ozljeda.*

c) **Izbjegavajte nenamjeravano puštanje u pogon. Uvjerite se, da se sklopka nalazi u položaju „ISKLJ“ prije nego utikač utaknete u utičnicu.** *Ukoliko dok nosite svoj uređaj prst držite na sklopki ili ako uređaj uključen prikopčate na struju, isto može prouzrokovati nezgode.*

d) **Uklonite alate za podešavanje ili odvijače prije nego uključite uređaj.** *Alat ili ključ, koji se nalazi u rotirajućem dijelu uređaja, može dovesti do ozljeda.*

e) **Nemojte prenagliti. Pobrinite se za stabilan položaj i uvijek držite ravnotežu.** *Kroz to uređaj možete bolje kontrolirati u neočekivanoj situaciji.*

f) **Nosite prikladnu odjeću. Nemojte nositi široku odjeću ili nakit. Kosu, odjeću i rukavice držite dalje od rotirajućih dijelova.** *Labava odjeća, nakit ili duga kosa mogu biti zahvaćeni od rotirajućih dijelova.*

g) **Ako se može montirati usisivač ili naprava za prihvaćanje uvjerite se, da je ista priključena i da se ispravno koristi.** *Korištenje tih naprava smanjuje ugrožavanje kroz prašinu.*

4) Pažljivo rukovanje i korištenje električnih alata

a) **Nemojte preopterećivati uređaj. Za vaš rad koristite samo za to predviđeni električni alat.** *Sa odgovarajućim električnim uređaj radite bolje i sigurno u naznačenom području učinka.*

b) **Nemojte koristiti električni alat čija je sklopka defektna.** *Električni alat, koji se više ne može uključiti ili isključiti, je opasan i mora biti popravljen.*

c) **Utikač iskopčajte iz utičnice prije nego podešavate uređaj, mijenjate pribor ili odložite uređaj.** *Ta mjera opreza sprječava nenamjeravano pokretanje uređaja.*

d) **Nekorištene električne alate pohranite izvan dosega djece. Nemojte dozvoliti da uređaj koriste osobe, koje sa njime nisu upoznate ili koje nisu pročitale upute.** *Električni alati su opasni ako ih koriste neiskusne osobe.*

e) **Uređaj pažljivo njegujte. Kontrolirajte, da rotirajući dijelovi uređaja ispravno funkcioniraju i da nisu zaglavljeni, provjerite da li su dijelovi puknuli ili tako oštećeni, da to utiče na funkciju uređaja. Oštećene dijelove dajte popraviti prije korištenja uređaja.** *Veliki broj nezgoda zasniva ne lošem održavanju električnih uređaja.*

f) **Alat za rezanje uvijek držite oštar i čist.** *Pažljivo njegovani alat za rezanje sa oštrim bridovima se manje zaglavljuje i uvijek se lakše vodi.*

g) **Koristite električne alate, pribor, alat itd. prema odgovarajućim uputama i na način, kako je propisano za specijalni tip uređaja. Pri tome obratite pozor na uvjete i vrstu rada koji se treba provesti.** *Korištenje električnih alata u druge svrhe osim onih namijenjenih može dovesti do opasnih situacija.*

5) **Servis**

a) **Uređaj za popravak prepustite isključivo kvalificiranom stručnom osoblju uz korištenje originalnih zamjenskih dijelova.** *Time će se osigurati, da sigurnost uređaja ostaje održana.*

6) **Sigurnosne upute za škare za živicu:**

- **Sve dijelove tijela držite podalje od noževa. Nikada nemojte pokušati kod hodajućeg noža ukloniti materijal koji se reže ili isti držati. Zaglavljeni materijal koji se reže uklonite samo pri isključenom uređaju.** *Jedan trenutak nepažnje prilikom korištenja škara za živicu može dovesti do teških ozljeda.*
- **Električni alat držite za izolirane ručke, pošto nož može doći u dodir sa vlastitim mrežnim kablom.** *Kontakt noževa sa vodovima koji provode napon, dijelove uređaja može staviti pod napon i dovesti do električnog udara.*
- **Škare za rezanje živice nosite za ručku pri isključenom nožu. Prilikom transporta ili skladištenja na škare za rezanje živice uvijek navucite zaštitni pokrov.** *Pažljivo rukovanje sa uređajem smanjuje opasnost od ozljede kroz nož.*
- **Kabel držite dalje od područja rezanja.** *Za vrijeme rada kabel može biti prekriven grmljem i nenamjerno ga možete prerezati.*

• **Škare za obrezivanje živice se smiju voditi samo sa obadvije ruke.**
• **Prije korištenja uređaja radnu površinu osloboditi od stranih tijela i za vrijeme rada paziti na strana tijela! 2**
• **Škare ne koristiti na kiši i ne koristiti ih za rezanje mokre živice. Uređaj ne prskati sa vodom. Za čišćenje ne koristiti uređaje za čišćenje sa visokim pritiskom ili uređaje sa parnim injektorom.**
• **Po odredbama poljoprivrednih strukovnih udruženja sa škarama za obrezivanje živice na električni pogon smiju same raditi samo osobe preko 17 godina. Uz nadzor odraslih osoba je to dozvoljeno za osobe od 16 godina.**
• **Kod mjesne promjenjivosti uređaja, koji se koriste na otvorenom, se trebaju priključiti zaštitne strujne sklopke.**
• **Kabel škara za obrezivanje živice i njegovi vodovi se prije svake uporabe trebaju pregledati na vidljiva oštećenja (izvaditi utikač). Oštećene kable ne koristiti. Oni moraju biti zaštićeni od prskajuće vode. Kod oštećenja priključnog voda ovog uređaja isti smije biti popravljen samo od radionice za popravke koju je imenovao proizvođač, pošto je za to potreban specijalan alat.**
• **Savjetujemo Vam, da se kod prve uporabe škara za obrezivanje živice osim čitanja upute za uporabe date i praktički uputiti u uporabu uređaja.**
• **Uvijek se pobrinuti za to, da su montirane sve zaštitne naprave i rukohvati.**
• **Nikada ne pokušavajte upotrebljavati nepotpun stroj ili stroj na kojem su vršene nedozvoljene preinake.**

- **Upoznajte se sa svojom okolinom i pazite na moguće opasnosti, koje zbog buke stroja možda ne možete čuti.**
- **Izbjegavajte upotrebu stroja u lošim vremenskim uvjetima, posebno ako postoji opasnost od nevremena.**

Namjena uporabe

Ove škare za živicu namijenjene su isključivo za šišanje žbunja, grmlja, ukrasnih grmova i živica. Oblikovane su za rezanje grana s najvećim promjerom 16 mm. Škare za živicu nisu namijenjene komercijalnoj uporabi. Korisnik škara za živicu mora provjeriti da je sva sigurnosna oprema, koja je navedena u uputama za uporabu i na naljepnici upozorenja na škarama, priključena na aparat pri svakoj uporabi. Prije uporabe ili tijekom uporabe škara za živicu morate ih pregledati i uvjeriti se da nema električnih ili mehaničkih kvarova.
Ako primijetite bilokakvu štetu, prekinite rad i stupite u kontakt s ovlaštenom servisnom službom.

Neprimjerena uporaba

Svaka uporaba koja nije opisana u poglavlju „Namjena uporabe“ važi za neprimjerenu uporabu.

Korisnik škara za živicu sam odgovara za bilokakvu štetu na imovini ili za osobne ozljede koje su posljedica neprimjerene uporabe škara za živicu.

Proizvođač ne mora uzeti u obzir garanciju ako koristite škare za živicu s neoriginalnim dijelovima.

Druge opasnosti

Auch bei sachgemäßer Verwendung des Werkzeugs bleibt immer ein gewisses Restrisiko, das nicht ausgeschlossen werden kann. Aus der Art und Konstruktion des Werkzeugs können die folgenden potentiellen Gefährdungen abgeleitet werden:

- Uvijek postoje i druge opasnosti, čak pri pravilnoj uporabi škara za živicu. Dizajn škara za živicu uključuje sljedeće opasnosti:
- Možete doći do kontakta s nezaštićenim nožem (posljedice toga su rezne rane).
- Posezanje ili grabljenje rukama po škarama za živicu dok su uključene (posljedice toga su rezne rane).
- Neočekivani, iznenadni pokreti raslinja koje režete (posljedice toga su rezne rane).
- Izbacivanje ili odbijanje oštećenih zubaca za rezanje.
- Izbacivanje ili odbijanje raslinja koje režete.
- Ozljede sluha ako ne koristite preporučeno sredstvo za zaštitu sluha.
- Udisanje odrezanog raslinja.

5. Prije puštanja u pogon

Montaža zaštitne ploče (slika 1)

Priloženu zaštitnu ploču (2) pomaknuti preko poluge noža i potom sa po 1 vijka sa svake strane, kao što je prikazano na slici 2, pričvrstiti na kućištu.

Električni priključak

Stroj se može priključiti samo na jednofaznu izmjeničnu struju. On je zaštitno izoliran po klasi II VDE 0740. Prije puštanja u pogon pak pazite na to, da mrežni napon bude jednak podatku na pločici sa podacima učinka.

Zaštitna strujna sklopka

Savjetujemo, da se škare za obrezivanje živice priključe sa zaštitnom strujnom sklopkom sa strujom kvara od ne više od 30 mA.

Osiguravanje produžnog kabla (slika 2)

Koristiti samo produžne kablove, odobrene za upotrebu na otvorenom. Presjek voda za dužinu od 75 m mora biti jednak ili veći od 1,5 mm^2. Najprije spojite utikač uređaja sa Vašim priključnim kablom. Potom sa priključnim kablom napravite petlju i istu provucite kroz vođenje vodilo na kućištu škara za živicu. Potom petlju postavite preko kuke za vlačno rasterećenje, kao što je prikazano na slici. Produžni kabel preko 30 m duljine smanjuje učinak stroja.

6. Uputa za uporabu

Škare ne koristiti na kiši i za rezanje mokre živice!

Kabel škara za obrezivanje živice i njeni vodovi se prije svake uporabe moraju pregledati na vidljive nedostatke (utikač izvađen). Kablove sa nedostacima ne koristiti.

Rukavice:
Za uporabu škara za obrezivanje živice biste svakako trebali nositi radne rukavice.

- Grane sa promjerom većim od 16 mm se najprije trebaju odrezati sa škarama za grane.
- Najprije rezati bočne površine odozgo prema dole. Gornju stranu po ukusu rezati ravno, u obliku krova ili okruglo (slika 3).
- Sigurnosna poluga za nož raspolaže bočno zaobljenim i izmjenično raspoređenim zubima za rezanje, kako bi se smanjila opasnost od ozljede. Dodatna zaštita od udarca sprečava neugodne povratne udarce kod prilaska zidovima, ogradama itd. (slika 4 + 5).
- Kod blokiranja noža kroz čvrste predmete odmah isključiti uređaj, izvaditi mrežni utikač i tek onda ukloniti predmet.
- Oprez! Metalni predmeti kao što su to žičane ograde, potpornji za biljke mogu prouzrokovati štete na poluzi za nož.
- Kabel uvijek voditi dalje od područja rada. Uvijek raditi u smjeru od utičnice. Pravac rezanja stoga utvrditi prije početka rada.
- Vrijeme rezanja:
  - Živice od lišća : lipanj i listopad
  - Živice od drva četinjača travanj i kolovoz
  - Živice od drva crnogorice od svibnja po potrebi

7. Uključiti i isključiti (slika 5)

- Uključiti: Sklopku za uključivanje / isključivanje (3+4) istovremeno pritisnuti sa obadvije ruke.

- Isključiti: Obadvije sklopke za uključivanje / isključivanje pustiti.
- Sklopka za kočnicu uvjetuje momentalno zaustavljanje noža za rezanje unutar 0,5 sekunde. Pri tome je iskrenje (munja) u području gornjih ventilacijskih otvora normalno i nije štetno za uređaj.

8. Održavanje

Prije svih radova na stroju uvijek izvaditi utikač iz utičnice!

Važno: Kod svakog većeg rada sa škarama za obrezivanje živice se noževi trebaju očistiti i podmazati. Kroz to se znatno utječe na vijek trajanja Vašeg uređaja. Oštećene zaštitne naprave se odmah moraju prikladno popraviti. Nož očistite sa suhom krpom tj. kod jakog onečišćenja sa četkom. **Oprez: Opasnost od ozljede!** Podmazivanje noževa se po mogućnosti treba provesti sa mazivom, koje nije štetno po okoliš (slika 6).

Nakon toga škare za obrezivanje živice zajedno sa noževima staviti u omot.

9. Služba za popravak

Popravci na električnim alatima smiju biti provedeni samo od strane električara.
Molimo Vas da kod slanja na popravak opišete kvar, koji ste ustanovili.

10. Naručivanje rezervnih dijelova

Trebaju li vam pribor ili rezervni dijelovi, obratite se našoj servisnoj službi.
Za rad s ovim uređajem nipošto ne upotrebljavajte rezervne dijelove koje naša tvrtka ne preporučuje. U suprotnom se rukovatelj ili druge osobe u blizini mogu teško ozlijediti ili se uređaj može oštetiti.

Pri naručivanju navedite sljedeće podatke:
- vrstu uređaja
- broj artikla uređaja

11. Zaštita okoline

Propisno odložite uređaj u otpad kad mu prođe vijek trajanja. Odrežite strujni kabel kako biste spriječili zloporabu. Uređaj ne odlažite u kućni otpad, nego ga radi zaštite okoliša odnesite na sabiralište električnih uređaja. Od mjerodavne službe možete doznati adrese i radno vrijeme sabirališta. Također odnesite ambalažni materijal i istrošene potrošne dijelove na predviđena sabirališta.

Samo za države članice EU

Električne alate ne bacajte u kućni otpad!

Prema europskoj smjernici 2012/19/EG o starim električnim i elektroničkim uređajima i provedbi u nacionalnom pravu, rabljeni električni alati moraju se zasebno prikupiti i podvrgnuti ekološkom recikliranju.

Reciklažna alternativa zahtjevu za povratom:
Vlasnik električnog uređaja umjesto povrata može alternativno biti obvezan sudjelovati u propisnom iskorištavanju u slučaju prekida vlasništva. Rabljeni uređaj se pritom može odnijesti na sabirno mjesto koje obavlja uklanjanje u skladu s nacionalnim zakonom o zbrinjavanju otpada. To se ne odnosi na dijelove pribora i pomoćna sredstva dodana rabljenim uređajima bez električnih dijelova.

12. Uslovi garancije

Za ovaj uređaj dajemo bez obzira na obaveze trgovca iz kupovnog ugovora, krajnjem potrošaču sledeću garanciju:

Vreme trajanja garancije iznosi 24 meseca, a počinje sa predajom koja se treba dokazati originalnim računom. Kod komercijalne upotrebe i iznajmljivanja se vreme garancije skraćuje na 12 meseci. Iz garancije su isključeni potrošni delovi i štete, koje nastanu upotrebom neispravnih dodatnih delova, popravaka sa neoriginalnim delovima, primene sile, udara i loma kao i nasilnog preopterećenja motora. Garancija na izmenu se proteže samo na neispravne delove, ne na kompletne uređaje. Popravke pod garancijom sme provesti samo ovlaštena radionica ili servisna služba proizvođača. Kod stranih zahvata garancija propada.

Troškove poštarine, pošiljke i posledične troškove snosi kupac.

ELEKTRIČNE ŠKARJE ZA ŽIVO MEJO

1.Tehnični podatki

		HTMN 520
Napetost	V~	230-240
Frekvenca	Hz	50
Moč	W	520
Število vrtljajev v prostem teku n_0	min^{-1}	1700
Dolžina rezanja	mm	450
Debelina rezanja	mm	16
Teža	kg	2,5
Nivo hrupa L_{pA} po EN 60745	dB (A)	79,9 [K 3,0 dB(A)]
Vibracije po EN 60745	m/s^2	4,0 [K 1,5 m/s^2]

Zaščitni razred II/DIN EN 60745/VDE 0740 ⧈

Emisije

- Navedena vrednost vibracijskih emisij je bila izmerjena po običajnem testnem postopku, zato jo lahko uporabimo za primerjavo z drugim električnim orodjem.
- Navedena vrednost vibracijskih emisij se lahko uporabi za oceno količin in dolžin ter dolžine obveznih delovnih premorov.
- Dejanska vrednost vibracijskih emisij, v času dejanske uporabe električnega orodja, se lahko od navedene vrednosti razlikuje odvisno od tega, na kak način se električno orodje uporablja.
- Opozorilo: Zaradi zaščite pred motnjami krvnega obtoka v rokah, do katerih prihaja zaradi vibracij, mora uporabnik v svoje delo vključiti tudi reden premor.

Raven zvočnega tlaka na delovnem mestu lahko preseže 80 dB (A). V tem primeru je treba upoštevati zaščitne ukrepe (npr. uporaba zaščite za sluh).

Dodatno upoštevajte tudi lokalne predpise o zaščiti pred hrupom!

V skladu s standardom EN 55014, EN 61000-3-2, 61000-3-3 aparat ne povzroča radijskih motenj.

Pridržujemo si pravico do tehničnih sprememb.

Aparat je narejen v skladu s standardom EN 60745-1 in EN 60745-2-15 in popolnoma ustrezajo predpisom Zakona o varnosti proizvodov.

2. Splošna varnostna navodila

⚠ Pri uporabi škarij za živo mejo lahko pride do poškodb. Zaradi tega upoštevajte ustrezne predpise o varstvu pred nesrečami.

Aparat je narejen po najnovejših tehničnih standardih in varnostno tehničnih predpisih. Vendar je uporaba aparata kljub temu lahko nevarna za uporabnika, druge osebe ali predmete.

Pozor! Pri uporabi električnih aparatov upoštevajte vsa varnostna navodila, ki varujejo pred nevarnostjo električnega udara, poškodbami in požarom. Pred uporabo obvezno preberite vsa navodila. Varnostna navodila skrbno shranite.

Uporabljajte samo tehnično brezhiben aparat v skladu z namenom. Upoštevajte varnostna navodila in se izogibajte nevarnostim! Takoj je treba odpraviti vse napake, ki bi lahko ogrožale vašo varnost!

Aparat lahko povzroči resne poškodbe. Za pravilno uporabo, pripravo in vzdrževanje aparata natančno preberite navodilo za uporabo. Pred prvo uporabo se seznanite z delovanjem aparata.

Ta naprava ni namenjena osebam (vključno z otroki), z zmanjšanimi fizičnimi, senzoričnimi in mentalnimi sposobnostmi, ali osebam brez izkušenj in znanja, razen v primeru, da jih za njihovo varnost odgovorna oseba nadzoruje ali jim daje navodila za uporabo naprave.

Otroke je treba nadzorovati, da se ne igrajo z napravo.

Splošni varnostni napotki za električna orodja

Pozor! Preberite celotna navodila za uporabo. Neupoštevanje navodil za uporabo lahko povzroči električni udar, požar in/ali težke poškodbe. V nadaljevanju uporabljen izraz »električno orodje« se nanaša na aparate na električni

pogon (z električnim kablom) ali akumulatorski pogon (brez električnega kabla).

NAVODILA ZA UPORABO SKRBNO SHRANITE.

1) Delovno mesto

a) **Vzdržujte red in čistočo na delovnem mestu.** *Nered in neosvetljeno delovno mesto lahko povzročita nesrečo.*

b)) **Aparata ne uporabljajte v okolju, kjer so gorljive tekočine, plini ali prah in obstaja nevarnost eksplozije.** *Električni aparati proizvajajo iskre, ki lahko zanetijo prah ali hlape.*

c) **Med delom aparat zavarujte pred dostopom otrok ali drugih oseb.** *Zaradi odvračanja pozornosti lahko izgubite nadzor nad aparatom.*

2) Varovanje pred električnim udarom

a) **Električni vtič aparata se mora prilegati vtičnici. Vtiča v nobenem primeru ne poskušajte spreminjati. Prilagojenih vtičev ne uporabljajte skupaj z ozemljenimi aparati.** *Nespremenjen vtič in ustrezna vtičnica zmanjšata nevarnost električnega udara.*

b) **Izogibajte se telesnemu stiku z ozemljenimi deli, kot so cevi, radiatorji, štedilniki in hladilniki.** *Če je telo ozemljeno, obstaja velika nevarnost električnega udara.*

c) **Aparat zavarujte pred dežjem in mokroto.** *Vdor vode v električni aparat poveča nevarnost električnega udara.*

d) **Električnega kabla ne uporabljajte za druge namene, na primer za nošenje ali dvigovanje aparata ter za odstranjevanje vtiča iz vtičnice. Kabel zavarujte pred vročino, oljem, ostrimi robovi ali gibljivimi deli aparata.** *Poškodovan ali zapleten kabel poveča nevarnost električnega udara.*

e) **Pri delu z električnim orodjem na prostem uporabljajte samo podaljške, ki so primerni za uporabo na prostem.** *Uporaba ustreznih podaljškov zmanjša nevarnost električnega udara.*

3) Varnost oseb

a) **Med delom z električnim orodjem bodite pozorni in pazljivi. Aparata ne uporabljajte, če ste utrujeni ali pod vplivom drog, alkohola ali zdravil.** *Že trenutek nepazljivosti med delom lahko povzroči resne poškodbe.*

b) **Uporabljajte osebno zaščitno opremo in vedno nosite zaščitna očala.** *Uporaba osebne zaščitne opreme, na primer dihalne maske, nedrsečih čevljev, čelade ali zaščite za sluh, zmanjša tveganje poškodb.*

c) **Preprečite nenadzorovan zagon aparata. Pred vstavljanjem električnega vtiča v vtičnico se prepričajte, da je stikalo na položaju »IZKLOP«.** *Držanje prsta na stikalu med nošenjem aparata ali priključitev vključenega aparata na električno omrežje lahko povzroči nesrečo.*

d) **Pred vklopom aparata odstranite orodja za nastavljanje ali vijačne ključe.** *Orodje ali ključ, ki sta na vrtečem delu orodja, lahko povzročita poškodbe.*

e) **Ne precenjujte se.** *Poskrbite za varno stojišče in ohranjajte ravnotežje, kajti samo tako boste v nepredvidenih situacijah imeli boljši nadzor nad aparatom.*

f) **Nosite ustrezna oblačila. Ne nosite ohlapnih oblek ali nakita.** *Lase, oblačila in rokavice zavarujte pred gibljivimi deli, ki bi jih lahko zagrabili.*

g) **Če obstaja možnost priključka naprav za sesanje in zbiranje prahu, se pred vklopom aparata prepričajte, da so te naprave pravilno priključene.** *Uporaba takšnih naprav zmanjša nevarnosti zaradi prahu.*

4) Pravilna uporaba električnih orodij

a) **Aparata nikoli ne preobremenite. Za posamezno delo uporabite pravo orodje.** *Delo bo boljše in varnejše z ustreznim orodjem v navedenem območju zmogljivosti.*

b) **Ne uporabljajte električnega orodja s poškodovanim stikalom.** *Električni aparat, ki ga ni mogoče vklopiti ali izklopiti, je nevaren in ga je treba popraviti.*

c) **Pred nastavitvami, menjavo opreme ali shranjevanjem aparata, iz vtičnice odstranite vtič.** *Ta varnostni ukrep zmanjšuje nevarnost nenadzorovanega vklopa aparata.*

d) **Električne aparate, ki jih ne boste uporabljali, shranite na mesto, ki je nedostopno otrokom.** *Osebe, ki z uporabo aparata niso seznanjene, ali niso prebrale navodil za uporabo, aparata ne smejo uporabljati. Električni aparati so nevarni, če jih uporabljajo neizkušene osebe.*

e) **Aparat skrbno vzdržujte. Preverite, ali gibljivi deli pravilno delujejo, ali so zlo-**

mljeni in tako poškodovani, da aparat ne deluje pravilno. Pred uporabo aparata je treba poškodovane dele zamenjati. *Veliko nesreč se namreč zgodi zaradi slabo vzdrževanih električnih aparatov.*

f) **Poskrbite, da so rezila ostra in čista.** *Skrbno vzdrževana rezila z ostrimi robovi se redkeje zagozdijo in jih je lažje voditi.*

g) **Električni aparat, opremo in orodje uporabljajte v skladu z ustreznimi navodili za uporabo. Pri tem upoštevajte tudi delovne pogoje in dejavnost, ki jo izvajate.** *Napačna uporaba električnih aparatov lahko povzroči nastanek nevarnih situacij.*

5) **Servis**

a) **Aparat lahko popravljajo samo izšolani strokovnjaki, če uporabljajo originalne rezervne dele.** *Tako je zagotovljeno varno delovanje aparata.*

Varnostna navodila za škarje za živo mejo:

- **Delov telesa ne približujte rezilu. Če se rezilo premika, ne poskušajte odstranjevati odrezanega materiala ali držati materiala, ki ga želite odrezati. Zagozden material lahko odstranite samo pri izklopljenem aparatu.** *Že trenutek nepazljivosti med delom lahko povzroči resne poškodbe.*
- **Električno orodje držite za izolirana ročaja, ker lahko rezilo pride v stik z električnim kablom.** *Stik rezila z električnim kablom lahko električno napetost prenese na kovinske dele in povzroči električni udar.*
- **Škarje za živo mejo prenašajte za ročaj, ko je rezilo ustavljeno. Pri transportu ali shranjevanju škarij za živo mejo vedno namestite zaščitni pokrov meča.** *Pazljivo ravnanje z aparatom zmanjša nevarnost poškodb z rezilom.*
- **Kabla ne približujte območju rezanja.** *Med delom lahko grmovje prekrije kabel in se ga zato pomotoma prereže.*
- **Upoštevajte vplive okolja. Poskrbite za zadostno osvetljavo.**
- **Škarje za živo mejo med delom držite z obema rokama.**
- **Pred uporabo aparata z delovnega območja odstranite vse tujke in nanje bodite pozorni tudi med delom!**
- **Škarij ne uporabljajte v dežju ali za obrezovanje mokre žive meje. Aparata ne škropite z vodo. Za čiščenje ne uporabljajte visokotlačnih ali parnih čistilnikov. Izogibajte se uporabi aparata v slabih vremenskih razmerah, posebej če obstaja nevarnost nevihte.**
- **Samostojna uporaba električnih škarij za živo mejo je dovoljena samo osebam, starejšim od 17 let. Pod nadzorom odrasle osebe pa električno orodje lahko uporabljajo osebe, ki so starejše od 16 let.**
- **Za dodatno zaščito vgradite stikalo za ugotavljanje prebojnega toka z največ 30 mA.**
- **Pozor: Napeljavo za priključitev te naprave na omrežje sme menjati samo servisna služba izdelovalca ali strokovnjak za elektriko.**
- **Pred prvo uporabo škarij za živo mejo je poleg branja navodil za uporabo priporočljiv tudi praktičen uvod v delo.**
- **Pazite, da so zaščitne naprave in ročaji vedno nameščeni.**
- **Nikoli ne uporabljajte nepopolnega aparata ali aparata, na katerem je bila izvedena nedovoljena sprememba.**
- **Seznanite se z okolico in bodite pozorni na nevarnosti, ki zaradi delovanja aparata mogoče niso slišne.**
- **Izogibajte se uporabi škarje za živomejo v slabih vremenskih razmerah, še posebej, če obstaja nevarnost nevihta**.

Namen uporabe

Te škarje za grmičevje so namenjene za obrezovanje grmovja, okrasnih rastlin, žive meje. Narejena je tako, da lahko reže veje do debeline 16 mm. Škarje niso narejene za komercialno uporabo. Uporabnik škarij za grmičevje mora zagotoviti, da je nameščena vsa zaščitna oprema, ki je opisana v navodilih za uporabo in označena z nalepkami na škarjah. Pred uporabo in med delom morate preveriti ali so električni in mehanski deli nepoškodovani.

Če odkrijete poškodbe, prekinite z delom in se posvetujte s pooblaščenim serviserjem.

Nepravilna uporaba

Vsakršna uporaba, ki ni opisana v poglavju „Namen uporabe“ je nepravilna uporaba.
Uporabnik škarij za grmičevje je osebno odgovoren za poškodbe lastnine ali ljudi, ki izvirajo iz nepravilne uporabe škarij.
Garancija ne velja več, če škarje uporabljate z neoriginalnimi sestavnimi deli.

Druge nevarnosti

Druge nevarnosti vedno obstajajo, če tudi škarje za grmičevje uporabljate pravilno. Oblika in sestavni deli škarij

lahko povzročijo naslednje nevarnosti::

- Lahko se dotaknete nezaščitenega rezila (ureznine).
- Prijeti škarje med delovanjem (ureznine).
- Nepričakovano in hitro premikanje rastline, ki jo režete (ureznine).
- Izmet poškodovanega zoba škarij.
- Izmet dela rastline, ki jo režete.
- Poškodbe sluha, če ne uporabljate zaščite za sluh.
- Vdihavanje odrezanega materiala.

5. Pomembna navodila pred pričetkom uporabe naprave

Montaža ščitnika (sl. 1)

Priloženi ščitnik (2) porinite preko gredi za rezila in ga potem s pomočjo 1 vijakov z obeh strani v skladu s sliko 2 pričvrstite na ohišje.

Priključek

Naprava mora biti priključena na enofazni izmenični tok. Naprava je zaščitena v skladu z evropskimi standardi razred II VDE 0740 in se lahko priključi tudi na vtičnico brez zaščitnega vodnika. Pred priključitvijo naprave se prepričajte, da napetost ustreza napetosti, ki je označena v navodilih!

Varnostno zaščitno stikalo:
Naprava, ki se bo uporabila na razilčnih zunanjih lokacijah, mora biti priključena na varnostno zaščitno stikalo.

Varnost kabelskega podaljška (slika 2)

Uporabljajte kabelski podaljšek, ki je namenjen samo za zunanjo uporabo. Za dolžino 75 m mora imeti podaljšek presek 1,5 mm^2. Najprej spojite vtič naprave s priključnim kablom. Potem s priključnim kablom naredite zanko in jo porinite skozi vodilo za kabel na ohišju škarij za rezanje žive meje. Zanko potem položite preko kavlja za natezno razbremenitev, kot je prikazano na ilustraciji.

Vsi podaljški daljši od 30 m zaradi padca napetosti zmanjšuje moč naprave.

6. Navodila za varno uporabo naprave

Ne uporabljajte naprave kadar dežuje! Ne režite mokrih površin.

Pred vsako uporabo preverite, da ni vidnih poškodb na kablih in priključkih. Ne uporabljajte rabljenih kablov.

Uporaba rokavic:
Med delom uporabljajte razščitne rokavice.

- Veje s prerezom, ki je večji od 16 mm, je treba prej izrezati s škarjami za veje.
- Najprej režite stranske površine od spodaj navzgor. Zgornjo stran režite po okusu ali ravno, strešasto ali okroglo (slika. 3).
- Varnostna gred za rezila ima na strani zaobljene in zamaknjeno nameščene rezilne zobce, da bi se zmanjšale nevarnosti poškodb.
- Dodatno stični ščitnik preprečuje neprijetne povratne udarce, če zadenete ob stene, ograje itd. (sl. 4 + 5)
- Če rezila blokirajo zaradi trdih predmetov, je treba napravo takoj izklopiti, izvlecite omrežni (električni) vtič in šele potem odstranite predmet.
- Pozor! Kovinski predmeti kot npr. žične ograje, podporniki za rastline itd. lahko privedejo do poškodb na gredi za rezila.
- Kabel vedno odnašajte proč od delovnega področja. Delajte vedno tako, da se oddaljujete od električne vtičnice. Že pred začetkom dela določite smer rezanja.
- Čas rezanja
  - Listnate žive meje — junij in oktober
  - Žive meje iz iglavcev — april in avgust
  - Živa meja s storžnjaki — od maja dalje po potrebi

7. Vklop in izklop škarij za živo mejo (slika. 5)

- Vklop: Stikali za vklop/izklop (3+4) pritisnete z obema rokama istočasno.
- Izklop: Spustite obe stikali vklop/izklop.
- Vklop zavore povzroči takojšnjo zaustavitev rezilnih nožev v roku 0,5 sek. Iskrenje (blisk), ki se pri tem pojavi na področju zgornje reže za prezračevanje, je normalno in za napravo ni škodljivo.

8. Vzdrževanje

Pred kakršnimikoli posegi na napravi izključite priključni kabel!

Važno: po vsaki uporabi očistite rezila in jih naoljite ali namažite z mastjo, kar bo vplivalo na podaljšanje njene življenske dobe. Poškodovana rezila je treba takoj popraviti. Za mazanje uporabljajte ustrezno strojno olje (slika 6).

Po opravljenem mazanju pa položite in shranite škarje z noži v tulec oz. ovitek.

9. Servisno popravilo

Popravilo električne naprave mora biti izvršeno v pooblaščenem servisu. Prosimo Vas, da ob pošiljanju izdelka na popravilo pisno opišete vrsto napake katero ste ugotovili.

10. Rezervni deli

Če potrebujete opremo ali rezervne dele, se obrnite na pooblaščen servis.

Za delo s tem strojem ne uporabljajte rezervnih delov, ki jih ni priporočil proizvajalec. V nasprotnem primeru lahko pride do resnih poškodb upravljavca, predmetov v bližini ali samega stroja.

Pri naročanju nadomestnih delov navedite naslednje podatke:

- Tip naprave
- Številka artikla naprave

11. Odstranjevanje odpadkov in varstvo okolja

Odsluženo žago pravilno odstranite. Odstranite priključni kabel, da bi preprečili zlorabo. Naprave ne odstranite v gospodinjske odpadke, temveč jo zaradi varstva okolja oddajte na zbirno mesto za električne naprave. Pristojna občina vas bo z veseljem obvestila o naslovih in delovnih časih. Tudi embalažo in izrabljen pribor oddajte na predvidenih zbirnih mestih.

Samo v državah EU

Električnih orodij ne odvrzite v gospodinjske odpadke!

Skladno z evropsko Direktivo 2012/19/ES o odpadni električni in elektronski opremi in njenem prenosu v nacionalno zakonodajo morate izrabljena električna orodja zbirati ločeno in jih oddati v okolju prijazno recikliranje.

Alternativa recikliranja k zahtevi po vračilu:
Lastnik električne naprave je, alternativno namesto vračila, zavezan k sodelovanju pri pravilni ponovni uporabi v primeru prenosa lastništva. Staro napravo lahko tudi odda na zbirnem mestu, ki opravi odstranjevanje v smislu nacionalne sheme recikliranja in zakonodaje o ravnanju z odpadki. To ne velja za dele pribora izrabljenih naprav in pripomočke, ki ne vsebujejo električnih delov.

12. Garancijski pogoji

Za to napravo dajemo sledečo garancijo neodvisno od obveznosti in dolžnosti trgovca iz kupne pogodbe do končnega porabnika in odjemalca:

Garancijska doba znaša 24 mesecev in se prične s predajo in vročitvijo naprave, ki se dokaže z originalnim računom oziroma dokazilom o nakupu. Pri komercialni uporabi in izposoji se garancijska doba zmanjša na 12 mesecev. Iz garancije so izvzeti deli, ki se (hitro) obrabijo in škoda oz. okvare, ki so nastale zaradi uporabe napačnih kosov opreme, pribora in priključkov, zaradi popravil z neoriginalnimi deli, zaradi uporabe sile, udarcev in lomov ter zaradi zlonamerne preobremenitve motorja. Zamenjava v okviru garancije zajema samo defektne oz. poškodovane dele in ne kompletnih naprav. Garancijska popravila smejo izvajati samo avtorizirane in pooblaščene delavnice ali servisna služba podjetja. Pri tuji intervenciji garancija preneha.

Poštnina, stroški razpošiljanja in prevzema so v breme kupca.

CTC – UNIT d.o.o., Cesta Dolomitskega odreda 10,
1000 Ljubljana, telefon: 08 205 2540, info@ctc-unit.com

Garancijski list št.

Izdelek

Tip

tovarniška št. _____

garancijska doba 24 (štiriindvajstet) mesecev

datum izročitve blaga _____

podpis prodajalca _____

žig

Garancijska izjava

Izdajatelj garancijskega lista prevzame obveznost, da bo izdelek v garancijskem roku brezhibno deloval **in jamči za lastnosti ali brezhibno delovanje v garancijskem roku, ki začne teči z izročitvijo blaga potrošniku**. V garancijskem roku bomo odstranili vse pomanjkljivosti in okvare na izdelku, ki bi nastale ob normalni uporabi izdelka, pod pogojem, da v izdelek niso posegale osebe, ki nimajo pooblastila izdajatelja garancijskega lista in da so bili uporabljeni originalni deli. Če izdelek ne bo popravljen v 45. dneh, ga bomo zamenjali. Garancija velja, če je datum izročitve na garancijskem listu potrjen z žigom in podpisom prodajalca in s predložitvijo originalnega računa o nakupu. V garancijskem roku poravnamo stroške v zvezi z odstranitvijo pomanjkljivosti ali okvar ter stroške morebitnega prevoza pokvarjenega izdelka, če bo izdelek poslan v trgovino v kateri je bil kupljen. Stroške prevoza bomo obračunali po veljavni poštni tarifi. **Reklamacijo izdelka bomo upoštevali samo, če je izdelek v popravilo dostavljen skupaj s celotnim pripadajočim priborom in kompletno originalno embalažo. V primeru, da je aparat poslan na servis v brezhibnem stanju, zaračunavamo stroške diagnostike aparata in prevozne stroške.** Garancijski rok bo podaljšan za toliko dni, kolikor je trajalo popravilo izdelka. Servisiranje izdelka in rezervni deli so zagotovljeni za dobo 3 (treh) let po preteku garancijske dobe; Uradni list RS, št. 73 z dne 29.7.2003. **Ozemeljsko območje veljavnosti garancije:** Republika Slovenija

Opozorilo: Garancija ne izključuje pravic potrošnika, ki izhajajo iz odgovornosti, prodajalca za napake na blagu. Dajalec garancije jamči za lastnosti ali brezhibno delovanje v garancijskem roku, ki začne teči z izročitvijo blaga potrošniku

POOBLAŠČENI SERVIS:

Foarfecă de boscheți

1. Prezentarea Foarfecii de boscheți

Date tehnice		HTMN 520
Tensiunea de lucru	V~	230-240
Fregventa nominala	Hz	50
Consumul nominal	W	520
Turatia fara sarcina n_0	min^{-1}	1700
Lungimea cuțitului	mm	450
Grosimea tăieturii	mm	16
Greutate fără cablu	kg	2,5
Nivelul presiunii acustice L_{pA} conf. EN 60745	dB (A)	79,9 [K 3,0 dB(A)]
Vibrațiuni conf. EN 60745	m/s^2	4,0 [K 1,5 m/s^2]

Clasei de protecție II/ DIN EN 60745/VDE 0740

Acest model este dotat cu un circuit antiparazitar conf. EN 55014, EN 61000-3-2, EN 61000-3-3.

Ne păstrăm dreptul de a modifica aparatele din punct de vedere tehnic.

Foarfecile de boschet sunt construite conform celor mai noi prevederi tehnice, conf. DIN EN 60745-1, DIN EN 60745-2-15 şi corespund întru totul prevederilor Legii privind siguranța produselor.

Atenţie:

- Valoarea măsurată pentru vibraţii a fost determinată cu echipamente omologate și poate fi utilizată atât ca sistem de referinţă pentru alte aparate electrice cât și pentru estimarea provizorie a sarcinii transmise de vibraţii.
- Valoarea vibraţiilor depinde de modul în care este folosită mașina și de dotările acesteia, putând să fie mai mare decât cea indicată.
- Stabilirea măsurilor de siguranţă este necesară pentru protecţia utilizatorului și trebuie să se bazeze pe estimarea sarcinii transmise prin vibraţii în condiţii reale de utilizare.
- În acest scop, trebuie luate în considerare toate fazele ciclului de funcţionare, cum ar fi, de exemplu, oprirea sau proba de funcţionare în gol.

Nivelul presiunii acustice poate să depăşească la locul de muncă 80 dB (A). În acest caz trebuiesc luate măsuri de protecție pentru mânuitor (de ex.: protecție pentru urechi).

⚠ **Atenție:** Protecție contra zgomotului ! La luarea în exploatare respectați prevederile regionale

Destinația

Uneltele sunt destinate numai pentru tăierea boscheților (gard viu). O altă întrebuințare sau una mai intensivă, sunt considerate ca activități, care depăşesc destinația constructivă. Pentru pagube care reies din aceasta nu răspunde producătorul sau vânzătorul. Riscul îl suportă numai cel care foloseşte unealta. Folosirea corespunzătoare include şi respectarea celor indicate în instrucțiune, efectuarea inspecțiilor prevăzute şi întreținerea.

Luați Instrucțiunea de întrebuințare la locul de lucru.

Informații generale pentru securitatea personală

⚠ Folosirea foarfecii de boschet implică pericolul de accident. De aceea dați atenție corespunzătoarelor prevederi de protecție la locul de muncă.

Aceste unelte sunt construite la nivelul tehnic actual şi conform recunoscutelor norme de protecție. Cu toate acestea se pot ivi la lucrul cu acestea pericole pentru corpul şi viața celor care le folosesc şi a altor persoane, respectiv deteriorări ale uneltei precum şi a altor obiecte de valoare.

Atenție: La folosirea de unelte electrice trebuiesc îndeplinite următoarele măsuri de protecție contra pericolelor de electrocutare, de rănire şi de incendiu. Citiți şi luați în considerare toate aceste instrucțiuni înainte de a porni această unealtă electrică. Păstrați bine instrucțiunea de întrebuințare.

Folosiți unealta numai în stare tehnică impecabilă, corespunzător destinației, aplicând măsurile de protecție şi fiind conştient de pericolele pentru corpul şi viața mânuitorului şi a altor persoane luând in considerare instrucțiunile de folosire! În

special înlăturați (lăsați să se înlăture) defectele care ating prevederile de protecție!

Unealta poate produce răniri grave. Citiți instrucțiunea de întrebuințare atent, pentru a vă însuşi modul corect de întreținere, de pregătire şi de întrebuințare. Înainte de folosire luați-vă timp pentru cunoaşterea amănuntelor despre unealtă şi lăsați să vi se dea şi o instrucție practică la aceasta.

Aceste utilaje nu sunt create pentru a fi utilizate de către persoane fără experienţă sau destule cunoştinţe de folosire, persoane cu handicap fizic, mental sau senzorial, numai dacă sunt supravegheaţi de o persoană responsabilă de siguranţa acestora sau dacă au fost instruiţi in ceea ce priveşte modul de exploatare a acestora.

Indicații generale privind securitatea

Atenție! Trebuie să citiți toate instrucțiunile. Erori în legătură cu instrucțiunile mai jos indicate pot provoca electrocutări, arsuri şi sau leziuni grave. Noțiunea mai jos folosită „unelte electrice" face referire la unelte electrice acționate prin rețea (cu cablu de rețea) şi la unelte electrice acționate cu baterie (fără cablu de rețea).

PĂSTRAȚI PREZENTELE INSTRUCȚIUNI CU GRIJĂ.

1) Loc de muncă

a) **Păstrați locul dvs. de muncă curat şi ordonat. Dezordinea şi locurile de muncă neluminate pot duce la accidente.**

b) **Nu lucrați cu aparatul într-un mediu care prezintă pericol de explozie, în care se află lichide, gaze sau prafuri inflamabile.** *Uneltele electrice produc scântei, care pot aprinde praful sau vapori.*

c) **În timp ce folosiți uneltele electrice țineți copii şi alte persoane la distanță.** *Dacă vă va fi distrasă atenția, puteți pierde controlul asupra aparatului.*

2) Securitatea electrică

a) **Ştecherul aparatului trebuie să se potrivească cu priza. Este interzisă orice modificare a ştecherului. Nu folosiți ştechere adapter cu aparate pământate de protecție**. *Ştechere nemodificate şi prize potrivite reduc riscul unei electrocutări.*

b) **Evitați contactul fizic cu suprafețe pământate, ca de pildă țevi, încălziri, aragaze sau frigidere.** *Există riscul sporit a unei electrocutări, dacă corpul dvs. este pământat.*

c) **Păstrați aparatul departe de ploaie.** *Penetrarea apei într-un aparat electric sporeşte riscul unei electrocutări.*

d) **Nu modificați destinația cablului, nu-l folosiți la cărătul, atârnatul aparatului sau pentru a scoate ştecherul din priză. Feriți cablul de căldură, ulei, muchii ascuțite sau componente mobile ale aparatului.** *Cabluri deteriorate sau încurcate sporesc riscul unei electrocutări.*

e) **Dacă lucrați în aer liber cu o unealtă electrică, folosiți doar cabluri prelungitoare omologate pentru uzul în exterior.** *Folosirea unei cablu prelungitor potrivit pentru uz exterior reduce riscul unei electrocutări.*

3) Siguranța pentru persoane

a) **Fiți atent, aveți în vedere ce faceți şi lucrați cu aparatul cu grijă şi chibzuință. Nu folosiți aparatul dacă sunteți obosit sau dacă sunteți sub influența drogurilor, alcoolului sau a unor medicamente.** *O clipă de neatenție atunci când folosiți aparatul poate provoca leziuni serioase.*

b) **Purtați echipamentul personal de protecție, purtați întotdeauna ochelari de protecție.** *Purtând echipamentul personal de protecție precum mască de praf, pantofi de protecție antiderapanți, cască de protecție sau protecție fonică, în funcție de genul şi modul de folosire al uneltelor electrice, reduceți riscul unor leziuni.*

c) **Evitați darea în folosință involuntară. Aveți în vedere ca întrerupătorul să fie pe poziția „OPRIT" înainte de a introduce ştecherul în priză.** *Dacă atunci când purtați aparatul aveți degetul pe întrerupător sau cuplați aparatul în stare pornită la rețeaua de curent, acest lucru poate duce la accidente.*

d) **Îndepărtați unelte de reglare sau chei înainte de a porni aparatul.** *O unelta sau o cheie care se află într-o componentă rotativă a aparatului poate provoca leziuni.*

e) **Nu vă supraestimați. Aveți în vedere să aveți o poziție sigură şi mențineți-vă mereu în echilibru.** *În situații imprevizibile, puteți controla astfel aparatul mai bine.*

f) **Purtați îmbrăcăminte corespunzătoare.**

Nu purtaţi îmbrăcăminte largă sau bijuterii. Feriţi părul, îmbrăcămintea şi mânuşile de orice piesă rotativă. *Îmbrăcămintea largă, bijuteriile sau părul lung se pot prinde în piese rotative.*

g) **Dacă pot fi montate dispozitive de aspirare şi colectare a prafului, aveţi în vedere ca aceste dispozitive să fie cuplate şi folosite corect.** *Folosirea acestor dispozitive reduce pericolul datorat prafului.*

4) Folosirea cu grijă a uneltelor electrice

a) **Nu suprasolicitaţi aparatul. La munca dvs. folosiţi unealta electrică potrivită pentru respectivul scop.** *Cu o unealtă electrică potrivită lucraţi mai bine şi mai sigur, la domeniul de randament indicat.*

b) **Nu folosiţi uneltele electrice dacă întrerupătorul este defect.** *O uneltă electrică care nu mai poate fi pornită sau oprită este periculoasă şi trebuie reparată.*

c) **Scoateţi ştecherul din priză înainte de a regla aparatul, de a înlocui piese de schimb ori de a pune aparatul de o parte.** *Aceste măsuri de siguranţă împiedică pornirea involuntară a aparatului.*

d) **Păstraţi uneltele electrice nefolosite departe de accesul copiilor. Nu permiteţi unor persoane care nu sunt familiarizate cu acesta sau nu au citit aceste instrucţiuni să-l folosească.** *Folosite de persoane fără experienţă, uneltele electrice sunt periculoase.*

e) **Îngrijiţi aparatul cu atenţie. Controlaţi dacă componentele mobile ale acestuia funcţionează ireproşabil şi nu sunt agăţate, dacă există piese rupte sau deteriorate, care limită prin urmare funcţionalitatea aparatului.** Înaintea folosirii aparatului reparaţi piesele deteriorate ale aparatului. *Multe accidente sunt cauzate de unelte electrice prost întreţinute.*

f) **Menţineţi uneltele electrice ascuţite şi curate.** *Unelte de tăiere curăţate cu grijă, cu muchii ascuţite de tăiere se prind mai puţin şi pot fi conduse mai uşor.*

g) **Folosiţi unelte electrice, accesorii, unelte adiţionale etc. conform prezentelor instrucţiuni şi aşa cum este prevăzut pentru tipul special de aparat. Aveţi în vedere în acest sens condiţiile de muncă şi activitatea vizată.** *Folosirea unor unelte lectrice pentru alte aplicaţii decât cele prevăzute poate duce la situaţii periculoase.*

5) Service

a) **Aparatul va fi reparat doar de specialişti calificaţi, folosind doar piese de schimb originale.** *Asiguraţi astfel că asigură şi menţine securitatea aparatului.*

6) Indicaţii de securitate pentru foarfece de tuns garduri vii:

- **Feriţi toate membrele şi părţile corpului de cuţitul de tăiat. Nu încercaţi să îndepărtaţi materialul tăiat sau să mobilizaţi materialul de tăiat, în timp ce merge motorul. Materialul tăiat, prins poate fi îndepărtat doar în stare oprită a aparatului.** *O clipă de neatenţie atunci când folosiţi aparatul poate provoca leziuni serioase.*
- **Feriţi uneltele electrice de mânerele izolate, deoarece cuţitul de tăiat poate intra în contact cu propriul cablu de reţea.** *Contactul cuţitului de contact cu o conductă aflată sub tensiune poate pune sub tensiune componente metalice ale aparatului şi poate duce la o electrocutare.*
- **Ţineţi foarfeca de tăiat garduri vii de mâner, în timp ce cuţitul nu se mişcă. La transportul sau la depozitarea foarfecii de tăiat garduri vii, îndepărtaţi întotdeauna husa de protecţie.** *Un contact chibzuit cu aparatul reduce pericolul de leziuni provocate de cuţit.*
- **Feriţi cablul de domeniul de tăiere.** *În timpul unei procedurii de lucru, cablul poate fi ascuns în arbuşti şi poate fi tăiat din greşeală.*
- **Mânuiţi foarfeca de boscheţi numai cu ambele mâini.**
- **Înainte de lucru cu unealta curăţaţi locul de lucru de obiecte care v-ar împiedica iar în timpul lucrului fiţi deasemenea atent la astfel de obiecte!**
- **Nu folosiţi foarfecă de boscheţi în timpul ploii sau pentru a tăia boscheţi umezi. Nu stropiţi scula cu apă. Nu folosiţi, pentru curăţarea ei aparate cu aer comprimat sau cu jet de abur.**
- **Conform prevederilor organizaţiilor profesionale-agricole numai persoane, careau depăşit vârsta de 17 ani, au voie să mânuiască singure foarfeci electrice de boscheţi. Sub supraveghere persoane,**

care au depăşit vârsta de 16 ani.

- **Vă recomandăm să utilizaţi fierăstrăul cu lanţ în combinaţie cu un dispozitiv de protecţie contra defecţiunilor electrice, cu curent de declanşare maxim de 30mA.**
- **Vă recomandăm, ca înainte de prima punere în funcţiune a foarfecei de boscheţi să citiţi instrucţiunile de folosire şi să faceţi o instrucţie practică.**
- **Puneţi foarfeca în funcţiune, numai cu toate mânerele şi protecţiile montate. Nu încercaţi nici o dată să porniţi unealta cu dotare incompletă.**
- **Nu încercaţi niciodată să utilizaţi o maşină incompletă sau una prevăzută cu modificări neautorizate.**
- **Observaţi medul înconjurător şi daţi atenţie pericolelor posibile, pecare nu le-aţi putea remarca din cauza zgomotului de lucru.**
- **Nu utilizaţi foarfeca electrica de taiat in condiţii de vreme neprielnice, în special dacă observaţi apropierea unei furtuni.**

5. Înainte de punerea în funcţiune

Scut de protecţie (imag. 1)

Piesa de protecţie (2) amâinii trebuie fixată cu cele 2 şurubul anexate pe placa de bază.

Alimentare cu curent

Unealta poate fi alimentată numai cu curent alternativ monofazat. Aceasta este izolată conf. Klasse II VDE 0740. Fiţi însă atent, ca tensiunea la priză să corespundă cu tensiunea indicată pe plăcuta de construcţie.

Siguranţa:

Maşini mobile, destinate lucrului la aer liber trebuie să fie conectate la reţea prin siguranţe electrice. Măsuri de securitate la folosirea de cabluri prelungitoare

Măsuri de securitate la folosirea de cabluri prelungitoare (imag. 2)

Folosiţi numai cabluri prelungitoare admise pentru exterior. Secţiunea minimală al firelor din cablul de prelungire până la o lungime de 75 m trebuie să fie de 1,5 mm^2 sau mai mare. Conectaţi întâi ştecherul aparatului cu cablul prelungitor. Formaţi cu cablul de prelungire un laţ şi introduceţi-l peste cârligul prevăzut pentru prevenirea tensiunii mecanice în cablu; v ezi schiţa. Asiguraţi contactul cu cablul prelungitor împotriva deconectării precum în imag 2.

Cabluri prelungitoare de peste 30 m reduc puterea uneltei.

6. Instrucţiuni pentru timpul lucrului

Nuţăiaţi cu foarfeca în timpul ploii şi nu tăiaţi boscheţi uzi!

Verificaţi foarfeca de boscheţi şi cablurile înainte de a îcepe lucrul (ştecherul trebuie săfie scos din priză). Nu folosiţi cabluri defecte.

Mănuşi:
Folosiţi mă nuşi de lucru, dacă lucraţi cu foarfeca de boscheţi.

Cu această unealtă puteţi tăia repede şi confortabil boscheţi şi garduri vi.

Tăirea gardului viu (imag. 3)

- Crăcuţe tinere le tăiaţi cel mai bine cu o mişcare de cosire.
- Crăci bătrâne le tăiaţi cu cu o mişcare ca la fierăstrău.
- Crăci, care sunt prea groase pentru cuţit, le tăiaţi cu un fierăstrău.
- Partea laterală aunui gard viu se taie de jos în sus.

Pentru a obţine o înălţime constantă

- fixaţi un fir de ghidare la înălţimea dorită şi
- tăiaţi crăcuţele peste această linie.
- Tăişul cuţitului ascuţit care este acoperit de pieptene reduce pericolul de rănire prin atingerea neintenţionată a corpului. Deoarece şina de ghidare este mai lungă decât cuţitul, cţitulîn mişcare nu poate cauza efecte de contra lovitură, dacă vârful lamei atinge obiecte solide (perete, pământ) în timpul lucrului (imag. 4 + 5).
- Dacă se fixează obiecte în cuţite şi motorul se blochează, opriţi imediat unealta. Scoateţi ştecherul din priză şi înlăturaţi şi înlăturaţi obiectul.

7. Punerea in funcţiune şi oprirea foarfecii de boscheţi (imag. 5)

Pentru a porni foarfeca de boscheţi luaţi o poziţie stabilă. Această foarfecă de boscheţi este prevăzută cu o siguranţă de protecţie prin mănuirea obligată cu două mâini. Pentru a porni foarfeca de boscheţi trebuiesc apăsate ambele întrerupătoare. Pentru oprirea foarfecii lăsaţi liber ambele întrerupătoare. Motorul se opreşte deja la deconectarea unuia dintre întrerupătoare.

Pentru a împiedica răniri, cuţitul se opreşte dupe ca. 0,5 sec. dupe ce una dintre clapele cu întrerupător nu mai au contact.

8. Lucrări de întreţinere

Scoateţi ştecherul din priză la fiecare activitate de curătare, întreţinere sau reparare a uneltei.

Inportant: De fiecare dată când aţi lucrat mai mult cu foarfeca de boscheţi, curăţaţi şi uleiaţi lama foarfecei. Prin aceeata prelungiţi în mod decisiv viaţa uneltei. Dispozitive de tăiere defecte trebuie să fie imediat şi profeasional reparate.Curăţaţi lama cu o cârpă uscată, iar dacă lama este extrem de murdară cu o perie. **Atenţie: Pericol de rănire !** Uleiaţi lama de preferenţă cu mijloace de ungere nedăunătoare pentru natură. (imag. 6)

Ascuţirea cuţitelor lamei

În general cuţitele lamei nu necesită măsuri de întreţinere,

dacă lucrați corespunzător destinației uneltei şi nu au nevoie să fie ascuțite.

Schimbarea cuțitelor

Numai o montare profesională a cuțitelor garanteză funcționarea şi poziția de securitate a cuțitelor. Schimbarea cuțitelor trebuie deaceea făcută numai la un atelier de specialitate.

9. Serviciul de reparaturi

Reparaturile la aparate electrice nu au voie să fie efectuate decât de un electrician. La trimiterea aparatului la reparatură alăturați o descriere a defectului stabilit.

10. Debarasarea de reziduri şi protecția mediului

Dacă scula Dv. devine cândva inutilizabilă sau nu mai aveți nevoie de ea, Vă rugăm să n-o depuneți în nici un caz în rezidurile menajere ci să Vă debarasați de ea corespunzător protecției mediului. Vă rugăm să predați scula unui punct de revalorizare adecvat. Aici, piesele din material sintetic şi cele din metal pot fi separate şi transmise revalorizării. Informații în această privință primiți şi din partea administrației Dv. comunale sau municipale.

11. GARANTIE

Pentru aceste utilaje electrice firma - independent de obligatiile comerciantului rezultate din contractul de cumparare - ofera urmatoarele garantii:

Perioada de garantie este de 24 luni începând cu predarea utilajului, fapt ce trebuie dovedit cu actul original de cumparare. Pentru comercializare sau închiriere perioada se reduce la 12 luni. Partile uzate, baterii si defectele cauzate de anexe neco raspunzatoare, reparatii cu piese care nu sunt originale de la fabricant, utilizarea fortei, loviri si rupturi, cât si supraîncarcarea motorului sunt excluse din garantie. Înlocuirile garantionale presupun doar schimbarea piesei defecte si nu a întregului utilaj. Reparatiile garantionale vor fi efectuate exclusiv de parteneri service autorizati sau de departamentul relatii cu clientii a firmei. Interventiile facute asupra utilajului de persoane neautorizate atrage dupa sine anularea garantiei.

Toate cheltuielile postale si de transport, cât si alte cheltuieli ulterioare vor fi suportate de client.

Ножица за жив плет

1. Описание на ножицата за жив плет

Технически данни		HTMN 520
Работно напрежение	V~	230-240
честота	Hz	50
Номинално потребление	W	520
Обороти на празен ход	min^{-1}	1700
Дължина на ножа	mm	450
Дебелина на рязане	mm	16
Тегло без кабел	kg	2,5
Ниво на звука L_{pA} по EN 60745	dB (A)	79,9 [K 3,0 dB(A)]
Вибрация по EN 60745	m/s^2	4,0 [K 1,5 m/s^2]

Уредите отговарят на защитен клас II DIN EN 60745/VDE 740 ⧈

Вибрациите

- Стойността на вибрациите е определена със стандартизирано оборудване и може да се използва, както за сравняване с друго електрическо оборудване, така и за временно изчисляване на натоварването, посредством вибрациите.
- Стойността на вибрациите може да варира в зависимост от използването на машината и нейното оборудване и може да бъде по-голяма от тази посочената.
- Необходимо е да се определят мерките за безопасност целящи защита на потребителя, които трябва да се базират върху оценка на създалото се натоварване от вибрациите, при условия на реално използване.
- За тази цел, трябва да се имат предвид всички фази на цикъла на работа, като например, изключването или работа на празен ход.

Информацията за шумовото излъчване в съответствие с „Германския закон за безопасността на изделията“ (ProdSG) и Директивата за машинното оборудване на ЕС: нивото на звуковото налягане на работното място може да превишава 80dB (A). В такива случи операторът е длъжен да носи средства за защита от шума (например ушни тапи).

Внимание: Защита от шум! При пускането в експлоатация спазвайте регионалните предписания.
Защитена срещу радиосмущения по EN 55014, EN 61000-3-2, EN 61000-3-3.
Запазени права за технически изменения.
Ножиците за жив плет са изградени по най-новите предписания съгласно DIN-EN 60745-1и DIN-EN 60745-2-15 и напълно отговарят на предписанията на Закона за безопасността на уредите.

2. Общо указание за безопасност

⚠ Всяка работа с ножиците е свързана с опасности от злополука. Затова обръщайте внимание на съответните предписания за предпазване от нещастни случаи.

Машината е изградена на най-новото ниво на техниката и приетите правила за техническа безопасност. Независимо от това, при нейното използване могат да възникнат опасности за тялото и живота на ползващия или на трето лице, респ. увреждане на машината и на други материални ценности.

Внимание: При употребата на електрически инструменти за предпазване от токов удар, от опасност за нараняване и пожарна опасност, трябва да се съблюдават следните основни мероприятия за безопасност. Четете и съблюдавайте всички тези указания преди да използвате този уред. Добре съхранявайте указанията за безопасност.

Машините да се използват само в безупречно техническо състояние, както и съгласно предназначението, със съзнателно отношение към сигурността и опасностите и при съблюдаване на Ръководството за работа! В частност веднага следва да се отстраняват (или да бъде поръчано отстраняването) повреди, които увреждат безопасността!

Тази машина може да предизвика сериозни наранявания. Прочетете грижливо Инструкцията за експлоатация с цел правилно обслужване, предварителна подготовка, техническо поддържане и експлоатация по предназначение на ножицата за жив плет. Преди първата употреба се запознайте добре с машината, а също така поискайте да Ви покажат на практика.

Тази апаратура не е предназначена за употреба от лица (включително деца) с ограничени физически,сетивни или умствени способности, или без опит и познания, освен ако бъдат контролирани или обучени от отговорен за тяхната безопасност човек. Децата трябва да бъдат контролирани, за да сте сигурни, че не играят с уреда.

Общи указания за безопасност за Електрически инструмент

Внимание! Всички указания трябва да бъдат прочетени. Грешки при неспазване на посочените по-долу инструкции могат да причинят токов удар, пожар и/или тежки наранявания. Използваното по-долу понятие „Електрически инструмент“ се отнася до електрически инструменти, включени в мрежа, (с мрежов кабел) и акумулаторни електрически инструменти (без мрежов кабел).

ЗАПАЗЕТЕ ДОБРЕ ТЕЗИ ИНСТРУКЦИИ.

1) Работно място

a) **Поддържайте работното си място чисто и прибрано.** *Безпорядък и неосветени работни зони могат да доведат до злополуки.*

b) **Не работете с уреда във взривоопасни среди, в които се намират горими течности, газове или прахове.** *Електрическите инструменти създават искри, които могат да възпламенят прах или пари.*

c) **По време на използване електрическия инструмент трябва да се държи далеч от деца и други лица.** *Ако Ви разсеят, е възможно да загубите контрола над уреда.*

2) Електрическа безопасност

a) **Щепселът на уреда трябва да пасва в уреда. Щепселът не трябва да бъде променен по никакъв начин. Не използвайте преходни щепсели в комбинация със заземени уреди.** *Оригиналните щепсели и пасващите контакти намаляват риска от токов удар.*

b) **Избягвайте контакта на тялото със заземени повърхности, като тръби, отопления, печки и хладилници.** *Налице е повишен риск от токов уред, когато тялото Ви е заземено.*

c) **Дръжте уреда надалеч от дъжд.** *Проникването на вода в електроуреда повишава риска от токов уред.*

d) **Не използвайте кабела за други цели, за да носите, окачвате уреда или да издърпвате щепсела от контакта. Дръжте кабела надалеч от горещина, масло, остри ръбове или движещи се части на уреда.** *Повредени или заплетени кабели увеличават риска от токов удар.*

e) **Когато работите с електроуреда навън, използвайте удължителен кабел, който има разрешение за използване навън.** *Използването на удължителен кабел, подходящ за отвън, намалява риска от електрически удар.*

f) **Ако не може да се предотврати работата на електрическия инструмент във влажна среда, използвайте защитен прекъсвач срещу утечен ток.** *Използването на защитен прекъсвач срещу утечен ток намалява риска от електрически удар.*

3) **Безопасност на хората**

a) **Бъдете внимателни, обърнете внимание на това, което правите и се работете разумно с електроуреда. Не използвайте уреда, когато сте изморени или се намирате под влиянието на наркотици, алкохол или медикаменти.** *Един момент невнимание при употреба на уреда може да доведе до сериозни наранявания.*

b) **Носете лично защитно оборудване и носете винаги защитни очила.** *Носенето на лично защитно оборудване, като маска за прах, нехлъзгащи се защитни обувки, защитен шлем или антифон, според вида и употребата на електроуреда, намалява риска от наранявания.*

c) **Избягайте неволното пускане в експлоатация на уреда. Уверете се, че прекъсвачът се намира на позиция „ИЗКЛ.“, преди да пъхнете щепсела в контакта.** *Когато поставите пръста си на прекъсвача при носене на уреда или свържете уреда към мрежата във включено състояние, е възможно това да доведе до злополуки.*

d) **Отстранете инструментите за настройване или отверките, преди да включите уреда.** *Инструментът или ключът, който се намира във въртяща се част на уреда, може да доведе до наранявания.*

e) **Не надценявайте силите и възможностите си. Заемете стабилна и сигурна стойка и поддържайте винаги равновесие.** *По този начин ще можете да контролирате по-добре уреда при неочаквани ситуации.*

f) **Носете подходящо облекло. Не носете широко облекло или накити. Дръжте коси, облекло и ръкавици надалеч от подвижни части.** *Свободното облекло, накитите или дългите коси могат да бъдат завлечени от движещите се части.*

g) **Когато са монтирани устройства за засмукване и събиране на прах, убедете се, че те са включени и че се използват правилно.** *Използването на такива устройства предотвратява опасности, причинени от прах.*

4) **Внимателно боравене и употреба на електрически инструменти**

a) **Не претоварвайте уреда. Използвайте за Вашата работа предназначения за нея електрически инструмент.** *С подходящия инструмент Вие ще работите по-добре и по-сигурно в определения Ви сектор.*

b) **Не използвайте електрически инструмент с повреден прекъсвач.** *Електрическият инструмент, който не може да се включва и изключва, е опасен и трябва да се ремонтира.*

c) **Издърпайте щепсела от контакта, преди да правите настройки по уреда, сменяте аксесоари или складирате уреда.** *Тези предохранителни мерки предотвратяват неволното пускане на уреда.*

d) **Съхранявайте неизползваните електрически инструменти извън обсега на деца. Не оставяйте уредът да се използва от лица, които не са запознати с него или не са прочели тази инструкция.** *Електрическите инструменти са опасни, когато се използват от неопитни лица.*

e) **Поддържайте старателно уреда. Контролирайте, дали подвижните му части функционират безупречно и не блокират, дали има счупени части или те са повредени така, че е нарушена функцията на уреда. Ремонтирайте повредените части, преда да използвате уреда.** *Много от злополуките се причиняват от лошо поддържани електроинструменти.*

f) **Поддържайте режещите инструменти остри и чисти.** *Старателно поддържани режещи инструменти с остри режещи*

ръбове блокират по-рядко и се използват по-лесно.

g) **Използвайте електрическите инструменти, аксесоарите, сменяемите инструменти и др. в съответствие с тези инструкции и така, както това е предписано за специалния тип уреди. При това обърнете внимание на работните условия и на дейността, която подлежи да се извършва.** *Използването на електрическите инструменти за други освен предвидените цели може да доведе до наличието на опасни състояния.*

5) Сервиз

a) **Оставете ремонта на уреда само на квалифициран персонал и само с оригинални части.** *По този начин се гарантира запазването на безопасността на уреда.*

Указания за безопасност на ножици за жив плет:

- **Дръжте надалеч от режещия нож всички части на тялото. Не се опитвайте да отстранявате отрязаните части, докато ножът работи или да държите материалът, който режете. Отстранявайте захванатите клони само, когато уредът е изключен.** *Един момент невнимание при използване на ножицата за жив плет може да доведе до тежки наранявания.*
- **Дръжте електрическия инструмент за изолираните дръжки, тъй като режещият нож може да се докосне до собствения мрежов кабел.** *Контактът на режещия нож с намиращ се под напрежение проводник може да направи металните части токопроводими и да доведе до токов удар.*
- **Носете ножицата за жив плет за дръжката при спрян нож. При транспортиране и съхранение на ножицата винаги трябва да се поставя защитното покритие.** *Внимателното боравене с уреда намалява опасността от нараняване с ножа.*
- **Дръжте кабела настрана от зоната на рязане.** *По време на работа кабелът може да остане скрит в храстите и да се отреже по погрешка.*

• **С ножицата за жив плет може да се работи само с двете ръце.**
• **Преди започване на работа с инструмента почистете работната площадка от чужди тела и по време на работа обръщайте внимание за наличието на чужди тела!**
• **Ножицата да не се използва при дъжд и за рязане на мокри живи плетове. Уредът да не се чисти с вода. За почистването да не се използват струйни апарати под високо налягане или пароструйни апарати.**
• **Съгласно изискванията на селскостопанските професионални сдружения с ножици за жив плет с електропривод могат самостоятелно да работят само лица над 17 години. Това е разрешено и за лица навършили 16 години, но под наблюдение на възрастни.**
• **Уреди, които се използват на различни места на открито, трябва да бъдат свързани чрез прекъсвач за защита срещу утечен ток.**
• **Кабелът на ножицата и нейните съединения да се проверяват преди всяка употреба за видими недостатъци (при изваден щекер). Да не се използва неизправен кабел. При повреда на свързващия кабел на този уред той може да бъде заменен само от сервиз, посочен от производителя, защото е необходим специален инструмент.**
• **Ние препоръчваме при първоначалната употреба на ножицата за жив плет наред с четенето на инструкцията за експлоатация също така да поискате да ви покажат как се работи с нея на практика.**
• **Винаги се грижете за монтирането на всички защитни приспособления и ръкохватки. Никога не правете опити да използвате не напълно комплектована машина.**
• **Никога не правете опити да използвате неокомплектована машина или такава, на която са правени неразрешени изменения.**
• **Запознайте се с обстановката около Вас и вземете предвид възможните опасности, които може би поради шума на машината няма да можете да чуете.**
• **Избягвайте употребата на машината при лоши метеорологични условия, особено**

когато има опасност от буря.

Използване

Тази ножица е предназначена само за подкастряне на храсти, декоративни растения и живи плетове. С нея могат да се режат клонки с диаметър не повече от 16 mm. Ножицата за кастрене на жив плет не е предназнача за търговско използване. Потребителят на ножицата трябва да осигури използването на защитно оборудване, посочено в Инструкцията за експлоатация и на табелките, поставени на машината. Преди използване е необходимо да се провери ножицата за наличие на електрически и механични повреди, както и по време на работа.
Ако бъде установена някаква повреда, прекратете работа и се обърнете към специалистите от сервиза.

Неправилно използване

Всяко използване, което не е посочено в глава „Неправилно използване“, представлява неправилно използване.
При причиняване на щети върху имущество или нараняване на лица в резултат на неправилно използване на ножицата за жив плет единственото отговорно лице е нейният потребител.
Задължението на производителя за спазване на гаранцията няма юридическа сила, ако ножицата е използвана с неоригинални части.

Други опасности

Другите опасности съществуват винаги, даже ако ножицата се използва правилно. Конструкцията на ножицата може да е свързана със следните опасности:

- Съприкосновение с незащитено острие (водещо до порезни рани)
- Протягане към или хващане на ножицата по време на работа (водещо до порезни рани)
- Неочаквано, рязко движение на обрязвания растителен материал (водещо до порезни рани)
- Изхвърляне или катапултиране на повредени режещи зъбци
- Изхвърляне или катапултиране на обрязвания материал
- Увреждане на слуха, ако не се използват посочените средства за защита на слуха
- Вдишване на материали от рязането

5. Преди пускане в експлоатация

Електрическо свързване

Машината може да бъде включвана само към монофазен променлив ток. Тя е с защитна изолация по клас II VDE 0740. Преди пускането в експлоатация обърнете внимание дали напрежението на мрежата съвпада с даденото на табелката работно напрежение.

Прекъсвач за диференциална защита при ток на утечка

Машините, които се използват на различни места и на открито, трябва да се включват през прекъсвач за диференциална защита при ток на утечка. Осигуряване на удължителния кабел

Осигуряване на удължителния кабел (фиг. 2)
Използвайте само разрешени за работа на открито удължителни кабели. Напречното сечение на кабела за дължина до 75 м трябва да бъде равно или по-голямо от 1,5 мм^2. Съединявайте първо щепсела на инструмента с вашия присъединителен кабел. След това направете примка с присъединителния кабел и я прокарайте през водача за кабела, разположен на корпуса на ножицата за жив плет. Прокарайте след това примката през куката за разтоварване на кабела, както е показано на фигурата.
Удължителните кабели с дължина над 30 м намаляват мощността на машината.

6. Указание за работа

Не използвайте машината при дъжд и за рязане на мокри живи плетове!

Преди всяка употреба проверете за видими неизправности кабела на ножицата и нейните съединения (при изваден щекер). Да не се използва неизправен кабел.

Ръкавици:
При работа с ножицата за жив плет трябва задължително да носите ръкавици.

С този инструмент можете бързо и удобно да режете храсти, живи плетове и подобни на храсти тревни растения.

Рязане на жив плет (фиг. 3)

- Младите леторасли най-добре режете като движите ножицата както при косене.
- По-старите, по-дебелите живи плетове най-добре режете като движите ножицата като трион.
- Клоновете, които са твърде дебели за режещите ножове, трябва да се режат с трион.
- Страничните стени на живия плет трябва да се режат нагоре, като се изтъняват към горния край.

За поддържане на равномерна височина

- Опънете конец на желаната височина.
- Режете точно над тази линия.
- Върнатият от ножовия гребен режещ нож намалява опасността от нараняване при непредвидено докосване до тялото. Препокриващата водеща шина при удар в твърд предмет (стена, земя и т.н.) предотвратява непредвидените удари (реакционни моменти на ножовете), които могат да се появят в обслужващия (фиг. 4 + 5).
- Ако се защипят твърди предмети в режещите ножове и чрез това се блокира мотора, машината следва да се изключи веднага. Да се извади щекера от контакта, да се отстрани предмета и след това да се работи по-нататък.

7. Включване и изключване на ножицата за жив плет (фиг. 5)

За включване на ножицата за жив плет моля,

заемете сигурна стойка. Тази ножица за жив плет има безопасна схема на включване с двете ръце. За включването трябва да се натиснат и двата прекъсвача 3 и 4. За изключване отпуснете отново двата прекъсвача. Моторът се изключва вече при отпускането на един от двата прекъсвача.

Когато се отпусне един от двата включващи органа ножовете безинерционно се привеждат в покой 0,5 сек.

8. Техническо обслужване

Преди всяка работа по машината винаги изваждайте щекера от мрежата!

Важно: След всяка по-продължителна работа с ножицата за жив плет трябва да се почистват и смазват ножовете. Чрез това значително се влияе на продължителността на живота на машината. Повредените режещи устройства съответно веднага да се отремонтират. Почиствайте ножа със суха кърпа, респ. при силно замърсяване–с четка. **Внимание: Опасност от нараняване!** Смазването на ножа по възможност трябва да става със смазващо средство не вредящо на околната среда (рис. 6).

Точене на ножовете
Ножовете в значителна степен не се нуждаят от поддръжка и не трябва да се заточват, когато машината се използва по предназначение.

Подмяна на ножовете
Само технически правилното поставяне на ножовете гарантира безупречна работа и действието на горепосоченото безопасно положение на ножа. Затова подмяната на ножовете трябва също така да става само в специализирана работилница.

9. Ремонтна служба

Ремонтите на електрическите инструменти могат да се изпълняват само от електротехници-специалисти. Моля, при изпращането за ремонт да описвате установените от Вас повреди.

10. Поръчка на резервни части

Ако имате нужда от приспособления или резервни части, обърнете се към нашия сервиз.

За работа с този уред в никакъв случай не използвайте резервни части, които не са били препоръчани от нашето предприятие. В противен случай операторът или намиращи се наблизо трети лица могат да получат сериозни наранявания или уредът може да се повреди.

При поръчка на резервни части, трябва да предоставите следната информация:

- Тип на машината
- Артикулен номер на машината

11. Отвеждане на отпадъците и опазване на околната среда

След износване на машината я изведете от употреба по подходящ начин. Махнете захранващия кабел, за да предотвратите злоупотреби. Не изхвърляйте машината с домакинските отпадъци. За да защитите околната среда, я занесете в пункт за събиране на електрическо оборудване. Вашите местни власти ще ви дадат информация за адреса и работното време. Занесете и използваната опаковка в съответния пункт за събиране.

Само за страните от ЕС

Не изхвърляйте електрическото оборудване при битовите отпадъци!

В съответствие с Европейска Директива 2012/19/ЕС относно отпадъците от електронно и електрическо оборудване и прилагането й в националното законодателство, износените електрически инструменти трябва да се събират разделно с цел рециклиране и повторно използване, съобразено с околната среда.

Вместо да връща електрическото оборудване, собственикът е длъжен като алтернатива да участва в правилното рециклиране в случай на отказ от собственост. Изведеното от употреба оборудване може да бъде занесено в пункт за събиране, разполагащ с система за управление и рециклиране на отпадъците. Това не се отнася за аксесоари придружаващи уреда и спомагателни устройства без електрически компоненти.

12. Гаранция

За този инструмент компанията дава на крайния клиент – независимо от задълженията на продавача, изхождащи от договора за покупка – следните гаранции: Гаранционният период е 24 месеца, започващ да тече от предаването на уреда, доказано с оригинален документ за покупка. При търговска употреба или при използване за отдаване под наем гаранционния срок се намалява на 12 месеца. Износващи се части и дефекти, предизвикани от употребата на неправилни аксесоари, ремонт с части, които не са оригинални части на производителя, използване на сила, удар или счупване, както и вредни претоварвания на двигателя се изключват от тази гаранция. Гаранционната замяна включва само дефектиралите части, не цели изделия. Гаранционните ремонти трябва да бъдат извършвани изключително от оторизирани сервизи или от клиентските сервизи на компанията. В случай на каквато и да е интервеция от неоторизирано лице гаранцията става невалидна.
Всички пощенски разходи и разходи по доставка, както и вички други допълнителни разноски са за сметка на клиента.

Электрокусторез

1. Электрический кусторез

Технические характеристики	HTMN	520	
Рабочее напряжение	В~	230-240	
Номинальная частота	Гц	50	
Потребляемая мощность	Вт	520	
Число оборотов	мин$^{-1}$	1700	
Длина среза	мм	450	
Толщина среза	мм	16	
Вес (без кабеля)	кг	2,5	
Уровень шума (EN 60745)	дБ (А)	79,9	[K 3,0 dB(A)]
Вибрация (EN 60745)	м/с^2	4,0	[K 1,5 m/s^2]

Класс защиты: II / DIN EN 60754/VDE 0740 ⧈

выбросов

- Используются - Указанное значение выбросов колебания измеряли стандартными методами испытаний и не может сравниться с другими инструментами власти.
- Используются - Указанное значение выбросов вибраций также может быть необходима для оценки работы перерывов.
- Указанное значение выбросов вибрация может изменяться в ходе фактического использования электрического инструмента, с указанием стоимости, в зависимости от способа, как с помощью электроинструмента.
- Примечание: Вы можете создать гарантии против сосудистой пульсации руками время перерывов.

Уровень шума в соответствии с Законом Германии о Безопасности (ProdSG) и Директивой ЕС по Машиностроению: уровень звукового давления в месте работы может превышать 80 дБ (А). В этом случае оператору следует принять меры по защите от шума (например, надеть защитные наушники).

Внимание: Требуется защита от шума! Пожалуйста, при работе с устройством соблюдайте местное законодательство.

Помехи подавлены в соответствии с требованиями EN 55014, EN 61000-3-2, EN 61000-3-3.

Мы оставляем за собой право на внесение изменений в технические спецификации устройства.

Устройства изготовлены в соответствии с положениями EN 60745-1 и EN 60745-2-15 и полностью соответствуют положениям Закона Германии о Безопасности Продукции.

2. Общие указания по технике безопасности

⚠ Работа с кусторезом всегда сопряжена с риском возникновения несчастных случаев, поэтому, пожалуйста, соблюдайте требования соответствующих инструкций по предотвращению несчастных случаев.

Инструмент был изготовлен в соответствии с последними технологическими достижениями и со всеми признанными нормами обеспечения безопасности. Тем не менее, применение устройства подразумевает повышенный риск, как для оператора, так и для третьих лиц и может привести к поломке устройства или нанесению ущерба иным объектам.

Внимание: При использовании электрических инструментов следует неизменно соблюдать следующие фундаментальные требования безопасности, призванные защитить Вас от поражения электрическим током, опасности получения травм и возникновения пожара. Перед началом эксплуатации кустореза внимательно прочтите настоящую инструкцию и неизменно следуйте ей. Сохраните эту инструкцию, держите ее под рукой.

Применять кусторез следует только в полностью исправном техническом состоянии и исключительно по его прямому предназначению, просчитывая при этом последствия своих действий, проявляя максимальное внимание к вопросам безопасности и только в строгом соответствии с инструкцией по эксплуатации!

Это устройство способно нанести самые серьезные травмы. Пожалуйста, внимательно прочтите инструкцию по эксплуатации и уясните для себя назначение кустореза, принципы его безопасной эксплуатации, во-

просы технического обслуживания и ухода. Перед началом эксплуатации ознакомьтесь с устройством, поймите приемы его использования, потренируйтесь.

Запрещается допускать к эксплуатации инструмента детей, лиц с ограниченными физическими, сенсорными и умственными возможностями, а также лиц, не имеющих соответствующих знаний и/или опыта работы с инструментом, без присмотра со стороны лица, которое несет ответственность за их безопасность и дает указания по работе с инструментом.

За детьми необходимо следить за тем, чтобы они не играли с пилой.

Общая информация по безопасности для электрических инструментов.

Внимание! Внимательно прочтите все приведенные в настоящем руководстве инструкции. Несоблюдение приведенных ниже инструкций может привести к поражению электрическим током, ожогам и/или иным серьезным травмам. Термин «электрический инструмент», используемый в следующих параграфах, включает как устройства, работающие от электрической сети (с питанием по кабелю), так и аккумуляторные устройства (без питания непосредственно от сети).

НЕ ТЕРЯЙТЕ ЭТИ ИНСТРУКЦИИ!

1) Рабочая зона

b) **Ваша рабочая зона должна быть чистой и аккуратной. Захламленная или плохо освещенная рабочая зона может привести к несчастным случаям.**

c) **Не используйте инструмент во взрывоопасных средах, содержащих пары горючих жидкостей, газы или взвеси.** *Электроинструменты во время работы могут искрить, что в свою очередь может воспламенить горючие взвеси или газы.*

d) **При работе с инструментом не допускайте присутствия в рабочей зоне детей и иных посторонних лиц.** *Любые отвлекающие факторы могут привести к потере оператором контроля за инструментом.*

2) Электрическая безопасность

a) **Вилка электроинструмента должна соответствовать используемой электрической розетке. Вилка не должна каким-либо образом модифицироваться. Не применяйте каких-либо адаптеров/соединителей в комбинации с электроинструментом, снабженным системой защитного заземления.** *Предусмотренные изготовителем вилки и заводские розетки соответствующего типа снижают риск поражения электрическим током.*

b) **Избегайте физического контакта с заземленными поверхностями, такими как трубы, батареи отопления, духовые шкафы, плиты, холодильники и т.п.** *В случае, если Ваше тело окажется заземленным, риск поражения электрическим током возрастает.*

c) **Не допускайте попадания на инструмент дождя.** *Попадание внутрь инструмента воды повышает риск поражения электрическим током.*

d) **Не переносите и не поднимайте инструмент за электрический кабель, не тяните за кабель для извлечения вилки из электрической розетки. Следите за тем, чтобы кабель не касался горячих поверхностей, замасленных зон, острых кромок, движущихся частей иных инструментов.** *Поврежденные или спутанные сетевые кабели повышают риск поражения электрическим током.*

e) **При эксплуатации электроинструмента вне помещений применяйте только сертифицированные для использования на улице удлинители.** *Использование сертифицированных для работы вне помещений удлинителей снижает риск поражения электрическим током.*

3) Личная безопасность

a) **Всегда проявляйте повышенное внимание к своим действиям, думайте о последствиях, принимайте обоснованные меры защиты при работе с электроинструментом. Не пользуйтесь электроинструментом, если Вы устали, находитесь под действием лекарств, наркотиков или алкоголя.** *При работе с электроинструментом даже*

кратковременная потеря концентрации внимания может привести к самым серьезным травмам.

b) **Всегда пользуйтесь средствами индивидуальной защиты и берегите глаза (надевайте защитные очки).** *Используйте средства индивидуальной защиты, такие как маска, нескользящая обувь, каска, наушники (в зависимости от типа инструмента и выполняемой работы), это снижает риск получения травм.*

c) **Принимайте меры для защиты от непроизвольного включения инструмента. Прежде чем извлекать вилку из розетки электросети переведите выключатель инструмента в положение ВЫКЛЮЧЕНО.** *Переноска инструмента в положении, когда Ваши пальцы лежат на выключателе питания или при включенном выключателе питания может привести к несчастному случаю.*

d) **Перед включением инструмента убедитесь, что Вы отложили в сторону все настроечные приспособления, такие как ключи, отвертки и т.п.** *Забытый Вами ключ или иной регулировочный инструмент, касающийся движущихся частей электроинструмента, может привести к серьезным травмам.*

e) **Не переоценивайте своих сил. Всегда проверяйте, надежно ли Вы стоите, не потеряете ли Вы равновесие в ходе работы.** *Это позволит Вам лучше контролировать инструмент в неожиданных ситуациях.*

f) **При работе надевайте подходящую одежду. Не одевайте просторной одежды, украшений и бижутерии. Ваши волосы должны быть убраны под головной убор, на одежде и перчатках не должно быть свободно болтающихся элементов.** *Свободная одежда, бижутерия и украшения, длинные волосы – все это может попасть в движущиеся части инструмента.*

g) **Если в электроинструменте предусмотрены устройства извлечения/сбора пыли, проверьте правильность их подсоединения и подключения.** *Использование этих устройств снижает риски и опасности, которые таит в себе пыль.*

4) **Продуманность обращения с электроинструментом и его применения**

a) **Не перегружайте электроинструмент. В каждом случае применяйте электроинструмент, изначально предназначенный для выполняемой Вами работы.** *Использование надлежащего электроинструмента в рамках указанных его изготовителем пределов производительности делает работу более эффективной и одновременно повышает безопасность.*

b) **Не пользуйтесь электроинструментом с поврежденным выключателем.** *Электроинструмент с неработающей функцией выключения опасен и подлежит немедленному ремонту.*

c) **Перед настройкой электроинструмента, сменой аксессуаров и принадлежностей, рабочих органов выньте вилку из розетки электрической сети.** *Эта мера предосторожности поможет избежать случайного пуска инструмента.*

d) **Храните электроинструменты вне досягаемости детей. Не допускайте применения электроинструмента лицами, не знакомыми с правилами его эксплуатации и с настоящей инструкцией.** *При использовании неопытными людьми электроинструменты опасны.*

e) **Тщательно обслуживайте свой электроинструмент. Проверяйте правильность работы всех движущихся частей, отсутствие заеданий/закусываний, отсутствие поврежденных или иным образом дефектных частей, влияющих на функционирование инструмента. Поврежденные части подлежат ремонту до начала использования инструмента.** *Множество несчастных случаев связано именно с ненадлежащим уходом за инструментом.*

f) **Следите за остротой и чистотой режущих поверхностей.** *Если режущие кромки инструмента должным образом обслуживаются, если они хорошо заточены, инструмент будет реже заедать, им легче управлять в ходе работы.*

g) **Используйте электроинструменты, аксессуары, насадки и т.п. только в соответствии с данной инструкцией и способом, предусмотренным для**

соответствующего типа инструмента. В каждом случае следует учитывать условия работы и тип выполняемой работы. *Использование электроинструмента для целей, для которых он не приспособлен, может привести к возникновению опасных ситуаций.*

5) Обслуживание

а) Электроинструмент должен обслуживаться только квалифицированным техническим персоналом; ремонт должен проводиться только с использованием оригинальных запасных частей. *Это обеспечит безопасную эксплуатацию электроинструмента.*

Инструкция по безопасности для кусторезов:

- **Держитесь подальше от ножей кусторeза. Не старайтесь удалить обрезки при работающем инструменте. Не держите руками обрезаемый инструментом материал. Удалять срезанный материал, застрявший между ножами инструмента, можно только после его выключения!** *При работе с кусторезом даже кратковременная потеря концентрации внимания может привести к очень серьезным травмам.*
- **Держите инструмент только за его изолированные рукояти, так как ножи инструмента могут случайно перерезать его силовой кабель.** *Если ножи кусторeза случайно перережут находящийся под напряжением силовой кабель, металлические части инструмента могут оказаться «под током», что приведет к поражению электрическим током.*
- **Переносить кусторез следует только за рукояти при неподвижных ножах. При транспортировке и хранении инструмента его ножи должны быть закрыты защитным кожухом.** *Осторожное обращение с инструментом снижает риск получения травм от его режущих поверхностей.*
- **Следите за тем, чтобы силовой кабель инструмента не попадал в зону действия его ножей.** *В ходе работы с кусторезом его кабель может быть не виден в кустарнике и может оказаться случайно перерезанным.*
- **Держать кусторез всегда нужно двумя руками.**
- **Перед началом работы следует освободить рабочую зону от любых посторонних предметов, во время работы следует всегда помнить о нахождении в рабочей зоне и принимать во внимание возможность попадание в рабочую зону посторонних предметов!**
- **Не пользуйтесь кусторезом в сырую погоду, не используйте кусторез для подрезки и стрижки сырых живых изгородей. Не мойте устройство водой. Не используйте никаких чистящих устройств высокого давления или парогенераторов.**
- **В соответствии с Регламентом Торговой Ассоциации самостоятельная работа с электрическими кусторезами разрешена только лицам старше 17 лет. Лицам, достигшим возраста 16 лет, разрешается работать с кусторезом под надзором и руководством взрослых.**
- **Мы рекомендуем вам закрепить разъем на УЗО с током утечки 30 мА или вставить при подключении к инструменту в такой. Для получения дополнительной информации, пожалуйста, позвоните электрика.**
- **Перед началом эксплуатации настоятельно рекомендуем Вам не только внимательно прочитать данную инструкцию, но и попросить специалиста продемонстрировать Вам способы и приемы работы с кусторезом.**
- **Всегда проверяйте надежность всех защитных устройств и рукояток. Никогда не пользуйтесь устройством, если оно не полностью оборудовано всеми принадлежностями и аксессуарами.**
- **Никогда не пользуйтесь не полностью укомплектованным устройством или устройством, претерпевшим неутвержденную модификацию.**
- **Перед началом работы осмотрите рабочую зону, отметьте для себя возможные опасности, помните, что во время работы производимый устройством шум может помешать Вам услышать что-либо важное.**
- **Избегайте использования в хедж-триммер в плохих погодных условиях, особенно если риск грозы является.**

Предполагаемое использование

Данный кусторез предназначен только для подстригания кустов, кустарников, декоративных растений и живой изгороди. Он предназначен для срезания веток диаметром не больше 16 мм. Данное устройство не предназначено для коммерческого использования. При использовании устройства нужно убедиться, что защитное снаряжение, указанное в инструкции по эксплуатации в предупредительной надписи на устройстве, исправно. Следует проверить устройство на наличие электрических или механических повреждений до и во время работы.
Прекратите использование и свяжитесь со специалистом при обнаружении повреждения.

Ненадлежащее использование

Любой вид использования, не описанный в разделе «Предполагаемое использование» является ненадлежащим.
Пользователь устройства несет полную ответственность за любое повреждение имущества или травму из-за ненадлежащего использования данного устройства.
Гарантийное обязательство производителя теряет силу, если устройство используется не с оригинальными деталями.

Другие опасности

Другие опасности всегда могут иметь место даже при надлежащем использовании устройства. Конструкция данного устройства может повлечь за собой следующие опасности:

- Может случиться касание незащищенного лезвия (порезы)
- Касание или захват кустореза при работе (порезы)
- Внезапное движение подстригаемого растения (порезы)
- Выброс поврежденного лезвия
- Выброс щепок при подстригании кустов
- Повреждение слуха, если указанная защита органов слуха не используется
- Вдыхание материалов подстригании кустов

5. Перед началом работы

Установка защитного экрана (рис. 1)

Установите прилагаемый защитный экрана (2) над ножевым брусом и прикрутите с помощью 2-х винтов на каждой его стороне к корпусу в соответствии с рисунком 1.

Подключение к сети

Машина может работать только с сетью однофазного переменного тока. Она изолирована согласно классу II VDE 0740. Однако перед началом работы убедитесь, что напряжение, указанное на фирменной табличке, соответствует сетевому напряжению.

Автомат защиты от утечки тока

Мы рекомендуем подключать электрокусторез через автомат защиты от утечки тока, рассчитанный на ток утечки не более 30 мА.

Меры предохранения удлинительной проводки (рис. 2)

Используйте удлинительную проводку, предназначенную только для использования её снаружи (вне помещений). Поперечное сечение проводки при её длине до 75 метров должно составлять минимум 1,5 мм^2. Сначала соедините штекер устройства с соединительным кабелем. После этого сделайте петлю из соединительного кабеля и просуньте её через кабелепровод на корпусе электрокусторeза для резки кустарников. Затем поместите петлю на крючке для снятия тяговой нагрузки, как показано на рисунке.
Удлинительный кабель длиной более 30 метров уменьшает производительность устройства.

6. Рекомендации по использованию

Не работайте под дождем и не используйте пилу для резки мокрого кустарника!

Проверяйте кабель электрокусторeза и соединения на предмет видимых дефектов (при вынутом из розетки штекере). Не используйте поврежденные кабели.

Перчатки:
Во время работы с пилой надевайте перчатки.

- Ветки, диаметр которых превышает 16 мм, необходимо предварительно обрезать с помощью ножниц для веток.
- Производите срез сначала боковых поверхностей снизу наверх. Срез верхушки делайте на Ваш вкус – прямо, в форме крыши или полукругом (рис. 3).
- В целях уменьшения опасности ранения противоходный ножевой брус оснащен скругленными на сторонах и смещённо расположенными режущими зубцами. Дополнительная защита от «обратных ударов» предотвращает «обратные удары» при соприкосновениях устройства со стенами, заборами и т.д. (рис.4 и 5).
- При блокировке ножа каким-либо твердым предметом, сразу же выключите устройство, вытяните кабель из розетки, и лишь затем удалите блокирующий предмет.
- Осторожно! Такие металлические предметы, как проволочные заграждения, предохранители растений могут привести к повреждениям ножевого бруса.
- Следите за тем, чтобы кабель не находился на месте резки. Работайте по направлению от штекерной розетки. Определите направление резки перед началом работы.
- Время обрезки:
  - Срезка зелени: июнь и октябрь
  - Срезка хвойной древесины: апрель и август
  - Срезка хвои: с мая и далее по необходимости

7. Включение/выключение (рис. 5)

- Включение: Обеими руками одновременно нада-

вить на включатель/выключатель (3+4).

- Выключение: Отпустить оба включателя/выключателя.
- Тормоз выключения обеспечивает мгновенную остановку ножа в течение 0,5 сек. Возможное образование при этом искровых разрядов (молний) в области верхних вентиляционных щелей является нормальным и не вредно для устройства.

8. Техническое обслуживание

Перед любыми действиями, связанными с вмешательством в агрегат, вынимайте штекер из розетки!

Важно: После длительной работы с электрокусторезом лезвия необходимо очистить и смазать. Поврежденный режущий инструмент необходимо сразу же отремонтировать. Очищайте полотно с помощью сухой тряпки, если загрязнение слишком сильно – используйте щетку. **Осторожно: Не пораньтесь!** Смазывать полотно следует материалами, не наносящими вреда окружающей среде (рис. 6).

Затем наденьте кожух на полотно.

9. Ремонтная служба

Ремонт электроинструмента производится только специалистами по электротехнике.

10. Запасные части

Использовать только оригинальные запчасти. Для этого обращайтесь в специализированную мастерскую. Использование неоригинальных запасных частей может привести к тяжелым ранениям оператора, повреждению машины и отмене гарантии.

При заказе запасных частей необходимо указать следующие данные:

- тип высотореза;
- номер артикула высотореза.

11. Защита окружающей среды

Следует должным образом утилизировать изношенный инструмент. Во избежание несанкционированного использования инструмента, следует отсоединить сетевой шнур. Запрещается утилизировать устройство с ТБО. В целях защиты окружающей среды отвезите инструмент в пункт сбора и утилизации электрических приборов. Компетентные местные органы предоставят вам адреса и время работы таких пунктов. Изношенные вспомогательные устройства и упаковочный материал также следует утилизировать в соответствии с назначением.

Только для стран ЕС

Не бросайте электроприборы в контейнеры для ТБО!

Согласно Директиве ЕС 2012/19/ЕС об утилизации электронных и электрических приборов и внедрению данного регламента на местных законодательных уровнях отходы подлежат раздельному сбору и последующей экологически приемлемой переработке.
Переработка – альтернатива возврата оборудования: Вместо возврата электрического оборудования, владельцу в качестве альтернативы предлагается должным образом распорядиться подлежащим утилизации оборудованием. Такое оборудование можно отвезти в пункт сбора и переработки отходов, функционирующий в рамках национальной программы управления переработкой отходов и законодательных актов о переработке отходов. Это не касается вспомогательных устройств и аксессуаров, не имеющих в своем составе электрических компонентов.

12. Условия гарантии

На этот электроинструмент мы предаставляем независимо от обязанностей продавца по отношению к конечному покупателю по договору купли-продажи гарантию как указано ниже:
гарантийное время составляет 24 месяца и начинается с передачи, которое подтверждаетя наличием оригинала чека. При коммерческом применении, а также прокате гарантийное время сокращается до 12 месяцев. Гарантия не предоставляется на быстроизнашивающиеся части и поломки вызванные применением неподходящих принадлежностей, ремонтом с использованием неоригинальных запчастей, примененем силы, ударом, а также преднамеренной перегрузкой мотора. Гарантийный замен распространяется только на испорченные части, и не на устройства в целом. Гарантийные ремонты могут проводиться только уполномоченными мастерскими или отделом сервиса завода-изготовителя. При постороннем вмешательстве гарантия теряет силу.
Почтовый сбор, стоимость пересылки и последующие издержки оплачиваются покупателем.

DE

EG-Konformitätserklärung

Wir, **ikra GmbH, Schlesierstraße 36, D-64839 Münster/Altheim** erklären in alleiniger Verantwortung, dass das Produkt **Heckenschere HTMN 520**, auf das sich diese Erklärung bezieht, den einschlägigen Sicherheits- und Gesundheitsanforderungen der EG-Richtlinien **2006/42/EG** (Maschinenrichtlinie), **2014/30/EU** (EMV-Richtlinie), **2011/65/EU** (RoHS-Richtlinie) und **2000/14/EG** (Geräuschrichtlinie) einschließlich Änderungen entspricht. Zur sachgerechten Umsetzung der in den EG-Richtlinien genannten Sicherheits- und Gesundheitsanforderungen wurden folgende Normen und/oder technische Spezifikation(en) herangezogen:

EN 60745-1/A11:2010; EN 60745-2-15/A1:2010; EN 50581:2012; AfPS GS 2014:01 PAK
EN 55014-1/A2:2011; EN 55014-2/A2:2008; EN 61000-3-2:2014; EN 31000-3-3:2013

gemessener Schallleistungspegel	100 dB (A)
garantierter Schallleistungspegel	104 dB (A)

Konformitätsbewertungsverfahren nach Anhang V / Richtlinie 2000/14/EG

Das Baujahr ist auf dem Typschild aufgedruckt und zusätzlich anhand der fortlaufenden Seriennummer feststellbar.

Münster, 15.11.2016

Gerhard Knorr, Technische Leitung Ikra GmbH

Aufbewahrung der technischen Unterlagen: Gerhard Knorr, Kärcherstraße 57, DE-64839 Münster

GB

EC Declaration of Conformity

We, **ikra GmbH, Schlesierstraße 36, D-64839 Münster/Altheim,** declare under our sole responsibility that the product **Hedge Trimmer HTMN 520,** to which this declaration relates correspond to the relevant basic safety and health requirements of Directives **2006/42/EC** (Machinery Directive), **2014/30/EU** (EMC-Guideline), **2011/65/EU** (RoHS-Guideline) and **2000/14/EC** (noise directive) incl. modifications. For the relevant implementation of the safety and health requirements mentioned in the Directives, the following standards and/or technical specification(s) have been respected:

EN 60745-1/A11:2010; EN 60745-2-15/A1:2010; EN 50581:2012; AfPS GS 2014:01 PAK
EN 55014-1/A2:2011; EN 55014-2/A2:2008; EN 61000-3-2:2014; EN 31000-3-3:2013

measured acoustic capacity level	100 dB (A)
guaranteed acoustic capacity level	104 dB (A)

Conformity assessment method to annexe V / Directive 2000/14/EC

The year of manufacture is printed on the nameplate and can be additionally retrieved via the consecutive serial number.

Münster, 15.11.2016

Gerhard Knorr, Technical Management Ikra GmbH

Maintenance of technical documentation: Gerhard Knorr, Kärcherstraße 57, DE-64839 Münster

FR

Déclaration de Conformité pour la CE

Nous, **ikra GmbH, Schlesierstraße 36, D-64839 Münster/Altheim,** déclarons sous notre seule responsabilité que le produit **Taille-Haie HTMN 520,** faisant l'objet de la déclaration sont conformes aux prescriptions fondamentales en matière de sécurité et de santé stipulées dans les Directives de la **2006/42/CE** (directive relative aux machines), **2014/30/EU** (directive EMV), **2011/65/EU** (directive RoHS) et **2000/14/CE** (directives en matière de bruit) modifications inclues. Pour mettre en pratique dans les règles de l'art les prescriptions en matière de sécurité et de santé stipulées dans les Directives de la CEE, il a été tenu compte des normes et/ou des spécifications techniques suivantes:

EN 60745-1/A11:2010; EN 60745-2-15/A1:2010; EN 50581:2012; AfPS GS 2014:01 PAK
EN 55014-1/A2:2011; EN 55014-2/A2:2008; EN 61000-3-2:2014; EN 31000-3-3:2013

Niveau sonore mesuré	100 dB (A)
Niveau sonore garanti	104 dB (A)

Procédure d'évaluation de conformité voir annexe V / directive 2000/14/CE

L'année de fabrication est indiquée sur la plaque de l'appareil et est également repérable sur le numéro de série consécutif.

Münster, 15.11.2016

Gerhard Knorr, Direction technique Ikra GmbH

La documentation technique est conservée par: Gerhard Knorr, Kärcherstraße 57, DE-64839 Münster

IT

Dichiarazione CE di Conformità

Noi, **ikra GmbH, Schlesierstraße 36, D-64839 Münster/Altheim,** dichiara sotto la propria responsabilità che i prodott **Tagliasiepi HTMN 520,** sono conformi ai Requisiti Essenziali di Sicurezza e di Tutela della Salute di cui alle Direttive **2006/42/CE** (Direttiva Macchine), **2014/30/EU** (direttiva EMV), **2011/65/EU** (direttiva RoHS) e **2000/14/CE** (Direttiva sulla rumorosità) comprensivi di modifiche. Per la verifica della Conformità di cui alle Direttive sopra menzionate, sono state consultate le seguenti norme armonizzate EN e Specificazioni Tecniche Nazionali:

EN 60745-1/A11:2010; EN 60745-2-15/A1:2010; EN 50581:2012; AfPS GS 2014:01 PAK
EN 55014-1/A2:2011; EN 55014-2/A2:2008; EN 61000-3-2:2014; EN 31000-3-3:2013

livello di potenza sonora misurato 100 dB (A)
livello di potenza sonora garantito 104 dB (A)

Procedura di valutazione della conformità secondo l'allegato V della direttiva 2000/14/CE
L'anno di costruzione è riportato sulla targhetta dell'apparecchio ed individuabile tramite il numero di serie progressivo.

Münster, 15.11.2016

Gerhard Knorr, Direzione tecnica Ikra GmbH

Conservazione della documentazione tecnica: Gerhard Knorr, Kärcherstraße 57, DE-64839 Münster

ES

CEE Declaración de Conformidad

Nosotros, **ikra GmbH, Schlesierstraße 36, D-64839 Münster/Altheim**, declaramos bajo responsabilidad propia que les producto **Cortasetos HTMN 520,** a los cuales se refiere la presente declaración corresponden a las exigencias básicas de las normativa de la **2006/42/CE** (Directriz de maquinaria), **2014/30/EU** (normativa EMV), **2011/65/EU** (normativa RoHS) y **2000/14/CE** (directriz de ruidos) modificaciones incluidos. Con el fin de realizar de forma adecuada las exigencias referentes a la seguridad y a la sanidad mencionadas en las normativas de la CEE fueron consultadas las siguientes normativas y especificaciones técnicas:

EN 60745-1/A11:2010; EN 60745-2-15/A1:2010; EN 50581:2012; AfPS GS 2014:01 PAK
EN 55014-1/A2:2011; EN 55014-2/A2:2008; EN 61000-3-2:2014; EN 31000-3-3:2013

Nivel de ruido medido 100 dB (A)
Nivel de ruido garantizado 104 dB (A)

Procedimiento de evaluación de conformidad según Apéndice V / Directiva 2000/14/UE
El año de construcción está impreso en el rótulo de características, y puede determinarse además por medio del número de serie consecutivo.

Münster, 15.11.2016

Gerhard Knorr, Dirección técnica: Ikra GmbH

Guarda la documentación técnica: Gerhard Knorr, Kärcherstraße 57, DE-64839 Münster

PT

CEE-Declaração de conformidade

Nós, **ikra GmbH, Schlesierstraße 36, D-64839 Münster/Altheim**, declaramos com responsabilidade própria que o tesoura de podar sebes **HTMN 520,** a que se refere esta declaração corresponde às exigências fundamentais respectivas à segurança e à saúde da norma de C.E.E. **2006/42/CE** (CE-directriz sobre máquinas), **2014/30/EU** (directriz EMV), **2011/65/EU** (directriz RoHS) e **2000/14/CE** (diretriz de ruidos). Com o fim de ralizar de forma apropriada as exigências referentes à segurança e à saúde mencionadas nas normas da C.E.E. consultou-se as seguintes normas e/ou especificações:

EN 60745-1/A11:2010; EN 60745-2-15/A1:2010; EN 50581:2012; AfPS GS 2014:01 PAK
EN 55014-1/A2:2011; EN 55014-2/A2:2008; EN 61000-3-2:2014; EN 31000-3-3:2013

Nível de potência acústica medido 100 dB (A)
Nível de potência acústica garantido 104 dB (A)

Processo de avaliação de conformidade conforme o apêndice V / directriz 2000/14/CE
O ano de construção está impresso na placa de identificação e determinável adicionalmente com base no número de série corrente.

Münster, 15.11.2016

Gerhard Knorr, Direcção técnica Ikra GmbH

Documentação técnica: Gerhard Knorr, Kärcherstraße 57, DE-64839 Münster

DK

Erklæring om EF-konformitet

Vi, **ikra GmbH, Schlesierstraße 36, D-64839 Münster/Altheim,** erklærerepå eget ansvar, at produkt **Hækkeklipperen HTMN 520**, til hvilke denne erklæring henholder sig, tilsvarer de pågældende sikkerheds- og sundhedskrav efter retningslinjer af Europæisk fællesskab **2006/42/EF** (maskindirektiv), **2014/30/EU** (Retningslinje EMV), **2011/65/EU** (Retningslinje RoHS) og **2000/14/EF** (støjdirektiv), inklusive deres ændringer. For at rigtig virkeliggøre sikkerheds- og sundhedskrav, som var nævnte i retningslinjer EF, var der udnyttede følgende normer og/eller tekniske specifikationer:

EN 60745-1/A11:2010; EN 60745-2-15/A1:2010; EN 50581:2012; AfPS GS 2014:01 PAK
EN 55014-1/A2:2011; EN 55014-2/A2:2008; EN 61000-3-2:2014; EN 31000-3-3:2013

målt lydeffektniveau	100 dB (A)
garanteret lydeffektniveau	104 dB (A)

Konformitetsbedømmelsesmetode i h.t. tillæg V / direktiv 2000/14/EF

Fabrikationsår er angivet på typeskiltet og kan endvidere konstateres ved hjælp af det fortløbende serienummer.

Münster, 15.11.2016

Gerhard Knorr, Teknisk ledelse Ikra GmbH

Opbevarelse af de tekniske materialer: Gerhard Knorr, Kärcherstraße 57, DE-64839 Münster

NO

Erklæring om EF-overensstemmelse

Vi, **ikra GmbH, Schlesierstraße 36, D-64839 Münster/Altheim**, er fullt ut og eneansvarlig for ar produkter **HTMN 520**, som denne erklæringen gjelder for, svarer til gjeldende krav utlinjet i EFs direktiv for sikkerhet og helsevern **2006/42/EF** (maskindirektiv), **2014/30/EU** (EMVs direktiv), **2011/65/EU** (RoHS-direktiv) og **2000/14/EF** (støydirektiv), inkludert deres endringer. For behørig iverksettelse av kravene til sikkerhet og helsevern anført i EFs direktiver, er følgende normer og/eller tekniske spesifikasjoner benyttet:

EN 60745-1/A11:2010; EN 60745-2-15/A1:2010; EN 50581:2012; AfPS GS 2014:01 PAK
EN 55014-1/A2:2011; EN 55014-2/A2:2008; EN 61000-3-2:2014; EN 31000-3-3:2013

målt lydeffektnivå	100 dB (A)
garantert lydeffektnivå	104 dB (A)

Metode for vurdering av samsvar i henhold til tillegg V / direktiv 2000/14/EC

Konstruksjonsåret er angitt på merkeplaten og kan i tillegg fastslås ved hjelp av det fortløpende serienummeret.

Münster, 15.11.2016

Gerhard Knorr, Teknisk ledelse Ikra GmbH

Oppbevaring av de tekniske dokumentene: Gerhard Knorr, Kärcherstraße 57, DE-64839 Münster

GR

Δήλωση της ΕΚ για τη συμμόρφωση

Εμείς, η **ikra GmbH, Schlesierstraße 36, D-64839 Münster/Altheim**, δηλώνουμε υπεύθυνα, ότι τα προϊόντα **Κλαδευτήρι Θάμνων HTMN 520**, τα οποία περιλαμβάνει αυτή η δήλωση, ανταποκρίνονται στις αντίστοιχες απαιτήσεις των καθοδηγήσεων της ΕΚ για ασφάλεια και προστασία υγείας **2006/42EK** (Οδηγία περί μηχανών), **2014/30/EU** (Καθοδηγήσεις EMV), **2011/65/EU** (Οδηγία RoHS) και **2000/14/EK** (Οδηγία θορύβου), συμπεριλαμβανομένων των αλλαγών τους. Για τη σωστή πραγματοποίηση απαιτήσεων ασφάλειας και προστασίας υγείας, αναφερόμενων στις καθοδηγήσεις της ΕΚ, χρησιμοποιήθηκαν οι ακόλουθοι κανόνες και/ή τεχνικοί καθορισμοί:

EN 60745-1/A11:2010; EN 60745-2-15/A1:2010; EN 50581:2012; AfPS GS 2014:01 PAK
EN 55014-1/A2:2011; EN 55014-2/A2:2008; EN 61000-3-2:2014; EN 31000-3-3:2013

μετρημένη στάθμη ηχητικής ισχύος	100 dB (A)
εγγυημένη στάθμη ηχητικής ισχύος	104 dB (A)

Μέθοδος αξιολόγησης συμμόρφωσης σύμφωνα με το παράρτημα V / Οδηγία 2000/14/ΕΚ

Το κατασκευαστικό έτος του είναι αποτυπωμένο επάνω στην πινακίδα τεχνικών χαρακτηριστικών και μπορεί να διαπιστωθεί πρόσθετα από τον αύξοντα αριθμό σειράς.

Münster, 15.11.2016

Gerhard Knorr, Τεχνική διεύθυνση Ikra GmbH

Φύλαξη των τεχνικών εγχειριδίων: Gerhard Knorr, Kärcherstraße 57, DE-64839 Münster

PL

Unia Europejska Deklaracja Zgodności

My, **ikra GmbH, Schlesierstraße 36, D-64839 Münster/Altheim**, oświadczamy niniejszym na naszą wyłączną odpowiedzialność, że produkty **Sekator HTMN 520,** do których odnosi się niniejsza deklaracja, odpowiadają odpowiednim podstawowym wymaganiom dotyczącym bezpieczeństwa i zdrowia następujących Dyrektyw: **2006/42/WE** (Dyrektywa dot. maszyn), **2014/30/EU** (Wytyczne dot. EMV), **2011/65/EU** (Dyrektywa dot. RoHS) oraz **2000/14/WE** (Wytyczna dot. hałasu) - włącznie ze zmianami. Następujące normy i/lub specyfickacje techniczne zostały uwzględnione w celu odpowiedniego wdrożenia wymagań dotyczących bezpieczeństwa i zdrowia wymienionych w Dyrektywach:

EN 60745-1/A11:2010; EN 60745-2-15/A1:2010; EN 50581:2012; AfPS GS 2014:01 PAK
EN 55014-1/A2:2011; EN 55014-2/A2:2008; EN 61000-3-2:2014; EN 31000-3-3:2013

zmierzony poziom mocy akustycznej 100 dB (A)
gwarantowany poziom mocy akustycznej 104 dB (A)
Postępowanie oceny zgodności według załącznika V / wytyczna 2000/14/WE
Rok produkcji został nadrukowany na tabliczce identyfikacyjnej i można go także dodatkowo ustalić na podstawie bieżącego eru seryjnego.num

Münster, 15.11.2016

Gerhard Knorr, Kierownictwo techniczne Ikra GmbH

Przechowywanie dokumentacji technicznej: Gerhard Knorr, Kärcherstraße 57, DE-64839 Münster

HU

EK megfelelőségi nyilatkozat

Mi, az **ikra GmbH, Schlesierstraße 36, D-64839 Münster/Altheim,** kizárólagos felelősséggel kinyilatkoztatjuk, hogy **Sövény-nyíró HTMN 520,** termékeink, amelyekre ezen nyilatkozat vonatkozik, megfelelnek az **2006/42/EK** (Gépirányelv), **2014/30/EU** (EMV iréanyelv), **2011/65/EU** (RoHS irányelv) és **2000/14/EK** (Zajról szóló irányvonal) beleértve ezek módosításait is, idevonatkozó biztonsági és egészségvédelmi követelményeinek. Az EG-irányelvekben megjelölt biztonsági és egészségvédelmi követelmények szakszerű megvalósításához a következő szabványokat és / vagy műszaki specifikáció(k) kerültek felhasználásra:

EN 60745-1/A11:2010; EN 60745-2-15/A1:2010; EN 50581:2012; AfPS GS 2014:01 PAK
EN 55014-1/A2:2011; EN 55014-2/A2:2008; EN 61000-3-2:2014; EN 31000-3-3:2013

mért hangteljesítményszint 100 dB (A)
garantált hangteljesítményszint 104 dB (A)
Egyezőségi értékelési eljárás a 2000/14/EK irányelv V. melléklete szerint
A gyártási éve a típustáblán található, ezen kívül megállapítható a folyamatos gyári szám alapján is.

Münster, 15.11.2016

Gerhard Knorr, Műszaki vezetés Ikra GmbH

A műszaki dokumentáció megőrzése: Gerhard Knorr, Kärcherstraße 57, DE-64839 Münster

CZ

ES Prohlášení o shodě

My, **ikra GmbH, Schlesierstraße 36, D-64839 Münster/Altheim**, tímto prohlašujeme ve výhradní odpovědnosti, že produkty **Elektrické nůžky na živé ploty HTMN 520,** na které se toto prohlášení vztahuje, odpovídají příslušným bezpečnostním a zdravotním požadavkům směrnice **2006/42/ES** (Směrnice o strojích), **2014/30/EU** (směrnice o elektromagnetické slučitelnosti), **2011/65/EU** (směrnice o RoHS) a **2000/14/ES** (směrnice o hluku) včetně změn. Při řádné aplikaci bezpečnostních a zdravotních požadavků, uvedených ve jmenovaných směrnicích ES, byly využity následující normy a / nebo technické specifikace:

EN 60745-1/A11:2010; EN 60745-2-15/A1:2010; EN 50581:2012; AfPS GS 2014:01 PAK
EN 55014-1/A2:2011; EN 55014-2/A2:2008; EN 61000-3-2:2014; EN 31000-3-3:2013

měřená hladina akustického výkonu 100 dB (A)
zaručená hladina akustického výkonu 104 dB (A)
Řízení k prohlášení o shodě podle přílohy V / směrnice 2000/14/ES
Rok výroby je vytlačený na typovém štítku a dodatečně se dá zjistit podle pokračujícího sériového čísla.

Münster, 15.11.2016

Gerhard Knorr, Technické vedení Ikra GmbH

Archivace technických podkladů : Gerhard Knorr, Kärcherstraße 57, DE-64839 Münster

SK

ES Vyhlásenie o zhode

My, **ikra GmbH, Schlesierstraße 36, D-64839 Münster/Altheim,** prehlasujeme vo vlastnej zodpovednosti, že výrobky **Nožnice na živé ploty HTMN 520**, na ktorý sa toto prehlásenie vzťahuje, zodpovedá príslušným bezpečnostným a zdravotným požiadavkám smernice ES **2006/42/ES** (Smernice o strojoch), **2014/30/EU** (EMC-smernica), **2011/65/EU** (Smernice o RoHS) a **2000/14/ES** (Smernica o hluku). Na odborné aplikáciu bezpečnostných a zdravotným požiadaviek, uvedených v týchto EU-smerniciach, sa použili nasledujúce normy a/lebo technické špecifikácie:

EN 60745-1/A11:2010; EN 60745-2-15/A1:2010; EN 50581:2012; AfPS GS 2014:01 PAK
EN 55014-1/A2:2011; EN 55014-2/A2:2008; EN 61000-3-2:2014; EN 31000-3-3:2013

nameraná hladina zvukového výkonu	100 dB (A)
zaručovaná hladina zvukového výkonu	104 dB (A)

Metódy vyhodnocovania zhody podľa prílohy V / Smernice 2000/14/ES

Rok výroby je vytlačený na typovom štítku a dodatočne sa dá zistiť podľa pokračujúceho sériového čísla.

Münster, 15.11.2016

Gerhard Knorr, Technické vedenie Ikra GmbH

Archivácia technických podkladov: Gerhard Knorr, Kärcherstraße 57, DE-64839 Münster

HR

EG-izjava o konformnosti

Mi, **ikra GmbH, Schlesierstraße 36, D-64839 Münster/Altheim,** na vlastitu odgovornost izjavljujemo da su proizvodi **Škare za obrezivanje živice HTMN 520,** na koje se odnosi ova izjava, u skladu s postojećim odredbama o sigurnosti i zdravlju EG-direktive **2006/42/EG** (smjernica za strojeve), **2014/30/EU**(EMV-direktiva), **2011/65/EU** (RoHS-direktiva) i **2000/14/EG** (direktiva o jačini zvuka). Za stručnu primjenu odredbi o sigurnosti i zdravlju imenovanih u EG-direktivama upotrijebljene su sljedeće norme i/ili tehničke specifikacije:

EN 60745-1/A11:2010; EN 60745-2-15/A1:2010; EN 50581:2012; AfPS GS 2014:01 PAK
EN 55014-1/A2:2011; EN 55014-2/A2:2008; EN 61000-3-2:2014; EN 31000-3-3:2013

izmjerena razina jačine zvuka	100 dB(A)
zajamčena razina jačine zvuka	104 dB (A)

Postupak o postojanju konformnosti po prilogu V / smjernica 2000/14/EG

Godina proizvodnje je otisnuta na označnoj pločici i dodatno se može utvrditi uz pomoć tekućeg serijskog broja.

Münster, 15.11.2016

Gerhard Knorr, Tehnička uprava Ikra GmbH

Pohranjivanje tehničke dokumentacije: Gerhard Knorr, Kärcherstraße 57, DE-64839 Münster

SI

ES - Izjava o skladnosti

Podjetje **ikra GmbH, Schlesier Straße 36, D-64839 Münster / Altheim**, na lastno odgovornost izjavlja, da je izdelek **ELEKTRIČNE ŠKARJE ZA ŽIVO MEJO HTMN 520**, na katerega se izjava nanaša, v skladu z ustreznimi varnostnimi in zdravstvenimi zahtevami ES-direktiv **2006/42/ES** (direktiva o strojih), **2014/30/EU** (direktiva o elektromagnetni združljivosti), **2011/65/ES** (direktiva o omejevanju uporabe nekaterih nevarnih snovi v električni in elektronski opremi) in **2000/14/ES** (direktiva o emisiji hrupa). Za ustrezno spreminjanje varnostnih in zdravstvenih zahtev v direktivah ES so uporabljeni naslednji standardi in/ali tehnične specifikacije:

EN 60745-1/A11:2010; EN 60745-2-15/A1:2010; EN 50581:2012; AfPS GS 2014:01 PAK
EN 55014-1/A2:2011; EN 55014-2/A2:2008; EN 61000-3-2:2014; EN 31000-3-3:2013

Izmerjena raven zvočne moči	100 dB (A)
Zagotovljena raven zvočne moč	104 dB (A)

Postopek ugotavljanja skladnosti je v skladu z dodatkom V/direktivo 2000/14/ES.

Leto izdelave je natisnjeno na tipski ploščici in se dodatno lahko ugotovi na podlagi zaporedne serijske številke.

Münster, 15.11.2016

Gerhard Knorr, tehnični vodja Ikra GmbH

Shranjevanje tehnične dokumentacije : Gerhard Knorr, Kärcherstraße 57, DE-64839 Münster

RO

Declaratie de conformitate pentru UEE

Noi, **ikra GmbH, Schlesierstraße 36, D-64839 Münster/Altheim,** declaram în proprie responzabilitate, ca produsele **Foarfecă de boscheți HTMN 520,** la care se refera aceasta declaratie, corespund cererilor de securitate a functionarii si protectie a sanatatii ale directivelor UE **2006/42/UE** (directivă privind maşinile industriale), **2014/30/EU** (directive EMV), **2011/65/EU** (directivă RoHS) si **2000/14/UE** (Comunitatea Europeană). Pentru îndeplinirea corespunzatoare a prescriptiilor de securitate a functionarii si protectie a sanatatii mentionate în directivele UEE s-au respectat urmatoarele noerme si/sau specificari tehnice:

EN 60745-1/A11:2010; EN 60745-2-15/A1:2010; EN 50581:2012; AfPS GS 2014:01 PAK
EN 55014-1/A2:2011; EN 55014-2/A2:2008; EN 61000-3-2:2014; EN 31000-3-3:2013

nivel moderat al puterii acustice	100 dB (A)
nivel garantat al puterii acustice	104 dB (A)

Procedură de estimare a conformității corespunzător anexei V / prevederea 2000/14/UE

Anul de fabricație este trecut pe plăcuța de identificare, dar se poate deduce şi din seria sa (un şir de numere consecutive).

Münster, 15.11.2016

Gerhard Knorr, Ikra GmbH - Directia Tehnica

Păstrarea documentației tehnice: Gerhard Knorr, Kärcherstraße 57, DE-64839 Münster

BG

Декларация за съответствие в ЕО

Ние, **ikra GmbH, Schlesierstraße 36, D-64839 Münster/Altheim,** декларираме на собствена отговорност, че продуктите **Ножица за жив плет HTMN 520**, за които се отнася настоящата декларация, отговарят на съответните предпазни и здравословни изисквания на Директивита на **2006/42/EO** (версия на Директивата за машини), **2014/30/EU** (EMV-Директива), **2011/65/EU** (RoHS-Директива) и **2000/14/EO** (Директива за шум). За правилното прилагане на назованите в Директивите на ЕО предпазни и здравословни изисквания са взети следните стандарти и/или технически спецификации:

EN 60745-1/A11:2010; EN 60745-2-15/A1:2010; EN 50581:2012; AfPS GS 2014:01 PAK
EN 55014-1/A2:2011; EN 55014-2/A2:2008; EN 61000-3-2:2014; EN 31000-3-3:2013

измерено ниво на звукова мощност	100 dB (A)
гарантирано ниво на звукова мощност	104 dB (A)

Метод за оценка на съответствие съгласно Приложение V/ Директива 2000/14/EO

The year of manufacture is printed on the nameplate and can be additionally retrieved via the consecutive serial number.

Münster, 15.11.2016

Gerhard Knorr, Технически директор на Ikra GmbH

Техническата документация се съхранява на адрес: Gerhard Knorr, Kärcherstraße 57, DE-64839 Münster

RU

Декларация соответствия

Мы, **ikra GmbH, Schlesierstraße 36, D-64839 Münster/Altheim,** с полной ответственностью заявляем, что **электрокусторезы HTMN 520,** на которые распространяется данная декларация, соответствуют существующим требованиям по безопасности и охране здоровья директив **2006/42/EC** (Директива ЕС в отношении машин), **2014/30/EU** (директива по электромагнитной совместимости), **2011/65/EU** (директива по RoHS) и **2000/14/EC** (директива по уровню шума). Для корректной реализации требований по безопасности и охране здоровья, указанных в данных директивах, были использованы следующие нормативы и/или технические спецификации:

EN 60745-1/A11:2010; EN 60745-2-15/A1:2010; EN 50581:2012; AfPS GS 2014:01 PAK
EN 55014-1/A2:2011; EN 55014-2/A2:2008; EN 61000-3-2:2014; EN 31000-3-3:2013

измеренный уровень акустической мощности	100 дБ (A)
гарантированный уровень акустической мощности	104 дБ (A)

Метод оценки соответствия согласно приложению V к директиве 2000/14/EC

Год производства отпечатан на фабричной табличке и дополнительно можно установить его при помощи последовательного серийного номера.

Münster, 15.11.2016

Gerhard Knorr, Техническое руководство Ikra GmbH

Ответственный за хранение технической документации: Gerhard Knorr, Kärcherstraße 57, DE-64839 Münster

SERVICE

Aktuelle Service-Adressen finden Sie immer unter:
Latest service adresses can be found under:
Vous trouvez nos adresses SAV sous:
Las direcciones actuales para asistencia técnica las encuentran siempre con:

www.ikramogatec.com

DE Ikra Mogatec - Service
c/o Mogatec Moderne Gartentechnik GmbH
Max-Wenzel-Str. 31, 09427 Ehrenfriedersdorf
✆ +49 3725 449-335
+49 3725 449-324

AM UNITOOLS LLC
Davit Anhaght, 4
0002 Yerevan
✆ +374 10 239697
+374 10 239697

AT ikra - Reparatur Service
c/o Mogatec Moderne Gartentechnik GmbH
Max-Wenzel-Str. 31, 09427 Ehrenfriedersdorf
Deutschland
✆ +43 7207 34115
+49 3725 449-324

BE QBC Machinery
Europaplein 19 bus 21
3620 Lanaken
✆ Hotline: 00800 17627

BG GARDEN SPECIALISTS Ltd
2 Lozenski put Str.
Sofia
✆ + 359 2 44 11 665

CH Wetec Service und Verkauf AG
Täfernstrasse 14
5405 Baden-Dättwil
✆ +41 56 622 74 66
+41 56 622 89 62

CY Lambrou Agro Ltd.
11 Othellos Street, Dali Industrial Zone
2540 Nicosia
✆ Tel.: +357 22667908
+357 22667157

CZ Drupol
T.G. Masaryka 81/833
277 13 Kostelec nad Labem
✆ +420 326 981 228
+420 326 990 012

DK Bahn-Larsen
Skov- Have- og Parkmaskiner
Vinkelvej 28
7840 Hoejslev
✆ +45 48 28 70 20

EE Hooldusbuss OÜ
Kabelikopli tee, 5
79221 Kohila vald, Raplamaa
✆ +372 56 678 672

ES Yaros Dau
C/ Puigpalter nº 48, Polígono Industrial UP4
17820 Banyoles (Girona)
✆ +34 902 555 677
+34 972 57 36 00
Horario: de 09:00 a 13:00 y 15:00 a 18:00

FR ikra Service France, ZI de la Vigne
20 Rue Hermes, Bâtiment 5
31190 Auterive
✆ +33 5 615078 94
+33 5 342807 78

GB BGR8 Ltd. c/o Seabourne Group
South Portway Close
Round Spinney
GB-Northampton, NN3 8RH
✆ UK/N.Ireland: 0344 824 3524
@ customerservice@b-gr8.co.uk

GR Panos Vrontanis & Co
3 Molas Street
13671 Aharnes
✆ +30 210 2402020
+30 210 2463300

HR VAR - ERCO d.o.o.
Stipana Vilova 14A
10090 ZAGREB
✆ +385 91 571 3164
+385 1 3454 906

HU Tooltechnic Kft.
Bárd u. 2.
1097 Budapest
✆ +36 1 330 4465
+36 1 283 6550

IN Agritech Floritech Inc.
206 - B Rajindera Arihant Tower
B-1 Community Centre Janak Puri
New Delhi - 110058 / India
✆ +91 11 45662679
+91 11 25597432

IR BGR8 Ltd. c/o Seabourne Group
South Portway Close, Round Spinney
Northampton, NN3 8RH
✆ +353 1890 8823 74
+44 113 385 1115
@ enquiries@gardenhomepower.com

IT Ikra Service Italia, by BRUMAR
Loc. Valgera 110/B
14100 ASTI (AT)
✆ +39 0141 477309
+39 0141 440385

JO Taha & Qashou Agri Co. (LLC)
205 Mekka Street
Amman 11821, Jordan
✆ +962 6 585 0251
+962 6 582 5728

LT UAB „Baltic Continent“
P. Lukšio g. 23
09132 Vilnius
✆ +370 8 700 555 95
@ remontas@bcsc.lt

LU Bobinage Georges Back
53, Rue Nic. Meyers
4918 Bascharage
✆ +352 507622
+352 504889

MD OLSOM S.R.L.
Mateevici Str., 38/1
2009 Chisinau
✆ +373 22 214075
+373 22 225009

MK FEROELEKTRO D.O.O.
Str.Nikola Parapunov br.35A/3
1000 Skopje
✆ +389 2 3063190
+389 2 3063190

NL Muldertechniek
Noorderkijl 1
9571 AR 2 e Exloermond
✆ +31 599 671570
+31 599 672650

NO Maskin Importeure
Verpetveien 34
1540 Vestby
✆ +47 64 95 35 00
+47 64 95 35 01

PL ikra Service Polska
ul. Ostroroga 18A
01-163 Warszawa
✆ +48 22 4245420 / 22 3926058
+48 22 4335045

PT Branco & Ca, S.A.
Rua Cega, 348/350; S. Bernardo
3810-232 Aveiro
✆ +351 234 340 690
+351 234 342 185
Timetable: 09:00 to 12:30 and
14:00 to 18:30 (except Friday that is 18:00)

RO BRONTO COMPROD S.R.L.
Str. Corneliu Coposu nr. 35-37
400235 Cluj-Napoca
✆ +40 264 435 337
+40 264 406 703

SE ikra Service
Verkstadsgatan 8
57341 Tranås
✆ +46 763 268982
@ ikrawinbladh@gmail.com

SI BIBIRO d.o.o.
Trzaska cesta 233
1000 Ljubljana
✆ +386 1 256 4868
+386 1 256 4867

SK AGF Invest s.r.o.
Hlinikova 365/39
95201 Vrable 1
✆ +421 02 62 859549
+421 02 62 859052

TR ZİMAŞ Ziraat Makinaları Sanayi ve Ticaret A.Ş.
1202/1 Sokak No:101/G Yenişehir
35110 İZMİR
✆ +90 232 4580586 - 4591581
+90 232 4572697

UA ікра Україна
ул.Скляренка, 9 оф. 302
04073 Киев
✆ +380 67 2458836
@ info@ikramogatec.com.ua