GBS 3,6 LI

DE **Gebrauchsanweisung** - Originalbetriebsanleitung
Akku Gras- und Buschschere

GB **Operating Instructions** - Translation of the original Operating Instructions
Accu Grass- and Shrub shear

FR **Manuel d'utilisation** - Traduction du mode d'emploi d'origine
Cisaille et débroussailleuse à accu

IT **Istruzioni per l'uso** - Traduzione delle istruzioni per l'uso originali.
Cesoie per erba e cespugli con accumulatore

ES **Instrucciones de Manejo** - Traducción de las instrucciones de servicio originales
Cortadora de hierba y arbustos, con acumulador

NL **Gebruiksaanwijzing** - Vertaling van de originele gebruiksaanwijzing
Accu Buxus- en grasschaar

CZ **Návod k použití** - Překlad původního návodu k použití
Akumulátorové nůžky na stříhání trávy a keřů

SK **Návod na obsluhu** - Preklad pôvodného návodu na použitie
Akumulátorové nožnice na trávu a húštie

HU **Kezelesi Utasistas** - Az eredeti használati utasítás fordítása
Akkumulátoros fűnyíró és sövényvágó olló

SI **Navodila za uporabo** - Prevod originalnega navodila za uporabo
Akumulatorske škarje za travo in grmičevje

HR **Uputstvo za uporabu** - Prijevod originalne upute za uporabu
Škare za rezanje trave i grmlja na akumulatorski pogon

BG **Упътване за употреба** - Превод на оригиналното ръководство за употреба
Акумулаторна ножица за трева и храсти

TR **Kullanim Talımati** - Den çeviri orijinal
Akülü çim ve çit makası

DK **Brugsanvisning** - Oversættelse af den originale driftsvejledning
Batteridreven græs- til kratsaks

NO **Bruksanvisning** - Oversettelse av den originale bruksanvisningen
Batteridrevet gress- og busksaks

SE **Bruksanvisning** - Översättning av den ursprungliga instruktionen
Gräs- och busksax med laddningsbart batteri

FI **Käyttöohjeet** - Käännös alkuperäisestä käyttöohjeet
Akkukäyttöinen ruoho- ja pensasleikuri

EE **Kasutusjuhend** - Tõlge algsest kasutusjuhendist
Akuga muru-ja põõsakäärid

LT **Naudojimosi instrukcija** - Originalios instrukcijos vertimas
Akumuliatorinės žolės ir krūmų žirklės

PL **Instrukcja Obsługi** - Tłumaczenie oryginalnej instrukcji obsługi
Nożyce do cięcia trawy i krzewów z napędem akumulatorowym

RU **Инструкция по эксплуатации** - перевод оригинальной инструкции по эксплуатации.
Аккумуляторные ножницы для травы и кустарников

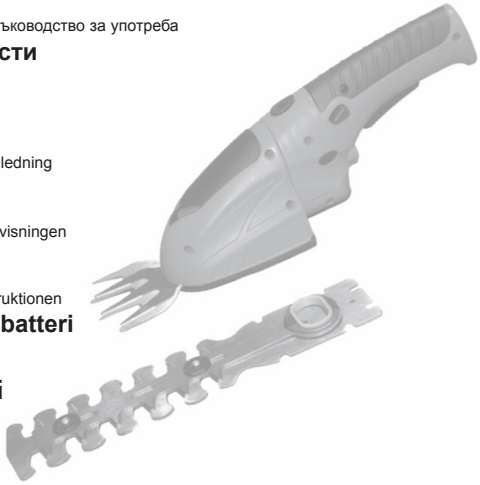

73710937-01

DE	Vor Inbetriebnahme Gebrauchsanweisung lesen!
GB	Read operating instructions before use!
FR	Lire attentivement le mode d‘emploi avant chaquemise en service!
IT	Prima della messa in funzione leggere le istruzioni per l‘utilizzo!
ES	¡Lea las instrucciones de manejo antes de efectuar la puesta en marcha!
NL	Voor inwerkingstelling de gebruiksaanwijzing lezen!
CZ	Před použitím je nutné si přečíst návod k použití!
SK	Pred použitím prístroja si pozorne prečítajte návod na obsluhu.
HU	Üzembe helyezés előtt olvassuk el a kezelési útmutatót!
SI	Pred uporabo preberite navodilo za uporabo!
HR	Prije stavljanja u pogon pročitajte uputstvo za uporabu!
BG	Преди пускане в експлоатация прочетете ръководството за употреба!
TR	Çalıştırmadan önce kullanma talımatini okuyunuz!
DK	Læs instruktionerne, inden maskinen tages i brug!
NO	Les bruksanvisningen før bruk!
SE	Läs bruksanvisningen före användning!
FI	Lue käyttöohjeet ennen käyttöä!
EE	Lugege kasutusjuhend enne trimmeri kasutamist läbi!
LT	Prieš pradedant naudotis perskaityti naudojimo instrukciją!
PL	Pred pouzitíu cosacky, travy pozorne precitajte návod k jej pouzitíu!
RU	Перед применением прочитать инструкцию по эксплуатации!

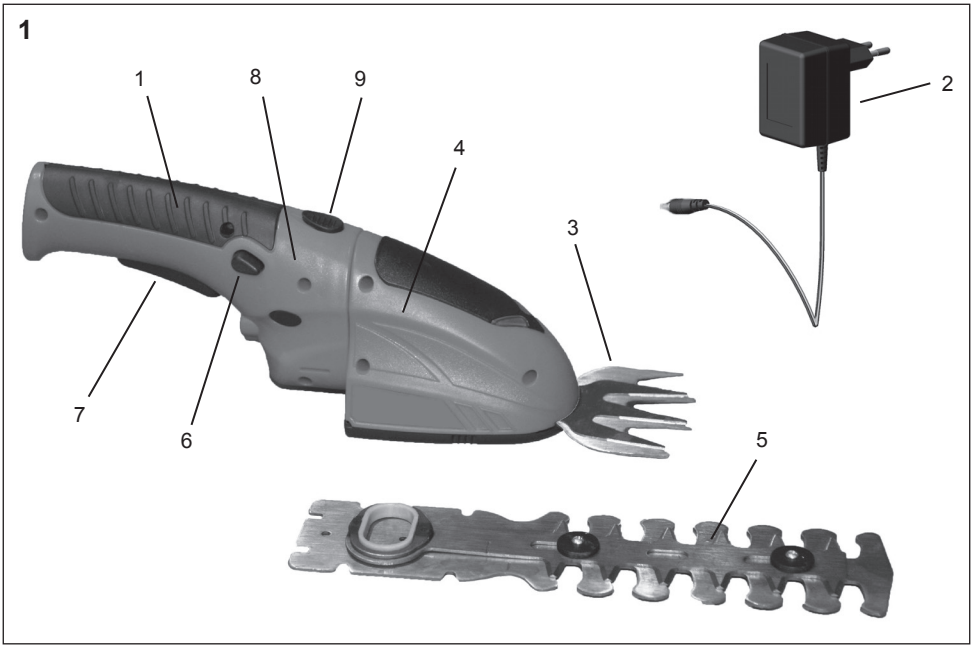

DE - Bezeichnung der Teile

1 Akku
2 Akku-Ladegerät
3 Grasschermesser
4 Gehäuse
5 Buschschermesser
6 Einschaltsperre
7 Schalter
8 Drehgriff
9 Verriegelung Drehgriff

FR - Désignation des pièces

1 Accu
2 Station de charge de l'accu
3 Lame d'équilibrage
4 Boîtier
5 Outil de cisaille
6 Bouton de sécurité
7 L'interrupteur
8 Poignée
9 Verrouillage de la poignée

ES - Denominación de las partes

1 Acumulador
2 Estación de carga
3 Cuchilla de la recortadora de arbustos
4 Armazón
5 Cuchilla de la recortadora de hierba
6 Bloqueo de conexión
7 Interruptor
8 Empuñadura orientable
9 Bloqueo de la empuñadura orientable

GB - Designation of parts

1 Accumulator
2 Charging device for accumulator
3 Grass cutting blade
4 Housing
5 Shrub cutting blade
6 Switch-on lock
7 Switch
8 Rotary handle
9 Locking mechanism - rotary handle

IT - Designazione dei pezzi

1 Accumulatore
2 Stazione di carica per l'accumulatore
3 Lame trimmer
4 Scatola
5 Lame cesoie
6 Pulsante di sicurezza
7 L'interruttore
8 Manico girevole
9 Dispositivo di bloccaggio manico girevole

NL - Omschrijving van de onderdelen

1 Accu
2 Accu-laadstation
3 Strimmermes
4 Huis
5 Buxusmes
6 Inschakelblokkering
7 Schakelaar
8 Draaigreep
9 Vergrendeling draaigreep

CZ - Označení dílů

1 Akumulátor
2 Nabíjecí adaptér akumulátoru
3 Stříhací nůž na trávu
4 Plášť
5 Stříhací lišta na keře
6 Blokování spínače
7 Spínač
8 Otočná rukojeť
9 Zajištění otočné rukojeti

HU - Az alkatrészek megnevezése

1 Akkumulátor
2 Akkumulátortöltő állomás
3 Trimmelő kés
4 Burkolat
5 Vágókés
6 Záró kar
7 Kapcsoló
8 Forgó fogantyú
9 Forgó fogantyú reteszelés

HR - Nazivi dijelova

1 Akumulator
2 Stanica za punjenje akumulatora
3 Nož trimera
4 Kućište
5 Nož škara
6 Zaporna poluga
7 Prekidac
8 Okretna ručka
9 Blokada okretne ručke

TU - Parçaların tanımlaması

1 Akü
2 kü şarj istasyonu
3 Kısaltma bıçağı
4 Gövdesi
5 Biçme bıçağı
6 Kilit kolu
7 Şalteri
8 Döner kol
9 Döner kol kilidi

NO - Betegnelse til delene

1 Batteriet
2 Ladeapparatet
3 Gressaksens kniven
4 Hus
5 Busksaksen kniven
6 Sperrehåndtak
7 Bryter
8 Dreiegrep
9 Lås dreiegrep

SK - Označenie dielov

1 akumulátor
2 nabíjačka akumulátora
3 strihací nôž na trávu
4 skriňa
5 strihací nôž na krovie
6 blokovanie zapnutia
7 spínač
8 otočná rukoväť
9 blokovanie otočnej rukoväte

SI - Oznaka delov

1 Akumulator
2 Polnilna postaja za polnjenje akumulatorja
3 Strižni nož
4 Ohišje
5 Strižno rezilo
6 Blokirni gumb
7 Stikalo
8 Vrtljivi ročaj
9 Zapah vrtljivega ročaja

BG - Означение на частите

1 Акумулатор
2 Зарядно устройство за акумулатора
3 Нож за трева
4 Корпус
5 Нож за храсти
6 Бутон за включване
7 Предпазен бутон
8 Въртяща се ръкохватка
9 Блокировка на въртящата се ръкохватка

DK - Betegnelse af delene

1 Batteri
2 Batteri ladeapparatets
3 Trimmerkniv
4 Huset
5 Skærekniv
6 Startspærren
7 Afbryder
8 Drejegreb
9 Låsning drejegreb

SE - Namn på delarna

1 Laddningsbart batteri
2 Batteriladdare
3 Trimmerkniv
4 Kåpa
5 Skärkniv
6 Spärrarm
7 Brytare
8 Vridhandtag
9 Vridhandtagslås

FI - Osien kuvaus

1 Akku
2 Akunlatausasema
3 Trimmausterä
4 Kotelo
5 Leikkuuterät
6 Sulkuvipu
7 Kytkimellä
8 Kääntökahva
9 Kääntökahvan lukitus

LT - Dalių pavadinimas

1 Akumuliatorius
2 Akumuliatoriaus kroviklis
3 Ašmenys žolei pjauti
4 Korpusas
5 Ašmenys krūmams pjauti
6 Jungiklio blokavimo mygtukas
7 Jungiklis
8 Sukiojama rankena
9 Fiksavimo mechanizmas – sukiojama rankena

RU - Название частей

1 Аккумулятор
2 Зарядное устройство для аккумулятора
3 Режущее лезвие для травы
4 Корпус
5 Режущее лезвие для кустарников
6 Блокировка выключателя
7 Выключатель
8 Поворотная рукоятка
9 Замыкающий механизм – поворотная рукоятка

EE - Detailide nimetused

1 aku
2 laadijat
3 lõiketerast (murukäärid)
4 eluaseme
5 lõiketerast (hekikäärid)
6 lükake kaitseriiv
7 lülitit
8 Pöördkäepide
9 Pöördkäepideme lukusti

PL - Budowa urządzenia

1 Akumulator
2 Ładowarka akumulatora
3 Nóż do cięcia trawy
4 Obudowa
5 Nóż do przycinania krzewów
6 Blokada włączenia
7 Wyłącznik
8 Uchwyt obrotowy
9 Blokada uchwytu obrotowego

2

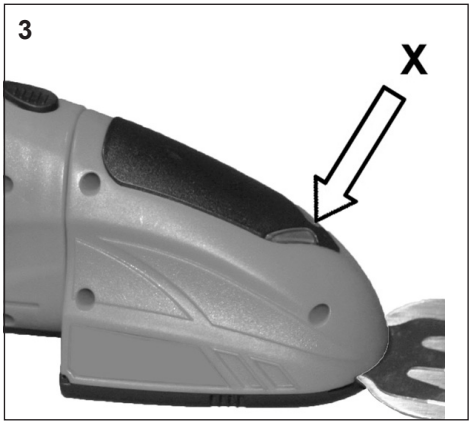
3
X

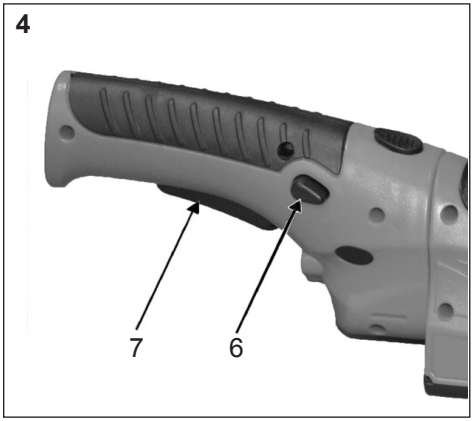
4
7
6

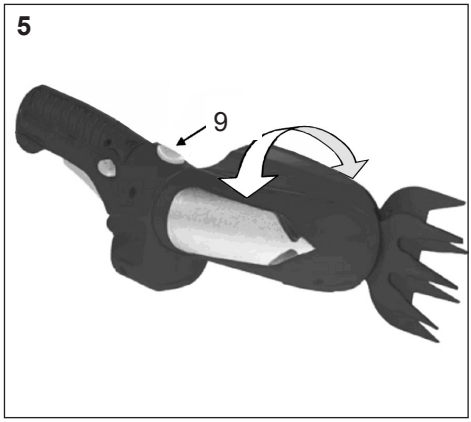
5
9

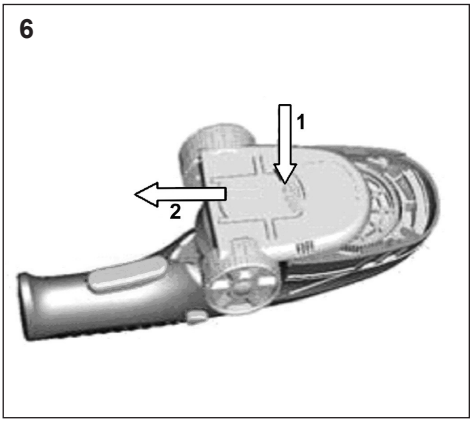
6
1
2

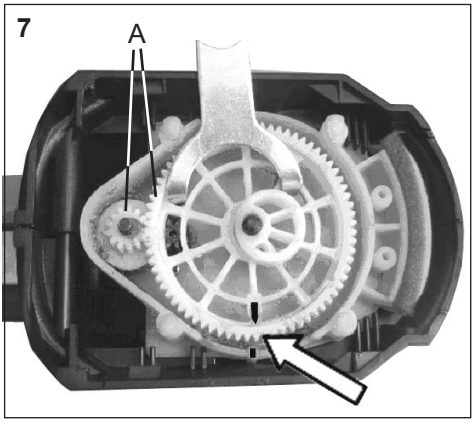
7
A

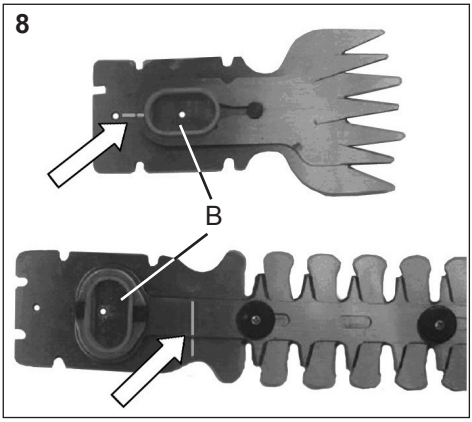

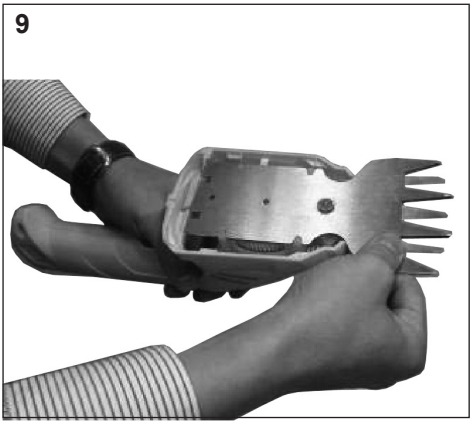

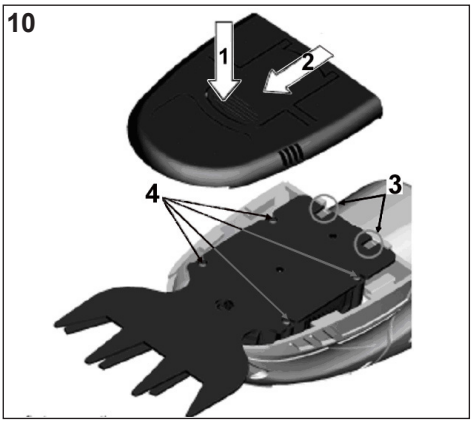

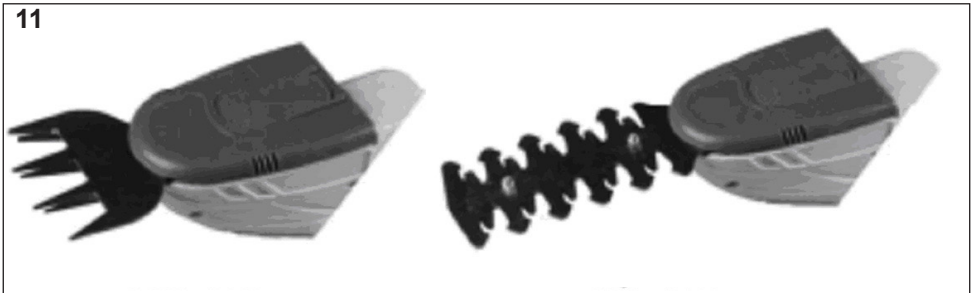

Grasschermesser	Нож за рязане на трева	Buschschermesser	Нож за рязане на храсти
Grass cutting blade	Çim budama makinesi	Shrub cutting blade	Çit ve çalı budama makinesi
Lame pour pelouse	Græskniv	Lame pour buissons et arbustes	Busk- og kvaskniv
Lama di taglio per erba	Gressklipperkniv	Lama di taglio per siepi e arbusti	Busk- og krattklipperkniv
Cuchilla para cortar hierbas	Grässkärkniv	Cuchilla para cortar malezas y arbustos	Busk- och buskageskärkniv
Grasknipmes	Ruohoteräa	Heggenschaar knipmes	Pensas- ja puskateräa
Postřihovací nůž Gras	Murulõikenuga	Prostřihovací nůž na houští a křoví	Põõsaste ja põõsastike lõikenuga
Lišta na strihanie trávy	Žolės pjovimo peilis	Lišta na strihanie živých plotov a krovín	Krūmų pjovimo peilis
Fűvágó kés	Ostrze do trawy	Bokor- és bozótvágó kés	Ostrze do gałęzi
Škarje za travo	Лезвие для подстригания травы	Škarje za grmičevje	Лезвие для подстригания кустарников
Nož škara za travu		Nož škara za grmlje	

Abbildung und Erklärung der Piktogramme
Représentation et explication des pictogrammes
Símbolos y su significado
Vyobrazení a vysvětlivky k piktogramům
A piktogarmok ábrázolása és magyarázata
Slike i objašnjenje piktograma
Çizimler ve şekillerin izahı
Illustrasjon og forklaring av symboler
Symbolien selitykset
Pictogram illustration and explanation
Illustrazione e spiegazione dei simboli
Afbeelding en toelichting van de pictogrammen
Obrázky a vysvetlenie piktogramov
Razlaga opozorilnih znakov na napravi
Изображение и обяснение на пиктограмите
Piktogramillustration og forklaring
Illustration och förklaring av piktogramen
Sümbolite tähendus
Instrukcijoje vartojami saugos ženklai ir jų paaiškinimai
Rysunki i wyjaśnienia do piktogramów
Условные обозначения и их объяснение

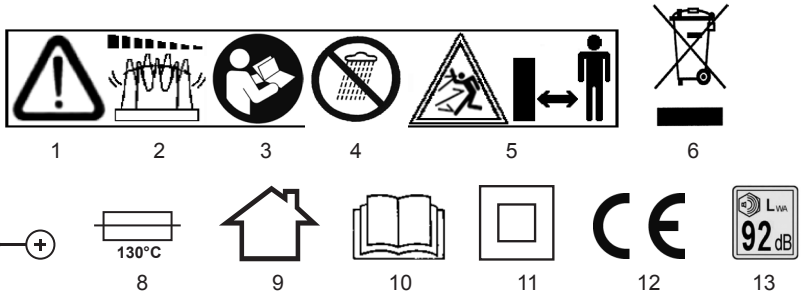

DE

1 Warnung!
2 Gefahr! Werkzeug läuft nach!
3 Gebrauchsanweisung lesen!
4 Dieses Elektrowerkzeug nicht dem Regen aussetzen!
5 Dritte aus dem Gefahrenbereich halten
6 Achtung Umweltschutz! Dieses Gerät darf nicht mit dem Hausmüll/Restmüll entsorgt werden. Das Altgerät nur in einer öffentlichen Sammelstelle abgeben.
7 Polung des Steckers
8 Schützender Temperaturbegrenzer
9 Das Ladegerät ist nur für die Verwendung im Haus gedacht.
10 Gebrauchsanweisung lesen!
11 Schutzklasse II
12 Bestätigt die Konformität des Elektrowerkzeugs mit den Richtlinien der Europäischen Gemeinschaft.
13 Garantierter Schallleistungspegel L_{WA} 92 dB(A)

GB

1 Warning!
2 After-running of the appliance!
3 Read the operation instructions
4 Do not use tool in wet weather conditions
5 Keep third persons out of the danger zone
6 Attention: Environmental Protection! This device may not be disposed of with general/household waste. Disposeof only at a designated collection point.
7 Polarity of the plug connector
8 Protective temperature limiter
9 Only for indoor use.
10 Read the operation instructions
11 Protection class II / double insulated
12 Confirms the conformity of the power tool with the directives of the European Community.
13 Guaranted acoustic capacity level L_{WA} 92 dB(A)

FR

1 Attention!
2 Outil avec marche à vide!
3 Lisez l'instruction de service!
4 Ne pas laisser cet outil électrique sous la pluie!
5 Ecarter des tiers personnes de la zone dangereuse!
6 Attention! Protection de l'environnement! Le présent appareil ne peut en aucun cas être éliminé avec les ordures ménagères/déchets. Toujours déposer les appareils usagés dans un centre de collection.
7 Polarité de la fiche
8 Limiteur de température de protection
9 Usage intérieur uniquement.
10 Lisez l'instruction de service
11 Classe de protection II / Double isolation
12 Indique que cet appareil électrique est conforme aux directives de la Communauté européenne.
13 Niveau sonore garanti L_{WA} 92 dB(A)

IT

1 Avvertimento!
2 L'attrezzo prosegue il movimento anche dopo l'interruzzione!
3 Leggere le istruzioni sull'uso!
4 Non esporre questo utensile elettrico alla pioggia!
5 Tenere lontano terze persone dall'area di lavoro!
6 Attenzione protezione dell'ambiente! Questo apparecchio non può essere smaltito con la spazzatura domestica/con rifiuti non riciclabili. Consegnare l'apparecchio vecchio esclusivamente in un punto di raccolta pubblico.
7 Polarità della spina
8 Limitatore di sicurezza della temperatura
9 Solo per uso interno.
10 Leggere le istruzioni sull'uso!
11 Classe di sicurezza II / Isolamento doppio
12 Conferma la conformità dell'elettroutensile alle direttive della Comunità Europea.
13 Livello di potenza sonora garantito L_{WA} 92 dB(A)

ES

1 Cuidado!
2 Cuchillas no se paran inmediatamente despuésde parar el motor!
3 Lea las instrucciones de manejo!
4 No exponga esta herramienta eléctrica a la lluvia!
5 Mantener alejado terceros de la zona peligrosa!
6 Atención: protección del medio ambiente. Este aparato no debe evacuarse junto a la basura doméstica ni el rechazo. El aparato, una vez desechado, deberá entregarse en un puesto de recolección colectivo.
7 Polaridad del enchufe
8 Protector térmico
9 Para uso únicamente en interiores.
10 Lea las instrucciones de manejo!
11 Clase de protección II/aislamiento doble
12 Ratifica la conformidad de la herramienta eléctrica con las directivas de la Comunidad Europea
13 Nivel de ruido garantizado L_{WA} 92 dB(A)

CZ

1 POZOR!
2 Po vypnutí zařízení nože ještě chvíli dobíhají!
3 Přečtěte si návod k použití!
4 Nepoužívejte zařízení ve vlhku nebo za deště!!
5 Udržujte okolostojící mimo ohroženou oblast!
6 Pozor! Ochrana životního prostředí! Tento přístroj se nesmí likvidovat společně s domovním/komunálním odpadem. Vysloužilý přístroj je zapotřebí odevzdat ve sběrně, zabývající se ekologickou likvidací odpadu.
7 Polarita zástrčky
8 Jistící tepelný omezovač
9 Pouze pro použití v uzavřených prostorách.
10 Přečtěte si návod k použití!
11 Třída ochrany II / dvojitá izolace
12 Potvrzuje shodu elektrického nástroje se směrnicemi Evropského společenství.
13 Zaručená hladina akustického výkonu L_{WA} 92 dB(A)

HU

1 Figyelmeztetés!
2 A szerszám a kikaposolás után még mozog!
3 Üzembe helyezés előtt olvassuk el a haználati útmutatót!
4 Ne tegyük ki az elektromos gépet az esőnek!
5 Ne tastózkodjon más személy a veszélyeztett kőrzetben!
6 Figyelem - Környezetvédelem! A készülék nem ártalmatlanítható a háztartási/általános hulladékokkal együtt. A régi készüléket nyilvános gyűjtőhelyen adjuk le.
7 A dugasz pólusai
8 Védő hőmérsékletkorlátozó
9 Csak beltérben használható.
10 Üzembe helyezés előtt olvassuk el a haználati útmutatót!
11 II. védelmi osztály / dupla szigeteléső
12 Az elektromos szerszámoknak az Európai Közösség irányelveinek való megfelelését igazolja.
13 Garantált hangteljesítményszint L_{WA} 92 dB(A)

NL

1 Waarschuwing!
2 Werktuig loopt na!
3 Leest U de gebruiksaanwijzing, a.u.b.
4 Deze machine niet aan de regen onderwerpen!
5 Zorg dat derden tijdens de werking van de machine uit de buurt van het apparaat blijven!
6 Opgelet milieubescherming! Dit apparaat mag niet bij het gewone huishoudelijke afval worden aangeboden. Het oude apparaat alleen bij een gemeentelijk of regionaal afvalverzamelstation inleveren.
7 Stekkerpoolaansluitingen
8 Beschermende temperatuurbegrenzing
9 Alleen geschikt voor gebruik binnenshuis.
10 Leest U de gebruiksaanwijzing, a.u.b.
11 Beschermingsgraad II / dubbelgeïsoleerd
12 Bevestigt de comformiteit van het elektrische gereedschap met de richtlijnen van de Europese Unie.
13 Gegarandeerd geluidsvermogensniveau L_{WA} 92 dB(A)

SK

1 Pozor nebezpečenstvo
2 Pozor: Rezný nástroj po vypnutí ešte dobieha istý čas
3 Pred prvým uvedením do prevádzky si prečítajte návod na používanie
4 Prístroj nepoužívajte počas dažďa a v mokrom prostredí
5 Nedovoľte tretím osobám zdržiavať sa v oblasti nebezpečenstva
6 Pozor! Ochrana životného prostredia! Tento prístroj sa nesmie likvidova spoločne s domovým/komunálnym odpadom. Vyslúžilý prístroj je potrebné odovzda do zberných surovín.
7 Polarita zástrčky
8 Ochranný obmedzovač teploty
9 Len pre použitie v interiéri.
10 Pred prvým uvedením do prevádzky si prečítajte návod na používanie
11 Trieda ochrany II/s dvojitou izoláciou
12 Potvrdzuje zhodu elektrického nástroja so smernicami Európskeho spoločenstva.
13 Zaručovaná hladina zvukového výkonu L_{WA} 92 dB(A)

SI

1 Pozor!
2 Nevarnost! Naprava še teče!
3 Preberite navodilo za uporabo!
4 Te električne naprave ne izpostavljajte dežju!
5 Poskrbite, da se na področju nevarnosti ne nahajajotretje osebe!
6 Pozor, varstvo okolja! Te naprave se ne sme zavreči skupaj s hišnimi/ostalimi odpadki. Odsluženo napravo oddajte le na javnem zbirnem mestu.
7 Polarnost vtiča
8 Varnostni temperaturni omejevalnik
9 Samo za notranjo uporabo
10 Preberite navodilo za uporabo!
11 Zaščitni razred II/dvojna izolacija
12 Potrjuje skladnost električnega orodja z direktivami Evropske skupnosti.
13 Garantirani nivo jakosti zvoka L_{WA} 92 dB(A)

HR

1 Upozorenje!
2 Opasnost! Alat se može pokrenuti sam od sebe!
3 Pročitajte uputstvo za uporabu!
4 Ovaj električni alat ne smijete izlagati kiši!
5 Treće osobe se moraju zadržavati što dalje odmjesta opasnosti
6 Pozor Zaštita okoliša! Ovaj uređaj se ne smije zbrinuti sa kućnim otpadom / preostalim otpadom. Stari uređaj se treba predati javnom mjestu za sakupljanje otpada.
7 Polaritet utikača
8 Zaštitni graničnik temperature
9 Samo za upotrebu u unutarnjem prostoru.
10 Pročitajte uputstvo za uporabu!
11 Razred zaštite II / dvostruko izolirano
12 Potvrda usklađenosti električnog alata s direktivama Europske zajednice.
13 Zajamčena razina jačine zvuka L_{WA} 92 dB(A)

BG

1 Внимание, опасност!
2 Внимание: Режещият инструмент се върти по инерция след изключване
3 Прочетете Инструкцията за употреба преди първоначалното пускане в работа
4 Не използвайте уреда при дъжд и мокри терени
5 Не допускайте други лица в опасната зона
6 Внимание - опазване на околната среда! Този уред да не се изхвърля заедно с битовите или смесените отпадъци. Остарелият уред да се предава само в обществен пункт за събиране на отпадъци.
7 Полюси на щекера
8 Предпазна термозащита
9 Само за употреба на закрито.
10 Прочетете Инструкцията за употреба преди първоначалното пускане в работа
11 Клас на защита II / C двойна изолация
12 Потвърждава съответствието на електроинструмента с директивите на Европейската общност.
13 Гарантирано акустично налягане L_{WA} 92 dB(A)

TR

1 Dikkat!
2 Üçüncü şahislari tehlıke alanindan uzak tutnuz!
3 Cihazı kullanmadan evvel kullanım talimatını okuyun uz!
4 Bu aleti yağmur altında bırakmayınız!
5 Alet sağa doğru dönmektedir!
6 Dikkat çevre koruması! Bu cihazın ev çöpü/artık çöp ile imha edilmesi uygun değildir. Eski cihaz sadece resmi bir atık biriktirme yerine verilebilir.
7 Fiş kutbu
8 Koruyucu sıcaklık aralığı
9 Sadece kapalı alandaki kullanım için.
10 Cihazı kullanmadan evvel kullanım talimatını okuyun uz!
11 Koruma sınıfı II / çift izolasyonlu
12 Elektronik aletin Avrupa Topluluğu yönetmeliklerine olan uygunluğunu onaylar.
13 Garanti edilen ses gücü seviyesi L_{WA} 92 dB(A)

DK

1 Advarsel!
2 Efter-løb på maskinen!
3 Læs instruktionerne, inden maskinen tages i brug!
4 Brug ikke dette elektriske apparat i fugtigt vejr!
5 Hold øje med andre personer i klippezonen!
6 NB! Miljøbeskyttelse! Dette apparat må ikke bortskaffes sammen med husholdningsaffald/ restaffald. Aflever det gamle apparat kun på en kommunal modtagestation.
7 Stikkets poler
8 Beskyttende temperaturbegrænser
9 Må kun bruges indendørs.
10 Læs instruktionerne, inden maskinen tages i brug!
11 Beskyttelsesklasse II / dobbeltisoleret
12 Bekræfter, at el-værktøjet stemmer overens med direktiverne fra Det Europæiske Fællesskab.
13 Garanteret lydeffektniveau L_{WA} 92 dB(A)

NO

1 Advarsel!
2 OBS: maskinen stanser ikke øyeblikkelig når den skrus av.
3 Les bruksanvisningen.
4 Dette elektro-utstyret må ikke utsettes for regn.
5. Hold andre personer borte fra faresonen.
6 OBS miljøvern ! Denne maskinen skal ikke kastes i husholdningsavfallet/restavfallet. Den gamle maskinen skal bare leveres inn til et offentlig deponi.
7 Polaritet til pluggen
8 Beskyttende temperaturbegrenser
9 Kun til innendørs bruk.
10 Les bruksanvisningen.
11 Verneklasse II/dobbeltisolert
12 Bekrefter at det elektriske verktøyet samsvarer med direktivene til det europeiske fellesskapet.
13 Garantert lydeffektnivå L_{WA} 92 dB(A)

SE

1 Varning!
2 När motorn stängs av fortsätter skär verktyget att roteraen stund.
3 Läs bruksanvisningen före användning!
4 Använd inte detta eldrivna redskap i fuktig väderlek!
5 Inom en omkrets av 15 m från klippstäl let får varken personer.
6 Observera miljöskydd! Denna apparat får inte slängas i hushållssopor/restsopor. Den kasserade apparaten får endast lämnas till en allmän återvinningsstation.
7 Kontaktens polaritet
8 Skyddande temperaturbegränsare
9 Bara för inomhusbruk.
10 Läs bruksanvisningen före användning!
11 Skyddsklass II/Dubbelisolerad
12 Bekräftar att elverktyg följer från Europeiska gemenskapens riktlinjer.
13 Garanterad ljudeffektsnivå L_{WA} 92 dB(A)

FI

1 Varoitus!
2 Terä pyörii vielä, kun moottori on sammutettu.
3 Lue käyttöohjeet ennen käyttöä!
4 Älä käytä tätä sähkökäyttösistä työvälinettä märällä ilmalla!
5 Pidä muut ihmiset ja kotierläimet vähintään 15 m turvaetäisyydellä trimmerillä työsken nellessäsi.
6 Huomioitava ympäristönsuojelu! Tätä laitetta ei saa heittää tavalliseen jätesankoon/kuivajätesäiliöön. Käytöstä poistettu laite on toimitettava sille tarkoitettuun keräyspisteeseen.
7 Pistokkeen napaisuus
8 Suojaava lämpötilarajoitin
9 Käyttö vain sisätiloissa.
10 Lue käyttöohjeet ennen käyttöä!
11 Suojausluokka II / kaksoiseristetty
12 Vahvistaa sähkölaitteen vastaavan Euroopan yhteisön direktiivejä.
13 Taattu äänen tehotaso L_{WA} 92 dB(A)

LT

1 Įspėjimas: Pavojinga!
2 Dėmesio! Pjovimo įrankis iš inercijos juda išjungus prietaisą
3 Prieš pradedant darbą perskaityti naudojimo instrukciją!
4 Nesinaudoti prietaisu per lietų ir esant didelei oro drėgmei
5 Neleiskite pašalinių asmenų į pavojingą zoną!
6 Dėmesio – aplinkos apsauga! Šio prietaiso negalima pašalinti kartu su buitinėmis/ pramoninėmis atliekomis. Netinkamą naudoti prietaisą nuvežti į surinkimo punktą.
7 Kištuko poliai
8 Apsauginis temperatūros ribotuvas
9 Prieš naudojantis perskaityti naudojimo instrukciją!
10 Kroviklis skirtas naudotis patalpose
11 Apsaugos klasė – II
12 Elektros prietaiso atitikties ES direktyvoms patvirtinimas
13 Garantuotas garso galios lygis L_{WA} 92 dB(A)

RU

1 Внимание: опасно!
2 Внимание: режущий инструмент движется по инерции после выключения
3 Перед началом работы прочитайте инструкцию по эксплуатации
4 Не используйте прибор под дождем или в условиях повышенной влажности
5 Не допускайте третьих лиц в опасную зону
6 Внимание - защита окружающей среды! Этот прибор не разрешается утилизировать вместе с бытовыми/производственными отходами. Старый прибор сдавать только на общественном сборном пункте.
7 Полярность вилки
8 Защитный ограничитель температуры
9 Перед применеием прочитать инструкцию по эксплуатации!
10 Зарядное устройство предназначено для использования внутри помещений.
11 класс защиты II
12 Подтверждает соответствие электроинструмента с директивами Европейского Сообщества.
13 Гарантированный уровень акустической мощности L_{WA} 92 dB(A)

EE

1 Ettevaatust
2 Tähelepanu: väljalülitamisel ei seisku seade koheselt
3 Lugege ohutusnõuandeid enne esimest kasutamist
4 Ärge kasutage trimmerit vihma ja märjaga
5 Hoidke teisi inimesi ohualast eemale
6 Keskkonnaalane nõuanne! Seda seadet ei tohi visata olmeprügi hulka. Viige vana masin avalikku kogumiskohta!
7 Pistiku polaarsus
8 Kaitsev temperatuuripiiraja
9 Kasutamiseks ainult sisetingimustes.
10 Lugege ohutusnõuandeid enne esimest kasutamist
11 Kaitseklass II / topeltisolatsiooniga
12 Kinnitab elektritööriista vastavust Euroopa Ühenduse direktiividele.
13 Tagatud müratase L_{WA} 92 dB(A)

PL

1 Uwaga!
2 Glowica obraca sie przez chwilę po wyłączeniu silinika
3 Przed użyciem przeczytać instrukcję obsługi.
4 Nie dopuszczać do kontaktu z wilgocią.
5 Odsunać druty z niebezpecznego obszaru!
6 Uwaga Ochrona środowiska naturalnego! Niniejsze urządzenie nie może zostać usuwane wraz z odpadami gospodarstwa domowego/odpadami pozostałymi. Zużyte urządzenie należy oddać w publicznym miejscu zbiorczym.
7 Orientacja biegunów
8 Zabezpieczenie termiczne
9 Przed użyciem przeczytać instrukcję obsługi.
10 Tylko do użytku wewnątrz pomieszczeń
11 Kasa ochronności II
12 Potwierdza zgodność urządzenia elektrycznego z wymaganiami dyrektyw Unii Europejskiej
13 Gwarantowany poziom mocy akustycznej L_{WA} 92 dB(A)

Verehrter Kunde,

um eine zuverlässige Inbetriebnahme zu gewährleisten, haben wir diese Gebrauchsanweisung geschaffen. Wenn Sie die folgenden Hinweise beachten, wird ihr Gerät stets zu Ihrer Zufriedenheit arbeiten und eine lange Lebensdauer besitzen.

Unsere Geräte werden vor der Serienherstellung unter härtesten Bedingungen erprobt und während der Fertigung ständigen Kontrollen unterzogen. Dies gibt uns die Sicherheit und Ihnen die Gewähr, stets ein ausgereiftes Produkt zu erhalten.

Im Interesse der technischen Weiterentwicklung sind Konstruktions- und Ausführungsänderungen vorbehalten.

INHALTSVERZEICHNIS **Seite**

Abbildungen	1 - 3
Abbildung und Erklärung der Piktogramme	4
Technische Daten	DE-2
Bestimmungsgemäßer Gebrauch	DE-3
Allgemeine Sicherheitshinweise für Elektrowerkzeuge	DE-3
Laden des Akkus	DE-5
Ein – und Ausschalten	DE-6
Drehbarer Handgriff	DE-6
Umrüstung des Gerätes/ Wechsel der Schersysteme	DE-6
Hinweise zum Arbeiten	DE-6
Wartung	DE-6
Lagerung	DE-7
Umweltschutz und Entsorgung	DE-7
Konformitätserklärung	DE-7
Gewährleistung- und Garantiebedingungen	
Service	

Akku Gras- und Buschschere GBS 3,6 LI

Technische Daten

Akku-/Betriebsspannung	V/DC	3,6	
Akkutyp	Ah / Wh	1,3 / 4,68	Lithium-Ionen
Betriebsdauer	min.	ca. 45	
Leerlaufdrehzahl n_0	min^{-1}	1000	
Schnittbreite *	mm	75	
Schnittlänge **	mm	120	
Schnittstärke **	mm	8	
Schallleistung (DIN EN 60745-2-15)	dB(A)	87	K3,0 dB (A)
Schalldruckpegel (DIN EN 60745-2-15)	dB (A)	67	K3,0 dB (A)
Vibration (DIN EN 60745-2-15)	m/s^2	< 2,5	K1,5 m/s^2
Ladegerät			
Netzspannung	V~ / Hz	230 / 50	
Ladespannung	V DC	3,6	
Ladestrom	mA	450	
Ladedauer	h	3 - 5 Std	

* Akku-Grasschere ** Akku-Buschschere

Im Interesse der technischen Weiterentwicklung sind Konstruktions- oder Ausführungsänderungen am Gerät vorbehalten.

- Der angegebene Vibrationswert ist in Übereinstimmung mit einer Standard-Test-Methode gemessen worden und kann für den Vergleich des Werkzeuges mit einem anderen verwendet werden.
- Der angegebene Schwingungsemissionswert kann auch zu einer vorläufigen Einschätzung der Belastung durch Schwingungen herangezogen werden.
- Der Schwingungsemissionswert kann sich bei der tatsächlichen Nutzung des Geräts vom angegebenen Wert unterscheiden, abhängig von der Art und Weise in der das Elektrowerkzeug verwendet wird.
- Achtung: legen Sie zum Schutz vor vibrationsbedingten Durchblutungsstörungen der Hände rechtzeitige Arbeitspausen ein.
- Versuchen Sie, die Belastung durch Vibrationen so gering wie möglich zu halten. Beispielhafte Maßnahmen zur Verringerung der Vibrationsbelastung sind das Tragen von Handschuhen beim Gebrauch des Werkzeugs und die Begrenzung der Arbeitszeit. Dabei sind alle Anteile des Betriebszyklus sind zu berücksichtigen (beispielsweise Zeiten, in denen das Elektrowerkzeug abgeschaltet ist, und solche, in denen es zwar eingeschaltet ist, aber ohne Belastung läuft).
- Hände und Füße immer von den Schneidwerkzeugen fernhalten, besonders beim Einschalten des Motors.

⚠ **Bitte beachten Sie: Dieses Gerät darf in Wohngebieten nach der deutschen Maschinenlärmschutzverordnung vom September 2002 an Sonn- und Feiertagen sowie an Werktagen von 20:00 Uhr bis 7:00 Uhr nicht in Betrieb genommen werden.**
Beachten Sie zusätzlich auch die landesrechtlichen Vorschriften zum Lärmschutz!

Bestimmungsgemäßer Gebrauch

⚠ **Anwendungshinweis:**
Die Buschschere kann und soll keine Heckenschere ersetzen.

Sie ist ausschließlich zum Trimmen und Schneiden von Ziersträuchern und Gebüsch von geringer Stärke bestimmt. Eine andere oder darüber hinausgehende Benutzung gilt als nicht bestimmungsgemäß. Für hieraus resultierende Schäden haftet der Hersteller/ Lieferant nicht.

Bei Bedarf kann diese Buschschere durch leichtes Auswechseln des mitgelieferten Schermessers in eine Grasschere umgerüstet werden.

Allgemeine Sicherheitshinweise für Elektrowerkzeuge

Achtung! Sämtliche Anweisungen sind zu lesen. Fehler bei der Einhaltung der nachstehend aufgeführten Anweisungen können elektrischen Schlag, Brand- und/oder schwere Verletzungen verursachen. Der nachfolgend verwendete Begriff „Elektrowerkzeug“ bezieht sich auf netzbetriebene Elektrowerkzeuge (mit Netzkabel) und auf akkubetriebene Elektrowerkzeuge (ohne Netzkabel).

BEWAHREN SIE DIESE ANWEISUNGEN GUT AUF.

1) Arbeitsplatzsicherheit

a) **Halten Sie Ihren Arbeitsbereich sauber und aufgeräumt.** *Unordnung und unbeleuchtete Arbeitsbereiche können zu Unfällen führen.*

b) **Arbeiten Sie mit dem Gerät nicht in explosionsgefährdeter Umgebung, in der sich brennbare Flüssigkeiten, Gase oder Stäube befinden.** *Elektrowerkzeuge erzeugen Funken, die den Staub oder die Dämpfe entzünden können.*

c) **Halten Sie Kinder und andere Personen während der Benutzung des Elektrowerkzeugs fern.** *Bei Ablenkung können Sie die Kontrolle über das Gerät verlieren.*

2) Elektrische Sicherheit

a) **Der Anschlussstecker des Gerätes muss in die Steckdose passen. Der Stecker darf in keiner Weise verändert werden. Verwenden Sie keine Adapterstecker gemeinsam mit schutzgeerdeten Geräten.** *Unveränderte Stecker und passende Steckdosen verringern das Risiko eines elektrischen Schlages.*

b) **Vermeiden Sie Körperkontakt mit geerdeten Oberflächen, wie von Rohren, Heizungen, Herden und Kühlschränken.** *Es besteht ein erhöhtes Risiko durch elektrischen Schlag, wenn Ihr Körper geerdet ist.*

c) **Halten Sie das Gerät von Regen oder Nässe fern.** *Das Eindringen von Wasser in ein Elektrowerkzeug erhöht das Risiko eines elektrischen Schlages.*

d) **Zweckentfremden Sie das Kabel nicht, um das Elektrowerkzeug zu tragen, aufzuhängen oder um den Stecker aus der Steckdose zu ziehen. Halten Sie das Kabel fern von Hitze, Öl, scharfen Kanten oder sich bewegenden Geräteteilen.** *Beschädigte oder verwickelte Kabel erhöhen das Risiko eines elektrischen Schlages.*

e) **Wenn Sie mit einem Elektrowerkzeug im Freien arbeiten, verwenden Sie nur Verlängerungskabel, die auch für den Außenbereich geeignet sind.** *Die Anwendung eines für den Außenbereich geeigneten Verlängerungskabels verringert das Risiko eines elektrischen Schlages.*

f) **Wenn der Betrieb des Elektrowerkzeuges in feuchter Umgebung nicht vermeidbar ist, verwenden Sie einen Fehlerstromschutzschalter.** *Der Einsatz eines Fehlerstromschutzschalters vermindert das Risiko eines elektrischen Schlages.*

3) Sicherheit von Personen

a) **Seien Sie aufmerksam, achten Sie darauf, was Sie tun, und gehen Sie mit Vernunft an die Arbeit mit einem Elektrowerkzeug. Benutzen Sie das Gerät nicht, wenn Sie müde sind oder unter dem Einfluss von Drogen, Alkohol oder Medikamenten stehen.** *Ein Moment der Unachtsamkeit beim Gebrauch des Gerätes kann zu ernsthaften Verletzungen führen.*

b) **Tragen Sie persönliche Schutzausrüstung und immer eine Schutzbrille.** *Das Tragen persönlicher Schutzausrüstung, wie Staubmaske, rutschfeste Sicherheitsschuhe, Schutzhelm oder Gehörschutz, je nach Art und Einsatz des Elektrowerkzeuges, verringert das Risiko von Verletzungen.*

c) **Entfernen Sie Einstellwerkzeuge oder Schraubenschlüssel, bevor Sie das Gerät einschalten.** *Ein Werkzeug oder Schlüssel, der sich in einem drehenden Geräteteil befindet, kann zu Verletzungen führen.*

d) **Überschätzen Sie sich nicht. Sorgen Sie für einen sicheren Stand und halten Sie jederzeit das Gleichgewicht.** *Dadurch können Sie das Gerät in unerwarteten Situationen besser kontrollieren.*

e) **Tragen Sie geeignete Kleidung. Tragen Sie keine weite Kleidung oder Schmuck. Halten Sie Haare, Kleidung und Handschuhe fern von sich bewegenden Teilen.** *Lockere Kleidung, Schmuck oder lange Haare können von sich bewegenden Teilen erfasst werden.*

f) **Wenn Staubabsaug- und auffangeinrichtungen montiert werden können, vergewissern Sie sich, dass diese angeschlossen sind und richtig verwendet werden.** *Das Verwenden dieser Einrichtungen verringert Gefährdungen durch Staub.*

4) Sorgfältiger Umgang und Gebrauch von Elektrowerkzeugen

a) **Überlasten Sie das Gerät nicht. Verwenden Sie für Ihre Arbeit das dafür bestimmte Elektrowerkzeug.** *Mit dem passenden Elektrowerkzeug arbeiten Sie besser und sicherer im angegebenen Leistungsbereich.*

b) **Benutzen Sie kein Elektrowerkzeug, dessen Schalter defekt ist.** *Ein Elektrowerkzeug, das sich nicht mehr ein- oder ausschalten lässt, ist gefährlich und muss repariert werden.*

c) **Nehmen Sie den Akku aus dem Gerät, bevor Sie Geräteeinstellungen vornehmen, Zubehörteile wechseln oder das Gerät weglegen.** *Diese Vorsichtsmaßnahme verhindert den unbeabsichtigten Start des Gerätes.*

d) **Bewahren Sie unbenutzte Elektrowerkzeuge außerhalb der Reichweite von Kindern auf. Lassen Sie Personen das Gerät nicht benutzen, die mit diesem nicht vertraut sind oder diese Anweisung nicht gelesen haben.** *Elektrowerkzeuge sind gefährlich, wenn Sie von unerfahrenen Personen benutzt werden.*

e) **Pflegen Sie das Gerät mit Sorgfalt. Kontrollieren Sie, ob bewegliche Geräteteile einwandfrei funktionieren und nicht klemmen, ob Teile gebrochen oder so beschädigt sind, dass die Funktion des Gerätes beeinträchtigt ist. Lassen Sie beschädigte Teile vor dem Einsatz des Gerätes reparieren.** *Viele Unfälle haben ihre Ursache in schlecht gewarteten Elektrowerkzeugen.*

f) **Halten Sie Schneidwerkzeuge scharf und sauber.** *Sorgfältig gepflegte Schneidwerkzeuge mit scharfen Schneidkanten verklemmen sich weniger und sind leichter zu führen.*

g) **Verwenden Sie Elektrowerkzeuge, Zubehör, Einsatzwerkzeuge usw. entsprechend diesen Anweisungen und so, wie es für diesen speziellen Gerätetyp vorgeschrieben ist. Berücksichtigen Sie dabei die Arbeitsbedingungen und die auszuführende Tätigkeit.** *Der Gebrauch von Elektrowerkzeugen für andere als die vorgesehenen Anwendungen kann zu gefährlichen Situationen führen.*

5) Service

a) **Lassen Sie das Gerät nur von qualifiziertem Fachpersonal und nur mit Original- Ersatzteilen reparieren.** *Damit wird sichergestellt, dass die Sicherheit des Gerätes erhalten bleibt.*

6) Sorgfältiger Umgang und Gebrauch von Akkugeräten

a) **Stellen Sie sicher, dass das Gerät ausgeschaltet ist, bevor Sie den Akku einsetzen.** *Das Einsetzen eines Akkus in ein Elektrowerkzeug, das eingeschaltet ist, kann zu Unfällen führen.*

b) **Laden Sie die Akkus nur in Ladegeräten auf, die vom Hersteller empfohlen werden.** *Für ein Ladegerät, das für eine bestimmte Art von Akkus geeignet ist, besteht Brandgefahr, wenn es mit anderen Akkus verwendet wird.*

c) **Verwenden Sie nur die dafür vorgesehenen Akkus in den Elektrowerkzeugen.** *Der Gebrauch von anderen Akkus kann zu Verletzungen und Brandgefahr führen.*

d) **Halten Sie den nicht benutzten Akku fern von Büroklammern, Münzen, Schlüsseln, Nägeln, Schrauben oder anderen kleinen Metallgegenständen, die eine Überbrückung der Kontakte verursachen können.** *Ein Kurzschluss zwischen den Akkukontakten kann Verbrennungen oder Feuer zur Folge haben.*

e) **Bei falscher Anwendung kann Flüssigkeit aus dem Akku austreten. Vermeiden Sie den Kontakt damit. Bei zufälligem Kontakt mit Wasser abspülen. Wenn die Flüssigkeit in die Augen kommt, nehmen Sie zusätzlich ärztliche Hilfe in Anspruch.** *Austretende Akkuflüssigkeit kann zu Hautreizungen oder Verbrennungen führen.*

Sicherheitshinweise für Heckenscheren:

- **Halten Sie alle Körperteile vom Schneidmesser fern. Versuchen Sie nicht, bei laufendem Messer Schnittgut zu entfernen oder zu schneidendes Material festzuhalten. Entfernen Sie eingeklemmtes Schnittgut nur bei ausgeschaltetem Gerät.** *Ein Moment der Unachtsamkeit bei Benutzung der Heckenschere kann zu schweren Verletzungen führen.*
- **Tragen Sie die Buschschere am Griff bei stillstehendem Messer. Bei Transport oder Aufbewahrung der Buschschere stets die Schutzabdeckung aufziehen.** *Sorgfältiger Umgang mit dem Gerät verringert die Verletzungsgefahr durch das Messer.*
- **Halten Sie das Elektrowerkzeug nur an den isolierten Griffflächen, da das Schneidmesser in Berührung mit verborgenen Stromleitungen kommen kann.** *Der Kontakt des Schneidmessers mit einer spannungsführenden Leitung kann metallene Geräteteile unter Spannung setzen und zu einem elektrischen Schlag führen.*
- **Durchsuchen Sie vor der Arbeit die Hecke nach verborgenen Objekten, z.B. Draht etc.** *Seien Sie achtsam, dass das Schneidwerkzeug nicht in Kontakt mit Draht oder anderen Metallobjekten kommt.*
- **Halten Sie das Elektrowerkzeug richtig, z. B. mit beiden Händen an den Handgriffen, wenn zwei Handgriffe vorhanden sind.** *Der Verlust der Kontrolle über das Gerät kann zu Verletzungen führen.*

Sicherheitshinweise für Gras- und Buschscheren

- **Dieses Gerät darf nicht von Kindern benutzt werden. Kinder sollten beaufsichtigt werden, damit sie nicht mit dem Gerät spielen. Reinigung und Wartung darf nicht von Kindern durchgeführt werden.**
- **Das Gerät darf nicht von Personen mit verminderten physischen, sensorischen oder geistigen Fähigkeiten oder Personen mit unzureichendem Wissen oder Erfahrung benutzt werden, außer sie werden von einer für sie verantwortlichen Person beaufsichtigt oder angeleitet.**
- **Diese Maschine kann ernsthafte Verletzungen verursachen. Lesen Sie sorgfältig die Gebrauchs-**

anweisung zum korrekten Umgang, zur Vorbereitung, zur Instandhaltung, zum sachgemäßen Gebrauch der Busch- und Grasschere. Machen Sie sich vor dem ersten Gebrauch mit der Maschine vertraut und lassen Sie sich auch praktisch einweisen.

- **Schneidwerkzeug läuft nach dem Abschalten des Gerätes nach.**
- **Vor dem Säubern ist das Gerät auszuschalten.**
- **Achtung! Finger und Füße aus dem Schnittbereich fernhalten!**
- **Motor erst einschalten, wenn Hände und Füße von den Schneidwerkzeugen entfernt sind.**
- **Vor dem Einsatz des Gerätes Arbeitsfläche von Fremdkörpern befreien und während des Arbeitens auf Fremdkörper achten!**
- **Zum Transport immer erst das Gerät abschalten und Stillstand der Messer abwarten. Wartungs- und Reinigungsarbeiten immer nur bei ausgeschaltetem Gerät vornehmen**
- **Kinder und Jugendliche unter 16 Jahren dürfen das Gerät nicht bedienen.**
- **Erlauben Sie niemals Kinder oder Personen, die nicht mit der Gebrauchsanweisung vertraut sind, dieses Gerät zu benutzen.**
- **Gesetzliche Bestimmungen können das Alter des Bedieners einschränken.**
- **Beachten Sie Ihre Verantwortlichkeit gegenüber Dritten im Arbeitsbereich.**
- **Der Gebrauch der Schere ist zu vermeiden, wenn sich Personen, vor allem Kinder, in der Nähe befinden.**
- **Gras- und Buschschere nur bei Tageslicht oder ausreichender künstlicher Beleuchtung verwenden.**
- **Die Schere ist sachgemäß zu warten und zu überprüfen. Das Messer darf bei Beschädigung nur komplett ausgewechselt werden. Bei Beschädigung durch Stoß ist fachmännische Überprüfung unumgänglich.**
- **Die Schere sollte regelmäßig überprüft werden und zwar nur von einem zuständigen Reparaturdienst.**
- **Tragen Sie geeignete Arbeitskleidung wie Schutzbrille, Gehörschutz, rutschfeste geschlossene Schuhe und Arbeitshandschuhe. Vermeiden Sie das Tragen von weiter Kleidung, da sie von sich bewegenden Teilen erfasst werden kann.**
- **Nach Ablegen der Schere und vor Reinigungsarbeiten ist sicherzustellen, dass das Gerät nicht unbeabsichtigt eingeschaltet werden kann, z.B. durch Betätigen der Einschaltsperre.**
- **Das Messer ist regelmäßig auf Beschädigungen zu überprüfen.**
- **Halten Sie die Schere in keinem Fall an den Messern, Verletzungsgefahr selbst bei Stillstand der Messer.**
- **Greifen Sie niemals in die laufenden Messer, um Fremdkörper zu entfernen oder wenn die Messer einmal blockieren sollten. Schalten Sie immer erst das Gerät aus.**
- **Vor sämtlichen Arbeiten wie Wartung und Pflege das Gerät ausschalten.**
- **Das Gerät an einem kindersicheren Ort aufbewahren.**
- **Nehmen Sie stets einen sicheren Stand ein während der Arbeit mit der Busch- und Grasschere, besonders wenn Sie Tritte oder eine Leiter benutzen.**
- **Benutzen Sie die Gras- und Buschschere nicht mit beschädigter oder übermäßig abgenutzter Schneideinrichtung.**
- **Versuchen Sie niemals, eine unvollständige Maschine in Betrieb zu nehmen.**
- **Verwenden Sie stets den Messerschutz zum Transport oder bei Lagerung der Gras- und Buschschere.**
- **Machen Sie sich vor Arbeitsbeginn vertraut mit Ihrer Umgebung und achten Sie auf mögliche Gefahren, die Sie wegen des Maschinenlärms vielleicht nicht hören können.**
- **Nur die vom Hersteller empfohlenen Ersatz- und Zubehörteile verwenden.**
- **Vor dem Einsatz des Gerätes Arbeitsfläche von Fremdkörpern befreien und während des Arbeitens auf Fremdkörper (z.B. Drahtzäune) achten!**

Vor der Inbetriebnahme

Laden des Akkus

Sicherheitshinweise:

Das Gerät wird bereits mit vorgeladenen Lithium-Ionen Akku ausgeliefert. Wir empfehlen jedoch vor der ersten Inbetriebnahme den Akku nochmals zu laden.

- Verwenden Sie dazu nur das mitgelieferte Ladegerät. Es ist speziell auf diesen Akku abgestimmt.
- Niemals andere Ladegeräte verwenden. Dadurch besteht Brand – oder Explosionsgefahr!
- Ladegerät stets von Regen oder Feuchtigkeit fernhalten. Gefahr eines elektrischen Schlags.
- Niemals ungeschützt im Freien laden, sondern an trockenem geschützten Ort.
- Niemals Fremdakkus mit diesem Ladegerät laden. Gefahr von Brand oder Explosion.
- Vor jeder Benutzung des Ladegerätes Gehäuse, Stecker und Kabel auf Beschädigung überprüfen. Nicht benutzen, wenn eine Beschädigung vorliegt.
- Ladegerät nicht gewaltsam öffnen. Bei einem Defekt muss das Ladegerät ausgetauscht werden.
- Ladegerät erwärmt sich beim Ladevorgang. Nicht auf leicht brennbarem Untergrund oder in brennbarer Umgebung betreiben. Brandgefahr.
- Akkuzellen niemals öffnen. Kurzschlussgefahr.
- Bei Beschädigung des Akkus können schädliche Dämpfe oder Flüssigkeiten austreten. Bei versehentlichem Kontakt mit Wasser abspülen und sofort Arzt aufsuchen. Die Flüssigkeit kann Hautreizungen oder Verätzungen verursachen.
- Akku vor Hitze, starker Sonnenbestrahlung und Feuer schützen. Explosionsgefahr.

Ladevorgang:

Zum Laden des Akkus das Steckerladegerät in eine Steckdose stecken. Anschließend den Stecker des La-

dekabels in die Ladebuchse der Gras- und Buschschere stecken (Abb. 2)

Der beginnende Ladevorgang wird durch die rote Kontrollleuchte (X) angezeigt (Abb. 3). Bei leerem Akku beträgt die Ladedauer ca. 3 - 5 Stunden. Nach erfolgter Ladung schaltet die elektronische Überwachung den Ladevorgang automatisch ab. Die rote Kontrollleuchte wechselt dann in grün und signalisiert damit das Ende des Ladevorgangs. Es ist nicht notwendig, die Ladezeit zu überwachen.

Ladegerät und Handgriff des Gerätes erwärmen sich beim Ladevorgang. Dies ist normal.

Bei Nichtgebrauch das Ladegerät aus der Steckdose entfernen.

Während des Ladevorgangs darf das Gerät nicht benutzt werden.

Der Akku sollte nachgeladen werden, wenn Sie ein deutliches Nachlassen der Leistung beim Schneiden bemerken. Zusätzlich ist ein elektronischer Tiefentladungsschutz integriert, der eine Beschädigung des Akkus verhindert. Dieser schaltet bei den Akku bei Erreichen der Entladegrenze ab. Schalten Sie danach das Gerät nicht mehr ein, sondern laden Sie zunächst den Akku.

Ein – und Ausschalten (Abb. 4)

Einschaltsperre (6) drücken und Schalter (7) betätigen. Nach dem Einschalten muss die Einschaltsperre (6) nicht mehr gehalten werden.

Während des Betriebs leuchtet die rote Kontrollleuchte.

Zum Ausschalten Schalter (7) loslassen.

⚠ **Vorsicht! Messer läuft nach dem Abschalten des Gerätes nach.**

Drehbarer Handgriff (Abb. 5)

Zum ergonomischen Gebrauch kann der Griff der Schere um 90° nach links oder rechts gedreht werden.

Nach Betätigung der Verriegelung (8) kann der Handgriff um 90° verstellt werden. Achten Sie darauf, dass die Verriegelung wieder eingerastet ist bevor Sie die Schere wieder in Betrieb nehmen.

Umrüstung des Gerätes/ Wechsel der Schersysteme

⚠ **Bei den folgenden Arbeiten zum Wechsel des Schersystems, auf keinen Fall das Gerät einschalten! Verletzungsgefahr!**

Zum Schutz vor Verletzungen schieben Sie den mitgelieferten Messerschutz über das Messer und benutzen Sie Schutzhandschuhe.

Verschlusslasche drücken und Getriebedeckel in Pfeilrichtung nach hinten schieben. Getriebedeckel abnehmen. Das Schermesser kann nun herausgenommen werden. (Abb. 6)

Entfernen Sie evtl eingedrungenen Schmutz aus dem Getrieberaum.

Die Messer von Pflanzensäften und Schmutz sauberhalten. Das Messer sollte je Saison mindestens einmal abgenommen werden. Pflanzenreste und Fremdkörper sind dabei zu entfernen.

Die Ritzel A und den Messerrücken B vorsichtig mit dünnem Fett schmieren (Abb. 7 und 8). Den Motor und andere Teile nicht schmieren.

Justieren Sie die Getriebeposition mit dem mitgelieferten Werkzeug. Die Markierungen (ram Gehäuse und dem Getrieberad bilden eine Linie. (Abb. 7)

Die beiden Markierungen am Messer müssen übereistimmen. (Abb. 8)

⚠ **Halten Sie die Messer beim Wechsel nicht an den Schneidklingen!** Wenn der Ein- Ausschalter unbeabsichtigt betätig wird, kann es zu schweren Verletzungen kommen.

Legen Sie das Messer in das Getriebegehäuse. Bitte beachten Sie, dass sich die Messer in der abgebildeten Position befinden. (Abb. 9)

Hinweis: Achten Sie darauf, dass das Messer an den zwei Kunststoffhaltern (3) anliegt und stellen Sie sicher, dass das Messer richtig auf den vier Fixierungen (4) sitzt. (Abb. 10)

Anschliessend Getriebedeckel in die Führungen einsetzen (1) und bis zum Einrasten der Verschlusslasche nach vorne schieben (2) (Abb. 10).

Das Gerät ist nun wieder betriebsbereit.

Hinweise zum Arbeiten

Mit der Buschschere lassen sich Ziersträucher und leichtes Gebüsch schneiden. Auch für Formschnitte z.B. bei der Grabpflege ist dieses Gerät gut geeignet.

Mit der Grasschere lassen sich Rasenkanten bzw. Grasflächen an unzugänglichen Stellen sauber schneiden.

⚠ **Da das Gerät mit einer Hand geführt wird, bringen Sie bitte auf keinen Fall die freie andere Hand in die Nähe des laufenden Messers.**

Wartung (Abb. 7 + 8)

Die Messer von Pflanzensäften und Schmutz sauberhalten. Das Messerpaar sollte je Saison mindestens einmal abgenommen werden. Pflanzenreste und Fremdkörper sind dabei zu entfernen. Die Ritzel A und den Messerrücken B vorsichtig mit dünnem Fett schmieren. Den Motor und andere Teile nicht schmieren.

Achtung! Die Gleitflächen der Messer müssen geölt werden, um die Gleitfähigkeit zu erhalten. Ungeölte Gleitflächen können die Standzeit negativ beeinflussen.

Wenn die Messer nach langem Gebrauch stumpf geworden sind, ersetzen Sie diese bitte nur durch original Ersatzmesser.

Reinigen Sie die Schere nur mit Bürste oder Lappen. Niemals Gerät mit Wasser abspritzen oder in Wasser eintauchen.

Messer nach jedem Gebrauch mit Pflegespray behandeln.

Abgenutzte stumpfe Messer ersetzen.

Nach Gebrauch immer Messerschutz aufziehen.

Gerät auf offensichtliche Mängel überprüfen und gege-

benenfalls in einer autorisierten Servicestelle reparieren lassen.

Lagerung

Gerät immer an einem trockenen, sauberen Ort außerhalb der Reichweite von Kindern aufbewahren. Frostfrei lagern.

Umweltschutz und Entsorgung

Bitte beachten Sie folgende Hinweise zur Entsorgung:

Ausgediente Elektrogeräte und Akkus gehören nicht in den Hausmüll.

Elektrogeräte müssen gesammelt, recycelt oder auf umweltfreundliche Weise entsorgt werden.

Defekte oder verbrauchte Akkus müssen gemäß der aktuellen Richtlinie zur Akku- und Batterieentsorgung fachgerecht recycelt werden.

Um den eingebauten Akku mit Leiterplatte aus Ihrem Gerät zu entnehmen, betätigen Sie vorher den Ein-/Ausschalter solange bis der Akku vollständig entladen ist.

Lösen Sie danach mit einem Schraubendreher alle Schrauben am Gerät und öffnen das Gehäuse.

Entnehmen Sie die Leiterplatte mit Lithium-Ionen-Zelle und schneiden die Anschlüsse am Akku/Leiterplatte ab.

Danach geben Sie die Leiterplatte mit Lithium-Ionen-Zelle an eine Akku/Batterierecyclingstelle zur fachgerechten Entsorgung ab.

Entsprechen der Europäischen Richtlinie über Elektro- und Elektronik- Altgerät führen Sie nach Entnahme der Leiterplatte mit Akku das Gerät einer umweltgerechten Wiederverwertung zu.

Gern übernehmen wir aber auch für Sie die fachgerechte Entsorgung des Gerätes mit Akku. Schicken Sie hierzu das Gerät an die in der Bedienungsanleitung angegebene Serviceadresse.

EG-Konformitätserklärung

Wir, **ikra GmbH, Schlesierstrasse 36, 64839 Münster, Germany,** erklären in alleiniger Verantwortung, dass das/die Produkt/e **Akku Gras- und Buschschere GBS 3,6 LI**, auf das/die sich diese Erklärung bezieht, den einschlägigen Sicherheits- und Gesundheitsanforderungen der EG-Richtlinie **2006/42/EG** (Maschinenrichtlinie), **2004/108/EG** (EMV-Richtlinie), **2006/95/EG** (Niederspannungsrichtlinie), **2011/65/EU** (RoHS-Richtlinie) und **2000/14/EG** (Geräuschrichtlinie) entspricht/entsprechen. Zur sachgerechten Umsetzung der in den EG-Richtlinien genannten Sicherheits- und Gesundheitsanforderungen wurden folgende Normen und/oder technische Spezifikation(en) herangezogen:

EN 60745-1/A11:2010, EN 60745-2-15/A1:2010, EN 55014-1/A1:2009+A2:2011, EN 55014-2/A2:2008

Ladegerät:
EN 55014-1/A1:2009+A2:2011, EN 55014-2/A2:2008
EN 60335-1:2002+A11:2004+A1:2004+A12:2006+A2:2006+A13:2008+A14:2010
EN 60335-2-29:2004+A2:2010, EN 62233:2008

gemessener Schallleistungspegel	87 dB (A)
garantierter Schallleistungspegel	92 dB (A)

Konformitätsbewertungsverfahren nach Anhang V / Richtlinie 2000/14/EG

Das Baujahr ist auf dem Typschild aufgedruckt und zusätzlich anhand der fortlaufenden Seriennummer feststellbar.

Münster, 25.09.2014

Gerhard Knorr, Technische Leitung Ikra GmbH

Aufbewahrung der technischen Unterlagen: Gerhard Knorr, Kärcherstraße 57, DE-64839 Münster

Dear customer,

We have created this instruction manual for you in order to ensure the reliable operation of your clippers. By following the instructions, your machine will always work to your satisfaction and we can guarantee its long lifetime.

Our machines were tested under extremely severe conditions prior to production. They were also subjected to continuous testing during production. This series of tests guarantees the consumer a high quality product.

Design and performance are subject to change, without prior notice, due to improvements.

CONTENT **Page**

Illustrations	1 - 3
Pictogram illustration and explanation	4
Technical Specifications	GB-2
Intended use	GB-3
General safety instructions	GB-3
Charging the battery	GB-5
Switching the tool on/off	GB-5
Rotary handle	GB-6
Refitting the tool / Changing the shear systems	GB-6
Hints for your work with the tool	GB-6
Maintenance	GB-6
Storage	GB-6
Waste disposal and environmental protection	GB-6
Declaration of Conformity	GB-7
Warranty	
Service	

Accu Grass- and Shrub shear GBS 3,6 LI

Technical Specifications

Battery voltage/operation voltage	V DC	3,6	
Battery type	Ah / Wh	1,3 / 4,68 / lithium-ion	
Operating time	min.	approx 45	
No-load Speed n_0	rpm	1000	
Cutting width *	mm	75	
Cutting length **	mm	120	
Cutting thickness **	mm	8	
Measured acoustic capacity level (DIN EN 60745-2-15)	dB(A)	87	K 3,0 dB (A)
Noise pressure level as per (DIN EN 60745-2-15)	dB (A)	67	K 3,0 dB (A)
Vibrations (DIN EN 60745-2-15)	m/s^2	< 2,5	K 1,5 m/s^2
Mains battery charger			
Mains voltage	V~ / Hz	230 / 50	
Charging voltage	V DC	3,6	
Charging current	mA	450	
Charging time	h	approx 3 - 5 hours	

Technical changes are reserved.

* Grass trimmer ** Shrub trimmer

- The specified vibration emission value was measured by a standardized test methods and can compare with other power tools are used.
- The specified vibration emission value can also be necessary for the assessment of work breaks are used.
- The specified vibration emission value can vary during the actual use of the electric tool by specifying the value, depending on the way how to use the power tool.
- Note: You create the privilege against vascular pulsations of the hands in time breaks.
- Try to keep the stress due to vibration as low as possible. For example, measures to reduce vibration stress are wearing gloves when using the tool and limiting the work time. All phase of the operating cycle must be considered in this regard, (for example, times when the power tool is switched off, and times when the power tool is switched on but is not running under load).
- Always keep hands and feet away from the cutting tools, particularly when switching on the motor!

⚠ **Attention: Noise protection! Please observe the local regulations when operating your device**

Intended use

⚠ **Application note:**
The battery-powered grass and shrub shear can not and should not replace your hedge shears.

They are exclusively designed to trim and cut back ornamental shrubs and brush -wood with a low wood thickness. Any other use is not deemed appropriate and the manufacturer/ supplier is not liable for damages resulting from such use.

If required, the shrub trimmer may be easily turned into a grass trimmer by replacing the assembled shearing blade with the one provided with your package.

General safety instructions

Attention! Read all instructions contained herein. Failure to observe the following instructions may result in electric shock, burns and/or severe injury. The term 'power tool' used in the following includes both mains-operated tools (with mains supply) and battery-operated tools (without mains supply).

KEEP THESE INSTRUCTIONS CAREFULLY!

1) Working area

a) **Keep your working area clean and tidy. Untidy and poorly lit working areas may lead to accidents.**
b) **Do not operate the tool in potentially explosive environments containing combustible fluids, gases or dusts.** *Power tools generate sparks that may ignite dusts or fumes.*
c) **Keep children and other persons away when you are operating the power tool.** *Distractions may result in the operator loosing control over the tool.*

2) Electrical safety

a) **The mains plug of the power tool must fit into the mains socket. The plug must not be modified in any way. Do not use adapter plugs/connectors in combination with tools with protective earthing.** *Unmodified plugs and fitting sockets reduce the risk of electric shock.*
b) **Avoid physical contact with earthed surfaces as pipes, heaters, ovens and refrigerators.** *There is an increased risk of electric shock if your body earthed.*
c) **Keep the tool out of the rain.** *The penetration of water into a power tool increases the risk of electric shock.*
d) **Do not use the cable to carry or hang up the tool or to pull the plug out of the socket. Keep the cable away from heat, oil and sharp edges or moving parts of the tool. Damaged or tangled cables increase the risk of electric shock.**
e) **When operating a power tool outdoors, use exclusively extension cables that are approved for outdoor-use.** *The use of an extension cable that is suitable for outdoor use reduces the risk of electric shock.*

3) Personal safety

a) **Always pay attention to what you do and apply reasonable care when working with a power tool. Do not use the tool when you are tired or under the influence of medication, drugs or alcohol.** *When working with power tools even a short moment of inattentiveness may result in severe injury.*
b) **Wear personal protection equipment and always wear eye protection (safety goggles).** *Wearing personal protection equipment as a dust mask, nonslip safety shoes, safety helmet or ear protectors (depending on the type and use of the tool) reduces the risk of injury.*
c) **Avoid unintentional operation. Make sure that the switch is in 'OFF' position before pulling the plug from the mains socket.** *When carrying the tool with your finger on the on/off switch or connecting the tool to the mains supply with the switch in 'ON' position, this may result in accidents.*
d) **Remove adjustment tools or wrenches and the like before you switch the tool on.** *A wrench or another tool that is inside or on a turning part of the tool may cause injury.*
e) **Do not overestimate your abilities. Take care of a safe footing and keep your balance at all times.** *This will allow you to better control the tool in unexpected situations.*
f) **Wear suitable clothes. Do not wear wide clothing or jewellery. Keep your hair, clothes and gloves clear of all moving parts.** *Loose clothing, jewellery or long hair may get caught in moving parts.*
g) **If dust extraction/collection devices are provided make sure that they are connected and used properly.** *The use of these devices reduces hazards caused by dust.*

4) Careful handling and use of power tools

a) **Do not overtax the power tool. Use the power tool intended for your type of work in each case.** *The use of the suitable power tool within the stated range of performance makes working more effective and safer.*
b) **Do not use a power tool with a damaged switch.** *A power tool that cannot be switched on or off any more is dangerous and must be repaired.*
c) **Pull the mains plug out of the socket before you adjust a tool, change accessories or put the tool aside.** *This precaution avoids the unintentional start of the tool.*
d) **Store power tools out of the reach of children.**

Do not allow persons to use the tool if they are not familiar with the tool or these instructions. *Power tools are dangerous if used by inexperienced persons.*

e) **Thoroughly maintain your power tool. Check whether moving parts are working properly and are not jamming/sticking, and whether parts are broken or otherwise damaged in a way that affects the function of the tool. Have damaged parts repaired before using the tool.** *Many accidents are the result of poorly maintained power tools.*

f) **Keep cutting tools sharp and clean.** *Thoroughly looked-after cutting tools with sharp cutting edges are jamming less often and are easier to guide.*

g) **Use power tools, accessories, add-on tools, etc. in accordance with these instructions and in the way prescribed for the respective type of tool. You should also consider the working conditions and the work to be carried out.** *The use of power tools for purposes other than those intended for the respective tool may result in dangerous situations.*

5) Service

a) **Have the power tool serviced by qualified technical personnel only; repairs should be carried out using exclusively original spare parts.** *This will ensure the safe operation of the power tool.*

6) Appropriate handling and use of battery-operated power tools

a) **Make sure that the device has been switched off before inserting the battery.** *Inserting a battery into a switched-on power tool may lead to accidents!*

b) **Only use charging devices recommended by the manufacturer to charge the batteries.** *Charging units are usually designed for certain types of batteries; if used with other types there is a risk of fire!*

c) **Only use batteries designed for your power tool.** *The use of other batteries may lead to injury and risk of fire!*

d) **Keep unused batteries clear of paper clips, coins, keys, nails, screws or other small metal objects that may bridge the contacts.** *A short circuit between the battery contacts may lead to burns or fire!*

e) **Improper use may result in fluid leaking out of the battery. Avoid any contact with battery fluid. Flush with water in case of contact. If battery fluid should get into your eyes seek medical advice additionally.** *Leaking battery fluid may lead to irritations of the skin or burns!*

Safety instructions for grass- and shrub shear:

- **Keep all parts of your body away from the cutting blades. Do not try to remove cut-off matter with the tool running. Do not try to hold material to be cut off with your hand. Remove cut-off matter that is stuck between the blades only with the tool being switched off!** *When working with hedge trimmers even a short moment of inattentiveness may result in severe injury.*
- **Carry the hedge trimmer at the handle with the cutting blades standing still. Always put on the protection cover when transporting or storing the hedge trimmer.** *Careful handling reduces the risk of injury through the cutting blades.*
- **Only hold the power tool on the insulated handle surfaces, because the cutting blade can come into contact with concealed power lines.** *If the cutting blade comes into contact with an energised line, device parts can become energised and cause an electric shock.*
- **Before starting work, search the hedge for concealed objects, e.g. wire, etc.** *Pay careful attention to ensure that the cutting tool does not come into contact with wire or other metal objects.*
- **Hold the power tool properly, e.g. with both hands on the handles, if two handles are present.** *Losing control of the device can result in injuries.*

Grass shears safety warning

- **This appliance is not intended for use by persons (including children) with reduced physical, sensory or mental capabilities, or lack of experience and knowledge, unless they have been given supervision or instruction concerning use of the appliance by a person responsible for their safety. Children should be supervised to ensure that they do not play with the appliance.**
- **This machine may cause serious injuries. Please read the instruction manual carefully as to the correct handling, the preparations, the maintenance and the proper use of the hedgetrimmer. Familiarize yourself with the machine before the first use and also have yourself introduced to practical use of the machine.**
- **The cutting tool continues to run after the device is switched off.**
- **Turn off power before cleaning.**
- **Beware! Keep your fingers away from the cutting area!**
- **Only switch on the device if your hands and feet are away from the cutting tools.**
- **Remove all debris from the working area before use and pay attention to such debris while working!**
- **Turn the machine off before transporting and wait until the blade stops moving. Maintenance and cleaning should be performed only when the machine is turned off.**
- **Children and teenagers under 16 years of age must never use this device!**
- **Never permit children or persons who are not familiar with the operating instructions to use this device.**
- **Statutory regulations can restrict the age of the operator.**

- **Be aware of third persons in the work area.**
- **Do not use the shears if other persons, children or domestic animals are found nearby.**
- **Only use the shear in daylight or sufficiently bright artificial illumination.**
- **The clippers must be subjected to regular maintenance and checks. Damaged blades must be replaced as a pair. Professional repair is required if damage occurs due to impact.**
- **The trimmer should be regularly maintained by an accordingly authorised service point.**
- **Wear suitable working clothes, i.e. protective glasses, protective means for ears, non-slippery shoes and working gloves. Do not wear broad clothes which could be caught by the moving parts.**
- **After you finish using the clippers and before cleaning them, it is necessary to ensure that the machine cannot be accidentally turned on, such as by unlocking the switch.**
- **Check the cutting unit regularly for damage**
- **Never hold the clippers by the blades, you may run the risk of injury even when the clippers are not moving!**
- **Never touch moving blades in an attempt to remove debris or if the blades are blocked. Always switch off the device.**
- **Keep the machine away from children and store it in a safe place.**
- **When working with the shears, always take a stabile standing position, particularly when you are using steps or a ladder.**
- **Do not use shears with a damaged or excessively worn-out cutting part**
- **Ensure that all protective devices and handles are installed on the machine. Never try to put an incomplete machine in operation.**
- **Always use the protective part designed for the blade when transporting and storing the shears.**
- **Before starting the work, make yourself familiar with the surroundings and possible dangers which you may not hear because of the noise.**
- **Only use the spare sparts and accessories recommended by the manufacturer.**

Before starting

Charging the battery

Safety Instructions:

The tool is delivered with the lithium-ion battery charged. However, we recommend recharging the battery before the tool is operated for the first time.

- Use the included charging unit for charging the battery only. It is specially designed to match the tool's battery.
- Never use other charging unit. This will result in fire and/or explosion hazard!
- Always keep the charging unit clear of rain or moisture. Hazard of electric shock! - Never charge the battery in the open without protection, always choose a dry, protected place.
- Never try to charge third-party batteries with this charging unit. This will result in fire and/or explosion hazard!
- Check the housing, plug and cable for damage before each use of the charging unit. Do not use the unit if you detect damage.
- Do not open the charging unit by force. In case of a defect, the charging unit must be replaced.
- The charging unit heats up during the charging process. Do not place the unit on a flammable surface or operate it in a flammable environment. Fire hazard!
- Never open the battery cells. Hazard of short circuits!
- In case of damage to the battery, hazardous vapours or fluids may escape. In case of incidental contact flush with water and seek medical advice immediately. The fluid may have irritating or caustic effects on the skin.
- Protect the battery from heat, intense insolation and fire. Explosion hazard!

Charging process:

To charge the battery connect the charging unit to an electrical socket. Then connect the plug of the charging cable to the charging socket of the grass and shrub shears or trimmer (fig. 2)

The start of the charging process is indicated by the red control light ("X", Fig. 3). If the battery is completely empty the charging time is about 6 hours. After the battery has been fully charged, the electronic control automatically switches off the charging process. The red control light then changes its colour to green indicating the end of the charging process. It is not required to monitor the charging time.

The charging unit and the handle of the tool heat up during the charging process. This is nothing unusual.

Pull the plug of the charging unit if it is not in use.

The tool must never be switched on during the charging process!

Recharge the battery every time you realise a considerable decrease of the tool's cutting performance. The battery additionally features an electronic total discharge protection that protects the battery from damage. This feature switches the battery off if the discharging threshold is reached. Do not switch the tool on afterwards and make sure to recharge the battery first.

Switching the tool on/off (Fig. 4)

Press the safety lock (6) and activate switch (7). After the tool has been switched on, you do not have to hold the switch-on lock (6) any longer.

During operation the red indicator light will be illuminated..

To switch off just let go of the switch (7).

⚠ **Caution! The cutting tool continues to run after the device is switched off.**

Rotary handle (Fig. 5)

For ergonomic use the handle of the shears can be rotated 90° to the left or right.

After activating the locking mechanism (8) the handle can be adjusted 90°. Ensure that the locking mechanism is re-engaged before placing the shears in service again.

Converting the device/changing the shear system

⚠ **When performing the following tasks to change the shear system, do not, under any circumstances, switch on the device! Danger of injury!**

To protect against injuries, slide the provided blade guard over the blade and wear protective gloves.

Press the closure tab and slide the gearbox cover to the rear in the direction of the arrow. Take off the gearbox cover. The cutting blade can now be taken out. (Fig. 6)

Remove any fouling that may have gotten into the gearbox compartment.

Keep the blade clean, remove sap and fouling. The blade should be taken off at least once during the season. When the blade is taken off remove plant remains and foreign objects.

Carefully lubricate the pinion A and the back of the blade with thin grease (Fig. 7 and 8). Do not lubricate the motor and other parts.

Use the provided tool to adjust the gearbox position. The (red) marks on the housing and the gear wheel line up. (Fig. 7)

The two (red) marks on the blade must be in line. (Fig. 8)

⚠ **Do not hold the blade on the cutting edges when changing!** If the on/off switch is activated unintentionally, severe injuries can occur.

Place the blade in the gearbox housing. Ensure that the blade is in the position shown. (Fig. 9)

Note: Ensure that the blade rests on the two plastic holders (3) and ensure that the blade is properly seated on the four fixation elements (4). (Fig. 10)

Insert the gearbox cover into the guides (1) and slide it forward until the closure tab engages (2) (Fig. 10).

The device is now ready for operation again.

Hints for your work with the tool

The shrub trimmer cuts ornamental shrubs and light undergrowth or bushes. The device is also well-suited for ornamental cuts as, for example, for the care of graves.

The grass shears allow for clean cuts of lawn edges or hardly accessible lawn areas.

⚠ **As the device is operated with one hand please be careful not to move the other hand near the running cutting tools.**

Maintenance (Fig. 7 + 8)

Clean the blade from any crushed plants and dirt. The blades should be detached at least once a season for the removal of debris. Lubricate the A pinion and the B back of the blade with a light oil. Do not lubricate the motor and other parts. Should the blade become dull after a long period of use, a spare part can be ordered.

Warning! The leading edges of the blades must be oiled to ensure proper lubrication. If the leading edges are not oiled, blade durability may be adversely affected.

If the cutting tools have become dull after long use please replace them with original spare parts.

Clean the device using only a brush or cloth. Do never wash down the device with water and do never dip the device into water.

Apply protective spray to the blades after each use.

Replace blunt blades.

Always put on the blade guard after use.

Examine the tool for obvious defects and have it repaired in an authorised service shop if required.

Storage

Always store the tool in a dry, clean place outside the reach of children. Make sure that the place of storage is frost-free.

Waste disposal and environmental protection

⚠ **Please note the following instructions regarding disposal:**

Worn out electrical appliances and batteries do not belong with your household waste.

Electrical appliances must be collected, recycled or disposed of in an environmentally friendly manner.

Defective or spent batteries must be recycled properly in accordance with the latest regulations concerning battery and accumulator disposal.

Before removing the installed accumulator with printed board from your appliance, actuate the ON/OFF switch and wait until the accumulator has fully discharged.

Then use a screwdriver to undo all screws on the appliance and open the casing.

Remove the printed board with lithium ion cell and disconnect the connections on the accumulator/printed board.

Then hand in the printed board with lithium ion cell at an accumulator/battery recycling point for proper disposal.

In line with the European Electrical and Electronic Equipment Directive, after removing the printed board with accumulator, you must deliver the appliance for environmentally friendly recycling.

We would, however, also be happy to handle the proper disposal of the appliance with accumulator on your behalf. To take advantage of this offer, send the appliance to the service address provided in the operating instructions.

EC Declaration of Conformity

We, **ikra GmbH, Schlesierstrasse 36, 64839 Münster, Germany**, declare under our sole responsibility that the product/s **Accu Grass- and Shrub shear GBS 3,6 LI,** to which this declaration relates correspond to the relevant basic safety and health requirements of Directives **2006/42/EC** (Machinery Directive), **2004/108/EC** (EMV-Guideline), **2006/95/EC** (Low Voltage Guideline), **2011/65/EU** (RoHS-Guideline) and **2000/14/EC** (noise directive) incl. modifications. For the relevant implementation of the safety and health requirements mentioned in the Directives, the following standards and/or technical specification(s) have been respected:

EN 60745-1/A11:2010, EN 60745-2-15/A1:2010, EN 55014-1/A1:2009+A2:2011, EN 55014-2/A2:2008

Charger:
EN 55014-1/A1:2009+A2:2011, EN 55014-2/A2:2008
EN 60335-1:2002+A11:2004+A1:2004+A12:2006+A2:2006+A13:2008+A14:2010
EN 60335-2-29:2004+A2:2010, EN 62233:2008

measured acoustic capacity level	87 dB (A)
guaranted acoustic capacity level	92 dB (A)

Conformity assessment method to annexe V / Directive 2000/14/EC

The year of manufacture is printed on the nameplate and can be additionally retrieved via the consecutive serial number.

Münster, 25.09.2014

Gerhard Knorr, Technical Management Ikra GmbH

Maintenance of technical documentation: Gerhard Knorr, Kärcherstraße 57, DE-64839 Münster

Cher client,

Le présent mode d‘emploi a été préparé afin d‘assurer le fonctionnement optimal de votre appareil. Si vous observez scrupuleusement les instructions cidessous, votre appareil vous donnera entière satisfaction pendant longtemps.

Nos appareils doivent répondre aux plus hautes exigences vnt leur production en série et sont soumis aux contrôles de qualités très sévères, même pendant la fabrication. Ceci nous donne la sécurité et vous offre la garantie de disposer toujours d‘un produit de haute fiabilité.

En vue de l‘amélioration du produit nous réservons le droit d‘apporter des modifications de conception et d‘exécution.

SOMMAIRE **Page**

Illustrations	1 - 3
Représentation et explication des pictogrammes	4
Données techniques	FR-2
Application	FR-3
Consignes générales de sécurité	FR-3
Chargement de l’accu	FR-5
Mise en marche et arrêt	FR-5
Poignée tournante	FR-6
Adaptation de l’appareil / Changement du dispositif de coupe	FR-6
Remarques concernant l’utilisation	FR-6
Maintenance	FR-6
Stockage	FR-7
Recyclage et protection de l’environnement	FR-7
Déclaration de Conformité	FR-7
Conditions de garantie	
Service	

Traduction du mode d’emploi d’origine

Cisaille et débroussailleuse à accu GBS 3,6 LI

Données techniques

Tension de l’accu, tension de service	V/DC	3,6	
Type d’accu	Ah / Wh	1,3 / 4,68 / ions lithium	
Durée de service	min.	ca. 45	
Vitesse à vide n_0	min^{-1}	1000	
Largeur de coupe	mm	75	
Longueur de coupe	mm	120	
Epaisseur de coupe	mm	8	
Niveau sonore mesuré (DIN EN 60745-2-15)	dB(A)	87	K 3,0 dB (A)
Niveau de pression acoustique (DIN EN 60745-2-15)	dB (A)	67	K=3,0 dB (A)
Vibration (DIN EN 60745-2-15)	m/s^2	< 2,5	K=1,5 m/s^2
Chargeur de réseau			
Tension de réseau	V~ / Hz	230 / 50	
Tension de charge	V DC	3,6	
Courant de charge	mA	450	
Durée de chargement	h	3 - 5 heures	

Sous réserve de modifications techniques.

* Cisaille à accu ** Débroussailleuse à accu

- La valeur affichée des émissions vibratoires a été mesurée par la procédure du test normalisé et peut être utilisée en comparaison avec les autres outils électriques.
- La valeur affichée des émissions vibratoires peut également être utilisée pour estimer la quantité et la durée des pauses dans le travail.
- La valeur réelle des émissions vibratoires peut, pendant l’utilisation réelle des outils électriques, se différencier de la valeur affichée en fonction de la façon dont sont utilisés les outils électriques.
- Attention: Pour prévenir les troubles de la circulation sanguine des mains causés par les vibrations, il est nécessaire de faire des pauses dans le travail.
- Essayez de réduire le plus possible les vibrations. Comme mesure de réduction des vibrations, on peut citer le port de gants lors de l‘utilisation de l‘outil et la limitation du temps de travail. Toutes les phases du cycle de travail doivent être considérées (exemple : périodes pendant lesquelles l‘outil électrique est arrêté et celles pendant lesquelles il est allumé mais fonctionne sans charge).
- Éloigner toujours les pieds et les mains des outils de coupe, notamment lors du démarrage du moteur !

⚠ **Attention: protection contre le bruit! Avant la mise en marche, informez-vous des prescriptions locales.**

Application

⚠ **Conseil d’utilisation:**

La cisaille et taille-haie avec accu ne peut nine doit remplacer un taille-haie.

Elle est uniquement conçue pour écourter et dégager les arbustes décoratifs et les buissons de petite taille. Une utilisation autre ou dépassant ce but est considérée comme inadéquate. Le fabricant / fournisseur n’assume en aucun cas la responsabilité des dommages pouvant en résulter.

En cas de nécessité, le taille-haie peut être transformé en cisaille, il suffit de remplacer la lame livrée avec l’appareil.

Consignes générales de sécurité

Attention! Veuillez lire la totalité des consignes. Tout manquement à l’observation des consignes énumérées ci-dessous peut provoquer une électrocution, un incendie et/ou des blessures graves. Le terme «outil électrique» employé ci-après se rapporte à des outils électriques fonctionnant sur secteur (équipés d’un câble secteur) et à des outils électriques fonctionnant sur accumulateur (non équipés d’un câble secteur).

CONSERVEZ SOIGNEUSEMENT CES CONSIGNES.

1) Lieu de travail

a) **Maintenez votre espace de travail propre et rangé. Des espaces de travail désordonnés et mal éclairés peuvent conduire à des accidents.**

b) **N’utilisez pas l’appareil dans un environnement présentant des risques d’explosion dans lequel se trouvent des liquides, des gaz ou des poussières.** *Les outils électriques produisent des étincelles pouvant enflammer les poussières et vapeurs.*

c) **Tenez les enfants et toute autre personne à l’écart pendant l’utilisation de l’outil électrique.** *En cas de distraction, vous pourriez perdre le contrôle de l’appareil.*

2) Sécurité électrique

a) **La fiche de raccordement de l’appareil doit s’insérer dans la prise de courant. La fiche ne doit d’aucune façon être modifiée. N’utilisez pas d’adaptateur avec les appareils dotés d’une protection par mise à la terre.** *Les fiches non modifiées et les prises de courant adaptées réduisent le risque d’électrocution.*

b) **Évitez tout contact physique avec les surfaces reliées à la terre comme tuyauteries, chauffages, cuisinières et réfrigérateurs.** *Si votre corps est relié à la terre, le risque d’électrocution est plus important.*

c) **Tenez l’appareil éloigné de la pluie.** *La pénétration d’eau dans un appareil électrique augmente le risque d’électrocution.*

d) **N’utilisez pas le câble pour un usage qui n’est pas le sien: pour porter, suspendre l’appareil ou retirer la fiche de la prise. Tenez le câble éloigné des sources de chaleur, des huiles, des bords tranchant ou des parties mobiles de l’appareil. Les câbles endommagés ou emmêlés augmentent le risque d’électrocution.**

e) **Lorsque vous travaillez en extérieur avec un outil électrique, n’utilisez que les câbles de rallonge autorisés pour l’utilisation extérieure.** *L’utilisation d’un câble de rallonge autorisé pour l’extérieur réduit le risque d’électrocution.*

3) Sécurité des personnes

a) **Soyez concentré, prêtez attention à ce que vous faites et soyez prudent en utilisant votre outil électrique. N’employez pas l’appareil lorsque vous êtes fatigué ou sous l’influence de drogues, d’alcool ou de médicaments.** *Un moment d’inattention pendant l’utilisation de l’appareil peut causer de sérieuses blessures.*

b) **Portez toujours votre équipement de protection individuelle et vos lunettes.** *Le port d’un équipement de protection individuelle comme un masque anti-poussière, des chaussures de sécurité antidérapantes, un casque ou un protège-ouïe, selon le type d’outil électrique que vous utilisez, réduit le risque de blessure.*

c) **Évitez la mise en marche involontaire. Assurez-vous que le commutateur est en position « OFF » avant d’introduire la fiche dans la prise.** *Si vous avez le doigt placé sur le commutateur lorsque vous portez l’appareil ou si l’appareil est enclenché lorsque vous le raccordez à l’alimentation électrique, ceci peut causer des accidents.*

d) **Éloignez les outils de réglage ou les clés à vis avant de mettre l’appareil en marche.** *Tout outil ou clé se trouvant dans une partie pivotante de l’appareil peut causer des blessures.*

e) **Ne vous surestimez pas. Veillez à adopter une position sûre et à toujours garder votre équilibre.** *Vous pourrez ainsi mieux contrôler l’appareil en cas de situations inattendues.*

f) **Adoptez une tenue appropriée. Ne portez pas de vêtements amples ni de bijoux. Tenez vos cheveux, vos vêtements et vos gants éloignés des parties mobiles.** *Des vêtements amples, des bijoux ou de longs cheveux peuvent se prendre dans les parties mobiles.*

g) **Si un système d’aspiration ou de collecte peut être monté sur l’appareil, assurez-vous qu’il est bien fixé et correctement utilisé.** *L’utilisation de ces accessoires réduit les risques liés à la poussière.*

4) Manipulation et utilisation appropriées des outils électriques

a) **Ne surchargez pas l’appareil. Utilisez l’outil électrique adapté à votre tâche.** *Vous travaillerez mieux et serez plus en sécurité dans votre environnement de travail si vous utilisez l’outil électrique adéquat.*

b) **N’utilisez pas d’outil électrique dont le commutateur est défectueux.** *Un outil électrique ne pouvant plus s’allumer ni s’éteindre est dangereux et doit être réparé.*

c) **Retirez la prise de la fiche avant de procéder aux réglages de l’appareil, de changer les accessoires ou de déposer l’appareil.** *Cette mesure de précaution empêche la mise en marche involontaire de l’appareil.*

d) **Tenez les outils électriques non utilisés hors de la portée des enfants. Empêcher toute personne qui ne se sentirait pas à l’aise ou qui n’aurait pas lu ces instructions d’utiliser l’appareil.** *Les outils électriques sont dangereux lorsqu’ils sont utilisés par des personnes non expérimentées.*

e) **Entretenez l’appareil avec soin. Assurez-vous que les parties mobiles de l’appareil fonctionnent parfaitement et ne coincent pas, que des parties ne sont pas cassées ou endommagées afin de ne pas entraver le fonctionnement de l’appareil. Faites réparer les pièces endommagées avant d’utiliser l’appareil.** *De nombreux accidents sont provoqués par une mauvaise maintenance des outils électriques.*

f) **Maintenez les outils coupants aiguisés et propres.** *Les outils tranchants entretenus avec soin et à l’arête coupante se coincent moins et sont plus faciles à manier.*

g) **Utilisez les outils électriques, les accessoires, les outils de rechange etc. conformément aux présentes instructions et de façon conforme à ce qui est prescrit pour ce type d’appareil. Tenez compte des conditions de travail et de l’activité à accomplir.** *L’utilisation d’outils électriques pour d’autres applications que celles prévues peuvent occasionner des situations dangereuses.*

5) Service

a) **Ne faites réparer l’appareil que par du personnel spécialisé installant uniquement des pièces de rechange originales.** *La sécurité de l’appareil sera ainsi garantie.*

6) Manipulation et utilisation correctes des accumulateurs

a) **Assurez-vous que l’appareil soit éteint avant d’installer l’accumulateur.** *L’installation d’un accumulateur dans un appareil électrique en activité peut entraîner des accidents.*

b) **Ne chargez l’accumulateur qu’avec des chargeurs recommandés par le fabricant.** *Risque d’incendie en cas d’utilisation d’un chargeur sur un autre type d’accumulateur.*

c) **N’utilisez que les accumulateurs prévus à cet usage dans les appareils électriques.** *L’utilisation d’autres accumulateurs peut entraîner des blessures et risquer un incendie.*

d) **Entreposez un accumulateur désactivé loin des trombones, des pièces de monnaie, des clés, des clous, des vis ou autres petits objets métalliques pouvant entraîner un court-circuit.** *Un court-circuit entre les contacts de l’accumulateur peut entraîner des brûlures, voire un grave incendie.*

e) **En cas d’utilisation non conforme, du liquide peut s’échapper de l’accumulateur. Évitez tout contact avec ce liquide. En cas de contact accidentel, rincer à l’eau. Si le liquide pénètre dans les yeux, consulter également un médecin.** *L’écoulement du liquide de l’accumulateur peut entraîner des irritations de la peau ou des brûlures.*

Consignes de sécurité pour taille-haies:

- **Maintenez toutes les parties de votre corps éloignées de la lame. N’essayez pas d’éloigner les branches coupées pendant la marche de la lame ni de vous tenir à une partie que vous vous apprêtez à tailler. Ôtez les éléments coupés restés coincés dans l’appareil seulement lorsque celui-ci est éteint.** *Un moment d’inattention pendant l’utilisation du taille-haies peut causer de graves blessures.*
- **Prenez le taille-haies en main lorsque la lame est à l’arrêt. Veillez toujours à mettre le revêtement de protection pendant le transport ou la maintenance du taille-haies.** *Une manipulation soigneuse de l’appareil réduit le risque de blessure lié à la lame.*
- **Tenez l‘outil électrique uniquement sur les surfaces de poignée isolées, car la lame peut entrer en contact avec les câbles cachées.** *Le contact de la lame avec un câble conducteur d‘électricité peut mettre les composants de l‘appareil sous tension et entraîner un électrochoc.*
- **Avant le travail, inspectez la haie à la recherche d‘objets cachés, ex. fil etc.** *Veillez à ce que l‘outil de coupe n‘entre pas en contact avec le câble ou d‘autres objets métalliques.*
- **Tenez correctement l‘outil électrique, par ex. à deux mains au niveau des poignées, si deux poignées sont disponibles.** *La perte de contrôle de l‘appareil peut entraîner des blessures.*

Avis de sécurité

- **Cet équipement n’est pas destiné à être utilisé par des personnes (y compris les enfants) ayant des capacités physiques, sensorielles ou mentales réduites, ni par des personnes manquant d’expérience et de connaissances, à moins qu’une personne responsable de leur sécurité leur donne la supervision ou les explications sur le mode d’emploi de l’équipement. Les enfants**

doivent être surveillés pour s’assurer qu’ils ne jouent pas avec l’équipement.

- **Cette machine peut provoquer des blessures graves. Lisez soigneusement les instructions concernant le maniement correct, à la maintenance et à l’utilisation adéquate du taille-haie. Avant la première utilisation familiarisez-vous avec la machine.**
- **L‘outil de coupe fonctionne après l‘arrêt de l‘appareil.**
- **Avant de nettoyer l‘appareil, il faut le débrancher.**
- **Attention! Doigts et pieds doivent être tenus à bonne distance du rayon d‘action.**
- **Ne mettre le moteur en marche que si les mains et les pieds sont suffisamment éloignés des instruments de coupe.**
- **Avant la mise en service de l‘appareil, il faut enlever les corps étrangers et faites-y attention pedant sa mise en service!**
- **Pour transporter l‘appareil prendre soin de toujours le débrancher et attendez l‘arrêt complet des lames. L‘appareil doit toujours être débranché lors des opérations de contrôle et de nettoyage.**
- **L’appareil ne sera jamais utilisé par des enfants et/ou des adolescents de moins de 16 ans!**
- **Ne laissez jamais les enfants ou d‘autres personnes ne connaissant pas la notice d‘utilisation se servir de l‘appareil.**
- **Les dispositions légales peuvent limiter l‘âge de l‘utilisateur.**
- **Pendant l‘utilisation de l‘appareil pensez à votre responsabilité envers les tiers.**
- **Ne vous servez pas de la cisaille en cas où il y a d‘autres personnes, des enfants ou des animaux domestiques à proximité.**
- **N’utiliser la cisaille qu’à la lumière du jour ou si un éclairage suffisant est assuré.**
- **Contrôlez régulièrement les lames. En cas de détérioration il faut les remplacer obligatoirement par paires. En cas d‘endommagement par chocs il est indispensable de les faire contrôler.**
- **Les lames doivent être régulièrement vérifiées et ce, uniquement par un service de réparation compétent.**
- **Portez un vêtement propice, des lunettes de protection, une protection de l‘ouie, une paire de chaussures solides et non glissantes et des gants de travail. Ne portez jamais un vêtement ample qui puisse être accroché avec des pièces mobiles.**
- **Portez un vêtement propice, des lunettes de protection, une protection de l‘ouie, une paire de chaus-sures solides et non glissantes et des gants de travail. Ne portez jamais un vêtement ample qui puisse être accroché avec des pièces mobiles.**
- **A la fin du travail et avant le nettoyage, assurez que l‘appareil ne puisse être mis en marche par inadvertance, en actionnant p.e. le bouton de verouillage.**
- **Ne jamais saisir l‘appareil par les lames qui sont tranchantes même à l‘arrêt complet.**
- **N‘avancez jamais vos doigts vers l‘appareil en marche pour essayer d‘enlever d‘éventuels objets étrangers ou tenter éventuellement de débloquer les lames.**
- **Mettez l‘appareil en sûreté et le tenir hors de portée des enfants.**
- **Pendant le travail avec la cisaille, prenez la position ferme et surtout si vous vous servez d‘un escabeau ou d‘une échelle.**
- **N‘utlisez jamais la cisaille avec le dispositif de cisaillement excessivement usé mais faites remplacer ce dernier dans une station de service.**
- **Faites le nécessaire pour que tous les dispositifs de protection et des manches soient montés à l‘appareil. N‘essayez jamais de mettre en marche un dispositif incomplet.**
- **En cas de transport ou de stockage de la cisaille, utilisez toujours une protection du couteau.**
- **Avant de commencer à travailler, familiarisez -vous avec des environs et des dangers possibles qui puissent être inaudibles à cause du bruit de l‘appareil.**
- **N’utiliser que des pièces de rechange et des accessoires recommandés par le fabricant.**

Avant la mise en service

Chargement de l’accu

Consignes de sécurité:

L’accu à ions lithium de cet appareil est déjà chargé lors de la livraison. Il est cependant conseillé de charger de nouveau l’accu avant la première mise en service.

- Pour ce faire, utiliser uniquement la station de charge fournie, conçue spécialement pour cet accu.
- Ne jamais utiliser d’autres stations de charge, ceci pourrait entraîner un risque d’incendie ou d’explosion !
- Ne jamais exposer la station de charge à la pluie et à l’humidité. Risque de décharge électrique.

  Ne jamais charger en plein air mais toujours dans un endroit sec et abrité.
- Ne jamais utiliser cette station de charge pour charger des accus d’autres marques. Risque d’incendie ou d’explosion.
- Contrôler le boîtier, la fiche et le cordon de la station de charge avant chaque utilisation pour déceler d’éventuelles détériorations. Ne pas utiliser la station de charge si elle est endommagée.
- Ne pas ouvrir la station de charge. Remplacer toute station de charge défectueuse.
- La station de charge chauffe lorsqu’elle fonctionne. Ne pas l’utiliser sur un support facilement inflammable ou dans un environnement exposé aux incendies. Risque d’incendie.
- Ne jamais ouvrir les accus. Risque de court-circuit.
- Un accu endommagé peut libérer des vapeurs ou des liquides nocifs. En cas de contact fortuit, rincer à l’eau et consulter immédiatement un médecin. Le

liquide peut provoquer des irritations cutanées ou des brûlures.
- Tenir l’accu à l’écart de la chaleur, de l’ensoleillement direct et du feu. Risque d’explosion.

Chargement:

Pour charger l’accu, introduire la fiche de la station de charge dans une prise de courant ensuite la fiche du câble d’alimentation dans la douille de chargement de la cisaille (fig. 2)

Le début du chargement est annoncé par le témoin de contrôle rouge (X) (Ill. 3). Si l’accumulateur est vide, la durée du chargement est de 3 - 5 heures. À la fin du chargement, le contrôle électronique du chargement est automatiquement désactivé. Le témoin de contrôle rouge passe alors au vert, ce qui signale la fin du chargement. Il n’est pas nécessaire de contrôler le temps de chargement.

La station de charge et la poignée de l’appareil chauffent pendant le chargement. Ce phénomène est normal.

Retirer la station de charge de la prise de courant lorsque l’on ne l’utilise pas.

Ne pas utiliser l’appareil pendant le chargement.

Recharger l’accu lorsque l’on constate une baisse de puissance significative pendant la coupe. Le dispositif électronique de protection intégré empêche toute décharge totale, ce qui endommagerait l’accu. Ce dispositif déconnecte l’accu lorsque la limite de décharge est atteinte. Recharger d’abord l’accu avant de pouvoir remettre l’appareil en marche.

Mise en marche et arrêt

Appuyer sur le blocage de mise en marche (6) et actionner l'interrupteur (7). Relâcher le bouton de sécurité (6) dès que l’appareil tourne.

Pendant le fonctionnement, le témoin de contrôle rouge s'allume.

Relâcher l’interrupteur (7) pour arrêter l’appareil.

Prudence ! L‘outil de coupe fonctionne après l‘arrêt de l‘appareil.

Poignée tournante (Fig. 5)

Pour une utilisation ergonomique, la poignée de la cisaille peut être tournée à 90° vers la gauche ou vers la droite.

Après activation du verrouillage (8), la poignée peut être déplacée à 90°. Veillez à ce que le verrouillage s'encliquète de nouveau avant de remettre en service la cisaille.

Équipement ultérieur de l‘appareil/changement des dispositifs de cisaillement

Lors des travaux suivants pour le changement du dispositif de cisaillement, n‘allumer en aucun cas l‘appareil ! Risque de blessure !

Pour éviter les blessures, déplacez le protège-lame fourni sur la lame et portez des gants de protection.

Appuyer sur la languette de verrouillage et déplacer le couvercle d'engrenage dans le sens de la flèche vers l'arrière. Retirer le couvercle d›engrenage. La lame peut maintenant être retirée. (Fig. 6)

Éliminez éventuellement la saleté infiltrée du carter d'engrenages.

Éliminez le suc des plantes et la saleté des lames. La lame doit être retirée au moins une fois par saison. Les résidus de plante et corps étrangers doivent ainsi être éliminés.

Lubrifier avec précaution le pignon A et le dos de lame B avec une fine couche de graisse (Fig. 7 et 8). Ne pas lubrifier le moteur et les autres pièces.

Ajustez la position d›engrenage avec l'outil fourni. Les marquages (rouges) sur le boîtier et la roue forment une ligne. (Fig. 7)

Les marquages (rouges) sur les lames doivent correspondre. (Fig. 8)

Lors du changement, ne tenez pas les lames sur les couteaux ! Si le bouton marche-arrêt est actionné de manière intempestive, des blessures graves peuvent survenir.

Fixez la lame dans le carter d›engrenages. Notez que les lames se trouvent dans la position indiquée. (Fig. 9)

Remarque : Veillez à ce que la lame soit située sur les deux supports en plastique (3) et assurez-vous que la lame repose correctement sur les quatre fixations (4). (Fig. 10)

Puis, placer le couvercle d›engrenages dans les guidages (1) et l'enfoncer jusqu›à ce que la languette de verrouillage s'encliquète (2) (Fig. 10).

L'appareil est maintenant de nouveau opérationnel.

Remarques concernant l’utilisation

Le taille-haie permet de couper des arbustes d’agrément et des petits buissons. Cet appareil convient aussi parfaitement pour la coupe en forme, pour l’entretien des tombes, par exemple.

Cette cisaille permet de tailler proprement les bordures de gazon et les pelouses difficilement accessibles.

L’appareil étant guidé d’une main, n’approchez en aucun cas l’autre main libre des lames en fonctionnement.

Maintenance (fig. 7 + 8)

Débarrassez les lames de toutes traces de sève et saleté. Une fois par saison au moins il faut démonter les lames. Enlevez à cette occasion l‘herbe et autres particules. Lubrifiez les galets d‘entraînement A et la lame B avec un peu de graisse fluide. Ne graissez jamais ni le moteur ni aucune autre pièce. Lorsqu‘au bout d‘un certain temps les lames se sont émous-sées, il vous suffit de commander les lames de rechange.

Attention! Lubrifier les surfaces de glissements en vue d‘entretenir leur parfait fonctionnement. Les surfaces non huilées pourraient avoir un impact négatif.

Si les lames sont émoussées suite à une longue utilisation, ne les remplacez que par des lames de rechange originales.

Ne nettoyez la cisaille qu’avec une brosse ou un chiffon. Ne jamais laver l’appareil avec de l’eau ou l’immerger.

Vaporiser un produit d’entretien sur la lame après chaque utilisation.

Remplacer les lames usées et émoussées.

Toujours replacer le protège-lame après avoir utilisé l’appareil.

Contrôler l’appareil pour déceler les défauts manifestes et le faire réparer par un spécialiste agréé si nécessaire.

Stockage

Toujours entreposer cet appareil dans un endroit sec, propre et à l’abri du gel. Le tenir hors de portée des enfants.

Recyclage et protection de l’environnement

⚠ **Veuillez observer les consignes suivantes concernant la mise au rebut :**

Les appareils électriques et piles usagés ne font pas partie des ordures ménagères.

Les appareils électriques doivent être collectés, recyclés ou éliminés de manière écologique.

Les piles défectueuses ou usagées doivent être recyclées correctement, conformément à la directive actuelle relative à la mise au rebut des piles et batteries.

Pour retirer de votre appareil la pile avec carte de circuit imprimé, appuyez préalablement sur le bouton marche/arrêt jusqu’à ce que la pile soit totalement déchargée.

Puis, avec un tournevis, desserrez toutes les vis situées sur l’appareil et ouvrez le boîtier.

Retirez la carte de circuit imprimé avec cellule lithium-ion et coupez les connexions sur la pile/carte de circuit imprimé.

Puis, ramenez la carte de circuit imprimé avec cellule lithium-ion dans un centre de recyclage pour piles/batteries en vue de la mise au rebut correcte.

Conformément à la directive européenne sur les appareils électriques et électroniques usagés, ramenez l’appareil dans un centre de recyclage après avoir retiré la carte de circuit imprimé avec pile.

Nous pouvons également assurer la mise au rebut correcte de l’appareil avec pile. Retournez l’appareil à l’adresse indiquée dans le mode d’emploi.

Déclaration de Conformité pour la CE

Nous, **ikra GmbH, Schlesierstrasse 36, 64839 Münster, Germany**, déclarons sous notre seule responsabilité que le produit/s **Cisaille et débroussailleuse à accu GBS 3,6 LI**, faisant l’objet de la déclaration sont conformes aux prescriptions fondamentales en matière de sécurité et de santé stipulées dans les Directives de la CE **2006/42/CE** (directive relative aux machines), **2004/108/CE** (directive EMV), **2006/95/CE** (directive de basse tension), **2011/65/EU** (directive RoHS) et **2000/14/CE** (directives en matière de bruit) modifications inclues. Pour mettre en pratique dans les règles de l’art les prescriptions en matière de sécurité et de santé stipulées dans les Directives de la CE, il a été tenu compte des normes et/ou des spécifications techniques suivantes:

EN 60745-1/A11:2010, EN 60745-2-15/A1:2010, EN 55014-1/A1:2009+A2:2011, EN 55014-2/A2:2008

Chargeur:
EN 55014-1/A1:2009+A2:2011, EN 55014-2/A2:2008
EN 60335-1:2002+A11:2004+A1:2004+A12:2006+A2:2006+A13:2008+A14:2010
EN 60335-2-29:2004+A2:2010, EN 62233:2008

Niveau sonore mesuré	87 dB (A)
Niveau sonore garanti	92 dB (A)

Procédure d’évaluation de conformité voir annexe V / directive 2000/14/CE

L’année de fabrication est indiquée sur la plaque de l’appareil et est également repérable sur le numéro de série consécutif.

Münster, 25.09.2014

G. Knorr

Gerhard Knorr, Direction technique Ikra GmbH

La documentation technique est conservée par: Gerhard Knorr, Kärcherstraße 57, DE-64839 Münster

Spettabile cliente,

per poter garantire la messa in funzionamento affi-dabile, abbiamo preparato per Voi queste istruzioni per l´uso. Se manterrete i seguenti consigli, la macchina lavorerá sempre alla Vostra soddisfazione e noi garantiamo per la sua lunga durata.

Le nostre macchine sono state provate, prima della messa in produzione di serie, alle condizioni piú difficili e durante la produzione sono sottoposti ad un permanente controllo. Questo a noi da la sicurezza e a Voi la garanzia, che avete acquistato il prodotto maturo.

Nell´interesse dell´altro sviluppo tecnico sono riservati i cambiamenti della costruzione e della esecuzione.

Contenuto

Contenuto	Pagina
Illustrazioni	1 - 3
Illustrazione e spiegazione dei simboli	4
Dati tecnici	IT-2
Possibilità di utilizzazione	IT-3
Avvertenze generali di sicurezza per utensili elettrici	IT-3
Carica dell’accumulatore	IT-5
Accensione e spegnimento	IT-6
Impugnatura girevole	IT-6
Conversione dell’attrezzo/sostituzione dei sistemi di taglio	IT-6
Avvertenze per il lavoro	IT-6
Manutenzione	IT-6
Rimessaggio	IT-6
Smaltimento e protezione dell’ambiente	IT-7
Dichiarazione CE di Conformità	IT-7
Garanzia	
Service	

Traduzione delle istruzioni per l’uso originali

Cesoie per erba e cespugli con accumulatore GBS 3,6 LI

Dati tecnici

Tensione di esercizio dell’accumulatore	V/CC	3,6	
Accumulatore di tipo	Ah / Wh	1,3 / 4,68 / agli ioni di litio	
Tempo di funzionamento	min.	ca. 45	
Numero di giri a vuoto n_0	min^{-1}	1000	
Larghezza di taglio *	mm	75	
Lunghezza delle lame **	mm	120	
Profondità di taglio **	mm	8	
Livello di potenza sonora (DIN EN 60745-2-15)	dB(A)	87	K=3,0 dB (A)
Livello di pressione acustica (DIN EN 60745-2-15)	dB (A)	67	K=3,0 dB (A)
Vibrazione (DIN EN 60745-2-15)	m/s^2	< 2,5	K=1,5 m/s^2
Dispositivo di caricamento dalla rete			
Tensione della rete	V~ / Hz	230 / 50	
Tensione di caricamento	V/CC	3,6	
Corrente di caricamento	mA/CC	450	
Tempo di carica	h	cca 3 - 5 ora	

La casa produttrice si riserva la facoltà di apportare modifiche tecniche alle presenti istruzioni.

* Cesoia ad accumulatore per prato ** Cesoie per cespugli

- Il valore indicato dell’emissione di vibrazioni è stata misurata con un procedimento a campione ed è possibile utilizzarla in comparazione con altri dispositivi elettrici.
- Il valore indicato dell’emissione di vibrazioni può essere anche utilizzato per stimare la quantità e durata delle pause durante il lavoro.
- Il valore reale dell’emissione di vibrazioni durante il reale utilizzo dell’apparecchio elettrico può differenziarsi dal valore indicato in relazione al modo in cui l’apparecchio è utilizzato,
- Attenzione: Per evitare lesioni alla circolazione sanguigna della mano, che possono essere dovute dalle vibrazioni, è necessario fare delle pause frequenti durante il lavoro.
- Cercare di ridurre al minimo la sollecitazione causata dalle vibrazioni. Misure esemplari per ridurre le sollecitazioni causate dalle vibrazioni sono indossare dei guanti durante l’uso dell’attrezze e limitare il tempo di lavoro. Tenere conto di tutti i componenti del ciclo di lavoro (per esempio i tempi durante i quali l’elettroutensile è spento e quelli durante i quali è acceso ma senza sollecitazioni).
- Tenere sempre lontani mani e piedi dagli utensili di taglio, in particolare quando si accende il motore!

⚠ **Attenzione: inquinamento acustico! Prima dell’impiego prendere conoscenza delle norme regionali.**

Possibilità di utilizzazione

⚠ **Avvertenza per l’uso:**
Queste cesoie per cespugli non possono né debbono essere usate in sostituzione delle cesoie da siepe.

Esse servono esclusivamente per sfoltire e tagliare arbusti ornamentali e cespugli di piccolo spessore. Pertanto qualsiasi altro tipo d’impiego é considerato non conforme alle norme. Il produttore/fornitore non si assume alcuna responsabilità per eventuali danni risultanti dall’uso improprio dell’attrezzo.

In caso di necessità, queste cesoie possono essere trasformate in cesoie per erba mediante la semplice sostituzione della lama fornita in dotazione.

Avvertenze generali di sicurezza per utensili elettrici

Attenzione! E’ necessario leggere tutte le istruzioni. Il mancato o inadeguato rispetto delle istruzioni di seguito riportate può essere causa di scosse elettriche, ustioni e/o gravi lesioni. L’espressione “utensile elettrico” di seguito utilizzata si riferisce ad attrezzature elettriche alimentate dalla rete elettrica (con cavo di rete) ed apparecchiature elettriche alimentate da accumulatore (senza cavo di rete).

CONSERVARE CON CURA LE PRESENTI ISTRUZIONI.

1) Luogo di lavoro

a) **Mantenere la propria area di lavoro pulita ed in ordine.** *Il disordine ed eventuali aree di lavoro non illuminate possono essere causa di incidenti.*
b) **Non lavorare con l’attrezzo in ambiente a rischio di esplosione dove siano presenti liquidi, gas o polveri infiammabili.** *Gli utensili elettrici sviluppano scintille che possono incendiare la polvere o i vapori.*
c) **Tenere lontani i bambini e le altre persone durante l’utilizzo dell’attrezzo elettrico.** *Un momento di distrazione può comportare la perdita del controllo sull’attrezzo.*

2) Sicurezza elettrica

a) **La spina dell’attrezzo deve entrare perfettamente nella presa di corrente. La spina non può essere modificata in alcun modo. Non utilizzare spine adattatrici in abbinamento con attrezzi collegati a terra.** *L’utilizzo di spine non modificate e di prese di corrente adeguate consente di ridurre il rischio di scosse elettriche.*
b) **Evitare il contatto corporeo con superfici collegate a terra quali tubi, impianti di riscaldamento, fornelli e frigoriferi.** *Quando il corpo dell’utilizzatore è collegato a terra è molto elevato il rischio di scosse elettriche.*
c) **Tenere l’attrezzo lontano dalla pioggia.** *La penetrazione di acqua all’interno dell’utensile elettrico aumenta il rischio di scosse elettriche.*
d) **Non utilizzare il cavo per reggere l’attrezzo, appenderlo o per estrarre la spina dalla presa di corrente. Tenere il cavo lontano da calore, olio, spigoli taglienti o parti dell’attrezzo in movimento. I cavi eventualmente danneggiati o aggrovigliati aumentano il rischio di scosse elettriche.**
e) **Nel lavorare all’aperto con un utensile elettrico, utilizzare soltanto prolunghe omologate anche per l’uso esterno.** *L’impiego di un cavo di prolunga indicato per uso esterno riduce il rischio di scosse elettriche.*

3) Sicurezza delle persone

a) **Agire con cautela e con giudizio prestando attenzione a quello che si fa nel lavorare con un attrezzo elettrico. Non utilizzare mai l’attrezzo quando si è stanchi o sotto l’effetto di sostanze stupefacenti, alcool o farmaci.** *Un momento di distrazione durante l’uso dell’attrezzo può causare gravi lesioni.*
b) **Utilizzare l’equipaggiamento personale di protezione ed indossare sempre gli occhiali protettivi.** *L’utilizzo di equipaggiamento personale di protezione, quali maschera antipolvere, calzature di sicurezza antiscivolo, casco protettivo o protezione per l’udito, a seconda del tipo e dell’impiego dell’utensile elettrico, riduce il rischio di ferimento.*
c) **Evitare la messa in funzione accidentale. Accertarsi che l’interruttore sia sulla posizione “OFF” prima di inserire la spina nella presa di corrente.** *Tenere il dito sull’interruttore nel reggere l’attrezzo o collegare l’attrezzo acceso all’alimentazione di corrente può causare incidenti.*
d) **Rimuovere eventuali strumenti di regolazione o chiavi prima di accendere l’attrezzo.** *La presenza di uno strumento, utensile o chiave all’interno di una parte dell’attrezzo in movimento può essere causa di lesioni.*
e) **Non sopravalutare le proprie capacità. Accertarsi di assumere una posizione stabile e mantenersi sempre bene in equilibrio.** *In questo modo sarà possibile controllare meglio l’attrezzo in situazioni impreviste.*
f) **Indossare indumenti adeguati. Non indossare abiti larghi o gioielli. Tenere capelli, indumenti e guanti lontani dalle parti in movimento.** *Indumenti larghi o malfermi, gioielli o capelli lunghi possono essere risucchiati all’interno delle parti in movimento.*
g) **Se è possibile montare dispositivi per l’aspirazione o raccolta della polvere, accertarsi che questi siano collegati e che vengano utilizzati correttamente.** *L’utilizzo di tali dispositivi riduce i pericoli causati dalla polvere.*

4) Manipolazione ed utilizzo accurati di utensili elettrici

a) **Non sovraccaricare l’attrezzo. Utilizzare per il lavoro soltanto l’utensile elettrico specifico per l’impiego in questione.** *L’utilizzo dell’utensile elettrico adatto consente di lavorare meglio e con maggiore scurezza nell’ambito indicato.*

b) **Non utilizzare utensili elettrici con interruttori difettosi.** *Un utensile elettrico che non si accende o spegne più è pericoloso e pertanto deve essere riparato.*

c) **Estrarre la spina dalla presa di corrente prima di effettuare le regolazioni dell’attrezzo, di sostituire accessori o di mettere via l’attrezzo stesso.** *Questa misura precauzionale impedisce l’accensione involontaria dell’attrezzo.*

d) **Conservare gli utensili elettrici inutilizzati fuori dalla portata dei bambini. Non consentire l’utilizzo dell’attrezzo a persone prive della necessaria dimestichezza o che non abbiano letto le presenti istruzioni.** *Gli utensili elettrici sono pericolosi se utilizzati da persone inesperte.*

e) **Curare l’attrezzo scrupolosamente. Controllare che le parti mobili dell’attrezzo funzionino perfettamente senza incepparsi, che non vi siano componenti rotte o danneggiate e che la funzionalità dell’attrezzo stesso non sia compromessa. Far riparare le parti danneggiate prima di utilizzare l’attrezzo.** *Numerosi incidenti sono causati da una cattiva manutenzione degli utensili elettrici.*

f) **Tenere gli utensili da taglio sempre ben affilati e puliti.** *Gli utensili da taglio tenuti con cura e dotati di taglienti ben affilati tendono meno ad incepparsi e sono più agevoli da condurre.*

g) **Utilizzare utensili elettrici, accessori, utensili ad inserto ecc. conformemente alle presenti istruzioni e nelle modalità prescritte per questo tipo particolare d’attrezzo. Nel fare questo tenere conto delle condizioni di lavoro e dell’attività che si deve svolgere.** L’impiego di utensili elettrici per applicazioni diverse da quelle previste può essere causa di situazioni pericolose.

5) Assistenza tecnica

a) **Per la riparazione dell’attrezzo rivolgersi esclusivamente a personale specializzato e qualificato ed utilizzare esclusivamente ricambi originali.** *In questo modo è garantito il mantenimento della sicurezza dell’attrezzo.*

6) Manipolazione ed utilizzo accurati di apparecchi elettrici a batteria

a) **Accertarsi che l’apparecchio sia spento prima di inserire la batteria.** *Il montaggio di una batteria in un apparecchio elettrico acceso può provocare incidenti.*

b) **Per caricare le batterie utilizzare solo caricabatterie raccomandati dal produttore.** *Un caricabatterie indicato per un determinato tipo di batteria, in caso di utilizzo di batterie di altro genere, rischia di incendiarsi.*

c) **Utilizzare per gli apparecchi elettrici soltanto le batterie specifiche previste.** *L’uso di altre batterie può provocare lesioni e determinare il rischio di incendio.*

d) **Tenere la batteria non utilizzata lontana da clip o fermagli per ufficio, monete, chiavi, chiodi, viti o altri piccoli oggetti di metallo che potrebbero provocare un cavallottamento dei contatti.** *Un eventuale cortocircuito fra i contatti della batteria può comportare combustioni o incendi.*

e) **In caso di utilizzo errato il liquido può fuoriuscire dalla batteria. Evitare il contatto con tale liquido. In caso di contatto accidentale risciacquare con acqua. In caso di contatto del liquido con gli occhi consultare anche un medico.** *Il liquido fuoriuscito dalla batteria può provocare irritazioni cutanee o ustioni.*

Istruzioni per la sicurezza di cesoie per siepi:

- **Tenere tutte le parti del corpo lontane dalle lame di taglio. Non tentare di rimuovere il materiale tagliato o di tenere fermo il materiale da tagliare quando la lama gira. Rimuovere il materiale eventualmente inceppato soltanto con l’attrezzo spento.** *Un momento di distrazione durante l’utilizzo delle cesoie per siepi può essere causa di gravi lesioni.*
- **Reggere le cesoie per siepi per l’impugnatura con la lama ferma. Quando le cesoie vengono trasportate o riposte occorre posizionare l’apposita protezione.** *Un’attenta manipolazione dell’attrezzo riduce il pericolo di lesioni causate dalla lama.*
- **Tenere l’elettroutensile solo per le superfici isolate del manico poiché la lama di taglio può entrare in contatto con linee elettriche nascoste.** *Il contatto della lama di taglio con una linea sotto tensione può mettere in tensione le parti metalliche dell’apparecchio e causare una scossa elettrica.*
- **Prima di iniziare il lavoro, frugare nella siepe in cerca di oggetti nascosti, per es. fili metallici ecc.** *Fare attenzione che l’attrezzo di taglio non entri in contatto con fili o altri oggetti di metallo.*
- **Tenere l’elettroutensile in modo corretto, ovvero con entrambe le mani se sono presenti due impugnature.** *La perdita di controllo sull’attrezzo può provocare lesioni.*

Avvisi sulla sicurezza

- **Questa apparecchiatura non è destinata all’uso daparte di persone (compreso i bambini) con ridotte capacità fisiche, sensoriali o mentali, o prive diesperienza e conoscenze, salvo che vengano date a loro la supervisione o le istruzioni per l’uso dell’apparecchiatura da parte di una persona responsabile della loro sicurezza. I bambini devono esseresorvegliati per assicurarsi che non giochino con l’apparecchiatura.**
- **Questo utensile può causare delle serie ferite. Leggete con attenzione le istruzioni sull’uso del taglisiepi, per usarlo in modo corretto nell’am-**

bito in cui opererete, per la sua preparazione, manutenzione e per un uso appropriato. Prima di metterlo in funzione, familiarizzate con l'utensile lasciatevi eventualmente consigliare da chi ha esperienza con questi utensili.

- **L'utensile di taglio continua a funzionare anche una volta spento l'apparecchio.**
- **Prima della pulizia della macchina spegnete la macchina.**
- **Le dita e i piedi tenete fuori zona di taglio!**
- **Accendere il motore soltanto se le mani e i piedi sono lontani dagli utensili da taglio.**
- **Prima di utilizzare la macchina, eliminate dalla superfice di lavoro i corpi estranei e durante lavoro state attenti a tali oggetti !**
- **Per il trasporto la macchina spegnete sempre e aspettate, quando la lama si ferma. La manutenzione e la pulizia é possibile eseguire solo con la macchina spenta.**
- **I giovani fino a 16 anni di etá non possono usare la macchina.**
- **Non consentire mai di utilizzare l'apparecchio a bambini o altre persone che non conoscono le istruzioni per l'uso.**
- **Disposizioni di legge possono porre vincoli all'età dell'operatore.**
- **State attenti alle terze persone nella zona di lavoro.**
- **Non usate la cesoia, se nella vicinanza si trovano altre persone, i bambini o animali.**
- **Utilizzare le cesoie solo alla luce del giorno o con sufficiente illuminazione artificiale.**
- **La cesoia é neccessario mantenere e controllare regolarmente. Il coltello é neccessario, quando é difettoso, solo come il paio completo. Quando é stato danneggiato da un urto, serve farlo controllare dal personale esperto.**
- **Le cesoie debbono essere sottoposte a periodiche revisioni che dovranno essere effettuate esclusivamente da un servizio di riparazione specializzato.**
- **Usate opportuni vestiti per lavoro, vuol dire gli occhiali, dispositivi per la diffesa dell´udito, le scarpe antisdrucciolo chiuse e i guanti da lavoro. Non portate i vestiti larghi, che potrebbero essere affermati dagli elementi mobili.**
- **Quando appoggiate la cesoia e quando volete pulirla, é neccessario assicurare, che la cesoia non puó essere accesa per sbaglio, per es. sbloccando l´interruttore.**
- **La lama di taglio deve essere ispezionata ad con regolarità per identificare eventuali danni.**
- **Non mantenete in nessun caso la cesoia per i coltelli, c´é pericolo del ferimento anche con la cesoia ferma.**
- **Non toccate mai i coltelli in movimento, se volete togliere i corpi estranei o quando la cesoia si blocca.**
- **La macchina conservate in un posto sicuro, fuori portata dei bambini.**
- **Durante il lavoro con la cesoia prendete la posizione sicura, prima di tutto se durante lavoro usate la scala o i gradini.**
- **Non usate la cesoia con il strumento di taglio troppo consumato o difettoso.**
- **Non cercate di mettere in funzione la macchina non completa.**
- **Per il trasporto e stoccaggio della cesoia usate sempre il dispositivo per la diffesa della lama.**
- **Prima dell´inizio di lavoro guardate il luogo di lavoro e possibile pericolo, che per causa del rumore della macchina potreste non sentire.**
- **Utilizzare soltanto gli accessori ed i ricambi raccomandati dal produttore.**

Prima della messa in funzione

Carica dell'accumulatore

Avvertenze di sicurezza

L'apparecchio viene consegnato con la batteria agli ioni di litio già carica. Si raccomanda, tuttavia, prima di mettere in funzione il dispositivo per la prima volta, di ricaricare l'accumulatore.

- A tal fine utilizzare il dispositivo caricabatterie fornito in dotazione. Esso è specifico per questo accumulatore.
- Non utilizzare mai altri caricabatterie. Ciò comporterebbe il rischio di incendio o di esplosione!
- Tenere sempre il caricabatterie lontano dalla pioggia e dall'umidità. Pericolo di scossa elettrica. - Non caricare mai il dispositivo all'aperto in luoghi non protetti, ma sempre in ambienti asciutti e protetti.
- Non caricare mai accumulatori di altro tipo con questo caricabatterie. Pericolo d'incendio o esplosione.
- Prima di utilizzare il caricabatterie controllare sempre che scatola, spina e cavo non siano danneggiati. Non utilizzare il dispositivo in presenza di danneggiamenti.
- Non forzare il caricabatterie per aprirlo. In presenza di un difetto occorre sostituire il caricabatterie.
- Il caricabatterie durante il caricamento si riscalda. Non azionare il dispositivo su basi infiammabili né azionare in ambienti infiammabili. Pericolo d'incendio.
- Non aprire mai gli elementi dell'accumulatore. Pericolo di cortocircuito.
- In caso di danneggiamento dell'accumulatore possono fuoriuscire vapori o liquidi nocivi. In caso di inavvertito contatto, risciacquare con acqua e consultare subito un medico. Il liquido può provocare irritazioni cutanee o corrosioni.
- Proteggere l'accumulatore dal calore, dall'irradiazione solare intensa o dal fuoco. Pericolo d'esplosione.

Caricamento:

per caricare l'accumulatore inserire il caricatore a spina in una presa di corrente. Quindi inserire la spina del cavo di carica nella presa di carica delle cesoie per erba e cespugli (fig. 2).

L'inizio della carica è segnalato dalla spia rossa (X) (fig. 3). Se l'accumulatore è scarico l'operazione di carica dura circa 3-5 ore. Al termine del caricamento il controllo

elettronico dell’operazione di carica si disattiva automaticamente. La spia a questo punto da rossa diventa verde. In questo modo viene segnalato che l’operazione di carica è terminata. Non è necessario controllare il tempo di carica.

Il caricabatterie e l’impugnatura dell’attrezzo si riscaldano durante il caricamento. Ciò è normale.

In caso di inutilizzo del caricabatterie, staccarlo dalla presa di corrente.

Durante il caricamento l’attrezzo non può essere utilizzato.

Quando la potenza di taglio cala notevolmente durante l’uso dell’attrezzo, significa che l’accumulatore deve essere ricaricato. Nel dispositivo è inoltre integrata una protezione che ne impedisce lo scaricamento eccessivo prevenendo così il danneggiamento dell’accumulatore. Essa determina lo spegnimento dell’accumulatore al raggiungimento del limite di scaricamento. In questo caso l’accumulatore deve essere ricaricato prima di poter riaccendere l’attrezzo.

Accensione e spegnimento (fig. 4)

Premere il blocco di accensione (6) e azionare l’interruttore (7). Dopo l’accensione il blocco (6) non deve essere più trattenuto.

Durante l’uso la spia di controllo rossa si accende.

Per spegnere l’attrezzo, rilasciare l’interruttore (7).

⚠ **Attenzione! L’utensile di taglio continua a funzionare anche una volta spento l’apparecchio.**

Impugnatura girevole (fig. 5)

Per un uso ergonomico, l’impugnatura del tosasiepi può essere ruotata di 90° a destra o a sinistra.

Una volta azionato il dispositivo di bloccaggio (8) è possibile regolare l’impugnatura di 90°. Ricordarsi di inserire nuovamente il dispositivo di bloccaggio prima di rimettere in funzione il tosasiepi.

Preparazione dell’apparecchio / Sostituzione delle lame

⚠ **Non accendere mai in nessun caso l’apparecchio durante le seguenti operazioni di sostituzione delle lame! Pericolo di lesioni!**

Per evitare lesioni, spingere il coprilama in dotazione sulla lama e utilizzare guanti protettivi.

Premere la linguetta di chiusura e far scivolare all’indietro la copertura del meccanismo nella direzione indicata dalla freccia. Rimuovere la copertura del meccanismo. Ora è possibile rimuovere la lama di taglio. (fig. 6)

Rimuovere eventuale sporcizia dalla zona dell’ingranaggio.

Tenere pulite le lame da linfa vegetale e sporcizia. La lama dovrebbe essere tolta almeno una volta per stagione. Vanno eliminati i residui vegetali e i corpi estranei.

Lubrificare con prudenza il pignone A e il retro della lama B con il grasso (fig. 7 e 8). Non lubrificare il motore e altri componenti.

Regolare la posizione dell’ingranaggio con l’attrezzo fornito in dotazione. I segni (rossi) sull’alloggiamento e sul pignone formano una linea. (fig. 7)

I due segni (rossi) sulla lama devono coincidere. (fig. 8)

⚠ **Durante la sostituzione, non tenere la lama dalla parte tranciante!** Se si aziona inavvertitamente l’interruttore di accensione/spegnimento si possono avere lesioni gravi.

Inserire la lama nell’alloggiamento del meccanismo. Fare attenzione che la lama si trovi nella posizione illustrata. (fig. 9)

Avviso: Fare attenzione che la lama si trovi sui supporti in plastica (3) e assicurarsi che la lama sia inserita correttamente sui quattro fissaggi (4). (fig. 10)

Inserire poi il coperchio nelle guide (1) e farlo scorrere in avanti finché non scatta la linguetta di chiusura (2) (fig. 10).

L’apparecchio è ora nuovamente pronto all’uso.

Avvertenze per il lavoro

Con le cesoie per cespugli si possono tagliare arbusti ornamentali e leggera boscaglia. Quest’attrezzo è molto indicato anche per tagli sagomati, ad esempio per le piante ornamentali utilizzate nei cimiteri.

Con le cesoie per erba si possono tagliare e pulire bordi e superfici prative in punti difficilmente accessibili.

⚠ **Dato che l’apparecchio è comandato da una sola mano, non avvicinare in nessun caso la mano libera alla lama in movimento.**

Manutenzione (fig. 7+8)

Pulire il coltello dall´umiditá e dallo sporco. Tutti e due coltelli dovrebbero essere almeno una volta all´anno smontati. Rocchetto B e la parte posteriore del coltello A lubrificare con la prudenza con lubrificante liquido. Non lubrificare il motore e altre parti.

Attenzione! Le superfici di guida dei coltelli devono essere lubrificati. Le superfici senza lubrificante potrebbero influire negativamente alla vita della macchina.

Per la sostituzione delle lame usuratesi dopo un lungo impiego, utilizzare soltanto lame di ricambio originali.

Pulire le cesoie soltanto con una spazzola o con uno straccio. Non spruzzare mai acqua sull’apparecchio né immergerlo in acqua per lavarlo.

Applicare un apposito spray sulle lame dopo ogni utilizzo dell’attrezzo.

Sostituire le lame usurate.

Riposizionare sempre la protezione sulle lame dopo avere utilizzato l’attrezzo.

Controllare che l’attrezzo non presenti difetti evidenti ed eventualmente rivolgersi ad un’officina autorizzata per la riparazione.

Rimessaggio

⚠ Conservare sempre l’attrezzo in un luogo asciutto, pulito e lontano dalla portata dei bambini. Conservare in un luogo protetto dal gelo.

Smaltimento e protezione dell’ambiente

Per lo smaltimento, osservare le seguenti istruzioni:

Non smaltire gli apparecchi elettrici e gli accumulatori messi fuori uso con i rifiuti domestici.

Gli apparecchi elettrici devono essere raccolti, riciclati o smaltiti in maniera ecologica.

Gli accumulatori o usati devono essere riciclati in modo professionale in conformità con l’attuale direttiva sullo smaltimento degli accumulatori e delle batterie.

Per rimuovere l’accumulatore con scheda elettronica integrato al vostro apparecchio, azionare innanzitutto l’interruttore di accensione/spegnimento fino a scaricare completamente l’accumulatore.

Poi, svitare con un cacciavite tutte le viti dell’apparecchio e aprire la scatola.

Rimuovere la scheda elettronica con la cella agli ioni di litio e tagliare i collegamenti sull’accumulatore/sulla scheda elettronica.

In seguito, affidare la scheda elettronica con la cella agli ioni di litio ad un punto di riciclaggio degli/accumulatori/batterie perché sia smaltita in modo professionale.

Dopo aver rimosso la scheda elettronica e l’accumulatore, affidare l’apparecchio ad un punto di riciclaggio ecologico in conformità con la direttiva europea sui vecchi apparecchi elettrici ed elettronici.

Altrimenti, saremo lieti di incaricarci dello smaltimento professionale dell’apparecchio con accumulatore. A tal fine, inviare l’apparecchio all’indirizzo del servizio che è indicato nelle istruzioni per l’uso.

Dichiarazione CE di Conformità

CE

Noi, **ikra GmbH, Schlesierstrasse 36, 64839 Münster, Germany**, dichiara sotto la propria responsabilità che il prodotto/prodotti **Cesoie per erba e cespugli con accumulatore GBS 3,6 LI**, é conforme ai Requisiti Essenziali di Sicurezza e di Tutela della Salute di cui alle Direttive CE **2006/42/CE** (Direttiva Macchine), **2004/108/CE** (direttiva EMV), **2006/95/CE** (direttiva bassa tensione), **2011/65/EU** (direttiva RoHS) e **2000/14/CE** (Direttiva sulla rumorosità) comprensivi di modifiche. Per la verifica della Conformità di cui alle Direttive sopra menzionate, sono state conultate le seguenti norme armonizzate EN e Specificazioni Tecniche Nazionali:

EN 60745-1/A11:2010, EN 60745-2-15/A1:2010, EN 55014-1/A1:2009+A2:2011, EN 55014-2/A2:2008

Stazione di carica:
EN 55014-1/A1:2009+A2:2011, EN 55014-2/A2:2008
EN 60335-1:2002+A11:2004+A1:2004+A12:2006+A2:2006+A13:2008+A14:2010
EN 60335-2-29:2004+A2:2010, EN 62233:2008

livello di potenza sonora misurato	87 dB (A)
livello di potenza sonora garantito	92 dB (A)

Procedura di valutazione della conformità secondo l’allegato V della direttiva 2000/14/CE

L’anno di costruzione è riportato sulla targhetta dell’apparecchio ed individuabile tramite il numero di serie progressivo.

Münster, 25.09.2014

G. Knorr

Gerhard Knorr, Direzione tecnica Ikra GmbH

Conservazione della documentazione tecnica: Gerhard Knorr, Kärcherstraße 57, DE-64839 Münster

Estimado cliente:

Escribimos estas instrucciones para empleo para asegurar una puesta en servicio fiable de su cortacésped. Si Uds. observan las instrucciones siguientes, el dispositivo trabajará siempre a su entera satisfacción y garantizamos su larga vida útil.

Nuestros dispositivos fueron ensayados bajo las condiciones más duras antes de la producción en serie y son sometidos a los controles constantes. durante la producción Todo eso nos asegura y es garantía de que se trata de un producto de alta calidad.

En consideración del otro desarrollo técnico reservamos las modificaciones de construcción y de presentación.

CONTENIDO	**Página**
Ilustraciones	1 - 3
Símbolos y su significado	4
Datos técnicos	ES-2
Uso según las normas	ES-3
Información general de seguridad para herramientas eléctricas	ES-3
Cargar el acumulador	ES-5
Conexión y desconexión	ES-6
Empuñadura orientable	ES-6
Reequipamiento del aparato/cambio de los sistemas de corte	ES-6
Instrucciones para el trabajo	ES-6
Mantenimiento	ES-6
Almacenamiento	ES-7
Eliminación de residuos	ES-7
Declaración de Conformidad	ES-7
Condiciones de garantía	
Service	

Cortadora de hierba y arbustos, con acumulador GBS 3,6 LI

Datos técnicos

Tensión de acumulador /de funcionamiento	V/DC	3,6	
Tipo de acumulador	Ah / Wh	1,3 / 4,68 iones de litio	
Vida útil	min.	ca. 45	
Movimientos de corte	min^{-1}	1000	
Anchura de corte *	mm	75	
Longitud del cuchillo **	mm	120	
Capacidad de corte **	mm	8	
Nivel de ruido medido (DIN EN 60745-2-15)	dB(A)	87	K3,0 dB (A)
Nivel de presión acústica (DIN EN 60745-2-15)	dB (A)	67	K=3,0 dB (A)
Vibraciones (DIN EN 60745-2-15)	m/s^2	< 2,5	K=1,5 m/s^2
Cargador conectable a la red			
Tensión de la red	V~ / Hz	230 / 50	
Tensión de carga	V DC	3,6	
Corriente de carga	mA	450	
Duración de la carga	h	3-5 hora aprox.	

Cambios técnicos reservados.

* Cortadora de hierba ** Cortadora de arbustos

- El valor indicado de las emisiones de vibración se midió mediante un procedimiento de prueba estándar y se puede utilizar para comparar con otras herramientas eléctricas.
- El valor indicado de las emisiones de vibración también puede ser utilizado para estimar el número y la duración de las interrupciones de trabajo necesarios.
- El valor real de las emisiones de vibración puede ser diferente durante el uso de las herramientas eléctricas dependiendo de cómo son utilizadas dichas herramientas.
- Atención: Para protegerse contra los trastornos de circulación de la sangre en las manos causados por las vibraciones, hay que incluir a su debido tiempo períodos de descanso.
- Procure mantener el nivel de vibraciones lo más bajo posible. Ejemplos de medidas para reducir los niveles de vibración son el uso de guantes cuando se utiliza la herramienta y la limitación de las horas de trabajo. Deben considerarse aquí todos los componentes del ciclo de operación (por ejemplo, los períodos en los cuales la herramienta eléctrica está apagada, así como aquellos en que, si bien está encendida, no está sometida a esfuerzo).
- ¡Mantener siempre alejados manos y pies de las herramientas de corte, especialmente al encender el motor!

⚠ **Atención: ¡Protección contra el ruido! Al poner en marcha, observar las disposiciones regionales pertinentes.**

Uso según las normas

⚠ **Instrucciones de uso:**
La cizalla para cortar arbustos no debe ni reemplazará ninguna cizalla para cortar setos.

Sólo está destinada a recortar y talar arbustos decorativos y bajo bosque de poco grosor. Cualquier otra utilización se considerará contraria a las normas. Ni el fabricante ni el proveedor son responsables de los daños que ello pueda ocasionar.

En caso necesario puede reequiparse este cortaarbustos y convertirse en un cortahierbas, simplemente cambiando la cuchilla cortante incluida.

Información general de seguridad para herramientas eléctricas

Atención: Deben leerse todas las instrucciones. Si no se cumplen las siguientes instrucciones, puede sufrirse una descarga eléctrica, quemaduras u otras graves lesiones. El concepto usado a continuación "herramienta eléctrica" se refiere a las que funcionan con electricidad de red (con cable eléctrico) y a las que llevan acumulador (sin cable eléctrico).

GUARDE BIEN ESTAS INSTRUCCIONES.

1) Lugar de trabajo

a) **Mantener el área de trabajo limpio y ordenado.** *El desorden y lugares de trabajo no iluminados pueden causar accidentes.*

b) **No trabaje con este aparato en ambientes bajo peligro de explosión, donde haya líquidos, gases o polvos combustibles.** *Las herramientas eléctricas producen chispas que pueden incendiar el polvo o los vapores.*

c) **Al usar una herramienta eléctrica, mantenga alejados a los niños y demás personas.** *Si le despistasen, podría perder el control sobre el aparato.*

2) Seguridad eléctrica

a) **El enchufe conector del aparato debe caber en la toma de corriente. El enchufe no debe modificarse de ninguna manera. No utilice ningún enchufe adaptador junto con aparatos con protección por puesta a tierra.** *Los enchufes y las cajas de empalme correspondientes no modificadas disminuyen el riesgo de sufrir una descarga eléctrica.*

b) **Evite el contacto físico con superficies con puesta a tierra, como tuberías, calefacciones, hornos y neveras.** *Existe un mayor riesgo de sufrir una descarga eléctrica si su cuerpo está puesto a tierra.*

c) **Mantener el aparato alejado de la lluvia.** *Si penetra agua en un aparato eléctrico, aumenta el riesgo de sufrir una descarga eléctrica.*

d) **No utilice el cable para finalidades inadecuadas, como para llevar el aparato, colgarlo o tirar de él para desenchufarlo de la toma de corriente. Mantener el cable alejado del calor, el aceite, bordes afilados y piezas móviles del aparato. Los cables dañados o liados aumentan el riesgo de sufrir una descarga eléctrica.**

e) **Si trabaja con una herramienta eléctrica al aire libre, utilice sólo cables de alargo que también estén autorizados para el exterior.** *La aplicación de un cable de alargo adecuado para el exterior disminuye el riesgo de sufrir una descarga eléctrica.*

3) Seguridad de personas

a) **Esté atento, observe lo que hace y proceda razonadamente para trabajar con una herramienta eléctrica. No utilice este aparato cuando esté cansado o se encuentre bajo los efectos de medicamentos, drogas o alcohol.** *Un momento de descuido al utilizar el aparato puede producir graves lesiones.*

b) **Lleve un equipo protector personal y siempre unas gafas protectoras.** *Si lleva un equipo protector personal como mascarilla contra el polvo, zapatos de seguridad antideslizantes, casco protector o protectores del oído, disminuye el riesgo de sufrir lesiones según el tipo y la aplicación de la herramienta eléctrica.*

c) **Evite poner en marcha el aparato de una forma inadvertida. Asegúrese de que el interruptor se encuentra en la posición "Desc." (OFF), antes de colocar el enchufe en la toma de corriente.** *Si al llevar el aparato tiene el dedo sobre el interruptor o al conectar el aparato a la alimentación de corriente, ello puede dar lugar a accidentes.*

d) **Extraiga las herramientas de ajuste y los destornilladores antes de conectar el aparato.** *Las herramientas o llaves que se encuentren en una de las piezas giratorias del aparato, pueden producir lesiones.*

e) **No se sobreestime. Procure estar en una posición segura y mantenga en todo momento el equilibrio.** *De esta forma podrá controlar el aparato mejor en situaciones inesperadas.*

f) **Lleve ropa adecuada. No lleve ropa ancha ni joyas. Mantenga el pelo, la ropa y los guantes alejados de las piezas móviles.** *La ropa suelta, las joyas o el pelo largo pueden ser atrapados por piezas móviles del aparato.*

g) **Cuando se puedan montar sistemas aspiradores y recogedores de polvo, asegúrese de que éstos estén conectados y se utilicen correctamente.** *Si se utilizan estos sistemas, disminuye el peligro derivado del polvo.*

4) Manejo y utilización cuidadosa de herramientas eléctricas

a) **No sobrecargue el aparato. Utilice para el trabajo la herramienta eléctrica adecuada para ello.** *Con la herramienta eléctrica adecuada tra-*

bajará mejor y de forma más segura dentro de la gama de potencia indicada.

b) **No utilice ninguna herramienta eléctrica que tenga un interruptor defectuoso.** *Las herramientas eléctricas que ya no se pueden conectar o desconectar son peligrosas y tienen que repararse.*

c) **Sacar el enchufe de la toma de corriente antes de proceder a ajustar el aparato, de cambiar piezas accesorias o de guardar el aparato.** *Esta medida preventiva evita que se ponga en marcha el aparato de una forma inadvertida.*

d) **Guardar los aparatos eléctricos que no se utilicen fuera del alcance de los niños. No deje que personas utilicen este aparato si no están familiarizados con él o no han leído estas instrucciones.** *Las herramientas eléctricas son peligrosas si son utilizadas por personas que no tienen experiencia.*

e) **Cuide el aparato con esmero. Compruebe que las piezas móviles del aparato funcionan perfectamente y no estén atascadas, que no haya piezas rotas ni tan dañadas que ello afecte al funcionamiento del aparato. Haga reparar las piezas dañadas antes de utilizar el aparato.** *Numerosos accidentes tienen su origen en herramientas eléctricas que están mal mantenidas.*

f) **Mantener las herramientas cortantes afiladas y limpias.** *Las herramientas bien cuidadas con bordes cortantes afilados se atascan menos y son más fáciles de manejar.*

g) **Utilice herramientas eléctricas, accesorios, herramientas adicionales, etc. según estas instrucciones y de la forma cómo esté prescrito para este tipo especial de aparato. Tenga en cuenta para ello las condiciones de trabajo y la actividad que deba ejercer.** *El uso de herramientas eléctricas para otras aplicaciones que las previstas, puede producir situaciones peligrosas.*

5) Asistencia

a) **Haga reparar el aparato sólo por personal técnico cualificado, usando solamente piezas de recambio originales.** *De esta forma se garantiza que se mantiene la seguridad del aparato.*

6) Manejo y utilización cuidadosa de aparatos con batería recargable

a) **Asegure que el aparato esté desconectado antes de insertar la batería recargable.** *Si se introduce la batería recargable en una herramienta eléctrica que esté conectada, pueden producirse accidentes.*

b) **Cargue las baterías solamente con los cargadores recomendados por el fabricante.** *Existe peligro de incendio si se usa el cargador para tipos extraños de baterías, que no sean adecuadas para el mismo.*

c) **Utilice por ello sólo las baterías recargables previstas para cada herramienta eléctrica concreta.** *Si se usan otras baterías recargables, pueden sufrirse lesiones y producirse incendios.*

d) **Mantenga la batería recargable alejada de clips de oficina, monedas, llaves, clavos, tornillos y demás pequeños objetos metálicos, que pudieran producir un puenteo de los contactos de la misma.** *Un cortocircuito en los contactos de la batería recargable puede causar quemaduras o incendios.*

e) **Si se usa la batería recargable de una forma equivocada, puede emanar líquido. Evite el contacto con ese líquido. En caso de contacto casual, enjuagar con agua. Si el líquido entrase en contacto con los ojos, deberá solicitar además ayuda médica.** *El líquido emanado de las baterías recargables puede producir irritaciones o quemaduras cutáneas.*

Instrucciones de seguridad para cizallas para cortar setos:

- **Mantener todas las partes del cuerpo alejadas de la cuchilla cortante. No intente eliminar material cortado ni de sujetar el material a ser cortado, estando la cizalla en marcha. Extraiga el material cortado atascado solamente cuando el aparato esté desconectado.** *Un momento de descuido al utilizar la cizalla para cortar setos puede producir graves lesiones.*
- **Lleve la cizalla para cortar setos por el mango, estando la cuchilla detenida. Al transportar o guardar la cizalla para cortar setos, aplicar siempre la cobertura protectora.** *Si se maneja el aparato con cuidado, disminuye el peligro de accidentarse debido a la cuchilla.*
- **Sostenga la herramienta eléctrica solamente de las superficies de agarre aislantes, ya que la cuchilla de corte puede entrar en contacto con cables eléctricos ocultos.** *El contacto de la cuchilla con un cable portador de corriente puede transmitir tensión eléctrica a piezas metálicas del aparato, provocando una descarga eléctrica.*
- **Antes de comenzar el trabajo, explore el seto para detectar eventuales objetos ocultos, como por ejemplo alambres, etc.** *Asegúrese de que la herramienta de corte no entre en contacto con alambres u otros objetos metálicos.*
- **Sostenga correctamente la herramienta eléctrica, p. ej. con ambas manos en las empuñaduras, cuando esté dotada de dos de ellas.** *La pérdida de control del aparato puede producir lesiones*

Advertencias de seguridad

- **Este equipo no está destinado para el uso por parte de personas (incluido niños) con reducidas capacidades físicas, sensoriales o mentales, o sin experiencia y conocimientos, salvo que estén vigiladas o instruidas para el uso del equipo por parte de una persona responsable de su seguridad. Los niños deben ser vigilados para asegurarse de que no jueguen con el equipo.**
- **Esta máquina puede causar heridas importantes. Leer cuidadosamente las instrucciones de manejo con respecto al manejo correcto, a la preparación,**

al mantenimiento y al uso conforme al escrito en el libro de instrucciones de la máquina. Antes del primer uso es necesario de familiarizarse con la máquina y de hacerse instruir prácticamente.

- **La herramienta de corte tiene una marcha inercial una vez apagado el aparato.**
- **Antes de limpiarla hay que desconectar la máquina.**
- **Cuidado. ¡Tengan los dedos y los pies fuera de la área de corte!**
- **Poner en marcha el motor, sólo si se han sacado las manos y los pies de las cuchillas cortantes.**
- **¡Antes de emplear el dispositivo levanten objetos ajenos de la superficie de trabajo y al trabajar pongan cuidado en tales objetos ajenos!**
- **Para transportar el dispositivo hace falta siempre desconectarlo y esperar hasta que la cuchilla se pare. El dispositivo se puede mantener y limpiar solamente si está desconectado.**
- **Los jovenes menores de 16 años no pueden operar con el dispositivo.**
- **Nunca permita el uso de este aparato a niños o personas que no estén familiarizadas con las instrucciones de uso.**
- **Las normativas legales pueden limitar la edad del usuario.**
- **Cuidénse de su responsabilidad con respecto a las terceras personas en la zona de trabajo.**
- **No usen el cortasetos si en su alrededor se encuentran otras personas, niños o animales domésticos.**
- **Utilizar las tijeras sólo a la luz del día o con iluminación artificial suficiente.**
- **Es necesario mantener y controlar regularmente el cortacésped. Se puede cambiar solamente todo el par de las cuchillas dañadas. Si las cuchillas están dañadas por un choque, hay que pedir un dictamen profesional.**
- **Las tijeras deberían comprobarse periódicamente y sólo de parte de un servicio de reparaciones competente.**
- **Lleven puesta ropa de trabajo adecuada, gafas protectoras, protectores de oídos, zapatos cerrados antirresbalosos y guantes de trabajo. No lleven ropa ancha que pudiera ser atrapada por piezas móviles.**
- **Antes de abandonar el cortacésped o antes de limpiarlo hay que asegurar que el dispositivo no pueda estar conectado a causa de un error, por ejemplo por medio del desbloqueo del interruptor.**
- **Controle peródicamente si el dispositivo cortador está dañado.**
- **¡Jamás tengan el cortacésped por las cuchillas, corre peligro de una herida también en el estado de reposo del cortacésped!**
- **Jamás toquen las cuchillas que mueven si Uds quieren levantar objetos ajenos o si el cortacésped sufre un bloqueo. Desconectar siempre primero el aparato.**
- **Hay que poner el dispositivo a buen recaudo al abrigo de los niños.**
- **Durante el trabajo con el cizalla para cortar arbustos mantengan una posición firme, sobre todo si utilizan escalera.**
- **No usen cizalla para cortar arbustos con el dispositivo de corte dañado o desgastado.**
- **Para transportar y almacenar cizalla para cortar arbustos siempre utilicen el protector de cuchilla.**
- **Antes de empezar el trabajo revisen los alrededores para conocer los posibles peligros que pudieran dejar de oír por el ruido.**
- **Utilizar sólo las piezas de recambio y los accesorios recomendados por el concesionario.**

Antes de la puesta en marcha

Cargar el acumulador

Indicaciones de seguridad:

el aparato ya viene de fábrica con un acumulador de iones de litio precargado. De todos modos recomendamos volver a cargar el acumulador antes de la primera puesta en marcha.

- Utilizar para ello solamente el cargador suministrado, que está adaptado especialmente para este acumulador.
- No utilizar nunca otros cargadores, ya que existiría peligro de incendio o de explosión.
- Mantener el acumulador alejado de la lluvia y la humedad, ya que sino existe peligro de descarga eléctrica.
- No cargarlo nunca al aire libre sin cubierta alguna, sino siempre en un lugar seco y protegido.
- No cargar nunca acumuladores ajenos con este cargador, ya que existe sino peligro de incendio o explosión.
- Antes de utilizar el cargador, comprobar que el armazón, el enchufe y el cable no estén dañados. No utilizarlo cuando esté visiblemente dañado.
- No abrir el cargador a la fuerza. En caso de estar defectuoso, deberá cambiarse el cargador.
- El cargador se caliente durante la carga. No hacerlo funcionar sobre un fondo fácilmente inflamable ni en un entorno que se pueda inflamar, pues existiría peligro de incendio.
- No abrir nunca las células del acumulador, pues existe peligro de cortocircuito.
- Si el acumulador resultase dañado, podrían emanar de él vapores o líquidos dañinos. En caso de contacto accidental, lavar con agua y acudir inmediatamente al médico. Ese líquido puede irritar o incluso abrasar la piel.
- Proteger el acumulador del calor, la radiación solar intensa y el fuego, pues sino existe peligro de explosión.

Proceso de carga:

Para cargar el acumulador, enchufar el cargador en una toma de corriente. A continuación, colocar el enchufe del cable de carga en el casquillo de la cizalla de hierba y arbustos (fig. 2).

Cuando empieza el proceso de carga, se ilumina la lámpara de control roja (X) (fig. 2) al extremo del aside-

ro. La duración de la carga es de aprox. 3-5 horas si la batería recargable está descargada. Después de haber finalizado la carga, el sistema electrónico de control la desactiva automáticamente. Entonces, la lámpara roja de control cambia de color y queda iluminada de verde. De esta manera se señaliza que se ha terminado el proceso de carga. No es necesario controlar además el tiempo de carga.

El cargador y el asa del aparato se calientan durante el proceso de carga, siendo esto un hecho normal.

Extraer el cargador de la caja de empalme cuando no se utilice.

Durante el proceso de carga no debe utilizarse el aparato.

Debería recargarse el acumulador cuando se observe una marcada disminución de la potencia de corte. Adicionalmente hay incorporado un sistema electrónico contra descargas en profundidad, que evita que se dañe el acumulador, de forma que, al alcanzarse el límite de descarga, se desconecta el acumulador. Después no debe volver a conectar el aparato, sino que primero tiene que recargar el acumulador.

Conexión y desconexión (fig. 4)

Pulsar el botón de bloqueo de encendido (6) y accionar el interruptor (7). Después de conectar, ya no tiene que volver a sujetarse el bloqueo de conexión (6).

Durante el funcionamiento se ilumina la luz de control roja.

Para desconectar, soltar el interruptor (7).

⚠ **¡Precaución! La herramienta de corte tiene una marcha inercial una vez apagado el aparato.**

Empuñadura orientable (Fig. 5)

Para un uso ergonómico, la empuñadura de la tijera puede girarse 90° hacia la izquierda o hacia la derecha.

Tras accionar el botón de desbloqueo (8), la empuñadura puede girarse 90°. Cerciórese de que el botón de bloqueo quede nuevamente enclavado antes de reanudar el funcionamiento de la tijera.

Reequipamiento del aparato/cambio de los sistemas de corte

⚠ **¡En los siguientes trabajos, de ninguna manera encender el aparato para cambiar el sistema de corte! ¡Peligro de lesiones!**

Para evitar lesiones, inserte en la hoja el protector de cuchilla suministrado y use guantes de protección.

Presione la lengüeta de fijación y empuje hacia atrás la tapa deslizante del engranaje. Retire la cubierta del engranaje. Ahora puede extraerse la cuchilla. (Fig. 6)

Remueva la suciedad que pudiera haber penetrado en el compartimiento del engranaje.

Mantener siempre limpia la cuchilla, eliminando toda suciedad o savia de plantas. Según la estación, la cuchilla debería extraerse por lo menos una vez. Deberán eliminarse los restos de plantas y cuerpos extraños.

Lubricar cuidadosamente con grasa fina el piñón A y el dorso de la cuchilla B (Fig. 7 y 8). No lubricar el motor ni tampoco otras piezas.

Ajuste la posición del engranaje con la herramienta suministrada. Las marcas (rojas) en la carcasa y en la rueda de engrane forman una línea. (Fig. 7)

Ambas marcas (rojas) en la cuchilla deben coincidir. (Fig. 8)

⚠ **¡No sujete las cuchillas por los filos de corte al cambiarlas! Si se acciona accidentalmente el interruptor de encendido/apagado, pueden producirse lesiones graves.**

Coloque la cuchilla en la carcasa del engranaje. Asegúrese de que las cuchillas se encuentren en la posición que se ilustra. (Fig. 9)

Nota: Cerciórese de que la cuchilla haga contacto con los dos soportes de plástico (3) y que asiente en los cuatro puntos de fijación (4). (Fig. 10)

A continuación introducir la tapa del engranaje en las guías (1) y empujarla hacia delante hasta que encaje la lengüeta de fijación (2) (Fig. 10).

El aparato está ahora listo para funcionar.

Instrucciones para el trabajo

Con las tijeras cortaarbustos pueden cortarse arbustos decorativos y setos ligeros. Este aparato también es adecuado para moldear, p.ej. para cuidar sepulturas.

Con la cizalla cortahierbas puede cortarse limpiamente el borde de la hierba o superficies de hierba que se encuentran en lugares inaccesibles.

⚠ **Al ser el aparato manejado con la mano, no acercar en ningún caso la mano libre cerca de las cuchillas cortantes en marcha.**

Mantenimiento (fig. 7+8)

Hay que separar limpiando savias e impurezas de las cuchillas. Haría falta quitar el par de cuchillas al mínimo una vez por temporada. Hay que poner aceite aguado con cuidado al piñon A y a la parte trasera de la cuchilla B. No engrasar el motor y las otras partes.

¡Cuidado! Las superficies guiadoras tienen que estar untadas de aceite para poder bien deslizar. Las superficies guiadoras sin aceite pueden influir de una manera negativa en la vida útil del dispositivo.

Si las cuchillas se vuelven romas después de un prolongado tiempo, cambiarlas sólo con cuchillas originales.

Limpiar las tijeras sólo con el cepillo o un paño. No rociarlas nunca con agua ni sumergirlas.

Tratar las cuchillas con spray de mantenimiento después de cada uso.

Cambiar las cuchillas desgastadas romas.

Después del trabajo, colocar siempre la protección de las cuchillas.

Comprobar que el aparato no presente ningún daño obvio y hacerlo reparar en su caso en un centro de asistencia autorizado.

Almacenamiento

Guardar el aparato en un lugar seco y limpio, fuera del alcance de los niños. Guardar en un lugar donde no hiele.

Eliminación de residuos

⚠ **Tenga en cuenta las siguientes indicaciones para la eliminación:**

No deseche aparatos electrónicos ni baterías usadas en la basura doméstica.

Los aparatos electrónicos deben ser recogidos, reciclados o eliminados de manera no contaminante.

Las baterías defectuosas o usadas deben ser recicladas correctamente de acuerdo con las directivas actuales para la eliminación de baterías y pilas.

Para extraer la batería con placa conductora incorporada de su aparato, accione el interruptor de encendido/apagado hasta que la batería esté completamente descargada.

Después afloje con un destornillador todos los tornillos del aparato y abra la carcasa.

Retire la placa conductora con célula de ion de litio y corte las conexiones con la batería/placa conductora.

Posteriormente entregue la placa conductora con célula de ion de litio en un punto de reciclaje de pilas y baterías para una correcta eliminación.

De acuerdo con las directivas europeas sobre residuos de aparatos eléctricos y electrónicos, tras la extracción de la placa conductora con batería, procure que el aparato sea reciclado conforme al medio ambiente.

Pero gustosamente podemos hacernos cargo de la correcta eliminación del aparato con batería. Para ello envíe el aparato a la dirección de asistencia técnica que se indica en el manual de instrucciones.

CE Declaración de Conformidad

Nosotros, **ikra GmbH, Schlesierstrasse 36, 64839 Münster, Germany**, declaramos bajo responsabilidad propia que el producto/productos **Tijeras para cortar césped y arbustos con bateria GBS 3,6 LI,** a los cuales se refiere la presente declaración corresponden a las exigencias básicas de las normativa de la **2006/42/CE** (Directriz de maquinaria), **2004/108/UE** (normativa EMV), **2006/95/EG** (Niederspannungsrichtlinie), **2011/65/EU** (normativa RoHS) y **2000/14/UE** (directriz de ruidos) modificaciones incluidos. Con el fin de realizar de forma adecuada las exigencias referentes a la seguridad y a la sanidad mencionadas en las normativas de la CEE fueron consultadas las siguientes normativas y especificaciones técnicas:

EN 60745-1/A11:2010, EN 60745-2-15/A1:2010, EN 55014-1/A1:2009+A2:2011, EN 55014-2/A2:2008

Estación de carga:
EN 55014-1/A1:2009+A2:2011, EN 55014-2/A2:2008
EN 60335-1:2002+A11:2004+A1:2004+A12:2006+A2:2006+A13:2008+A14:2010
EN 60335-2-29:2004+A2:2010, EN 62233:2008

Nivel de ruido medido	87 dB (A)
Nivel de ruido garantizado	92 dB (A)

Procedimiento de evaluación de conformidad según Apéndice V / Directiva 2000/14/UE

El año de construcción está impreso en el rótulo de características, y puede determinarse además por medio del número de serie consecutivo.

Münster, 25.09.2014

G. Knorr

Gerhard Knorr, Dirección técnica: Ikra GmbH

Guarda la documentación técnica: Gerhard Knorr, Kärcherstraße 57, DE-64839 Münster

Geachte klant,

Om veilige in gebruik nemen te garanderen hebben we voor U deze gebruiksaanwijzing samengesteld. Als U zich aan volgende aanwijzingen houd zal het apparaat altijd tot volledige tevredenheid werken en garanderen wij een lange levensduur.

Onze apparaten zijn voor serieproduktie getest onder zwaarste omstandigheden en tijdens de produktie constant gecontroleerd. Dat geeft ons de zekerheid en aan U de garantie, dat U een betrouwbaar produkt heeft aangeschaft.

In belang van technische ontwikkeling zijn veranderingen in constructie voorbehouden.

INHOUD	**Page**
Afbeeldingen	1 - 3
Afbeelding en toelichting van de pictogrammen	4
Technisch gegevens	NL-2
Gebruik volgens de voorschriften	NL-3
Algemene veiligheidsinstructies	NL-3
De accu’s laden	NL-5
In– en uitschakelen	NL-5
Draaibare handgreep	NL-6
Ombouwen van het apparaat/ wisselen van de schaarsystemen	NL-6
Instructies voor het werk	NL-6
Onderhoud	NL-6
Opslag	NL-6
Afvalverwerking en milieubeheer	NL-6
EG-Conformiteitsverklaring	NL-7
Garantievoorwaarden	
Service	

Accu Buxus- en grasschaar GBS 3,6 LI

Technisch gegevens

Spanning v.d. accu/werkspanning	V DC	3,6	
Type accu	Ah / Wh	1,3 / 4,68 / lithium-ionen	
Bedrijfsduur	min.	ca. 45	
Nullasttoerental n_0	min^{-1}	1000	
Snijbreedte *	mm	75	
Snijlengte **	mm	120	
Snijsterkte **	mm	8	
Geluidsvermogensniveau (EN 60745-2-15)	dB (A)	87	K=3,0 dB (A)
Geluidsdrukniveau volgens (EN 60745-2-15)	dB (A)	67	K=3,0 dB (A)
Vibratie volgens (EN 60745-2-15)	m/s^2	< 2,5	K=1,5 m/s^2
Baterijlader			
Netspanning	V~ / Hz	230 / 50	
Laadspanning	V DC	3,6	
Laadstroom	mA	450	
Laadduur	h	3 - 5 Std	

Technische veranderingen voorbehouden.

* Accu-grasschaar ** Accu-buxusschaar

- De opgegeven trillingen emissie waarde werd gemeten door een gestandaardiseerde testmethoden en kunnen vergelijken met andere elektrisch gereedschap worden gebruikt.
- De opgegeven trillingen emissiewaarde kan ook nodig zijn voor de beoordeling van pauzes worden gebruikt.
- De opgegeven trillingen emissiewaarde kan variëren tijdens het daadwerkelijke gebruik van de elektrische gereedschap onder vermelding van de waarde, afhankelijk van de wijze hoe het gereedschap te gebruiken.
- Opmerking: U maakt het voorrecht tegen vasculaire pulsaties van de handen in de tijd pauzes.
- Probeer de trillingsbelasting zo laag mogelijk te houden. Voorbeelden van maatregelen voor het verminderen van de trillingsbelastingen zijn het dragen van handschoenen bij gebruik van het gereedschap en het beperken van de werktijd. Houd daarbij rekening met alle onderdelen van de gebruikscyclus (bijvoorbeeld de tijd dat het elektrisch gereedschap is uitgeschakeld en te tijd dat het weliswaar is ingeschakeld, maar onbelast draait).
- Handen en voeten altijd uit de buurt houden van het snijgereedschap, vooral bij het inschakelen van de motor!

Opgelet: Geluidsreductie! Zorg ervoor dat u bij ingebruikneming de regionaal geldende voorschriften in acht neemt.

Gebruik volgens de voorschriften

Toepassing:
De buxusschaar kan de heggenschaar niet vervangen en dient niet als zodanig te worden gebruikt.

De schaar is uitsluitend bedoeld voor het strimmen en knippen van buxus/sierstruiken met een lichtere takkenstructuur. Voor een andersoortige toepassing of voor het knippen van zwaardere struiken en heesters is de schaar niet bedoeld. De fabrikant / leverancier is niet verantwoordelijk voor schade die hier het gevolg van is.

Desgewenst kan deze buxusschaar door het eenvoudig omwisselen van het meegeleverde strimmermes in een grasschaar worden veranderd.

Algemene veiligheidsinstructies

Opgelet! Lees alle aanwijzingen door. Fouten bij het naleven van de hiervolgende aanwijzingen kunnen elektrische schokken, brand- en/of ernstig ander letsel veroorzaken. Het hiervolgend gebruikte begrip „elektrisch gereedschap“ heeft betrekking op elektrisch gereedschap met netvoeding (met netsnoer) en op elektrisch gereedschap met accuvoeding (zonder netsnoer).

BEWAAR DEZE INSTRUCTIES GOED.

1) Werkplek veiligheid

a) **Houd uw werkplek schoon en voldoende verlicht.** *Een niet opgeruimde en niet goed verlichte werkplek kan de oorzaak zijn van ongelukken.*

a) **Werk met het apparaat niet in explosieve omgevingen waarin brandbare vloeistoffen, gassen of stoffen aanwezig zijn.** *Elektrisch gereedschap veroorzaakt vonken die het stof of de dampen kunnen ontsteken.*

b) **Houd kinderen en andere personen tijdens gebruik van het elektrisch gereedschap op afstand.** *Bij afleiding kunt u de controle over het apparaat verliezen.*

2) Elektrische veiligheid

a) **De stekker van het apparaat (baterijlader) moet in het stopcontact passen. De stekker mag op geen enkele manier worden veranderd. Gebruik geen adapterstekkers samen met geaarde apparaten.** *Onveranderde stekkers en passende stopcontacten verminderen de kans op een elektrische schok.*

b) **Vermijd lichaamscontact met geaarde oppervlakken zoals van buizen, verwarmingen, fornuizen en koelkasten.** *Er bestaat een verhoogde kans op een elektrische schok wanneer uw lichaam geaard is.*

c) **Gebruik het apparaat niet in de regen.** *Het binnendringen van water in een elektrisch apparaat verhoogt de kans op een elektrische schok.*

3) Veiligheid van personen

a) **Wees alert, let goed op wat u doet en gebruik uw gezond verstand bij het werken met elektrisch gereedschap. Gebruik het apparaat niet, als u moe bent of onder invloed staat van drugs, alcohol of medicijnen.** *Eén onoplettend moment bij gebruik van het apparaat kan tot ernstig letsel leiden.*

b) **Draag een persoonlijke beschermuitrusting en altijd een veiligheidsbril.** *Het dragen van een persoonlijke beschermuitrusting zoals stofmasker, veiligheidsschoenen met antislipzool, helm of gehoorbescherming, al naargelang de toepassing van het elektrisch gereedschap, vermindert de kans op letsel.*

c) **Verwijder instelgereedschap of sleutels alvorens het apparaat in te schakelen.** *Gereedschap of sleutels die zich in een draaiend deel van het apparaat bevinden, kunnen tot letsel leiden.*

e) **Vermijd tijdens gebruik een abnormale lichaamshouding. Zorg ervoor dat u in evenwicht staat en dat u een veilige positie hebt.** *Hierdoor kunt u het elektrische gereedschap in onverwachte situaties beter onder controle houden.*

f) **Draag geschikte kleding. Draag geen wijde kleding of sieraden. Houd haren, kleding en handschoenen uit de buurt van bewegende delen.** *Losse kleding, sieraden of lang haar kunnen door bewegende delen worden gegrepen.*

g) **Als stofafzuig- en opvanginrichtingen gemonteerd kunnen worden, overtuig uzelf er dan van dat deze aangesloten zijn en juist worden ingezet.** *Gebruik van deze inrichtingen vermindert gevaren door stof.*

4) Gebruik en behandeling van de elektrische gereedschappen

a) **Belast het apparaat nooit te zwaar. Gebruik voor uw werkzaamheden het daarvoor bestemde elektrische gereedschap.** *Met het juiste elektrische gereedschap werkt u beter en veiliger zolang u binnen de aangegeven capaciteit werkt.*

b) **Gebruik geen elektrisch gereedschap waarvan de schakelaar defect is.** *Elektrisch gereedschap dat niet meer in- en uitgeschakeld kan worden, is gevaarlijk en moet gerepareerd worden.*

c) **Trek de stekker uit het stopcontact of verwijder de accu, voordat u de instellingen verandert of aan het gereedschap accessoires wisselt of het gereedschap weglegt.** *Deze voorzorgsmaatregelen voorkomen het ongewilde inschakelen van de machine.*

d) **Bewaar ongebruikt elektrisch gereedschap buiten bereik van kinderen. Laat geen personen het apparaat gebruiken die er niet vertrouwd mee zijn of die deze instructie niet hebben gelezen.** *Elektrisch gereedschap is gevaarlijk wanneer het door onervaren personen wordt gebruikt.*

e) **Verzorg het apparaat goed. Controleer of bewegende onderdelen correct werken en niet**

klemmen, of delen gebroken of zo beschadigd zijn dat hierdoor de werking van het apparaat negatief beïnvloed is. Laat beschadigde delen voor gebruik van het apparaat repareren. *Veel ongelukken worden veroorzaakt door slecht onderhouden elektrisch gereedschap.*

f) **Houdt snijgereedschap scherp en schoon.** *Zorgvuldig verzorgd snijgereedschap met scherpe snijranden klemt minder en is gemakkelijker te handelen.*

g) **Gebruik elektrisch gereedschap, toebehoren, inzetgereedschap enz. overeenkomstig deze instructies en zo, zoals voor dit speciale type apparaat is voorzien. Houd daarbij rekening met de arbeidsomstandigheden en de uit te voeren taak.** *Het gebruik van elektrisch gereedschap voor andere dan de bedoelde toepassingen kan tot gevaarlijke situaties leiden.*

5) Service

a) **Laat het apparaat alleen door gekwalificeerd personeel en alleen met originele vervangende onderdelen repareren.** *Daarmee wordt gewaarborgd dat de veiligheid van het apparaat behouden blijft.*

6) Zorgvuldige omgang en gebruik met een door batterij aangedreven apparaat.

a) **Overtuig u ervan dat het apparaat is uitgeschakeld voordat u de batterij plaatst.** *Het plaatsen van batterijen in een met accu aangedreven apparaat die ingeschakeld is kan tot ongelukken leiden.*

b) **Laad de batterijen alleen op in een door de fabrikant aanbevolen oplaadapparaat.** *Voor een oplaadapparaat die geschikt is voor een specifieke soort oplaadbare batterijen bestaat brandgevaar als er andere batterijen ingestopt worden.*

c) **Gebruik alleen de voorgeschrevene batterijen in de elektrische apparaten.** *Het gebruik van andere batterijen kan tot ongevallen en brandgevaar leiden.*

d) **Hou de niet gebruikte batterijen uit de buurt van nietjes, munten, sleutels, spijkers, schroeven en andere kleine metalen onderdelen die een overbrugging van de contacten kan veroorzaken.** *Kortsluiting van de batterij kontakten kan verbrandingen of vuur ten gevolge hebben.*

e) **Bij verkeerd gebruik kan er een vloeistof uit de batterij stromen. Vermijd het aanraken van deze vloeistof. Bij toevallig contact onmiddellijk afspoelen met water. Bij aanraking van deze vloeistof met de ogen moet u, na het afspoelen met water, een arts raadplegen.** *Uitstromende batterij vloeistof kan tot huidscheuren of verbrandingen leiden.*

Veiligheidsinstructies voor heggenscharen:

- **Houd alle lichaamsdelen uit de buurt van het snijmes. Probeer niet om met lopend mes snoeimateriaal te verwijderen of te snoeien materiaal vast te houden. Verwijder klem zittend snoeimateriaal alleen bij uitgeschakeld apparaat.** *Eén onoplettend moment bij gebruik van de heggenschaar kan tot ernstig letsel leiden.*
- **Draag de heggenschaar aan de greep bij stilstaand mes. Bij transport of opbergen van de heggenschaar steeds de beschermkap erop zetten.** *Zorgvuldige omgang met het apparaat verkleint de kans op letsel door het mes.*
- **Het elektrisch gereedschap alleen aan de geïsoleerde grepen vasthouden, omdat het snijmes is aanraking kan komen met verborgen stroomleidingen.** *Contact van het snijmes met een spanningvoerende leiding kan zorgen dat metalen onderdelen van het apparaat onder spanning komen te staan en leiden tot een elektrische schok.*
- **Doorzoek de heg voor de werkzaamheden op verborgen objecten, bijv. draad, etc.** *Zorg dat het snijgereedschap niet in contact komt met draad of andere metalen objecten.*
- **Houd het elektrisch gereedschap goed vast, bijv. met beide handen op de handgrepen, als er twee handgrepen zijn.** *Het verliezen van de controle over het apparaat kan tot letsel leiden.*

Veiligheidsaanwijzingen

- **Dit toestel is niet bestemd voor gebruik door personen (inclusief kinderen) met verminderde fysische, sensorische of mentale vermogens, of zonder ervaring en kennis, tenzij ze onder toezicht staan van een persoon die verantwoordelijk is voor hun veiligheid of een dergelijke persoon hen de instructies geeft voor het gebruik van het toestel. De kinderen moeten onder toezicht staan om er zeker van te zijn dat ze niet met het toestel spelen.**
- **Dit apparaat kan ernstig letsel veroorzaken. Leest U de gebruiksaanwijzing zorgvuldig met betrekking tot het juist hanteren van de buxus-/grasschaar, de voorbereiding, het onderhoud c.q. het deskundig gebruik.**
- **Het snijgereedschap loopt na het uitschakelen van het apparaat na.**
- **Voor dat U het apparaat schoonmaakt, schakel deze uit.**
- **Pas op! Vingers en benen buiten snijbereik houden!**
- **Motor pas inschakelen wanneer uw handen en voeten uit de buurt van de snijapparatuur zijn.**
- **Voor dat U het apparaat gebruikt, verwijder eerst vreemde voorwerpen van de werkplek en hou tijdens het werk deze voorwerpen in de gaten!**
- **Als U het apparaat gaat vervoeren, zet deze altijd af en wacht, totdat het mes stopt. Onderhoud en schoonmaken is alleen mogelijk met uitgeschakeld apparaat.**
- **Jeugdigen tot 16 jaar mogen het apparaat niet bedienen.**
- **Sta kinderen of anderen, die de gebruikshandleiding niet kennen, niet toe dit apparaat te gebruiken.**
- **Wettelijke bepalingen kunnen de leeftijd van de bediener beperken.**
- **Let op Uw verantwoording tegenover andere personen in de werkomgeving.**

- **Maak geen gebruik van de schaar als zich in de omgeving andere personen, kinderen of dieren bevinden.**
- **De schaar alleen bij daglicht of bij voldoende kunstlicht gebruiken.**
- **Het is noodzakelijk regelmatig de schaar te controleren en te onderhouden. Bij de beschadiging van de schaar kunnen de messen alleen als paar gewisseld worden. Bij beschadiging door een slag of stoot is het noodzakelijk deze vakkundig te laten beoordelen.**
- **De schaar dient regelmatig te worden gecontroleerd. Deze controle dient alleen door een erkend reparateur te worden uitgevoerd.**
- **Draag geschikte werkkleding, d.i. beschermbril, gehoorbescherming, niet slippend dicht schoeisel en werkhandschoenen. Draag geen wijde kleding, deze zou door bewegende delen aangegrepen kunnen worden.**
- **Na het gebruik van de schaar of voor het schoonmaken is het noodzakelijk deze te beveiligen, om te voorkomen dat het apparaat per ongeluk wordt aangezet b.v. door middel van ontgrendelen van de schakelaar.**
- **De snijvoorziening moet regelmatig op beschadigingen worden gecontroleert**
- **Hou in geen geval de schaar aan de messen vast ook niet bij stilstand, er bestaat dan gevaar voor verwonding!**
- **Raak nooit de bewegende messen aan als U vreemde voorwerpen wilt verwijderen of als de schaar geblokkeerd is. Schakel altijd eerst het apparaat uit.**
- **Bewaar het apparaat buiten bereik van kinderen op een veilige plaats.**
- **Neem bij het werk met de schaar altijd een stabiele houding aan, vooral als U gebruik maakt van een trapje of laddertje.**
- **Maak nooit gebruik van beschadigde of versleten onderdelen, maar laat deze repareren.**
- **Stel nooit een niet compleet uitgerust apparaat in werking.**
- **Voor het vervoer en opbergen van de schaar altijd een mesbeschermer gebruiken.**
- **Maak kennis met de werkvloer voordat U begint met het werk en met mogelijke gevaren welke U door het lawaai van het apparaat niet kunt horen.**
- **Alleen de door de fabrikant aanbevolen reserveonderdelen, vervangings- en hulpstukken gebruiken.**

Voor gebruik

De accu's laden

Veiligheidsinstructies:

Het apparaat wordt geleverd met reeds geladen lithiumionen accu. We raden echter aan de accu nogmaals te laden voor het eerste gebruik.

- Gebruik daartoe alleen het meegeleverde laadstation. Dit is speciaal afgestemd op deze accu.
- Gebruik nooit andere laadstations. Daardoor bestaat kans op brand of explosie !
- Laadstation steeds uit de buurt van regen of vocht houden. Kans op een elektrische schok.
- Nooit onbeschermd buiten laden maar op een droge, beschermde plek.
- Laad met dit laadstation nooit andere accu's. Kans op brand of explosie.
- Controleer voor elk gebruik van het laadstation behuizing, stekker en snoer op beschadiging. Niet gebruiken wanneer iets beschadigd is.
- Open het laadstation niet met geweld. Bij een defect moet het laadstation worden vervangen.
- Het laadstation wordt warm tijdens het laden. Niet gebruiken op een licht ontvlambare ondergrond of in een ontvlambare omgeving. Brandgevaar.
- Accucellen nooit openen. Kans op kortsluiting.
- Bij beschadiging van de accu kunnen schadelijke dampen of vloeistoffen uitlopen. Bij per ongeluk contact, met water afspoelen en meteen een arts raadplegen. De vloeistof kan de huid irriteren of aanvreten.
- Bescherm de accu tegen hitte, sterke zonnestraling en vuur. Kans op explosie.

Accu opladen:

Steek de stekker van het laadstation in een stopcontact om de accu te laden. Steek vervolgens de stekker van het laadsnoer in de laadaansluiting van de gras- en buxusschaar (afb. 2)

Begin van het laden wordt aangegeven door het rode controlelampje (X) (afb. 3). Bij lege accu bedraagt de laadduur ca. 3-5 uur. Na het laden schakelt de elektronische bewaking het laden automatisch af. Het rode controlelampje wordt dan groen en signaleert daarmee het einde van het laden. U hoeft niet toe te zien op de laadtijd.

Laadstation en handgreep van het apparaat worden bij het laden warm. Dit is normaal.

Bij nietgebruik het laadstation uit het stopcontact verwijderen.

Tijdens het laden mag het apparaat niet gebruikt worden.

De accu moet worden bijgeladen wanneer u merkt dat het vermogen tijdens het snijden duidelijk afneemt. Tevens is een elektrische bescherming tegen diepontladen geïntegreerd die beschadiging van de accu voorkomt. Deze schakelt de accu bij bereiken van de ontlaadgrens af. Schakel het apparaat daarna niet meer in, maar laad eerst de accu.

In– en uitschakelen (afb. 4)

Inschakelblokkering (6) indrukken en schakelaar (7) indrukken. Na het inschakelen hoeft u inschakelblokkering (6) niet meer vast te houden.

Tijdens gebruik brandt het rode controlelampje.

Laat schakelaar (7) los om het apparaat uit te schakelen.

⚠ **Let op! Het snijgereedschap loopt na het uitschakelen van het apparaat na.**

Draaibare handgreep (afb. 5)

Voor een ergonomisch gebruik kan de greep van de schaar 90° naar links of naar rechts worden gedraaid.

Na het indrukken van de vergrendeling (8) kan de handgreep 90° worden versteld. Zorg dat de vergrendeling weer is vergrendeld, voordat u de schaar weer in gebruik neemt.

Ombouwen van het apparaat / wisselen van schaarsystemen

Bij de volgende werkzaamheden voor het wisselen van het schaarsysteem nooit het apparaat inschakelen! Letselgevaar!

Ter bescherming tegen letsel, de meegeleverde mesbescherming over het mes schuiven en veiligheidshandschoenen gebruiken.

Vergrendelingsstrip indrukken en deksel van de aandrijving in pijlrichting naar achter schuiven. Deksel van aandrijving verwijderen. Het schaarmes kan nu worden verwijderd. (Afb. 6)

Verwijder eventueel het in de aandrijfruimte gekomen vuil.

Verwijder plantensappen en vuil van de messen. Met mes moet elk seizoen minimaal één keer worden verwijderd. Hierbij platenresten en vreemde voorwerpen verwijderen.

Het rondsel A en de mesrug B voorzichtig dun insmeren met vet (afb. 7 en 8). De motor en andere onderdelen niet smeren.

De positie van de aandrijving met het meegeleverde gereedschap instellen. De (rode) markeringen op de behuizing en het tandwiel staan in één lijn. (Afb. 7)

De beide (rode) markeringen op het mes moeten overeenkomen. (Afb. 8)

Houd de messen tijdens het wisselen niet vast aan de snijkanten! Wordt de aan-/uitschakelaar onbedoeld bediend, kan ernstig letsel ontstaan.

Leg het mes in de behuizing van de aandrijving. Zorg dat de messen in de afgebeelde positie staan. (Afb. 9)

Aanwijzing: Zorg dat het mes bij de twee kunststofhouders (3) aanligt en controleer of het mes correct op de vier fixeringen (4) ligt. (Afb. 10)

Daarna het deksel van de aandrijving in de geleidingen plaatsen (1) en de vergrendelingsstrip naar voren schuiven (2) tot deze vergrendeld (afb. 10).

Het apparaat is weer klaar voor gebruik.

Instructies voor het werk

Met de buxusschaar kunt u sierstruiken en buxus knippen. Dit apparaat wordt met één hand bediend.

Met de grasschaar kunt u grasranden of grasvlakken op ontoegankelijke plekken netjes snijden.

Let er daarom a.u.b. goed op, dat u in geen geval de vrije andere hand in de buurt van het draaiende mes laat komen.

Onderhoud (fig. 7+8)

Mes schoonmaken van planten vuil en vocht. Het mes zou minimaal één keer per seizoen er afgenomen moeten worden. Ronsel A en achterdeel van mes B voorzichtig insmeren met dunne olie. Motor en andere onderdelen niet smeren.

Pas op! Schuivende vlakken van de messen moeten ingevet worden, om dat ze goed glijden. Het niet invetten van deze vlakken kan de levensduur van het apparaat verkorten.

Wanneer de messen na lang gebruik stomp geworden zijn, vervangt u ze dan a.u.b. alleen door originele messen.

Maak de schaar alleen met een borstel of met een lap schoon. Nooit het apparaat met water schoonspuiten of onder water dompelen.

Behandel het mes na ieder gebruik met verzorgende spray.

Vervang versleten stompe messen.

Na gebruik altijd de mesbescherming er op zetten.

Controleer het apparaat op zichtbare gebreken en laat het eventueel repareren bij een erkend servicepunt.

Opslag

Bewaar het apparaat altijd op een droge, schone plek buiten bereik van kinderen. Vorstvrij bewaren.

Afvalverwerking en milieubeheer

Graag de volgende instructie voor het recyclen opvolgen:

Afgedankte elektrische apparaten en accu's horen niet bij het huisvuil.

Elektrische apparaten moeten worden ingezameld, gerecycled of op een milieuvriendelijke wijze worden afgevoerd.

Defecte of verbruikte accu's moeten volgens de actuele richtlijnen voor het recyclen van accu's en batterijen vakkundig worden gerecycled.

Om de ingebouwde accu met printplaat uit uw apparaat te halen, moet u eerst de aan-/uitschakelaar ingedrukt houden tot de accu volledig ontladen is.

Draai daarna met een schroevendraaier alle schroeven op het apparaat los en open de behuizing.

Verwijder de printplaat met lithium-ion cel en knip de aansluitingen op de accu/printplaat door.

Geef daarna de printplaat met lithium-ion cel af bij een accu-/batterijeninzamelpunt voor een vakkundige recycling.

Volgens de Europese richtlijnen m.b.t. gebruikte elektrische en elektronische apparatuur, het apparaat na het verwijderen van de printplaat met accu op een milieuvriendelijke wijze recyclen.

Ook verzorgen we uiteraard graag de vakkundige recycling van het apparaat met accu voor u. Stuurt u hiervoor het apparaat terug naar het in de gebruiksaanwijzing genoemde service-adres.

EG-Conformiteitsverklaring

Wij, **ikra GmbH, Schlesierstrasse 36, 64839 Münster, Germany,** verklaren enig in verantwoording, dat de produkt **Accu Buxus- en grasschaar GBS 3,6 LI,** waarop deze verklaring betrekking heeft, beantwoordt aan de van toepassing zijnde fundamentele veiligheids- en gezondheidseisen van de Richtlijn **2006/42/EG** (machinerichtlijn), **2004/108/EG** (EMV-Richtlijn), **2006/95/EG** (neerspanningsrichtlijn), **2011/65/EU** (RoHS-Richtlijn) en **2000/14/EG** (geluidsrichtlijn). Voor de desbetreffende tenuitvoerlegging van de in de Richtlijnen genoemde veiligheids- en gesondheidseisen is rekening gehouden met de volgende normen en/of technische spezificaties:

EN 60745-1/A11:2010, EN 60745-2-15/A1:2010, EN 55014-1/A1:2009+A2:2011, EN 55014-2/A2:2008

Baterijlader:
EN 55014-1/A1:2009+A2:2011, EN 55014-2/A2:2008
EN 60335-1:2002+A11:2004+A1:2004+A12:2006+A2:2006+A13:2008+A14:2010
EN 60335-2-29:2004+A2:2010, EN 62233:2008

Gemeten geluidsvermogensniveau	87 dB (A)
Gegarandeerd geluidsvermogensniveau	92 dB (A)

Procedure voor conformiteitsbeoordeling volgens appendix V / Richtlijn 2000/14/EG

Het bouwjaar is op het type schildje gedrukt maar ook te herkennen aan de hand van het serienummer.

Münster, 25.09.2014

Gerhard Knorr, Technisch management Ikra GmbH

Technische documentatie gedeponeerd bij: Gerhard Knorr, Kärcherstraße 57, DE-64839 Münster

Vážený zákazníku,

abychom zaručili spolehlivé uvedení do provozu, sestavili jsme pro Vás tento návod k použití. Budete-li dbát následujících pokynů, bude přístroj pracovat vždy k Vaší spokojenosti a ručíme za jeho dlouhou životnost.

Naše přístroje byly před sériovou výrobou vyzkoušeny v nejtvrdších podmínkách a během výroby podrobovány stálým kontrolám. To nám dává jistotu a Vám záruku, že jste obdrželi kvalitní výrobek.

V zájmu dalšího technického vývoje jsou vyhrazeny změny konstrukce a provedení.

Obsah	**Strana**
Obrázky	1 - 3
Vyobrazení a vysvětlivky k piktogramům	4
Technická data	CZ-2
Účel použití	CZ-2
Všeobecné bezpečnostní pokyny	CZ-2
Nabití akumulátoru	CZ-5
Zapnutí a vypnutí	CZ-5
Otočná rukojeť	CZ-5
Přestavba přístroje / výměna stříhacích systémů	CZ-5
Pokyny k práci	CZ-6
Údržba	CZ-6
Skladování	CZ-6
Likvidace	CZ-6
ES Prohlášení o shodě	CZ-7
Zárucní podmínky	
Služba	

Překlad původního návodu k použití

Akumulátorové nůžky na stříhání trávy a keřů GBS 3,6 Li

Technická data

Napětí akumulátoru/provozní napětí	V/DC	3,6	
Typ akumulátoru	Ah / Wh	1,3; 4,68 / lithiový	
Doba provozu	min.	ca. 45	
Jmenovitý otáčkách n_0	min^{-1}	1000	
Šířka střihu *	mm	75	
Délka nože **	mm	120	
Zubová mezera **	mm	8	
měřená hladina akustického výkonu (ČSN EN 60745-2-15)	dB (A)	87	K=3,0 dB (A)
Hladina akustického tlaku (ČSN EN 60745-2-15)	dB (A)	67	K=3,0 dB (A)
Vibrace (ČSN EN 60745-2-15)	m/s^2	< 2,5	K=1,5 m/s^2
Síťový/nabíjecí přístroj			
síťové napětí	V~ / Hz	230 / 50	
nabíjecí napětí	V DC	3,6	
nabíjecí proud	mA	450	
nabíjecí doba	h	cca. 3 - 5 hodiny	

Technické změny jsou vyhrazeny.

* Nůžky na trávník ** Nožová lišta na keře

- Uvedená hodnota vibračních emisí byla změřena normalizovaným testovacím postupem a je možno ji použít k porovnání s jiným elektrickým nářadím.
- Uvedená hodnota vibračních emisí může být také použita k odhadu množství a délky potřebných pracovních přestávek.
- Skutečná hodnota vibračních emisí se může během reálného používání elektrického nářadí od uvedené hodnoty lišit v závislosti na tom, jak je elektrické nářadí používáno.
- Pozor: K ochraně před poruchami krevního oběhu rukou, které jsou vyvolány vibracemi, je třeba včas zařadit pracovní přestávky.
- Pokuste se udržovat co možná nejmenší zatížení vibracemi. Opatření pro zmírnění zatížení vibracemi představují například nošení rukavic při používání nástroje a omezení doby práce. Přitom musí být zohledněny všechny části provozního cyklu (například doby, kdy je elektrický nástroj vypnutý a i takové, kdy je sice zapnutý, ale běží bez zatížení).
- Ruce a nohy nesmí být v blízkosti řezných nástrojů, zejména při zapínání motoru!

⚠ **Pozor: Ochrana proti hluku! Dodržujte při uvádění do provozu regionální předpisy.**

Účel použití

⚠ **Upozornění k použití:**
Nůžky na keře by neměly a ani nenahrazují nůžky na živé ploty.

Slouží jen k zarovnávání a k zastřihávání ozdobných rostlin a keřů se slabšími větvemi. Jiné, nebo širší použití neplatí jako použití odpovídající účelu. Za škody vzniklé takovým použitím nepřebírá výrobce ani dodavatel žádnou záruku.

V případě potřeby se tyto nůžky na stříhání keřů mohou snadnou výměnou dodaného nože změnit v nůžky na stříhání trávy.

Všeobecné bezpečnostní pokyny pro elektrické nářadí

POZOR! Přečtěte si všechny pokyny. Nedodržení níže uvedených pokynů může mít za následek zásah elektrickým proudem, požár a / nebo těžké zranění. Níže uváděný pojem „elektrické nářadí“ se vztahuje na elektrické nářadí napájené z elektrické sítě (se síťovým kabelem) a elektrické nářadí napájené z akumulátoru (bez síťového kabelu).

TYTO POKYNY SI DOBŘE USCHOVEJTE.

1) Pracovní prostor

a) **Svůj pracovní prostor udržujte vždy čistý a uklizený.** *Nepořádek a neosvětlené části pracovního prostoru mohou vést k úrazům.*
b) **S přístrojem nepracujte v prostředí s nebezpečím výbuchu, ve kterém se nacházejí hořlavé kapaliny, plyny nebo prach.** *Elektrické nářadí vytváří jiskry, které by takový prach nebo páry mohli zapálit.*
c) **V průběhu používání elektrického nářadí udržujte děti a jiné osoby v bezpečné vzdálenosti.** *Při odvrácení můžete ztratit kontrolu nad přístrojem.*

2) Elektrická bezpečnost

a) **Vidlice pohyblivého přívodu elektrického nářadí musí odpovídat síťové zásuvce. Nikdy jakýmkoli způsobem neupravujte vidlici.** *Společně s přístroji, které mají ochranné uzemnění, nepoužívejte žádné zásuvkové adaptéry. Nepozměněné vidlice a vhodné zásuvky snižují riziko zásahu elektrickým proudem.*
b) **Zabraňte kontaktu těla s uzemněnými povrchy jako rourami, topením, kamny a lednicemi.** *Zvýšené riziko zásahu elektrickým proudem v případě uzemnění Vašeho těla.*
c) **Přístroj nevystavujte dešti.** *Vniknutí vody do elektrického přístroje zvyšuje riziko zásahu elektrickým proudem.*

3) Bezpečnost osob

a) **Buďte pozorní, dávejte pozor na to, co děláte a k práci s elektrickými přístroji přistupujte s rozmyslem. Přístroj nepoužívejte, jste-li unavení nebo pod vlivem drog, alkoholu nebo léků.** *Malý okamžik nepozornosti při používání přístroje může mít za následek vážná zranění.*
b) **Používejte osobní ochranné vybavení a vždy ochranné brýle.** *Používání osobního ochranného vybavení jako protiprachové masky, protiskluzové pracovní obuvi, ochranné přilby nebo ochrany sluchu, podle druhu a použití elektrického přístroje, snižuje riziko poranění.*
c) **Před zapnutím přístroje odstraňte nastavovací nástroje a nebo klíče.** *Nástroj a nebo klíč, který zůstane v otočné části přístroje, může způsobit zranění.*
d) **Nepřeceňujte se. Dbejte vždy na stabilní postoj a vždy udržujte rovnováhu.** *Tak budete moct přístroj v neočekávaných situacích lépe kontrolovat.*
e) **Používejte vhodné oblečení. Nenoste žádné volné oblečení nebo ozdoby. Vlasy, oblečení a obuv držte v bezpečné vzdálenosti od pohyblivých dílů.** *Volné oblečení, ozdoby a nebo dlouhé vlasy mohou být pohyblivými díly přístroje zachycené.*
f) **Pokud je možné namontovat zařízení k odsávání prachu nebo záchytná zařízení, přesvědčte se, zda jsou tato připojená a správně použitá.** *Používaní těchto zařízení snižuje ohrožení prachem.*

4) Používání a ošetřování elektrického nářadí

a) **Nepřetěžujte přístroj. Ke své práci používejte k tomu určené elektrické nářadí.** *S vhodným elektrickým nářadím budete v uvedeném výkonovém rozsahu pracovat lépe a bezpečněji.*
b) **Nepoužívejte žádné elektrické nářadí, u kterého je poškozený vypínač.** *Elektrický přístroj, který nejde zapnout nebo vypnout, je nebezpečný a musí být opravený.*
c) **Před nastavováním přístroje, výměnou příslušenství nebo odložením přístroje vždy vytáhněte vidlici ze zásuvky.** *Tímto opatřením zabráníte nechtěnému spuštění přístroje.*
d) **Pokud elektrické nářadí nepoužíváte, držte ho mimo dosah dětí. Nenechte pracovat s přístrojem osoby, které s ním nejsou seznámené nebo které nečetly tyto pokyny.** Elektrické nářadí je nebezpečné, pokud ho používají nezkušené osoby.
e) **Přístroj důkladně ošetřujte. Kontrolujte, zda pohyblivé části přístroje bezchybně fungují a nezadrhávají se, zda dílce nejsou zlomené nebo tak poškozené, že by mohly mít negativní vliv na funkci přístroje. Před použitím přístroje nechte poškozené díly opravit.** *Mnohá nehoda má svou příčinu ve špatně udržovaném elektrickém nářadí.*
f) **Řezné nástroje udržujte ostré a čisté.** *Důkladně*

ošetřované řezné nástroje s ostrými ostřími se méně zadrhávají a nechají se lépe vodit.

g) **Používejte elektrické nářadí, příslušenství, náhradní nástroje atd. ve smyslu těchto pokynů a tak, jako je to pro tento speciální typ přístroje předepsané. Respektujte přitom pracovní podmínky a prováděný druh činnosti.** *Použití elektrického nářadí k jiným jako určeným účelům může vést ke vzniku nebezpečných situací.*

5) Servis

a) **Přístroj nechte opravovat jenom kvalifikovanému personálu a pouze s použitím originálních náhradních dílů.** *Tím bude zaručené, že bezpečnost přístroje zůstane zachovaná.*

6) Pečlivé nakládání s přístroji a používání akumulátorových přístrojů

a) **Zajistěte, aby byl přístroj vypnut ještě předtím, než nasadíte akumulátor.** *Nasazování (připojování) akumulátoru k elektrickému přístroji, který je zapnutý, může vést k úrazům.*

b) **Akumulátory nabíjejte pouze v takových nabíjecích přístrojích, které jsou doporučeny výrobcem.** *U nabíjecího přístroje, který je vhodný pro určitý typ akumulátorů, hrozí požár, pokud je používán k nabíjení jiných akumulátorů.*

c) **V elektrických přístrojích používejte vždy pouze k nim určené akumulátory.** *Používání jiných akumulátorů může vést k poraněním a k nebezpečí požáru.*

d) **Nepoužívané akumulátory uchovávejte mimo dosah kancelářských sponek, mincí, klíčů, šroubů nebo jiných kovových předmětů, které by mohly způsobit propojení kontaktů akumulátoru.** *Zkrat mezi kontakty akumulátoru může způsobit popáleniny nebo požár.*

e) **Při nesprávném použití může z akumulátoru vytékat kapalina. Vyvarujte se kontaktu s akumulátorovou kapalinou. Při náhodném kontaktu s akumulátorovou kapalinou opláchněte zasažené místo vodou. Jestliže se akumulátorová kapalina dostane do očí, vyhledejte navíc také lékařskou pomoc**. *Unikající akumulátorová kapalina může způsobovat podráždění kůže nebo popáleni*ny.

Bezpečnostní pokyny pro nůžky na živé ploty:

- **Všechny části těla držte v bezpečné vzdálenosti od střihacího nože. Nepokoušejte se odstraňovat ostříhaný materiál při běžícím noži nebo stříhaný materiál pevně držet. Zachycený stříhaný materiál odstraňujte pouze při vypnutém přístroji.** *Malý okamžik nepozornosti při používání nůžek na živý plot může mít za následek těžké zranění.*
- **Při stojícím noži noste nůžky na živý plot za rukojeť. Při transportě nebo odkládání vždy nasuňte ochranný kryt.** *Pozorné zacházení s přístrojem snižuje riziko poranění od nože.*
- **Elektrické nářadí vždy držte za izolované rukojeti, protože řezací nůž může přijít do kontaktu se skrytým elektrickým vedením.** *Kontaktem řezacího nože s vedením pod napětím může kovovými částmi přístroje procházet el. napětí, což může vést k zásahu elektrickým proudem.*
- **Před zahájením práce prohlédněte, zda se v živém plotu nenachází skryté předměty, např. drát atd.** *Dávejte pozor, aby se řezací nástroj nedostal do kontaktu s drátem nebo jinými kovovými předměty.*
- **Držte elektrický nástroj správným způsobem, např. oběma rukama za rukojeti, pokud jsou dvě rukojeti k dispozici.** *Ztráta kontroly nad přístrojem může vést ke zranění.*

Bezpečnostní pokyny

- **Toto zařízení není určeno pro použití osobami (včetnědětí) s omezenými fyzickými, senzorickými nebo du-ševními schopnostmi nebo osobami bez zkušeností aznalostí, s výjimkou případu, když je nad nimi prová-děn dozor a když jsou jim poskytnuty pokyny pro pou-žití zařízení ze strany dospělé osoby, odpovědné za je-jich bezpečnost. Děti musí zůstat pod dozorem, aby sezajistilo, že si nehrají se zařízením.**
- **Tento přístroj může způsobit vážná zranění, proto si pečlivě přečtěte návod k použití, abyste se seznámili se správným zacházením, přípravou, údržbou a používáním elektrických nůžek. Před prvním použitím se s nůžkami řádně seznamte a nechte si je též prakticky předvést.**
- **Řezací nástroj po vypnutí přístroje dobíhá.**
- **Před čištěním přístroj vypněte.**
- **Pozor. Prsty a nohy držte mimo řeznou oblast!**
- **Motor zapněte teprve poté, co se ruce a nohy nebudou nacházet v blízkosti řezných částí.**
- **Před použitím přístroje odstraňte z pracovní plochy cizí tělesa a při práci dávejte na taková cizí tělesa pozor!**
- **Pro přepravu přístroj vždy vypněte a počkejte, až se nůž zastaví. Údržbu a čistění je možno provádět pouze na vypnutém přístroji.**
- **Mladiství do 16 let nesmí přístroj obsluhovat.**
- **Nedovolte nikdy dětem nebo osobám, které nejsou seznámeny s návodem k používání, přístroj používat.**
- **Zákonná ustanovení mohou omezovat věk obsluhující osoby.**
- **Dbejte na Vaši odpovědnost vůči třetím osobám v pracovní oblasti.**
- **Nepoužívejte nůžky, pokud se v blízkosti nacházejí jiné osoby, děti nebo domácí zvířata.**
- **Používejte přístroj jen za denního světla, nebo při dostatečném umělém osvětlení.**
- **Nůžky je nutno pravidelně udržovat a kontrolovat. Nože se při poškození smí měnit pouze jako celý pár. Při poškození nárazem je nutné odborné posouzení.**
- **Nůžky by se měly podrobit pravidelné kontrole. Kontrolu by mělo provádět pouze autorizované servisní středisko.**
- **Noste vhodný pracovní oděv, tzn. ochranné brýle, ochranu sluchu, neklouzavé uzavřené boty a**

pracovní rukavice. Nenoste volný oděv, který by mohl být zachycen pohybujícími se díly.
- **Po odložení nůžek a před čištěním je nutno zajistit, aby přístroj nemohl být omylem zapnut, např. odblokování spínače.**
- **Pravidelně kontrolujte stříhací nože.**
- **Nedržte nůžky v žádném případě za nože, nebezpečí poranění také v klidovém stavu nůžek!**
- **Nikdy nesahejte na pohybující se nože, pokud chcete odstranit cizí tělesa, nebo pokud se nůžky zablokovaly.**
- **Přístroj uschovejte před dětmi na bezpečném místě.**
- **Při práci s nůžkami vždy zaujímejte stabilní postoj, zvláště když používáte schůdky nebo žebřík.**
- **Nepoužívejte nůžky s poškozeným nebo nadměrně opotřebeným stříhacím zařízením, ale nechte jej v servisu vyměnit.**
- **Nikdy nezkoušejte uvést do provozu neúplný přístroj.**
- **Pro přepravu a skladování nůžek vždy používejte ochranu nožů.**
- **Seznamte se před začátkem práce s okolím a možnými nebezpečími, které kvůli hluku přístroje nemusíte slyšet.**
- **Používejte pouze náhradní díly a díly příslušenství doporučené výrobcem.**

Před uvedením do provozu

Nabití akumulátoru

Bezpečnostní pokyny

Přístroj je expedován s předem nabitým lithiovým akumulátorem. Doporučujeme však před prvním uvedením do provozu akumulátor ještě jednou nabít.

- K tomu používejte pouze dodaný nabíjecí adaptér. Tento je speciálně přizpůsobený tomuto akumulátoru.
- Nikdy nepoužívejte jiné nabíjecí adaptéry. Tyto by mohly způsobit požár – nebo explozi !
- Nabíjecí adaptér vždy chraňte před deštěm a nebo vlhkostí. Nebezpečí zasažení elektrickým proudem.
- Nikdy nenabíjeje nechráněný akumulátor na volném prostranství, nýbrž na suchém chráněném místě.
- Nikdy nenabíjejte pomocí tohoto nabíjecího adaptéru jiné akumulátory. Nebezpečí požáru a nebo výbuchu.
- Před každým použitím nabíjecího adaptéru zkontrolujte plášť, vidlici a kabel na poškození. V případě poškození nabíječku nepoužívejte.
- Nabíjecí adaptér nikdy neotvírejte násilím. V případě zjištění závady je zapotřebí nabíjecí adaptér vyměnit.
- Nabíjecí adaptér se v průběhu nabíjení zahřívá. Neprovozujte jej na hořlavém podkladu nebo v hořlavém prostředí. Nebezpečí požáru.
- Nikdy neotvírejte články akumulátoru.
- V případě poškození akumulátoru se mohou uvolňovat škodlivé páry nebo kapaliny. Při náhodném kontaktu omyjte postižené místo vodou a okamžitě vyhledejte lékaře. Kapalina může způsobit podráždění pokožky nebo poleptání.
- Akumulátor chraňte před horkem, silným slunečním zářením a ohněm. Nebezpečí výbuchu.

Nabíjecí postup

K nabíjení akumulátoru zastrčte vidlici nabíjecího adaptéru do zásuvky. Potom připojte konektor nabíjecího kabelu do nabíjecí zásuvky nůžek na trávu a keře (obr. 2).

Začínající nabíjecí proces signalizuje červená kontrolka (X) (obr. 3). V případě prázdného akumulátoru trvá nabíjecí proces cca 3 - 5 hodiny. Po skončení nabíjení vypne elektronická kontrola nabíjecí proces automaticky. Červená kontrolka změní potom barvu a svítí zeleně. To signalizuje konec nabíjení. Není zapotřebí čas nabíjení kontrolovat.

V průběhu nabíjení se nabíjecí adaptér a rukojeť přístroje zahřívají. To je normální jev.

V případě nepoužívání nabíjecí adaptér odpojte ze zásuvky.

V průběhu nabíjení se přístroj nesmí používat.

Akumulátor by se měl dobít, jakmile zjistíte citelný pokles výkonu při stříhání. V přístroji je integrovaná elektronická ochrana proti úplnému vybití, které by mohlo vést k poškození akumulátoru. Tato ochrana přístroj při dosažení meze vybití přístroj vypíná. Potom přístroj znovu nezapínejte a nejdříve akumulátor nabijte.

Zapnutí a vypnutí

Stiskněte aretaci zapnutí (6) a stiskněte spínač (7). Po zapnutí už není zapotřebí pojistku proti zapnutí 6 držet.

Pro vypnutí spínač 7 uvolněte.

Během provozu svítí červená kontrolka.

⚠ **Pozor! Řezací nástroj po vypnutí přístroje dobíhá.**

Otočná rukojeť (obr. 5)

Pro ergonomické používání je možné rukojeť nůžek otočit o 90° doleva nebo doprava.
Po stisknutí zajištění (8) je možné rukojeť otočit o 90°. Dbejte na to, aby zajištění před opětným zapnutím nůžek znovu zaskočilo.

Přestavba přístroje/ výměna nůžkového systému

⚠ **Při následujících pracích výměny nůžkového systému přístroj v žádném případě nezapínejte! Nebezpečí zranění!**

Na ochranu před zraněním na nůž nasaďte dodaný kryt nože a používejte ochranné rukavice.

Stiskněte sponu uzávěru a posuňte víko převodovky ve směru šipky dozadu. Sejměte víko převodovky. Nyní je možné prostřihovací nůž vyjmout. (Obr. 6)

Odstraňte případně z prostoru převodovky vniklé nečistoty.

Nože udržujte čisté od mízy z rostlin a nečistot. Nůž by měl být minimálně jednou za sezónu sejmut. Přitom je nutné odstranit zbytky rostlin a cizí tělesa.

Pastorek A a hřbet nože B opatrně namažte tenkým filmem tuku (obr. 7 a 8). U motoru a ostatních dílů mazání neprovádějte.

Proveďte seřízení polohy převodovky dodaným nástrojem. (Červená) označení na krytu a na převodovém kole tvoří jednu linii. (Obr. 7)

Obě (červená) označení na noži musí být shodná. (Obr. 8)

Při výměně nože nedržte za čepele! Pokud dojde k neúmyslnému stisknutí spínače zapnutí - vypnutí, může dojít k závažným zraněním.

Vložte nůž do tělesa převodovky. Dbejte prosím na to, aby se nůž nacházel ve vyobrazené poloze. (Obr. 9)

Upozornění: Dbejte na to, aby nůž doléhal na dva plastové držáky (3) a zajistěte, aby nůž seděl správně na čtyřech úchytech (4). (Obr. 10)

Následně nasaďte do vedení víko převodovky (1) a posuňte dopředu až do zaskočení spony uzávěru (2) (obr. 10).

Přístroj je nyní opět připraven k provozu.

Pokyny k práci

Tento přístroj je vhodný také pro tvarové řezy, např. při udržování hrobů. Pomocí nůžek na trávu se dají začistit hrany trávníku resp. travnaté plochy na nepřístupných místech.

Nůžky na stříhání keřů jsou určené pro zastřihávání ozdobných keřů a slabého křoví.

Protože se přístroj ovládá jednou rukou, nedávejte, prosím, druhou volnou ruku v žádném případě do blízkosti běžícího nože.

Údržba (obr. 7 + 8)

Nůž očistěte od mízy rostlin a nečistot. Pár nožů by se měl minimálně jednou za sezónu sejmout. Pastorek A a zadní část nože B opatrně namažte řídkým olejem. Motor a ostatní díly namažte.

Pozor! Vodicí plochy nožů musí být naolejovány, aby dobře klouzaly. Nenaolejované vodicí plochy mohou negativně ovlivnit životnost.

Když se nože po dlouhém používání ztupí, nahraďte je, prosím, pouze originálním náhradním nožem.

Nůžky čistěte pouze kartáčem nebo hadrem. Na přístroj nikdy nestříkejte vodu, ani jej neponořujte do vody.

Nože po každém použití ošetřete údržbovým sprejem.

Opotřebené tupé nože vyměňte.

Po použití vždy nasuňte nožovou ochranu.

Zkontrolujte, zda přístroj nemá zjevné vady a v případě potřeby nechte přístroj opravit v autorizovaném servisu.

Skladování

Přístroj skladujte vždy na suchém, čistém místě mimo dosah dětí. Skladujte v prostoru chráněném před mrazem.

Likvidace

Prosíme, dbejte následujících pokynů pro likvidaci:

Vysloužilé elektropřístroje a akumulátory nepatří do domovního odpadu.

Elektropřístroje musí být sbírány, recyklovány a zlikvidovány způsobem, který nepoškozuje životní prostředí.

Defektní a použité akumulátory musí být recyklovány odborným způsobem a podle aktuální směrnice o likvidaci akumulátorů a baterií.

Při vyjímání vestavěného akumulátoru s deskou s plošnými spoji z Vašeho přístroje zapínejte a vypínejte spínač tak dlouho, dokud akumulátor není zcela vybitý.

Uvolněte pak šroubovákem všechny šrouby na přístroji a otevřete kryt.

Odeberte desku s tištěnými spoji obsahující lithium-iontové články a odstřihněte připojení na akumulátoru/desce s tištěnými spoji.

Pak odevzdejte desku tištěných spojů s lithium-iontovými články na místě určeném pro recyklaci akumulátorů/baterií k odborné likvidaci.

Přístroj, z něhož byl odstraněn akumulátor s deskou s plošnými spoji, dopravte k recyklaci, která je šetrná k životnímu prostředí a odpovídá evropské směrnici o starých elektrických a elektronických přístrojích.

Rádi pro vás také zajistíme odbornou likvidaci přístroje s akumulátorem. V tomto případě zašlete přístroj na adresu servisu, která je uvedena v návodu k použití.

ES Prohlášení o shodě

My, **ikra GmbH, Schlesierstrasse 36, 64839 Münster, Germany**, tímto prohlašujeme ve výhradní odpovědnosti, že produkt/produkty **Akumulátorové nůžky na trávník GBS 3,6 LI,** na které se toto prohlášení vztahuje, odpovídají příslušným bezpečnostním a zdravotním požadavkům směrnice **2006/42/ES** (Směrnice o strojích), **2004/108/ES** (směrnice o elektromagnetické slučitelnosti), **2006/95/ES** (směrnice o nízkonapě ových zařízeních), **2011/65/EU** (směrnice o RoHS) a **2000/14/ES** (směrnice o hluku) včetně změn. Při řádné aplikaci bezpečnostních a zdravotních požadavků, uvedených ve jmenovaných směrnicích ES, byly využity následující normy a / nebo technické specifikace:

EN 60745-1/A11:2010, EN 60745-2-15/A1:2010, EN 55014-1/A1:2009+A2:2011, EN 55014-2/A2:2008

Nabíjecí stanice:
EN 55014-1/A1:2009+A2:2011, EN 55014-2/A2:2008
EN 60335-1:2002+A11:2004+A1:2004+A12:2006+A2:2006+A13:2008+A14:2010
EN 60335-2-29:2004+A2:2010, EN 62233:2008

měřená hladina akustického výkonu	87 dB (A)
zaručená hladina akustického výkonu	92 dB (A)

Řízení k prohlášení o shodě podle přílohy V / směrnice 2000/14/ES

Rok výroby je vytlačený na typovém štítku a dodatečně se dá zjistit podle pokračujícího sériového čísla.

Münster, 25.09.2014

G. Knorr

Gerhard Knorr, Technické vedení Ikra GmbH

Archivace technických podkladů: Gerhard Knorr, Kärcherstraße 57, DE-64839 Münster

Vážený zákazník,

aby sa zabezpečilo spoľahlivé uvedenie do prevádzky, vypracovali sme tento návod na použitie. Ak budete postupovať podľa nižšie uvádzaných pokynov, bude prístroj pracovať vždy k Vašej spokojnosti a bude mať dlhú životnosť.

Naše prístroje sa pred spustením sériovej výroby skúšajú za najtvrdších podmienok a v priebehu výroby sú podrobené nepretržitej kontrole. To je pre nás istota a pre Vás záruka, že obdržíte zrelý výrobok.

V záujme ďalšieho technického vývoja si vyhradzujeme právo zmien konštrukcie a celkového prevedenia prístroja.

Obsah	**Strana**
Obrázky	1 - 3
Obrázky a vysvetlenie piktogramov	4
Technické údaje	SK-2
Použitie podľa určenia	SK-3
Všeobecné bezpečnostné pokyny	SK-3
Nabíjanie akumulátora	SK-5
Zapnutie a vypnutie	SK-5
Otočná rukoväť	SK-6
Prestavenie prístroja/výmena strihacích systémov	SK-6
Pokyny pre prácu	SK-6
Prevádzková údržba	SK-6
Skladovanie	SK-6
Likvidácia a ochrana životného prostredia	SK-6
ES Vyhlásenie o zhode	SK-7
Záručné podmienky	
Servis	

Preklad pôvodného návodu na použitie

Akumulátorové nožnice na trávu a húštie GBS 3,6 LI

Technické údaje

Napätie akumulátora/prevádzkové napätie	V DC	3,6	
Typ akumulátora	Ah/Wh	1,3 / 4,68 / lítiové ióny	
Doba prevádzky	min.	cca 45	
Menovité otáčky	min^{-1}	1000	
Sekacia šírka *	mm	75	
DÍžka čepelí **	mm	120	
Hrúbka sekania **	mm	8	
Hladina akustického výkonu (DIN EN 60745-2-15)	dB (A)	87	K=3,0 dB(A)
Hladina hluku podľa (DIN EN 60745-2-15)	dB (A)	67	K=3,0 dB(A)
Vibrácie podľa (DIN EN 60745-2-15)	m/s^2	<2,5	K=1,5 m/s^2
Nabíjací prístroj			
Sieťové napätie	V~ / Hz	230 / 50	
Nabíjacie napätie	V DC	3,6	
Nabíjací prúd	mA/DC	450	
Nabíjací čas	h	cca 3 - 5 hodín	

Technické zmeny zostávajú vyhradené

* Akumulátor pre nožnice na trávu ** Akumulátor pre nožnice na húštie

- Uvedená hodnota vibračných emisií bola zmeraná normalizovaným testovacím postupom a je možné ju použiť na porovnanie s iným elektrickým náradím.
- Uvedená hodnota vibračných emisií sa môže tiež použiť na odhad množstva a dĺžky potrebných pracovných prestávok.
- Skutočná hodnota vibračných emisií sa môže počas reálneho používania elektrického náradia od uvedenej hodnoty líšiť v závislosti od toho, ako sa elektrické náradie používa.
- Pozor: Na ochranu pred poruchami krvného obehu rúk, ktoré sú vyvolané vibráciami, je potrebné včas zaradiť pracovné prestávky.
- Zaťaženie vibráciami sa pokúste udržať na čo najnižšej úrovni. Príkladom opatrenia na zmenšenie zaťaženia vibráciami je nosenie rukavíc pri používaní nástroja a obmedzenie pracovného času. Pritom treba zohľadniť všetky podiely prevádzkového cyklu (napríklad časy, počas ktorých je elektrický nástroj vypnutý a také, v ktorých je síce zapnutý, ale beží bez zaťaženia).
- Ruky a nohy držte vždy mimo strihacích nástrojov, predovšetkým pri zapínaní motora!

Pozor: Ochrana proti hluku! Pri spustení do prevádzky dodržujte regionálne predpisy

Použitie podľa určenia

Pokyn pre použitie:
Nožnice na kríky nemôžu a nemajú nahradzovať nožnice na strihanie živých plotov.

Tieto nožnice sú určené na zastrihávanie a strihanie jemných kríkov alebo hustých porastov s tenkou hrúbkou konárikov a stoniek. Iné alebo nad tento rámec presahujúce použitie sa rozumie ako použitie mimo určenia a za škody, ktoré na základe toho vzniknú, výrobca/dodávateľ neručí.

V prípade potreby je možné tieto nožnice na kríky jednoduchou výmenou dodaných strihacích nožov prerobiť na nožnice na trávu.

Všeobecné bezpečnostné pokyny

POZOR! Prečítajte si všetky pokyny. Nedodržanie nižšie uvedených pokynov môže mať za následok elektrický úder, požiar a / alebo ťažké poranenie. Nižšie používaný pojem „elektrické nástroje“ sa vzťahuje na elektrické nástroje napájané z elektrickej siete (pomocou sieťového kábla) a elektrické nástroje napájané z akumulátorov (bez sieťového kábla).

TIETO POKYNY SI DOBRE USCHOVAJTE.

1) Pracovní priestor

a) **Svoj pracovný priestor udržiavajte vždy čistý a uprataný. Neporiadok a neosvetlené úseky pracovného priestoru môžu mať za následok úrazy.**
b) **S prístrojom nepracujte v prostredí s nebezpečenstvom výbuchu, v ktorom sa vyskytujú horľavé kvapaliny, plyny alebo prach.** *V elektrických nástrojoch vznikajú iskry, ktoré by takýto prach alebo pary mohli zapáliť.*
c) **V priebehu používania elektrických nástrojov držte deti a iné osoby v bezpečnej vzdialenosti.** *Pri obzeraní sa môžete stratiť nad prístrojom kontrolu.*

2) Elektrická bezpečnosť

a) **Zástrčka nabíjačka sa musí hodiť do danej elektrickej zásuvky. Zástrčku nabíjačka nie je dovolené nijakým spôsobom meniť. Spoločne s prístrojmi, ktoré majú ochranné uzemnenie, nepoužívajte nijaké zástrčkové adaptéry.** *Nepozmenené zástrčky a vhodné zásuvky znižujú nebezpečenstvo elektrického úderu.*
b) **Zabráňte kontaktu tela s uzemnenými povrchmi ako sú potrubia, vykurovanie, kachle a chladničky.** *Zvýšené riziko elektrického úderu v prípade, že dôjde uzemneniu Vášho tela.*
c) **Prístroj nevystavujte dažďu.** *Preniknutie vody do elektrického prístroja zvyšuje nebezpečenstvo elektrického úderu.*

3) Bezpečnosť osôb

a) **Buďte sústredení, dávajte pozor na to, čo robíte a k práci s elektrickými prístrojmi pristupujte premyslene. Prístroj nepoužívajte, pokiaľ ste unavení alebo pod vplyvom drog, alkoholu alebo medikamentov.** *Malý okamžik nepozornosti pri používaní prístroja môže mať za následok vážne poranenia .*
b) **Používajte osobné ochranné vybavenie a vždy noste ochranné okuliare.** *Používanie osobného ochranného vybavenia ako aú protiprachové masky, pracovná obuv s nešmykľavou podrážkou, ochranné prilby alebo protihlukové slúchadlá, podľa druhu a použitia elektrického prístroja, znižuje nebezpečenstvo poranenia.*
c) **Zabráňte náhodnému zapnutiu prístroja.** *Pokiaľ prístroj prenášate s prstom na vypínači alebo zapnutý prístroj pripojíte do siete, môžete si spôsobiť zranení.*
d) **Pred zapnutím prístroja odstráňte nastavovacie nástroje a alebo skrutkovače.** *Nejaký nástroj a alebo kľúč, ktorý zostane v rotačnej časti prístroja, môže spôsobiť zranenie.*
e) **Nepreceňujte sa. Dbajte vždy na stabilní postoj a vždy udržujte rovnováhu.** *Tak budete môcť prístroj v neočakávaných situáciách lepšie kontrolovať.*
f) **Používajte vhodné oblečenie. Nenoste nijaké voľné oblečenie alebo ozdoby. Vlasy, oblečenie a obuv držte v bezpečnej vzdialenosti od pohyblivých dielcov.** *Voľné oblečenie, ozdoby a alebo dlhé vlasy za môžu zachytiť do pohyblivých dielcov prístroja.*
g) **Pokiaľ je možné namontovať prípravky na odsávanie prachu alebo záchytávacie prípravky, presvedčite sa, čí sú tieto pripojené a správne použité.** *Používání takýchto prípravkov znižuje ohrozenie prachom.*

4) Starostlivé zaobchádzanie a používanie elektrických nástrojov

a) **Nepreťažujte prístroj. Pre svoju prácu používajte k tomu určené elektrické prístroje.** *S vhodným elektrickým vybavením budete v uvedenom výkonovom rozsahu pracovať lepšie a bezpečnejšie.*
b) **Nepoužívajte nijaké elektrické nástroje, ktoré majú poškodené vypínače.** *Elektrický prístroj, ktorý sa nedá zapnúť alebo vypnúť, je nebezpečný a musí sa dať opraviť.*
c) **Pred nastavovaním prístroja, výmenou príslušenstva alebo odložením prístroja vždy vytiahnite zástrčku zo zásuvky.** *Týmto opatrením zabránite neúmyselnému zapnutiu prístroje.*
d) **Pokiaľ elektrické nástroje nepoužívate, držte ich mimo dosahu detí. Nenechajte pracovať s prístrojom osoby, ktoré s ním nie sú zoznámené alebo ktoré nečítali tieto pokyny.** *Elektrické nástroje sú nebezpečné, pokiaľ ich používajú neskúsené osoby.*
e) **Prístroj dôsledne ošetrujte. Kontrolujte, či po-**

hyblivé dielce prístroja fungujú bezchybne a či sa nezasekávajú, či niektoré dielce nie sú zlomené alebo poškodené tak, že by mohli mať negatívny vplyv na funkciu prístroja. Pred použitím prístroja nechajte poškodené dielce opraviť. *Nejedna nehoda má svoju príčinu v zle udržiavaných elektrických nástrojoch.*

f) **Rezné nástroje udržujte ostré a čisté.** *Dôkladne ošetrované rezné nástroje s ostrými reznými plochami sa menej zasekávajú a dajú sa lepšie viesť.*

g) **Používajte elektrické vybavenie, príslušenstvo, náhradné nástroje atd. v zmysle týchto pokynov a tak, ako je to pre tento špeciálny typ prístroja predpísané. Rešpektujte pritom pracovní podmienky a vykonávaný druh činnosti.** *Použitie elektrického prístroja pre iné ako určené účely môže viesť ku vzniku nebezpečných situácií.*

5) **Servis**

a) **Prístroj nechajte opravovať iba kvalifikovanému personálu a iba s použitím originálnych náhradných dielcov.** *Tým bude zaručené, aby zostala zachovaná bezpečnosť prístroja.*

6) **Starostlivé nakladanie s prístrojmi a používanie akumulátorových prístrojov**

a) **Zaistite, aby bol prístroj vypnutý ešte pred tým, než nasadíte akumulátor.** *Nasadzovanie (pripájanie) akumulátora k elektrickému prístroju, ktorý je zapnutý, môže viesť k úrazom.*

b) **Akumulátory nabíjajte iba v takých nabíjacích prístrojoch, ktoré sú odporúčané výrobcom.** *Pri nabíjacom prístroji, ktorý je vhodný pre určitý typ akumulátorov, hrozí požiar, pokiaľ je používaný na nabíjanie iných akumulátorov.*

c) **V elektrických prístrojoch používajte vždy iba k nim určené akumulátory.** *Používanie iných akumulátorov môže viesť k poraneniam a k nebezpečenstvu požiaru.*

d) **Nepoužívané akumulátory uchovávajte mimo dosahu kancelárskych sponiek, mincí, kľúčov, skrutiek alebo iných kovových predmetov, ktoré by mohli spôsobiť premostenie kontaktov akumulátora.** *Skrat medzi kontaktmi akumulátora môže spôsobiť popáleniny alebo požiar.*

e) **Pri nesprávnom použití môže z akumulátora vytekať kvapalina. Vyvarujte sa kontaktu s akumulátorovou kvapalinou. Pri náhodnom kontakte s akumulátorovou kvapalinou opláchnite zasiahnuté miesto vodou. Ak sa akumulátorová kvapalina dostane do očí, vyhľadajte navyše tiež lekársku pomoc.** *Unikajúca akumulátorová kvapalina môže spôsobovať podráždenie kože alebo popáleniny.*

Bezpečnostné pokyny pre nožnice na živé ploty:

- **Všetky časti svojho tela držte v bezpečnej vzdialenosti od strihacieho noža. Nepokúšajte sa odstraňovať zostríhaný materiál pri bežiacom noži alebo zostrihávaný materiál pevne držať. Zachytený zostríhaný materiál odstraňujte až pri vypnutom prístroji.** *Malý okamžik nepozornosti pri používaní nožníc na živý plot môže mať za následok ťažké poranenie.*
- **Pri stojacom noži prenášajte nožnice na živý plot za rukoväť. Pri transporte alebo odkladaní vždy nasuňte na nože ochranný kryt.** *Pozorné zaobchádzanie s prístrojom znižuje nebezpečenstvo poranení nožom.*
- **Elektrický nástroj držte len za izolované plochy rukoväte, pretože strihacia lišta môže mať počas prevádzky kontakt so skrytými káblami.** *Kontakt strihacej lišty s vedením pod napätím môže vystaviť napätiu kovové časti prístroja a viesť k zásahu elektrickým prúdom.*
- **Pred prácou prezrite porasty, či sa v nich nenachádzajú skryté predmety, napr. drôt atď.** *Buďte pozorní, aby strihací nástroj neprišiel do kontaktu s drôtom ani inými kovovými objektmi.*
- **Elektrický nástroj držte správne, napr. obidvomi rukami za rukoväte, keď sú k dispozícii dve rukoväte.** *Strata kontroly nad prístrojom môže viesť k poraneniam.*

Bezpečnostné pokyny

- **Tento prístroj nie je určený pre používanie osobami (vrátane detí) s obmedzenými fyzickými, zmyslovými alebo duševnými schopnosťami, ani osobami s chýbajúcimi skúsenosťami a/alebo nedostatočnými vedomosťami. Prístroj je v tomto prípade možné používať jedine za dozoru osoby dohliadajúcej za bezpečnosť a osoby poskytujúcej potrebné pokyny k používaniu prístroja. Mali by ste dávať pozor na to, aby sa s prístrojom nehrali deti.**
- **Tento prístroj môže spôsobiť vážne poranenia. Pre správne zaobchádzanie s ním, pre prípravu, prevádzkovú údržbu a správne používanie si preto pozorne prečítajte tento návod na použitie. Pred prvým použitím sa s prístrojom zoznámte a nechajte sa aj prakticky zaučiť v používaní.**
- **Strihací nástroj sa po vypnutí prístroja chvíľu pohybuje.**
- **Pred čistením prístroj vypnite.**
- **Pozor! Prsty a nohy držte v bezpečnej vzdialenosti od pracovnej oblasti prístroja**
- **Motor zapínajte až vtedy, keď máte prsty a nohy v bezpečnej vzdialenosti od strihacích nástrojov.**
- **Pred použitím prístroja vyčistite pracovnú plochu od cudzích predmetov a počas práce dávajte na výskyt cudzích predmetov pozor!**
- **Pri prenášaní prístroj vždy najskôr vypnite a počkajte na úplné zastavenie strihacích nožov. Údržbu a čistenie vždy vykonávajte iba na vypnutom prístroji.**
- **Deti a osoby mladšie ako 16 rokov nesmú prístroj obsluhovať.**
- **Deťom ani osobám, ktoré nie sú oboznámené s návodom na obsluhu, nikdy nedovoľte používať prístroj.**
- **Zákonné ustanovenia môžu ohraničovať vek obsluhujúcej osoby.**

- **Nezabúdajte na zodpovednosť v rámci pracovnej oblasti prístroja voči tretím osobám.**
- **Prístroj nikdy nepoužívajte, pokiaľ sa v blízkosti pracovnej plochy nachádzajú osoby, predovšetkým deti, prípadne zvieratá.**
- **Prístroj používajte iba pri dennom svetle alebo dostatočnom umelom osvetlení.**
- **Nožnice je potrebné odborne udržiavať a kontrolovať. Strihacie nože je potrebné v prípade poškodenia vymieňať iba kompletne. V prípade poškodenia vplyvom nárazu je nevyhnutná odborná kontrola.**
- **Nožnice je potrebné kontrolovať pravidelne, u autorizovaného servisného strediska.**
- **Pri práci používajte vhodný pracovný odev ako aj ochranné rukavice, ochranu sluchu, uzatvorené pracovné topánky s protišmykovou podrážkou. Nenoste voľné odevy, ktoré by mohli zachytiť do pohyblivých časti prístroja.**
- **Pred odložením nožníc a pred ich čistením je potrebné zabezpečiť, aby nedošlo k ich neúmyselnému zapnutiu, napr. pri odblokovaní spínača.**
- **Pravidelne kontrolujte strihacie nože.**
- **Nožnice nikdy nechytajte za nože, riziko poranenia hrozí aj v prípade, že je prístroj vypnutý.**
- **Nikdy sa nedotýkajte bežiacich nožov, napr. kvôli odstráneniu cudzích predmetov, prípadne, keď sa nože zablokujú.**
- **Prístroj uschovávajte na mieste neprístupnom pre deti.**
- **Počas práce s prístrojom dbajte vždy na stabilný postoj, hlavne vtedy, ak stojíte na podstavci alebo striháte z rebríka.**
- **Nepoužívajte nožnice na kríky s poškodenými alebo veľmi opotrebovanými strihacími nožmi.**
- **Nikdy sa nepokúšajte uvádzať do prevádzky neúplný prístroj.**
- **Pri prenášaní prístroja alebo pri jeho skladovaní vždy používajte ochranu nožov.**
- **Pred začiatkom práce sa zoznámte s okolím a dávajte pozor na možné riziká, ktoré by ste nemuseli počuť vzhľadom na hlučnosť prístroja.**
- **Používajte iba výrobcom odporúčané náhradné dielce a príslušenstvo.**

Pred uvedením do prevádzky

Nabíjanie akumulátora

Bezpečnostné pokyny:

Tento prístroj sa dodáva s vopred nabitým lítiovým akumulátorom. Doporučujeme však akumulátor pred prvým uvedením do prevádzky ešte raz nabiť.

- K tomu používajte dodanú nabíjačku. Táto je špeciálne prispôsobená danému akumulátoru.
- Nikdy nepoužívajte iné nabíjačky. Tým by ste mohli zapríčiniť požiar – alebo výbuch !
- Nabíjačku trvale chráňte pred dažďom alebo vlhkosťou. Nebezpečenstvo elektrického úderu.
- Nikdy nenabíjajte bez ochrany vonku, nabíjajte na suchom a chránenom mieste.
- Nikdy nenabíjajte na tejto nabíjačke cudzie akumulátory. Nebezpečenstvo požiaru alebo výbuchu.
- Pred každým použitím nabíjačky skontrolujte puzdro, zástrčku a kábel na poškodenia. Nabíjačku nepoužívajte, pokiaľ zistíte nejaké poškodenie.
- Nabíjačku neotvárajte násilím. V prípade nejakej vady je potrebné nabíjačku vymeniť.
- Nabíjačka sa v priebehu nabíjania zahrieva. Nepoužívajte ju preto na horľavom podklade alebo v horľavom prostredí. Nebezpečenstvo požiaru.
- Články akumulátora nikdy neotvárajte.

  Nebezpečenstvo skratu.
- V prípade poškodenia akumulátoru môže dochádzať k úniku škodlivých pár alebo kvapalín. V prípade náhodného kontaktu s týmito postihnuté miesto okamžite omyte vodou a okamžite vyhľadajte lekára. Táto kvapalina môže spôsobiť podráždenie alebo poleptanie pokožky.
- Akumulátor chráňte pred vysokými teplotami, prudkým slnečným žiarením a ohňom. Nebezpečenstvo výbuchu.

Nabíjací proces:

Pri nabíjaní akumulátora pripojte zástrčku nabíjačky do zásuvky. Potom zástrčku nabíjacieho kábla zastrčte do nabíjacej zásuvky nožníc na trávu a krovie (obr. 2).

Začínajúci nabíjací proces signalizuje červená kontrolka (X) (obr. 3). V prípade prázdneho akumulátora trvá doba nabíjania cca 3-5 hodiny. Po skončení nabíjania vypne elektronická kontrola automaticky nabíjací proces. Červená kontrolka potom zmení farbu na zelenú. To signalizuje koniec nabíjania. Čas nabíjania nie je potrebné kontrolovať.

Nabíjačka a rukoväť prístroja sa v priebehu nabíjania zahrievajú. Toto je normálny jav.

Pokiaľ nabíjačku nepoužívate, odpojte ju zo zásuvky.

V priebehu nabíjania sa prístroj nesmie používať.

Akumulátor je potrebné nabiť vždy, keď zistíte citeľný pokles výkonu pri strihaní. Dodatočne má prístroj integrovanú ochranu proti hlbokému vybitiu, ktorá zabraňuje poškodeniu akumulátora. Táto ochrana akumulátor pri dosiahnutí medze vybitia vypne. Potom už prístroj nezapínajte a pred novým použitím akumulátor najskôr nabite.

Zapnutie (obr. 4)

Stlačte blokovanie zapnutia (6) a stlačte spínač (7). Po zapnutí už nemusíte blokovanie zapnutia (6) držať.

Počas prevádzky svieti červená kontrolka.

Pre vypnutie pustite spínač (7).

⚠ **Pozor! Strihací nástroj sa po vypnutí prístroja chvíľu pohybuje.**

Otočná rukoväť (obr. 5)

Pre ergonomické použitie je možné rukoväť nožníc otočiť o 90° doprava alebo doľava.

Po stlačení blokovania (8) je možné rukoväť prestaviť o 90°. Skôr ako nožnice opäť uvediete do prevádzky, dbajte na to, aby bolo blokovanie opäť zaistené.

Prestavenie prístroja/výmena strihacích systémov

⚠ **Pri nasledujúcich prácach pre výmenu strihacieho systému v žiadnom prípade nezapínajte prístroj! Nebezpečenstvo poranenia!**

Na ochranu pred poraneniami nasuňte na lištu dodanú ochranu lišty a používajte ochranné rukavice.

Stlačte uzatváraciu sponu a veko prevodu posuňte v smere šípky dozadu. Odoberte veko prevodu. Strihaciu lištu je teraz možné vybrať. (obr. 6)

Z priestoru prevodu odstráňte prípadné preniknuté nečistoty.

Lišty čistite od rastlinných štiav a nečistôt. Lišta by sa mala každú sezónu raz odobrať. Pritom treba odstrániť zvyšky rastlín a cudzie telesá.

Pastorok A a zadnú časť lišty B opatrne namažte tenkou vrstvou tuku (obr. 7 a 8). Motor a ostatné diely nemažte.

Polohu prevodu nastavte dodaným nástrojom. (Červené) značky na telese a prevodovom kolese tvoria líniu. (obr. 7)

Obidve (červené) značky na lište sa musia zhodovať. (obr. 8)

⚠ **Lišty pri výmene nedržte za strihacie čepele!** Ak sa neúmyselne stlačí zapínač/vypínač, môže dôjsť k ťažkým poraneniam.

Lištu vložte do telesa prevodu. Dodržte, aby sa lišty nachádzali v zobrazenej polohe. (obr. 9)

Upozornenie: Dbajte na to, aby lišta priliehala na dva plastové držiaky (3) a zabezpečte, aby bola lišta správne uložená na štyroch upevneniach (4). (obr. 10)

Následne vložte veko prevodu do vedení (1) a posúvajte ho dopredu až po zaistenie uzatváracej spony (2) (obr. 10).

Prístroj je teraz opäť pripravený na prevádzku.

Pokyny pre prácu

Prostredníctvom nožníc na krovie môžete strihať jemné krovie a mierne húštie. Tento prístroj sa dobre hodí aj na tvarové strihanie, napr. pri úprave hrobov.

Pomocou týchto nožníc na trávu sa dajú začistiť okraje trávnika resp. plochy trávy na neprístupných miestach.

⚠ **Pretože prístroj vediete pri práci jednou rukou, v nijakom prípade nedávajte voľnú roku do blízkosti bežiacej čepele.**

Prevádzková údržba (obr. 7+8)

Nože očistite od rastlinných štiav a nečistoty. Pár nožov by sa min. raz za sezónu mal z prístroja vybrať. Pritom je potrebné odstrániť zvyšky rastlín a cudzie predmety. Pastorky (A) a chrbty nožov (B) opatrne namastite riedkym mastiacim tukom. Motor a iné dielce nemastite.

Pozor! Klzné plochy nožov musia byť naolejované, aby si zachovali svoje klzné schopnosti. Nenaolejované klzné plochy môžu negatívne ovplyvniť životnosť.

Pokiaľ sa nože po dlhšom používaní zatupia, vymeňte ich iba za originálne náhradné nože.

Nožnice čistite iba prostredníctvom kefy alebo handry. Nikdy neostrekujte prístrojov vodou a ani ho do vody neponárajte.

Nôž po každom použití ošetrite nôž ošetrovacím sprejom.

Opotrebené tupé nože vymeňte.

Po použití vždy nasaďte chrániť noža.

Skontrolujte prístroj na zjavné chyby a v prípade potreby nechajte prístroj opraviť v autorizovanom servise.

Skladovanie

Prístroj vždy skladujte na suchom, čistom mieste mimo dosahu detí. Prístroj skladujte na mieste chránenom pred mrazom.

Likvidácia a ochrana životného prostredia

⚠ **Dodržiavajte, prosím, nasledujúce upozornenia k likvidácii:**

Opotrebované elektrospotrebiče a akumulátory nepatria do domového odpadu.

Elektrospotrebiče je potrebné zbierať, recyklovať alebo zlikvidovať v súlade s ochranou životného prostredia.

Chybné alebo opotrebované akumulátory musia byť odborne recyklované podľa aktuálnej smernice o likvidácii akumulátorov a batérií.

Pre odobratie namontovaného akumulátora s doskou plošných spojov z Vášho prístroja, zapínač/vypínač stláčajte dovtedy, kým sa akumulátor kompletne nevybije.

Potom na prístroji pomocou skrutkovača uvoľnite všetky skrutky a otvorte kryt.

Odoberte dosku plošných spojov s lítiovo-iónovým článkom a na akumulátore/doske plošných spojov odrežte prípojky.

Následne dosku plošných spojov s lítiovo-iónovým článkom odovzdajte na odbornú likvidáciu na mieste recyklácie akumulátorov/batérií.

Po odobratí dosky plošných spojov s akumulátorom odovzdajte prístroj na opätovné zhodnotenie v súlade s ochranou životného prostredia zodpovedajúc Európskej smernici o odpade z elektrických a elektronických zariadení.

Radi za Vás vykonáme odbornú likvidáciu prístroja s akumulátorom. K tomu prístroj spolu s návodom na obsluhu zašlite na uvedenú adresu servisu.

ES Vyhlásenie o zhode

My, **ikra GmbH, Schlesierstrasse 36, 64839 Münster, Germany,** týmto prehlasujeme vo výhradnej zodpovednosti, že produkt **Akumulátorové nožnice na trávu a húštie GBS 3,6 LI**, na ktorý sa toto prehlásenie vzťahuje, zodpovedá príslušným bezpečnostným a zdravotným požiadavkám smernice ES **2006/42/ES** (Smernice o strojoch), **2004/108/ES** (smernica o elektromagnetickej zlučiteľnosti), **2006/95/ES** (Smernica o elektrických zariadeniach nízkeho napätia), **2011/65/EG** (Smernice o RoHS) a **2000/14/ES** (smernica o hluku). Pri správnej aplikácii bezpečnostných a zdravotných požiadaviek, uvedených vo vymenovaných smerniciach ES, boli využité nasledujúce normy a / alebo technické špecifikácie:

EN 60745-1/A11:2010, EN 60745-2-15/A1:2010, EN 55014-1/A1:2009+A2:2011, EN 55014-2/A2:2008

Nabíjačka:
EN 55014-1/A1:2009+A2:2011, EN 55014-2/A2:2008
EN 60335-1:2002+A11:2004+A1:2004+A12:2006+A2:2006+A13:2008+A14:2010
EN 60335-2-29:2004+A2:2010, EN 62233:2008

nameraná hladina akustického výkonu	87 dB (A)
zaručovaná hladina akustického výkonu	92 dB (A)

Posúdenie prehlásenia o zhode podľa prílohy V / smernice 2000/14/ES

Rok výroby je vytlačený na typovom štítku a dodatočne sa dá zistiť podľa pokračujúceho sériového čísla.

Münster, 25.09.2014

Gerhard Knorr, Technické vedenie Ikra GmbH

Archivácia technických podkladov: Gerhard Knorr, Kärcherstraße 57, DE-64839 Münster

Tisztelt vevonk!

Annak érdekében, hogy megbízható üzembehelyezést biztosíthassunk, elkészítettük ezt a kezelési utasítást. Amenynyiben betartja a következo útmutatásokat, akkor készüléke mindig az Ön megelégedésére fog muködni és hosszú élettartamú lesz.

Készülékeinket a szériagyártást megelozoen a legkeményebb körülmények között próbáltuk ki és a gyártás során állandó ellenorzésnek vetettük alá. Ez nekünk biztonságot nyújt és Önöknek garanciát ad, hogy kiérlelt terméket kapnak.

A muszaki továbbfejlesztés érdekében fenntartjuk a szerkezeti és kivitelezésváltoztatás jogát.

Tartalom	**Oldal**
ÁBRA	1 - 3
A piktogarmok ábrázolása és magyarázata	4
Műszaki adatok	HU-2
Használati utasítás	HU-3
Általános biztonsági tudnivalók	HU-3
Az akku töltése	HU-5
Be- és kikapcsolás	HU-5
Forgatható fogantyú	HU-5
A készülék átalakítása / a vágórendszer cseréje	HU-5
Munkára vonatkozó tudnivalók	HU-6
Karbantartás	HU-6
Tárolás	HU-6
Hulladékkezelés	HU-6
EC EGYEZÉSI	HU-7
GARANCIÁLIS FELTÉTELEK	
SZERVIZ	

Az eredeti használati utasítás fordítása

Akkumulátoros fűnyíró és sövényvágó olló GBS 3,6 LI

Műszaki adatok

Akkumulátor üzemi feszültsége	V/DC	3,6	
Akkutípus	Ah / Wh	1,3 / 4,68 lítium-ion	
Üzemidő	min.	ca. 45	
Vágómozgások száma	min^{-1}	1000	
Vágásszélesség *	mm	75	
Késhossz **	mm	120	
Fonalhosszabbítás **	mm	8	
Mért hangteljesítményszint (DIN EN 60745-2-15)	dB(A)	87	K3,0 dB (A)
Hangnyomásszint (DIN EN 60745-2-15)	dB (A)	67	K3,0 dB (A)
Vibráció (DIN EN 60745-2-15)	m/s^2	< 2,5	K1,5 m/s^2
Hálózati feltöltõ			
Hálózati feszültség	V~ / Hz	230 / 50	
Feltöltõ feszültség	V DC	3,6	
Feltöltõ áram	mA	450	
Töltési idő	h	3-5 óra	

A műszaki változtatások jogát fenntartjuk.

* Akkumulátoros fuszegélyvágó olló ** Akkumulátoros sövényvágó olló

- A feltüntetett rezgésemisszió érték szabványszerű vizsgálati eljárással került bemérésre, és alkalmas más elektromos szerszámokkal való összehasonlításra.
- A feltüntetett rezgésemisszió érték segít felbecsülni a szükséges munkaszünetek számát és időtartamát.
- A valós rezgésemisszió érték az elektromos szerszám használata során a használat mikéntje függvényében különbözhet a feltüntetett értéktől.
- Figyelem: A kéz vérkeringési zavaraival szembeni megelőzés érdekében időben munkaszüneteket kell tartani.
- A vibráció miatti terhelést tartsa a lehető legalacsonyabb szinten. A vibrációs terhelés csökkentő intézkedés például a kesztyűk viselése a szerszám használata közben, és a munkaidő korlátozása. Ezzel kapcsolatban az üzemi ciklus minden elemét figyelembe kell venni (például az az idő, amikor az elektromos szerszám ki van kapcsolva, és az olyan idő, amikor ugyan be van kapcsolva, de terhelés nélkül működik).
- A kezeket és a lábakat mindig tartsa távol a vágószerszámtól, különösen a motor bekapcsolásakor!

⚠ **Figyelem: Zajvédelem! Üzembe helyezés során vegye figyelembe a regionális előírásokat.**

Használati utasítás

⚠ **Alkalmazói utasítás:**
A cserjevágó olló nem tudja és nem is hivatott helyettesíteni a sövényvágó ollót.

Kizárólag csekély vastagságú díszcserjék és bozótok körülmetszésére és vágására rendeltetett. Egyéb, vagy ezen túlmenő használat rendeltetésellenesnek számít. Ebből eredő károkért a gyártó/szállító felelősséget nem vállal.

Szükség esetén a sövényvágó olló a szállított nyírókés egyszerű cseréje által fűnyíró ollóvá alakítható.

Általános biztonsági tudnivalók

Figyelem! Valamennyi utasítást el kell olvasni. A lenti utasítások betartása során elkövetett hibák áramütést, égési és/vagy súlyos sérüléseket okozhatnak. A lentiekben alkalmazott „elektromos szerszámgép" fogalom hálózatról (hálózati kábellel) működtetett elektromos szerszámgépekre és akkuval (hálózati kábel nélkül) működtetett elektromos szerszámgépekre vonatkozik.

JÓL ŐRIZZE MEG EZEKET AZ UTASÍTÁSOKAT.

1) Munkahely

a) **Munkaterületét tartsa tisztán és rendben. A rendetlenség és a megvilágítatlan munkater-ületek balesetekhez vezethetnek.**

b) **Ne dolgozzon a készülékkel robbanásveszélyes környezetben, ahol éghető folyadékok, gázok vagy porok találhatók.** *Az elektromos szerszámgépek szikrákat hoznak létre, melyek meggyújthatják a port vagy a gőzöket.*

c) **Az elektromos szerszámgép használata közben tartsa távol a gyermekeket és az egyéb személyeket.** *Ha elvonják a figyelmét, elveszítheti a készülék feletti uralmat.*

2) Elektromos biztonság

a) **Kerülje teste érintkezését a földelt felületekkel, mint pl. csövekkel, fűtőtestekkel, tűzhelyekkel és hűtőszekrényekkel.** *Megnő az áramütés veszélyének kockázata, ha az Ön teste földelve van.*

b) **A készüléket tartsa távol esőtől.** *Nő az áramütés kockázata, ha víz hatol be az elektromos készülékbe.*

3) Személyek biztonsága

a) **Legyen figyelmes, ügyeljen arra, hogy mit csinál és végezze a munkát racionálisan az elektromos szerszámgéppel. Ne használja a készüléket, ha fáradt, illetve kábítószerek, alkohol vagy gyógyszerek hatása alatt áll.** *A készülék használata közben egyetlen figyelmetlen pillanat is komoly sérülésekhez vezethet.*

b) **Hordjon személyi védőfelszerelést és mindig egy védőszemüveget.** *A személyi védőfel-szerelés, mint a pormaszk, a csúszásálló bizton-sági cipők, a védősisak vagy a hallásvédő visel-ése, az elektromos szerszámgép mindenkori faj-tája és alkalmazása függvényében, csökkenti a sérülések kockázatát.*

c) **A készülék bekapcsolása előtt távolítsa el a beállító szerszámokat vagy a csavarkulcsokat.** *A forgó készülékrészekben lévő szerszám vagy kulcs sérülésekhez vezethet.*

d) **Ne becsülje magát túl. Gondoskodjon a stabil álló helyzetről és mindenkor tartsa meg egyensúlyát.** *Így váratlan helyzetekben jobban tudja kontrollálni a készüléket.*

e) **Viseljen megfelelő ruházatot. Ne viseljen bő ruházatot vagy ékszereket. Haját, ruházatát és kesztyűit tartsa távol a mozgásban lévő alkotóelemektől.** *A mozgásban lévő alkotóele-mek behúzhatják a laza ruházatot, az ékszereket vagy a hosszú hajat.*

f) **Ha lehetőség van porszívó és porgyűjtő szerkezetek felszerelésére, győződjön meg arról, hogy azok csatlakoztatva vannak és szabályszerűen kerülnek alkalmazásra.** *A berendezések alkalmazása csökkenti a por miatti veszélyeztetéseket.*

4) Elektromos szerszámgépek gondos kezelése és használata

a) **Ne terhelje túl a készüléket. Munkájához használja az annak megfelelő elektromos szerszámgépet.** *A megfelelő elektromos szerszámgéppel jobban és biztonságosabban dolgozhat a megadott teljesítménytartományban.*

b) **Ne használjon olyan elektromos szerszám-gépet, melynek meghibásodott a kapcsolója.** *A nem be vagy kikapcsolható elektromos szer-számgép veszélyes és meg kell javíttatni.*

c) **Mielőtt a készüléken beállításokat végezne, tartozékokat cserélne vagy eltenné, vegye ki az akkumulátort.** *Ez az óvintézkedés megakadályozza a készülék véletlen beindítását.*

d) **A használaton kívül lévő elektromos szer-számgépek tárolása gyermekek által el nem érhető helyen történjen. Ne engedje, hogy olyan személyek használják a készüléket, akik azt nem ismerik és jelen utasításokat nem olvasták el.** *Az elektromos szerszámgépek veszélyesek, ha azokat tapasztalatlan személyek használják.*

e) **A készüléket ápolja gondosan. Ellenőrizze, hogy a mozgatható alkotóelemek kifogástalanul működjenek, és ne szoruljanak, illetve hogy ne legyenek eltörve vagy olyan mértékben megsérülve alkotóelemek, hogy az csorbítsa a készülék működését. A készülék használata előtt javíttassa meg a sérült alkotóelemeket.** *Számos baleset okát a rosszul karbantartott elektromos szerszámgépek képezik.*

f) **A vágószerszámokat tartsa élesen és tisztán.** *A gondosan ápolt, éles vágóélekkel rendelkező vágószerszámok kevésbé szorulnak be és könnyebben vezethetők.*

g) **Az elektromos szerszámgépeket, a tartozékokat, a behelyezhető szerszámokat stb. alkalmazza jelen utasításoknak megfelelően és úgy, ahogy az e speciális készüléktípus esetében elő van írva. Eközben legyen figyelemmel a munkafeltételekre és a kivitelezendő tevékenységre.** *Az elektromos szerszámgépek rendeltetés szerinti alkalmazásoktól eltérő célra történő használata veszélyes szituációkat teremthet.*

5) **Szerviz**

a) **Készüléke javíttatásához csak szakképzett szakszemélyzetet és csak eredeti pótalkatrészeket vegyen igénybe.** *Ezzel biztosított, hogy a készülék biztonságos marad.*

6) **A készülékek helyes használata és az akkumulátoros készülékek használata**

a) **Ellenőrizze le, hogy az akkumulátor behelyezése előtt a készülék ki lett kapcsolva.** *Az akkumulátor bekapcsolt elektromos készülékbe helyezése (csatlakoztatása) személyi sérüléshez vezethet.*

b) **Az akkumulátorokat kizárólag a gyártó által ajánlott töltőkben töltse.** *Bizonyos típusú akkumulátorok töltésére alkalmas töltő esetében tűz veszélye áll fenn, ha más típusú akkumulátorok töltésére használják.*

c) **Az elektromos készülékekben mindig csak a hozzájuk való akkumulátorokat töltse.** *Más akkumulátorok használata személyi sérüléshez vagy tűzhöz vezethet.*

d) **A nem használt akkumulátorokat irodai gépkapcsoktól, érméktől, kulcsoktól, csavaroktól és más fémtárgyaktól távol tartsa, mert azok az akkumulátor érintkezőinek rövidre zárását okozhatják.** *Az akkumulátor érintkezői közötti rövidzár égési sérüléseket és tüzet okozhat.*

e) **Helytelen használat esetén az akkumulátorból folyadék távozhat. Gondosan kerülje el az érintkezést e folyadékkal. Az akkumulátorból kifolyt folyadékkal való véletlenszerű érintkezés esetén az érintett bőrfelületet öblítse le vízzel. Ha az akkumulátor folyadék a szembe kerül, forduljon haladéktalanul orvoshoz.** *A szivárgó akkumulátor-folyadék a bőr irritációját vagy égési sérüléseket okozhat.*

Biztonsági tudnivalók sövényvágó ollókhoz:

- **Minden testrészt tartson távol a vágókéstől. Járó kés mellett ne kísérelje meg eltávolítani a vágott anyagot vagy megfogni a vágandó anyagot. A beszorult vágott anyagot csak akkor távolítsa el, ha a készülék ki van kapcsolva.** *A sövényvágó olló használata közben egyetlen figyelmetlen pillanat is súlyos sérülésekhez vezethet.*
- **A sövényvágó ollót csak nyugalmi állapotban lévő késsel hordozza. A sövényvágó olló szállítása vagy tárolása során mindig húzza fel a védőburkolatot.** *A készülék gondos használata csökkenti a késekből kiinduló sérülésveszélyt.*
- **Az elektromos szerszámot csak a szigetelt fogantyúknál fogja, mert a vágókés rejtett áramvezetékekkel kerülhet kapcsolatba.** *Ha a vágókés feszültség alatt álló vezetékkel érintkezik, akkor a készülék fém alkatrészei feszültség alá kerülhetnek, ami elektromos ütést okozhat.*
- **A munkálat előtt ellenőrizze, hogy a sövényben nem található-e rejtett tárgy, például drót, stb.** *Ügyeljen arra, hogy a vágószerszám ne kerüljön érintkezésbe dróttal vagy más fém tárgyakkal.*
- **Tartsa helyesen az elektromos szerszámot, például a fogantyúknál, ha két fogantyú is rendelkezésre áll.** *Ha elveszíti uralmát a készülék fölött, akkor sérülések történhetnek.*

Biztonsági utasítások

- **Ezt a készüléket tilos csökkent testi, szellemi, illetve érzékelő képességgel rendelkező személyeknek (a gyermekeket is beleértve) illetve a szükséges ismeretek és tapasztalatok hiányában használni, kivéve a biztonságukért felelős személy felügyelete mellett vagy ahasználatra vonatkozó eligazítás után. A gyermekeket felügyelni kell, hogy ne játszhassanak a készülékkel.**
- **Ez a gép komoly sérüléseket okozhat. Gondosan olvassa el a használati utasítást a sövény-nyíróval való korrekt bánásmód, az előkészület, a karbantartás, a szakszerű használat érdekében. Az első használat előtt barátkozzon / ismerkedjen meg a géppel és engedje magát gyakorlatban is bevezetni.**
- **A vágószerszám a kikapcsolás után még mozog.**
- **Tisztítás elott kapcsolja ki a készüléket.**
- **Vigyázat! Az ujjait és lábát tartsa távol a vágási területtol!**
- **A motort csak akkor kapcsolja be, ha a kezek és a lábak nincsenek a vágószerszámok közelében.**
- **A készülék használata elott tisztítsa meg a munkafelületet az idegen anyagoktól és ügyeljen munka közben az idegen anyagokra!**
- **Szállításhoz eloször mindig kapcsolja ki a készüléket és várja meg, amíg megállnak a kések. Karbantartási és tisztítási munkákat mindig csak kikapcsolt gépen végezzen.**
- **16 év alatti fiatalok nem kezelhetik a készüléket.**
- **Ne engedje a készüléket gyerekeknek olyan személynek használni, aki nem ismeri a használati utasítás tartalmát.**
- **A törvényi rendelkezések korlátozhatják a felhasználó életkorát.**
- **Ügyeljen az Ön felelosségére a munkaterületen tartózkodó más személyekkel kapcsolatban.**
- **Ne használja a sövényvágó ollót mindaddig, amíg más személy, gyermek vagy állat van a közelben.**
- **A készüléket csak nappali világitás, vagy elegendő erősségű mesterséges fény mellett szabad használni.**
- **Az ollót szak-szeruen kell karbantartani és vizsgálni. A késeket sérüléskor csak párosával szabad kicserélni. Ütközés következtében fellépo sérüléskor elkerülhetetlen a szakember általi ellenorzés.**

- **Az ollót rendszeresen ellenőrizni kell, mégpedig kizárólag illetékes javítóműhely által.**
- **Hordjon megfelelő munkaruhát, tehát védő-szemüveget, fülvédőt, nem siklós zárt lábbelit és védőkesztyűt. ne hordjon széles öltözetet, mert ez a készülék mozgó részeibe akadhatna.**
- **Az olló lerakása és a tisztítási munkák elott gyozodjön meg arról, hogy nem kapcsolódhat be a készülék véletlenül, pld. bekapcsolásblokkoló üzemeltetésével.**
- **Rendszeresen ellenorizze a késeket, hogy nincsenek-e sérülések rajtuk.**
- **Ne tartsa az ollót semmiképpen a késekre állítva, sérülésveszély áll fenn a kések nyugalmi állapotában is.**
- **Soha ne nyúljon a futó kések közé, hogy eltávolítson idegen testet, vagy ha leblokkolnak a kések.**
- **Tárolja a készüléket gyermekmentes helyen.**
- **A sövényvágó olló üzemeltetésének ideje alatt helyezze magát stabil allásba, főképp ha létrát vagy lépcsőket használ.**
- **Ne használja az ollót, ha a vágófelület megrongálódott vagy kopott, hanem cseréltesse ki.**
- **Sose próbáljon üzemeltetni nem komplett készüléket.**
- **A szállításnál és raktározáskor mindig használja a vágólapvédőt.**
- **A munka elkezdése előtt ismerkedjen meg a környezettel és az esetleges veszélyekkel, amelyeket a munka során a készülék által kiadott zaj miatt nem kell hogy észrevegyen.**
- **Kizárólag a gyártó által ajánlott pótalkatrészeket és tartozékokat alkalmazza.**

Üzembe helyezés előtt

Az akku töltése

Biztonsági tudnivalók:

A készülék kiszállítása előre feltöltött lítium-ion akkuval történik. Az első üzembe helyezés előtt azonban javasoljuk az akku újbóli feltöltését.

- A töltéshez csak a mellékelt töltőt használja, ami speciálisan ezzel az akkuval történő használatra rendeltetett.
- Soha ne használjon más töltőket. Ellenkező esetben tűz- vagy robbanásveszély áll fenn!
- A töltőt soha nem szabad kitenni esőnek vagy nedvességnek. Fennáll az elektromos áramütés veszélye.
- Soha nem szabad védelem nélkül a szabadban tölteni, hanem egy száraz, védett helyen.
- Soha nem szabad a töltővel idegen akkukat tölteni. Fennáll a tűz vagy robbanás veszélye.
- A töltő minden használata előtt ellenőrizni kell sérülések tekintetében a burkolatot, a dugót és a kábelt. Sérülés észrevétele esetén nem használható.
- Tilos a töltő erőszakos kinyitása. Meghibásodás esetén a töltőt ki kell cserélni.
- Töltés közben a töltő felmelegszik. Működtetése könynyen éghető aljzaton vagy éghető környezetben tilos. Tűzveszély!
- Az akkucellák felnyitása tilos. Fennáll a rövidzárlat veszélye.
- Az akku sérülése esetén káros gőzök vagy folyadékok szivároghatnak ki. Véletlen érintkezés esetén vízzel öblítünk és orvost keresünk fel. A folyadék bőrirritációt vagy felmaródást okozhat.
- Az akkut hőtől, erős napsugárzástól és tűztől óvjuk. Robbanásveszély.

Töltésfolyamat:

Az akku töltéséhez a töltőt bedugjuk egy csatlakozó aljzatba. Ezt követően a töltőkábel dugóját bedugjuk a fű- és bozótnyíró olló töltőperselyébe (2 ábra).

A töltésfolyamat megkezdődését a nyél végén található piros kontroll-lámpa (X) (2. ábra) jelzi. Lemerült akku esetén a töltési időtartam kb. 3-5 óra. A töltés befejeztével az elektronikus felügyelő szerkezet automatikusan megszakítja a töltésfolyamatot. A kontroll-lámpa színe pirosról zöldre változik. Ez jelzi a töltés befejezését. A töltésidő felügyeletére nincs szükség.

A töltő és a készülék nyele töltés közben felmelegszenek, ami normális jelenség.

A töltőt húzza ki a dugaszoló aljzatból, ha nem használja.

Töltés közben a készülék használata tilos.

Utántöltésre mindig akkor van szükség, ha nyírás közben a készülék teljesítményének lényeges csökkenését tapasztalja. Ezen kívül integrált egy mélykisülést megakadályozó elektronikus szerkezet, ami megakadályozza az akku sérülését, és az akkut a kisülési határ elérése esetén kikapcsolja. Ezután már ne kapcsolja be a készüléket, hanem először töltse fel az akkut.

Be- és kikapcsolás (4. ábra)

A bekapcsolási zárat (6) nyomja meg és kapcsolja be a kapcsolót (7). Bekapcsolás után a bekapcsolási zárat (6) már nem kell tartani.

Üzemelés közben világít a piros ellenőrző lámpa.

Kikapcsoláshoz engedje el a kapcsolót (7).

Vigyázat! A vágószerszám a kikapcsolás után még mozog.

Forgatható fogantyú (5. ábra)

Az ergonómikus használat érdekében az olló fogantyúja 90°-kal elfordítható balra vagy jobbra.

A reteszelés (8) megnyomása után a fogantyú 90°-kal átállítható. Ügyeljen arra, hogy a reteszelés újra be legyen kattintva, mielőtt az ollót újra beüzemeli.

A készülék átalakítása / a vágórendszer cseréje

A vágórendszer cseréjéhez szükséges következő munkálatok során a készüléket tilos bekapcsolni! Sérülésveszély!

A sérülésekkel szembeni védelem érdekében tolja a mellékelt késvédőt a késre, és használjon védőkesztyűt.

Nyomja meg a zárónyelvet, és tolja a hajtás fedelét hátra, a nyíl irányába. Vegye le a hajtás fedelét. Ezután a vágókés kivehető. (6. ábra)

Távolítsa el az esetlegesen a hajtástérbe kerülő szennyeződéseket.

Tisztítsa meg a kést a növényi nedvektől és a szennyeződéstől. A kést szezononként legalább egyszer célszerű levenni. Távolítsa el a növényi maradványokat és az idegen testeket.

Az A kis fogaskereket és a B kés hátoldalt kenje be óvatosan sűrű zsírral (7. és 8. ábra). A motort és más alkatrészeket ne kenje be.

A mellékelt szerszámmal állítsa be a hajtás pozícióját. A házon és a hajtás kerekén található (piros) jelöléseknek egy vonalat kell képezni. (7. ábra)

A késen található két (piros) jelölésnek meg kell egyezni. (8. ábra)

A csere során a kést ne a vágóéleknél fogja! Ha a be- vagy kikapcsoló gombot szándékolatlanul megnyomják, akkor súlyos sérülések keletkezhetnek.

Helyezze a kést a hajtás házába. Kérjük, ügyeljen arra, hogy a kések az ábrán látható pozícióban álljanak. (9. ábra)

Útmutatás: Ügyeljen arra, hogy a kés a két műanyag tartón (3) feküdjön fel, és gondoskodjon arról, hogy a kés megfelelően legyen a négy rögzítésen (4). (10. ábra)

Ezután helyezze a hajtás fedelét a vezetőkbe (1) és tolja előre a zárónyelv bekattanásáig (2) (10. ábra).

Ezután a készülék üzemkész.

Munkára vonatkozó tudnivalók

A sövényvágó ollóval díszcserjéket és könnyebb bozótokat vághatunk. A készülék formavágáshoz is kitűnően megfelel, így pl. használható sírok ápolásánál.

A fűnyíró ollóval a hozzá nem férhető helyeken is pontosan nyírhatók a fűszegélyek illetve a fűfelületek.

Mivel a készüléket egy kézzel vezetjük, kérjük, semmi esetre se vigye a szabad másik kezét a mozgó kés közelébe.

Karbantartás (7. + 8. ábra)

Tartsa növényi nedvektol és szennyezodéstol tisztán a késeket. A képpárt szezononként legalább egyszer le kell venni, ennek során a füvet és idegen testeket eltávolítani. Az A hasadékot és a B késhátat elovigyázatosan kenje meg vékonyan zsiradékkal. A motort és egyéb részeket ne kenje.

Vigyázat! A kések csúszórészeit jól meg kell olajozni, hogy megtartsák csúszóképességüket. Olajozatlan csúszórészek hátrányosan befolyásolhatják az állásidot.

Ha a kések hosszabb használat után életlenné váltak, kérjük, azokat kizárólag eredeti pótkésekre cserélje ki.

Az ollót csak kefével vagy ronggyal tisztítsa. A készüléket soha ne fröcskölje le vízzel, illetve soha ne merítse vízbe.

A kést minden használat után ápolósprayvel be kell fújni.

Az elkopott tompa késeket ki kell cserélni.

Használat után mindig fel kell tenni a késvédőt.

A készüléket ellenőrizzük nyilvánvaló hiányosságok tekintetében és szükség esetén felhatalmazott szervizben megjavíttatjuk.

Tárolás

A készülék tárolása mindig száraz, tiszta és gyermekek által el nem érhető helyen történjen. Fagymentes helyen tartandó.

Hulladékkezelés

A hulladékkezelés során vegye figyelembe a következő útmutatásokat:

A kiszolgált elektromos készülékek és akkumulátorok nem tartoznak a háztartási hulladékhoz.

Az elektromos készülékeket gyűjtse össze, adja át újrafeldolgozásra vagy környezetbarát módon kezelje hulladékként.

A hibás vagy használt akkumulátorokat az elemek és akkumulátorok kezelésének érvényes irányelvei szerint szakszerű feldolgozásra adja át.

Ha a nyomtatott áramkörbe szerelt akkumulátort kiveszi a készülékből, előtte működtesse a főkapcsolót annyi ideig, hogy az akkumulátor teljesen kisüljön.

Ezután oldja ki egy csavarhúzóval a készülék összes csavarját és nyissa fel a házat.

Vegye ki a lítium akkumulátort tartalmazó nyomtatott áramkört és vágja el az akkumulátor/áramkör összekötő vezetékeit.

Ezután a lítium akkumulátort tartalmazó nyomtatott áramkört adja le egy akkumulátor feldolgozó cégnél újrahasznosításra.

A használt elektromos és elektronikus készülékekre vonatkozó európai irányelvnek megfelelően az akkumulátort tartalmazó nyomtatott áramkör kiszedése után adja át a készüléket környezetbarát újraértékesítésre.

De mi is szívesen átvesszük a készüléket szakszerű hulladékkezelésre. Küldje el a készüléket a kezelési útmutatóban megadott szervizcímre.

EC egyezési

Mi, **ikra GmbH, Schlesierstrasse 36, 64839 Münster, Germany**, kizárólagos felelosséggel nyilatkozunk arról, hogy a termék/termékek **Akkumulátoros cserje- és bozótvágó olló GBS 3,6 LI,** termék, amelyre ez a nyilatkozat vonatkozik, megfelel a **2006/42/EK** (Gépirányelv), **2004/108/EK** (EMV iréanyelv), **2006/95/EK** (kisfeszültségű termékekre vonatkozó irányelv), **2011/65/EU** (RoHS irányelv) és **2000/14/EK** (Zajról szóló irányvonal) beleértve ezek módosításait is, idevonatkozó biztonsági és egészségvédelmi követelményeinek. Az EU-irányelvekben megnevezett biztonsági és egészségügyi követelmények szakszeru megvalósítása érdekében az alábbi normákat és/vagy muszaki specifikációkathasználtuk:

EN 60745-1/A11:2010, EN 60745-2-15/A1:2010, EN 55014-1/A1:2009+A2:2011, EN 55014-2/A2:2008

Töltőkészülék:
EN 55014-1/A1:2009+A2:2011, EN 55014-2/A2:2008
EN 60335-1:2002+A11:2004+A1:2004+A12:2006+A2:2006+A13:2008+A14:2010
EN 60335-2-29:2004+A2:2010, EN 62233:2008

mért hangteljesítményszint	87 dB (A)
garantált hangteljesítményszint	92 dB (A)

Egyezőségi értékelési eljárás a 2000/14/EK irányelv V. melléklete szerint

A gyártási éve a típustáblán található, ezen kívül megállapítható a folyamatos gyári szám alapján is.

Münster, 25.09.2014

Gerhard Knorr, Műszaki vezetés Ikra GmbH

A műszaki dokumentáció megőrzése: Gerhard Knorr, Kärcherstraße 57, DE-64839 Münster

Spoštovani kupec,

Da bi zagotovili zanesljiv in varen zagon, smo sestavili to navodilo za uporabo. Če boste upoštevali naslednje napotke, bo vaša naprava delovala vedno v vaše zadovoljstvo in bo imela visoko življenjsko dobo.

Naše naprave se pred serijsko izdelavo preizkusijo pod najtežjimi pogoji, med proizvodnjo pa jih stalno preverjamo. To nam daje gotovost, vam pa jamstvo, da vedno dobite neoporečen izdelek.

V interesu tehničnega razvoja si pridržujemo pravico do konstrukcijskih in izvedbenih sprememb.

Kazalo **Stran**

SLIKA	1 - 3
Razlaga opozorilnih znakov na napravi	4
Tehnični podatki	SI-2
Namen uporabe	SI-3
Splošna varnostna navodila za električno orodje	SI-3
Polnjenje akumulatorja	SI-5
Vklop in izklop	SI-5
Vrtljiv ročaj	SI-5
Predelava naprave / zamenjava sistemov rezil	SI-5
Navodila za delo	SI-6
Vzdrževanje	SI-6
Skladiščenje	SI-6
Odstranjevanje odpadkov in varstvo okolja	SI-6
ES IZJAVA O SKLADNOSTI	SI-7
GARANCIJSKI POGOJI	
SERVICE	

Akumulatorske škarje za travo in grmičevje GBS 3,6 LI

Tehnični podatki

Napetost akumulatorja / obratovalna napetost	V/DC	3,6	
Tip akumulatorja	Ah / Wh	1,3 / 4,68 / litijev ionski akumulator	
Trajanje obratovanja	min.	približno. 45	
Nazivnem številu vrtljajev n_0	min^{-1}	1000	
Širina striženja *	mm	75	
Dolžina striženja **	mm	120	
Debelina striženja **	mm	8	
Nivo jakosti zvoka (DIN EN 60745-2-15)	dB (A)	87	K=3,0 dB (A)
Raven zvočnega tlaka (DIN EN 60745-2-15)	dB (A)	67	K=3,0 dB (A)
Vibracije (DIN EN 60745-2-15)	m/s^2	< 2,5	K=1,5 m/s^2
Polnilnik			
Napetost omrežja	V ~ / Hz	230 / 50	
Napetost polnjenja	V/DC	3,6	
Tok polnjenja	mA	450	
Trajanje polnjenja	h	približno. 3 - 5 ure	

Pridržujemo si pravico do tehničnih sprememb.

* Akumulatorske škarje za travo ** Akumulatorske škarje za grmičevje

- Navedena vrednost vibracijskih emisij je bila izmerjena po običajnem testnem postopku, zato jo lahko uporabimo za primerjavo z drugim električnim orodjem.
- Navedena vrednost vibracijskih emisij se lahko uporabi za oceno količin in dolžin ter dolžine obveznih delovnih premorov.
- Dejanska vrednost vibracijskih emisij, v času dejanske uporabe električnega orodja, se lahko od navedene vrednosti razlikuje odvisno od tega, na kak način se električno orodje uporablja.
- Opozorilo: Zaradi zaščite pred motnjami krvnega obtoka v rokah, do katerih prihaja zaradi vibracij, mora uporabnik v svoje delo vključiti tudi reden premor.
- Zagotovite čim manjše obremenitve zaradi tresljajev. Ukrepi za zmanjšanje obremenitev zaradi tresljajev sta npr. uporaba rokavic med uporabo izdelka in omejitev trajanja uporabe. Pri tem je treba upoštevati vse dele obratovalnega cikla (npr. čas, ko je električno orodje izklopljeno, in čas, ko sicer deluje, vendar brez obremenitve).
- Rok in nog nikoli ne približujte električnemu orodju, zlasti ob vklopu motorja.

⚠ **Pozor Zaščita pred hrupom ! Ob začetku obratovanja pazite na regionalne predpise.**

Namen uporabe

⚠ **Navodilo za način uporabe:**
Škarje za travo in grmičevje ne morejo in naj ne bi nadomeščale škarij za živo mejo.

Te škarje so namenjene izključno za obrezovanje in rezanje okrasnih grmov in drobnega grmičevja. Neka druga uporaba ali uporaba, ki presega te zmogljivosti, ni v skladu z namenom uporabe. Za škodo, ki je posledica take uporabe, proizvajalec/dobavitelj ne jamči.

Če je potrebno, se lahko te škarje za grmičevje z enostavno zamenjavo priloženega rezila za škarje spremeni v škarje za rezanje trave.

Splošna varnostna navodila za električno orodje

Pozor! Prebrati je treba celotna navodila. Napake pri upoštevanju navodil, navedenih v nadaljevanju, lahko povzročijo udar električnega toka, požar in/ali hude poškodbe. V nadaljevanju uporabljeni pojem „električno orodje“ se nanaša na električno orodje na omrežni pogon (s kablom za priključitev na omrežje) in na električno orodje na akumulatorski pogon (brez kabla za priključitev na omrežje).

TA NAVODILA DOBRO SHRANITE.

1) Delovno mesto

a) **Vzdržujte red in čistočo na delovnem mestu.** *Nered in neosvetljeno delovno mesto lahko povzročita nesrečo.*
b)) **Aparata ne uporabljajte v okolju, kjer so gorljive tekočine, plini ali prah in obstaja nevarnost eksplozije.** *Električni aparati proizvajajo iskre, ki lahko zanetijo prah ali hlape.*
c) **Med delom aparat zavarujte pred dostopom otrok ali drugih oseb.** *Zaradi odvračanja pozornosti lahko izgubite nadzor nad aparatom.*

2) Varovanje pred električnim udarom

a) **Električni vtič aparata se mora prilegati vtičnici. Vtiča v nobenem primeru ne poskušajte spreminjati. Prilagojenih vtičev ne uporabljajte skupaj z ozemljenimi aparati.** *Nespremenjen vtič in ustrezna vtičnica zmanjšata nevarnost električnega udara.*
b) **Izogibajte se telesnemu stiku z ozemljenimi deli, kot so cevi, radiatorji, štedilniki in hladilniki.** *Če je telo ozemljeno, obstaja velika nevarnost električnega udara.*
c) **Aparat zavarujte pred dežjem in mokroto.** *Vdor vode v električni aparat poveča nevarnost električnega udara.*
d) **Električnega kabla ne uporabljajte za druge namene, na primer za nošenje ali dvigovanje aparata ter za odstranjevanje vtiča iz vtičnice. Kabel zavarujte pred vročino, oljem, ostrimi robovi ali gibljivimi deli aparata.** *Poškodovan ali zapleten kabel poveča nevarnost električnega udara.*
e) **Pri delu z električnim orodjem na prostem uporabljajte samo podaljške, ki so primerni za uporabo na prostem.** *Uporaba ustreznih podaljškov zmanjša nevarnost električnega udara.*

3) Varnost oseb

a) **Med delom z električnim orodjem bodite pozorni in pazljivi. Aparata ne uporabljajte, če ste utrujeni ali pod vplivom drog, alkohola ali zdravil.** *Že trenutek nepazljivosti med delom lahko povzroči resne poškodbe.*
b) **Uporabljajte osebno zaščitno opremo in vedno nosite zaščitna očala.** *Uporaba osebne zaščitne opreme, na primer dihalne maske, nedrsečih čevljev, čelade ali zaščite za sluh, zmanjša tveganje poškodb.*
c) **Preprečite nenadzorovan zagon aparata. Pred vstavljanjem električnega vtiča v vtičnico se prepričajte, da je stikalo na položaju »IZKLOP«.** *Držanje prsta na stikalu med nošenjem aparata ali priključitev vključenega aparata na električno omrežje lahko povzroči nesrečo.*
d) **Pred vklopom aparata odstranite orodja za nastavljanje ali vijačne ključe.** *Orodje ali ključ, ki sta na vrtečem delu orodja, lahko povzročita poškodbe.*
e) **Ne precenjujte se.** *Poskrbite za varno stojišče in ohranjajte ravnotežje, kajti samo tako boste v nepredvidenih situacijah imeli boljši nadzor nad aparatom.*
f) **Nosite ustrezna oblačila. Ne nosite ohlapnih oblek ali nakita.** *Lase, oblačila in rokavice zavarujte pred gibljivimi deli, ki bi jih lahko zagrabili.*
g) **Če obstaja možnost priključka naprav za sesanje in zbiranje prahu, se pred vklopom aparata prepričajte, da so te naprave pravilno priključene.** *Uporaba takšnih naprav zmanjša nevarnosti zaradi prahu.*

4) Pravilna uporaba električnih orodij

a) **Aparata nikoli ne preobremenite. Za posamezno delo uporabite pravo orodje.** *Delo bo boljše in varnejše z ustreznim orodjem v navedenem območju zmogljivosti.*
b) **Ne uporabljajte električnega orodja s poškodovanim stikalom.** *Električni aparat, ki ga ni mogoče vklopiti ali izklopiti, je nevaren in ga je treba popraviti.*
c) **Pred nastavitvami, menjavo opreme ali shranjevanjem aparata, iz vtičnice odstranite vtič.** *Ta varnostni ukrep zmanjšuje nevarnost nenadzorovanega vklopa aparata.*
d) **Električne aparate, ki jih ne boste uporabljali, shranite na mesto, ki je nedostopno otrokom.** *Osebe, ki z uporabo aparata niso seznanjene, ali niso prebrale navodil za uporabo, aparata ne*

smejo uporabljati. Električni aparati so nevarni, če jih uporabljajo neizkušene osebe.

e) **Aparat skrbno vzdržujte. Preverite, ali gibljivi deli pravilno delujejo, ali so zlomljeni in tako poškodovani, da aparat ne deluje pravilno. Pred uporabo aparata je treba poškodovane dele zamenjati.** *Veliko nesreč se namreč zgodi zaradi slabo vzdrževanih električnih aparatov.*

f) **Poskrbite, da so rezila ostra in čista.** *Skrbno vzdrževana rezila z ostrimi robovi se redkeje zagozdijo in jih je lažje voditi.*

g) **Električni aparat, opremo in orodje uporabljajte v skladu z ustreznimi navodili za uporabo. Pri tem upoštevajte tudi delovne pogoje in dejavnost, ki jo izvajate.** *Napačna uporaba električnih aparatov lahko povzroči nastanek nevarnih situacij.*

5) **Servis**

a) **Přístroj nechte opravovat jenom kvalifikovanému personálu a pouze s použitím originálních náhradních dílů.** *Tím bude zaručené, že bezpečnost přístroje zůstane zachovaná.*

6) **Primerno rokovanje in uporaba orodij z akumulatorskim pogonom**

a) **Zagotovite, da je naprava izključena, preden vstavite akumulator.** *Vstavitev akumulatorja v vklopljeno napravo lahko povzroči nesrečo.*

b) **Za polnjenje akumulatorja uporabite le polnilnik, ki ga priporoča proizvajalec.** *Polnilne naprave so navadno narejene za določen tip akumulatorja; če z njim polnite druga akumulator, lahko pride do požara!*

c) **Uporabite le akumulator, ki je narejen za vašo napravo.** *Uporaba drugih akumulatorjev lahko povzroči poškodbe ali požar.*

d) **Neuporabljen akumulator naj ne bo v bližini sponk za papir, kovancev, ključev, žebljev, vijakov in drugih manjših kovinskih predmetov.** *Kratek stik kontaktov akumulatorja lahko povzroči požar in opekline!*

e) **Nepravilna uporaba lahko povzroči iztekanje tekočine akumulatorja. Ne dotikajte se tekočine akumulatorja. V primeru dotika morate to mesto sprati z vodo. Če tekočina pride v oči, takoj obiščite zdravnika.** *Iztekajoče tekočina akumulatorja lahko povzroči srbenje in opekline.*

Varnostna navodila za škarje za živo mejo:

- **Dele telesa zavarujte pred rezili. Pri premikajočem se rezilu ne poskušajte odstranjevati rezanega materiala ali materiala, ki ga želite rezati, ne držite. Zagozden rezan material odstranjujte samo pri izklopljeni napravi.** *En sam trenutek nepazljivosti pri uporabi škarij za živo mejo lahko vodi do povzročitve hudih poškodb.*
- **Škarje za živo mejo nosite za ročaj pri stoječem rezilu. Pri transportu ali shranjevanju škarij za živo mejo vedno nataknite zaščitni pokrov.** *Skrbno ravnanje z napravo zmanjšuje nevarnost za povzročitev poškodb zaradi rezila.*
- **Električno orodje držite za izolirane prijemalne površine, ker lahko škarje pridejo v stik z upognjenim omrežnim kablom.** *Stik moža z vodnikom, ki prevaja elektriko, lahko kovinske dele izpostavi elektriki in povzroči električni udar.*
- **Pred začetkom dela živo mejo preiščite zaradi morebitnih skritih predmetov, npr. žice ipd.** *Bodite previdni, da rezilo ne pride v stik z žico ali drugimi kovinskimi predmeti.*
- **Pravilno držite električno orodje, npr. z obema rokama za ročaja, če je izdelek opremljen z dvema ročajema.** *Če izgubite nadzor nad napravo, lahko pride do poškodb.*

Varnostni napotki!

- **Ta naprava ni namenjena uporabi s strani oseb (vključno otrok) z omejenimi telesnimi, zaznavnimi ali duševnimi sposobnostmi ali s pomanjkanjem izkušenj in/ali znanja, razen če jih pri tem nadzira oseba, ki je odgovorna za njihovo varnost, ali pa so od nje prejele navodila za uporabo naprave. Nadzorujte otroke in zagotovite, da se ne igrajo z napravo.**
- **Ta aparat lahko povzroči resne poškodbe. V zvezis s pravilnim ravnanjem, s pripravo, z vzdrževanjem, s strokovno pravilno uporabo aparata skrbno preberite navodila za uporabo. Še preden ga prvič uporabite, se seznanite z aparatom in si dajte tudi praktično pokazati ravnanje z njim.**
- **Rezilo po izklopu naprave še nekaj časa deluje.**
- **Pred čiščenjem morate napravo izklopiti.**
- **Pozor! Pazite, da prsti in noge ne zaidejo v rezalno področje!**
- **Motor vklopite šele, ko ste roke in noge odmaknili od rezilnih delov aparata.**
- **Pred uporabo naprave očistite tujke z delovnega področja, med delom pa bodite pozorni na tujke!**
- **Pred transportom vedno najprej izklopite napravo in počakati, da se rezila zaustavijo. Vzdrževalna in čistilna dela opravljajte vedno samo na izklopljeni napravi.**
- **Mladostniki, mlajši od 16 let, ne smejo upravljati naprave.**
- **Naprave naj nikoli ne uporabljajo otroci ali osebe, ki niso seznanjene z navodili za uporabo.**
- **Skladno z zakonskimi določili je morda starost uporabnika omejena.**
- **Upoštevajte odgovornost nasproti tretjim osebam na delovnem področju.**
- **Izogibajte se uporabi škarij za živo mejo, če se v bližini nahajajo osebe, predvsem otroci.**
- **Aparat uporabljajte samo pri dnevni svetlobi ali če je na razpolago dovolj umetne razsvetljave**.
- **Škarje se morajo strokovno vzdrževati in preverjati. Rezilo se sme v primeru poškodbe zamenjati samo kompletno. V primeru poškodb zaradi udarcev je brezpogojno potrebno strokovno preverjanje.**
- **Škarje je treba redno kontrolirati in sicer samo pri neki za to pristojni servisni delavnici.**
- **Nosite ustrezna delovna oblačila in zaščitna očala, ščitnike za ušesa, zaprte čevlje, ki ne drsijo in de-**

lovne rokavice. Izogibajte se nošenju širokih oblačil, saj aparat lahko zagrabi prosto se premikajoče dele.
- **Po odlaganju škarij in pred čistilnimi deli morate npr. z aktiviranjem zapore proti vklopu zagotoviti, da se naprava ne more samodejno vključiti,.**
- **Rezilo se mora redno preverjati glede morebitnih poškodb.**
- **Škarij v nobenem primeru ne držite na rezilu, nevarnost poškodb obstaja celo v primeru, ko rezila mirujejo.**
- **Nikoli ne segajte v tekoča rezila, da bi odstranili tujke, ali v primeru, da rezila blokirajo. Vedno najprej izklopite aparat in potem vzemite akumulatorsko baterijo iz aparata.**
- **Pred vsemi vzdrževalnimi deli in oskrbi aparata najprej odstranite akumulator.**
- **Napravo hranite tako, da je zavarovana pred otroki.**
- **Pri delu z aparatom se vedno postavite v varen položaj, posebno, če uporabljate stopnice ali lestev.**
- **Škarij za živo mejo ne uporabljajte s poško-dovanim ali preveč obrabljenim rezilom.**
- **Nikoli ne poskušajte spraviti v pogon nekega aparata, ki ni neoporečno popoln.**
- **Pri transportu ali skladiščenju škarij vedno uporabljajte ščitnik za rezilo.**
- **Pred začetkom dela spoznajte svojo okolico in pazite na možne nevarnosti, ki jih zaradi hrupa stroja mogoče ne bi mogli slišati.**
- **Uporabljajte samo nadomestne dele in opremo, ki jo priporoča proizvajalec.**

Pred začetkom uporabe

Polnjenje akumulatorja

Varnostna opozorila:

Naprava je že dobavljena s predhodno napolnjenim litijevim ionskim akumulatorjem. Vendar pa priporočamo, da akumulator pred prvo uporabo še enkrat napolnite.
- V ta namen uporabite samo zraven dobavljeni polnilnik. Ta je posebno usklajen s tem akumulatorjem.
- Nikoli ne uporabljajte drugih polnilnikov. Zaradi tega obstaja nevarnost požara ali eksplozije!
- Polnilnik vedno hranite stran od dežja ali vlage. Nevarnost udara električnega toka.
- Nikoli ne polnite nezaščiteno na prostem, temveč na suhem, zaščitenem mestu.
- S tem polnilnikom nikoli ne polnite drugih akumulatorjev. Nevarnost požara ali eksplozije.
- Pred vsako uporabo polnilnika prekontrolirajte, da ohišje, vtič in kabel niso poškodovani. Ne uporabljajte, če obstaja kakšna poškodba.
- Polnilnika ne odpirajte na silo. V primeru okvare je treba polnilnik zamenjati.
- Polnilnik se pri postopku polnjenja segreje. Ne uporabljajte ga na lahko vnetljivi podlagi ali v vnetljivem okolju. Nevarnost požara.
- Celic akumulatorja nikoli ne odpirajte. Nevarnost kratkega stika.
- Pri poškodbah akumulatorja lahko iztekajo škodljivi hlapi ali tekočine. Pri nenamernem stiku sperite z obilo vode in takoj poiščite zdravniško pomoč. Tekočina lahko povzroči draženje kože in razjede.
- Akumulator zavarujte pred vročino, močno sončno svetlobo in ognjem. Nevarnost eksplozije.

Postopek polnjenja:

Za polnjenje polnilnik z vtičem vtaknite v vtičnico. Nato vtič kabla polnilnika vtaknite v polnilno dozo škarij za travo in grmovje (sl. 2).

Začet postopek polnjenja je prikazan z rdečo kontrolno lučko (X), sl. 2, na koncu ročaja. Pri praznem akumulatorju znaša trajanje polnjenja približno 3-5 ure. Po končanem polnjenju elektronska kontrola postopek polnjenja avtomatsko izklopi. Rdeča kontrolna lučka nato spremeni barvo in sveti zeleno. S tem je signaliziran konec postopka polnjenja. Časa polnjenja ni potrebno nadzorovati.

Polnilnik in ročaj naprave se pri postopku polnjenja segrejeta. To je normalno.

Če polnilnika ne uporabljate, ga odstranite iz vtičnice.

Med postopkom polnjenja se naprave ne sme uporabljati.

Akumulator je treba ponovno napolniti, ko opazite zmanjšanje zmogljivosti pri rezanju. Dodatno je integrirana elektronska zaščita pred popolnim izpraznjenjem, ki preprečuje okvare akumulatorja. Le-ta akumulator pri dosegu meje izpraznjenja izklopi. Po tem naprave več ne vklapljajte, vendar najprej napolnite akumulator.

Vklop in izklop (slika 4)

Pritisnite zaklep vklopa (6) in pritisnite stikalo (7). Po vklopu naprave blokade vklopa (6) ni več treba držati pritisnjene.

Med delovanjem sveti rdeča kontrolna lučka.

Za izklop stikalo (7) zopet spustite.

⚠ **Previdno! Rezilo po izklopu naprave še nekaj časa deluje.**

Vrtljiv ročaj (slika 5)

Za ergonomsko uporabo je mogoče ročaj škarij zavrteti za 90° v levo ali desno.

Po pritisku zapaha (8) je mogoče ročaj obrniti za 90°. Pred ponovnim vklopom škarij se prepričajte, da se je zapah znova zaskočil.

Predelava naprave / zamenjava sistemov rezil

⚠ **Pri naslednjih korakih zamenjave rezila nikakor ne vklopite naprave. Nevarnost poškodb!**

Za preprečitev nezgod rna rezilo namestite priloženo zaščito za rezilo in uporabljajte zaščitne rokavice.

Pritisnite zaponko in pokrov gonila potisnite nazaj v smeri puščice. Odstranite pokrov gonila. Zdaj lahko odstranite rezilo škarij za travo. (slika 6)

Iz ohišja pogona po potrebi odstranite morebitno umazanijo.

Z rezila odstranite rastlinske sokove in umazanijo. Nož morate odstraniti vsaj enkrat na sezono. Pri tem morate odstraniti ostanke rastlin in tujke.

Vreteno gonila A in hrbtni del noža B previdno namažite s tekočo mastjo (sliki 7 in 8). Motorja in drugih delov ne mažite.

S priloženim orodjem nastavite položaj gonila. (Rdeče) oznake na ohišju in predležju tvorijo črto. (slika 7)

Obe (rdeči) oznaki na nožu morata biti poravnani. (slika 8)

Noža med menjavanjem ne držite za rezilo. Če nenamerno pritisnete stikalo za vklop/izklop, lahko pride do hudih poškodb.

Nož vstavite v ohišje gonila. Prepričajte se, da so noži v prikazanem položaju. (slika 9)

Opomba: Prepričajte se, da se nož prilega plastičnima držaloma (3) in da je pravilno vpet na štirih pritrdilnih točkah (4). (slika 10)

Na koncu pokrov gonila vstavite v vodila (1) in ga potisnite naprej, dokler se zaponka ne zaskoči (2) (slika 10).

Naprava je zdaj znova pripravljena na uporabo.

Navodila za delo

Z rezalnikom za grmičevje se lahko reže okrasno grmičevje in majhni grmi. Ta aparat je primeren tudi za oblikovanje kot npr. pri vzdrževanju grobov.

S škarjami za travo lahko obrezujete robove travnikov oz. travnatih površin na nedostopnih mestih.

Ker aparat vodite z eno roko, pazite, da v nobenem primeru proste roke ne približate k rezilu, ki je v pogonu.

Vzdrževanje (sl. 7+8)

Z rezila očistite sok rastlin in umazanijo. Par rezil morate v vsaki sezoni najmanj enkrat sneti. Pri tem se morajo odstraniti ostanki rastlin in tujki. Vreteno A in hrbet rezila B previdno namažite z redko mastjo. Motorja in drugih delov ne podmazujte.

Pozor! Drsne površine rezil morajo biti naoljene, da enakomerno tečejo. Nenaoljene drsne površine lahko negativno vplivajo življenjsko dobo.

Če je rezilo po daljšem času uporabe postalo topo, ga nadomestite samo z originalnim nadomestnim rezilom.

Škarje čistite samo s ščetko ali krpo. Aparata nikoli ne spirajte s curkom vode ali ga potopite v vodo.

Rezilo po vsaki uporabi obdelajte z negovalnim sprejem.

Obrabljena topa rezila zamenjajte.

Po uporabi vedno nataknite ščitnik za rezilo.

Kontrolirajte, če ima naprava kakršnekoli očitne pomanjkljivosti in jo eventualno dajte v popravilo pooblaščeni servisni službi.

Skladiščenje

Napravo vedno skladiščite na suhem, čistem mestu, zunaj dosega otrok. Skladiščite zaščiteno pred zmrzaljo.

Odstranjevanje odpadkov in varstvo okolja

Upoštevajte spodnje napotke za odstranitev:

Izrabljene električne naprave in akumulatorji ne sodijo med gospodinjske odpadke.

Električne naprave je treba zbirati, reciklirati ali odstraniti na okolju prijazen način.

Okvarjene ali uporabljene akumulatorje je treba reciklirati skladno s trenutnimi direktivami za strokovno odstranjevanje akumulatorjev in baterij.

Če želite vgrajeni akumulator s tiskanim vezjem odstraniti iz naprave, morate pred tem pritiskati na stikalo za vklop/izklop, dokler se akumulator popolnoma ne izprazni.

Nato z izvijačem odvijte vse vijake na napravi in odprite ohišje.

Odstranite tiskano vezje z litij-ionskimi celicami in odrežite priključke na akumulatorju/tiskanem vezju.

Nato tiskano vezje z litij-ionsko celico oddajte na mestu za recikliranje akumulatorjev/baterij za strokovno odstranitev.

Skladno z evropsko direktivo o odstranjevanju električne in elektronske opreme morate po odstranitvi tiskanega vezja z akumulatorjem zavreči napravo za okolju prijazno recikliranje.

Za vas bomo z veseljem prevzeli opravilo strokovne odstranitve naprave z akumulatorjem. Napravo v ta namen pošljite na servisni naslov, ki je naveden v navodilih za uporabo.

ES - Izjava o konformnosti

Ikra GmbH (= trgovska družba z omejeno odgovornostjo)**, Schlesierstrasse 36, 64839 Münster, Germany,** izjavlja v izključni odgovornosti, da je proizvod/proizvode **Akumulatorske škarje GBS 3,6 LI,** za katerega velja ta izjava, v skladu z zadevnimi Varnostnimi in zdravstvenimi zahtevami v Smernicah ES **2006/42/ES** (direktiva o strojih), **2004/108/ES** (EMV vodila), **2006/95/ES** (nizkonaponska vodila), **2011/65/EU** (direktiva o RoHS) in **2000/14/ES** (Pravilnik o hrupu) vštevši vse izmene. Za ustrezen prenos ter realizacijo Varnostnih in zdravstvenih zahtev, ki so imenovane v Smernicah ES, so se uporabile naslednje norme ter standardi in / ali tehnična(-ne) specifikacija(-je):

EN 60745-1/A11:2010, EN 60745-2-15/A1:2010, EN 55014-1/A1:2009+A2:2011, EN 55014-2/A2:2008

Polnilno postajo:
EN 55014-1/A1:2009+A2:2011, EN 55014-2/A2:2008
EN 60335-1:2002+A11:2004+A1:2004+A12:2006+A2:2006+A13:2008+A14:2010
EN 60335-2-29:2004+A2:2010, EN 62233:2008

izmerjeni nivo jakosti zvoka 87 dB (A)
garantirani nivo jakosti zvoka 92 dB (A)

Konformni ocenjevalni postopek po dodatku V / Smernica 2000/14/ES
Leto izdelave je natisnjeno na ploščici s podatki o tipu in dodatno ugotovljivo na podlagi zaporedne serijske številke.

Münster, 25.09.2014

Gerhard Knorr, Tehnično vodstvo: Ikra GmbH

Shranjevanje tehničnih dokumentov: Gerhard Knorr, Kärcherstraße 57, DE-64839 Münster

Štovani kupče,

ovu uputu za uporabu smo sastavili da osiguramo pouzdano stavljanje u pogon. Ako se pridržavate sljedećih uputa Vaš uređaj će uvijek raditi na Vaše zadovoljstvo i imati dug vijek trajanja.

Naše uređaje prije serijske proizvodnje isprobavamo pod najstrožim uvjetima, a tijekom proizvodnje se nalaze pod stalnim provjerama. Ovo nam daje sigurnost a Vama jamstvo da ćete uvijek dobiti provjeren proizvod.

U interesu daljeg tehničkog razvoja pridržano je pravo na konstrukcijske i izvedbene promjene.

Sažetak	**Stranica**
Slike	1 - 3
Slike i objašnjenje piktograma	4
Tehnički podaci	HR-2
Svrha uporabe	HR-3
Opće sigurnosne informacije za uporabu električnih alata	HR-3
Punjenje akumulatora	HR-5
Uključivanje i isključivanje	HR-5
Okretna ručka	HR-5
Pregrađivanje uređaja / zamjena sustava rezanja	HR-5
Upute za rad	HR-6
Održavanje	HR-6
Skladištenje	HR-6
Odlaganje otpada	HR-6
EG-izjava o konformnosti	HR-6
Uslovi garancije	
Servis	

Prijevod originalne upute za uporabu.

Škare za rezanje trave i grmlja na akumulatorski pogon GBS 3,6 LI

Tehnički podaci

Napon akumulatora/pogonski napon	V/DC	3,6	
Tip akumulatora	Ah / Wh	1,3 / 4,68 Whlicij ijoni	
Pogonsko vrijeme	min.	ca. 45	
Kretanje reza	min^{-1}	1000	
Širina rezanja *	mm	75	
Dužina noža **	mm	120	
Jačina reza**	mm	8	
Izmjerena razina jačine zvuka (DIN EN 60745-2-15)	dB(A)	87	K3,0 dB (A)
Razina zvučnog tlaka (DIN EN 60745-2-15)	dB (A)	67	K3,0 dB (A)
Vibracija (DIN EN 60745-2-15)	m/s^2	< 2,5	K1,5 m/s^2
Mrežni uređaj / uređaj za punjenje			
Mrežni napon	V~ / Hz	230 / 50	
Napon punjenja	V/DC	3,6	
Struja punjenja	mA	450	
Vrijeme punjenja iznosi	h	oko 3-5 sati	

Tehničke promjene su pridržane.

* škare za trave ** škare za obrezivanje grmlja

- Naznačena vrijednost vibracija ustanovljena je standardiziranom opremom i može se koristiti kako za usporedbu s drugim električnim aparatima, tako i za privremenu procjenu opterećenja putem vibracija.
- Ovisno o korištenju stroja i njegove opreme, vrijednost vibracija može biti drugačija te biti i viša od one naznačene.
- Potrebno je utvrditi sigurnosne mjere radi zaštite korisnika, na temelju procjene opterećenja kojeg stvaraju vibracije u stvarnim uvjetima korištenja.
- U vezi s tim treba uzeti u obzir sve faze radnog ciklusa, kao na primjer isključivanje ili rad na prazno.
- Opterećenje od vibracija pokušajte zadržati što manjim. Primjeri mjera za smanjivanje vibracijskog opterećenja nošenje su rukavica pri upotrebi alata i ograničavanje vremena rada. Pritom je potrebno uzeti u obzir sve dijelove radnog ciklusa (na primjer vremena u kojima je električni alat isključen i ona u kojima je on uključen, ali radi bez opterećenja).
- Šake i stopala uvijek držite podalje od reznih alata, naročito pri uključivanju motora!

⚠ **Pozor: Zaštita od buke! Prije puštanja u pogon obratite pažnju na regionalne propise.**

Svrha uporabe

⚠ **Uputa o primjeni:**
Škare za obrezivanje grmlja ne mogu i ne smiju zamjenjivati vrtne škare.

Namijenjene su isključivo za oblikovanje i obrezivanje ukrasnog grmlja male debljine. Svaka druga uporaba nije primjerena. Proizvođač/dobavljač ne odgovara za štetu nastalu zbog neprimjerene uporabe.

Prema potrebi ove škare za obrezivanje grmlja možete promjenom priloženog noža koristiti kao škare za obrezivanje trave.

Opće sigurnosne informacije za uporabu električnih alata

Pozor! Sve upute se moraju pročitati. Greške prilikom pridržavanja niže navedenih uputa mogu izazvati električni udar, požar i / ili teške ozljede. Pojam „Električni alat“ koji se dalje koristi, odnosi se na električne alata priključene na mrežu (sa mrežnim kablom) i električne alata na akumulatorski po gon (bez mrežnog kabla).

DOBRO SAČUVAJTE OVE UPUTE.

1) Radno mjesto

a) **Svoje područje rada držite čistim i pospremljenim.** *Nered i neosvijetljeno radno područje može prouzrokovati nezgode.*
b) **Sa uređajem nemojte raditi u području u kojem postoji opasnost od eksplozija, u kojoj se nalaze goruće tekućine, plinovi ili prašine.** *Električni alati stvaraju iskre, koje mogu zapaliti prašinu ili pare.*
c) **Djecu i druge osobe za vrijeme korištenja električnog uređaja držite podalje.** *Ako Vam je odvraćena pozornost možete izgubiti kontrolu nad uređajem.*

2) Električna sigurnost

a) **Priključni utikač punjač mora odgovaraju u utičnicu. Utikač se ni u kom slučaju ne smije izmijeniti. Adapterski utikač nemojte koristiti zajedno sa uređajima koji su zaštitno uzemljeni.** *Nepromijenjeni utikači i odgovarajuće utičnice smanjuju rizik električnog udara.*
b) **Izbjegavajte kontakt tijela sa uzemljenim površinama kao što su to cijevi, grijalice, štednjaci i hladnjaci.** *Postoje povišeni rizik kroz električni udar, ako je Vaše tijelo uzemljeno.*
c) **Uređaj držite dalje od kiše.** *Prodiranje vode u električni uređaj povećava rizik električnog udara.*

3) Sigurnost osoba

a) **Budite oprezni, pazite na ono što radite i pažljivo postupajte prilikom rada sa električnim alatom. Nemojte raditi sa uređajem, ako ste umorni ili ako stojite pod drogama, alkoholom ili medikamentima.** *Jedan trenutak nepažnje prilikom korištenja uređaja može dovesti do ozbiljnih ozljeda.*
b) **Nosite osobnu zaštitnu opremu i uvijek zaštitne naočale.** *Nošenje osobne zaštitne opreme kao što je to zaštitna maska protiv prašine, neklizajuće sigurnosne cipele, zaštitna kaciga ili zaštita za sluh, ovisno o vrsti i korištenju električnog alata, smanjuje rizik od ozljeda.*
c) **Uklonite alate za podešavanje ili odvijače prije nego uključite uređaj.** *Alat ili ključ, koji se nalazi u rotirajućem dijelu uređaja, može dovesti do ozljeda.*
d) **Nemojte prenagliti. Pobrinite se za stabilan položaj i uvijek držite ravnotežu.** *Kroz to uređaj možete bolje kontrolirati u neočekivanoj situaciji.*
e) **Nosite prikladnu odjeću. Nemojte nositi široku odjeću ili nakit. Kosu, odjeću i rukavice držite dalje od rotirajućih dijelova.** *Labava odjeća, nakit ili duga kosa mogu biti zahvaćeni od rotirajućih dijelova.*
f) **Ako se može montirati usisivač ili naprava za prihvaćanje uvjerite se, da je ista priključena i da se ispravno koristi.** *Korištenje tih naprava smanjuje ugrožavanje kroz prašinu.*

4) Pažljivo rukovanje i korištenje električnih alata

a) **Nemojte preopterećivati uređaj. Za vaš rad koristite samo za to predviđeni električni alat.** *Sa odgovarajućim električnim uređaj radite bolje i sigurno u naznačenom području učinka.*
b) **Nemojte koristiti električni alat čija je sklopka defektna.** *Električni alat, koji se više ne može uključiti ili isključiti, je opasan i mora biti popravljen.*
c) **Akumulatore uvijek izvadite, prije nego na uređaju provodite radove.** *Kao n pr. išćenje i mijenjanje oštrica, uklanjanje smetnji radove održavanja ili prije nego što uređaj ostavite bez nadzora.*
d) **Nekorištene električne alate pohranite izvan dosega djece. Nemojte dozvoliti da uređaj koriste osobe, koje sa njime nisu upoznate ili koje nisu pročitale upute.** *Električni alati su opasni ako ih koriste neiskusne osobe.*
e) **Uređaj pažljivo njegujte. Kontrolirajte, da rotirajući dijelovi uređaja ispravno funkcioniraju i da nisu zaglavljeni, provjerite da li su dijelovi puknuli ili tako oštećeni, da to utiče na funkciju uređaja. Oštećene dijelove dajte popraviti prije korištenja uređaja.** *Veliki broj nezgoda zasniva ne lošem održavanju električnih uređaja.*
f) **Alat za rezanje uvijek držite oštar i čist.** *Pažljivo njegovani alat za rezanje sa oštrim bridovima se manje zaglavljuje i uvijek se lakše vodi.*
g) **Koristite električne alate, pribor, alat itd. prema odgovarajućim uputama i na način, kako je propisano za specijalni tip uređaja. Pri tome obratite pozor na uvjete i vrstu rada koji se treba provesti.** *Korištenje električnih alata u druge svrhe osim onih namijenjenih može dovesti do opasnih situacija.*

5) Servis

a) **Uređaj za popravak prepustite isključivo kvalificiranom stručnom osoblju uz korištenje originalnih zamjenskih dijelova.** *Time će se osigurati, da sigurnost uređaja ostaje održana.*

6) Rukovanje i uporaba baterijskih alata

a) **Prije stavljanja baterije, uvjerite se da je aparat isključen.** *Stavljanje baterije na uključeni električniaparat može prouzročiti nesreće.*

b) **Za punjenje baterija koristite samo punjač baterija kojeg preporučuje proizvođač.** *Punjači baterija obično su specifični za vrstu baterije; ako ih koristite s drugim vrstama, postoji opasnost od požara.*

c) **Koristite samo specifične baterije predviđene za vaš alat.** *Uporaba drugih baterija može prouzročiti ozljede i opasnost od požara.*

d) **Nekorištenu bateriju držite daleko od uredskih spojnica, sitnog novca, ključeva, čavla, vijaka i drugih malih metalnih predmeta koji bi mogli izazvati kratki spoj na priključcima.** *Kratki spoj na priključcima baterije može izazvati izgaranje ili požar.*

e) **Baterija u lošem stanju može prouzročiti izlazak tekućine. Izbjegavajte dodir s tekućinom. U slučaju nehotičnog dodira, isperite vodom. U slučaju dodira tekućine s očima, potražite i savjet liječnika.** *Tekućina koja izađe iz baterije može prouzročiti nadraženost kože ili opekline.*

Sigurnosne upute za škare za živicu:

- **Sve dijelove tijela držite podalje od noževa. Nikada nemojte pokušati kod hodajućeg noža ukloniti materijal koji se reže ili isti držati. Zaglavljeni materijal koji se reže uklonite samo pri isključenom uređaju.** *Jedan trenutak nepažnje prilikom korištenja škara za živicu može dovesti do teških ozljeda.*
- **Škare za rezanje živice nosite za ručku pri isključenom nožu. Prilikom transporta ili skladištenja na škare za rezanje živice uvijek navucite zaštitni pokrov.** *Pažljivo rukovanje sa uređajem smanjuje opasnost od ozljede kroz nož.*
- **Električni alat držite samo za izolirane površine ručki jer rezni nož može doći u dodir sa skrivenim električnim vodovima.** *Dodir reznog noža s vodom pod naponom može metalne dijelove uređaja izložiti naponu i uzrokovati električni udar.*
- **Prije rada pretražite živicu radi skrivenih predmeta, na primjer žice itd.** *Pazite na to da rezni alat ne dođe u dodir sa žicom ili drugim metalnim predmetima.*
- **Električni alat držite ispravno, na primjer objema rukama na ručkama, ako postoje dvije ručke.** *Gubitak kontrole nad uređajem može uzrokovati ozljede.*

Upute o sigurnosti

- **Ovaj aparat nije namijenjen za uporabu od strane osoba (uključujući djecu) sa smanjenim tjelesnim, osjetilnim ili mentalnim sposobnostima, odnosno bez iskustva i znanja, osim ako ih osoba odgovorna za njihovu sigurnost ne nadzire ili ne uputi na uporabu aparata. Djecu treba nadzirati kako bi se osiguralo da se ne igraju s aparatom.**
- **Ovaj uređaj može prouzrokovati ozbiljne povrede. Za ispravno rukovanje, pripremu, održavanje i svrsishodnu primjenu škara za rezanje živice pomno pročitajte uputstvo za uporabu. Prije početka prve upotrebe upoznajte se sa uređajem i dozvolite da Vas se praktično uputi u rad.**
- **Rezni alat nastavlja raditi nakon isključivanja uređaja.**
- **Prije čišćenja morate isključiti uređaj. Pozor! Prste i noge držite izvan reznog područja!**
- **Motor uključite tek kada su ruke i noge udaljene od reznog alata.**
- **Prije primjene uređaja s radne površine odstranite sva strana tijela, a tijekom rada pazite na njih!**
- **Prije transporta isključite uređaj te pričekajte da se nož zaustavi. Održavanje i čišćenje uvijek se obavlja na isključenom uređaju.**
- **Djeca ispod 16 godina starosti ne smiju rukovati uređajem.**
- **Upotrebu ovog uređaja nikad ne dopustite djeci i osobama koje nisu pročitale priručnik za rukovanje.**
- **Zakonski propisi mogu ograničiti starost rukovatelja.**
- **Uvažite odgovornost prema trećim osobama na području rada.**
- **Upotrebu škara za rezanje živice izbjegavati, ukoliko se osobe, prije svega djeca, nalaze u blizini.**
- **Škare za obrezivanje grmlja i trave koristite samo na dnevnom svjetlu ili uz odgovarajuće umjetno osvjetljenje.**
- **Provjeravanje i održavanje škara treba stručno obaviti. Kod oštećenja zamijenite cijeli nož. Kod oštećenja udarcima potrebna je stručna provjera.**
- **Škare moraju biti redovito pregledane na za to ovlaštenom servisu.**
- **Nosite odgovarajuću radnu odjeću kao što su to zaštitne naočale, zaštita za sluh, zatvorene cipele koje se ne kližu i radne rukavice. Izbjegavajte nošenje dodatne odjeće, pošto ona može biti zahvaćena od komada koji se miču.**
- **Nakon odlaganja škara i prije čišćenja osigurajte da se uređaj ne uključi sam od sebe na pr. aktivacijom uključnog blokatora.**
- **Redovito provjerite jesu li na nožu nastala oštećenja.**
- **Škare nikada ne primajte za noževe, opasnost od ozljeda postoji i kod mirovanja noža.**
- **Ne posežite u pokrenute noževe da biste odstranili strana tijela. Ovo nemojte činiti niti ako noževi zablokiraju.**
- **Uređaj pohranite na mjestu nedostupnom za djecu.**
- **Za vrijeme rada sa škarama za rezanje živice uvijek držite sigurno odstojanje, u posebnosti, kada upotrebljavate podnožnice ili ljestve.**
- **Škare za rezanje živice nemojte upotrebljavati**

sa oštećenim ili previše istrošenim napravama za rezanje.

- **Pobrinite se za to, da su svi zaštitn i uređaji i rukohvati namješteni. Nemojte nikada pokušati pustiti u pogon nepotpuni stroj.**
- **Kod transporta ili skladištenja škara za rezanje živice uvijek upotrebljavajte zaštitu za noževe.**
- **Prije početka rada pregledajte svoju okolinu i obratite pažnju na moguće opasnosti, koje Vi zbog buke stroja možda ne biste mogli čuti.**
- **Koristite samo zamjenske dijelove i pribor koje je preporučio proizvođač.**

Prije puštanja u pogon

Punjenje akumulatora

Sigurnosne upute:

Uređaj se isporučuje se unaprijed napunjenim licij-ijonskim akumulatorom. Ali se preporučuje da se prije prvog puštanja u pogon akumulatori još jednom napune.

- Za to koristite dostavljeni uređaj za punjenje. On je specijalno usklađen na ovaj akumulator.
- Nikada ne koristiti druge punjače. Kroz to postoji opasnost od požara ili eksplozije!
- Uređaj za punjenje uvijek čuvati od kiše ili vlage. Opasnost od električnog udara. - Nikada nezaštićeno puniti na otvorenom već uvijek na suhim i zaštićenim mjestima.
- Sa ovim uređajem za punjenje nikada ne puniti strane akumulatore. Opasnost od požara ili eksplozije.
- Prije svake upotrebe uređaja za punjenje kućište, utičnicu i kabel pregledati na oštećenja. Ne koristiti ako postoji oštećenje.
- Uređaj za punjenje ne otvarati na silu. Uređaj za punjenje se kod postojanja kvara mora zamijeniti.
- Uređaj za punjenje se prilikom postupka punjenja zagrije. Ne koristiti na lako zapaljivoj podlozi ili u zapaljivoj okolini. Opasnost od požara.
- Nikada ne otvarati čelije akumulatora. Opasnost od kratkog spoja.
- Kod oštećenja akumulatora mogu isticati štetne pare ili tekućine. Kod nenamjernog kontakta mjesto isprati sa vodom i odmah potražiti liječničku pomoć. Tekućina može prouzrokovati nadražaje kože ili nagrizanja.
- Akumulator zaštititi od vrućine, jakog utjecaja sunčanih zraka i vatre. Opasnost od eksplozije.

Postupak punjenja:

Za punjenje akumulatora utični uređaj za punjenje utaknuti u utičnicu. Nakon toga utičnicu kabela za punjenje utaknuti u kutiju za punjenje škara za šišanje trave i grmlja (slika 2)

Početak postupka punjenja se prikazuje kroz crvena kontrolnu svjetiljku (X) slika 2. Kod praznog akumulatora vrijeme punjenja iznosi cca. 3-5 sata. Nakon završetka punjenja elektronski nadzor automatski isključuje postu-pak punjenja. Crvena kontrolna svjetiljka potom mijenja boju i zeleno. Time se signalizira završetak postupka punjenja. Nadzor vremena punjenja nije potreban.

Uređaj za punjenje i ručka uređaja se prilikom postupka punjenja zagriju. To je normalno.

Kada se uređaj za punjenje ne koristi, isti iskopčati iz utičnice.

Za vrijeme postupka punjenja se uređaj ni u kom slučaju ne smije koristiti.

Akumulator se treba napuniti, kada se osjeti znatno popuštanje učinka pri rezanju. Dodatno je ugrađena elektronska zaštita od totalnog pražnjenja, koja sprječava oštećenje akumulatora. Ista akumulator isključuje po dostizanju granice pražnjenja. Uređaj nakon toga više nemojte uključivati, već najprije napunite akumulator.

Uključivanje i isključivanje (slika 4)

Blokadu uključivanja (6) pritisnite i pritisnite sklopku (7). Nakon uključivanja se zapor za uključivanje (6) više ne mora držati.

Tijekom rada svijetli crvena kontrolna žaruljica.

Za isključivanje pustiti sklopku (7).

⚠ **Oprez! Rezni alat nastavlja raditi nakon isključivanja uređaja.**

Okretna ručka (slika 5)

Ručku škara radi ergonomske upotrebe možete okrenuti za 90 stupnjeva nalijevo ili nadesno.

Nakon pritiska blokade (8) ručku možete pomaknuti za 90 stupnjeva. Prije ponovnog pokretanja škara provjerite je li blokada ponovno uskočila.

Prenamjena uređaja / zamjena sustava škara

⚠ **Pri sljedećem postupku zamjene sustava škara nipošto ne uključujte uređaj! Opasnost od ozljeda!**

Radi zaštite od ozljeda gurnite isporučeni štitnik noža preko noža i upotrijebite zaštitne rukavice.

Pritisnite zapornu spojnicu i gurnite poklopac pogona u smjeru strelice prema natrag. Skinite poklopac pogona. Sad možete izvaditi nož škara. (Slika 6)

Prljavštinu koja eventualno prodre uklonite iz prostora pogona.

Čistite noževe od biljnih sokova i prljavštine. Nož je potrebno izvaditi najmanje jedanput u sezoni. Pritom je potrebno ukloniti ostatke biljaka i strana tijela.

Mali zupčanik A i hrbat noža oprezno podmažite tankim slojem masti (slike 7 i 8). Ne podmazujte motor i druge dijelove.

Položaj pogona namjestite isporučenim alatom. Crvene oznake na kućištu i kotačiću pogona čine liniju. (Slika 7)

Obje crvene oznake na nožu moraju se podudarati. (Slika 8)

⚠ **Noževe pri zamjeni ne držite za rezne oštrice! Ako nenamjerno pritisnete sklopku za uključivanje i isključivanje, posljedice mogu biti teške ozljede.**

Uložite nož u kućište pogona. Osigurajte da se noževi nalaze u prikazanom položaju. (Slika 9)

Napomena: Provjerite naliježe li nož na dva plastična držača (3) i osigurajte da nož ispravno sjedi na četiri učvršćenja (4). (Slika 10)

Zatim umetnite poklopac pogona u vodilice (1) i gurnite ga prema naprijed dok zaporna spojnica ne uskoči (2) (slika 10).

Uređaj je sad ponovno pripravan za rad.

Upute za rad

Sa škarama za obrezivanje grmlja može se obrezivati ukrasno i lagano grmlje. Ovaj uređaj je prikladan i za oblikovno obrezivanje na pr. kod uređivanja groba.

Sa škarama za šišanje trave se rubovi travnjaka tj. travnate površine mogu čisto šišati na nepristupačnim mjestima.

Kako je uređaj namijenjen za korištenje jednom rukom, slobodnu ruku ne prinosite u blizinu pokrenutog noža.

Održavanje (slika 7+8)

Očistite nož od biljnih sokova i prljavštine. Par noževa potrebno je u sezoni skinuti najmanje jedanput. Kod toga treba odstraniti ostatke biljaka i stranih tijela. Pogonski zupčanik A i poleđinu noža B oprezno podmazati tankim slojem maziva. Ne podmazivati motor i druge dijelove.

Pozor! Klizne površine noževa se moraju nauljiti zbog održavanja klizne sposobnosti. Nepodmazane klizne površine mogu negativno utjecati na izdržljivost.

Kada se noževi nakon dulje uporabe zatupe, molimo zamijenite ih samo originalnim zamjenskim noževima.

Škare čistite samo četkom ili krpom. Uređaj ne vlažite vodom i ne potapajte ga u nju.

Nož nakon svake uporabe obraditi sa sprejem za njegu.

Zamijeniti ishabane tupe noževe.

Nakon uporabe navući zaštitu za nož.

Uređaj pregledati na vidljive nedostatke i u danom slučaju iste dati popraviti u ovlaštenom servisu.

Skladištenje

Uređaj uvijek čuvati na suhom, čistom mjestu izvan dometa djece. Skladištiti sigurno od mraza.

Odlaganje otpada

Pridržavajte se sljedećih napomena o odlaganju otpada:

Rabljene električne uređaje i punjive baterije ne bacajte u kućni otpad.

Električni se uređaji moraju skupiti, reciklirati ili na ekološki način odložiti u otpad.

Oštećene ili iskorištene punjive baterije moraju se propisno reciklirati u skladu s važećim smjernicama za odlaganje punjivih i jednokratnih baterija.

Kako biste ugrađenu punjivu bateriju s tiskanom pločicom izvadili iz uređaja, prije toga držite pritisnutu sklopku za uključivanje/isključivanje dok se baterija potpuno ne isprazni.

Zatim odvijačem odvijte sve vijke na uređaju i otvorite kućište.

Izvadite tiskanu pločicu s litij-ionskom ćelijom i razrežite priključke na bateriji/tiskanoj pločici.

Tiskanu pločicu s litij-ionskom ćelijom zatim odnesite na mjesto recikliranja baterija radi propisnog odlaganja.

U skladu s Europskom direktivom o električnom i elektroničkom otpadu, nakon vađenja tiskane pločice s baterijom predajte uređaj na ekološku daljnju obradu.

Rado ćemo umjesto vas obaviti propisno odlaganje uređaja s punjivom baterijom. Pošaljite nam uređaj na servisnu adresu navedenu u uputama za uporabu.

EG-izjava o konformnosti

Mi, **ikra GmbH, Schlesierstrasse 36, 64839 Münster, Germany,** na vlastitu odgovornost izjavljujemo da su proizvod/proizvodi **akumulatorske škare za trave GBS 3,6 LI,** na koje se odnosi ova izjava, u skladu s postojećim odredbama o sigurnosti i zdravlju EG-direktive **2006/42/EG** (smjernica za strojeve), **2004/108/EG** (EMV-direktiva), **2006/95/EG** (direktiva o niskom naponu), **2011/65/EU** (RoHS-direktiva) i **2000/14/EG** (direktiva o jačini zvuka). Za stručnu primjenu odredbi o sigurnosti i zdravlju imenovanih u EG-direktivama upotrijebljene su sljedeće norme i/ili tehničke specifikacije:

EN 60745-1/A11:2010, EN 60745-2-15/A1:2010, EN 55014-1/A1:2009+A2:2011, EN 55014-2/A2:2008

Stanicom za punjenje:
EN 55014-1/A1:2009+A2:2011, EN 55014-2/A2:2008
EN 60335-1:2002+A11:2004+A1:2004+A12:2006+A2:2006+A13:2008+A14:2010
EN 60335-2-29:2004+A2:2010, EN 62233:2008

izmjerena razina jačine zvuka	87 dB(A)
zajamčena razina jačine zvuka	92 dB(A)

Postupak o postojanju konformnosti po prilogu V / smjernica 2000/14/EG

Godina proizvodnje je otisnuta na označnoj pločici i dodatno se može utvrditi uz pomoć tekućeg serijskog broja.

Münster, 25.09.2014

Gerhard Knorr, Tehnička uprava Ikra GmbH

Pohranjivanje tehničke dokumentacije: Gerhard Knorr, Kärcherstraße 57, DE-64839 Münster

Многоуважаеми клиенти,

Ние създадохме настоящата инструкция за използване за да се гарантира надеждно пускане в експлоатация на уреда. Ако спазвате посочените по-долу указания, винаги ще бъдете доволни от работата на Вашия уред и той ще има дълъг експлоатационен срок.

Преди серийното производство нашите уреди се изпробват при най-строги условия и по време на производството се подлагат на постоянен контрол. Това ни дава увереност, а на Вас гаранцията, че винаги получавате съвършен продукт.

В интерес на техническото усъвършенстване си запазваме правото на изменения в конструкцията и в изпълнението.

Съдържание	**Страница**
Илюстрации	1 - 3
Изображение и обяснение на пиктограмите	BG-1
Технически данни	BG-2
Предназначение	BG-3
Общи указания за безопасност за Електрически инструмент	BG-3
Зареждане на батерията	BG-5
Включване / изключване на уреда	BG-6
Въртяща се ръкохватка	BG-6
Поправка на уреда/Смяна на режещата система	BG-6
Указания за работа	BG-6
Поддръжка	BG-6
Съхранение	BG-7
Отвеждане на отпадъците и опазване на околната среда	BG-7
Декларация за съответствие в ЕО	BG-7
Гаранция	
Услуга	

Акумулаторна ножица за трева и храсти GBS 3,6 LI

Технически данни

Напрежение на акумулатора / работно напрежение	V/DC	3,6	
Тип на акумулатора	Ah / Wh	1,3 Ah; 4,68; литиево-йонен	
Време за работа	мин.	около 45	
Обороти без товар n_0	мин.$^{-1}$	1000	
Ширина на рязане *	mm	75	
Дължина на нож а **	mm	120	
Дебелина на рязане **	mm	8	
измерено ниво на звукова мощност (DIN EN 60745-2-15)	dB(A)	87	K3,0 dB (A)
Ниво на звуково налягане по (DIN EN 60745-2-15)	dB (A)	67	K=3,0 dB (A)
Вибрация по (DIN EN 60745-2-15)	m/s^2	<2,5	K=1,5 m/s^2

Токоизправител / Зарядно устройство

Напрежение на мрежата	V~ / Hz	230 / 50
Напрежение на зареждане	V/DC	3,6
Ток на зареждане	mA	450
Време заряда	часов	прибл. 3 - 5

Запазваме си правото на технически изменения.

* Акумулаторна ножица за трева ** Акумулаторна ножица за храсти

- Стойността на вибрациите е определена със стандартизирано оборудване и може да се използва, както за сравняване с друго електрическо оборудване, така и за временно изчисляване на натоварването, посредством вибрациите.
- Стойността на вибрациите може да варира в зависимост от използването на машината и нейното оборудване и може да бъде по-голяма от тази посочената.
- Необходимо е да се определят мерките за безопасност целящи защита на потребителя, които трябва да се базират върху оценка на създалото се натоварване от вибрациите, при условия на реално използване.
- За тази цел, трябва да се имат предвид всички фази на цикъла на работа, като например, изключването или работа на празен ход.
- Опитайте се да поддържате натоварването от вибрации възможно най-ниско. Примерни мерки за намаляване на вибрационното натоварване са носенето на ръкавици при употреба на инструмента и ограничаването на времето за работа. При това трябва да се вземат предвид всички части на работния цикъл (например времена, през които електроинструментът е изключен, и такива, през които той е включен, но работи без натоварване).
- Винаги дръжте ръцете и краката си далеч от режещи инструменти, особено при включване на двигателя!

Внимание: Защита от шум!При пускането в експлоатация спазвайте регионалните предписания.

Предназначение

Указание за използването:

Ножицата за храсти не може и не бива да заменя храстореза.

Тя е предназначена изключително за оформяне и рязане на декоративни храсти и храсталаци с малка дебелина. Друго използване, излизащо извън тези рамки, се счита не по предназначение. Производителят (доставчикът) не отговаря за произтичащи от това щети.

При необходимост тази ножица за храсти може с лесна смяна на доставения в комплекта режещ нож да се преоборудва в ножица за трева.

Общи указания за безопасност за Електрически инструмент

Внимание! Всички указания трябва да бъдат прочетени. Грешки при неспазване на посочените по-долу инструкции могат да причинят токов удар, пожар и/или тежки наранявания. Използваното по-долу понятие „Електрически инструмент“ се отнася до електрически инструменти, включени в мрежа, (с мрежов кабел) и акумулаторни електрически инструменти (без мрежов кабел).

ЗАПАЗЕТЕ ДОБРЕ ТЕЗИ ИНСТРУКЦИИ.

1) Работно място

a) **Поддържайте работното си място чисто и прибрано. Безпорядък и неосветени работни зони могат да доведат до злополуки.**

b) **Не работете с уреда във взривоопасни среди, в които се намират горими течности, газове или прахове.** *Електрическите инструменти създават искри, които могат да възпламенят прах или пари.*

c) **По време на използване електрическия инструмент трябва да се държи далеч от деца и други лица.** *Ако Ви разсеят, е възможно да загубите контрола над уреда.*

2) Електрическа безопасност

a) **Щепселът на уреда трябва да пасва в уреда. Щепселът не трябва да бъде променен по никакъв начин. Не използвайте преходни щепсели в комбинация със заземени уреди.** *Оригиналните щепсели и пасващите контакти намаляват риска от токов удар.*

b) **Избягвайте контакта на тялото със заземени повърхности, като тръби, отопления, печки и хладилници.** *Налице е повишен риск от токов уред, когато тялото Ви е заземено.*

c) **Дръжте уреда надалеч от дъжд.** *Проникването на вода в електроуреда повишава риска от токов уред.*

3) Безопасност на хората

a) **Бъдете внимателни, обърнете внимание на това, което правите и се работете разумно с електроуреда. Не използвайте уреда, когато сте изморени или се намирате под влиянието на наркотици, алкохол или медикаменти.** *Един момент невнимание при употреба на уреда може да доведе до сериозни наранявания.*

b) **Носете лично защитно оборудване и носете винаги защитни очила.** *Носенето на лично защитно оборудване, като маска за прах, нехлъзгащи се защитни обувки, защитен шлем или антифон, според вида и употребата на електроуреда, намалява риска от наранявания.*

c) **Избягайте неволното пускане в експлоатация на уреда. Уверете се, че прекъсвачът се намира на позиция „ИЗКЛ.“.** *Когато поставите пръста си на прекъсвача при носене на уреда или свържете уреда към мрежата във включено състояние, е възможно това да доведе до злополуки.*

d) **Отстранете инструментите за настройване или отверките, преди да включите уреда.** *Инструментът или ключът, който се намира във въртяща се част на уреда, може да доведе до наранявания.*

e) **Не надценявайте силите и възможностите си. Заемете стабилна и сигурна стойка и поддържайте винаги равновесие.** *По този начин ще можете да контролирате по-добре уреда при неочаквани ситуации.*

f) **Носете подходящо облекло. Не носете широко облекло или накити. Дръжте коси, облекло и ръкавици надалеч от подвижни части.** *Свободното облекло, накитите или дългите коси могат да бъдат завлечени от движещите се части.*

g) **Когато са монтирани устройства за засмукване и събиране на прах, убедете се, че те са включени и че се използват правилно.** *Използването на такива устройства предотвратява опасности, причинени от прах.*

4) Внимателно боравене и употреба на електрически инструменти

a) **Не претоварвайте уреда. Използвайте за Вашата работа предназначения за нея електрически инструмент.** *С подходящия инструмент Вие ще работите по-добре и по-сигурно в определения Ви сектор.*

b) **Не използвайте електрически инструмент с повреден прекъсвач.** *Електрическият инструмент, който не може да се включва и изключва, е опасен и трябва да се ремонтира.*

c) **Издърпайте щепсела от контакта, преди да правите настройки по уреда, сменяте аксесоари или складирате уреда.** *Тези предохранителни мерки предотвратяват неволното пускане на уреда.*

d) **Съхранявайте неизползваните електрически**

инструменти извън обсега на деца. Не оставяйте уредът да се използва от лица, които не са запознати с него или не са прочели тази инструкция. *Електрическите инструменти са опасни, когато се използват от неопитни лица.*

e) **Поддържайте старателно уреда. Контролирайте, дали подвижните му части функционират безупречно и не блокират, дали има счупени части или те са повредени така, че е нарушена функцията на уреда. Ремонтирайте повредените части, преда да използвате уреда.** *Много от злополуките се причиняват от лошо поддържани електроинструменти.*

f) **Поддържайте режещите инструменти остри и чисти.** *Старателно поддържани режещи инструменти с остри режещи ръбове блокират по-рядко и се използват по-лесно.*

g) **Използвайте електрическите инструменти, аксесоарите, сменяемите инструменти и др. в съответствие с тези инструкции и така, както това е предписано за специалния тип уреди. При това обърнете внимание на работните условия и на дейността, която подлежи да се извършва.** *Използването на електрическите инструменти за други освен предвидените цели може да доведе до наличието на опасни състояния.*

5) **Сервиз**

a) **Давайте електрическия уред за поправка само на квалифициран персонал, като използвате само оригинални резервни части.** *Това позволява да се поддържа безопасността на електрическия уред.*

6) **Работа и правилно използване на електрическиинструменти с батерия**

a) **Преди да поставите батерията се уверете се, че уредът е изключен.** *Монтирането на батерия във включенелектрически уред, може да предизвика злополука.*

b) **За зареждане на батерията използвайте единствено зарядни устройства препоръчани от производителя.** *Зарядните устройства обикновено са специфичниза типа батерия, ако се използват с други батерии, съ-ществува опасност от пожар.*

c) **Използвайте само специфични батерии, предвидени за вашия инструмент.** *Използването на други батерииможе да предизвика нараняване или опасност от пожар.*

d) **Съхранявайте неизползваните батериите далеч откламери, монети, ключове, пирони, винтове илидруги малки метални предмети, които могат дапредизвикат късо съединение на контактите.** *Късосъединение между контактите може да доведе до из-бухване или злополуки.*

e) **Акумулатор в лошо състояние може да причини изтичане на течността. Избягвайте контакт с течността. В случай на неволен контакт, изплакнете с вода.В случай на контакт на течността с очите, консултирайте също и лекар.** *Изтеклата от батерията течност,може да предизвика кожни раздразнения или изгаряния.*

Указания за безопасност на ножици за жив плет:

- **Дръжте надалеч от режещия нож всички части на тялото. Не се опитвайте да отстранявате отрязаните части, докато ножът работи или да държите материалът, който режете. Отстранявайте захванатите клони само, когато уредът е изключен.** *Един момент невнимание при използване на ножицата за жив плет може да доведе до тежки наранявания.*
- **Носете ножицата за жив плет за дръжката при спрян нож. При транспортиране и съхранение на ножицата винаги трябва да се поставя защитното покритие.** *Внимателното боравене с уреда намалява опасността от нараняване с ножа.*
- **Дръжте електроинструмента само за изолираните повърхности на ръкохватката, тъй като режещият нож може да има контакт със скрити електрически проводници.** *Контактът на режещия нож с токопроводящ проводник може да постави под напрежение метални части на уреда и да доведе до токов удар.*
- **Преди работа претърсете живия плет за скрити предмети, напр. тел и т.н.** *Бъдете внимателни, режещият инструмент да няма контакт с тел или други метални обекти.*
- **Дръжте електроинструмента правилно, напр. с двете ръце за ръкохватките, когато има две ръкохватки.** *Загубата на контрол над уреда може да доведе до наранявания.*

Указания за безопасност

- **Забранява се използването на машината от хора (включително деца) с умствени, физически или сензорни увреждания или незапознати с начина й работа, освен ако не се под контрол на трето лице, отговорно за тяхната сигурност или са били обучени как да използват уреда. Пазете децата на разстояние по време на работа на машината.**
- **Тази машина може да предизвика сериозни наранявания. Моля прочетете внимателно инструкцията за използване - за правилна работа, за подготовка, за поддръжка и за правилно използване на машината. Запознайте се с машината преди първото използване и помолете да Ви направят практически инструктаж.**
- **Режещият инструмент продължава да се движи след изключване на уреда.**
- **Преди почистване уредът трябва да се изключи.**
- **Внимание! Краката и пръстите на ръцете да се държат извън обсега на рязане!**
- **Включете двигателя едва тогава, когато краката и пръстите на ръцете са отдалечени от режещите инструменти.**

- **Преди използване на уреда освободете работната площ от чужди тела и по време на работа внимавайте за такива чужди тела!**
- **При транспортиране винаги първо изключвайте уреда и изчаквайте ножовете да спрат до състояние на покой. Извършвайте работи по поддръжка и почистване винаги само при изключен уред.**
- **Деца и младежи под 16 години не бива да обслужват уреда.**
- **Никога не позволявайте на деца или на лица, които не са запознати с ръководството за употреба, да използват този уред.**
- **Законови разпоредби могат да ограничават възрастта на оператора.**
- **Внимавайте, в работния диапазон Вие носите отговорност по отношение на трети лица.**
- **Да се избягва използването на ножицата, ако наблизо се намират хора, най-вече деца.**
- **Уредът да се използва само на дневна светлина или при достатъчно изкуствено осветление.**
- **Ножицата да се поддържа правилно и да се контролира. При повреда ножът може да се сменя само като цял комплект. При повреда от удар се налага проверка от специалист.**
- **Ножицата трябва да се проверява редовно и то от компетентен сервиз.**
- **Носете подходящо работно облекло, както и защитни очила, предпазител за слуха, нехлъзгащи се, затворени обувки и работни ръкавици. Избягвайте носенето на широко облекло, защото може да бъде захванато от движещите се части.**
- **След като оставите ножицата на земята и преди да започнете да я почиствате, трябва да се убедите, че уредът не може да бъде включен неволно, напр. чрез задействане на блокировката срещу включване.**
- **Трябва редовно да се проверява дали не е повреден ножът.**
- **В никакъв случай не дръжте резачката за ножовете, има опасност от нараняване дори когато ножовете са в покой.**
- **Никога не пъхайте ръцете си в движещите се ножове за да отстраните чужди тела или когато ножовете са блокирани. Винаги първо изключвайте уреда и изваждайте акумулаторната батерия от уреда.**
- **Съхранявайте уреда на място, недостъпно за деца.**
- **Винаги заемайте сигурно положение по време на работа с храстореза, особено когато използвате стъпала или стълба.**
- **Не използвайте храстореза (ножицата за трева) с повреден или прекалено износен режещ инструмент.**
- **Никога не се опитвайте да пускате в действие неокомплектована машина.**
- **Винаги използвайте предпазителя за ножа при транспортиране или при съхраняване на храстореза.**
- **Преди да започнете работа, се запознайте с околния терен и внимавайте за възможни опасности, които може би не можете да чуете поради шума на машината.**
- **Използвайте само резервни части и аксесоари, препоръчани от производителя.**

Преди стартиране

Зареждане на батерията

Инструкции за безопасност:

Устройството се доставя със заредена литиево-йонна батерия. Въпреки това, препоръчваме презареждане на батерията преди използване на уреда за първи път.

- Използвайте зарядното устройство само за зареждане на батерията. То е специално създадено и съвпада с батерията на ножицата.
- Никога не използвайте друго зарядно устройство. Това ще доведе до пожар и/или опасност от експлозия!
- Пазете зарядното устройство от дъжд или влага. Опасност от електрически удар! – Никога не зареждайте батерията на открито без защита, винаги използвайте сухи, защитени места.
- Никога не правете опити за зареждане на други батерии със зарядното устройство. Това ще доведе до пожар и/или опасност от експлозия!
- Проверявайте корпуса, щепсела и кабела за повреди преди всяка употреба на ножицата. Не използвайте устройството ако сте открили повреда.
- Не отваряйте зарядното устройство със сила. В случай на повреда, то трябва да бъде заменено.
- Зарядното устройство се нагрява по време на зареждане. Не го поставяйте на запалими повърхности и във взривоопасна среда. Опасност от пожар!
- Не отваряйте батерията. Опасност от късо съединение!
- В случай на повреда на батерията, могат да се отделят опасни течности или газове. При случаен контакт измийте засегнатото място с вода и потърсете незабавно медицинска помощ. Отделените течности могат да доведат да раздразнение на кожата.
- Предпазвайте батерията от прегряване или пожар. Опасност от експлозия!

Зареждане:

За да заредите батерията свържете зарядното устройство към ел. контакт. След това поставете кабела на зарядното устройство в контакта на ножицата за трева (фиг. 2)

Започващият процес на зареждане се показва посредством червената контролна светлина (X) фиг. 2 в края на ръкохватката. При изтощена батерия зареждането продължава около 4 часа. След пълното зареждането електронното наблюдение изключва автоматично процеса на зареждане. Червената контролна светлина сменя цвета си и свети в зелено.

Така се сигнализира за края на процеса на зареждане. Не е необходимо да контролирате времето на зареждане.

Зарядното устройство и дръжката на уреда се нагряват по време на зареждане. Това не е необичайно.

Изключете зарядното устройство, ако не го използвате.

Ножицата не трябва да бъде включена по време на зареждане!

Зареждайте батерията винаги, когато установите значително влошаване на работата на уреда. Батерията има допълнителна защита срещу пълно изпразване, която я предпазва от повреди. Тази защита изключва батерията, ако е напълно изтощена. Не включвайте уреда, преди да презаредите батерията.

Включване / изключване на уреда (фиг. 4)

Натиснете блокировката за включване (6) и задействайте превключвателя (7). След като уреда е включен, не е необходимо да натискате повече ключ (6).

По време на работа свети червената контролна лампа.

За да изключите, просто натиснете ключ (7).

Предпазливост! Режещият инструмент продължава да се движи след изключване на уреда.

Въртяща се ръкохватка (фиг. 5)

За ергономична употреба ръкохватката на ножицата може да се завърта с 90° наляво или надясно.

След задействане на блокировката (8) ръкохватката може да се премести с 90°. Внимавайте за това, блокировката отново да бъде задействана, преди да включите повторно ножицата.

Поправка на уреда/Смяна на режещата система

При следните работи за смяна на режещата система в никакъв случай не включвайте уреда! Опасност от нараняване!

За защита от наранявания поставете върху ножа доставения предпазител за нож и използвайте предпазни ръкавици.

Натиснете заключващата пластина и избутайте капака на предавката назад по посока на стрелката. Свалете капака на предавката. Сега режещият нож може да бъде изваден. (фиг. 6)

Отстранете евентуално проникналото замърсяване от отделението на предавката.

Поддържайте ножовете чисти от сокове от растения и замърсявания. Ножът трябва да бъде свалян поне веднъж на сезон. При това остатъци от растения и чужди тела трябва да се отстраняват.

Смажете внимателно зъбното колело A и гърба на ножа B с тънка грес (фиг. 7 и 8). Не смазвайте двигателя и други части.

Регулирайте позицията на предавката с доставения инструмент. (Червените) маркировки на корпуса и на колелото на предавката образуват една линия. (фиг. 7)

Двете (червени) маркировки на ножа трябва да съвпадат. (фиг. 8)

При смяна не дръжте ножовете за режещите остриета! Ако неволно се задейства превключвателят за включване/изключване, може да се стигне до тежки наранявания.

Поставете ножа в корпуса на предавката. Моля внимавайте, ножовете да се намират в изобразеното положение. (фиг. 9)

Указание: Обърнете внимание на това, ножът да прилегне към двата пластмасови държача (3) и се уверете, че ножът е поставен правилно върху четирите фиксатора (4). (фиг. 10)

След това поставете капака на предавката във водачите (1) и избутайте напред до щракване на заключващата пластина (2) (фиг. 10).

Сега уредът отново е готов за работа.

Указания за работа

С ножицата за храсти могат да се режат декоративни храсти и малки храсталаци. Този уред е много подходящ и за оформящо подрязване, например при поддръжка на гробове.

Ножицата за трева гарантира чисто подрязване на тревата в краищата на морави или труднодостъпни места.

Тъй като уредът се води с една ръка, в никакъв случай не приближавайте другата свободна ръка до работещия нож.

Поддръжка (фиг. 7+8)

Пазете ножовете чисти от растителни сокове и замърсяване. Двойката ножове трябва да се сваля най-малко веднъж на сезон. При това трябва да се отстраняват остатъци от растения и чужди тела. Смажете внимателно с рядка грес малките зъбни колела A и задната част на ножа B. Не смазвайте двигателя и други части.

Внимание! Плъзгащите се повърхности на ножовете трябва да се смазват за да се запази способността за плъзгане. Несмазани плъзгащи се повърхности могат да повлияят отрицателно на срока на експлоатация.

Ако след дълга употреба ножовете се затъпят, сменете ги само с оригинални резервни ножове.

Почиствайте ножицата с четка или кърпа. Никога не пръскайте уреда с вода и не го потапяйте във вода.

Нанесете защитен спрей на ножовете след всяка употреба.

Подменете захабените ножове.

Винаги поставяйте предпазителя на ножовете след употреба.

Проверете уреда за видими дефекти и го ремонтирайте в оторизиран сервиз при необходимост.

Съхранение

Съхранявайте уреда в сухи, чисти помещения, на място недостъпно за деца. Уверете се, че мястото на съхранение е защитено от замръзване.

Отвеждане на отпадъците и опазване на околната среда

⚠ **Моля спазвайте следните указания при изхвърляне:**

Излезлите от употреба електрически уреди и батерии не се изхвърлят с битовите отпадъци.

Електрическите уреди трябва да се събират, рециклират или да се изхвърлят по екологично чист начин.

Дефектните или изтощени батерии трябва да се рециклират правилно съгласно текущо действащата директива за отпадъците, от акумулатори и батерии.

За да демонтирате батерията с монтажната платка от Вашия уред, преди това натискайте бутона за включване/изключване до пълното разреждане на батерията.

След това развийте всички винтове с отвертка и отворете кутията.

Свалете монтажната платка с литиево-йонни клетки и отрежете изводите на батерията/монтажната платка.

След това предайте монтажната платка с литиево-йонни клетки на пункт за рециклиране на акумулатори/батерии.

След свалянето на монтажната платка с батерията, рециклирайте уреда по екологично чист начин съгласно текущо действащата европейска директива за остарелите електрически и електронни уреди.

С удоволствие ще Ви помогнем за правилното изхвърляне на уреда с батерия. Изпратете уреда на адреса, посочен в ръководството за експлоатация.

Декларация за съответствие в ЕО

Ние, **ikra GmbH, Schlesierstrasse 36, 64839 Münster, Germany,,** декларираме на собствена отговорност, че продуктите **Акумулаторна ножица за трева и храсти GBS 3,6 LI**, за които се отнася настоящата декларация, отговарят на съответните предпазни и здравословни изисквания на Директивита на **2006/42/EO** (Нова версия на Директивата за машини), **2004/108/EO** (EMV-Директива), **2006/95/EO** (Директива Ниско напрежение), **2011/65/EU** (RoHS-Директива) и **2000/14/EO** (Директива за шум). За правилното прилагане на назованите в Директивите на ЕО предпазни и здравословни изисквания са взети следните стандарти и/или технически спецификации:

EN 60745-1/A11:2010, EN 60745-2-15/A1:2010, EN 55014-1/A1:2009+A2:2011, EN 55014-2/A2:2008

Зарядно устройство за акумулатора:
EN 55014-1/A1:2009+A2:2011, EN 55014-2/A2:2008
EN 60335-1:2002+A11:2004+A1:2004+A12:2006+A2:2006+A13:2008+A14:2010
EN 60335-2-29:2004+A2:2010, EN 62233:2008

измерено ниво на звукова мощност 87 dB (A)
гарантирано ниво на звукова мощност 92 dB (A)

Метод за оценка на съответствие съгласно Приложение V/ Директива 2000/14/EO

Годината на производство е отбелязана на типовата табелка, а също така може да бъде установена според серийния номер.

Münster, 25.09.2014

G. Knorr

Gerhard Knorr, Техническо ръководство на Ikra GmbH

Техническата документация се съхранява на адрес: Gerhard Knorr, Kärcherstraße 57, DE-64839 Münster

Degerli müsterimiz,

gerecin dogru kullanimi icin bu kullanim klavuzu hazirlanmistir. Eger bu bilgiler dogrultusunda hareket ederseniz, gerec istediginiz gibi calisacaktir ve gerecin uzun yasamini garanti edebiliriz.

Gereclerimiz seri üretimden önce en zorlu kosullar altinda kontrol edilmistir ve üretim sirasinda da bu kontroller devam etmektedir. Bu aldiginiz gerecin kalitesini garanti eder.

Devamli teknik gelisme yüzünden teknik degisiklikler mümkündür

Içindekiler	**Sayfa**
GÖRÜNTÜLER	1 - 3
Symbolien selitykset	4
Teknık bılgıler	TR-2
Kullanma amacı	TR-3
Genel güvenlik uyarıları	TR-3
Pilin şarj edilmesi	TR-5
Açılması ve kapatılması	TR-5
Döndürülebilir kol	TR-5
Cihazın donatılması / bıçak sistemlerinin değiştirilmesi	TR-5
Çalışmayla ilgili uyarılar	TR-6
Bakım	TR-6
Muhafaza edilmesi	TR-6
İmha ve çevre koruması	TR-6
AB-UYGUNLUK AÇIKLAMASI	TR-7
GARANTI KOŞULLARI	
HIZMET	

Akülü çim ve çit makası GBS 3,6 LI

Teknık bılgıler

Akü cereyanı/akımı	V/DC	3,6	
Pil türü	Ah / Wh	1,3 / 4,68 Lityum iyon	
Dayanma süresi	min.	ca. 45	
Kesım hareketlerı	min^{-1}	1000	
Kesım uzunluğu *	mm	75	
Kesım uzunluğu **	mm	120	
Kesik kalınlığı **	mm	8	
Ölçülen ses gücü sevıyesı (DIN EN 60745-2-15)	dB(A)	87	K3,0 dB (A)
Gürültü Seviyesi (DIN EN 60745-2-15)	dB (A)	67	K3,0 dB (A)
Titresim (DIN EN 60745-2-15)	m/s^2	< 2,5	K1,5 m/s^2
Agi yükleyicisi			
Gerilim ve besleme frekansı	V~ / Hz	230 / 50	
Gerilim	V/DC	3,6	
Şarj akımı	mA	450	
Şarj süresi	h	cca. 3-5 saatdir	

Teknık degısiklıkler mümkündür.

* Bataryalı çım maması ** Bataryalı çit maması

- Belirtilen titreşim değeri, standart bir donanım ile belirlenmiştir ve gerek elektrikli ekipmanlar ile karşılaştırma için gerekse titreşimler aracılığı ile yükün geçici tahmini için kullanılabilir.
- Titreşimlerin değeri, makinenin kullanımına ve donatımına göre değişebilir ve belirtilen değerden fazla olabilir.
- Kullanıcıyı korumak için güvenlik tedbirlerinin belirlenmesi gerekir; bunlar, gerçek kullanım şartlarında titreşimler tarafından üretilen yükün tahminine dayanmalıdır.
- Bu amaçla işleme devrinin tüm aşamaları (örneğin kapanma veya boş işleme) dikkate alınmalıdır.
- Titreşimler nedeniyle meydana gelen yüklenmeyi olabildiğince düşük tutmaya çalışın. Titreşim nedeniyle meydana gelen yüklenmeyi azaltmak için örnek önlemler arasında aleti kullanırken eldiven kullanılması ve çalışma sürelerinin sınırlı tutulmasıdır. Bu sırada çalışma çevriminin tüm bölümleri dikkate alınmalıdır (örneğin elektronik aletin kapalı tutulduğu ve açık olmasına rağmen yüklenmenin gerçekleşmediği süreler).
- Kesici aletlerden her zaman elleri ve ayakları özellikle motoru çalıştırırken uzak tutun!

⚠ **Dikkat: Gürültüye karşı koruma! Çalıştırma sırasında bölgesel hükümlere dikkat ediniz**

Kullanma amacı

⚠ Kullanim uyarisi:
Çım ve çıt makası bir çit budama makasının yerini tutamaz ve bunun yerine kullanılmamalidir da.

Sadece ince dalli süs ağaççiklarini ve çalılıklari kısaltmak ve kesmek için öngörül-müştür. Başka veya bunun dışındaki işler için kullanılması amacina uygun olmayan kullanım olarak sayılmaktadır. Bundan dolayi oluşabilecek hasarlar için üretici/teslimatçı sorumluluk üstlenmez.

Gerektiğinde ağaççık makası beraberinde gönderilen bıçak levhasinin değiştirilmesiyle kolayca bir çim makasına dönüştürülebilir.

Genel güvenlik uyarıları

Dikkat! Bütün talimatların okunması gerekmektedir. Aşağıda belirtilen talimatlara uyulması sırasında yapılan hatalar elektrik çarpmasına, yangın ve/veya ağır yaralanmalara neden olabilir. Bundan sonra kullanılan "Elektrikli alet" terimi elektrikle çalışan elektrikli aletler (elektrik kablolu) ve bataryayla çalışan elektrikli aletler (elektrik kablosu olmadan) **için** kullanılmaktadır.

BU TALİMATLARI İYİ BİR ŞEKİLDE MUHAFAZA EDİNİZ.

1) Çalışma yeri

a) **Çalışma alanınızı temiz ve derli toplu bir şekilde tutunuz. Dağınıklık ve aydınlatılmamış çalışma alanları kazalara neden olabilir.**

b) **Cihazla, içinde yanıcı sıvılar, gazlar veya tozlar bulunan patlama tehlikesi olan alanlarda çalışmayınız.** *Elektrikli aletler tozu veya buharları tutuşturabilen kıvılcımlar oluşturabilirler.*

c) **Elektrikli aleti kullanırken çocukları ve başka kişileri uzak tutunuz.** *Dikkatiniz dağılırsa, cihaz üzerindeki kontrolü kaybedebilirsiniz.*

2) Elektrik güvenliği

a) **Borular, radyatörler, ocaklar ve buzdolapları gibi toprak hattına bağlı yüzeylere vücudunuzla temastan sakınınız.** *Vücudunuz topraklanmışsa elektrik çarpma riski daha fazladır.*

b) **Cihazı yağmurdan uzak tutunuz.** *Bir elektrikli cihaz içine su girmesi elektrik çarpma tehlikesini artırmaktadır.*

3) İnsanların güvenliği

a) **Dikkatli davranınız, ne yaptığınıza dikkat ediniz ve elektrikli aletle çalışırken aklınızı kullanarak çalışınız. Yorgun veya uyuşturucu madde, alkol veya ilaçların etkisi altında olduğunuzda cihazı kullanmayınız.** *Cihazın kullanılması sırasında bir anlık dikkatsizlik ciddi yaralanmalara neden olabilir.*

b) **Kişisel koruyucu donanım kullanınız ve her zaman koruyucu bir gözlük takınız.** *Elektrikli aletin türüne ve kullanımına uygun olarak toz maskesi, kaymayan güvenlik ayakkabıları, baret veya kulaklık gibi kişisel koruyucu donanımların kullanılması yaralanma riskini azaltmaktadır.*

c) **Cihazı çalıştırmadan önce ayar takımlarını veya anahtarları çıkartınız.** *Dönmekte olan cihaz parçası içinde bulunan bir takım veya anahatar yaralanmalara neden olabilir.*

d) **Kendinize fazla güvenmeyiniz. Sağlam bir şekilde durmaya ve her an dengenizi sağlamaya dikkat ediniz.** *Böylece cihazı beklenmedik durumlarda daha iyi kontrol edebilmektesiniz.*

e) **Uygun giysiler giyiniz. Bol giysiler giymeyiniz veya takılar takmayınız. Saçlarınızı, giysilerinizi ve eldivenlerinizi hareketli parçalardan uzak tutunuz.** *Bol giysiler, takılar veya uzun saçlar hareketli parçalar içine kaptırılabilir.*

f) **Toz emme veya biriktirme tertibatları monte edilebildiğinde, bunların bağlı olmasından ve doğru kullanılmasından emin olunuz.** *Bu tertibatların kullanılması tozdan kaynaklanan tehlikeleri azaltmaktadır.*

4) Elektrikli aletlerin titiz bir şekilde kullanılması

a) **Cihaza fazla yük bindirmeyiniz. İşinize uygun olan elektrikli aleti kullanınız.** *Uygun elektrikli aletle belirtilen performans aralığında daha iyi ve güvenli çalışmaktasınız.*

b) **Şalteri arızalı olan elektrikli takımlar kullanmayınız.** *Çalıştırılıp kapatılamayan bir elektrikli takım tehlikelidir ve tamir edilmesi gerekmektedir.*

c) **Kullanılmayan elektrikli aletleri çocukların erişemeyeceği yerlerde muhafaza ediniz. Cihazı bilmeyen veya bu talimatları okumamış olan kişilerin cihazı kullanmasına izin vermeyiniz.** *Deneyimsiz kişiler tarafından kullanıldıklarında elektrikli aletler tehlikelidir.*

d) **Cihazın bakımını itinayla yapınız. Hareketli cihaz parçalarının kusursuz bir şekilde çalışıp çalışmadıklarını ve sıkışmamalarını veya parçaların kırılmamış olmasını veya cihazın fonksiyonunu etkileyecek şekilde hasar görmemiş olmasını kontrol ediniz. Hasarlı parçaları cihazı kullanmadan önce tamir ettiriniz.** *Çok sayıda kazanın nedeni bakımı iyi yapılmamış elektrikli aletlerdir.*

e) **Kesme takımlarını keskin ve temiz bir durumda muhafaza ediniz.** *Bakımı titiz bir şekilde yapılan ve keskin kesme kenarlı kesme takımları daha az sıkışır ve daha rahat kullanılabilir.*

f) **Elektrikli aletleri, aksesuarları, kullanım takımlarını vs. bu talimata uygun ve bu özel cihaz tipi için öngörüldüğü şekilde kullanınız. Bu sırada çalışma şartlarını ve yapılacak işi göz önünde bulundurunuz.** *Elektrikli aletlerin öngörülen kullanımdan farklı bir iş için kullanılması tehlikeli durumlara neden olabilir.*

5) Servis

a) **Cihazı sadece vasıflı uzman personel ve sadece**

orijinal yedek parçalarla tamir ettiriniz. *Bununla cihazın güvenliğinin muhafaza edilmesi sağlanmaktadır.*

6) **Bataryalı elektrikli aletlerin doğru çalıştırılması ve kullanımı**

a) **Bataryayı yerleştirmeden önce cihazın kapalı olduğundan emin olunuz.** *Çalışır haldeki bir elektrikli cihaza batarya monte edilmesi kazalara neden olabilir.*

b) **Bataryaları şarj etmek için sadece ve sadece üretici tarafından tavsiye edilen şarjörleri kullanınız.** *Batarya şarjörleri genelde batarya tipine özeldirler; başka tipler ile kullanıldıkları taktirde, yangın riski bulunmaktadır.*

c) **Sadece ve sadece aletiniz için öngörülen özel bataryaları kullanınız.** *Başka bataryaların kullanımı yaralanmalara ve yangın riskine yol açabilirler.*

d) **Kullanılmayan bataryayı, kontaklarda kısa devre yaratabileceğinden, ataşlar, demir paralar, anahtarlar, çivi, vida veya diğer küçük metal eşyalardan uzak tutunuz.** *Batarya kontakları arasında bir kısa devre parlamaya veya yangına neden olabilir.*

e) **Kötü durumdaki bir batarya sıvının dışarı çıkma-sına neden olabilir. Sıvıyla temas etmekten kaçınınız. Kazaen temas etmeniz halinde su ile durulayınız. Sıvının gözler ile temas etmesi halinde, bir doktora başvurunuz.** Bataryadan dışarı sızan sıvı deride tahrişlere veya yanmalara neden olabilir.

Çit budama makasları için güvenlik uyarıları:

- **Bütün uzuvlarınızı kesici bıçaktan uzak tutunuz. Çalışmakta olan bıçakla kesilmiş malzemeyi gidermeye veya kesilecek malzemeleri tutmaya çalışmayınız. İçine sıkışmış kesilmiş malzemeyi sadece cihaz kapatılmış durumdayken çıkartınız.** *Çit budama makasının kullanılması sırasında bir anlık dikkasizlik ağır yaralanmalara neden olabilir.*
- **Çit budama makasını bıçak hareket etmediğinde kulpundan tutarak taşıyınız. Çit budama makasını taşırken veya muhafaza ederek koruyucu kılıfı üzerine geçiriniz.** *Cihazın titizlikle kullanılması bıçaklardan dolayı yaralanma tehlikesini azaltmaktadır.*
- **Kesici bıçak gizli akım kablolarına temas edebileceğinden elektronik aleti sadece izolasyonlu tutma yüzeyinden tutun.** *Kesici aletin gerilim ileten bir kabloya temas etmesi durumunda metal cihaz parçalarına gerilim iletilebilir ve elektrik çarpmasına neden olabilir.*
- **Çalışmaya başlamadan önce çit içerisinde gizli kalmış cisimleri arayın, örn. tel vs.** *Kesme aletinin tel veya diğer metal cisimlerle temas etmemesine dikkat edin.*
- **Elektronik aleti doğru tutun, örn. iki kol mevcutsa iki elinizle her iki kolu tutun.** *Cihaz hakimiyetinin kaybolması yaralanmalara neden olabilir.*

Emniyet tedbirleri

- Bu cihaz fiziki veya akli dengesi yerinde olmayan ya da denetim altında bulunmamaları veya güvenliklerinden sorumlu bir kişi tarafından cihazın kullanımına ilişkin bilgilendirilmemiş olmaları halinde yeterli deneyim ve bilgiye sahip olmayan kişiler (çocuklar dahil) tarafından kullanıma uygun değildir. Çocuklar, cihaz ile oynamadıklarının garanti edilmesi için, denetim altında tutulmalıdırlar.
- Bu alet ciddi yaralanmaya sebeb olabilir. Çit makasını doğru olarak hazırlamak, bakımını yapmak, gereğine uygun olarak kullanmak üzere kullanma rehberini dikkatlice okuyunuz. İlk kullanmanızdan önce alete kendinizi alıştırınız ve pratikte nasıl kullanılacağını size göstertiniz.
- Kesme aleti cihazın kapatılmasından sonra da çalışmaya devam eder.
- Bakimdan önce gereci kapatin.
- Dikkat. Parmaklari ve ayaklari kesim bölümünden uzak tutun!
- Motoru ancak ellerinizi ve ayaklarınızı kesme takımlarından çektikten sonra çalıştırınız.
- Calismaya baslamadan önce calisma alanindan yabanci maddeleri uzaklastirin ve calisma sirasinda bu tür maddelere dikkat edin.
- Gereci tasimak icin her zaman kapatin ve bicagin durmasini bekleyin. Bakim ve temizlik sadece gerec kapali oldugu zaman yapilmalidir.
- 16 yaşından küçük çocuk ve gençlerin bu cihazı kullanması kesinlikle yasaktır!
- Çocukların ya da kullanım kılavuzu hakkında bilgi sahibi olmayan kişilerin cihazı kullanmasına müsaade etmeyin.
- Yasal düzenlemeler, kullanıcının yaşını sınırlayabilir.
- Calisma alaninda ücüncü sahislara dikkat edin
- Eger yakininizda baska sahislar, cocuklar veya ev hayvanlari bulunuyor ise, araci calistirmayin.
- Makası sadece gün ışığı veya yeterli bir yapay ışık altında kullanınız.
- Makas sik bakim gerektirir, servise sikca kontrole götürün. İs sirasinda saglam ayakkabi giyin. Makasi durdurduktan sonra, yalnislikla kendiliginden acilmamasina dikkat edin.
- Makas düzenli aralıklarda ve sadece yetkili tamir servisi tarafından kontrol edilmelidir.
- Çalışma sırasında sağlam ayakkabılar giyilmelidir
- Gerekli is giysileri giyin, emniyet gözlükleri, kulak koruyuculari, kapali ayakkabi ve is eldivenleri kullanin. Aracin hareketli bölümlerine takilabilecek bol giysiler giymeyin.
- Makas bırakıldıktan ve temizlik işlerinden sonra, cihazın istenmeden çalıştırılmaması için emniyete alınması gerekmektedir, örn. çalışma kilidine basarak.
- Bıçağın düzenli aralıklarda hasarlar yönünden kontrol edilmesi gerekmektedir.
- Makası asla bıçaklarından tutmayınız, bıçaklar çalışmasa dahi yaralanma tehlikesi mevcuttur.
- Yabancı cisimleri çıkartmak için veya bıçaklar bloke olduğunda, asla çalışmakta olan bıçakların içine elinizi uzatmayınız. Daima önce cihazı kapatınız ve batarya enerji hücresini cihazdan çıkartınız.
- Aracin her bakim isleminden önce aküleri cikartin.
- Cihazı çocukların erişemeyeceği bir yerde saklayınız.

- Is sirasinda özellikle merdiven veya basamak kullaniyorsaniz sabit bir pozisyonda durun.
- Hasarli veya asiri kullanilmis kesici bölümleri olan makaslari kullanmayin.
- Aracin bütün emniyet bölümlerinin takili oldugundan emin olun. Hic bir zaman tam olmayan araci calistirmayin.
- Makasi tasirken ve depolarken bicak kilifini kullanin.
- Ise baslamadan önce isyerindeki mümkün tehlikeleri düsünün, aracin gürültüsü bunlari duymaniza engel olabilir.
- Sadece üreticisi tarafından tavsiye edilen yedek ve aksesuar parçalarını kullanınız.

İşletmeye almadan önce

Pilin şarj edilmesi

Güvenlik uyarıları:

Cihaz önceden şarj edilmiş lityum iyon pille teslim edilmektedir. Ancak biz ilk işletmeye alınmasından önce pilin tekrar şarj edilmesini tavsiye etmekteyiz.

- Bunun için sadece beraberinde gönderilen şarj aletini kullanınız. Bu pile özellikle uyarlanmıştır.
- Asla başka şarj aletleri kullanmayınız. Kullanıldığında yangın veya patlama tehlikesi bulunur!
- Şarj aletini yağmur ve nemden daima uzak tutunuz. Elektrik çarpma tehlikesi.
- Asla korumasız olarak açık havada şarj ettirmeyiniz, kuru ve korunmuş bir yerde şarj ettiriniz.
- Bu şarj aletiyle asla başka pilleri şarj ettirmeyiniz. Yangın veya patlama tehlikesi.
- Şarj aletini kullanmadan önce her defasında gövdesini, fişini ve kablosunu hasarlar yönünden kontrol ediniz. Bir hasar tespit ettiğinizde kullanmayınız.
- Şarj aletini zorla açmayınız. Hasar durumunda şarj aletinin değiştirilmesi gerekmektedir.
- Şarj aleti şarj işlemi sırasında ısınmaktadır. Kolay tutuşabilir bir zemin veya yanabilir bir çevrede çalıştırmayınız. Yangın tehlikesi.
- Pil hücrelerini asla açmayınız. Kısa devre tehlikesi.
- Pilin hasar görmesi durumunda zararlı buharlar veya sıvılar çıkabilir. İstenmeyerek temas halinde ilgili yeri suyla yıkayınız ve derhal doktora başvurunuz. Sıvı cilt tahrişlerine ve yanıklara neden olabilir.
- Pili sıcaklık, aşırı güneş ışınları ve yangından koruyunuz. Patlama tehlikesi.

Şarj işlemi:

Pili şarj ettirmek için fişli şarj aletini bir prize takınız. Sonra şarj kablosunun fişini çim ve çalı makasının şarj yuvasına takınız (Şek. 2)

Şarj işleminin başlaması kırmızı kontrol lambasıyla (X) Şek. 2 gösterilmektedir. Pil boş olduğunda şarj süresi yakl. 3-5 saattir. Şarj işleminden sonra elektronik denetim şarj işlemini otomatik olarak bitirmektedir. Bu durumda yeşil kontrol lambası yanar ve böylece şarj işleminin bittiğini gösterir. Şarj süresinin takip edilmesi gerekli değildir.

Şarj aleti ve cihazın el kulpu şarj işlemi sırasında ısınır. Bu normaldir.

Kullanılmadığında şarj aletini prizden çekiniz.

Cihazın şarj işlemi sırasında kullanılması yasaktır.

Kesme sırasında performansın belirgin şekilde azaldığını fark ettiğinizde pil tekrar şarj ettirilmelidir. Ek olarak pilin hasar görmesini engelleyen bir elektronik tam deşarj koruması entegre edilmiştir. Bu deşarj sınırına ulaşıldığında pili devre dışı bırakır. Bu sınıra ulaşıldığında cihazı tekrar çalıştırmayınız ve önce pili şarj ettiriniz.

Açılması ve kapatılması (şek. 4)

Çalıştırma kilidine (6) basın ve şaltere (7) basın. Çalıştırılmasından sonra artık (6) çalıştırma kilidinin tutulması gerekli değildir.

Çalıştırma sırasında kırmızı kontrol lambası yanar.

Kapatmak için (7) şalterini tekrar bırakınız.

Dikkat! Kesme aleti cihazın kapatılmasından sonra da çalışmaya devam eder.

Döndürülebilir kol (şek. 5)

Ergonomik kullanım için bıçağın kolu 90° sola veya sağa çevrilebilir.

Kilide (8) basıldıktan sonra kol 90° ayarlanabilir. Bıçağı çalıştırmadan önce kilidin tekrar yerine oturmuş olmasına dikkat edin.

Cihazın donatılması / bıçak sistemlerinin değiştirilmesi

Bıçak sisteminin değiştirilmesiyle ilgili şu çalışmalar sırasında cihazı kesinlikle çalıştırmayın! Yaralanma tehlikesi!

Yaralanmalara karşı korunmak için cihazla beraber gönderilen bıçak kılıfını bıçağın üzerine geçirin ve koruyucu eldivenleri kullanın.

Kilit diline basın ve dişli kutusu kapağını ok yönünde arkaya doğru itin. Dişli kutusu kapağını çıkarın. Bıçak şimdi çıkarılabilir. (şek. 6)

Dişli kutusunda bulunan kirleri giderin.

Bıçaklarda bitki özleri ve kir bulundurmayın. Bıçak sezona göre en az bir kez çıkarılmalıdır. Bitki artıkları ve yabancı cisimler bu sırada giderilmelidir.

Pinyonlara A ve bıçak sırtına B dikkatlice ince gres sürün (şek. 7 ve 8). Motora ve diğer parçalara sürmeyin.

Dişli kutusu konumunu cihazla birlikte gönderilen aletle ayarlayın. Gövdedeki ve dişli kutusu çarkındaki (kırmızı) işaretler bir çizgi oluşturur. (şek. 7)

Bıçaktaki her iki (kırmızı) işaret uyumlu olmalıdır. (şek. 8)

Değiştirirken bıçakları kesici taraflarından tutmayın! Açma/kapama şalterine yanlışlıkla basılırsa ağır yaralanmalar meydana gelebilir.

Bıçağı dişli kutusu gövdesine yerleştirin. Lütfen bıçakların gösterilen konumda bulunmasına dikkat edin. (şek. 9)

Uyarı: Bıçağın iki plastik tutucuya (3) dayanmasına dikkat edin ve bıçağın dört sabitlemede (4) doğru oturmuş olduğundan emin olun. (şek. 10)

Ardından dişli kutusu kapağını kılavuzlara yerleştirin (1) ve kilit dilinin oturmasına kadar öne doğru itin (2) (şek. 10).

Cihaz tekrar kullanıma hazırdır.

Çalışmayla ilgili uyarılar

Ağaççık makasıyla süs ağaççıkları ve ince çalılıklar kesilebilir. Bu cihaz şekillendirme kesimleri için de, örn. mezarlık bakımı için uygundur.

Çim makasıyla çimenlik kenarları ve çimen alanlarının zor ulaşılabilir yerleri temiz bir şekilde kesilebilir.

Cihaz bir elle tutulduğundan dolayı, lütfen diğer elinizi asla çalışmakta olan bıçakların yakınına götürmeyiniz.

Bakım (şek. 7+8)

Makasi kirden ve ot artiklarindan tamizleyin. Cift bicak senede en az 1 kere cikartilmalidir. Kirler gideril-melidir. A bölümü ve bicagin arka B bölümü hafifce yaglanmalidir. Motor ve diger bölümler yaglanmaz.

Dikkat! Bicaklarin iletisim bölümleri yaglanmis olmalidir, bu sekilde düzgünce kayarlar. Yaglanmis bölümler negativ sekilde gerecin ömrünü kisaltabilir.

Bıçaklar uzun bir kullanımdan sonra köreldiyse, lütfen bunları sadece orijinal yedek bıçaklarla değiştiriniz.

Makası sadece bir fırça veya bezle temizleyiniz. Cihazın üzerine asla su püskürtmeyiniz veya cihazı suyun içine batırmayınız.

Her kullanımdan sonra bıçağa bakım spreyi uygulayınız.

Aşınmış küt bıçakları değiştiriniz.

Kullanımdan sonra daima bıçak korumasını takınız.

Cihazı gözle görülür kusurlar yönünden kontrol ediniz ve gerektiğinde yetkili bir servis merkezinde tamir ettiriniz.

Muhafaza edilmesi

Cihazı daima kuru, temiz ve çocukların ulaşamayacağı bir yerde muhafaza ediniz. Don olmayan bir yerde muhafaza ediniz.

İmha

Lütfen imhayla ilgili olarak aşağıdaki uyarılara dikkat edin:

Ömrü tükenmiş olan elektronik aletler ve aküler, ev çöpüne atılmamalıdır.

Elektronik aletlerin toplanması, geri dönüştürülmesi veya çevreye zarar vermeyecek şekilde imha edilmesi gerekir.

Bozuk veya bitmiş akülerin, akü ve pil imhasıyla ilgili geçerli yönetmeliğe uygun bir şekilde profesyonelce geri dönüştürülmesi gerekir.

Takılı aküyü iletken plakasıyla birlikte aletinizden çıkarmak için, önce akü tamamen boşalana kadar açma/kapama düğmesine basın.

Sonra bir tornavidayla aletteki tüm vidaları çözün ve mahfazayı açın.

İletken plakayla lityum iyon hücresini çıkartın ve aküdeki/iletken plakadaki bağlantıları kesin.

Sonra iletken plakayı lityum iyon hücresiyle birlikte profesyonel imha için bir akü/pil geri dönüşüm yerine bırakın.

Elektrikli ve elektronik eski aletlerle ilgili Avrupa yönetmeliğine uygun bir şekilde, iletken plakasıyla aküyü çıkardıktan sonra aleti çevreye zarar vermeyecek bir geri dönüşüm yerine götürün.

Sizin için aletle akünün profesyonelce imhasını üstlenebiliriz. Bunun için aleti, kullanım kılavuzunda belirtilen servis adresine gönderin.

AB-Uygunluk açıklaması

Schlesierstrasse 36, 64839 Münster, Germany adresinde bulunan **ikra GmbH** olarak kendi sorumluluğumuz altında, bu açıklama kapsamına giren **Bataryali cim makasi GBS 3,6 LI,** ürünlerinin bütün değişikliklerle birlikte AB-Kaidelerinin **2006**/**42**/**EC** (makine direktif), **2004/108/EC** (Elektromanyetik Uygunluk Direktifi) **2006/95/EC** (Düşük Gerilim Kaidesi), **2011/65/EU** (RoHS-dırektıfı) ve **2000**/**14**/**EC** (Gürültü Direktifi) sayılı AB direktiflerinin ilgili güvenlik ve sağlık taleplerini yerine getirdiklerini beyan ederiz. AB-Kaidelerinin belirtilen emniyet ve sağlık taleplerinin uygulanması için aşağıda belirtilen Normlar ve/veya teknik spesifikasyonlar dikkate alınmıştır:

EN 60745-1/A11:2010, EN 60745-2-15/A1:2010, EN 55014-1/A1:2009+A2:2011, EN 55014-2/A2:2008

Şarj ıstasyonunun:
EN 55014-1/A1:2009+A2:2011, EN 55014-2/A2:2008
EN 60335-1:2002+A11:2004+A1:2004+A12:2006+A2:2006+A13:2008+A14:2010
EN 60335-2-29:2004+A2:2010, EN 62233:2008

ölçülen ses gücü sevıyesı	87 dB (A)
garantı edılen ses gücü sevıyesı	92 dB (A)

Uygunluk değerlendirme yöntemi Ek V / Direktif 2000/14/EC'ye göre

İmalat yılı ürün etiketinde yazılıdır ve ayrıca seri numarası yoluyla da alınabilir.

Münster, 25.09.2014

Gerhard Knorr, Teknık Yönetım Ikra GmbH

Teknık evrakların muhafaza edilmesi: Gerhard Knorr, Kärcherstraße 57, DE-64839 Münster

Kære kunde,

for at sikre en pålidelig igangsætning, har vi sammensat denne brugsanvisning for dig. Hvis du vil respektere følgende henvisninger, vil apparatet arbejde til din fuld tilfredshed og vi garanterer dets langvarig levetid.

Vore apparater blev undersøgt i de mest hårde vilkår før der startedes med deres serielle fremstilling og de blev uafbrudt undersøgt også under fremstillingen. Denne kendsgerning giver os sikkerhed og garanterer dig, at du fik et modent produkt.

Der forbeholdes ændringer i henhold til apparatets konstruktion og udførelse på grund af avancerede teknisk udvikling.

INDHOLDSFORTEGNELSE

	Side
Illustrationer	1 - 3
Piktogramillustration og forklaring	4
Tekniske data	DK-2
Föreskriven användning	DK-3
Generelle sikkerhedshenvisninger ved brug af elektrisk værktøj	DK-3
Opladning af batteri	DK-5
Ind- og udkobling	DK-5
Drejeligt greb	DK-5
Ekstraudstyr / Udskiftning af klippesystemer	DK-5
Anvendelsesformål	DK-6
Vedligeholdelse	DK-6
Opbevaring	DK-6
Bortskaffelse	DK-6
EF-overensstemmelseserklæring	DK-7
Garantibevis	
Service	

Oversættelse af den originale driftsvejledning

Batteridreven græs- til kratsaks GBS 3,6 LI

Tekniske data

Akkumulatorens spænding/ driftsspænding	V DC	3,6	
Batteritype	Ah / Wh	1,3 / 4,68 litium-ion	
Driftstid	min.	ca. 45	
Mærkeomdrejningstal n_0	o/min	1000	
Snitbrede *	mm	75	
Knivlængde **	mm	120	
Skæretykkelse **	mm	8	
målt lydeffektniveau (DIN EN 60745-2-15)	dB(A)	87	K 3,0 dB (A)
Støjtrykkets niveau (DIN EN 60745-2-15)	dB (A)	67	K=3,0 dB (A)
Vibrationer (DIN EN 60745-2-15)	m/s^2	< 2,5	K=1,5 m/s^2

Netladeapparat

Netspænding	V~ / Hz	230 / 50
Opladespænding	V DC	3,6
Opladestrøm	mA	450
Opladningstid	h	3 - 5 time

Tekniske ændringer forbeholdes.

* Akku-græssaks ** Akku-kratsaks

- Den angivne vibration emission værdi blev målt ved en standardiseret test-metoder og kan sammenligne med andre håndværktøj er anvendt.
- Den angivne vibration emission værdi kan også være nødvendigt for vurderingen af arbejde, pauser anvendes.
- Den angivne vibration emission værdi kan variere i løbet af den faktiske brug af elektrisk værktøj ved at specificere den værdi, afhængigt af hvordan man kan bruge el-værktøjet.
- Bemærk: Du opretter privilegium mod vaskulære svingningerne i hænder i tide pauser
- Forsøg at holde belastningen fra vibrationer så lav som mulig. Eksempler på foranstaltninger, der kan/skal træffes for at reducere vibrationsbelastningen, er brug af handsker, når der arbejdes med værktøjet, og begrænsning af arbejdstiden. Vær opmærksom på alle driftscyklussens faser (f.eks. tider, hvor el-værktøjet er slukket, og tider, hvor det godt nok er tændt, men hvor det kører uden belastning).
- Hold altid hænder og fødder væk fra skæreværktøjerne, især når motoren tændes!

Pas på: Støjbeskyttelse! Vær ved monteringen opmærksom på de regionale forskrifter!

Föreskriven användning

Anvendelseshenvisning:
Saksen for buske og buskvækster kan og skal ikke erstatte en hækkesaks.

Den er udelukkende beregnet til trimning og skæring af prydbuske og tynde buskadser. Enhver anden eller derudover gående anvendelse gælder som ikke at være formålsbestemt. For heraf resulterende skader overtager producenten/leverandøren intet ansvar.

Efter behov kan denne kratsaks laves om til en græssaks gennem nem udskiftning af den medfølgende skærekniv.

Generelle sikkerhedshenvisninger ved brug af elektrisk værktøj

OBS! Samtlige anvisninger skal læses. Fejl ved overholdelse af de efterfølgende anførte anvisninger kan forårsage elektrisk stød, brand og/eller alvorlige kvæstelser. Det følgende anvendte udtryk "elværktøj" vedrører netdrevne elværktøjer (med forsyningskabel) og akkudrevne elværktøjer (uden forsyningskabel).

OPBEVAR DISSE ANVISNINGER GODT

1) Arbejdsplads

a) **Hold dit arbejdsområde rent og opryddet. Uorden og mørke arbejdsområder kan medføre ulykker.**
b) **Arbejd ikke med apparatet i eksplosionsfarlige omgivelser, hvori der befinder sig brandbare væsker, gasser eller støv.** *Elværktøjer frembringer gnister, der kan antænde støvet eller dampen.*
c) **Hold børn og andre personer væk mens du benytter elværktøjet.** *Ved afledning kan du miste kontrollen over apparatet.*

2) Elektrisk sikkerhed

a) **Undgå kropskontakt med jordforbundne overflader, såsom rør, radiatorer, komfurer og køleskabe.** *Der er større risiko for et elektrisk stød, hvis din krop har jordforbindelse.*
b) **Hold apparatet væk fra regn.** *Indtrængning af vand i et elapparat forøger risikoen for et elektrisk stød.*

3) Personers sikkerhed

a) **Vær opmærksom, pas på, hvad du gør, og udfør arbejder med et elværktøj med fornuft. Benyt ikke apparatet, hvis du er påvirket af narkotika, alkohol eller medikamenter.** *Et øjebliks uopmærksomhed ved brug af apparatet, kan medføre alvorlige kvæstelser.*
b) **Brug personligt beskyttelsesudstyr og altid en beskyttelsesbrille.** *Brugen af personligt beskyttelsesudstyr, såsom støvmaske, skridsikre sikkerhedssko, beskyttelseshjelm eller høreværn, forringer risikoen for kvæstelser, alt efter art og indsats af elværktøjet.*
c) **Fjern indstillingsværktøjer- eller skruenøgle, inden du tænder apparatet.** *Et værktøj eller en nøgle, der befinder sig i en roterende del, kan medføre kvæstelser.*
d) **Overvurder ikke dig selv. Sørg for at stå sikkert og hold altid balancen.** *Derved kan du bedre kontrollere apparatet i uventede situationer.*
e) **Bær egnet beklædning. Bær ingen løstsiddende beklædning eller smykker. Hold hår, beklædning og handsker væk fra bevægelige dele.** *Løs beklædning, smykker eller langt hår kan indfanges af bevægelige dele..*
f) **Hvis der kan monteres støvudsugnings- og opsamleanordninger, så sørg for, at disse er tilsluttet og bliver brugt rigtigt.** *Anvendelse af disse anordninger forringer risikoen som følge af støv.*

4) Omhyggelig håndtering og brug af elværktøjer

a) **Overbelast ikke apparatet. Anvend kun det dertil beregnede elværktøj til dit arbejde.** *Med det passende elværktøj arbejder du bedre og mere sikkert i det angivne ydelsesområde.*
b) **Benyt ikke et elværktøj, hvis afbryder er defekt.** *Et elværktøj, der ikke mere lader sig tænde eller slukke, er farligt og skal repareres.*
c) **Fjern batteriet fra apparatet, før det indstilles, før der skiftes tilbehørsdele, og før apparatet lægges væk.** *På den måde sikres det, at apparatet ikke starter utilsigtet.*
d) **Opbevar ikke benyttede elværktøjer utilgængeligt for børn. Lad ikke personer benytte apparatet, der ikke er fortrolig med dette eller der ikke har læst disse anvisninger.** *Elværktøjer er farlige, hvis de benyttes af uerfarne personer.*
e) **Plej dit apparat omhyggeligt. Kontroller, om bevægelige dele fungerer fejlfrit og ikke klemmer, og om dele er brækket eller beskadiget på en sådan måde, at dette påvirker apparatets funktion. Lad beskadigede dele reparere inden du bruger apparatet.** *Mange ulykker har deres årsag i dårligt vedligeholdte elværktøjer.*
f) **Hold dine skæreværktøjer skarpe og rene.** *Omhyggeligt plejede skæreværktøjer med skarpe skærekanter klemmer mindre og er lettere at føre.*
g) **Anvend elværktøjer, tilbehør, redskaber osv. tilsvarende disse anvisninger, og som forskrevet for denne specielle apparattype. Tag derved hensyn til arbejdsbetingelserne og arbejdet der skal udføres.** *Ikke-formålsbestemt anvendelse af elværktøjer kan medføre farlige situationer.*

5) Service

a) **Lad kun dit apparat reparere af kvalificeret faglært personale og kun med originale reservedele.** *Dermed garanteres det, at apparatets sikkerhed bibeholdes.*

6) Brug og pleje af trådløse værktøj

a) **Sørg for, at strømmen er slukket, før du sætter batteriet.** *Indsættelse af batteriet i el-værktøj, der har skiftet kan føre til ulykker.*

b) **Oplad kun batteriet med den oplader, der anbefales af producenten.** *En oplader, der passer til en bestemt type batteri kan forårsage brandfare, hvis de anvendes med en anden batteripakke.*

c) **Brug kun de udpegede batterier i håndværktøj.** *Brugen af andre batterier kan medføre personskade eller brand.*

d) **Opbevar ubrugte batteriet væk fra papirclips, mønter, nøgler, søm, skruer eller andre små metalgenstande, der kan forårsage en udjævning af kontakter.** *En kortslutte batteripolerne kan resultere i forbrændinger eller brand.*

e) **I tilfælde af forkert væske kan lække fra batteriet. Undgå kontakt med det. I tilfælde af utilsigtet kontakt med vand. Hvis væsken kommer i øjnene, skal du også tage lægehjælp.** Lækkende batterivæske kan forårsage hudirritation eller forbrændinger.

Sikkerhedshenvisninger til hækkesakse:

- **Hold alle legemsdele væk fra knivene. Forsøg ikke at fjerne afklippet materiale eller at holde materiale fast når apparatet kører. Fjern kun fastklemt materiale når apparatet er slukket.** *Et øjebliks uopmærksomhed ved brug af hækkesaksen kan medføre alvorlige kvæstelser.*
- **Bær hækkesaksen i grebet når knivene står stille. Brug altid beskyttelsesafdækningen ved transport eller opbevaring.** *Forsigtig håndtering af apparatet reducerer faren for at komme til skade på knivene.*
- **Hold kun el-værktøjet i de isolerede gribeflader, da skærekniven kan komme til at berøre skjulte elledninger.** *Hvis skærekniven kommer i kontakt med en spændingsførende ledning, kan apparatdele af metal udsættes for spænding og føre til elektrisk stød.*
- **Gennemsøg hækken for skjulte genstande som f.eks. tråd osv., før arbejdet påbegyndes.** *Vær opmærksom på, at skæreværktøjet ikke kommer i kontakt med tråd eller andre genstande af metal.*
- **Hold el-værktøjet rigtigt f.eks. med begge hænder på grebene, hvis værktøjet har to greb.** *Tab af kontrollen over apparatet kan føre til kvæstelser.*

Sikkerhedsforholdsregler

- **Dette apparat må ikke bruges af personer (heriblandt børn) med nedsatte fysiske, sensoriske eller mentale evner, eller personer, der ikke råder over passende erfaring og kendskab, med mindre de overvåges under brugen, eller medmindre en person, der er ansvarlig for deres sikkerhed, gør dem bekendt med anvisningerne til brugen af apparatet. Hold øje med børn for at undgå, at de giver sig til at lege med apparatet.**
- **Redskabet kan forårsake alvorlige kvæstelser. Læs brugsanvisningen omhyggeligt igennem med hensyn til korrekt anvendelse, til forberedelse, vedligeholdelse og sagkyndig brug af aksen. Bliv kendt med redskabet inden de tager det i brug og få en praktisk introduktion.**
- **Skæreværktøjet har et efterløb, efter at det er blevet slukket.**
- **Apparatet skal slås fra før rensning.**
- **Pas på. Hold fingrene og ben uden for snitområde!**
- **Motoren må først startes, når hænder og fødder ikke er i nærheden af skæreværktøjet.**
- **Fjern fremmede objekter fra arbejdsflade før benyttelse af apparatet og hold øje med sådanne fremmede genstande under arbejdet.**
- **Før transporten slås apparatet altid fra og der afventes til kniv bliver stående. Vedligeholdelse og rensning kan gennemføres kun, hvis apparatet er slået fra.**
- **De unge til 16 år må ikke arbejde med apparatet.**
- **Tillad aldrig børn eller personer, der ikke er fortrolige med brugsanvisningen, at bruge dette apparat.**
- **Lovbestemmelser kan begrænse brugerens alder.**
- **Tag hensyn til dit ansvar i henhold til tredje personer i arbejdsområde.**
- **Saksen skal ikke benyttes, hvis der er andre personer, børn eller husdyr i nærheden.**
- **Anvend apparatet kun ved dagslys eller med tilstræk-keligt kunstigt lys.**
- **Saksen bør regelmæssigt rengøres og vedligeholdes. Beskadigede knive udskiftes kun som et helt par. Hvis der kom til skade som følge af stød, er der nødvendig en faglig bedømmelse.**
- **Saksen bør regelmæssigt kontrolleres og det kun af et autoriseret serviceværksted.**
- **Hav egnede arbejdsdragt på, dvs. beskyttelsesbriller, ørebeskyttere, uglidelige lukkede sko og arbejdshandsker. Tag ingen bred beklædning på, som kunne blive ramt af dele, der bevæges.**
- **Hvis du ikke arbejder mere med saksen eller hvis saksen skal renses, er der nødvendig at sikre apparatet mod uvilkårlig igangsætning, f. eks. afblokering af afbryderen.**
- **Kontroller regelmæssigt skæreudstyret med hensyn til slitage.**
- **Saksen må aldrig holdes ved knive, der er fare for kvæstelse også når saksen er i roligt tilstand!**
- **Man må aldrig berøre knive, når de bevæger sig, hvis du vil fjerne fremmede genstande eller hvis saksen blokeredes.**
- **Opbevar apparat bort fra børn på et sikkert sted.**
- **Der er nødvendig at stå stabil, hvis du arbejder med saksen, især hvis der bruges stige eller trappestige.**
- **Brug aldrig saks med beskadiget eller meget slidt snitudstyr.**
- **Sæt aldrig i gang et ufuldkomment apparat.**
- **Under transport og opbevaring skal altid bruges knivbeskytteren.**
- **Før du starter på arbejde, vær bekendt med omegn og mulige farer, der kunne overhøres ifølge apparatets støj.**
- **Anvend kun reserve- og tilbehørsdele, som producenten har anbefalet.**

Før ibrugtagning

Opladning af batteri

Sikkerhedsanvisninger:

Græsklipperen leveres med opladet litium-ion batteri. Det anbefales dog at oplade batteriet igen inden det tages i brug.

- Til opladning af batteriet benyttes medfølgende oplader, der kun er beregnet til denne batteritype.
- Der må ikke benyttes andre opladere. Fare for brand eller eksplosion!
- Opladeren beskyttes mod regn eller fugtighed. Fare for elektrisk stød.
- Må ikke oplades udendørs på udsatte steder, kun på et tørt og beskyttet sted.
- Opladeren må ikke benyttes til opladning af andre batterityper end den nævnte. Fare for brand eller eksplosion.
- Før brug af opladeren undersøges hus, stik og kabel for evt. skader. Må ikke benyttes i tilfælde af beskadigelse.
- Opladeren må ikke åbnes med magt. Skal udskiftes, hvis den har en defekt.
- Opladeren bliver varm i forbindelse med opladning. Må ikke stilles på let antændelige materialer eller i brændbare områder. Brandfare.
- Battericellerne må ikke åbnes. Fare for kortslutning.
- Hvis batteriet er beskadiget, er der fare for udslip af farlig damp eller væske. Ved kontakt skylles straks med vand, hvorefter lægen konsulteres. Batterivæsken kan forårsage hudirritationer eller ætsning.
- Batteri beskyttes mod stor varme, direkte solstråler og åben ild. Fare for eksplosion.

Opladning:

Stikket fra opladeren sættes i almindelig stikkontakt til opladning af batteri. Sæt herefter ladekabel-stikket i græs- og buskklipperens ladebøsning (fig. 2)

Den røde kontrollampe (X) (ill. 3) signalerer, at opladningen starter. Hvis batteriet er tomt, varer opladningen ca. 3-5 timer. Når batteriet er opladet, afbryder den elektroniske overvågning automatisk opladningen. Den røde kontrollampe skifter så farve og lyser grønt. Dermed signaleres det, at opladningen er afsluttet. Det er ikke nødvendigt at overvåge opladningstiden.

Det er normalt, at opladeren og græsklipperens håndtag bliver varme i forbindelse med opladningen.

Træk stikket ud, når opladeren ikke benyttes.

Under opladningen må græsklipperen ikke benyttes.

Hvis du kan mærke, at græsklipperens ydelse er aftagende, er det på tide at oplade batteriet. Den indbyggede elektroniske dybdeafladningsbeskyttelse forhindrer, at batteriet tager skade, idet det automatisk slås fra, når afladningsgrænsen er nået. Herefter må græsklipperen først benyttes igen, når batteriet er blevet opladet.

Ind- og udkobling (fig. 4)

Tryk på kontaktspærren (6) og betjen kontakten (7). Efter indkobling slippes startspærre (6).

Under driften lyser den røde kontrollampe.

Udkobling: Slip afbryder (7).

Forsigtig! Skæreværktøjet har et efterløb, efter at det er blevet slukket.

Drejeligt greb (fig. 5)

Til ergonomisk brug kan saksens greb drejes 90° til højre eller venstre.

Grebet kan indstilles 90° efter betjening af låsen (8). Sørg for, at låsen falder i hak igen, før saksen tages i brug igen.

Omstilling af apparatet / skift af klippesystemerne

Tænd under ingen omstændigheder for apparatet, når følgende arbejde udføres i forbindelse med skift af klippesystemet! Fare for tilskadekomst!

Skub den medleverede knivbeskyttelse hen over kniven og brug beskyttelseshandsker for at beskytte mod kvæstelser.

Tryk på låsesnippen og skub gearlåget bagud i pilens retning. Fjern gearlåget. Nu kan kniven tages ud. (Fig. 6)

Fjern evt. indtrængt snavs fra gearrummet.

Hold knivene rene for plantesaft og snavs. Kniven skal fjernes mindst en gang i sæsonen. Fjern planterester og fremmedlegemer i denne forbindelse.

Smør hjulene A og knivryggen B forsigtigt med tyndt fedt (Fig. 7 og 8). Smør ikke motoren og andre dele.

Juster gearpositionen med det medleverede værktøj. De (røde) markeringer på huset og gearhjulet danner en linje. (Fig. 7)

De to (røde) markeringer på kniven skal stemme overens. (Fig. 8)

Hold ikke fast i knivens skæreklinger, når den skiftes! Skulle start-stop-kontakten blive betjent ved et tilfælde, kan dette føre til alvorlige kvæstelser.

Læg kniven ind i gearhuset. Vær opmærksom på, at knivene befinder sig i den illustrerede position. (Fig. 9)

Bemærk: Sørg for, at kniven ligger op ad de to kunststofholdere (3) og sikr, at kniven sidder rigtigt på de fire fikseringer (4). (Fig. 10)

Sæt herefter gearlåget ind i føringerne (1) og skub det fremad, indtil låsesnippen falder i hak (2) (Fig. 10).

Nu er apparatet klar til brug igen.

Anvendelsesformål

Med kratsaksen kan prydbuske og små krat skæres. Dette apparat egner sig også godt til formsnit, f.eks. i forbindelse med gravpleje.

Med græsklipperen kan du klippe græskanter samt græsflader på vanskeligt tilgængelige steder.

Da apparatet styres med en enkelt hånd, må den anden hånd under ingen omstændigheder komme i nærheden af den løbende kniv.

Vedligeholdelse (bld. 7 + 8))

Kniv skal renses af planternes safter og snavs. Kniveparret skulle tages ud mindst en gang om sæsonen. Spidshjul A og knivens bagdel B smøres forsigtig med tyndflydende olie. Der smøres hverken motor og andre dele.

Pas på! Førende kniveflader skal olieres for at de kunne glide godt. Hvis førende flader ikke er olierede kunne det negativt påvirke apparatets levetid.

Hvis knivene bliver sløve efter længere brug, må disse kun udskiftes med originalreserveknive.

Saksen må kun rengøres med en børste eller klud. Apparatet må aldrig spules med vand eller dykkes ned i vand.

Kniv behandles med plejende spray efter hver brug.

Slidte og sløve knive udskiftes.

Efter brug anbringes knivbeskyttelse.

Græsklipperen kontrolleres for synlige skader. I tilfælde af skader sendes den til reparation på et autoriseret serviceværksted.

Opbevaring

Græsklipperen opbevares et tørt og rent sted utilgængeligt for børn. Beskyttes mod frost.

Bortskaffelse

Overhold venligst de følgende anvisninger vedr. bortskaffelse:

Brugte elektriske apparater og batterier må ikke bortskaffes med husholdningsaffaldet.

Elektriske apparater skal samles, genanvendes eller bortskaffes på en miljøvenlig måde.

Defekte eller brugte batterier skal genanvendes korrekt iht. de aktuelle bestemmelser vedr. bortskaffelse af batterier.

Det indbyggede batteri med printplade tages ud af apparatet ved først at betjene tænd/sluk-kontakten, indtil batteriet er fuldstændigt afladet.

Løsn derefter alle skruer på apparatet med en skruetrækker, og åbn huset.

Fjern printpladen med lithium-ion-celle, og afbryd alle tilslutninger ved batteriet/printpladen.

Aflever derefter printpladen med lithium-ion-celle til et opsamlingssted for batterier mhp. korrekt bortskaffelse.

I overensstemmelse med det europæiske direktiv vedr. elektriske og elektroniske apparater opfylder apparatet efter udtagning af printpladen med batteri en miljøvenlig genanvendelse.

Vi overtager også gerne den korrekte bortskaffelse af apparatet med batteri. Send apparatet til serviceadressen, som er angivet i betjeningsvejledningen.

Erklæring om EF-konformitet

Vi, **ikra GmbH, Schlesierstrasse 36, 64839 Münster, Germany,** erklæerepå eget ansvar, at produktet/produkterne **Akku græs- og hækklipper GBS 3,6 LI,** til hvilke denne erklæring henholder sig, tilsvarer de pågældende sikkerheds- og sundhedskrav efter retningslinjer af Europæisk fællesskab **2006/42/EF** (maskindirektiv), **2004/108/EF** (Retningslinje EMV), **2006/95/EF** (Retningslinje for lav spænding - kun efter Ladestationen), **2011/65/EU** (Retningslinje RoHS) og **2000/14/EF** (støjdirektiv), inklusive deres ændringer. For at rigtig virkeliggøre sikkerheds- og sundhedskrav, som var nævnte i retningslinjer EF, var der udnyttede følgende normer og/eller tekniske specifikationer:

EN 60745-1/A11:2010, EN 60745-2-15/A1:2010, EN 55014-1/A1:2009+A2:2011, EN 55014-2/A2:2008

Ladestationen:
EN 55014-1/A1:2009+A2:2011, EN 55014-2/A2:2008
EN 60335-1:2002+A11:2004+A1:2004+A12:2006+A2:2006+A13:2008+A14:2010
EN 60335-2-29:2004+A2:2010, EN 62233:20084

målt lydeffektniveau	87 dB (A)
garanteret lydeffektniveau	92 dB (A)

Konformitetsbedømmelsesmetode i h.t. tillæg V / direktiv 2000/14/EF

Fabrikationsår er angivet på typeskiltet og kan endvidere konstateres ved hjælp af det fortløbende serienummer.

Münster, 25.09.2014

G. Knorr

Gerhard Knorr, Teknisk ledelse Ikra GmbH

Opbevarelse af de tekniske materialer: Gerhard Knorr, Kärcherstraße 57, DE-64839 Münster

Kjære kunde,

for å kunne garantere pålitelig drift av maskinen, har vi skrevet denne bruksanvisningen. Hvis Dere vil følge våre instrukser, skulle plensaksen alltid fungere riktig og vi kan garantere dens lange levetid. Våre produkter har vært prøvd under de hardeste omstendingheter. Deres kvalitet kontrolleres stadig under produksjon. Derfor kan vi garantere at Dere får et høy-kvalitets produkt.

Forbehold om konstruksjons- og utformings forandringer (ifølge teknisk utvikling).

INNHOLDSFORTEGNELSE **Side**

Illustrasjoner	1 - 3
Illustrasjon og forklaring av symboler	4
Tekniske opplysninger	NO-2
Bruksområder	NO-3
Allmenne sikkerhetsinstruksjoner for elektrisk verktøy	NO-3
Opplading av batteriet	NO-5
Slå på og av	NO-5
Dreibart håndtak	NO-5
Konvertere apparatet/bytte skjæresystemer	NO-5
Merknader om arbeidet	NO-6
Vedlikehold	NO-6
Lagring	NO-6
Destruksjon og miljøvern	NO-6
Erklæring om EF-overensstemmelse	NO-7
Garantivilkår	
Service	

oversettelse av den originale bruksanvisningen

Batteridrevet gress- og busksaks GBS 3,6 LI

Tekniske opplysninger

Akkumulators spenning/drifspenning	V/DC	3,6	
Batteritype	Ah / Wh	1,3 / 4,68 litium-ioner	
Driftstid	min.	ca. 45	
Antall klippebevegelser	min^{-1}	1000	
Skjærebredde *	mm	75	
Knivlengde **	mm	120	
Sverdtykkelse **	mm	8	
Målt lydeffektnivå (DIN EN 60745-2-15)	dB(A)	87	K3,0 dB (A)
Støytrykk (DIN EN 60745-2-15)	dB (A)	67	K3,0 dB (A)
Vibrasjoner (DIN EN 60745-2-15)	m/s^2	< 2,5	K1,5 m/s^2
Nettlader			
Nettspenning	V~ / Hz	230 / 50	
Ladespenning	V/DC	3,6	
Ladestrøm	mA	450	
Ladetid	h	ca. 3 - 5 time	

Forbehold om tekniske endringer.

* gressaks ** busksaks

- Den angitte vibrasjoner utslipp verdien ble målt ved en standardisert test metoder og kan sammenligne med andre elektroverktøy brukes.
- Den angitte vibrasjoner utslipp verdien kan også være nødvendig for vurdering av arbeidet pausene brukes.
- Den angitte vibrasjoner utslipp verdien kan variere i løpet av den faktiske bruken av elektriske verktøyet ved å angi verdien, avhengig av måten å bruke kraften verktøyet.
- Merk: Du oppretter privilegium mot vaskulære impulser av hendene i tide pauser.
- Prøv å holde belastningen gjennom vibrasjoner så lav som mulig. Eksempler på tiltak for å redusere belastningen gjennom vibrasjon er bruk av hansker når en bruker verktøyet, og begrensning av arbeidstiden. Derved må en ta hensyn til alle andelene til driftssyklusen (for eksempel perioder, hvor det elektriske verktøyet er slått av, og slike, hvor det er slått på, men går uten belastning).
- Hold hender og føtter unna skjæreverktøy, særlig når en slår på motoren!

OBS: Støyvern! Ta hensyn til de regionale forskrifter når du tar maskinen i drift

Bruksområder

Brukshenvisning:
Busksaksen kan og skal ikke erstatte en hekksaks.

Den er utelukkende beregnet på trimming og klipping av prydbusker og kratt med tynne grener. En annen bruk eller en bruk som går ut over dette blir regnet for å være ikke-forskriftsmessig. Produsenten/lever-andøren påtar seg intet ansvar for skader som måtte resultere av slik bruk.

Ved behov kan denne busksaksen omstilles til en gressaks ved at man enkelt og greit bytter ut de knivene som fulgte med i leveringen.

Allmenne sikkerhetsinstruksjoner for elektrisk verktøy

OBS! Alle instruksjoner skal leses. Dersom du gjør feil og ikke overholder de instruksjonene som er oppført nedenunder, kan dette forårsake elektrisk støt, brann og/eller alvorlige personskader. Uttrykket „elektroverktøy“, som blir brukt heretter i teksten, refererer til nettdrevne elektroverktøy (med nettkabel) og til batteridrevne elektroverktøy (uten nettkabel).

TA GODT VARE PÅ DISSE SIKKERHETS-INSTRUKSENE.

1) Arbeidsplass

a) **Hold arbeidsplassen ren og ryddig. Uorden og dårlig belyste arbeidsplasser kan føre til ulykker.**
b) **Du må ikke arbeide med maskinen i eksplosive omgivelser hvor det befinner seg brennbare væsker, gasser eller støv.** *Elektroverktøy lager gnister som kan antenne støvet eller dampene.*
c) **Hold barn og andre personer på avstand når du arbeider med elektroverktøyet.** *Dersom oppmerksomheten din blir avledet, kan du miste kontrollen over maskinen.*

2) Elektrisk sikkerhet

a) **Unngå kroppskontakt med jordete overflater, som for eksempel på rør, radiatorer, komfyrer og kjøleskap.** *Det er høynet risiko for elektrisk støt når kroppen din er jordet.*
b) **Utsett ikke maskinen for regnvær.** *Dersom det trenger vann inn i et elektroverktøy, er det høynet risiko for elektrisk støt.*

3) Sikkerhet til personer

a) **Vær oppmerksom, pass på hva du gjør og bruk sunn fornuft når du arbeider med elektroverktøy. Bruk ikke maskinen dersom du er trøtt eller er påvirket av narkotika, alkohol eller medikamenter.** *Dersom du er uoppmerksom bare et lite øyeblikk når du arbeider med maskinen, kan det oppstå alvorlige personskader.*
b) **Bruk personlig verneutstyr, og bruk alltid vernebriller.** *Når man bruker personlig verneutstyr, som f.eks. støvmaske, sklisikre vernesko, hjelm eller hørselsvern, alt etter hvilken type elektroverktøy og hvilken bruk det dreier seg om, reduseres risikoen for personskader.*
c) **Fjern verktøy som du har brukt til innstillinger, eller skrunøkler før du slår maskinen på.** *Et verktøy eller en skrunøkkel som befinner seg i en roterende maskindel, kan føre til personskader.*
d) **Overvurder ikke deg selv. Sørg for å stå stabilt og hold alltid likevekten.** *Når du gjør det, har du bedre kontroll over maskinen i uventede situasjoner.*
e) **Bruk egnede klær. Unngå å bruke løstsittende klær og smykker. Hold hår, klær og hansker på avstand fra bevegelige deler.** *Løstsittende klær, smykker eller langt hår kan sette seg fast i og bli dratt med av bevegelige deler.*
f) **Dersom det er mulig å montere støvsuger-innretninger og innretninger til oppsamling av støv, må du kontrollere at disser er tilkoplet, og at de brukes korrekt.** *En bruk av slike innretninger reduserer risikoene på grunn av støv.*

4) Omtenksom behandling og bruk av elektroverktøy

a) **Overbelast ikke maskinen. Bruk bare et elektroverktøy som er beregnet på det arbeid du skal utføre.** *Du arbeider bedre og tryggere med passende elektroverktøy, og når du holder deg innenfor det angitte ytelsesområde.*
b) **Ikke bruk elektroverktøy med defekte brytere.** *Et elektroverktøy som ikke lenger kan slås på eller av, er farlig og må repareres.*
c) **Ta batteriet ut av apparatet før du foretar apparatinnstillinger, bytter tilbehørsdeler eller legger bort apparatet.** *Denne forholdsregelen hindrer utilsiktet start av apparatet.*
d) **Elektroverktøyet skal oppbevares utilgjengelig for barn når det ikke er i bruk. La ikke personer som ikke er fortrolige med maskinen, eller som ikke har lest disse sikkerhetsinstruksjonene, benytte maskinen.** *Elektroverktøy er farlige dersom de brukes av uerfarne personer.*
e) **Ta omhyggelig vare på maskinen. Kontroller at bevegelige maskindeler fungerer forskriftsmessig og ikke har kilt seg fast. Kontroller om deler er brukket eller så skadet at dette virker inn på maskinens funksjon. Sørg for at skadete deler blir reparert før maskinen tas i bruk igjen.** *Mange ulykker skyldes dårlig vedlikeholdt elektroverktøy.*
f) **Hold verktøy som brukes til skjæring, skarpt og rent.** *Skjæreverktøy med skarpe kniver eller egger kiler seg mer sjelden fast og er lettere å føre når det stelles omhyggelig.*
g) **Bruk elektroverktøy, tilbehør, innsettingsverktøy osv. i samsvar med disse sikkerhetsinstruksjonene og i samsvar med de forskrifter**

som gjelder for den spesielle maskintypen. Ta i denne forbindelse hensyn til arbeidsforholdene og de arbeider som skal utføres. *Det kan oppstå farlige situasjoner dersom elektroverktøy brukes til andre formål enn det de er beregnet på.*

5) Service

a) La bare kvalifisert fagpersonale reparere maskinen, og sørg for at det bare brukes originalreservedeler. *Dermed er du sikker på at maskinens sikkerhet opprettholdes.*

6) Håndtering og korrekt bruk av elektrisk verktøy med batteri

a) Forviss deg om at apparatet er avslått før innkobling av batteriet. *Montering av et batteri i et påslått elektrisk apparat kan medføre uhell.*

b) Bruk kun batteriladere anbefalt av fabrikanten for å lade batteriene. Batteriladere er som regel spesifikke for en type batteri. *Bruk med andre typer medfører brannfare.*

c) Bruk kun de spesielle batteriene som er beregnet på utstyret ditt. *Bruk av andre batterier kan medføre personskader og brannfare.*

d) Hold det ubenyttede batteriet på avstand fra binders, mynter, nøkler, stifter, skruer og andre små metallgjenstander som kan forårsake kortslutning av kontaktene. *Kortslutning mellom batterikontaktene kan medføre antennelse eller brann.*

e) Et batteri i dårlig stand kan forårsake lekkasje. Unngå kontakt med væsken. I tilfelle kontakt ved et uhell, skyll med vann. Kontakt også lege i tilfelle væsken kommer i kontakt med øynene. *Væsken som lekker fra batteriet kan forårsake hudirritasjon eller forbrenning.*

Sikkerhetsinstrukser for hekksakser:

- **Hold alle kroppsdeler på avstand fra skjærekniven. Forsøk ikke å fjerne materiale eller holde fast materiale som skal skjæres så lenge kniven er i bevegelse. Fjern bare materiale som har kilt seg fast, når maskinen er slått av.** *Dersom du er uoppmerksom bare et lite øyeblikk når du bruker hekksaksen, kan det oppstå alvorlige personskader.*
- **Hold tak i håndtaket for å bære hekksaksen når kniven er stanset. Under transport eller oppbevaring av hekksaksen må beskyttelsesdekslet alltid settes på.** *Omtenksom behandling av maskinen reduserer faren for å bli skadet av kniven.*
- **Hold elektroverktøyet kun i de isolerte håndtakflatene, da skjærekniven kan komme i kontakt med skjulte strømkabler.** *Hvis skjærekniven kommer i kontakt med en spenningsførende ledning, kan det sette apparatdelene av metall under spenning og føre til strømstøt.*
- **Før du starter arbeidet må du gjennomsøke hekken for skjulte objekter, f.eks. wire etc.** *Pass på, at skjæreverktøyet ikke kommer i kontakt med wire eller andre metallobjekter.*
- **Hold det elektroniske verktøyet på riktig måte, f.eks. med begge hendene på håndtakene, dersom det finnes to håndtak.** *Dersom du mister kontrollen over apparatet kan det føre til personskader.*

Sikkerhetstiltak

- **Dette apparatet er ikke beregnet på å brukes av personer (barn inkludert) med svak fysikk, nedsatt følsomhet eller svekkede mentale evner, eller som mangler erfaring eller kunnskap, med mindre de er under oppsyn eller har fått anvisninger for bruk av apparatet av en person som er ansvarlig for deres sikkerhet. Barn må holdes øye med for å forvisse seg om at de ikke leker med apparatet.**
- **Denne maskinen kan forårsake alvorlige skader. Les derfor bruksveiledningen omhyggelig både med hensyn til korrekt anvendelse, forberedelse og vedlikehold av redskapet. Sett deg inn i maskinens bruksmåte for du skal ta den i bruk for forste gang. La andre innføre deg når det gjelder praktisk anvendelse.**
- **Skjæreverktøyet fortsetter å gå etter at det er blitt slått av.**
- **Før rengjøring slå av maskinen.**
- **Advarsel - hold fingrene og bena vekk fra skjæreområde!**
- **Vent med å starte motoren til hender og føtter har kommet på avstand fra skjæreverktøyet.**
- **Forviss deg før start om at skjærehodet ikke berører gjenstander. Under arbeid med maskinen vær oppmerksom på slike fremmedgjenstander!**
- **Under transport mellom arbeidssteder må motoren skrues av. Vent til kniven stopper. Vedlikehold og rengjøring av maskinen kan bare foretas når motoren er skrudd av.**
- **Ungdom under 16 har ikke adgang til å benytte maskinen.**
- **Du må aldri tillate barn eller personer, som ikke er kjent med bruksanvisningen, å bruke dette apparatet.**
- **Lovbestemmelser kan føre til begrensning av alderen til brukeren.**
- **Sørg for at ingen personer kommer til skade mens du arbeider med maskinen.**
- **Ikke benytt maskinen når andre personer, barn eller husdyr oppholder seg i nærheten.**
- **Maskinen skal kun brukes i dagslys eller tilstrekkelig godt kunstig lys.**
- **Det er nødvendig å kontrollere regelmessing at sak-sen ikke er skadet. Ved skader skiftes ut begge kniv-delene øyblikkelig. Ved skader forårsaket av støt er det nødvendig å la saksen kontrolleres på verksted.**
- **Saksen bør kontrolleres med jevne mellomrom, og bare av den ansvarlige kundeservice.**
- **Ifør deg passende arbeidsantrekk, dvs. beskyttelses-briller, hørselsvern, lukkede sko med sklisikker såle og arbeidshansker. Ikke ta på deg vide klær som kan sette seg fast i delene som beveger seg.**
- **Etter arbeidet og før rengjeringen er det nødvendig å sikre saksen slik, at ingen ved en feiltakelse kan slå den på (f. eks. kan man blokkere vender).**

- **Kontroller skjæreredskapet regelmessig for skader.**
- **Rør aldri kniven! Fare for menneskelig skade også i passiv tilstand!**
- **Rør aldri kniven mens den beveger seg! Aldri rør den hvis den stopper på grunn av noen planter eller andre gjenstander satt seg fast i den. Stans alltid maskinen først og.**
- **Oppbevar saksen utenfor barns rekkevidde.**
- **Pass alltid på at du står støtt, spesielt når du bruker skammel eller stige.**
- **Ikke bruk saksen dersom skjæreinnretningen er skadet eller altfor slitt.**
- **Start aldri en maskin som ikke er forsynt med alt utstyr.**
- **Bruk alltid hylster når saksen transporteres eller lagres.**
- **Gjør deg kjent med omgivelsene og mulige farer som du ikke vil høre på grunn av støyen, før arbeidet begynner.**
- **Bruk kun de reserve- og tilbehørsdeler som produsenten har anbefalt.**

Før igangsetting

Opplading av batteriet

Sikkerhetsinstrukser:

Maskinen leveres med ferdig oppladet litium-ione-batteri. Vi anbefaler imidlertid likevel å lade batteriet på nytt før maskinen tas i bruk for første gang.

- Bruk i denne forbindelse det ladeapparatet som fulgte med i leveransen. Det er tilpasset spesielt til dette batteriet.
- Du må aldri bruke andre ladeapparater. Da kan det oppstå brannfare – eller eksplosjonsfare!
- Ladeapparatet må alltid holdes borte fra regn og fuktighet. Fare for elektrisk støt.
- Ladingen må aldri utføres ubeskyttet utendørs, men på et tørt og beskyttet sted.
- Du må aldri lade andre batterier av annet fabrikat med dette ladeapparatet. Fare for brann eller eksplosjon.
- Kontroller at det ikke finnes skader på hus, plugg og kabel før hver bruk av ladeapparatet. Det må ikke benyttes når det foreligger skader.
- Ladeapparatet må ikke åpnes med makt. Ved en defekt må ladeapparatet skiftes ut.
- Ladeapparatet blir varmt under ladingen. Må ikke brukes på lett antennelig underlag eller i brannfarlige omgivelser. Brannfare.
- Battericellene må aldri åpnes. Fare for kortslutning.
- Ved skader på batteriet kan det lekke ut skadelige damper eller væsker. Ved utilsiktet berøring må du skylle det av med vann og omgående oppsøke lege. Væsken kan forårsake irritasjon på hud eller etseskader.
- Batteriet må ikke utsettes for varme, sterke solstråler og vann. Eksplosjonsfare.

Ladeprosess:

Plugg det pluggbare ladeapparatet inn i en stikkontakt for å lade batteriet. Stikk deretter ladekabelens plugg inn i ladekontakten på gress- og busksaksen (fig. 2)

Oppstarten av ladeprosessen indikeres av den rødt kontrollampen (X) fig. 2. Når batteriet er tomt, er ladetiden ca. 3-5 timer. Når ladingen er ferdig avsluttet, kopler den elektroniske overvåkningen ladeprosessen automatisk ut. Den rødt kontrollampen skifter til grønt og signaliserer dermed at ladeprosessen er ferdig. Det er ikke nødvendig å overvåke ladetiden.

Ladeapparatet og maskinens håndtak blir varme under ladeprosessen. Dette er normalt.

Kople ladeapparatet fra stikkontakten når det ikke er i bruk.

Det er ikke tillatt å bruke maskinen i løpet av ladeprosessen.

Batteriet bør etterlades når du legger merke til at ytelsen tydelig avtar under klippingen. I tillegg er det integrert en elektronisk beskyttelse mot dyp utlading. Denne hindrer skader på batteriet. Når grensen for utlading er nådd, kopler beskyttelsen batteriet ut. Deretter må du ikke lenger slå på maskinen, men først sørge for å lade batteriet.

Slå på og av (bilde 4)

Trykk innkoblingssperren (6) og betjen bryteren (7). Det er ikke nødvendig å fortsette å holde på startsperren (6) når maskinen er startet.

Under driften lyser den røde kontrollampen.

Slipp løs bryter (7) for å stanse maskinen.

Forsiktig! Skjæreverktøyet fortsetter å gå etter at apparatet det er blitt slått av.

Dreibart håndtak (fig. 5)

For ergonomisk bruk er det mulig å dreie saksen 90° til venstre eller høyre.
Etter betjening av låsen (8) kan håndtaket justeres med 90°. Pass på, at låsen er gått i smekk før du tar saksen i drift igjen.

Konvertere apparatet/bytte skjæresystemer

Ikke slå på apparatet ved arbeider for å bytte skjæresystemet! Fare for personskader!

Skyv den medleverte knivbeskyttelsen over kniven og bruk vernehansker for å beskytte deg mot personskader.

Trykk låseklaffen og girdekselet i pilretning og skyv bakover. Fjern girdekselet. Nå kan du ta ut skjærekniven. (fig. 6)

Fjern eventuell smuss fra girrommet.

Holde knivene rene for plantevæsker og smuss. Kniven bør tas av minst en gang per sesong. Derved må en fjerne planterester og fremmedlegemer.

Smør pinjong A og knivrygg B forsiktig inn med tynt fett (fig. 7 og 8). Ikke smør motoren og andre deler.

Bruk det medleverte verktøyet til å justere girets posisjon. Markeringene (røde) på kassen og girhjulet danner en linje. (fig. 7)

De to (røde) markeringene på kniven må stemme overens. (fig. 8)

Når knivene byttes ut må du ikke holde dem på skjærebladene! Dersom på/av-bryteren aktiveres utilsiktet kan det føre til alvorlige personskader.

Legg kniven inn i girkassen. Husk, at knivene befinner seg i vist posisjon. (fig. 9)

Merknad: Pass på, at kniven ligger inntil de to kunststoffholderne (3) og forsikre deg om at kniven sitter riktig på de fire festene (4). (fig. 10)

Deretter setter du girdekselet inn i føringene (1) og skyver (2) dem forover til låseklaffen går i lås (fig. 10).

Apparatet er igjen driftsklart.

Merknader om arbeidet

Med busksaksen kan man klippe prydbusker og lett kratt. Denne maskinen er også godt egnet til form-skjæringer, f.eks. ved stell av graver.

Med gressaksen kan du klippe plenkanten eller gressarealer med rent klipp på steder der det er vanskelig å komme til.

Ettersom maskinen føres med en hånd, må du ikke under noen omstendighet komme i nærheten av kniven med den andre ledige hånden når kniven er i gang.

Vedlikehold (bilde 7+8)

Saksen skal rengjøres fra plantesaft og skitt. Kniven skal tas av minst en gang i året. Pinjong A og knivens bakdel B oljes forsiktig med tynn olje. Motoren og andre deler oljes ikke.

Advarsel! Kniven må oljes forsiktig, slik at den glies godt. Hvis det ikke er nok olje på kniven, kan den skade miljøet.

Når knivene er blitt sløve etter lang bruk, må du kun skifte dem ut mot originale reservekniver.

Saksen skal kun rengjøres med børste eller klut. Sprut aldri vann på maskinen og senk den aldri ned i vann.

Kniven skal behandles med pleiespray etter hver bruk.

Skift ut en nedslitt og sløv kniv.

Sett alltid knivbeskyttelsen på etter bruk.

Kontroller at det ikke finnes synlige mangler på maskinen, og sørg eventuelt for å få den reparert på et autorisert serviceverksted.

Lagring

Maskinen skal alltid oppbevares på et tørt og rent sted utenfor barns rekkevidde. Den skal oppbevares frostfritt.

Deponering

Vennligst følg denne anvisningen for deponering:

Utbrukte elektroniske apparater og batterier hører ikke hjemme i husholdningsavfallet.

Elektroniske apparater må samles sammen, gjenvinnes eller deponeres på miljøvennlig måte.

Defekte eller oppbrukte batterier må gjenvinnes på faglig forsvarlig måte etter gjeldende retningslinje for batterideponering.

For å ta et innebygd batteri med kretskort ut fra apparatet, skal du første trykke på-/avbryteren helt til batteriet er helt utladet.

Skru så opp alle skruer på apparatet med en skrutrekker og åpne dekselet.

Ta ut kretskortet med litium-ion-cellen og skjær over koblingene på batteriet/kretskortet.

Så leverer du kretskortet med litium-ion-cellen til et sted for gjenvinning av batterier slik at det blir fagmessig forsvarlig deponert.

I henhold til den europeiske retningslinjen for gamle elektroniske apparater skal du etter at du har tatt ut kretskortet med batteri, levere det til miljøvennlig gjenvinning.

Vi tar gjerne på oss en fagmessig forsvarlig deponering av apparatet med batteri. Send apparatet til den adressen som er oppgitt i bruksanvisningen.

Erklæring om EF-overensstemmelse

Vi, **ikra GmbH, Schlesierstrasse 36, 64839 Münster, Germany**, er fullt ut og eneansvarlig for ar produktet/produktene **GBS 3,6 LI**, som denne erklæringen gjelder for, svarer til gjeldende krav utlinjet i EFs direktiv for sikkerhet og helsevern **2006/42/EF** (maskindirektiv), **2004/108/EF**(EMVs direktiv), **2006/95/EF** (Direktiv for svak spenning), **2011/65/EU** (RoHS-direktiv) og **2000/14/EF** (støydirektiv), inkludert deres endringer. For behørig iverksettelse av kravene til sikkerhet og helsevern anført i EFs direktiver, er følgende normer og/eller tekniske spesifikasjoner benyttet:

EN 60745-1/A11:2010, EN 60745-2-15/A1:2010, EN 55014-1/A1:2009+A2:2011, EN 55014-2/A2:2008

Ladeapparat:
EN 55014-1/A1:2009+A2:2011, EN 55014-2/A2:2008
EN 60335-1:2002+A11:2004+A1:2004+A12:2006+A2:2006+A13:2008+A14:2010
EN 60335-2-29:2004+A2:2010, EN 62233:2008

målt lydeffektnivå	87 dB (A)
garantert lydeffektnivå	92 dB (A)

Metode for vurdering av samsvar i henhold til tillegg V / direktiv 2000/14/EF

Konstruksjonsåret er angitt på merkeplaten og kan i tillegg fastslås ved hjelp av det fortløpende serienummeret.

Münster, 25.09.2014

Gerhard Knorr, Teknisk ledelse Ikra GmbH

Oppbevaring av de tekniske dokumentene: Gerhard Knorr, Kärcherstraße 57, DE-64839 Münster

För att kunna garantera en säker igångsättning har vi skrivit denna bruksanvisning. Om du följer anvisning-arna kommer apparaten att alltid arbeta till din belåtenhet och vi garanterar dess lång livslängd.

Våra apparater har provats under svåraste villkor före serieproduktionsstart och ständigt under tillverkningen. Det ger säkerhet till oss och garanti till dig att du har fått en fullmogen produkt.

Målet är vidare teknisk utveckling med reservation för ändringar i konstruktion och utförtande.

INNEHÅLLSFÖRTECKNING **Sida**

Bilder	1 - 3
Illustration och förklaring av piktogramen	4
Tekniske data	SE-2
Tillämpning	SE-3
Allmänna säkerhetsföreskrifter	SE-3
Laddning av batteriet	SE-5
Till– och frånkoppling	SE-5
Vridbart handgrepp	SE-5
Modifiera verktyget/byte av knivsystem	SE-5
Användning	SE-6
Underhåll	SE-6
Förvaring	SE-6
Avfallshantering och miljöskydd	SE-6
Förklaring ES om överensstämmelse	SE-7
Garantivillkor	
Service	

Översättning av den ursprungliga instruktionen

Gräs- och busksax med laddningsbart batteri GBS 3,6 LI

Tekniske data

Spänning av ackumulator//driftspänning	V DC	3,6	
Batterityp	Ah / Wh	1,3 / 4,68 / litiumjon	
Drifttid	min.	ca. 45	
Nominellt varvtal n_0	min^{-1}	1000	
Snittbredd *	mm	75	
Knivlängd **	mm	120	
Klipptjocklet **	mm	8	
Ljudeffektsnivå (DIN EN 60745-2-15)	dB(A)	87	K 3,0 dB (A)
Bullertrycknivå enligt (DIN EN 60745-2-15)	dB (A)	67	K=3,0 dB (A)
Vibrationer enligt (DIN EN 60745-2-15)	m/s^2	< 2,5	K=1,5 m/s^2
Nätladdare			
Nätspänning	V~ / Hz	230 / 50	
Laddningsspänning	V DC	3,6	
Laddström	mA	450	
Laddtid	h	3-5 timmar	

Med reservation för tekniska ändringar.

* Grässax ** Busksax

- Den angivna Vibrationsnivån värde mättes genom standardiserade testmetoder och kan jämföra med andra elektriska verktyg används.
- Den angivna Vibrationsnivån värde kan också vara nödvändigt för bedömningen av raster används.
- Den angivna Vibrationsnivån värdet kan variera under den faktiska användningen av elektriska verktyg genom att ange värdet, beroende på hur man kan använda elverktyget.
- Obs: Du skapar vittna mot vaskulära impulser av händerna i tid raster
- Försök att hålla belastningen genom vibrationer så låg som möjlig. Exempel på åtgärder för att minska vibrationsbelastningen är att använda handskar när du använder verktyget och att korta arbetstiden. Då tar man hänsyn till alla delar i arbetscykeln (till exempel när elverktyget är avstängt och när det är påslaget, men kör utan belastning).
- Händer och fötter ska alltid hållas borta från skärande verktyg, i synnerhet när motorn startats!

⚠ **Observera: Bullerskydd! Beakta de regionala föreskrifterna vid idrifttagningen.**

Tillämpning

⚠ **Användningshänvisning:**
Busksax kan och skall inte ersätta en häcksax.

Den är uteslutande avsedd för att trimma och beskära prydnadsbuskar och mindre kraftiga buskage. Annan användning eller användning utöver detta gäller såsom icke ändamålsenlig. För ur detta resulterande skador ansvarar tillverkaren/ leverantören inte.

Vid behov kan den här busksaxen enkelt byggas om till en grässax genom utbyte av den medföljande skärkniven

Allmänna säkerhetsföreskrifter

Observera! Läs igenom samtliga föreskrifter. Åsidosättande av nedanstående föreskrifter kan medföra elektrisk stöt, brand och/eller allvarliga personskador. Det nedan använda begreppet ”elverktyg” avser nätdrivna elverktyg (med nätkabel) och batteridrivna elverktyg (utan nätkabel).

SPARA DENNA BRUKSANVISNING PÅ ETT SÄKERT STÄLLE.

1) Arbetsplats

a) **Håll arbetsområdet rent och städat.** *Oordning och obelysta arbetsområden kan leda till olyckor.*
b) **Arbeta inte med apparaten i en explosiv miljö, där det finns brännbara vätskor, gaser eller brännbart damm.** *Elverktyg förorsakar gnistor som kan antända damm eller ånga.*
c) **Håll barn och andra personer på avstånd under arbetet med elverktyget.** *Om de distraherar dig kan du tappa kontrollen över apparaten.*

2) Elsäkerhet

a) **Apparatens (Nätladdare) anslutningskontakt måste passa i eluttaget. Stickkontakten får inte förändras på något sätt. Använd inga adapterkontakter tillsammans med skyddsjordade apparater.** *Oförändrade stickkontakter och passande eluttag minskar risken för elektrisk stöt.*
b) **Undvik kroppskontakt med jordade ytor som t.ex. rör, element, spisar och kylskåp.** *Det finns ökad risk för elektrisk stöt om din kropp är jordad.*
c) **Håll apparaten borta från regn.** *Inträngande vatten i en elapparat ökar risken för elektrisk stöt.*

3) Personsäkerhet

a) **Var uppmärksam, koncentrera dig på det du håller på med och använd sunt förnuft när du arbetar med ett elverktyg. Använd inte apparaten om du är trött eller påverkad av droger, alkohol eller läkemedel.** *Ett ögonblicks oaktsamhet under användningen av apparaten kan medföra allvarliga skador.*
b) **Använd personlig skyddsutrustning och alltid skyddsglasögon.** *Användning av personlig skyddsutrustning som dammfiltermask, halksäkra skyddsskor, skyddshjälm eller hörselskydd, beroende på hur elverktyget ska användas, minskar risken för skador.*
c) **Avlägsna inställningsverktyg och skruvnycklar innan du kopplar på apparaten.** *Ett verktyg eller en nyckel i en roterande apparatdel kan medföra personskador.*
d) **Överskatta dig inte. Se till att du står stabilt och håll hela tiden balansen.** *På så sätt kan du kontrollera apparaten bättre i oväntade situationer.*
e) **Bär lämpliga kläder. Bär inga vida kläder eller smycken. Håll hår, kläder och handskar borta från rörliga delar.** *Lösa kläder, smycken eller långt hår kan dras med av rörliga delar.*
f) **Om dammsugnings- och dammuppsamlingsutrustning kan monteras, förvissa dig då om att de är anslutna och används på rätt sätt.** *Användning av denna utrustning minskar skaderisken genom damm.*

4) Aktsam hantering med och användning av elverktyg

a) **Överlasta inte apparaten. Använd det elverktyg som passar för arbetet.** *Med passande elverktyg arbetar du bättre och säkrare i det angivna effektområdet.*
b) **Använd inga elverktyg, vars brytare är defekt.** *Ett elverktyg som inte längre kan till- eller frånkopplas är farligt och måste repareras.*
c) **Ta batteriet ur verktyget innan du gör några inställningar, byter tillbehör eller lägger ifrån dig verktyget.** *Denna försiktighetsåtgärd förhindrar oavsiktlig start av verktyget.*
d) **Förvara oanvända elverktyg utom räckhåll för barn. Låt inte personer använda apparaten, som inte är insatta i dess användning eller inte har läst denna bruksanvisning.** *Elverktyg är farliga om de används av oerfarna personer.*
e) **Sköt om apparaten noggrant. Kontrollera om rörliga apparatdelar fungerar felfritt och inte fastnar, om delar är brutna eller så skadade, att apparatens funktion påverkas. Se till att skadade delar repareras innan apparaten används på nytt.** *Många olyckor beror på dåligt underhållna elverktyg.*
f) **Håll skärverktyg vassa och rena.** *Noggrant skötta skärverktyg med vassa eggar fastnar inte så lätt och är lättare att styra.*
g) **Använd elverktyg, tillbehör, verktyg osv. i enlighet med dessa föreskrifter och på ett sådant sätt, som är föreskrivet för denna apparattyp. Beakta därvid arbetsvillkoren och sysslan som ska utföras.** *Användning av elverktyg för andra ändamål än det avsedda kan leda till farliga situationer.*

5) Service

a) Låt endast kvalificerad yrkespersonal reparera apparaten och endast med originalreservdelar. *Därmed säkerställs att apparatens säkerhet bibehålls.*

6) En rätt hantering och användning av elektriska batteridrivna verktyg

a) Se till att apparaten är släckt innan batteriet sätts i. *Att montera ett batteri i en elektrisk apparat som är på kan orsaka olyckor.*

b) För att ladda batterier, använd endast batteriladdare som rekommenderas av tillverkaren. Batteriladdare är i allmänhet specifika för typen av batteri. *Det finns brandrisk om den används för andra typer.*

c) Använd endast de specifika batterierna som förutses för ditt verktyg. *En användning av andra batterier kan orsaka skador och brandrisk.*

d) Håll batteriet som inte används på avstånd från gem, mynt, nycklar, spikar, skruvar eller andra små metalldelar som kan orsaka en kortslutning på kontakterna. En kortslutning mellan batterikontakterna kan medföra förbränning eller brand.

e) Ett dåligt batteri kan orsaka att vätska läcker från batteriet. Undvik kontakt med vätskan. Vid en oavsiktlig kontakt, skölj med vatten. Vid kontakt med ögonen, kontakta en läkare. *Vätskan som läckt från batteriet kan orsaka irritationer på huden eller brännskador.*

Säkerhetsföreskrifter för häcksaxar:

- **Håll alla kroppsdelar borta från skärkniven. Försök inte avlägsna klippet eller hålla fast material som ska klippas när kniven är igång. Avlägsna inklämt klipp endast när apparaten är avstängd.** *Ett ögonblicks oaktsamhet under användningen av häcksaxen kan medföra allvarliga personskador.*
- **Bär häcksaxen i handtaget när kniven står stilla. Vid transport eller förvaring av häcksaxen måste skyddet alltid dras på.** *Aktsam hantering av apparaten minskar skaderisken genom kniven.*
- **Håll elverktyget bara i de isolerade gripytorna, eftersom skärkniven kan komma i kontakt med dolda kraftledningar.** *Om skärkniven kommer i kontakt med en strömförande ledning kan det sätta metalldelar under spänning och orsaka elektriska stötar.*
- **Innan du börjar arbetet undersöker du häcken så att det inte finns dolda objekt som ledningar etc.** *Var försiktig så att skärverktyget inte kommer i kontakt med ledningar eller andra metallföremål.*
- **Håll verktyget på rätt sätt, t.ex. med båda händerna på handtagen, när verktyget är utrustat med dubbla handtag.** *Det kan leda till skador om du förlorar kontroll över verktyget.*

Säkerhetsåtgärder

- **Denna apparat har inte förutsetts för en användning av personer (inklusive barn) med fysiska, sensoriella eller mentala funktionshinder eller utan erfarenhet och kunskap om apparaten, förutom om om de övervakas av en person som ansvarar för deras säkerhet, eller om de fått instruktioner om hur appparaten används. Barnen ska övervakas för att säkerställa att de inte leker med apparaten.**
- **Denna busksaxen kan orsaka allvarliga skador. Läs instruktionsboken noggrannt för bästa handhavande och förberedelser samt underhåll utav busksaxen. Bekanta dig praktiskt med maskinen innan du använderden.**
- **Skärande verktyg fortsätter gå en stund efter att du stängt av strömmen.**
- **Stäng av apparaten före rengöring.**
- **Obs! Håll fingrar och ben utanför snittområde!**
- **Tillkoppla motorn först när händer och fötter befinner sig på avstånd från skärverktygen.**
- **Innan du använder apparaten ta bort främmande föremål från arbetsyta och se upp för sådana föremål under arbete!**
- **Stäng alltid av apparaten före transport och vänta tills kniven stannar av. Underhåll och rengöring får göras endast med avstängd apparat.**
- **Ungdomar under 16 år får inte sköta apparaten.**
- **Låt aldrig barn eller personer som inte läst bruksanvisningen använda verktyget.**
- **Lagbestämmelser kan begränsa användarens ålder.**
- **Tänk på ditt ansvar mot andra personer under arbete.**
- **Ha på dig lämpliga arbetskläder, d. v. s. skyddsglasögon, hörselskydd, slutna skor med glidskydd och arbetshandskar. Ha inte på dig vida kläder då de kan fastna i rörliga delar.**
- **Använd apparaten endast i dagsljus eller i tillräckligt god belysning.**
- **Saxen måste regelbundet underhållas och kontrolleras. Skadade knivar får bytas ut endast som ett komplett par. Vid skada genom en stöt måste översyn av en fackman göras.**
- **Saxen bör kontrolleras regelbundet, vilket endast får göras av en behörig reparationsservice.**
- **Använd inte busksaxen om det finns andra personer, barn eller husdjur i närheten.**
- **När du har lagt ifrån dig saxen och innan du rengör den måste du ordna att apparaten av misstag inte kan sättas i gång, t.ex genom att avblockera kontakten.**
- **Kontrollera regelbundet om klippenheten har skadats.**
- **Du får under inga omständigheter hålla saxen i knivarna, risk för skada finns även i stillt tillstånd!**
- **Berör aldrig rörande knivar om du vill ta bort främmande föremål eller om saxen har blockerats.**
- **Förvara saxen utom räckhåll för barn på en säker plats.**
- **Under arbete med busksaxen stå stadigt, framför allt om du använder trappsteg eller stege.**

- **Försök aldrig att få i gång apparat som inte är komplett.**
- **Använd aldrig en saxen som är skadad eller med för mycket utsliten skäranordning.**
- **För transport och lagring av busksaxen använd alltid knivskydd.**
- **Bekanta dig före arbetets början med omgivning och möjliga faror som du kanske inte kan höra på grund av buller.**
- **Använd endast reserv- och tillbehörsdelar som tillverkaren rekommenderat.**

Före idrifttagningen

Laddning av batteriet

Säkerhetsanvisningar:

Gräs- och busksaxen levereras med laddat litiumjonbatteri. Vi rekommenderar ändå att du laddar batteriet en gång till före den första användningen.

- Använd endast det medföljande laddaren. Den är speciellt anpassad efter detta batteri.
- Använd aldrig andra laddare. Det medför brand- eller explosionsrisk!
- Håll alltid laddaren borta från regn eller fuktighet. Risk för elektrisk stöt. Ladda aldrig batteriet oskyddat utomhus, utan på ett torrt skyddat ställe.
- Ladda aldrig andra batterier med denna laddare. Risk för brand eller explosion.
- Före varje användning av laddaren måste man kontrollera att kåpa, stickkontakt och kabel inte är skadade. Använd inte laddaren om det finns skador.
- Öppna inte laddaren med våld. Vid en defekt måste laddaren bytas ut.
- Laddaren värms upp under laddningen. Använd den inte på ett lättantändligt underlag eller i en brandfarlig omgivning. Brandrisk.
- Öppna aldrig battericellerna. Risk för kortslutning.
- Om batteriet är skadat kan skadliga ångor eller vätskor läcka ut. Om du råkar beröra dem måste du omedelbart skölja med vatten och tillkalla läkare. Vätskan kan förorsaka hudirritationer eller frätskador.
- Skydda batteriet mot hetta, stark solstrålning och eld. Explosionsrisk.

Laddning:

För att ladda batteriet sätter du i nätladdaren i ett eluttag. Därefter sätter du i laddkabelns stickkontakt i gräs- och busksaxens ladduttag (bild. 2).

När laddningen börjar, visas detta av den rött kontrollampan (X) bild. 3. Om batteriet är tomt uppgår laddningstiden till ca 3-5 timmar. Efter laddningen stänger den elektroniska övervakningen av laddningen automatiskt. Den rött kontrollampan slocknar och den gröna lampan ljus då och visar därmed att laddningen är avslutad. Det är inte nödvändigt att övervaka laddtiden.

Laddaren och saxens handtag värms upp under laddningen. Detta är normalt.

Ta ut laddaren ur uttaget när den inte används.

Under laddningen får saxen inte användas.

Batteriet bör laddas när du märker att kapaciteten avtar tydligt under klippningen. Dessutom är ett elektroniskt djupurladdningsskydd inbyggt, som förhindrar att batteriet skadas. Detta stänger av saxen när urladdningsgränsen nås. Koppla därefter inte på saxen igen, utan ladda först batteriet.

Till– och frånkoppling (bild 4)

Tryck på inkopplingsspärren (6) och använd knappen (7). Efter påkopplingen kan inkopplingsspärren (6) släppas.

Under drift lyser den röda kontrollampan.

För frånkoppling släpper du brytare (7).

Obs! Skärande verktyg fortsätter gå en stund efter att du stängt av strömmen.

Vridbart handgrepp (bild 5)

För ergonomisk användning, kan handtaget vridas 90° åt vänster och höger.

När låset (8) är aktiverat, kan handtaget justeras med 90°. Se till att låset har hakat i ordentligt innan verktyget används igen.

Modifiera verktyget/byte av knivsystem

Vid byte av knivsystem ska verktyget under inga omständigheter vara påslaget! Risk för skador!

För att förhindra skador, placerar du det medföljande skyddet över kniven och använder skyddshandskar.

Tryck på låstungan och skjut verktygskåpan bakåt i pilens riktning. Ta bort verktygskåpan. Skärkniven kan nu tas bort. (bild 6)

Ta bort ev. inträngd smuts i växelhuset.

Håll knivarna rena från växtsafter och smuts. Kniven ska tas ur åtminstone en gång per säsong. Ta samtidigt bort växtrester och främmande föremål.

Smörj försiktigt in drev A och knivrygg B med ett tunn fettlager (bilderna 7 och 8). Motor och andra delar ska inte smörjas.

Justera växelläget med det medföljande verktyget. De (röda) märkningarna på huset och kugghjulet bildar en linje. (bild 7)

De två (röda) markeringarna på kniven måste matcha varandra. (bild 8)

Håll inte kniven i skärbladet under byte! Om strömbrytaren aktiveras av misstag, kan det orsaka allvarliga skador.

Placera kniven i växellådshuset. Kontrollera att kniven är det visade läget. (bild 9)

Anmärkning: Se till att kniven vilar på de två plasthållarna (3) och att kniven sitter ordentligt fast på de fyra fästanordningarna (4). (bild 10)

Därefter sätter du in verktygskåpan i guiderna (1) och skjuter låstungan framåt (2) tills den hakar i (bild 10).

Verktyget är nu klart att använda.

Användning

Med busksaxen kan man klippa prydnadsbuskar och lätt buskage. Den är även lämplig för formsnitt, t.ex. vid gravvård.

Med grässaxen kan gräskanter resp. gräsytor klippas snyggt på svårtillgängliga ställen.

⚠ **Eftersom busksaxen styrs med en hand, får Ni absolut inte föra den andra handen i närheten av den löpande kniven.**

Underhåll (bild 7+8)

Rengör kniv från växtsafter och smuts. Ett par knivar bör tas av minst en gång i säsongen. Smörj försiktigt drev A och bakdel av kniv B med tunn olja. Smörj inte motor och andra delar.

Obs! Ledande knivytor måsta oljas för att glida väl. Icke oljade ledande ytor kan påverka livslängd negativt.

Om kniven har blivit slö efter en lång tids användning, byt då endast ut den mot en original-reservkniv.

Rengör saxen endast med en borste eller trasa. Spruta aldrig av apparaten med vatten och doppa den aldrig i vatten.

Behandla kniven med underhållsspray efter varje användning.

Byt ut slöa knivar.

Sätt alltid på knivskyddet efter användning.

Undersök gräs- och busksaxen med avseende på uppenbara fel och låt ett auktoriserat serviceställe reparera den vid behov.

Förvaring

Förvara alltid saxen på ett torrt, rent ställe utom räckhåll för barn. Förvaras frostfritt.

Avfallshantering och miljöskydd

⚠ **Följande anvisningar gäller för avfallshanteringen:**

Uttjänta elektroniska apparater och batterier får inte kastas bland hushållsavfallet.

Elektroniska apparater måste återvinnas och avfallshanteras på ett sätt som är skonsamt för miljön.

Defekta eller uttjänta batterier ska återvinnas i enlighet med gällande direktiv för avfallshantering av ackumulatorer och batterier.

För att ta ut ett inbyggt batteri som har ett kretskort ska du först trycka på start-/stoppknappen så länge tills batteriet är helt urladdat.

Därefter lossar du alla skruvarna på apparaten med en skruvmejsel och öppnar huset.

Ta ut kretskortet med litium-jon-cellerna och klipp av anslutningarna på batteriet/kretskortet.

Sedan ska kretskortet med litium-jon-cellerna lämnas in på ett deponeringsställe för ackumulatorer/batterier så att avfallshanteringen sker på ett fackmässigt sätt.

I enlighet med det europeiska direktivet för el- och elektronikskrot ska apparaten efter att kretskortet och batteriet har tagits ut lämnas på en återvinningsstation för en miljövänlig avfallshantering.

Vi åtar oss gärna att avfallshantera apparaten och batteriet på ett fackmässigt sätt. Om du vill att vi gör detta, skickar du in apparaten till serviceadressen som står i bruksanvisningen.

EG-konformitetsintyg

Vi, **ikra GmbH, Schlesierstrasse 36, 64839 Münster, Germany,** intygar med ensamansvar att nedanstående produkten/produkterna **Ackumulatorsax GBS 3,6 LI,** för vilket detta intyg gäller, uppfyller gällande, grundläggande säkerhets- och hälsoskyddsföreskrifter enligt EG-norm **2006/42/EG** (Maskindirektiv), **2004/108/EG** (Direktiv EMW), **2006/95/EG** (Direktiv för låg spänning), **2011/65/EU** (Direktiv RoHS) och **2000/14/EG** (bullerdirektiv), inklusive deras ändringar. Följande normer och/eller tekniska specifikationer har legat till grund för ett fackmässigt inörande av de i EG-normerna angivna säkerhets- och hälsoskyddsföreskrifterna:

EN 60745-1/A11:2010, EN 60745-2-15/A1:2010, EN 55014-1/A1:2009+A2:2011, EN 55014-2/A2:2008

Laddaren:
EN 55014-1/A1:2009+A2:2011, EN 55014-2/A2:2008
EN 60335-1:2002+A11:2004+A1:2004+A12:2006+A2:2006+A13:2008+A14:2010
EN 60335-2-29:2004+A2:2010, EN 62233:2008

Mätt ljudeffektsnivå	87 dB (A)
Garanterad ljudeffektsnivå	92 dB (A)

Värderingsförfarande av konformitet enligt supplement V / riktlinjer 2000/14/EG

Tillverkningsåret står på typskylten och kan dessutom beräknas med hjälp av det löpande serienumret.

Münster, 25.09.2014

Gerhard Knorr, Teknisk ledning Ikra GmbH

Deponering av de tekniska handlingarna: Gerhard Knorr, Kärcherstraße 57, DE-64839 Münster

Arvoisa asiakas,

laitteen luotettavan toiminnan varmistamiseksi laadimme teitä varten tämän käyttöohjeen. Jos noudatatte seuraavia ohjeita, tulette olemaan aina tyytyväinen laitteen toimintaan ja me takaamme sille pitkän käyttöiän.

Ennen sarjatuotannon alkua laitteitamme koekäytettiin mahdollisimman ankarissa olosuhteissa ja tuotannon aikana niille suoritetaan jatkuvia tarkastuksia. Se antaa meille varmuuden ja teille vakuuden, että olette saaneet täysin kehittyneen tuotteen.

Jatkuvan teknisen kehityksen vuoksi olemme varanneet mahdollisuuden rakenne- ja mallimuutoksiin.

SISÄLLYSLUETTELO **Sivu**

KUVIA	1 - 3
Symbolien selitykset	4
Tekniset tiedot	FI-2
Käyttö	FI-3
Yleisiä turvaohjeita	FI-3
Lataa akku	FI-5
Kytkeminen päälle- ja pois päältä	FI-5
Käännettävä käsikahva	FI-5
Laitteen muunnokset / leikkuujärjestelmien vaihto	FI-5
Leikkuuohjeita	FI-6
Huolto	FI-6
Säilytys	FI-6
Jätehuolto ja ympäristönsuojelu	FI-6
EY-VAATIMUSTENMUKAISUUSVAKUUTUS	FI-7
TAKUUEHDOT	
PALVELU	

Akkukäyttöinen ruoho- ja pensasleikkuri GBS 3,6 LI

Tekniset tiedot

Akun jännite/käyttöjännite	V/DC	3,6	
Akkutyyppi	Ah / Wh	1,3 / 4,68 litiumionia	
Maksimi työskentelyaika	min	noin 45	
Iskutiheys *	min^{-1}	1000	
Leikkuuleveys *	mm	75	
Leikkuupituus **	mm	120	
Leikkuupaksuus **	mm	8	
Mitattu äänen tehotaso (DIN EN 60745-2-15)	dB(A)	87	K3,0 dB (A)
Melupaineen taso mukaan (DIN EN 60745-2-15)	dB (A)	67	K=3,0 dB (A)
Tärinä mukaan (DIN EN 60745-2-15)	m/s^2	< 2,5	K=1,5 m/s^2
Verkkolatauslaite			
Verkkojännite	V~ / Hz	230 / 50	
Latausjännite	V/DC	3,6	
Latausvirta	mA	450	
Latausaika	h	noin 3-5 tuntia	

Teknisten muutosten mahdollisuus varattu.

* Ruohikkosakset ** Pensasleikkuri

- Määritelty tärinä päästöjen arvo mitattiin standardoituja testimenetelmiä ja voi verrata muihin sähkötyökaluja käytettäessä.
- Määritelty tärinä päästöraja-arvo voi myös olla tarpeen arvioida taukoihin käytetään.
- Määritelty tärinä päästöraja-arvo voi vaihdella todellisen käytön Electric Tool määrittämällä arvoa, riippuen siitä, miten käyttää laitetta.
- Huomaa: Voit luoda etuoikeus vastaan verenkiertoon pulsations käsissä ajoissa taukoja.
- Pyri pitämään tärinän aiheuttama kuormitus mahdollisimman vähäisenä. Toimenpiteenä värinän vähentämiseksi toimii esimerkiksi käsineiden käyttö työkalua käytettäessä ja työskentelyajan rajoittaminen. Tässä yhteydessä on huomioitava kaikki käyttösyklin osat (esimerkiksi aika, jonka sähkötyökalu on kytkettynä pois päältä, sekä aika, jonka se on kyllä kytkettynä päälle, mutta ilman kuormitusta).
- Pidä kädet ja jalat aina etäällä teristä, etenkin moottoria käynnistettäessä!

⚠ **Huomio: Suojelu melulta! Huomioi käyttöönotossa alueelliset määräykset.**

Käyttö

⚠ **Käyttötarkoitus:**
Varpu- ja pensasleikkuri ei voi eikä sen pidä korvata pensasaitaleikkuria.

Se on tarkoitettu vain ohutvartisten koristepensaiden ja pensaikon siistimiseen ja leikkaukseen. Käyttö muuhun tarkoitukseen on ohjeidenvastaista. Ohjeidenvastaisen käytön aiheuttamista vahingoista valmistaja / laitteen toimittaja ei ota vastuuta.

Tämän pensasleikkurin voi tarvittaessa muuttaa helposti ruohonleikkuriksi vaihtamalla siihen mukanatoimitettu leikkuuterä..

Yleisiä turvaohjeita

Huomio! Kaikki ohjeet on luettava ennen käyttöä. Seuraavien ohjeiden noudattamatta jättäminen saattaa aiheuttaa sähköiskun, tulipalon ja/tai vakavia vammoja. Seuraavassa käytetty ilmaus ”sähkötyökalu” viittaa verkkokäyttöisiin sähkötyökaluihin (verkkojohtoinen) ja akkukäyttöisiin sähkötyökaluihin (verkkojohdoton).

SÄILYTÄ NÄMÄ OHJEET HYVIN.

1) Työpaikka

a) **Pidä työalue puhtaana ja siistinä. Epäjärjestys ja työalueiden valaisemattomuus saattavat aiheuttaa onnettomuuksia.**
b) **Älä työskentele laitteella räjähdysvaarallisessa ympäristössä, jossa esiintyy syttyviä nesteitä, kaasuja tai pölyjä.** *Sähkötyökalut tuottavat kipinöitä, jotka saattavat sytyttää pölyn tai höyryt.*
c) **Pidä lapset ja muut henkilöt loitolla sähkötyökalua käyttäessäsi.** *Heidän aiheuttamat häi-riöt voivat aiheuttaa kontrollin menettämisen työkalusta.*

2) Sähköturvallisuus

a) **Vältä koskettamasta maadoitettuja pintoja, kuten putkia, lämpöpattereita, liesiä ja jääkaappeja.** *Sähköiskun vaara kasvaa, jos kehosi on maadoitettu.*
b) **Älä aseta laitetta alttiiksi sateelle.** *Veden tunkeutuminen sähkötyökalun sisään kasvattaa sähköiskun vaaraa.*

3) Henkilöturvallisuus

a) **Ole valpas, kiinnitä huomiota työskentelyysi ja noudata tervettä järkeä sähkötyökalua käyttäessäsi. Älä käytä sähkötyökalua, jos olet väsynyt tai huumeiden, alkoholin tai lääkkeiden vaikutuksen alaisena.** *Hetken tarkkaamattomuus sähkötyökalua käytettäessä, saattaa johtaa vakavaan loukkaantumiseen.*
b) **Käytä henkilökohtaista suojavarustusta ja aina suojalaseja.** *Henkilökohtaisen suojavarustuksen, kuten pölynaamarin, luistamattomien turvakenkien, suojakypärän tai kuulonsuojaimien käyttö, riippuen sähkötyökalun lajista ja käyttötavasta, vähentää loukaantumisriskiä.*
c) **Poista kaikki säätötyökalut ja ruuviavaimet, ennen kuin käynnistät sähkötyökalun.** *Työkalu tai ruuviavain, joka sijaitsee laitteen pyörivässä osassa, saattaa johtaa loukkaantumiseen.*
d) **Älä yliarvioi itseäsi. Huolehdi aina tukevasta seisoma-asennosta ja tasapainosta.** *Täten voit paremmin hallita sähkötyökalua odottamattomissa tilanteissa.*
e) **Käytä tarkoitukseen soveltuvia vaatteita. Älä käytä löysiä työvaatteita tai koruja. Pidä hiukset, vaatteet ja käsineet loitolla liikkuvista osista.** *Väljät vaatteet, korut ja pitkät hiukset voivat takertua liikkuviin osiin.*
f) **Jos pölynimu- ja keräilylaitteita voidaan asentaa, tulee sinun tarkistaa, että ne on liitetty ja että niitä käytetään oikealla tavalla.** *Näiden varusteiden käyttö vähentää pölyn aiheuttamia vaaroja.*

4) Sähkötyökalujen käyttö ja hoito

a) **Älä ylikuormita laitetta. Käytä kyseiseen työhön tarkoitettua sähkötyökalua.** *Sopivaa sähkötyökalua käyttäen työskentelet paremmin ja varmemmin tehoalueella, jolle sähkötyökalu on tarkoitettu.*
b) **Älä käytä sähkötyökalua, jonka käynnistyskytkin on viallinen.** *Sähkötyökalu, jota ei enää voida käynnistää tai pysäyttää, on vaarallinen ja se täytyy korjata.*
c) **Irrota akku laitteesta ennen kuin teet laitteeseen säätöjä, vaihdat lisävarusteita tai laitat laitteen pois käytöstä.** *Tämä varotoimenpide estää laitteen tahattoman käynnistymisen.*
d) **Säilytä sähkötyökalut poissa lasten ulottuvilta, kun niitä ei käytetä. Älä anna sellaisten henkilöiden käyttää sähkötyökalua, jotka eivät tunne sitä tai jotka eivät ole lukeneet tätä käyttöohjetta.** *Sähkötyökalut ovat vaarallisia, jos niitä käyttävät kokemattomat henkilöt.*
e) **Hoida sähkötyökaluasi huolella. Tarkista, että liikkuvat osat toimivat moitteettomasti eivätkä ole puristuksessa, ja ettei laitteessa ole murtuneita tai vahingoittuneita osia, jotka saattavat haitata sähkötyökalun toimin-taa. Korjauta vaurioituneet osat ennen säh-kötyökalun käyttöä.** *Monen tapaturman syynä on huonosti huollettu sähkötyökalu.*
f) **Pidä leikkaustyökalut terävinä ja puhtaina.** *Huolellisesti hoidetut leikkaustyökalut, joiden leikkausreunat ovat teräviä, eivät tartu helposti kiinni ja niitä on helpompi hallita.*
g) **Käytä sähkötyökaluja, tarvikkeita, vaihto työkaluja jne. näiden ohjeiden mukaisesti ja siten, kuin tälle erityiselle laitetyypille on määrätty. Huomioi samalla työolosuhteet ja suoritettava toimenpide.** *Sähkötyökalun käyttö muuhun kuin sille määrättyyn tarkoitukseen, saattaa aiheuttaa vaarallisia tilanteita.*

5) Huolto

a) **Anna vain koulutettujen ammattihenkilöiden korjata sähkötyökalusi ja hyväksy vain alkuperäisten varaosien käyttö.** *Täten varmistat, että sähkötyökalu säilyy turvallisena*.

6) Akulla toimivien sähkötyökalujen oikea käsittely ja käyttö

a) **Varmista, että laite on sammutettu ennen akun laittamista.** *Akun asentaminen käynnissä olevaan laitteeseen saattaa aiheuttaa onnettomuuden.*

b) **Akkujen lataamiseksi käytä ainoastaan valmistajan suosittelemia akkulatureja. Akkulaturit ovat yleensä tietyille akkutyypeille.** *Jos niitä käytetään toisenlaisten akkujen kanssa, saattaa syntyä tulipalo*.

c) **Käytä ainoastaan työkalulle tarkoitettuja akkuja.** *Muiden akkujen käyttö saattaa aiheuttaa loukkaantumisia ja tulipalon.*

d) **Pidä käyttämätön akku kaukana paperiliittimistä, kolikoista, avaimista, nastoista, ruuveista ja muista pienistä metalliesineistä, jotka saattavat aiheuttaa oikosulun liittimissä.** *Akkuliittimissä tapahtuva oikosulku saattaa aiheuttaa tulipalon tai palon.*

e) **Huonokuntoinen akku saattaa aiheuttaa akkunesteen vuotamisen. Vältä koskemasta nesteeseen. Jos kosket nesteeseen vahingossa, huuhtele vedellä. Jos nestettä joutuu silmiin, ota yhteyttä lääkäriin.** *Akusta vuotanut neste saattaa aiheuttaa ihoärsytystä tai palovammoja.*

Pensasleikkurin turvaohjeita:

- **Pidä kaikki kehosi osat loitolla leikkuuterästä. Älä yritä poistaa leikkuujätettä leikkuuterästä sen toimiessa tai pitää kiinni leikattavasta materiaalista. Poista kiinni juuttunut leikkuujäte terästä vasta laitteen pysäyttämisen jälkeen.** *Hetken tarkkaamattomuus pensasleikkuria käytettäessä, saattaa johtaa vakavaan loukkaantumiseen.*
- **Kanna pensasleikkuria kahvasta, kun terä on pysähtynyt. Laita pensasleikkuri aina suojukseensa kuljetuksen tai varastoinnin ajaksi.** *Laitteen huolellinen käyttö pienentää terän aiheuttamaa loukkaantumisvaaraa.*
- **Pitele sähkötyökalu ainoastaan eristetyistä tarttumapinnoista, sillä leikkuuterä saattaa joutua kosketuksiin piilevien virtajohtojen kanssa.** *Leikkuuterän kosketus jännitteisiin johtoihin saattaa aiheuttaa metallisiin laitteen osiin jännitettä ja synnyttää sähköiskun.*
- **Tutki pensas ennen töiden aloittamista piilotettujen esineiden esim. johtojen varalta.** *Varo, ettei leikkuuterä pääse kosketuksiin johtojen tai muiden metalliobjektien kanssa.*
- **Pitele sähkötyökalua oikein, esim. molemmin käsin kädensijoista, jos laitteessa on kaksi kädensijaa.** *Laitteen hallinnan menettäminen saattaa aiheuttaa loukkaantumisia.*

Turvallisuustoimenpiteet

Laitetta eivät saa käyttää henkilöt (mukaan lukien lapset), joilla on vajavaiset fyysiset tai henkiset kyvyt tai aistit tai joilla ei ole kokemusta eikä tuntemusta laitteen käytöstä, paitsi jos heitä ohjataan laitteen käytössä ja annetaan sitä koskevat ohjeet heidän turvallisuudestaan vastaavan henkilön toimesta. Lapsia on valvottava etteivät he leiki laitteen kanssa.

- **Tämä laite voi aiheuttaa vakavia vammoja. Lue huolella pensasleikkurin oikeata käsittelyä, esivalmisteluja, kunnossapitoa ja asianmukaista käyttöä koskevat ohjeet. Tutustu laitteeseen ennen ensimmäistä käyttökertaa.**
- **Leikkuuterä pyörii vielä laitteen sammuttamisen jälkeen.**
- **Katkaiskaa virta laitteesta ennen puhdistusta.**
- **Huomio. Pitäkää sormet ja jalat leikkuualueen ulkopuolella!**
- **Käynnistä moottori vasta sitten, kun kätesi ja jalkasi ovat loitolla leikkuutyökaluista.**
- **Älkää käyttäkö leikkuria, jos lähellä on muita henkilöitä, lapsia tai kotieläimiä.**
- **Ennen laitteen käyttöä poistakaa työalueelta sinne kuulumattomat esineet ja kiinnittäkää työn aikana huomiota tuollaisiin vieraisiin esineisiin!**
- **Kuljetusta varten katkaiskaa aina laitteesta virta ja odottakaa, kunnes terä pysähtyy. Huolto ja puhdistus on mahdollista tehdä vain kun laite on sammutettu.**
- **Nuoret, alle16-vuotiaat henkilöt, eivät saa käyttää laitetta.**
- **Älä koskaan anna lasten tai käyttöohjeeseen tutustumattomien henkilöiden käyttää laitetta.**
- **Käyttäjän ikää saatetaan rajoittaa lain määräyksissä.**
- **Ottakaa huomioon vastuunne muista henkilöistä työalueella.**
- **Älkää käyttäkö leikkuria, jos lähellä on muita henkilöitä, lapsia tai kotieläimiä.**
- **Käytä laitetta vain päivänvalossa tai riittävässä sisävalossa.**
- **Sakset on tarpeen säännöllisesti huoltaa ja tarkistaa. Vahingoittuneet terät on sallittua vaihtaa vain yhdessä koko pari. Iskun aiheuttama vahingoittuminen on tarpeen antaa asiantuntijan arvioitavaksi.**
- **Leikkuri tulisi antaa säännöllisin väliajoin ainoastaan vastuussa olevan korjaajan tarkastettavaksi.**
- **Käyttäkää sopivaa työvaatetusta, so. suojalaseja, kuulosuojaimia, luistamattomia umpikenkiä ja työkäsineitä. Älkää käyttäkö väljiä vaatteita, jotka voisivat tarttua liikkuviin osiin.**
- **Jättäessänne sakset ilman valvontaa ja ennen puhdistusta on tarpeen varmistaa, ettei laite voi käynnistyä vahingossa, esim. katkaisimen lukituksen avautuminen.**
- **Tarkasta terälaite säännöllisesti vaurioiden varalta.**
- **Älkää missään tapauksessa pidelkö saksia teristä, loukkaantumisvaara on myös saksien ollessa pysähdyksissä!**

- **Älkää koskaan koskettako liikkuvaa terää halutessanne poistaa vieraan kappaleen, tai jos sakset ovat lukittuneet.**
- **Säilyttäkää laitetta turvallisessa paikassa lasten ulottumattomissa.**
- **Työskennellessänne leikkurilla säilyttäkää aina tukeva asento, varsinkin jos käytätte portaita tai tikapuita.**
- **Älkää käyttäkö leikkuria, jonka leikkuulaitteisto on vahingoittunut tai liiaksi kulunut.**
- **Älkää koskaan yrittäkö käynnistää vaillinaisesti varustettua laitetta.**
- **Käyttäkää leikkurin kuljetuksessa ja säilytyksessä aina terän suojusta.**
- **Ennen työn alkua tutustukaa ympäristöön ja mahdollisiin vaaratekijöihin, joita laitteen melun vuoksi ette ehkä muuten huomaisi.**
- **Käytä vain valmistajan suosittelemia varaosia ja lisävarusteita.**

Ennen käyttöönottoa

Lataa akku

Turvaohjeita:

Laite toimitetaan valmiiksi ladatulla litiumioniakulla. Suosittelemme kuitenkin, että lataat akun uudelleen ennen ensimmäistä käyttöä.

- Käytä lataamiseen ainoastaan mukana toimitettua latauslaitetta, joka on valmistettu erityisesti tätä akkua varten.
- Älä koskaan käytä muita latauslaitteita. Muutoin on olemassa tulipalon tai räjähdyksen vaara!
- Vältä altistamasta latauslaitetta sateelle ja kosteudelle. Sähköiskun vaara olemassa.
- Älä koskaan lataa akkua ulkona, vaan kuivassa ja kosteudelta suojatussa paikassa.
- Älä koskaan lataa tällä latauslaitteella muita akkuja. Tulipalon tai räjähdyksen vaara.
- Tarkasta aina ennen latauslaitteen käyttöä kotelon, pistokkeen ja verkkojohdon mahdolliset vauriot. Älä käytä latauslaitetta, jos havaitset siinä vaurioita.
- Älä avaa latauslaitetta väkivalloin. Vaihda latauslaite, jos se on viallinen.
- Latauslaite kuumenee latauksen aikana. Älä käytä sitä helposti syttyvillä alustoilla tai ympäristössä. Tulipalon vaara.
- Älä koskaan avaa akkukennoja. Oikosulun vaara.
- Vaurioituneesta akusta voi vuotaa vahingollisia nesteitä tai höyryjä. Jos olet altistunut niille, huuhtele iho vedellä ja mene heti lääkäriin. Neste voi ärsyttää tai syövyttää ihoa.
- Suojaa akku kuumuudelta, voimakkaalta auringonsäteilyltä ja tulelta. Räjähdysvaara.

Akun lataaminen:

Akun lataamiseksi työnnä latauspistoke pistorasiaan. Työnnä sitten latauskaapelin päässä oleva pistoke ruohoja pensassaksissa olevaan latauspistukkaan (kuva 2).

Latauksen alkaminen ilmaistaan olevalla punainen merkkivalolla (X), kuva 2. Tyhjän akun lataaminen kestää n. 3-5 tuntia. Elektroninen valvontamekanismi katkaisee latauksen automaattisesti, kun akku on täynnä. Vihreä merkkivalo syttyy ja ilmaisee latauksen päättyneen. Latausaikaa ei tarvitse valvoa.

Latauslaite ja laitteen kahva kuumenevat latauksen aikana, mikä on normaalia.

Poista latauslaite pistorasiasta latauksen jälkeen.

Laitetta ei saa käyttää latauksen aikana.

Lataa akku, kun huomaat laitteen tehon heikkenevän leikkauksen aikana. Akku on varustettu elektronisella syväpurkaussuojalla, joka estää sen vaurioitumisen. Se kytkee akun pois päältä, kun jännite laskee liian alas. Älä käynnistä laitetta enää sen jälkeen, vaan lataa akku uudelleen.

Kytkeminen päälle- ja pois päältä (kuva 4)

Paina sulkemissalpaa (6) ja paina kytkintä (7). Käynnistyssalpaa (6) ei tarvitse työntää enää laitteen käynnistymisen jälkeen.
Käytön aikana palaa punainen merkkivalo.

Laitteen sammuttamiseksi päästä katkaisin (7) vapaaksi.

Varo! Leikkuuterä pyörii vielä laitteen sammuttamisen jälkeen.

Käännettävä käsikahva (kuva 5)

Ergonomisen käytön takaamiseksi saksien kahvaa voi kääntää 90° vasemmalle tai oikealle.

Lukituksen (8) painamisen jälkeen kädensijaa voidaan säätää 90°. Varmista, että lukitus on jälleen lukittu ennen kuin otat sakset käyttöön.

Laitteen muuttaminen / leikkuujärjestelmän vaihtaminen

Älä missään tapauksessa kytke laitetta päälle seuraavien leikkuujärjestelmän vaihtovaiheiden aikana! Loukkaantumisvaara!

Loukkaantumisten estämiseksi työnnä mukana toimitettu teräsuojus terän päälle ja käytä suojakäsineitä.

Paina sulkukielekettä ja työnnä vaihteistokotelon kantta taakse nuolen suuntaan. Irrota vaihteistokotelon kansi. Leikkuuterän voi nyt poistaa. (Kuva 6)

Poista mahdollinen lika vaihteistotilasta.

Pidä terät puhtaina kasvien jäänteistä ja liasta. Terä on irrotettava vähintään kerran kaudessa. Poista silloin kasvien jäänteet ja vierasesineet.

Voitele hammaspyörät A ja terän hamara B varovasti ohuella rasvalla (kuvat 7 ja 8). Älä voitele moottoria ja muita osia.

Säädä vaihteiston asentoa mukana toimitetuilla työkaluilla. Vaihteiston (punaiset) merkinnät ja vaihteistopyörä ovat samassa linjassa. (Kuva 7)

Molempien terän (punaisten) merkintöjen on täsmättävä. (Kuva 8)

Älä pitele teriä leikkuuteristä vaihdon aikana! Jos käynnistyskytkintä painetaan vahingossa, saattaa seurauksena olla vakava onnettomuus.

Aseta terä vaihteistokoteloon. Varmista, että terät ovat kuvan asennossa. (Kuva 9)

Ohje: Varmista, että terä on kahdessa muovisessa kiinnikkeessä (3) ja että terä on kunnolla kiinnitetty neljällä kiinnikkeellä (4). (Kuva 10)

Aseta lopuksi vaihteistokotelon kansi ohjaimiin (1) ja työnnä eteenpäin, kunnes sulkukieleke loksahtaa paikoilleen (2) (kuva 10).

Laite on nyt jälleen käyttövalmis.

Leikkuuohjeita

Pensasleikkurilla voidaan leikata koristepensaita ja pieniä puskia. Laite soveltuu hyvin myös muotoleikkaukseen, esim. haudan hoidossa.

Koska laitetta käytetään vain yhdellä kädellä, tulee välttää toisen käden joutumista käynnissä olevan terän lähelle.

Ruohosaksilla voidaan leikata ruohokenttien reunat ja vaikeasti tavoitettavissa paikoissa kasvavaa ruohoa.

Huolto (kuva 7+8)

Puhdistakaa teristä kasvien jätteet ja roskat. Teräpari pitäisi vähintään kerran kauden aikana irrottaa. Vetopyörä A ja terän B takaosa voidellaan ohuella öljyllä. Moottoria ja muita osia ei voidella.

Huomio! Terien johtavat pinnat on pidettävä öljyttyinä, jotta ne luistaisivat hyvin. Öljyämättömät johtavat pinnat voivat vaikuttaa negatiivisesti käyttöikään.

Kun terät ovat pitkäaikaisen käytön jälkeen tylsyneet, korvaa ne vain alkuperäisillä varaterillä.

Puhdista leikkuri vain harjalla tai rievulla. Älä ruiskuta laitetta missään tapauksessa vedellä tai upota sitä veteen.

Suihkuta terään hoitoöljyä jokaisen käytön jälkeen.

Vaihda kuluneet, tylsyneet terät.

Työnnä teräsuojus terän päälle jokaisen käytön jälkeen.

Tarkasta silminnähtävät vauriot ja korjauta laite tarvittaessa valtuutetulla huoltoliikkeellä.

Säilytys

Säilytä laitetta kuivassa, puhtaassa paikassa ja lasten ulottumattomissa. Säilytä jäätymättömässä paikassa.

Hävitys

Noudata hävityksessä seuraavia ohjeita:

Käytetyt sähkölaitteet ja akut eivät kuulu kotitalousjätteisiin.

Käytetyt sähkölaitteet pitää kerätä, kierrättää tai hävittää ympäristöystävällisellä tavalla.

Vialliset tai käytetyt akut pitää kierrättää asianmukaisesti voimassa olevan akkujen ja paristojen hävitystä koskevan direktiivin mukaisesti.

Kun poistat akun ja piirilevyn laitteesta, paina ensin päälle-/poiskytkintä niin kauan, kunnes akku on täysin tyhjä.

Irrota sen jälkeen ruuvimeisselillä kaikki ruuvit laitteesta ja avaa kotelo.

Poista piirilevy ja litiumionikenno ja katkaise akussa/piirilevyssä olevat liitännät.

Luovuta piirilevy ja litiumionikenno sen jälkeen akkujen/paristojen keräyspisteeseen asianmukaista hävitystä varten.

Käytettyjä sähkö- ja elektroniikkalaitteita koskevan eurooppalaisen direktiivin mukaisesti luovutat laitteen piirilevyn ja akun poistamisen jälkeen ympäristöystävälliseen uusiokäyttöön.

Voimme kuitenkin hoitaa laitteen ja akun asianmukaisen hävityksen puolestasi. Lähetä sitä varten laite käyttöohjeessa ilmoitettuun huolto-osoitteeseen.

EY-Vaatimustenmukaisuusvakuutus

Me, **ikra GmbH, Schlesierstrasse 36, 64839 Münster, Germany,** ilmoitamme yksin vastaavamme, että seuraava tuote/tuotteet **Akkukäyttöiset ruohikkosakset GBS 3,6 LI,** johon tämä ilmoitus liittyy, vastaa EY direktiivissä **2006/42/EY** (konedirektiivi), **2004/108/EY** (EMV määräykset), **2006/95/EG** (Niederspannungsrichtlinie), **2006/95/EY** (Matalaa jännitettä koskevat määräykset), **2011/65/EU** (RoHS määräykset) ja **2000/14/EY** (melua koskeva direktiivi), niiden muutokset mukaan lukien. EY direktiiveissä mainittujen turvallisuus - ja terveysvaatimusten oikean käytön varmistamiseksi on seuraavia standardeja ja/tai teknisiä erittelyjä käytetty:

EN 60745-1/A11:2010, EN 60745-2-15/A1:2010, EN 55014-1/A1:2009+A2:2011, EN 55014-2/A2:2008

Laturilla:
EN 55014-1/A1:2009+A2:2011, EN 55014-2/A2:2008
EN 60335-1:2002+A11:2004+A1:2004+A12:2006+A2:2006+A13:2008+A14:2010
EN 60335-2-29:2004+A2:2010, EN 62233:2008

mitattu äänen tehotaso	87 dB (A)
taattu äänen tehotaso	92 dB (A)

Yhdenmukaisuuden arviointimenetelmä liitteen V mukaan / ohjesääntö 2000/14/EY

Valmistusvuosi on painettu arvokilpeen, ja se voidaan myös selvittää juoksevan sarjanumeron perusteella

Münster, 25.09.2014

Gerhard Knorr, Tekninen johto Ikra GmbH

Teknisten asiakirjojen säilytys: Gerhard Knorr, Kärcherstraße 57, DE-64839 Münster

Austatud klient,

et tagada toote usaldusväärne kasutamine, töötasime välja selle kasutusjuhendi. Kui te järgite järgnevaid nõuandeid, on garanteeritud rahulolu seadmega ning seadme pikk kasutusiga.

Meie seadmeid on enne seeriatootmist rangetes tingimustes testitud ja need on teinud läbi kvaliteedikontrolli. See annab meile kindluse ja teile garantii täielikult väljatöötatud toote saamiseks.

Tehniliste edasiarenduste huvides jätame õiguse teha konstruktsiooni- ja disainimuudatusi.

SISUKORD

	Page
Joonised	1 - 3
Sümbolite tähendus	4
Tehnilised andmed	EE-2
Kavandatud kasutus	EE-3
Üldised ohutusnõuanded	EE-3
Akude laadimine	EE-5
Sisse- ja väljalülitamine	EE-5
Pööratav käepide	EE-5
Seadme ümberseadistamine/lõikesüsteemi vahetamine	EE-5
Nõuandeid töötamiseks	EE-6
Hooldus	EE-6
Hoiustamine	EE-6
Keskkonnakaitse	EE-6
Euroopa Liidu vastavusdeklaratsioon	EE-6
Garantiitingimused	
Teenus	

Tõlge algsest kasutusjuhendist

Akuga muru-ja põõsakäärid GBS 3,6 LI

Tehnilised andmed

Aku-/Kasutuspinge	V/DC	3,6	
Akutüüp	Ah/Wh	1,3; 4,68; Lithium-Ionen	
Kasutusaeg	min	ca. 45	
Pöörlemiskiiruse nimiväärtusel	min^{-1}	1000	
Lõikelaius *	mm	75	
Lõikepikku **	mm	120	
Lõiketugevus **	mm	8	
Helivõimsuse tase	dB (A)	87	K=3,0 dB (A)
Helirõhu tase (DIN EN 60745-2-15)	dB (A)	67	K=3,0 dB (A)
Vibratsioon (DIN EN 60745-2-15)	m/s^2	< 2,5	K=1,5 m/s^2
Akulaadija			
Pinge ja toitesagedus	V~ / Hz	230 / 50	
Pinge	V/DC	3,6	
Laadimisvool	mA/DC	450	
Laadimisaeg	h	ca. 3 - 5 tundi	

Jätame endale õiguse teha tehnilisi muudatusi!

*Akuga murukäärid **Akuga hekikäärid

- Näidatud vibratsiooni tase on määratud standardseadmetega ja seda saab kasutada nii võrdluseks teiste elektriliste riistadega kui ka vibratsiooni kaudu laetuse ajutiseks hindamiseks.
- Vibratsioonitase võib varieeruda vastavalt masina kasutusele ja tema ettevalmistusele ja olla näidatust suurem.
- Vajalik on määrata kasutajast lähtuvad ohutusmäärad, mis peavad baseeruma tegelikes kasutustingimustes vibratsiooni poolt tekitatud laetuse hindamisel.
- Sellel eesmärgil tuleb arvestada kõiki töötsükli lõike, nagu näiteks väljalülitamine või töötamine tühikäigul.
- Üritage hoida vibratsioonist tingitud koormus nii väike kui võimalik. Vibratsioonikoormuse vähendamise meetmeteks on näiteks tööriista kasutamisel kinnaste kandmine ja tööaja piiramine. Seejuures tuleb arvesse võtta kõiki käitustsükli osi (näiteks aegu, mil elektritööriist on välja lülitatud, samuti aegu, mil ta on küll sisse lülitatud, ent töötab koormuseta).
- Hoidke käed ja jalad alati lõiketööriistadest eemal, eriti just mootori sisselülitamisel!

⚠ **Seadet tohib kasutada kehtivaid riiklikke ja regionaalseid seadusi ning norme arvestades!**

Kavandatud kasutus

⚠ **Kasutusnõuanne:**
Pöösakääre ei või ega tohi asendada hekikääridega.

Pöösakäärid on peeneoksaliste ilupöösaste ja pöösastike niitmiseks, pügamiseks. Teistsugune või sellest tulenev kasutamine ei ole sihtotstarbeline ning neist tulenevate kahjustuste eest tootja/tarnija ei vastuta.

Vajadusel võib pöösakäärid kiire teravahetusega murukäärideks seadistada.

Üldised ohutusnõuanded

Tähelepanu! Lugege kõik juhised hoolega läbi! Elektriliste tööriistade kasutamisel tuleb elektrilöögi, vigastuste ja põletusohu vältimiseks juhinduda turvalisusnõuannetest. Järgnev mõiste „Ehitustööriist“ hõlmab voolutoitega(voolujuhtmega)elektritööriistu ja akutoitega(voolujutmeta) elektritööriistu.

JÄLGIGE NÕUANDEID TÄHELEPANELIKULT.

1) Töökoht

a) **Hoidke töökoht puhas ja korras.** *Korratus ja töökoha puudulik valgustus võivad põhjustada õnnetusi.*

b) **Ärge kasutage seadet plahvatusohtlikus keskkonnas, milles on süttivaid vedelikke, gaase või tolmu.** *Elektritööriistad tekitavad sädemeid, mis võivad süüdata tolmu või aurud.*

c) **Jälgige, et seadme kasutamisel ei viibiks läheduses lapsi või teisi isikuid.** *Kõrvalised isikud võivad hajutada tähelepanu ja teil võib kaduda kontroll seadme üle.*

2) Elektriohutus

a) **Seadme pistik peab sobima pistikupesaga. Pistikut ei tohi ühelgi moel muuta. Ärge kasutage adapterpistikuid koos kaitsemaandatud seadmetega.** *Muutmata pistikud ja sobivad pistikupesad vähendavad elektrilöögi ohtu.*

b) **Vältige kontakti maandatud pindadega, nagu torud, radiaatorid, pliidid ja külmkapid.** *Elektrilöögi oht suureneb, kui teie keha on maandatud.*

c) **Vältige seadme kokkupuudet sademetega.** *Vee sattumine elektritööriista sisse suurendab elektrilöögi ohtu.*

3) Isiklik ohutus

a) **Olge elektritööriista kasutamisel tähelepanelik, jälgige oma töövõtteid ning kasutage tervet mõistust. Ärge kasutage elektritööriista, kui olete väsinud või narkootiliste ainete, alkoholi või ravimite mõju all.** *Hetkeline tähelepanematus elektritööriista kasutamisel võib lõppeda tõsise vigastusega.*

b) **Kasutage kaitsevahendeid ja kandke alati kaitseprille.** *Isikukaitsevahendite, nagu tolmumaski, libisemiskindlate turvajalanõude, kaitsekiivri ja kuulmiskaitsete kasutamine, lähtuvalt elektritööriista liigist ja kasutusotstarbest, vähendab vigastuste ohtu.*

c) **Vältige seadme tahtmatut käivitamist. Enne kui ühendate pistiku pistikupessa, jälgige, et käivituslüliti oleks väljalülitatud asendis.** *Kandes elektritööriista sõrm käivituslülitil või ühendades pistiku pistikupessa käivituslüliti sisselülitatud asendis, seate ennast ohtu.*

d) **Enne elektritööriista käivitamist eemaldage kõik reguleerimisvahendid ja mutrivõtmed.** *Seadme liikuval osal asuv tööriist või mutrivõti võib põhjustada vigastusi.*

e) **Ärge ülehinnake ennast. Jälgige, et seisaksite kindlalt jalgadel ja oleksite tasakaalus.** *Sel moel suudate elektritööriista ootamatutes olukordades paremini käsitseda.*

f) **Kandke tööks sobivaid riideid. Ärge kandke liiga suuri tööriideid või ehteid. Hoidke juuksed, riided ja kindad liikuvatest osadest eemal.** *Rippuvad riided, ehted ja pikad juuksed võivad jääda liikuvate osade vahele.*

g) **Kui on võimalik paigaldada tolmuimemis- ja kogumisseadmeid, tuleb olla kindel, et need on ühendatud ja neid kasutatakse õigesti.** *Nende seadmete kasutamine vähendab tolmust tingitud ohtusid.*

4) Elektritööriistade kasutamine ja hoidmine

a) **Ärge ülekoormake seadet. Kasutage iga töö jaoks selleks ettenähtud elektritööriista.** *Sobivat tööriista kasutades sujub töö kergemini ja kindlamalt töölõigus, milleks tööriist on ette nähtud.*

b) **Ärge kasutage elektritööriista, mille käivituslüliti pole töökorras.** *Elektritööriist, mida ei saa käivitada või välja lülitada, on ohtlik ja see tuleb ära parandada.*

c) **Eemaldage enne kõiki masina kallal tehtavaid töid alati aku seadmest!** *Need ettevaatusabinõud hoiavad ära elektritööriista tahtmatu käivitumise.*

d) **Kui te elektritööriistu ei kasuta, hoidke neid lastele ligipääsmatus kohas. Ärge lubage elektritööriistu kasutada inimestel, kes neid ei tunne või pole lugenud käesolevat kasutamisõpetust.** *Elektritööriistad on ohtlikud, kui neid kasutavad kogenematud isikud.*

e) **Hooldage oma elektritööriista korrapäraselt. Kontrollige, kas liikuvad osad töötavad laitmatult ega pole pinge all, kas seadmel on murdunud või vigastatud osi, mis võivad segada seadme toimimist. Vahetage vigastatud osad välja enne tööriista kasutamist.** *Paljude õnnetusjuhtumite põhjuseks on puudulikult hooldatud elektritööriist.*

f) **Hoidke lõiketööriistad teravad ja puhtad.** *Korralikult hooldatud teravate lõiketeradega lõiketööriistad ei jää kergelt materjali külge kinni ja neid on kergem kontrollida.*

g) **Kasutage elektritööriistu, tarvikuid, reguleerimistööriistu jms käesolevas juhendis ja igale kindlale seadmetüübile ette nähtud viisil. Arvestage seejuures töötingimuste ja sooritatava töötoiminguga.** *Elektritööriista kasutamine muul otstarbel kui juhendis ette nähtud võib põhjustada ohtlikke olukordi.*

5) **Parandamine**

a) **Laske oma elektritööriistu parandada vaid väljaõppinud professionaalidel ja nõustuge vaid originaalvaruosade kasutamisega.** *Nii saate olla kindel, et tööriista kasutamine on jätkuvalt turvaline.*

6) **Tähelepanelik akutöörista kasutamine**

a) **Enne, kui te aku külge ühendate, veenduge, et seade oleks välja lülitatud.** *Sisselülitatud seadmele aku külge panemine võib põhjustada õnnetusi;*

b) **Laadige akusid ainult tootja poolt soovitatud akulaadijaga.** *Laadija, mis on mõeldud kindlalt tüüpi akule, võib põhjustada tuleohtliku olukorra, kui ta on ühendatud teist tüüpi akuga.*

c) **Kasutage elektritööristadega ainult ettenähtud akusid.** *Teiste akude kasutamine võib põhjustada vigastusi ja tuleohtu.*

d) **Kui te akut ei kasuta, hoidke see eemal kirjaklambritest, müntidest, võtmetest, naeltest, kruvidest ja teistest väikestest metallesemetest, et akuklemmid omavahel kokku ei ühenduks.** *Lühis akuklemmide vahel võib põhjustada põletusi ja tuleohtu.*

e) **Akude valel kasutamisel võib neist vedelikku välja imbuda. Vältige sellega kokkupuudet. Juhuslikul kokkupuutel loputa veega. Kui akuvedelikku silma satub, pöörduge lisaks arsti poole.** *Väljaimbuv akuvedelik võib põhjustada nahaärritusi või põletusi.*

Ohutusnõuanded hekikääridele:

- **Hoidke kõiki kehaosi lõiketerast eemal. Ärge püüdke töötava tera korral: eemaldada lõikejääke ja ärge hoidke kinni lõigatavast materjalist. Eemaldage kinnijäänud lõikejääke ainult väljalülitatud seadmega.** *Tähelepanematus hekikääride kasutamisel võib kaasa tuua raskeid vigastusi.*
- **Liikumisel kandke hekikääre käepidemest, seiskunud teraga. Hekikääride transportimisel või hoiustamisel asetage peale kaitsekate.** *Hoolas seadmega ümberkäimine vähendab lõiketerast tulenevat ohtu.*
- **Hoidke elektritööriisa ainult isoleeritud hoidepindadest, sest lõikenuga võib peidetud elektrijuhtmetega kokku puutuda.** *Lõikenoa kokkupuutel pingestatud juhtmega võivad metallist seadmeosad pinge alla sattuda ning elektrilööki põhjustada.*
- **Otsige hekk enne töö alustamist peidetud objektide nagu nt traadi jms suhtes läbi.** *Olge tähelepanelik, et lõiketööriist ei puutuks kokku traadi ega muude metallobjektidega.*
- **Hoidke elektritööriista õigesti, nt kahe käepideme olemasolul mõlema käega käepidemetest kinni.** *Seadme üle kontrolli kaotamine võib põhjustada vigastusi.*

Ohutusnõuanded muru- ja põõsakääridele

- **Antud seadet ei tohi kasutada piiratud füüsiliste, aistmis- ja vaimsete võimetega inimesed (sealhulgas lapsed) või kellel puudub kogemus või oskused, välja arvatud juhul, kui nad on nende ohutuse eest vastutava isiku valve all või neile on tutvustatud masina kasutamist. Lapsed peavad olema järelvalve all kontrollimaks, et nad seadmega ei mängi.**
- **See masin võib põhjustada tõsiseid vigastusi. Lugege hoolikalt muru- ja põõsakääride kasutusjuhendit korrektse töötamise, ettevalmistuse, hoolduse ja nõuetekohase kasutamise kohta. Enne esimest kasutamist tutvuge seadmega ja laske end praktiliselt juhendada.**
- **Lõiketööriist töötab pärast seadme väljalülitamist hetke vältel edasi.**
- **Enne puhastamist on seade välja lülitatud.**
- **Tähelepanu! Hoidke käed ja jalad niitmisalast eemal.**
- **Mootor siis sisse lülitada, kui käed ja jalad on lõiketööriistast ohutus kauguses.**
- **Enne seadme kasutamist vabastage tööpind võõrkehadest; töö ajal pöörake samuti tähelepanu võõrkehadele.**
- **Transportimiseks lülitage masin alati välja ning jälgige, et tera ei tööta. Hooldus- ja puhastustöid teostada alati vaid väljalülitatud seadmega.**
- **Lapsed ja alla 16-aastased noored ei tohi seadet kasutada.**
- **Ärge lubage kunagi lastel või isikutel, kes pole kasutusjuhendiga tutvunud, seadet kasutada.**
- **Kasutaja vanus võib olla seadusega sätestatud nõuetega piiratud.**
- **Teadvustage, et olete tööpiirkonnas vastutav lähedalolevate isikute eest.**
- **Vältige kääride kasutamist, kui läheduses on inimesi, eelkõige lapsi.**
- **Põõsa- ja murukääre kasutada ainult päevavalguses või rikkaliku kunstvalgustuse korral**
- **Hooldada ja kontrollida kääre nõuetekohaselt.**
- **Kahjustuste korral tohib tera vaid tervenisti välja vahetada. Suuremate kahjustuste korral laske seade kindlasti spetsialistil üle kontrollida.**
- **Kandke vastavat tööriietust, kaitseprille, kõrvaklappe, libisemiskindlaid kinniseid jalanõusid, töökindaid. Vältike avarat riietust, mis võib haakuda seadme liikuvate osadega.**
- **Peale kääride seisma jätmist ja enne puhastustöid veenduge, et need ettearvamatult sisse ei lülitu, nt kaitseriivi vabastamise tõttu.**
- **Kontrollige korrapäraselt tera kahjustusi.**
- **Ärge mitte mingil juhul hoidke kääre teradest, sest vigastusoht on isegi siis, kui seade ei tööta.**
- **Ärge kunagi võtke kinni töötavast terast võõrkeha eemaldamiseks; või korraks blokeerunud tera puhul. Lülitage seade alati ennem välja.**

- **Enne hooldust ja puhastamist lülitage masin alati välja.**
- **Hoidke seadet lastele kättesaamatus kohas.**
- **Töötamisel põõsa- ja murukääridega võtke alati sisse kindel asend, eriti siis, kui kasutate treppi või redelit.**
- **Ärge kasutage muru- ja põõsakääre, kui lõikeseade on liialt kulunud või kahjustunud.**
- **Ärge kunagi võtke kasutusele puuduvate detailidega masinat.**
- **Põõsa- ja murukääride transportimisel või hoiustamisel kasutage alati terakaitset.**
- **Enne töötamist tutvuge ümbruskonnaga ja arvestage võimalike ohtudega, mida te masinamüra tõttu ei kuule.**
- **Kasutage ainult tootja poolt soovitatud varu- ja lisadetaile.**

Enne kasutamist

Akude laadimine

Ohutusnõuanded:

Seadmega on kaasas laetud Li-Ion aku. Enne esimest kasutamist soovitame akut laadida.

- Kasutage kaasasolevat laadijat. See on spetsiaalselt mõeldud antud aku laadimiseks.
- Ärge kasutage teisi laadijaid. Seetõttu võib tekkida tule- ja plahvatusoht.
- Hoidke laadija eemal vihmast ja niiskusest. Elektrilöögi oht!
- Ärge laadige akut õues, vaid tehke seda kuivas ja kaitstud kohas.
- Ärge laadige selle laadijaga teisi akusid. Tule- ja plahvatusoht.
- Enne iga kasutust kontrollige laadija, pistiku ja juhtme seisukorda. Kui leidub kahjustusi, ärge laadijat kasutage.
- Ärge avage laadijat. Defekti korral vahetage laadija välja.
- Laadija soojeneb laadimise ajal. Ärge asetage seda kergestisüttivale pinnale või keskkonda. Tuleoht.
- Ärge avage akuklemme. Lühise oht.
- Kahjustunud akudest võib ohtlikku auru ja vedelikke välja imbuda. Juhusliku kontakti puhul loputage veega ja pöörduge koheselt arsti poole. Akuvedelik võib põhjustada nahaärritust ja põletust.
- Kaitske akut kuumuse, päikesekiirguse ja tule eest. Plahvatusoht.

Laadimine:

Aku laadimiseks pange laadija pistik pistikupesasse. Pange laadimisjuhtme pistik muru- ja põõsakääride pistikupesasse (Pilt 2).

Laadimise algust näitab käepideme otsas olev punane kontrolltuli (X) (Pilt 2). Tühja aku korral kestab laadimine 3-5 tundi. Peale edukat laadimist lõpetab laadija automaatselt laadimisprotsessi. Kui aku on täis laetud, siis põleb roheline valgusdiood püsivalt ja annab märku laadimise lõpust. Laadimist ei ole vajalikjälgida.

Laadimise ajal soojenevad laadija ja seadme käepide. See on normaalne.

Peale laadimist eemaldage laadija pistikust.

Laadimise ajal ei tohi seadet kasutada.

Kui märkate lõikamistulemuse halvenemist, tuleb akut laadida.

Lisaks on seadmesse integreeritud tühjakslaadimisekaitse, mis hoiab ära aku kahjustumise. Tühjakslaadimisekaitse lülitab tühjenenud aku korral seadme välja. Sellisel juhul ärge lülitage seadet uuesti sisse, vaid laadige akut.

Sisse- ja väljalülitamine (Pilt 4)

Vajutage (6) ette ja vajutage lülitit (7). Peale sisselülitamist ei pea te enam kaitseriivi (6) hoidma.

Käitamise ajal põleb punane kontrolltuli.

Seadme väljalülitamiseks vabastage lüliti (7).

Ettevaatust! Lõiketööriist töötab pärast seadme väljalülitamist hetke vältel edasi.

Pööratav käepide (joon. 5)

Ergonoomiliseks kasutamiseks saab kääride käepidet 90° vasakule või paremale pöörata.

Pärast lukusti (8) vajutamist saab käepideme 90° ümber seada. Pidage silmas, et lukusti on enne kääride uuesti kasutusele võtmist taas fikseerunud.

Seadme varustuse muutmine / käärisüsteemide vahetamine

Ärge lülitage järgmistel töödel käärisüsteemi vahetades seadet mitte mingil juhul sisse! Vigastusoht!

Lükake kaitseks vigastuste eest kaasasolev noakaitse noa peale ja kasutage kaitsekindaid.

Vajutage lukustusaasa ja lükake reduktorikaant noole suunas. Võtke reduktorikaas maha. Nüüd saab lõiknoa välja võtta. (joon. 6)

Eemaldage reduktoriruumist võimalik sissetunginud mustus.

Hoidke nuga taimemahladest ja mustusest puhas. Nuga tuleks hooaja jooksul vähemalt üks kord maha võtta. Seejuures tuleb eemaldada taimejäägid ja võõrkehad.

Määrige tähikut A ja noaselga B ettevaatlikult vedela määrdega (joon. 7 ja 8). Ärge määrige mootorit ega muid detaile.

Häälestage reduktori positsioon kaasasoleva tööriistaga. Korpusel ja reduktori hammasrattal olevad (punased) märgistused moodustavad ühe joone. (joon. 7)

Mõlemad (punased) märgistused peavad noal kohakuti paiknema. (joon. 8)

Ärge hoidke nuga vahetamisel lõiketeradest kinni! Sisse-Väljalüliti ettekavatsematul lülitamisel võite raskelt vigastada saada.

Pange nuga reduktorikorpusse. Palun pidage silmas, et noad paikneks kujutatud positsioonis. (joon. 9)

Juhis: Pidage silmas, et nuga toetuks vastu plastmasshoidikuid (3) ja tehke kindlaks, et nuga istuks õigesti neljal fiksaatoril (4). (joon. 10)

Seejärel pange reduktorikaas juhikutesse (1) ja lükake kuni lukustusaasa fikseerumiseni ettepoole (2) (joon. 10).

Seade on nüüd jälle kasutusvalmis

Nõuandeid töötamiseks

Põõsakääridega võite lõigata ilupõõsaid ja hõredaid põõsaid. See seade on mõeldud vormilõikuseks, nt haudade hooldusel.

Murukääridega saate lõigata muruääri ligipääsmatutes kohtades

Kuna seadet juhitakse ühe käega, siis ärge asetage vaba kätt lõiketera lähedusse.

Hooldus (Pilt 7)

Hoidke lõiketera taimejääkidest puhas. Terapaari peab igal hooajal vähemalt ühel korral eemaldama. Eemaldage taimejäänused ja vöörkehad. Määrige hammasratast A ja noaselga B ettevaatlikult universaalse määrdeainega. Teisi detaile ja mootorit mitte määrida.

Tähelepanu! Tera libisevaid pindu peab õlitama, et säilitada nende pindade libisemisvõimet. Õlitamata pinnad võivad lühendada seadme eluiga.

Kui tera peale pikka kasutust nüriks läheb, asendage see orginaalasendusteraga.

Puhastage kääre ainult harja või lapiga. Vältige seadme kokkupuutumist veega (ärge pritsige veega, ärge asetage vette).

Töödelge tera peale igat kasutuskorda hooldusspreiga.

Vahetage välja nüristunud terad.

Peale kasutamist asetage terale alati peale terakaitse.

Kontrollige seadet võimalike puuduste suhtes ning vajadusel viige volitatud paranduskohta.

Hoiustamine

Hoiustage seadet kuivas, jäätumisvabas, puhtas, lastele kättesaamatus kohas.

Keskkonnakaitse

Palun järgige utiliseerimiseks järgmisi juhiseid:

Kasutatud elektriseadmed ja akud ei kuulu majapidamisprügi hulka.

Elektriseadmed tuleb kokku koguda, ümbertöötlusse suunata või keskkonnasõbralikul viisil utiliseerida.

Defektsed või kasutatud akud tuleb vastavalt aktuaalsetele akude ja patareide direktiivile asjakohasesse ümbertöötlusse suunata.

Võimaldamaks seadmest akut koos paigaldatud trükkplaadiga välja võtta, vajutage eelnevalt senikaua sisse-/väljalülitit, kuni aku on täielikult tühjenenud.

Vabastage seejärel kruvikeerajaga seadme kõik kruvid ja avage korpus.

Võtke trükkplaat koos liitiumioonelemendiga välja ja lõigake ühendused akult/trükkplaadilt maha.

Andke seejärel trükkplaat koos liitiumioonelemendiga asjakohaseks utiliseerimiseks akude/patareide käitluspunkti.

Vastavalt kasutatud elektri- ja elektroonikaseadmete käitlemist sätestavale Euroopa direktiivile suunate Te trükkplaadi koos akuga pärast seadmest väljavõtmist keskkonnasõbralikku taaskasutusse.

Samuti võtame me meelsasti Teie jaoks seadme asjakohase utiliseerimise koos akuga üle. Selleks saatke seade kasutusjuhendil esitatud teeninduse aadressile.

Euroopa Ühenduse vastavusdeklaratsioon

Meie, **ikra GmbH, Schlesierstrasse 36, 64839 Münster, Saksamaa**, kinnitame omal vastutusel, et käesolevas deklaratsioonis käsitletav seade, st **Akuga muru-ja põõsakäärid GBS 3,6 LI**, vastab tööohutust ja töötervishoidu käsitlevatele Euroopa Ühenduse direktiividele **2004/108/EÜ** (elektromagnetilist ühilduvust käsitlev direktiiv), **2006/42/EÜ** (masinadirektiiv), **2006/95/EÜ**, **2011/65/EU** (RoHS direktiiv) ja **2000/14/EÜ** (müra käsitlev direktiiv), sh nende muudetud redaktsioonides. EÜ eeskirjades sätestatud ohutus- ja tervisekaitsenõuete õige rakendamise tagamiseks kasutatakse järgmisi standardeid ja/või tehnilisi liigitusi**:**

EN 60745-1/A11:2010, EN 60745-2-15/A1:2010, EN 55014-1/A1:2009+A2:2011, EN 55014-2/A2:2008

Laadijat:
EN 55014-1/A1:2009+A2:2011, EN 55014-2/A2:2008
EN 60335-1:2002+A11:2004+A1:2004+A12:2006+A2:2006+A13:2008+A14:2010
EN 60335-2-29:2004+A2:2010, EN 62233:2008

mõõdetud helivõimsuse tase	87 dB (A)
garanteeritud helivõimsuse tase	92 dB (A)

Vastavus tehti kindlaks direktiivi 2000/14/EÜ V lisas sätestatud korras

Valmistamisaasta on trükitud andmesildile ja selle saab teada järjestikuse seerianumbri järgi.

Münster, 25.09.2014

Gerhard Knorr, tehniline juhatus Ikra GmbH

Tehnilise dokumentatsiooni asukoht: Gerhard Knorr, Kärcherstraße 57, DE-64839 Münster

Gerbiamas pirkėjau!

Mes parengėme šią naudojimo instrukciją, kad užtikrintume patikimą darbą su įrankiu. Jei laikysitės joje pateiktų nurodymų, žirklės veiks patikimai ilgus metus nekeldamos jokių rūpesčių.

Serijiniu būdu gaminami mūsų įrankiai griežtai tikrinami ir nuolatos kontroliuojami gamybos proceso metu. Dėl to neabejojame, kad įrankis veiks patikimai, ir garantuojame Jums, kad įsigijote aukščiausios kokybės gaminį.

Įgyvendindamas techninę plėtrą gamintojas turi teisę keisti prietaiso konstrukciją.

TURINYS	**Puslapis**
Paveikslėliai	1 - 5
Instrukcijoje vartojami saugos ženklai ir jų paaiškinimai	6
Techniniai duomenys	LT-2
Paskirtis	LT-3
Bendrieji saugos reikalavimai dirbant su elektros prietaisu	LT-3
Prieš paleidimą akumuliatoriaus krovimas	LT-5
Įrankio įjungimas /išjungimas	LT-5
Sukiojama rankena	LT-5
Darbinio įrankio keitimas/žirklių sistemos keitimas	LT-5
Įrankio naudojimo patarimai	LT-6
Priežiūra	LT-6
Laikymas	LT-6
Atliekų šalinimas ir aplinkos apsauga	LT-6
EB atitikties deklaracija	LT-7
Garantija	
Aptarnavimas	

Akumuliatorinės žolės ir krūmų žirklės GBS 3,6 LI

Techniniai duomenys

Darbinė įtampa / akumuliatoriaus įtampa	V/DC	3,6	
Akumuliatoriaus talpa	Ah / Wh	1,3 / 4,68	ličio jonų
Maks. veikimo laikas	min.	apie 45	
Veikimo greitis n_0	min^{-1}	1000	
SPjūvio plotis *	mm	75	
Juostos ilgis **	mm	120	
Pjūvio storis **	mm	8	
Išmatuotas garso galios lygis (DIN EN 60745-2-15)	dB(A)	87	K3,0 dB (A)
Triukšmo lygis (DIN EN 60745-2-15)	dB (A)	67	K3,0 dB (A)
Vibracija (DIN EN 60745-2-15)	m/s^2	< 2,5	K1,5 m/s^2
Maitinimo baterijos įkroviklis			
Maitinimo įtampa	V~ / Hz	230 / 50	
Įkrovimo įtampa	V DC	3,6	
Krovimo srovė	mA	450	
Krovimo laikas	val.	3 - 5	

Gamintojas gali keisti techninius duomenis.

* Akumuliatorinės sodininko žirklės ** Akumuliatorinės krūmų pjūklelis

- Nurodyta sumine vibracijos emisijos vertė buvo išmatuota taikant suderintą standartinę testavimo procedūrą ir negali būti lyginama su kitais elektros įrenginiais.
- Nurodyta vibracijos emisijos vertė gali būti naudojama prognozuojant būtinų darbo pertraukų skaičių ir trukmės laiką.
- Tikroji vibracijos emisijos vertė dirbant su prietaisu gali būti kitokia, tai priklauso nuo to, kaip jis naudojamas.
- Pastaba: siekiant išvengti ligų, kurias gali sukelti vibracija, tinkamu metu reikia daryti darbo pertraukas.
- Stenkitės kiek įmanoma riboti dėl vibracijos kylančius fizinius įtempius. Pvz. vibracijos sukeltus fizinius įtempius sumažinsite įrankio naudojimo metu mūvėdami pirštines ir ribodami įrankio veikimo laiką. Šiuo atveju, reikia atsižvelgti į visą darbo ciklo etapą (pvz. įskaitant laiką, kai įrankis yra išjungtas ir laiką, kai įrankis įjungtas, tačiau veikia be apkrovos).
- Saugokite rankas ir pėdas nuo pjovimo įtaisų, laikykitės atstumo, ypač įjungiant variklį!

Įspėjimas: Apsauga nuo triukšmo! Dirbdami laikykitės vietoje galiojančių taisyklių.

Paskirtis

Rekomendacijos dėl naudojimo:
Šios žirklės jokiu būdu negali pakeisti elektrinio krūmų pjoviklio, skirto apipjauti krūmams ir gyvatvorėms.

Žirklės skirtos apkirpti ir apipjauti dekoratyviniams krūmams ir augalams su plonomis šakelėmis. Kitoks jų naudojimas laikomas netinkamu naudojimu. Gamintojas/tiekėjas neprisiima atsakomybės už žalą, patirtą dėl netinkamo naudojimo.

Esant būtinybei šias žirkles, standartiškai skirtas krūmams karpyti, galima pritaikyti ir žolei kirpti; tam reikia įtaisyti keičiamuosius ašmenis, kurie įeina į prietaiso komplektą.

Bendrieji saugos reikalavimai dirbant su elektros prietaisu

Perskaitykite visas darbų saugos taisykles ir nurodymus. Jei nesilaikysite saugos taisyklių ir nurodymų, galite patirti elektros smūgį, sukelti gaisrą ir (arba) stipriai susižaloti. Saugos reikalavimuose vartojama sąvoka „elektros įrenginys“ taikytina ir elektros įrenginiui, jungiamam prie elektros tinklo (su maitinimo kabeliu), ir elektros įrenginiui, veikiančiam su akumuliatoriumi (be kabelio).

TINKAMAI LAIKYKITE ŠIĄ INSTRUKCIJĄ.

1) Darbo vieta

a) **Pasirūpinkite, kad Jūsų darbo vieta visada būtų švari ir tvarkinga.** *Jei darbo vieta bus netvarkinga ir neapšviesta, gali įvykti nelaimingas atsitikimas.*

b) **b) Su prietaisu nedirbkite sprogioje aplinkoje, ten, kur yra degių skysčių, dujų arba dulkių.** *Prietaisui veikiant susidaro kibirkštys, nuo kurių dujos ar dulkės gali užsidegti.*

c) **c) Naudodamiesi elektros prietaisu žiūrėkite, kad pavojingoje zonoje nebūtų vaikų ir kitų žmonių.** *Jeigu kas nors atitrauks Jūsų dėmesį, galite nebesuvaldyti veikiančio prietaiso.*

2) Elektros sauga

a) **Prietaiso kištukas turi tikti elektros lizdui. Kištuko jokiu būdu negalima perdaryti. Nenaudokite kištuko adapterio/šakotuvo kartu su įžemintais elektros prietaisais.** *Naudojant tinkamus kištukus sumažėja elektros smūgio pavojus.*

b) **Dirbdami saugokitės, kad neprisiliestumėte kūnu prie įžemintų vamzdžių, šildymo sistemų, krosnių ir šaldytuvų paviršiaus.** *Kūnu gali nutekėti elektros srovė – didelis pavojus patirti elektros smūgį.*

c) **Saugokite prietaisą nuo lietaus.** *Jei į prietaiso vidų patenka vandens, padidėja elektros smūgio*

3) Žmonių sauga

a) **Būkite atidūs, žiūrėkite, ką darote, ir elkitės apdairiai dirbdami su šiuo elektros prietaisu. Nesinaudokite juo tada, kai esate pavargę, apsvaigę nuo alkoholio, vaistų ar narkotikų.** *Dėl vienos neatidumo akimirkos naudojantis įrenginiu gali būti patirtos sunkios traumos.*

b) **Naudokitės asmeninėmis apsaugos priemonėmis ir dirbdami su šiuo įrenginiu visada užsidėkite apsauginius akinius.** *Naudojantis asmeninėmis apsaugos priemonėmis, kaip antai: dirbant su respiratoriumi, apsaugančiu nuo dulkių, avint batus neslystančiais padais, uždidėjus šalmą ar ausines – atsižvelgiant į elektros prietaiso rūšį ir naudojimo būdą – sumažėja pavojus patirtį elektros smūgį ir kitus sužalojimus.*

c) **Prieš jungdami prietaisą pašalinkite visus derinimo įrankius, pavyzdžiui, veržliarakčius, atsuktuvus ir pan.** *Pamirštas įrankis ar kitas reguliavimo įrankis, atsidūręs ant judančių prietaiso dalių, gali sukelti sužalojimus.*

d) **Nepervertinkite savo jėgų. Pasirūpinkite patikima atrama, kad bet kuriuo metu galėtumėte išlaikyti pusiausvyrą.** *Taip galėsite geriau suvaldyti prietaisą susidarius netikėtai situacijai.*

e) **Dirbdami dėvėkite tinkamus drabužius. Nesivilkite laisvų drabužių, nesisekite ir nemūvėkite papuošalų. Pasirūpinkite, kad plaukai, drabužiai ir pirštinės būtų toliau nuo judančių prietaiso dalių.** *Judančios dalys gali įtraukti laisvus drabužius, papuošalus arba ilgus plaukus.*

f) **Jeigu galima įtaisyti dulkes susiurbiančius ar sugaunančius įtaisus, patikrinkite, ar jie taisyklingai prijungti ir tinkamai naudojami.** *Naudojantis šiais įtaisais sumažinamas dulkių keliamas pavojus.*

4) Tinkamas elektros prietaiso naudojimas ir kruopšti priežiūra

a) **Pasirūpinkite, kad prietaisas nepatirtų per didelės apkrovos. Kiekvienu atveju naudokitės prietaisais, skirtais Jūsų atliekamam darbui.** *Su tinkamu elektros prietaisu dirbsite efektyviau ir saugiau pagal gamintojo nurodytą jo našumo diapazoną.*

b) **Nesinaudokite prietaisu su sugedusiu jungikliu.** *Prietaisas, kurio neįmanoma įjungti ir išjungti su jungikliu, kelia didelį pavojų; jį reikia nedelsiant sutaisyti.*

c) **Prieš derindami prietaisą, keisdami jo reikmenis arba dėdami prietaisą į vietą, kurioje jis laikomas, ištraukite kabelio kištuką iš elektros lizdo.** *Laikydamiesi šių atsargumo priemonių užtikrinsite, kad prietaiso nebūtų įmanoma įjungti netyčia.*

d) **Nenaudojamus elektros prietaisus laikykite vaikams nepasiekiamoje vietoje. Neleiskite šiais prietaisais naudotis asmenims, neperskaičiusiems ir nežinantiems šios instrukcijos.** *Jeigu elektros prietaisais naudojasi žmonės, neturintys reikiamų žinių ir patirties, kyla didelis pavojus.*

e) **Kruopščiai priūrėkite prietaisą. Patikrinkite, ar tinkamai veikia judančios dalys, ar jos nestringa, nėra sulūžusios ar pažeistos taip, kad tai turėtų neigiamos įtakos prietaiso veikimui.**

Prieš naudojantis prietaisu sugedusios dalys turi būti sutaisytos. *Daugelis nelaimingų atsitikimų įvyksta dėl netinkamos elektros prietaisų priežiūros.*

f) **Pasirūpinkite, kad pjovimo paviršiai būtų švarūs ir tinkamai pagaląsti.** *Tinkamai prižiūrimi pjovimo prietaisai su aštriais pjaunamaisiais kraštais rečiau užstringa ir su jais lengviau dirbti.*

g) **Elektros prietaisus, reikmenis, darbo įrankius ir pan. prietaisus naudokite laikydamiesi pateiktų nurodymų ir taip, kaip nustatyta atitinkamos rūšies įrenginiui ar prietaisui. Kartu atsižvelkite į darbo sąlygas ir atliekamo darbo pobūdį.** *Jeigu elektros įrenginiai ar prietaisai naudojami ne pagal paskirtį, gali susidaryti pavojingos situacijos.*

5) Prietaiso taisymas ir dalių keitimas

a) **Elektros prietaisą gali taisyti tiktai kvalifikuoti serviso tarnybos specialistai ir tiktai naudodami originalias keičiamąsias dalis.** *Taip bus užtikrintas tinkamas elektros prietaiso veikimas ir jo sauga.*

6) Su akumuliatoriais veikiančių elektros prietaisų naudojimas ir tinkamas elgesys su jais.

a) **Prieš dėdami akumuliatorių patikrinkite, atsakomybė prietaisas išjungtas.** *Jeigu akumuliatorius dedamas į veikiantį prietaisą, gali įvykti nelaimingas atsitikimas.*

b) **Akumuliatorių kraukite tik su gamintojo rekomenduojamais krovikliais.** *Paprastai kroviklis būna skirtas tam tikros rūšies akumuliatoriams; naudojant kroviklį su kitokiais akumuliatoriais gali kilti gaisras.*

c) **Naudokite tiktai Jūsų prietaisui skirtus akumuliatorius. aukite tik su gamintojo rekomenduojamais krovikliais.** *Jei naudosite kito tipo akumuliatorius, galite sukelti gaisrą arba patirti sužalojimus.*

d) **Nenaudojamą akumuliatorių nelaikykite kartu su kanceliarinėmis sąvaržėlėmis, monetomis, raktais, vinimis, varžtais ir kitais metaliniais daiktais, nes jie gali sukelti trumpąjį kontaktų jungimą.** *Dėl trumpojo elektros grandinės jungimo tarp kontaktų gali kilti gaisras.*

e) **Jei akumuliatoriaus prasta būklė, iš jo gali tekėti skystis. Venkite kontakto su šiuo skysčiu. Jeigu vis dėlto taip įvyktų, skystį nuplaukite vandeniu. Jeigu akumuliatoriaus skysčio patektų į akis, kreipkitės į gydytoją.** *Iš akumuliatoriaus ištekėjęs skystis gali sudirginti arba nudeginti odą.*

Saugos nurodymai dirbat žolės ir krūmų žirklėmis:

- **Saugokite visas kūno dalis nuo pjovimo peilių. Nebandykite pašalinti nupjautą medžiagą veikiant įrankiui. Nelaikykite kerpamo objekto ranka. Tarp peilių įstrigusią nupjautą medžiagą pašalinkite tik prieš tai išjungę įrankį!** *Dirbant gyvatvorių žirklėmis netgi dėl trumpos atidumo stokos galima patirti sunkių sužalojimų.*
- **Gyvatvorių žirkles neškite už rankenos, prieš tai įsitikinę, kad neveikia pjovimo peiliai. Pervežant ir sandėliuojant gyvatvorių žirkles visada naudokite apsauginį gaubtą.** *Atsargus elgesys mažina sužalojimų pjovimo peiliais pavojų.*
- **Elektros įrankį laikykite tik paėmę už izoliuotų rankenos vietų, nes pjovimo peilis gali patirti sąlytį su paslėptais elektros perdavimo kabeliais.** *Pjovimo peiliui susilietus su įtampa turinčiu kabeliu, gali įvykti elektros srovės nuotėkis į prietaiso dalis ir galima patirti elektros smūgį.*
- **Prieš pradedant dirbti, patikrinkite ar gyvatvorėje nėra paslėptų objektų, pvz. laidų ir pan.** *Atidžiai stebėkite, kad pjovimo įtaisas nesusiliestų su laidu ar kitais metaliniais objektais.*
- **Elektros įrankį laikykite taisyklingai, t.y. jeigu yra dvi rankenos, laikykite abejomis rankomis.** *Praradus prietaiso valdymą, galima patirti sužalojimų.*

Saugos nurodymai dirbant žolės žirklėmis

- **Šis įrankis neskirtas naudoti asmenims (įskaitant vaikus) turintiems fizinių, jutiminių ar psichinių sutrikimų, neturintiems patirties ir žinių, nebent už minėtų asmenų saugumą atsakingas asmuo juos prižiūri arba yra supažindinęs su įrankio naudojimo instrukcija. Būtina prižiūrėti vaikus ir neleisti jiems žaisti su įrankiu.**
- **Su šiuo prietaisu galite stipriai susižaloti. Įdėmiai perskaitykite jo naudojimo instrukciją, kad galėtumėte tinkamai paruošti prietaisą darbui, prižiūrėti ir taisyklingai naudotis. Susipažinkite su prietaisu prieš pradėdami naudoti, jeigu yra galimybė, išklauskite patyrusio naudotojo instrukcijas.**
- **Pjovimo įrankis iš inercijos dar juda ir išjungus prietaisą,**
- **Prieš atlikdami valymo darbus būtinai išjunkite prietaisą.**
- **Dėmesio! Žiūrėkite, kad rankos ir kojos neatsidurtų pjovimo zonoje.**
- **Variklį įjunkite tik tada, kai pjovimo įrankis yra toli nuo rankų ir kojų.**
- **Prieš pradėdami dirbti pašalinkite iš darbo zonos nereikalingus daiktus; dirbdami atidžiai žiūrėkite ir laiku pašalinkite tokius daiktus.**
- **Norėdami pernešti prietaisą iš pradžių jį išjunkite ir palaukite, kol ašmenys visiškai sustos.**
- **Prieš atlikdami priežiūros ir valymo darbus būtinai išjunkite prietaisą.**
- **Su šiomis žirklėmis draudžiama dirbti asmenims, jaunesniems kaip 16 metų.**
- **Atsiminkite, kad Jūs esate atsakingi už kitus asmenis, esančius darbo zonoje.**
- **Su žirklėmis dirbkite tiktai šviesiu paros metu arba esant pakankamam dirbtiniam apšvietimui.**
- **Žirkles reikia tikrinti ir atlikti jų priežiūros darbus pagal nustatytas taisykles. Jeigu žirklės sugedo nukritusios ant žemės, jas būtinai turi patikrinti specialistas.**
- **Prietaisas turi būti reguliariai tikrinamas remonto įmonėje.**

- **Dirbdami vilkėkite tinkamus drabužius ir naudokitės asmeninėmis apsaugos priemonėmis: apsauginiais akiniais, klausos apsaugos priemonėmis, avėkite uždarus batus neslidžiais padais, mūvėkite apsaugines pirštines. Nesivilkite laisvų drabužių, nes juos gali įtraukti judančios prietaiso dalys.**
- **Prieš dėdami žirkles į laikymo vietą ar atlikdami priežiūros ir valymo darbus įsitikinkite, kad prietaiso nebus galima įjungti netyčia, pavyzdžiui, atlaisvinus fiksatorių.**
- **Reguliariai apžiūrėkite ašmenis, patikrinkite, ar jie nepažeisti.**
- **Žirklių jokių būdu nelaikykite už ašmenų, nes galite įsipjauti, net jeigu prietaisas išjungtas.**
- **Niekada nelieskite veikiančio prietaiso ašmenų norėdami pašalinti kokius nors prilipusius daiktus arba atblokuoti užstrigusius ašmenis. Iš pradžių išjunkite prietaisą ir išimkite akumuliatorių.**
- **Prieš pradėdami bet kokius prietaiso remonto ar priežiūros darbus išimkite akumuliatorių.**
- **Prietaisą laikykite vaikams nepasiekiamoje vietoje.**
- **Dirbant su prietaisu Jūsų padėtis visada turi būti stabili, ypač tada, kai naudojatės kopėčiomis ar panašiais įtaisais.**
- **Nesinaudokite žirklėmis su pažeistais arba labai nudilusiais ašmenimis.**
- **Jokiu būdu nemėginkite jungti prietaiso, jeigu trūksta kokių nors j dalių.**
- **Gabendami ar dėdami prietaisą į laikymo vietą būtinai užmaukite apsauginį dėklą.**
- **Prieš pradėdami darbą gerai apžiūrėkite aplinką, atkreipkite dėmesį į galimą pavojų, kurio galite nepastebėti dirbdami su prietaisu dėl ko keliamo triukšmo.**
- **Naudokite tiktai gamintojo rekomenduotas keičiamąsias dalis ir reikmenis.**

Prieš paleidimą akumuliatoriaus krovimas

Saugos reikalavimai:

Prietaisas pristatomas su įkrautu ličio jonų akumuliatoriumi. Tačiau mes rekomenduojame prieš pradedant darbą pirmą kartą įkrauti akumuliatorių iš naujo.

- Su prietaisu pristatytą kroviklį naudokite tiktai akumuliatoriui krauti.
- Kito kroviklio naudoti negalima. Dėl to gali kilti gaisras arba įvykti sprogimas.
- Kroviklį saugokite nuo lietaus ir drėgmės.
- Pavojus – galite patirti elektros smūgį! – Akumuliatoriaus niekada nekraukite ne patalpoje be tinkamos apsaugos, tam rinkitės sausą ir saugią vietą.
- Su šiuo krovikliu negalima krauti kitų akumuliatorių. Dėl to gali kilti gaisras arba įvykti sprogimas.
- Kaskart prieš naudodamiesi krovikliu patikrinkite jo gaubtą, kištuką ar laidą, pažiūrėkite, ar nėra pažeidimų. Pažeisto kroviklio naudoti negalima.
- Kroviklio nesistenkite atidaryti su jėga. Jei yra defektas, kroviklį reikia pakeisti.
- Krovimo metu kroviklis įkaista. Jo negalima dėti ant degaus paviršiaus ir naudoti aplinkoje, kurioje yra lengvai užsidegančių medžiagų. Gali kilti gaisras!
- Niekada neatidarykite akumuliatoriaus elementų. Tai pavojinga, gali įvykti trumpasis jungimas.
- Jeigu akumuliatorius sugedęs, iš jo gali rūkti dūmai ir tekėti skystis. Jei šio skysčio patektų ant odos, nuplaukite ją vandeniu ir nedelsdami kreipkitės į gydytoją. Akumuliatoriaus skystis gali sudirginti arba nudeginti odą.
- Saugokite akumuliatorių nuo karščio, saulės ir ugnies. Gali įvykti sprogimas!

Įkrovimo eiga:

Norėdami įkrauti bateriją, įjunkite įkroviklį į elektros tinklo kištukinį lizdą. Tuomet įjunkite įkrovimo laido kištuką į žolės ir krūmų žirklių ar gyvatvorių žirklių. (pav. 2)

Įkrovimo proceso pradžią rodo raudona kontrolinė lemputė(“X”, Pav. 3). Jeigu baterija visiškai išsikrovusi, įkrovimas trunka apie 6 valandas. Kai baterija visiškai įkrauta, elektroninis valdiklis automatiškai išjungia įkrovimo procesą. Kontrolinės lemputės raudona spalva pasikeičia į įkrovimo proceso pabaigą rodančią žalią spalvą. Nebūtina kontroliuoti įkrovimo trukmės.

Vykstant įkrovimui, įkroviklis ir įrankio rankena įkaista. Tai įprastas reiškinys.

Ištraukite nenaudojamo įkroviklio kištuką.

Niekada nejunkite įrankio vykstant įkrovimui!

Kiekvieną kartą pastebėję žymų įrankio pjovimo efektyvumo sumažėjimą, įkraukite bateriją. Be to, baterijoje įrengta elektroninė visiško baterijos išsikrovimo apsauga saugo bateriją nuo sugadinimo. Ši funkcija išjungia bateriją pasiekus iškrovimo ribą. Tokiu atveju, iš karto po to nejunkite įrankio, pirmiausia reikia vėl įkrauti bateriją.

Įrankio įjungimas /išjungimas (Pav. 4)

Paspauskite saugos užrakto mygtuką (6) ir įspauskite jungiklį (7). Įjungus įrankį atleisti saugos užrakto mygtuką (6).

Įrankiui veikiant dega raudona indikatoriaus lemputė.

Įrankį išjungsite atleidę jungiklį (7).

Įspėjimas! Išjungus prietaisą, tam tikrą laiką toliau sukasi pjovimo peilis.

Sukiojama rankena (Pav. 5)

Ergonomiškumą užtikrina 90° kampu į kairę arba į dešinę sukiojama rankena.

Paspaudus fiksavimo mechanizmą (8) rankeną galima reguliuoti iki 90° kampu. Prieš vėl pradėdami naudoti žirkles, įsitikinkite, kad fiksavimo mechanizmas yra užrakinimo padėtyje.

Darbinio įrankio keitimas/žirklių sistemos keitimas

Atlikdami toliau nurodytus žirklių sistemos keitimo veiksmus, niekada nejunkite prietaiso! Sužalojimo pavojus!

Siekiant išvengti sužalojimų, uždenkite peilį į komplektą įeinančiu apsauginiu gaubtu, įstumdami gaubtą slydimo grioveliais ir mūvėkite apsaugines pirštines.

Paspauskite uždarymo mygtuką ir stumkite pavarų mechanizmo dangtį atgal rodyklės kryptimi. Nuimkite pavarų mechanizmo dangtį. Tada išimkite pjovimo peilį (Pav. 6).

Pašalinkite į pavarų mechanizmo skyrių patekusius nešvarumus.

Nuvalykite peilį, pašalinkite nusėdusias augalų sultis ir nešvarumus. Peilį reikia išimti bent jau vieną kartą per sezoną. Išėmus peilį, pašalinkite augalų liekanas ir svetimkūnius.

Kruopščiai sutepkite krumpliaratinę pavarą A ir peilio apačią plonu tepalo sluoksniu (Pav. 7 ir 8). Netepkite variklio ir kitų dalių.

Naudokite į komplektą įeinantį įrankį reguliuoti pavarų mechanizmo padėtį. Korpuso ir krumpliaračio žymos (raudonos) turi būti vienoje linijoje (Pav. 7)

Dvi peilio žymos (raudonos) turi būti vienoje linijoje (Pav. 8)

Keisdami, nelaikykite peilių už pjovimo ašmenų! Atsitiktinai paspaudus įjungimo/išjungimo jungiklį, galima patirti sunkių sužalojimų.

Įstatykite peilį į pavarų mechanizmo korpusą. įsitikinkite, kad peilis yra nurodytoje padėtyje. (Pav. 9)

Pastaba: Įsitikinkite , kad peilis remiasi į du plastikinius laikiklius (3) ir įstatytas į keturis fiksavimo elementus (4). (Pav. 10)

Įstatykite pavarų mechanizmo dangtį į kreipiamąsias (1) ir stumkite dangtį į priekį, kol jis sukibs su uždarymo mygtuku (2) (Pav. 10).

Prietaisas vėl parengtas darbui.

Įrankio naudojimo patarimai

Krūmų žirklės skirtos dekoratyvinių krūmų ir reto pomiškio ar krūmynų karpymui. Prietaisas taip pat gerai tinka dekoratyviniai karpymui, pvz. kapų priežiūrai.

Žolės žirklėmis galima išlaikant horizontalią karpymo liniją nukirpti vejų pakraščius ir sunkiai pasiekiamas vejos vietas.

Kadangi įrankiu dirbama viena ranka, kitą ranką laikykite atokiai nuo veikiančių pjovimo įtaisų.

Priežiūra (pav. 7 + 8)

Nuo ašmenų reikia nuvalyti augalų sultis ir purvą. Ne rečiau kaip kartą per tris mėnesius reikia išimti ašmenų porą. Pašalinkite augalų likučius ir pašalinius daiktus. Plonu sluoksniu ištepkite krumpliaratį A ir užpakalinę ašmenų dalį B. Variklio ir kitų dalių netepkite.

Dėmesio! Slystančius ašmenų paviršius reikia tepti, kad jie galėtų tinkamai slysti. Dėl netepamų slydimo paviršių sutrumpėja ašmenų naudojimo laikas.

Jeigu ilgai naudojami ašmenys atšipo, pakeiskite juos naujais, būtinai originaliais ašmenimis.

Žirkles valykite tiktai su šepečiu arba skiaute. Ant prietaiso negalima purkšti vandens, taip pat nardinti jo į vandenį ar kitą skystį.

Kaskart baigus naudotis ant ašmenų reikia užpurkšti apsauginio purškiklio.

Atšipusius ašmenis reikia pakeisti.

Baigus naudotis būtinai uždėti ašmenų apsaugos įtaisą.

Apžiūrėti prietaisą nustatant, ar nėra matomų defektų; atsiradusius defektus turi pašalinti įgaliotos remonto įmonės specialistai.

Laikymas

Akumuliatorines žirkles laikykite sausoje vietoje, apsaugotoje nuo šalčio ir nepasiekiamoje vaikams.

Atliekų šalinimas ir aplinkos apsauga

Jei Jūsų prietaisas sugedo ar daugiau neketinate juo naudotis, jokiu būdu neišmeskite prietaiso su buitinėmis atliekomis, pašalinkite jį aplinkai saugiu būdu.

Netinkamą naudoti prietaisą nuvežkite į specialų surinkimo punktą. Tada metalinės ir plastmasinės jo dalys galės būti atskirtos ir nusiųstos grąžinamajam perdirbimui. Informacijos apie taisyklingą įvairių medžiagų pašalinimą gausite ir savo vietinių administravimo institucijų.

EB atitikties deklaracija

Mes, **ikra GmbH, Schlesierstrasse 36, 64839 Münster, Germany**, prisiimdami visišką atsakomybę pareiškiame, kad gaminys **akumuliatorinės žolės ir krūmų žirklės GBS 3,6 LI**, su kuriuo yra susijusi ši deklaracija, atitinka pagrindinius reikiamus saugos ir sveikatos apsaugos reikalavimus, pateiktus direktyvose: **2006/42/EB** (mašinų direktyva), **2004/108/EB** (EMS direktyva), **2006/95/EB** (dėl žemosios įtampos), **2011/65/EB** (dėl tam tikrų pavojingų medžiagų naudojimo elektros ir elektroninėje įrangoje apribojimo) ir **2000/14/EB** (triukšmo direktyva), įskaitant pakeitimus. Kad direktyvose nurodyti saugos ir sveikatos apsaugos reikalavimai būtų tinkamai įvykdyti, buvo laikomasi toliau išvardytų standartų ir (ar) techninių specifikacijų:

EN 60745-1/A11:2010, EN 60745-2-15/A1:2010, EN 55014-1/A1:2009+A2:2011, EN 55014-2/A2:2008

Akumuliatoriaus kroviklis:
EN 55014-1/A1:2009+A2:2011, EN 55014-2/A2:2008
EN 60335-1:2002+A11:2004+A1:2004+A12:2006+A2:2006+A13:2008+A14:2010
EN 60335-2-29:2004+A2:2010, EN 62233:2008

Išmatuotas garso galios lygis LWA	87 dB (A)
Garantuotas garso galios lygis LWA	92 dB (A)

Atitikties įvertinimo metodas pagal direktyvos 2000/14/EB V priedą.

Pagaminimo data yra atspausdinta gamyklinėje lentelėje ir taip pat gali būti nustatoma pagal serijinį numerį.

Münster, 25.09.2014

G. Knorr

Gerhard Knorr, Ikra GmbH technikos direktorius

Techninės dokumentacijos tvarkymas: Gerhard Knorr, Kärcherstraße 57, DE-64839 Münster

Szanowny Użytkowniku,

w celu zapewnienia prawidłowego uruchomienia maszyny opracowana została niniejsza instrukcja obsługi. Urządzenie będzie pracowało ku zadowoleniu użytkowników, a okres jego użytkowania będzie długi pod warunkiem przestrzegania następujących wskazówek.

Nasze urządzenia zostały przed wprowadzeniem do seryjnej produkcji wypróbowane w najcięższych warunkach pracy, a podczas produkcji poddawane są stałej kontroli. To nam daje pewność, a Państwu gwarancję, że otrzymują Państwo bardzo dobry produkt.

W interesie dalszego rozwoju technicznego zastrzeżone są zmiany w zakresie konstrukcji i wykonania urządzenia.

Spis treści	**Strona**
Rysunki	1 - 5
Rysunki i wyjaśnienia do piktogramów	6
Dane techniczne	PL-2
Budowa	PL-3
Użycie zgodnie z przeznaczeniem	PL-4
Ładowanie akumulatora	PL-6
Włączanie i wyłączanie	PL-7
Uchwyt obrotowy	PL-7
Przezbrojenie urządzenia / zmiana systemu tnącego	PL-7
Instrukcje dotyczące pracy	PL-8
Konserwacja	PL-8
Składowanie	PL-8
Utylizacja	PL-8
Unia Europejska Deklaracja Zgodności	PL-8
Gwarancja	PL-9
Serwis	

Nożyce do cięcia trawy i krzewów z napędem akumulatorowym GBS 3,6 LI

Dane techniczne

Napięcie akumulatora/napięcie	V/DC	3,6	
Typ akumulatora	Ah / Wh	1,3 / 4,68 litowo-jonowy	
Czas pracy	min.	ca. 45	
Ruchy tnące n_0	min^{-1}	1000	
Szerokość cięcia *	mm	75	
Długość noża **	mm	120	
maks. grubość cięcia **	mm	8	
Ciśnienie akustyczne według (DIN EN 60745-2-15)	dB(A)	87	K3,0 dB (A)
Ciśnienie akustyczne według (DIN EN 60745-2-15)	dB (A)	67	K3,0 dB (A)
Wibracja według (DIN EN 60745-2-15)	m/s^2	< 2,5	K1,5 m/s^2
Ładowarka sieciowa			
Napięcie zasilania ładowarki	V~ / Hz	230 / 50	
Napięcie ładowania	V DC	3,6	
Prąd ładowania	mA	450	
Czas ładowania	h	3 - 5 Std	

* Nożyce do cięcia trawy ** Nożyce do cięcia krzewów

Zmiany techniczne zastrzeżone. Nożyce do cięcia krzewów.

- Podana wartość poziomu drgań została zmierzona zgodnie ze standaryzowaną metodą i może służyć do porównań z innymi egzemplarzami.
- Podana wartość poziomu drgań uwzględnia czas związany z niezbędnymi przerwami w pracy.
- Podana wielkość poziomu drgań może ulegać zmianie w trakcie pracy urządzeniem elektrycznym zależności od rodzaju i warunków wykonywanej pracy.
- Uwaga: możesz zmniejszyć oddziaływanie drgań na układ naczyniowy robiąc przerwy w pracy.
- Należy minimalizować uciążliwości związane z wibracjami. Na przykład środkiem do minimalizowanie wibracji jest użycie rękawic roboczych podczas obsługi urządzenia oraz limitowanie czasu pracy. Pod tym względem należy rozpatrywać cały czas obsługi urządzenia (np. czas kiedy urządzenie jest wyłączone oraz czas kiedy pracuje bez obciążenia).
- Należy zawsze trzymać ręce i stopy z dala od ostrzy, zwłaszcza w momencie uruchamiania silnika!

Uwaga: Ochrona przed hałasem! Podczas uruchomienia prosimy przestrzegać lokalnych przepisów.

Użycie zgodnie z przeznaczeniem

Informacja dotycząca zastosowania:
Nożycami do cięcia krzewów i zarośli nie można i nie należy zastępować sekatora.

Nożyce te są przeznaczone wyłącznie do cięcia i obcinania krzewów ozdobnych i zarośli o małej grubości. Użycie ich w innym celu lub zakresie zastosowania jest niezgodne z przeznaczeniem. Producent / dostawca nie odpowiada za powstałe w związku z tym szkody.

W razie potrzeby można nożyce do cięcia krzewów i zarośli przekształcić przez prostą wymianę załączonego noża na nożyce do cięcia trawy.

Ogólne wskazówki dotyczące bezpieczeństwa

Uwaga! Należy przeczytać wszystkie instrukcje. Nieprzestrzeganie lub błędne stosowanie się do podanych poniżej instrukcji może spowodować porażenie prądem, pożar i/lub ciężkie uszkodzenia ciała. Stosowane w dalszej części pojęcie „narzędzie elektryczne" odnosi się do wszystkich narzędzi elektrycznych zasilanych prądem z sieci (z przewodem sieciowym) oraz zasilanych akumulatorami (bez przewodu sieciowego).

NALEŻY ZACHOWAĆ NINIEJSZĄ INSTRUKCJĘ.

1) Bezpieczeństwo pracy

a) **Miejsce pracy powinno być utrzymane w porządku oraz oświetlone.** *Nieporządek oraz niedostateczne oświetlenie mogą prowadzić do wypadku.*

b) **Nie wolno pracować w otoczeniu grożącym eksplozją, w pobliżu palnych płynów, gazów lub pyłów.** *Urządzenie elektryczne wytwarzają iskry, które mogą zapalić pyły lub opary.*

c) **Podczas pracy w pobliżu operatora nie mogą się znajdować dzieci lub osoby postronne.** *Podczas pracy ze zmniejszoną uwagą może dojść do utraty kontroli nad urządzeniem*

2) Bezpieczeństwo elektryczne

a) **Wtyczka urządzenia musi pasować do gniazdka. Wtyczka nie może być wymieniona. Nie wolno używać wtyczek adaptacyjnych w urządzaniach z przewodem ochronnym.** *Oryginalna wtyczka I pasujące gniazdko zasilające zmniejszają ryzyko porażenia elektrycznego.*

b) **Unikać kontaktu z uziemionymi powierzchniami jak rury, grzejniki, piece I chłodziarki.** *Istnieje podwyższone ryzyko porażenia elektrycznego, gdy państwa ciało jest uziemione.*

c) **Nie dopuszczać do kontaktu urządzenie z deszczem lub wilgocią.** *Wniknięcie wody do urządzenia podwyższa ryzyko porażenia elektrycznego.*

d) **Nie wolno używać przewodu sieciowego do przenoszenia lub przewieszania urządzenia lub wyciągania wtyczki z gniazdka. Przewód trzymać z dala od źródeł ciepła, oleju, ostrych krawędzi lub poruszających się części maszyn.** *Uszkodzony lub zaplątany przewód zwiększa ryzyko porażenia elektrycznego.*

e) **Podczas pracy urządzeniem na zewnątrz można używać tylko takiego przedłużacza, który jest przeznaczony do pracy na zewnątrz.** *Użycie odpowiedniego przedłużacza zmniejsza ryzyko porażenia elektrycznego.*

f) **W przypadku konieczności pracy w wilgotnym otoczeniu proszę podłączyć urządzenie do obwodu chronionego wyłącznika różnicowoprądowego.** *Użycie wyłącznika różnicowoprądowego zmniejsza ryzyko porażenia elektrycznego.*

3) Bezpieczeństwo osobiste

a) **Proszę zawsze zwracać uwagę na to jak Państwo pracujecie i zastosujcie rozwagę podczas pracy z urządzeniem elektrycznym.** *Nie używajcie urządzenia, gdy jesteście zmęczeniu lub pod wpływem alkoholu czy narkotyków. Chwila nieuwagi może prowadzić do skaleczenia lub zranienia.*

b) **Proszę nosić odzież ochronną I zawsze okulary ochronne.** *Noszenie środków ochrony osobistej jak maska przeciwpyłowa, buty antypoślizgowe, kask lub ochronniki słuchu zgodnie z rodzajem urządzenia elektrycznego zmniejsza ryzyko skaleczeń.*

c) **Należy unikać niezamierzonego użycia. Należy się upewnić, że urządzanie jest wyłączone zanim podłączy się przewód sieciowy lub akumulator oraz gdy urządzenie jest przenoszone lub składowane.** *Jeżeli podczas przenoszenia urządzenia palec znajduje się na włączniku lub urządzenie jest podłączone do sieci może dojść do wypadku.*

d) **Należy usunąć narzędzia regulacyjne lub klucze z urządzenia zanim uruchomi się urządzenie.** *Narzędzie lub klucz znajdujące sią na obracającej się części urządzenia może prowadzić do wypadku.*

e) **Należy unikać nienaturalnej pozycji ciała. Należy zatroszczyć się o pewne podłoże i utrzymywać ciało w równowadze.** *Poprzez to można lepiej kontrolować urządzenie w nieoczekiwanych sytuacjach.*

f) **Należy nosić właściwą odzież. Nie należy nosić szerokich obrać oraz ozdób. Podczas pracy należy trzymać włosy, odzież i rękawice z dala od ruchomych części.** *Luźne włosy i odzież, ozdoby oraz długie włosy mogą być pochwycone przez ruchome części.*

g) **Podczas pracy z wyciągiem pyłu lub zbiornikiem na odpady należy się upewnić, że są one prawidłowo podłączone i pracują prawidłowo.** *Zastosowanie odciągu pyłu zmniejsza ryzyko spowodowane przez pyły.*

4) Użycie i obsługa elektronarzędzi

a) **Nie należy przeciążać urządzenia. Do pracy należy używać przeznaczonego to tego celu narzędzia.** *Z elektronarzędziem przeznaczonym do konkretnego zadania pracuje się lepiej i pewnej.*

b) **Nie wolno używać narzędzia z uszkodzonym włącznikiem.** *Urządzenie, którego nie można prawidłowo włączyć i wyłączyć jest niebezpieczne i musi zostać naprawione.*

c) **Przed wymianą akumulatora, regulacją urządzenie lub mocowaniem części roboczej należy wyciągnąć wtyczkę z gniazdka i/lub odłączyć akumulator.** *Te środki bezpieczeństwa zapobiegają niezamierzonemu włączeniu urządzenia.*

d) **Elektronarzędzia przechowywać poza zasięgiem dzieci. Nie dopuścić to używania urządzenia przez osoby nieznające urządzenia lub te, które nie przeczytały instrukcji obsługi.** *Elektronarzędzia są niebezpieczna, gdy są obsługiwane przez osoby bez doświadczenia.*

e) **O narzędzia należy dbać z należytą starannością. Należy sprawdzać, czy ruchome części pracują bez zarzutu i się nie zacinają, nie są ułamane lub uszkodzone w jakikolwiek sposób mogący zakłócić prawidłowe funkcjonowanie urządzenia. Przed użyciem urządzenia należy naprawić uszkodzone części.** *Wiele wypadków ma przyczynę w ich niewłaściwej pielęgnacji.*

f) **Narzędzia należy utrzymywać czyste l naostrzone.** *Starannie utrzymane urządzenie tnące z ostrymi ostrzami nie zakleszczają się i można je łatwiej obsługiwać.*

g) **Należy używać elektronarzędzi, akcesoriów, przystawek zgodnie z tymi zaleceniami oraz tak, jak jest to opisane w instrukcjach to poszczególnych typów urządzeń. Należy wziąć pod uwagę warunki pracy oraz wykonywaną pracę.** *Użycie elektronarzędzi do innych celów niż zamierzone użycie może prowadzić do niebezpiecznych sytuacji.*

5) **Service**

a) **Lassen Sie das Gerät nur von qualifiziertem Fachpersonal und nur mit Original- Ersatzteilen reparieren.** *Damit wird sichergestellt, dass die Sicherheit des Gerätes erhalten bleibt.*

6) **Sorgfältiger Umgang und Gebrauch von Akkugeräten**

a) **Należy zapewnić, by urządzenie było wyłączone zanim zostanie nasadzony akumulator.** *Nasadzanie í (załączanie) akumulatora do urządzenia elektrycznego, który jest włączony, może prowadzić do obrażeń.*

b) **Akumulatory ładować tylko w takich urządzeniach do ładowania, które są zalecone przez producenta.** *Przy urządzeniach do ładowania, które są odpowiednie dla określonego typu akumulatorów, grozi pożar, jeżeli jest używany do ładowania innych akumulatorów.*

c) **W urządzeniach elektrycznych należy stosować akumulatory przeznaczone tylko dal tych właśnie urządzeń.** *Zastosowanie innych akumulatorów może prowadzić do obrażeń i niebezpieczeństwa pożaru.*

d) **Nie używane akumulatory należy przechowywać poza zasięgiem spinek kancelaryjnych, monet, kluczy, śrub lub innych przedmiotów metalowych, które by mogły spowodować zbocznikowanie kontaktów akumulatorów.** *Zwarcie między kontaktami akumulatorów może spowodować oparzenia lub pożar.*

e) **Podczas niewłaściwego zastosowanie z akumulatora może wyciekać ciecz. Należy strzec się kontaktu z cieczą akumulatorową. W wypadku przypadkowego kontaktu z cieczą akumulatorową należy omyć dotknięte miejsce wodą. Jeżeli ciecz akumulatorowa przedostanie się do oczu, należy wezwać lub skontaktować się z lekarzem.** *Unikająca ciecz akumulatorowa może spowodować podrażnienia skóry lub oparzenia.*

Zalecenia bezpieczeństwa przy cięciu trawy i gałęzi:

- **Wszystkie części ciała trzymać z dala od ostrzy tnących. Nie usuwać ścinków gdy urządzenie jest włączone. Nie próbować trzymać odcinanych części rękami. Ścinki blokujące ostrze usuwać tylko wtedy, gdy urządzenie jest wyłączone!** *Podczas pracy nożycami do żywopłotu nawet krótki moment nieuwagi może prowadzić do poważnych uszkodzeń ciała.*
- **Nożyce do żywopłotu przenosić trzymając za uchwyt gdy ostrza tnące sa nieruchome. Podczas transportowanie lub składowania nożyc zawsze nałożyć osłonę na ostrza.** *Ostrożne obchodzenie się zmniejsza ryzyko skaleczenia przez ostrza tnące.*
- **Urządzenie trzymać wyłącznie za izolowane uchwyty ponieważ ostrza tnące mogą być w kontakcie z ukrytymi przewodami.** *W przypadku gdy ostrze tnące wejdą w kontakt z aktywnymi przewodami części urządzenia mogą być pod napięciem i spowodować porażenie prądem.*
- **Przed rozpoczęciem pracy sprawdzić czy w żywopłocie nie ma ukrytych przedmiotów np. drutów itp.** *Zwrócić szczególną uwagę na to, żeby urządzenie nie dotykało drutów lub innych metalowych przedmiotów.*
- **Właściwie trzymać urządzenie tj. w przypadku istnienia dwóch uchwytów dwoma rękami na uchwytach.** *Utrata kontroli nad urządzeniem może prowadzić do urazów.*

Uwagi bezpieczeństwa dla nożyc

- **To urządzenie nie jest przeznaczone do użycia przez osoby (włączając dzieci) w ograniczeniami fizycznymi, sensorycznymi lub psychicznymi oraz niedoświadczonymi lub niezaznajomionymi z instrukcją obsługi urządzenia z wyjątkiem kiedy zostały przeszkolone lub sa dozorowane przez osoby odpowiedzialne za ich bezpieczeństwo. Dzieci powinny być pod dozorem aby nie bawiły się urządzeniem.**
- **To urządzenie nie jest przeznaczone do użytku przez osoby (włącznie z dziećmi) w ograniczonymi zdolnościami fizycznymi, sensorycznymi lub mentalnymi oraz osoby z niewystarczającą wiedzą chyba, że takie osoby są dozorowane przez odpowiednie osoby lub otrzymują od tych osób**

informacje o prawidłowym użyciu urządzenia. Dzieci powinny być nadzorowane, czy nie bawią się urządzeniem. Podczas pracy elektronarzędziami bądźcie Państwo uważni i zwracajcie uwagę na to co czynicie. Nie używajcie urządzenia gdy jesteście zmęczeniu lub pod wpływem alkoholu, narkotyków lub lekarstw.

- **Maszyna ta może spowodować poważne skaleczenia. Prosimy dokładnie zapoznać się z instrukcją obsługi, aby móc poprawnie eksploatować tę maszynę, przygotowywać ją do pracy i konserwować. Przed jej zastosowaniem należy zapoznać się ze sposobem jej funkcjonowania i uzyskać informacje na temat jej działania w ramach praktycznej instrukcji.**
- **Urządzenie posiada fazę ruchu bezwładnego.**
- **Urządzenie należy wyłączyć przed czyszczeniem.**
- **Uwaga! Palce oraz nogi powinny znajdować się poza miejscem cięcia!**
- **Silnik załączać dopiero po oddaleniu rąk i nóg z zakresu zasięgu narzędzi tnących.**
- **Przed użyciem maszyny należy usunąć z miejsca, na którym będziemy pracować wszelkie przedmioty, a podczas pracy należy zwracać uwagę na takie przedmioty!**
- **Na czas transportu maszyna musi być zawsze wyłączona i należy odczekać, aż nóż zupełnie się zatrzyma. Czyszczenie i konserwację urządzenia można przeprowadzać wyłącznie przy wyłączonej maszynie.**
- **Osoby nieletnie do lat 16 nie powinny obsługiwać urządzenia.**
- **W miejscu, gdzie pracujemy, należy przestrzegać zasad odpowiedzialności w stosunku do osób trzecich.**
- **Nożyc nie należy używać, jeżeli w pobliżu znajdują się inne osoby, dzieci lub zwierzęta domowe.**
- **Urządzenie należy stosować jedynie przy świetlne dziennym, względnie wystarczającym oświetleniu elektrycznym.**
- **Nożyce należy regularnie konserwować i poddawać przeglądom. W przypadku uszkodzenia noża należy wymienić całą parę noży.**
- **W razie powstania usterek w wyniku uderzenia, ich zakres musi ocenić specjalista.**
- **Nożyce należy sprawdzać w regularnych odstępach czasu, kontrole tego rodzaju przeprowadza jedynie odpowiedni warsztat naprawczy.**
- **Podczas pracy należy używać odpowiedniego ubrania roboczego oraz okularów ochronnych, ochraniaczy słuchu, pełnego, nieślizgającego się obuwia oraz rękawic. Nie należy zakładać obszernego ubrania, które mogłoby zostać pochwycone przez ruchomą część nożyc.**
- **Po odłożeniu nożyc oraz przed ich czyszczeniem należy sprawdzić, czy urządzenie nie może być włączone przez pomyłkę, np. odblokowanie wyłącznika.**
- **Regularnie sprawdzać stan niezawodności urządzenia tnącego.**
- **Nożyc nigdy nie należy przytrzymywać za noże, istnieje możliwość odniesienia obrażeń nawet wtedy, kiedy nożyce są wyłączone!**
- **W przypadku konieczności usunięcia obcych przedmiotów lub w przypadku zablokowania nożyc, nigdy nie należy dotykać noży, które są w ruchu.**
- **Urządzenie należy przechowywać poza zasięgiem dzieci.**
- **Podczas pracy z nożycami należy przyjąć stabilną postawę, zwłaszcza, kiedy używa się podestu roboczego lub drabiny.**
- **Zabronione jest używanie nożyc z uszkodzonym lub nadmiernie zużytym mechanizmem tnącym.**
- **Nigdy nie należy używać nożyc, które nie zostały w całości wyposażone we wszystkie niezbędne części.**
- **Podczas transportu i magazynowania nożyc zawsze należy używać osłony noża.**
- **Przed rozpoczęciem pracy należy zapoznać się z otoczeniem i możliwością wystąpienia ewentualnego niebezpieczeństwa, o którym z powodu hałasu możemy się nie dowiedzieć.**
- **Stosować wyłącznie części zamienne i wyposażenie zalecane przez producenta.**

Przed uruchomieniem

Ładowanie akumulatora

Wskazówki dotyczące bezpieczeństwa:

Urządzenie dostarczane jest z naładowanym akumulatorem litowo-jonowym. Zalecamy jednak powtórne ładowanie akumulatora przed pierwszym uruchomieniem.

- Do tego celu należy używać wyłącznie załączonej ładowarki. Jest ona specjalnie dopasowana do akumulatora.
- Nigdy nie stosować innych ładowarek. Niebezpieczeństwo pożaru i wybuchu!
- Chronić ładowarkę przed deszczem i wilgocią. Niebezpieczeństwo porażenia prądem elektrycznym.
- Nigdy nie ładować akumulatora bez zabezpieczenia na wolnym powietrzu, a jedynie w miejscu suchym i chronionym.
- Nigdy nie ładować za pomocą tej ładowarki obcych akumulatorów. Grozi to niebezpieczeństwem pożaru lub wybuchu.
- Przed każdym użyciem ładowarki sprawdzić, czy obudowa, wtyczka lub kabel nie są uszkodzone. Nie używać, jeśli występuje uszkodzenie.
- Nie otwierać ładowarki siłą. W przypadku uszkodzenia ładowarkę należy wymienić.
- Ładowarka nagrzewa się podczas ładowania. Nie należy eksploatować jej na łatwopalnym podłożu lub w palnym otoczeniu. Niebezpieczeństwo pożaru.
- Nigdy nie otwierać ogniw akumulatorowych. Niebezpieczeństwo wystąpienia zwarcia.
- W przypadku uszkodzenia akumulatora może dojść do wystąpienia oparów lub wycieku cieczy. W razie przypadkowego kontaktu z nimi spłukać wodą i natychmiast udać się do lekarza. Ciecz może spowodować podrażnienia skóry i oparzenia środkiem żrącym.
- Chronić akumulator przed wysoką temperaturą, silnym nasłonecznieniem i ogniem. Niebezpieczeństwo wybuchu.

Proces ładowania:

Aby naładować akumulator należy podłączyć wtyczkę ładowarki do gniazda sieciowego. Następnie podłączyć wtyczkę przewodu zasilającego do gniazda nożyc akumulatorowych (rys. 2)

Rozpoczęcie procesu ładowania jest sygnalizowane przez zaświecenie się czerwonej diody (“X”, rys. 3). W przypadku kompletnie rozładowanego akumulatora czas ładowania wynosi około 6 godzin. Gdy akumulator zostanie zupełnie naładowany układ sterujący ładowarki wyłączy zasilanie akumulatora. Czerwona dioda zgaśnie i zapali się zielona co oznacza koniec procesu ładowania. Nie trzeba pilnować czasu ładowania akumulatora.

Ładowarka i uchwyt urządzenia nagrzewają się podczas ładowania i jest to normalny objaw.

Jeżeli ładowarka nie jest używana należy wyciągnąć wtyczkę zasilającą z gniazda sieciowego.

Podczas ładowania akumulatora nie wolno włączać urządzenia!

Akumulator należy naładować za każdym razem, gdy zaobserwuje się znaczący spadek wydajności cięcia urządzenia. Akumulator jest wyposażony w zabezpieczenie chroniące akumulator przed uszkodzeniem. To zabezpieczenie wyłącza akumulator gdy osiągnie on zbyt niski poziom naładowania. Nie włączać po tym bezpośrednio urządzenia ale najpierw całkowicie naładować akumulator.

Włączanie i wyłączanie urządzenia (rys. 4)

Wcisnąć przycisk zabezpieczający (6) i włączyć włącznik (7). Po włączeniu urządzenia nie trzeba już trzymać przycisku zabezpieczającego (6).

Podczas pracy świeci się czerwona dioda.

Aby wyłączyć urządzenie należy puścić włącznik (7).

Uwaga! Po wyłączeniu ostrza przez chwilę się poruszają.

Uchwyt obrotowy (rys. 5)

Aby zapewnić ergonomiczne użytkowanie urządzenia uchwyt obrotowy może być obracany o 90° w lewą lub prawą stronę.

Po zwolnieniu blokady (8) uchwyt można obracać o 90°. Przed rozpoczęciem pracy upewnić się, że uchwyt jest zablokowany w swojej pozycji.

Przezbrojenie urządzenia/zmiana ostrzy

Zmieniając ostrza pod żadnym pozorem nie włączać urządzenia. Ryzyko obrażeń!

Aby zabezpieczyć się przed skaleczeniami nasunąć osłonę na ostrza I założyć rękawice ochronne.

Wcisnąć płytkę zamykającą i przesunąć pokrywę przekładni do tyłu w kierunku strzałki. Ściągnąć pokrywę przekładni. Ostrze tnące może być teraz ściągnięte. (rys. 6)

Usunąć zanieczyszczenia, które mogły się dostać do środka przekładni.

Oczyścić ostrza, usunąć nieczystości i wytrzeć. Ostrza powinny być ściągnięte przynajmniej raz podczas sezonu. Gdy ostrza są ściągnięte należy usunąć nieczystości i resztki roślin.

Dokładnie nasmarować wałek zębaty A i tył ostrzy rzadkim smarem (Fig. 7 and 8). Nie smarować silnika i innych części.

Użyć dostarczonego narzędzia do nastawienia pozycji przekładni. Na obudowie I kole zębatym są czerwone znaki (rys. 7).

Dwa czerwone znaki na ostrzach muszą być w jednej linii (rys. 8).

Podczas zmiany ostrzy nie trzymać ich za ostre krawędzie! Jeżeli niechcący włączy się włącznik mogą powstać skaleczenia.

Umieścić ostrze w obudowie przekładni. Upewnić się, że ostrza są w pozycji jak na rysunku (rys. 9).

Uwaga: Upewnić się, że ostrza pasują do 2 elementów ustalających (3) I sa właściwie mocowane przez 4 elementy mocujące (4). (rys. 10).

Umieścić pokrywę przekładni w rowkach (1) I przesunąć do przodu aż płytka zamykająca się zablokuje (2) (rys. 10).

Urządzenie jest teraz znowu gotowe do pracy.

Wskazówki do pracy z urządzeniem

Nożyce do gałęzi służą do wycinania kształtów w roślinach i ścinania drobnych roślin lub gałęzi. Urządzenie nadaje się do wycinania ozdobnego jak na przykład przy pielęgnacji grobów.

Nożyce do trawy umożliwiają cięcie krawędzi trawnika lub miejsc trudnodostępnych.

Operując urządzeniem jedną ręką drugą należy trzymać z dala od poruszających się ostrzy

Konserwacja (rys. 7+8)

Nóż należy oczyścić z resztek soków i zanieczyszczeń. Co najmniej raz na sezon należy zdjąć parę noży. Zębnik C oraz tylną część noża D należy ostrożnie naoliwić rzadkim olejem. Silnika oraz pozostałych części nie oliwić.

Uwaga! Powierzchnie prowadzące noży należy naoliwić, aby dobrze się ślizgały. W przeciwnym razie ma to wpływ na żywotność urządzenia.

W przypadku stępienia noży po długotrwałym ich użytkowaniu należy je wymienić, stosując wyłącznie oryginalne noże wymienne.

Nożyce należy czyścić wyłącznie przy pomocy szczotki lub ścierki. Nigdy nie spryskiwać urządzenia wodą, ani nie zanurzać go w wodzie.

Nóż spryskać po każdym użyciu środkiem pielęgnacyjnym w aerozolu.

Zużyte, tępe noże należy wymienić.

Po użyciu zawsze nasunąć osłonę noży.

Sprawdzić, czy urządzenie nie posiada widocznych usterek i w razie potrzeby zlecić naprawę w autoryzowanym punkcie serwisowym.

Składowanie

Urządzenie przechowywać zawsze w miejscu suchym i czystym, poza zasięgiem dzieci. Chronić przed mrozem.

Utylizacja

Proszę przestrzegać następujących wskazówek dotyczących utylizacji:

Zużytych urządzeń elektrycznych oraz akumulatorów nie należy wyrzucać wraz z opadami gospodarstwa domowego.
Urządzenia elektryczne należy zbierać, poddawać recyklingowi lub utylizować w sposób przyjazny dla środowiska.

Li-Ion

Uszkodzone lub zużyte akumulatory należy poddawać prawidłowemu recyklingowi zgodnie z aktualną dyrektywą dotyczącą utylizacji akumulatorów i baterii.

By akumulator wraz z płytką obwodu drukowanego usunąć z urządzenia należy wcześniej uruchomić przycisk WŁ./WYŁ. i pozostawić włączony do momentu aż akumulator całkowicie się rozładuje.

Następnie za pomocą śrubokrętu odkręcić wszystkie śruby na urządzeniu i otworzyć obudowę.

Usunąć płytkę obwodu drukowanego wraz z ogniwem litowo-jonowym i odciąć przyłącza akumulatora/płytki obwodu drukowanego.

Następnie płytkę obwodu drukowanego wraz z ogniwem litowo-jonowym oddać w miejscu recyklingu akumulatorów/baterii w celu przeprowadzenia prawidłowej utylizacji.

Zgodnie z europejską dyrektywą dotyczącą starych urządzeń elektrycznych i elektronicznych, po usunięciu płytki obwodu drukowanego wraz z akumulatorem urządzenie należy oddać do ponownego użytku przyjaznego dla środowiska.

Jednak chętnie podejmiemy się również fachowej utylizacji urządzenia wraz z akumulatorem. W tym celu proszę przesłać urządzenie na adres punktu serwisowego zamieszczony w instrukcji obsługi.

Unia Europejska Deklaracja Zgodności

CE

My, **Ikra GmbH, Schlesier Straße 36, D-64839 Münster**, oświadczamy niniejszym na naszą wyłączną odpowiedzialność, że produkty **Nożyce do cięcia trawy i krzaków z napędem akumulatorowym GBS 9054 LI,** do których odnosi się niniejsza deklaracja, odpowiadają odpowiednim podstawowym wymaganiom dotyczącym bezpieczeństwa i zdrowia następujących Dyrektyw: **2006/42/WE** (Dyrektywa dot. maszyn), **2004/108/EC** (Wytyczne dot. EMV), **2006/95/EC** (Wytyczne dot. niskiego napięcia), **2011/65/EU** (Dyrektywa dot. RoHS) oraz **2000/14/EC** (Wytyczna dot. hałasu) - włącznie ze zmianami. Następujące normy i/lub specyfickacje techniczne zostały uwzględnione w celu odpowiedniego wdrożenia wymagań dotyczących bezpieczeństwa i zdrowia wymienionych w Dyrektywach:

EN 60745-1/A11:2010, EN 60745-2-15/A1:2010, EN 55014-1/A1:2009+A2:2011, EN 55014-2/A2:2008

Ładowarka akumulatora:
EN 55014-1/A1:2009+A2:2011, EN 55014-2/A2:2008
EN 60335-1:2002+A11:2004+A1:2004+A12:2006+A2:2006+A13:2008+A14:2010
EN 60335-2-29:2004+A2:2010, EN 62233:2008

ustalony przez pomiar poziom ciśnienia akustycznego	87 dB (A)
gwarantowany poziom ciśnienia akustycznego	92 dB (A)

Postępowanie oceny zgodności według załącznika V / wytyczna 2000/14/WE

Rok produkcji został nadrukowany na tabliczce identyfikacyjnej i można go także dodatkowo ustalić na podstawie bieżącego eru seryjnego.num

Münster, 25.09.2014

G. Knorr

Gerhard Knorr, Kierownictwo techniczne Ikra GmbH

Przechowywanie dokumentacji technicznej: Gerhard Knorr, Kärcherstraße 57, DE-64839 Münster

Уважаемый покупатель,

мы составили данное руководство по эксплуатации для того, чтобы обеспечить надежность работы с инструментом. При соблюдении следующих инструкций пила будет служить вам долго, не доставляя хлопот.

Перед серийным изготовлением наши приборы проходят строжайшую проверку и постоянно контролируются в процессе производства. Это дает нам основания не сомневаться в надежности прибора, а вам – гарантии в том, что вы получаете продукт отличного качества.

В интересах технического развития производитель оставляет за собой право вносить изменения в конструкцию.

СОДЕРЖАНИЕ

	Стр.
Иллюстрации	1 - 3
Условные обозначения и их объяснение	4
Технические характеристики	RU-2
Общие указания по технике безопасности	RU-3
Зарядка аккумулятора	RU-3
Включение и выключение	RU-5
Демонтаж инструмента / Замена систем ножниц	RU-6
Поворотная рукоятка	RU-6
Рекомендации по работе	RU-6
Подсказки для работы с инструментом	RU-6
Уход	RU-6
Хранение	RU-7
Устранение отходов и охрана окружающей среды	RU-7
Декларация о соответствии изготовителя	RU-7
Гарантия	
Обслуживание	

Аккумуляторные ножницы для травы и кустарников GBS 3,6 LI

Технические характеристики

Рабочее напряжение/напряжение аккумулятора	В/DC	3,6	
Мощность аккумулятора	Ач / Wч	1,3 / 4,68 литиево-ионнй	
Макс.время работы	мин	ок. 45	
Режущие движения n_0	мин~1	1000	
Ширина среза *	мм	75	
Длина полотна **	мм	120	
Толщина среза **	мм	8	
Уровень шума по (DIN EN 60745-2-15)	дБ(А)	87	K3,0 dB (A)
Уровень шума по (DIN EN 60745-2-15)	дБ (А)	67	K3,0 dB (A)
Вибрация по (DIN EN 60745-2-15)	m/s^2	< 2,5	K1,5 m/s^2
Зарядное устройство батареи питания			
Напряжение питания	V~ / Hz	230 / 50	
Напряжение подзарядки	V DC	3,6	
Ток зарядки	мА	450	
Время зарядки	час	3 - 5 часа	

* Аккумуляторные садовые ножницы ** Аккумуляторная пила для обрезки кустарника

Изготовитель оставляет за собой право на внесение технических изменений.

- Используются - Указанное значение выбросов колебания измеряли стандартными методами испытаний и не может сравниться с другими инструментами власти.
- Используются - Указанное значение выбросов вибраций также может быть необходима для оценки работы перерывов.
- Указанное значение выбросов вибрация может изменяться в ходе фактического использования электрического инструмента, с указанием стоимости, в зависимости от способа, как с помощью электроинструмента.
- Примечание: Вы можете создать гарантии против сосудистой пульсации руками время перерывов
- Старайтесь как можно сильнее снизить влияние вибрации. Например, для снижения вредного воздействия вибрации при работе с инструментом носите рабочие перчатки и ограничивайте время работы. В этом отношении должны учитываться все фазы рабочего цикла (например, когда инструмент выключен, и также когда включен, но работает на холостом ходу).
- Следите, чтобы ноги и руки были на безопасном расстоянии от режущих частей, особенно при включении мотора!

⚠ **Внимание: защита от шума!** При работе соблюдайте местные предписания

Назначение

⚠ **Рекомендации по использованию:**
Данные ножницы ни в коем случае не могут служить заменой электрокусторезу для обрезки кустов и живых изгородей.

Ножницы предназначены исключительно для стрижки и обрезки декоративных кустов и зарослей с тонкими ветвями. Иное использование считается нецелевым. Производитель/поставщик не несет ответственность за ущерб, причиненный вследствие таких действий.

При необходимости, эти ножницы, стандартно предусмотренные для подрезки кустарников, можно переоборудовать в ножницы для стрижки травы с помощью входящих в комплект сменных ножей.

Общие указания по технике безопасности

Внимание! Читать следует все указания. Ошибки при соблюдении приведенных ниже указаний могут привести к удару электрическим током, пожару и/или тяжелым травмам. Используемое ниже понятие «электроинструмент» относится к электроинструменту с питанием от сети (с кабелем сетевого питания) и к электроинструменту с питанием от аккумулятора (без кабеля сетевого питания).

ХОРОШО ХРАНИТЕ ЭТИ УКАЗАНИЯ.

Указания по технике безопасности при эксплуатации садовых ножниц:

- **Следите за тем, чтобы все части тела находились вдали от режущего ножа. Не пытайтесь удалять срезанную массу при работающем ноже или удерживать срезаемый материал. Удаляйте зажатую срезанную массу только при выключенном устройстве.** *Одно мгновение невнимательности при использовании садовых ножниц может привести к тяжелым травмам.*
- **Носите садовые ножницы за рукоятку при неработающем ноже. При транспортировке или хранении садовых ножниц всегда натягивать защитный чехол.** *Тщательное обслуживание устройства снижает опасность ранения ножом.*

1) Рабочее место

a) **Не работайте с устройством во взрывоопасном окружении, где находятся горючие жидкости, газы или пыли.** *Электроинтрумент создает искры, которые могут воспламенить пыль или пары.*

b) **Не используйте инструмент во взрывоопасных средах, содержащих пары горючих жидкостей, газы или взвеси.** *Электроинструменты во время работы могут искрить, что в свою очередь может воспламенить горючие взвеси или газы*

c) **При работе с инструментом не допускайте присутствия в рабочей зоне детей и иных посторонних лиц.** *Любые отвлекающие факторы могут привести к потере оператором контроля за инструментом.*

2) Электрическая безопасность

a) **Избегайте прикосновения телом к заземленным поверхностям труб, систем отопления, печей и холодильников.** *Имеется большой риск удара электрическим током, если Ваше тело заземлено.*

b) **Избегайте физического контакта с заземленными поверхностями, такими как трубы, батареи отопления, духовые шкафы, плиты, холодильники и т.п.** *В случае, если Ваше тело окажется заземленным, риск поражения электрическим током возрастает.*

c) **Не допускайте попадания на инструмент дождя.** *Попадание внутрь инструмента воды повышает риск поражения электрическим током.*

3) Безопасность людей

a) **Всегда проявляйте повышенное внимание к своим действиям, думайте о последствиях, принимайте обоснованные меры защиты при работе с электроинструментом. Не пользуйтесь электроинструментом, если Вы устали, находитесь под действием лекарств, наркотиков или алкоголя.** *При работе с электроинструментом даже кратковременная потеря концентрации внимания может привести к самым серьезным травмам.*

b) **Всегда пользуйтесь средствами индивидуальной защиты и берегите глаза (надевайте защитные очки).** *Используйте средства индивидуальной защиты, такие как маска, нескользящая обувь, каска, наушники (в зависимости от типа инструмента и выполняемой работы), это снижает риск получения травм.*

c) **Перед включением инструмента убедитесь, что Вы отложили в сторону все настроечные приспособления, такие как ключи, отвертки и т.п.** *Забытый Вами ключ или иной регулировочный инструмент, касающийся движущихся частей электроинструмента, может привести к серьезным травмам.*

d) **Не переоценивайте своих сил. Всегда проверяйте, надежно ли Вы стоите, не потеряете ли Вы равновесие в ходе работы.** *Это позволит Вам лучше контролировать инструмент в неожиданных ситуациях.*

e) **При работе надевайте подходящую одежду. Не одевайте просторной одежды, украшений и бижутерии. Ваши волосы должны быть убраны под головной убор, на одежде и перчатках не должно быть свободно болтающихся элементов.** *Свободная одежда, бижутерия и украшения, длинные волосы – все*

это может попасть в движущиеся части инструмента.

f) **Если в электроинструменте предусмотрены устройства извлечения/сбора пыли, проверьте правильность их подсоединения и подключения.** *Использование этих устройств снижает риски и опасности, которые таит в себе пыль.*

4) **Тщательное обслуживание и применение электроинструмента**

e) **Не перегружайте электроинструмент. В каждом случае применяйте электроинструмент, изначально предназначенный для выполняемой Вами работы.** *Использование надлежащего электроинструмента в рамках указанных его изготовителем пределов производительности делает работу более эффективной и одновременно повышает безопасность.*

f) **Не пользуйтесь электроинструментом с поврежденным выключателем.** *Электроинструмент с неработающей функцией выключения опасен и подлежит немедленному ремонту.*

g) **Перед настройкой электроинструмента, сменой аксессуаров и принадлежностей, рабочих органов выньте вилку из розетки электрической сети.** *Эта мера предосторожности поможет избежать случайного пуска инструмента.*

h) **Храните электроинструменты вне досягаемости детей. Не допускайте применения электроинструмента лицами, не знакомыми с правилами его эксплуатации и с настоящей инструкцией.** *При использовании неопытными людьми электроинструменты опасны.*

i) **Тщательно обслуживайте свой электроинструмент. Проверяйте правильность работы всех движущихся частей, отсутствие заеданий/закусываний, отсутствие поврежденных или иным образом дефектных частей, влияющих на функционирование инструмента. Поврежденные части подлежат ремонту до начала использования инструмента.** *Множество несчастных случаев связано именно с ненадлежащим уходом за инструментом.*

j) **Следите за остротой и чистотой режущих поверхностей.** *Если режущие кромки инструмента должным образом обслуживаются, если они хорошо заточены, инструмент будет реже заедать, им легче управлять в ходе работы.*

k) **Используйте электроинструменты, аксессуары, насадки и т.п. только в соответствии с данной инструкцией и способом, предусмотренным для соответствующего типа инструмента. В каждом случае следует учитывать условия работы и тип выполняемой работы.** *Использование электроинструмента для целей, для которых он не приспособлен, может привести к возникновению опасных ситуаций.*

5) **Обслуживание**

a) **Электроинструмент должен обслуживаться только квалифицированным техническим персоналом; ремонт должен проводиться только с использованием оригинальных запасных частей.** *Это обеспечит безопасную эксплуатацию электроинструмента.*

6) **Обращение и правильная эксплуатация электрического оборудования, работающего на батареях**

a) **Прежде чем вставить батарею удостоверьтесь, что оборудование выключено.** *Установка батареи во включенное электрическое оборудование может привести к несчастному случаю.*

b) **Для зарядки батареи используйте только зарядные устройства, рекомендованные изготовителем.** *Обычно зарядное устройство предназначено для батарей определенного типа; их использование с батареями непредусмотренного типа может вызвать пожар.*

c) **Используйте только батареи, предусмотренные для вашего оборудования.** *Использование батарей другого типа может привести к травмам и пожару.*

d) **Храните неиспользуемую батарею на расстоянии от канцелярских скрепок, монет, ключей, гвоздей, винтов и других маленьких металлических предметов, которые могут вызвать короткое замыкание контактов.** *Короткое замыканиеэлектрической цепи между контактами может вызвать возгорание или пожар.*

e) **Батарея в плохом состоянии может протекать. Избегать контакта с жидкостью. Если она случайно на Вас попала, смойте ее водой. В случае попадания жидкости в глаза обратитесь за медицинской помощью.** *Жидкость, вытекшая из батареи, может вызвать раздражение или ожог на коже.*

Информация по безопасности для ножниц для травы и кусторeза:

- **Следите, чтобы любые части тела были на расстоянии от лезвий. Не пытайтесь убрать руками обрезки растений при включенном инструменте. Не держите обрезаемое растение руками. Застрявшие между лезвиями обрезки растений удаляйте лишь из выключенного инструмента!** *При работе с кусторезами даже секундная невнимательность может привести к тяжелой травме.*
- **Переносите кусторез за рукоятку, с остановленными лезвиями. Для транспортировки или хранения всегда надевайте защитный чехол.** *Осторожное обращение снижает риск травмы от лезвий.*
- **Держите инструмент только за изолированную часть рукоятки, поскольку лезвие может контактировать со скрытыми проводами**

питания. *Если между лезвием и напряженными проводами возникнет контакт, то части инструмента могут зарядиться и стать причиной удара электрическим током.*

- **Перед началом работы осмотрите живую изгородь на наличие инородных предметов, напр. проволоки и т.п.** *Внимательно следите, чтобы режущая часть не касалась проволоки или других металлических объектов.*
- **Держите инструмент правильно, т.е. обеими руками за ручки, если имеется две ручки.** *Потеря контроля над инструментом может вызвать травмы.*

Предупреждение по безопасности для кусторeза

- **Этот инструмент не предназначен для пользования лицами, (включая детей), с ограниченными физическими, сенситивными или психическими способностями, или по их неопытности или неосведомленности, за исключением пользования машиной под руководством или выполнением инструкций по пользованию данной аппаратурой лица, ответственного за их безопасность. Следите, чтобы дети не играли с инструментом.**
- **Данный прибор может вести к серьезным ранениям. Прочтите инструкции по эксплуатации внимательно – для подготовки к работе с прибором, для ухода и правильного употребления. Знакомьтесь с прибором перед первым применением и, при возможности, слушайте инструкции опытного потребителя.**
- **Режущий инструмент движется по инерции после выключения.**
- **Перед чисткой выключите прибор.**
- **Внимание! Следите, чтобы ноги и руки не попали в зону резки!**
- **Включайте мотор только тогда, когда режущий инструмент не находится вблизи рук и ног.**
- **Перед началом работы очистите место от инородных предметов, во время работы обращайте внимание и вовремя удаляйте такие предметы.**
- **Для транспортировки отключите прибор и дождитесь остановки лезвий. Работы по техническому обслуживанию и чистке производите только при отключенном приборе.**
- **Лица моложе 16 лет не допускаются к работе с ножницами.**
- **Помните, что вы несете ответственность за третьих лиц, находящихся в зоне работы.**
- **Работайте только в светлое время суток, либо используйте достаточное искусственное освещение.**
- **Ножницы следует проверять и обслуживать согласно установленным правилам. При повреждении лезвия, заменяйте его только целиком. Если произошло повреждение из-за удара, необходимо чтобы инструмент проверил специалист.**
- **Регулярно проверяйте ножницы, для этого отдайте их в ремонтную мастерскую.**
- **Носите подходящую рабочую одежду как защитные очки, защиту от шума, нескользящую, закрытую обувь, а также перчатки. Не носите просторную одежду, так как такая одежда может быть захвачена движущимися частями.**
- **Перед тем как положить ножницы или перед началом чистки убедитесь, что случайное включение прибора невозможно, например, при снятии с предохранителя.**
- **Регулярно проверяйте лезвия на предмет повреждений.**
- **Ни в коем случае не держите ножницы за лезвия, вы можете порезаться, даже если ножницы не работают.**
- **Никогда не прикасайтесь к движущимся лезвиям для того, чтобы удалить инородные предметы или чтобы заблокировать лезвия. Сначала выключите прибор и выньте аккумулятор.**
- **Перед началом любых работ по ремонту и уходу за прибором следует вынимать аккумулятор.**
- **Храните прибор вне досягаемости детей.**
- **Всегда следите за устойчивым положением во время работы с прибором, особенно при использовании лестниц или подобных устройств.**
- **Не употребляйте ножницы с поврежденным или сильно изношенным режущим устройством.**
- **Никогда не пробуйте включать неполно комплектованный прибор.**
- **Всегда надевайте защитное устройство для ножей для транспортировки или хранения прибора.**
- **Знакомьтесь с окружением перед тем, что Вы начнете работу и обращайте внимание на возможные опасности, от которых шум прибора может Вас отвлекать.**
- **Употребляйте исключительно запчасти и аксессуары, рекомендуемые изготовителем.**

Перед запуском

Зарядка аккумулятора

Инструкции по безопасности:

Инструмент поставляется с заряженным литиево-ионным аккумулятором. Однако мы рекомендуем сделать перезарядку аккумулятора перед работой в первый раз.

- Используйте доставленное зарядное устройство только для зарядки аккумулятора.
- Нельзя использовать другого зарядного устройства. Это может привести к пожару или взрыву.
- Сохраняйте зарядное устройство от дождя и влаги. Опасность от электрического удара! – Никогда не заряжайте аккумулятор вне помещения без защиты, всегда выбирайте сухое, защищенное место.
- Нельзя заряжать другие аккумуляторы с этим зарядным устройством. Это может привести к пожару или взрыву.

- Перед каждым использованием зарядного устройства проверяйте кожух, штепсель и кабель насчет повреждений. Если обнаружили повреждение, устройства использовать нельзя.
- Не открывайте зарядное устройство силой. В случае дефекта зарядное устройство заменить.
- Во время процесса зарядки зарядное устройство нагревается. Нельзя ставить зарядное устройство на огнеопасную поверхность и эксплуатировать в легковоспламеняющейся среде. Опасность возникновения пожара!
- Никогда не открывайте клетки аккумулятора. Опасность короткого замыкания!
- В случае повреждения аккумулятора могут выделяться опасные испарения или жидкости. В случае случайного контакта промыть водой и немедленно обратиться к врачу. Жидкость может вызвать раздражение или оказать разъедающее действие на кожу.

Оберегайте аккумулятор от воздействия тепла, солнца и огня. Взрывоопасно!

Подзарядка:

Для подзарядки батареи подключите зарядное устройство к розетке. Затем подключите штепсель кабеля зарядного устройства к гнезду подзарядки кустореза или ножниц для травы (рис. 2)

Начало процесса подзарядки обозначается загоревшейся красной лампочкой (“X”, рис. 3). При пустой батарее для зарядки требуется 6 часов. После полной зарядки батареи электронный регулятор автоматически отключает процесс подзарядки. Вместо красной лампочки загорается зеленая, обозначая окончание процесса подзарядки. Следить за временем подзарядки необязательно.

Зарядное устройство и рукоятка инструмента во время подзарядки нагреваются. Это нормально.

Вынимайте штепсель зарядного устройства из розетки, если оно не используется.

При подзарядке включать инструмент нельзя!

Подзаряжайте инструмент каждый раз, когда чувствуется ухудшение эффективности стрижки. Батарея имеет дополнительную функцию защиты от полной разрядки во избежание порчи батареи. Эта функция обеспечивает отключение батареи, когда она достигает низшего порога разряженности. После выключения не включайте прибор снова, сначала зарядите батарею.

Включение/выключение инструмента (рис. 4)

Нажмите предохранительный замок (6) и активируйте выключатель (7). После включения инструмента не нужно удерживать фиксатор включения (6).

При работе будет гореть красная лампочка индикатора.

Для выключения просто освободите выключатель (7).

Осторожно! После выключения прибор работает еще некоторое время.

Поворотная рукоятка (рис. 5)

Для эргономичного использования рукоятка ножниц может поворачиваться на 90° влево или вправо.

После активации замыкающего механизма (8) рукоятку можно регулировать на 90°. Перед началом использования ножниц убедитесь, что замыкающий механизм снова установлен.

Преобразование устройства / изменение системы ножниц

Выполняя следующие действия для изменения системы ножниц, никогда не включайте инструмент! Риск травмы!

Для защиты от травм наденьте на лезвия защиту и работайте в защитных перчатках.

Нажмите на выступ крышки коробки зубчатой передачи, сдвиньте крышку назад в указанном стрелкой направлении. Снимите крышку. Теперь можно снять лезвие. (рис. 6)

Очистите корпус коробки зубчатой передачи от возможных засорений.

Следите, чтобы лезвие было чистым, удалите сок растений и мусор. Лезвие необходимо снимать хотя бы раз в сезон. при снятии лезвия удаляйте остатки растений и другие инородные объекты.

Осторожно смажьте шестерню A и заднюю сторону лезвия тонким слоем масла (рис. 7 и 8). Не смазывайте мотор и другие части.

Используйте данный инструмент для регулировки положения коробки зубчатой передачи. Метки (красные) на корпусе и зубчатом колесе должны сходиться. (рис. 7)

Две (красные) метки на лезвии должны сходиться. (рис. 8)

При смене лезвия не держитесь за острый край! Если выключатель случайно нажмется, можно получить серьезную травму.

Разместите лезвие в коробке передачи. Убедитесь, что лезвие находится в нужном положении. (рис. 9)

Внимание: Убедитесь, что лезвие лежит на двух пластмассовых держателях (3) и надежно держится на четырех элементах закрепления (4). (рис. 10)

Вставьте крышку коробки передачи в бороздки (1) и ведите ее вперед, пока она не закроется (2) (рис. 10).

Прибор снова готов к использованию.

Подсказки для работы с инструментом

кусторезом можно подстригать декоративные кусты и мелкие кустарники. Прибор хорошо подходит для ухода за декоративными растениями на могилах.

мжно подстригать края газона и труднодоступные для газонокосилки участки.

⚠ **Поскольку прибор управляется одной рукой, берегите другую руку от лезвий прибора.**

Уход (рис. 7 + 8)

Очищайте лезвия от сока растений и грязи. Не реже, чем раз в три месяца вынимайте ножевую пару. Удаляйте остатки растений и инородные предметы. Смажьте тонким слоем шестерню C и заднюю часть лезвия D. Не смазывайте мотор и прочие детали.

Внимание! Скользящие поверхности лезвий требуют смазки для поддержания способности к скольжению. Несмазанные поверхности скольжения негативно влияют на срок службы лезвий.

Если лезвия затупились от долгого использования, замените их, но обязательно оригинальными запасными лезвиями.

Чистку пилы производите только с помощью щетки или тряпки. Не опрыскивайте прибор водой и не погружайте его в воду.

После каждого пользования обрызгать лезвия защитным спрэем.

Затупившиеся лезвия заменить.

После использования обязательно поставить предохранитель лезвия.

Осмотреть инструмент на предмет видимых дефектов и устранить их в уполномоченной мастерской текущего ремонта, если необходимо.

Хранение

Храните Ваше аккумуляторное комбинированное устройство в сухом месте, защищенном от мороза и вне досягаемости для детей.

Устранение отходов и охрана окружающей среды

⚠ **Устранение отходов и охрана окружающей среды**

Если Ваш прибор когда-то сломается или если Вы больше не пользуйтесь Вашему прибору, ни в коем случае не выбрасывайте прибор вместе с обыкновенным домашним мусором, а устраните его безвредно для окружающей среды.
Сдадите прибор в специальный сборный пункт для переработки.
Таким образом, пластмассовые и металлические детали могут быть разделенными и могут возвращаться в производственный цикл. Информации по поводу правильного устранения различных материалов и веществ Вы получите от Ваших местных административных органов.
Устранение отходов и охрана окружающей среды

Если Ваш прибор когда-то сломается или если Вы больше не пользуйтесь Вашему прибору, ни в коем случае не выбрасывайте прибор вместе с обыкновенным домашним мусором, а устраните его безвредно для окружающей среды. Сдадите прибор в специальный сборный пункт для переработки. Таким образом, пластмассовые и металлические детали могут быть разделенными и могут возвращаться в производственный цикл. Информации по поводу правильного устранения различных материалов и веществ Вы получите от Ваших местных административных органов.

Декларация о соответствии изготовителя

CE

Мы, **ikra GmbH, Schlesierstrasse 36, 64839 Münster, Germany,** с полной ответственностью заявляем, что **Аккумуляторные ножницы для травы и кустарников GBS 3,6 LI**, на которые распространяется данная декларация, соответствуют существующим требованиям по безопасности и охране здоровья директив **2006/42/EC** (Директива ЕС в отношении машин в новом издании), **2004/108/EC** (директива по электромагнитной совместимости), **2006/95/EC** (директива по низковольтному напряжению), **2011/65/EU** (директива по RoHS) и **2000/14/EC** (директива по уровню шума). Для корректной реализации требований по безопасности и охране здоровья, указанных в данных директивах, были использованы следующие нормативы и/или технические спецификации:

EN 60745-1/A11:2010, EN 60745-2-15/A1:2010, EN 55014-1/A1:2009+A2:2011, EN 55014-2/A2:2008

Ladegerät:
EN 55014-1/A1:2009+A2:2011, EN 55014-2/A2:2008
EN 60335-1:2002+A11:2004+A1:2004+A12:2006+A2:2006+A13:2008+A14:2010
EN 60335-2-29:2004+A2:2010, EN 62233:2008

замеренный уровень звуковой мощности	87 dB (A)
гарантированный уровень звуковой мощности	92 dB (A)

Метод оценки соответствия согласно приложению V к директиве 2000/14/EC

Год производства отпечатан на фабричной табличке и дополнительно можно установить его при помощи последовательного серийного номера.

Münster, 25.09.2014

G. Knorr

Gerhard Knorr, Техническое руководство Ikra GmbH

Ответственный для хранения технической документации: Gerhard Knorr, Kärcherstraße 57, DE-64839 Münster

CTC – UNIT d.o.o., Cesta Dolomitskega odreda 10,
1000 Ljubljana, telefon: 08 205 2540, info@ctc-unit.com

Garancijski list št.

Izdelek

Tip

tovarniška št. _____

garancijska doba 24 (štiriindvajstet) mesecev

datum izročitve blaga _____

podpis prodajalca _____

žig

Garancijska izjava

Izdajatelj garancijskega lista prevzame obveznost, da bo izdelek v garancijskem roku brezhibno deloval **in jamči za lastnosti ali brezhibno delovanje v garancijskem roku, ki začne teči z izročitvijo blaga potrošniku**. V garancijskem roku bomo odstranili vse pomanjkljivosti in okvare na izdelku, ki bi nastale ob normalni uporabi izdelka, pod pogojem, da v izdelek niso posegale osebe, ki nimajo pooblastila izdajatelja garancijskega lista in da so bili uporabljeni originalni deli. Če izdelek ne bo popravljen v 45. dneh, ga bomo zamenjali. Garancija velja, če je datum izročitve na garancijskem listu potrjen z žigom in podpisom prodajalca in s predložitvijo originalnega računa o nakupu. V garancijskem roku poravnamo stroške v zvezi z odstranitvijo pomanjkljivosti ali okvar ter stroške morebitnega prevoza pokvarjenega izdelka, če bo izdelek poslan v trgovino v kateri je bil kupljen. Stroške prevoza bomo obračunali po veljavni poštni tarifi. **Reklamacijo izdelka bomo upoštevali samo, če je izdelek v popravilo dostavljen skupaj s celotnim pripadajočim priborom in kompletno originalno embalažo. V primeru, da je aparat poslan na servis v brezhibnem stanju, zaračunavamo stroške diagnostike aparata in prevozne stroške.** Garancijski rok bo podaljšan za toliko dni, kolikor je trajalo popravilo izdelka. Servisiranje izdelka in rezervni deli so zagotovljeni za dobo 3 (treh) let po preteku garancijske dobe; Uradni list RS, št. 73 z dne 29.7.2003. **Ozemeljsko območje veljavnosti garancije:** Republika Slovenija

Opozorilo: Garancija ne izključuje pravic potrošnika, ki izhajajo iz odgovornosti, prodajalca za napake na blagu. Dajalec garancije jamči za lastnosti ali brezhibno delovanje v garancijskem roku, ki začne teči z izročitvijo blaga potrošniku

POOBLAŠČENI SERVIS:

JÓTÁLLÁSI JEGY 2014

1. Vállalkozás neve és címe: ikra GmbH

2. Termék megnevezése:

3. Termék típusa:

4. Termék gyártási száma (ha van):

5. Gyártó neve és címe (ha nem azonos a Vállalkozóval): ikra GmbH, Schlesier Strasse 36, 64839 Münster, Germany

6. Vásárlás (termék átadás) időpontja: .....Eladó(PH): .....

7. Üzembe helyezés időpontja: .....Üzembe helyező vállalkozó(PH): .....

7/a. JAVÍTÁS (csere) ESETÉN TÖLTENDŐ KI!

A jótállási igény bejelentésének időpontja: .....

Javításra átvétel időpontja: .....

Hiba oka: .....

Javítás módja: .....

A termék fogyasztó részére való visszaadásának időpontja: .....

A jótállás – kijavítás időtartamával meghosszabbított – új határideje: .....

Csereigény érvényesítése esetén: .....**kicserélve**.....**(csere időpontja)**

7/b. JAVÍTÁS (csere) ESETÉN TÖLTENDŐ KI!

A jótállási igény bejelentésének időpontja: .....

Javításra átvétel időpontja: .....

Hiba oka: .....

Javítás módja: .....

A termék fogyasztó részére való visszaadásának időpontja: .....

A jótállás – kijavítás időtartamával meghosszabbított – új határideje: .....

Csereigény érvényesítése esetén: .....**kicserélve**.....**(csere időpontja)**

SZERVIZEK

M1000	Tooltechnic Kft.	1225 Budapest, Nagytétényi út 282.	06-1-330-4465
M1112	Eszkimo Szerviz Kft.	7630 Pécs, Mohácsi út 13.	06-72-525-490
M1205	Belka Kft.	6500 Baja, Jelky tér 1	06-79-322-333
M1219	FRIGO-MATIC	6000 Kecskemét, Széchenyi Sétány 5.	06-76-475-399
M1238	HARGITAI ELEKTRO SZERVIZ Bt.	6300 Kalocsa, Petőfi S. u. 55/2.	06-78-563-100
M1318	Juhász Elektronikai Kft.	5600 Békéscsaba, Kölcsey út 17.	06-66-324-419
M1416	Gazdik Jav-Ker Kft.	3529 Miskolc, Testvérvárosok útja 16	06-46-365-000
M1504	Szuper ELSZO	6722 Szeged, Tábor u. 3.	06-62-426-928
M1513	SPECIÁL MŰSZAKi Szaküzlet és Szerviz	6600 Szentes, Szűrszabó N.I. u. 3.	06-63-314-123
M1607	Komolai Zoltán	2400 Dunaújváros, Rákóczi tér 3. Fsz. 3.	06-25-412-727
M1619	Baracskai Sándor	7000 Sárdbogárd, Asztalos u. 2/b.	06-25-460-243
M1620	KIRÁLY Elektro	2841 Oroszlány, Fürst S. út 24. Pf.: 75	06-34-365-127
M1708	EM-Elektromechanika Kft.	9023 Győr, Török István u. 32/a.	06-96-424-166
M1805	Papp Imre	PolgárHősök u. 97.	06-52-392-626
M1812	Nagy-Szerviz Bt.	4029 Debrecen, Kígyó u. 19.	06-52-426-699
M2002	Praktikus Szerviz Kft.	2800 Tatabánya, Kodály Z. tér 6.	06-34-310-442
M2104	JAVKAR Kft.	3100 Salgótarján, Úttörők útja 31/a.	06-32-312-910
M2207	Melker Kft.	2200 Monor, Kossuth u. 76.	06-29-410-742
M2322	ROTECH Kft.	7400 Kaposvár, Bajcsy-Zs. u. 16-18.	06-82-412-030
M2425	Fehér Tamás László	4481 Nyíregyháza, Fejedelem út 21.	06-42-475-579
M2501	Szolker-Szerviz 1993 Kft.	5000 Szolnok, Mátyás Kir. u.4.	06-56-423-702
M2603	EKRON Kft.	7100 Szekszárd, Rákóczi út 31.	06-74-510-704
M2932	Borzai József	8360 Keszthely, Bercsényi u. 41.	06-83-312-291
M2936	Gyémánt Mihály	8900 Zalaegerszeg, Hock János út 3/b.	06-92-348-446

TÁJÉKOZTATÓ A JÓTÁLLÁSI JOGOKRÓL

8. A jótállás határideje a termék fogyasztó részére való átadásától vagy az üzembe helyezéstől (amenynyiben azt a forgalmazó vagy annak megbízottja végezte el) számított 1 év.
9. FIGYELEM! E jótállási jegy szerinti KÖTELEZŐ JÓTÁLLÁS HATÁLYA ALÁ csak a 97/2014(III.25). Kormányrendelettel módosított **151/2003 (IX.22.)** Kormányrendelet Mellékletében felsorolt termékek tartoznak.
10. Aki a szerződés teljesítéséért jótállást vállal vagy jótállásra kötelezett, köteles helytállni a hibás teljesítésért. Mentesül a jótállási kötelezettség alól, ha bizonyítja, hogy a hiba oka a teljesítés után keletkezett
11. **A jótállás a jogosultnak jogszabályból eredő jogait nem érinti.**
12. Nem tartozik jótállás alá a hiba, ha annak oka a terméknek a fogyasztó részére való átadását követően keletkezett, így például, ha a hibát
    - szakszerűtlen üzembe helyezés (kivéve, ha az üzembe helyezést a forgalmazó, vagy annak megbízottja végezte el, illetve ha a szakszerűtlen üzembe helyezés a használati-kezelési útmutató hibájára vezethető vissza), vagy a karbantartás elmulasztása okozta
    - rendeltetésellenes használat, a használati-kezelési útmutatóban foglaltak, előírt karbantartások nem megfelelő elvégzése,
    - helytelen tárolás, helytelen kezelés, rongálás,
    - elemi kár, természeti csapás okozta.
13. A jótállási igény a jótállási jeggyel érvényesíthető, kivéve, ha elmaradt a jótállási jegy rendelkezésére bocsátása. Ebben az esetben is bizonyítottnak tekinthető a szerződés megkötése (jótállásra való jogosultság) ha a fogyasztó bemutatja a fizetési bizonylatot (számlát, vagy nyugtát).
14. **Jótállás keretébe tartozó hiba esetén a fogyasztót megillető jogok:**

    14/1. A jótállásból eredő jogokat a fogyasztási cikk tulajdonosa érvényesítheti, feltéve, hogy fogyasztónak minősül.

    14/2. A kötelező jótállás érvényességéhez, valamint a jótállásból eredő jogok érvényesítéséhez a vállalkozás a rendeletben foglaltakon túl további követelményt nem támaszthat a fogyasztóval szemben, kivéve, ha a fogyasztási cikk megfelelő üzembe helyezése más módon nem biztosítható és a követelmény teljesítése nem jelent aránytalan terhet a fogyasztó számára. Ilyen esetekben az előírt üzembe helyezés várható díjairól a fogyasztó az eladás helyén és/vagy az interneten tájékozódhat (irányár-tájékoztató). A vállalkozás közreműködésével történő üzembe helyezés kalkulálható díjtétele az eladási hely vevőszolgálatánál tekinthető meg.

    A fogyasztó garanciális jogainak érvényesítése során – választása szerint –

    14/3. kijavítást vagy kicserélést igényelhet, kivéve, ha a választott jótállási igény teljesítése lehetetlen, vagy ha az a kötelezettnek a másik jótállási igény teljesítésével összehasonlítva aránytalan többletköltséget eredményezne (figyelembe véve a termék (szolgáltatás) hibátlan állapotban képviselt értékét, a szerződésszegés súlyát, a fogyasztó érdeksérelmeit

    14/4. az ellenszolgáltatás arányos leszállítását igényelheti, a hibát a kötelezett költségére maga is kijavíthatja, vagy mással kijavíttathatja, vagy a szerződéstől elállhat, ha a kötelezett a kijavítást vagy a kicserélést nem vállalta, vagy nem tudott eleget tenni a kötelezettségének megfelelő határidőn belül a dolog rendeltetésére figyelemmel a jogosult érdekeit kímélve. Jelentéktelen hiba miatt a jogosult nem állhat el a szerződéstől.

    14/5. ha a termék nem felel meg a forgalomba hozatalkor hatályos minőségi követelményeknek, vagy nem rendelkezik a gyártó által leírt tulajdonságokkal, akkor a fogyasztó a gyártótól közvetlenül is követelheti (Ptk. 6:168.§), hogy a terméket javítsa ki, vagy ha ez a fogyasztó érdeksérelme nélkül nem valósítható meg, cserélje ki.

16. **A jótállási igény a kötelező 1 év jótállási határidőben a jótállásra kötelezettnél (vállalkozás) érvényesíthető.** Ha a jogosult (fogyasztó) felhívására a jótállási igényt a kötelezett nem teljesíti megfelelő határidőben, a kitűzött határidőt követő 3 hónapon belül bíróság előtt akkor is érvényesíthető a jótállás, ha a jótállási idő már lejárt Nem számít bele a jótállási időbe a kijavítási időnek az a része, amely alatt a fogyasztó a terméket nem tudja rendeltetésszerűen használni. A jótállási idő a terméknek vagy jelentősebb részének kicserélése (kijavítása) esetén a kicserélt (kijavított) termékre (termékrészre), valamint a kijavítás következményeként jelentkező hiba tekintetében újból kezdődik.
17. Ha a fogyasztó a termék meghibásodása miatt a vásárlástól számított három munkanapon belül érvényesít csereigényt, a forgalmazó nem hivatkozhat aránytalan többletköltségre, hanem köteles a terméket kicserélni, feltéve, hogy a meghibásodás a rendeltetésszerű használatot akadályozza.
18. Ha a forgalmazó a termék kijavítását megfelelő határidőre nem vállalja, vagy nem végzi el, a fogyasztó a hibát a forgalmazó költségére maga kijavíthatja vagy mással kijavíttathatja.
19. A kijavítás során a termékbe csak új alkatrész kerülhet beépítésre.
20. A jótállási kötelezettség teljesítésével és a szerződésszerű állapot megteremtésével kapcsolatos költségek – ideértve különösen az anyag-, munka- és továbbítási költségeket – a jótállásra kötelezettet (vállalkozást) terhelik.
21. A rögzített bekötésű, illetve a 10 kg-nál súlyosabb, vagy tömegközlekedési eszközön kézi csomagként nem szállítható terméket – a járművek kivételével – az üzemeltetés helyén kell megjavítani. Ha a javítás az üzemeltetés helyén nem végezhető el, a le- és felszerelésről, valamint az el- és visszaszállításról a forgalmazó gondoskodik.
22. Amennyiben a kötelező jótállással, kellék- és termékszavatossággal kapcsolatos szolgáltatások során a fogyasztók jogai sérülnek, úgy a fogyasztó kezdeményezheti a megyei (fővárosi) kereskedelmi kamarák mellett tevékenykedő **békéltető testület eljárását** is. A testületek pontos elérhetőségéről a vállalkozás is köteles tájékoztatni a fogyasztót.
23. A fogyasztó a igényét a vállalkozónál (forgalmazónál) jelentheti be, de ezzel az igényével az alábbi javítószolgálathoz közvetlenül is fordulhat. (javítószolgálat /szerviz/ megadása nem kötelező.) Figyelem! A nevesített javítószolgálatok kizárólag javítást végeznek, vagy az eladónál beváltható csereutalványt (vagy cserére jogosító forgalmazói tájékoztatót) állítanak ki.

    Név: .....**Tooltechnic Kft.**

    Cím: .....**Nagytétényi út 282, H-1225 Budapest**

    Telefonszám: .....**330-4465, 330-4467; Fax: 283-6550**

    E-mail cím: .....**ikra@tooltechnic.net; Web: http://tooltechnic.net**

24. **FIGYELEM!** A forgalmazó a minőségi kifogás bejelentésekor a fogyasztói szerződés keretében érvényesített szavatossági és jótállási igények intézéséről szóló 19/2014 (IV.29 NGM rendelet szerint köteles – meghatározott tartalommal – jegyzőkönyvet felvenni és annak másolatát a fogyasztó részére átadni. A forgalmazó, illetve a szerviz a termék javításra való átvételekor a GKM rendelet 6. §-a szerinti elismervény átadására köteles.
25. Telefonon is fogadott bejelentett panaszok jegyzőkönyvezésére vonatkozóan az 1997 évi CLV törvény (Fogyasztóvédelmi Törvény) rendelkezéseit kell követni. Egyéb kérdésekben a 2013 évi V. törvény (Ptk.) előírásai az irányadók.

SERVICE

Aktuelle Service-Adressen finden Sie immer unter:
Latest service adresses can be found under:
Vous trouvez nos adresses SAV sous:
Las direcciones actuales para asistencia técnica las encuentran siempre con:

www.ikramogatec.com

DE Ikra Mogatec - Service
c/o Mogatec Moderne Gartentechnik GmbH
Im Grund 14, 09430 Drebach
✆ +49 3725 449-335
+49 3725 449-324

AM UNITOOLS LLC
Davit Anhaght, 4
0002 Yerevan
✆ +374 10 239697
+374 10 239697

AT ikra - Reparatur Service
c/o Mogatec Moderne Gartentechnik GmbH
Im Grund 14, 09430 Drebach, Deutschland
✆ +43 7207 34115
+49 3725 449-324

BE QBC Machinery
Europaplein 19 bus 21
3620 Lanaken
✆ Hotline: 00800 17627

BG MTD Bulgaria EOOD
2 Lui Ayer Str., 6th floor
Sofia 1404
✆ +359 2 958 81 39
+359 2 958 12 51

CH Sidler Landmaschinen AG
Weissenbrunnenstrasse 45
8903 Birmensdorf
✆ 1234567
1234567

CY Lambrou Agro Ltd.
11 Othellos Street, Dali Industrial Zone
2540 Nicosia
✆ Tel.: +357 22667908
+357 22667157

CZ Drupol
T.G. Masaryka 81/833
277 13 Kostelec nad Labem
✆ +420 326 981 228
+420 326 990 012

DK Bahn-Larsen
Skov- Have- og Parkmaskiner
Vinkelvej 28
7840 Hoejslev
✆ +45 40 45 08 86
+45 48 28 70 70

EE Hooldusbuss OÜ
Kabelikopli tee, 5
79221 Kohila vald, Raplamaa
✆ +372 56 678 672

ES Yaros Dau
C/ Puigpalter nº 48, Polígono Industrial UP4
17820 Banyoles (Girona)
✆ +34 972 57 52 64
+34 972 57 36 00
Horario: de 09:00 a 13:00 y 15:00 a 18:00

FR ikra Service France, ZI de la Vigne
20 Rue Hermes, Bâtiment 5
31190 Auterive
✆ +33 5 615078 94
+33 5 342807 78

GB J&M Distribution Systems Ltd
Unit E, Clayton Works Business Centre
Midland Road
Leeds, LS10 2RJ
✆ +44 113 385 1100
+44 113 385 1115

GR Panos Vrontanis & Co
3 Molas Street
13671 Aharnes
✆ +30 210 2402020
+30 210 2463300

HR VAR - ERCO d.o.o.
Stipana Vilova 14A
10090 ZAGREB
✆ +385 91 571 3164
+385 1 3454 906

HU Tooltechnic Kft.
Nagytétényi út 282.
1225 Budapest
✆ +36 1 330 4465
+36 1 283 6550

IN Agritech Floritech Inc.
206 - B Rajindera Arihant Tower
B-1 Community Centre Janak Puri
New Delhi - 110058 / India
✆ +91 11 45662679
+91 11 25597432

IR J&M Distribution Systems Ltd
Unit E, Clayton Works Business Centre
Midland Road
Leeds, LS10 2RJ
✆ +353 1890 8823 74
+44 113 385 1115

IT Ikra Service Italia, by BRUMAR
Loc. Valgera 110/B
14100 ASTI (AT)
✆ +39 0141 477309
+39 0141 440385

JO Taha & Qashou Agri Co. (LLC)
205 Mekka Street
Amman 11821, Jordan
✆ +962 6 585 0251
+962 6 582 5728

LT UAB GOTAS
Linkmenu g. 38
08217 Vilnius
✆ +370 52300680
+370 52361996

LU Bobinage Georges Back
53, Rue Nic. Meyers
4918 Bascharage
✆ +352 507622
+352 504889

MD OLSOM S.R.L.
Mateevici Str., 38/1
2009 Chisinau
✆ +373 22 214075
+373 22 225009

MK FEROELEKTRO D.O.O.
Str.Nikola Parapunov br.35A/3
1000 Skopje
✆ +389 2 3063190
+389 2 3063190

NL Muldertechniek
Noorderkijl 1
9571 AR 2 e Exloermond
✆ +31 599 671570
+31 599 672650

NO Maskin Importeure
Verpetveien 34
1540 Vestby
✆ +47 64 95 35 00
+47 64 95 35 01

PL ikra Service Polska
ul. Ostroroga 18A
01-163 Warszawa
✆ +48 22 4245420 / 22 3926058
+48 22 4335045

PT Branco & Ca, S.A.
Rua Cega, 348/350 S. Bernardo
3810-232 Aveiro
✆ +351 234 340 690
+351 234 342 185
Timetable: 09:00 to 12:30 and
14:00 to 18:30 (except Friday that is 18:00)

RO BRONTO COMPROD S.R.L.
Str. Corneliu Coposu nr. 35-37
400235 Cluj-Napoca
✆ +40 264 435 337
+40 264 406 703

RU САД и КОлесо
Варшавское ш., д. 125, стр.1
117587, г. Москва
✆ +7 495 7812167
+7 495 3191878

SE ikra Service Sweden
Stallbergavägen 1B
57361 Sommen
✆ +46 763 268982
@ ikrawinbladh@gmail.com

SI BIBIRO d.o.o.
Trzaska cesta 233
1000 Ljubljana
✆ +386 1 256 4868
+386 1 256 4867

SK AGF Invest s.r.o.
Hlinikova 365/39
95201 Vrable 1
✆ +421 02 62 859549
+421 02 62 859052

TR ZİMAŞ Ziraat Makinaları Sanayi ve Ticaret A.Ş.
1202/1 Sokak No:101/G Yenişehir
35110 İZMİR
✆ +90 232 4580586 - 4591581
+90 232 4572697

UA ДНЕПРОКОР
ул. Чубанова, 1
69600 г. Запорожье
✆ +38 061 228 11 52