GBF-I-70-4 Gardol

DE	Originalbetriebsanleitung	Benzin Freischneider	20
EN	Translation of the original instructions	Petrol brushcutter	28
FR	Traduction du mode d'emploi d'origine	Coupe-bordures à essence	36
IT	Traduzione del Manuale d'Uso originale	Decespugliatore a benzina	44
ES	Traducción del manual original	Recortabordes de gasolina	52
NL	Vertaling van de originele gebruiksaanwijzing	Benzine Bosmaaier	60
CZ	Překlad originálního návodu k provozu	Benzínový křovinořez	68
SK	Preklad originálneho návodu na prevádzku	Benzínový vyžínač	76
HU	Az eredeti használati utasítás fordítása	Benzines bozótvágó	84
SL	Prevod originalnih navodil za uporabo	Kosilnica na bencinski pogon z nitko ali rezilom pogon	94
HR	Prijevod originalnog naputka za uporabu.	Rezaè na benzin	102
BG	Превод на оригиналната инструкция	Моторна коса с бензинов двигател	111

IKRA GmbH | Schlesier Straße 36 | 64839 Münster-Altheim | Germany |

73711773-04

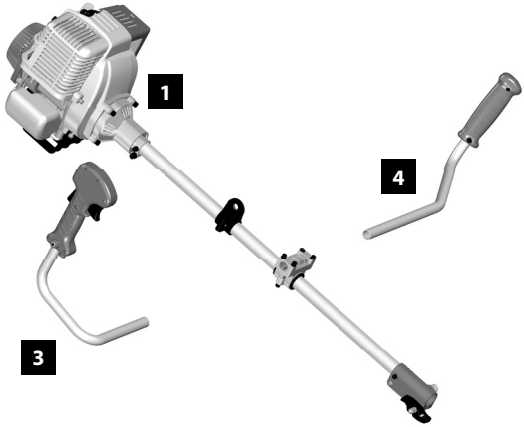
1
3
4

8

2

9

10

5

6

7

1

2-3

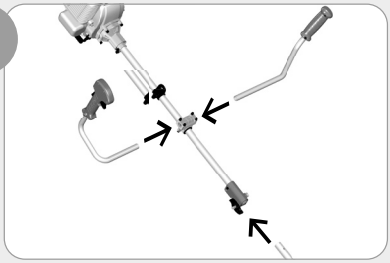

2

4-8

3

9-10

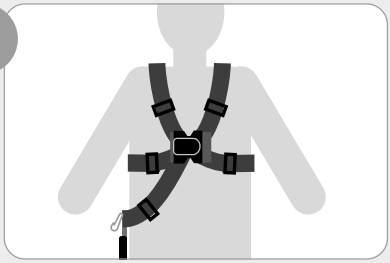

4

11

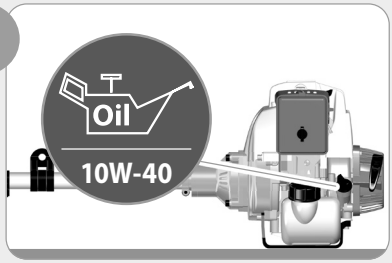

5

12

6

13-15

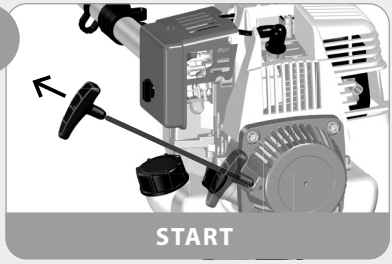

7

16

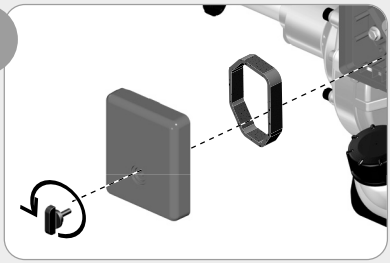

8

17

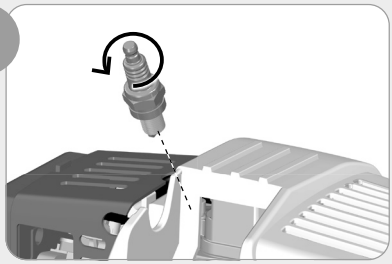

9

18-19

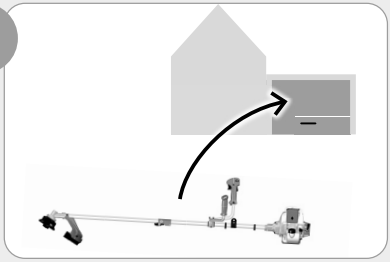

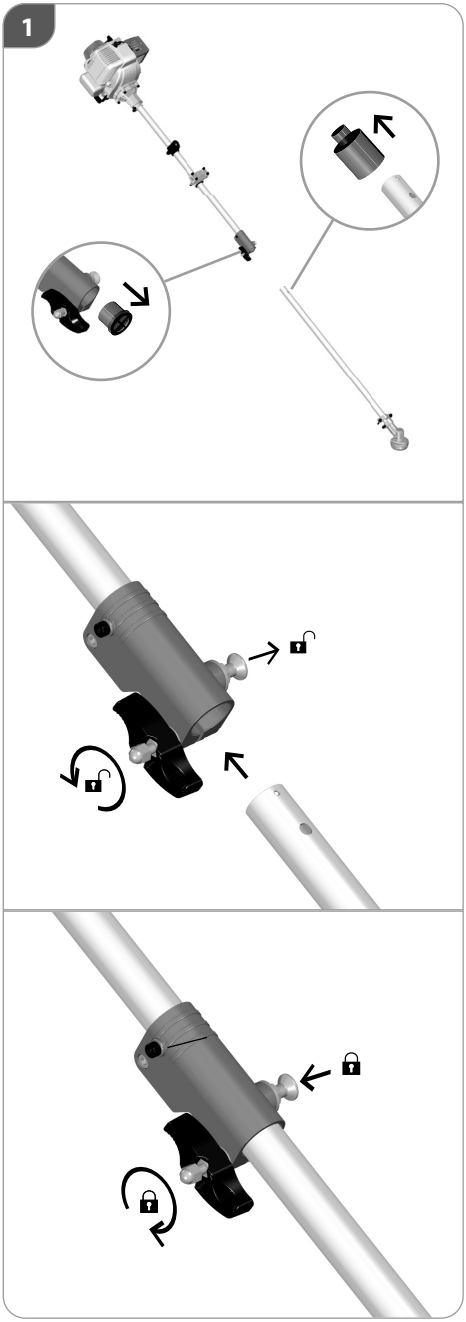
1

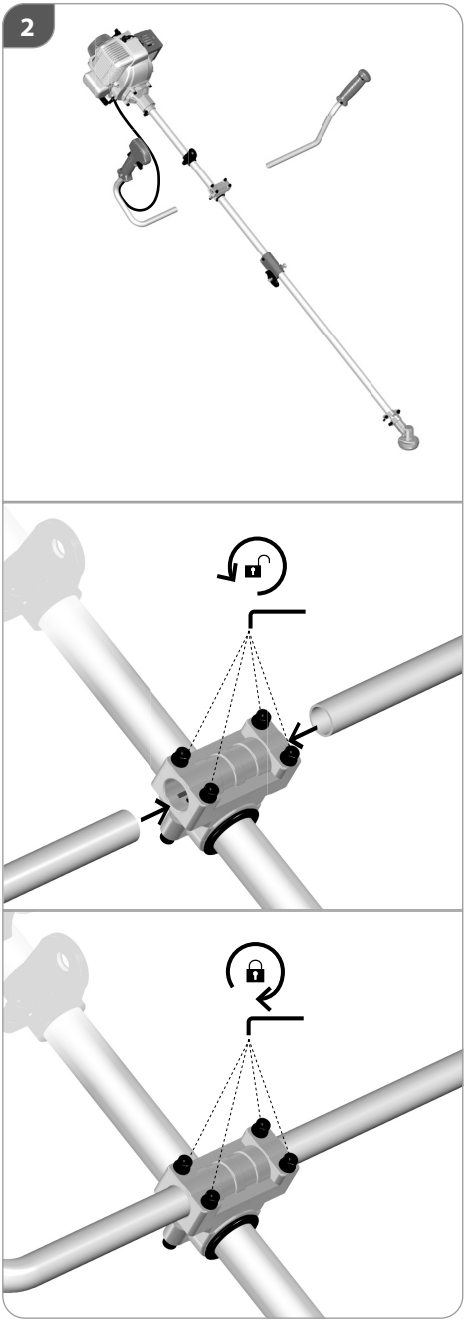
2

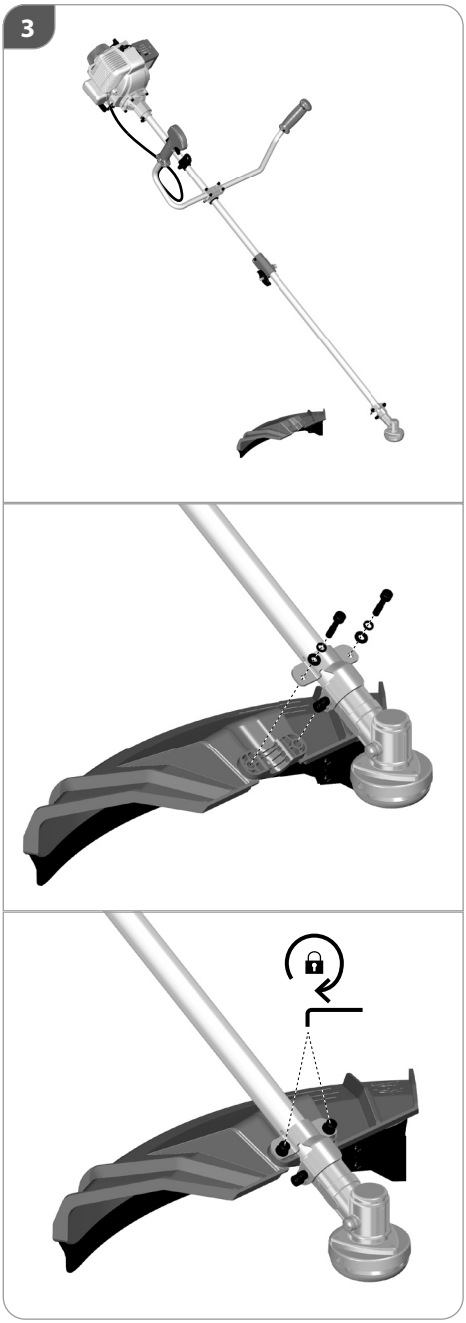

2x

max.
6200 rpm
mm
430

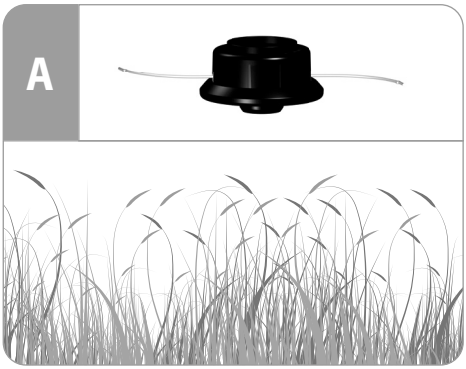
A

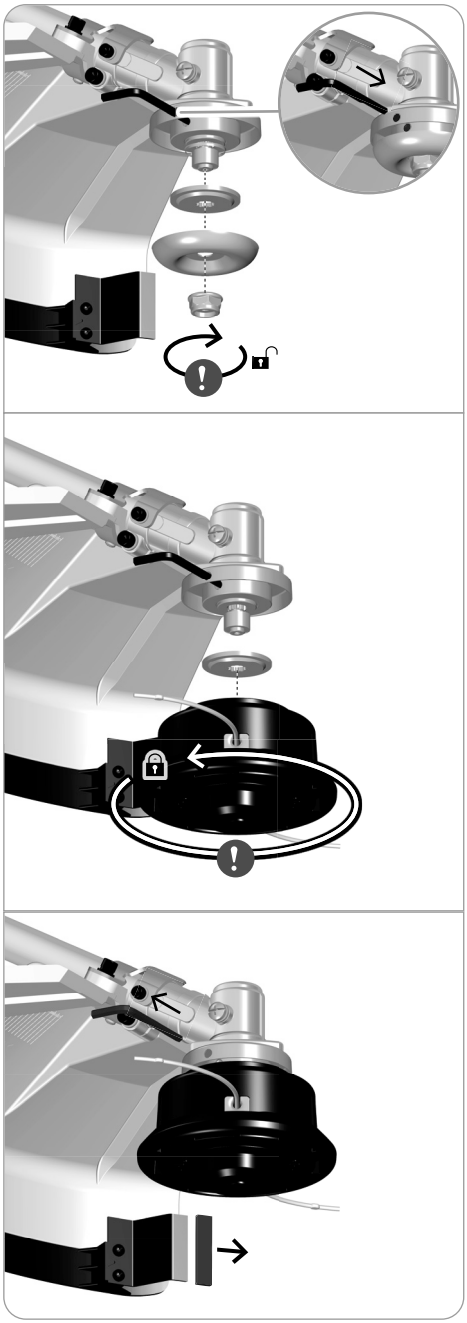

15m

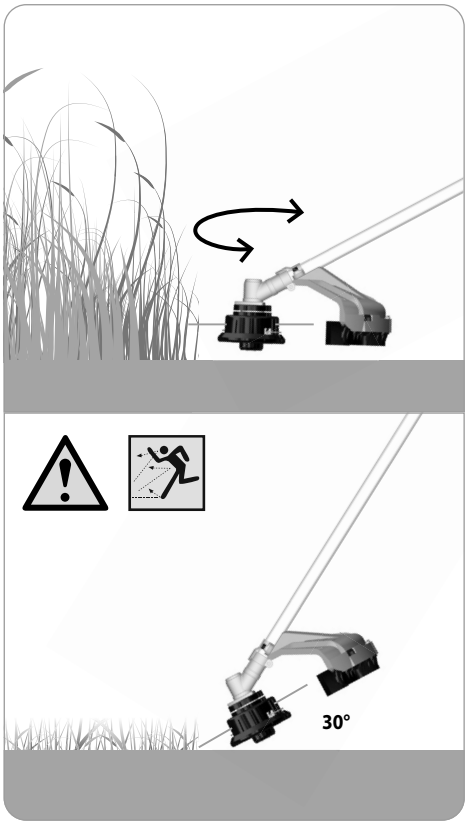
30°

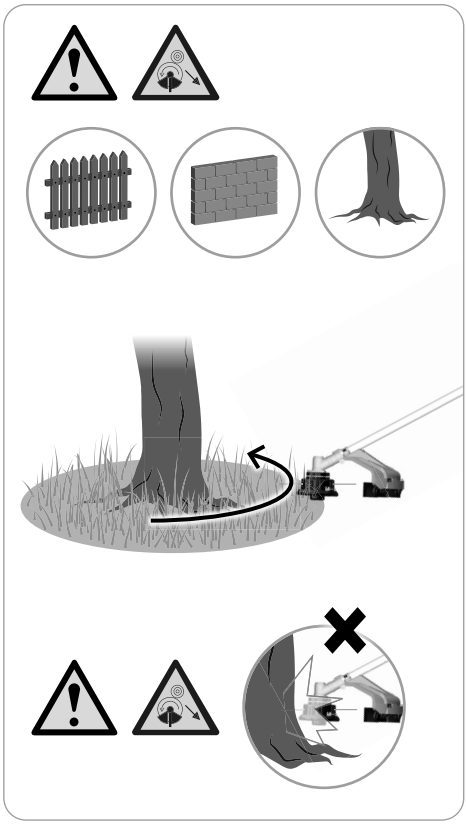

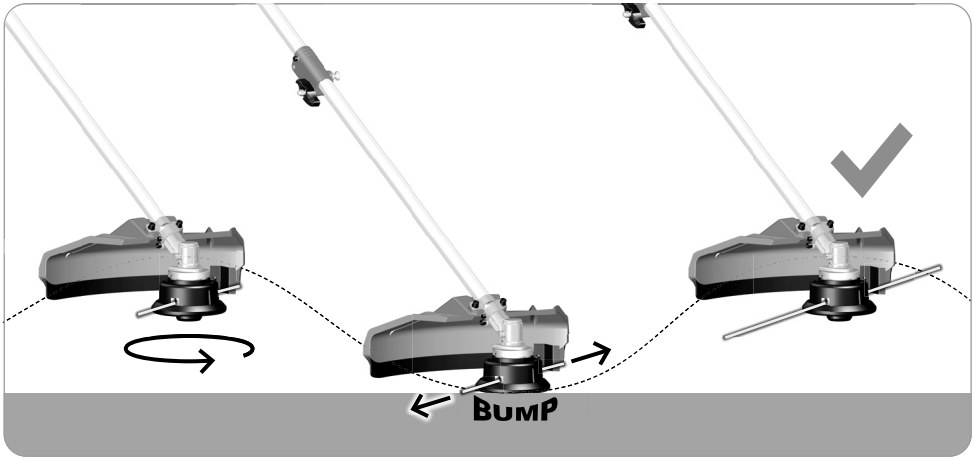
BUMP

2

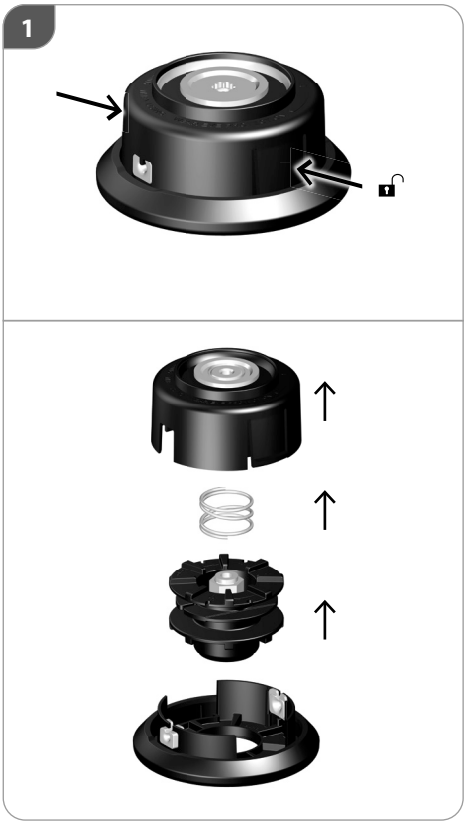

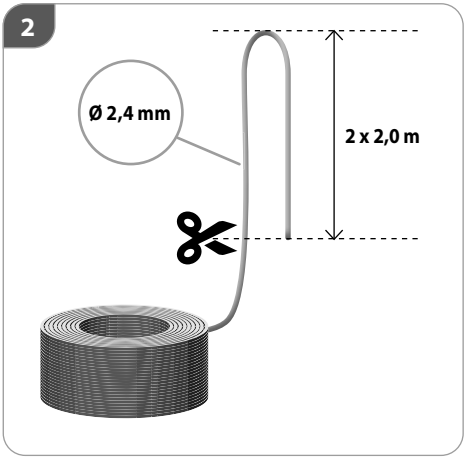

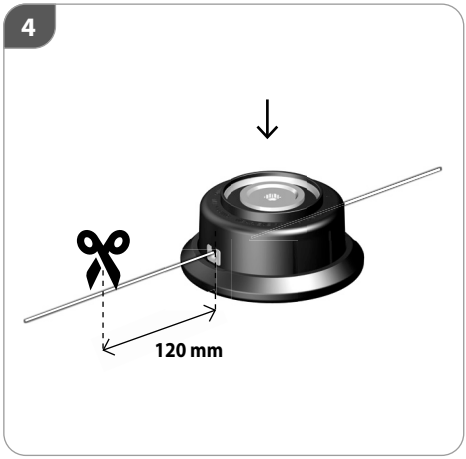

max.
7300 rpm
mm
255

B

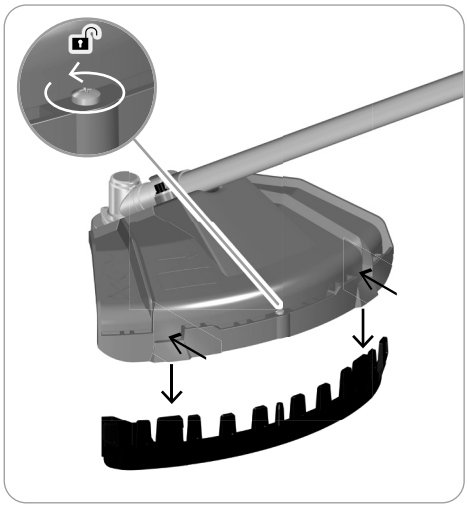

15m

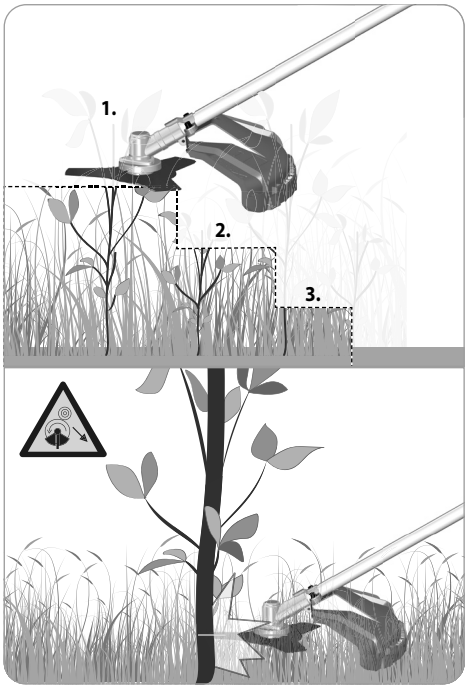
1.
2.
3.

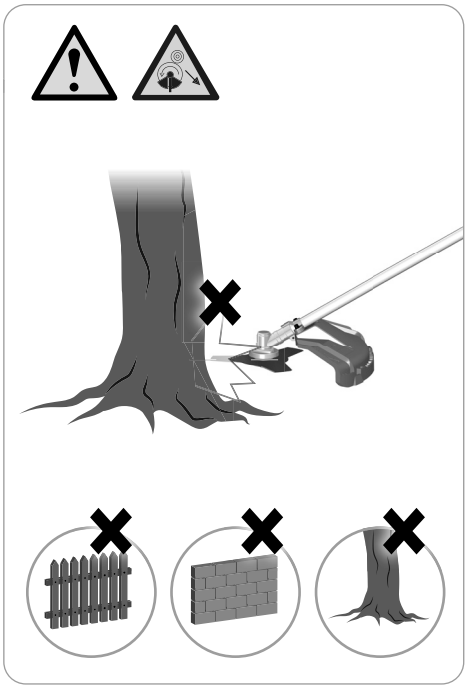

3

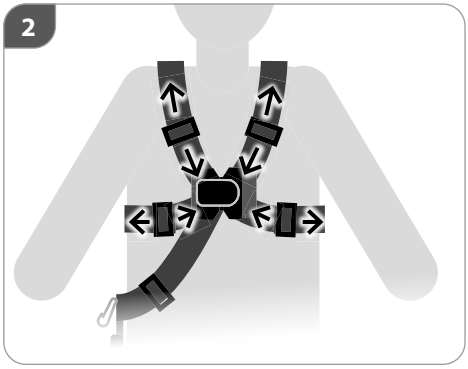

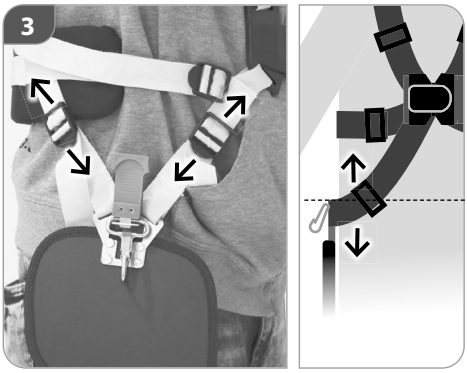

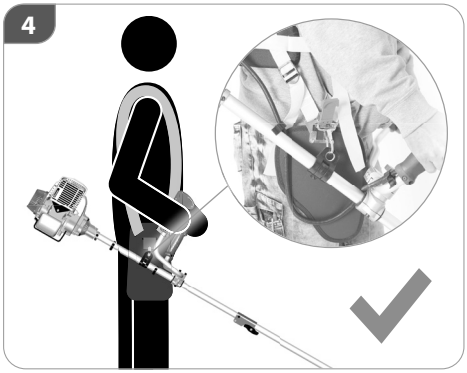

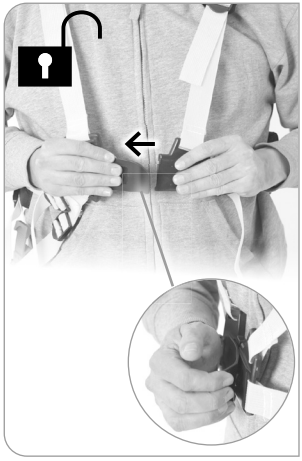

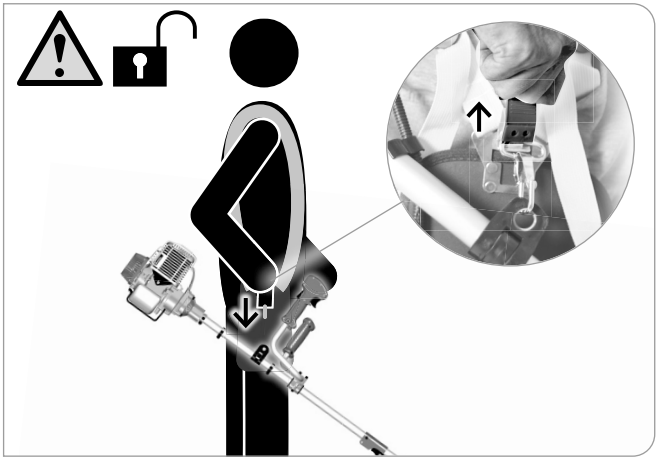

3

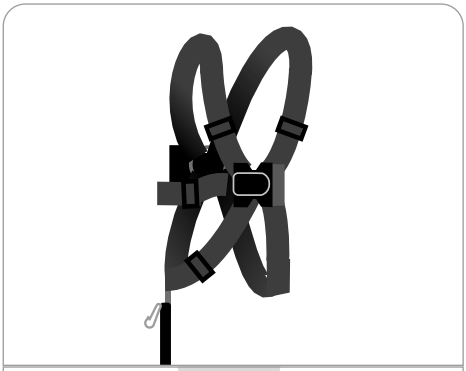

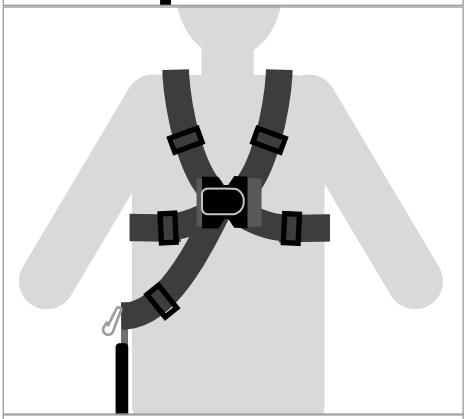

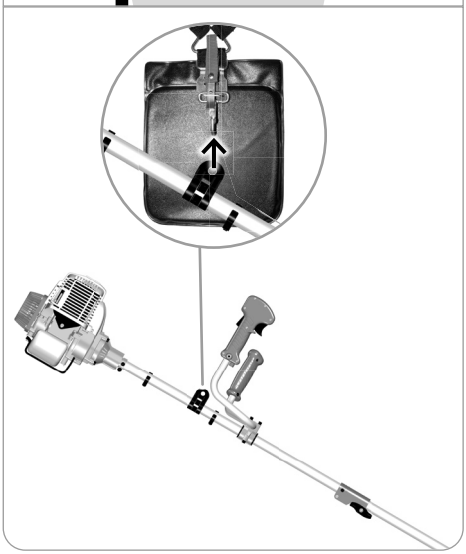

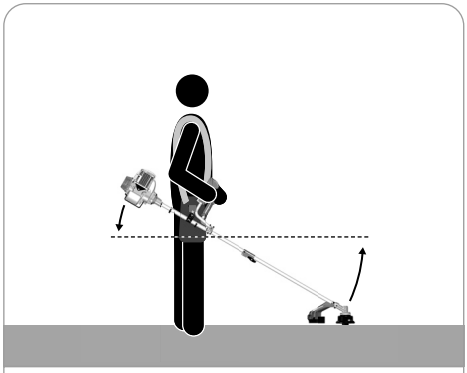

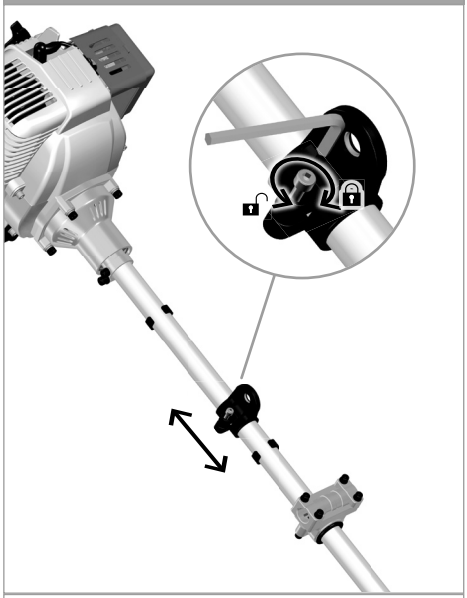

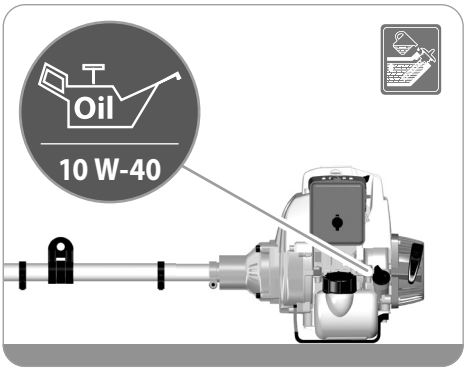
Oil
10 W-40

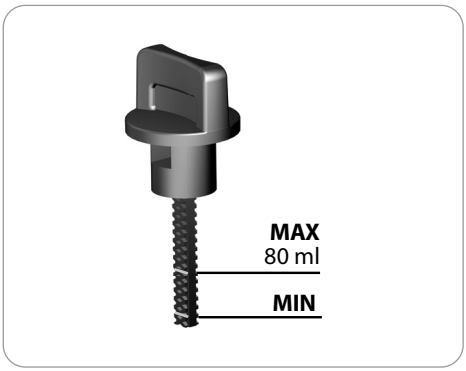
MAX
80 ml
MIN

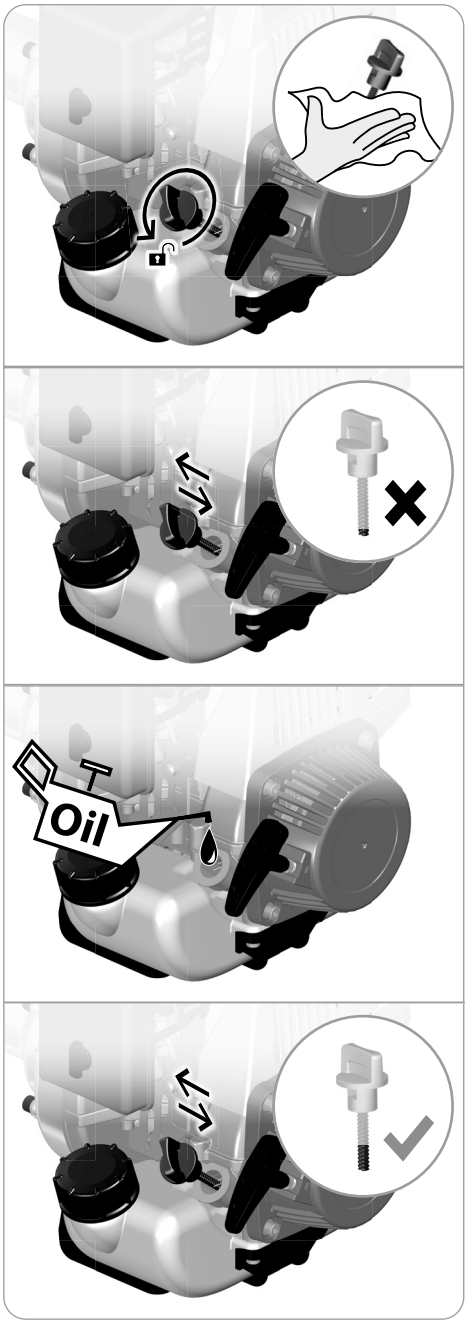
Oil

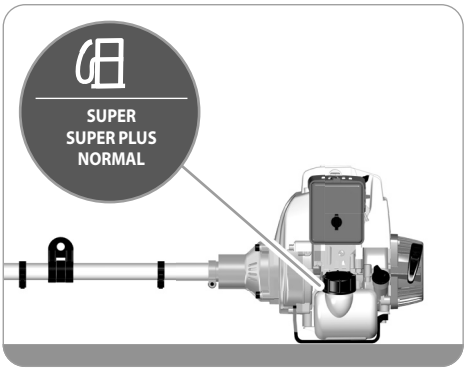
SUPER
SUPER PLUS
NORMAL

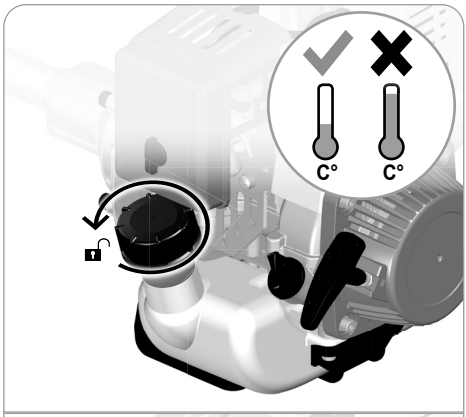
C°
C°

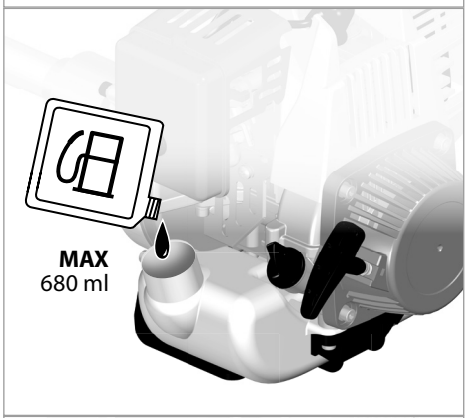
MAX
680 ml

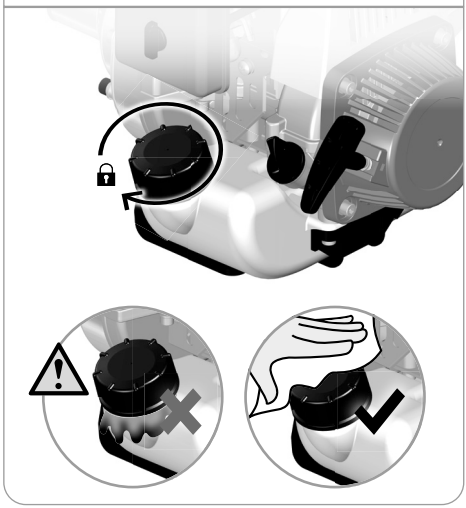

START

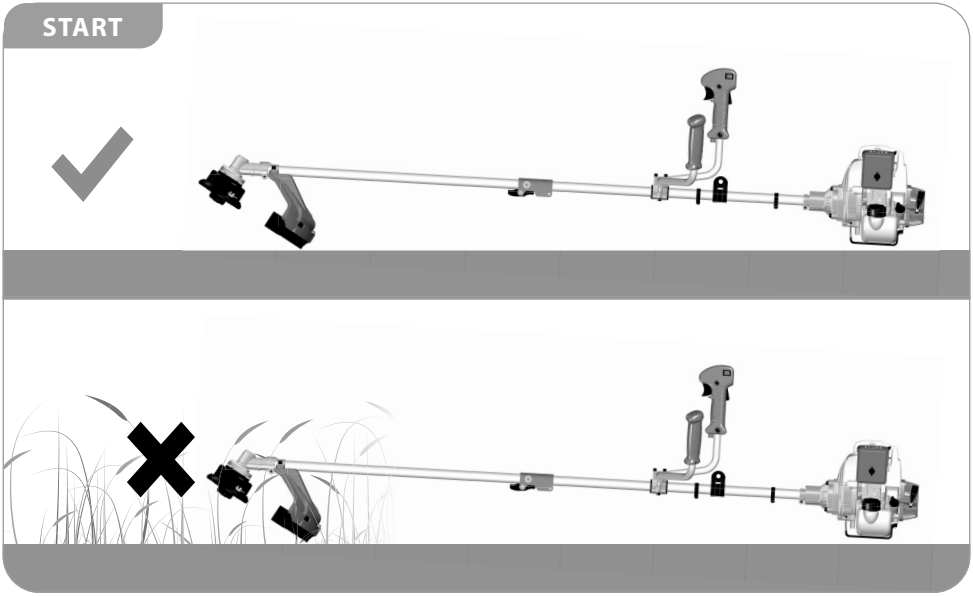

1 Choke

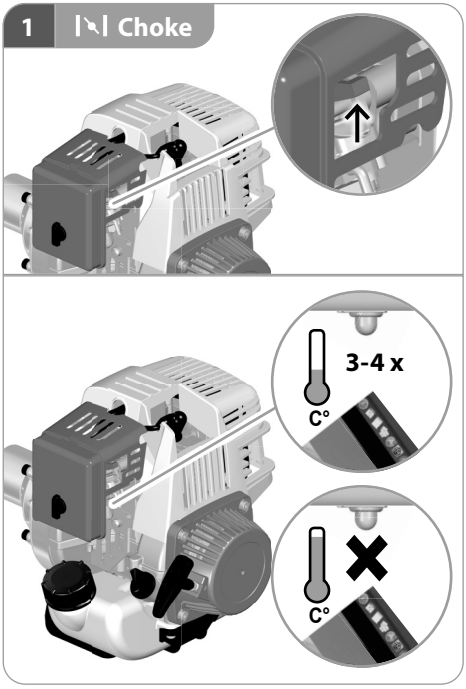

2

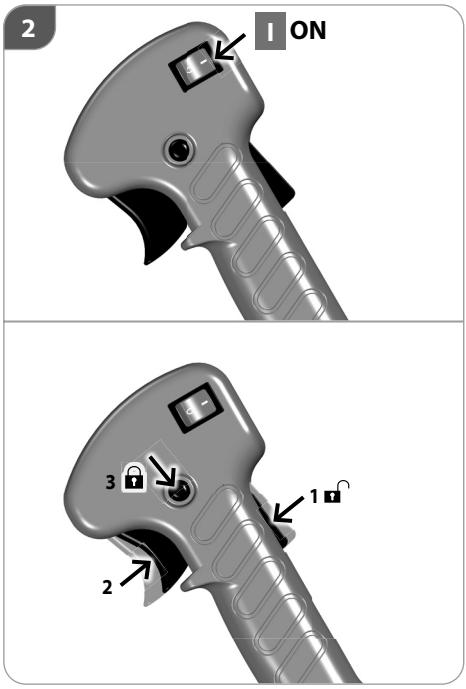

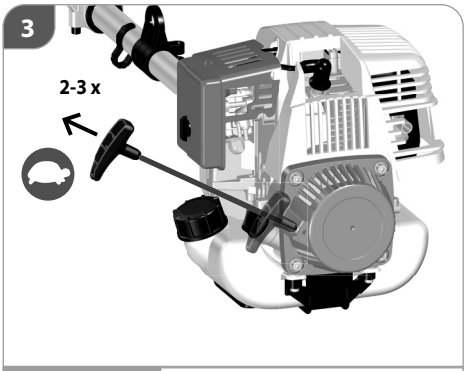
3
2-3 x

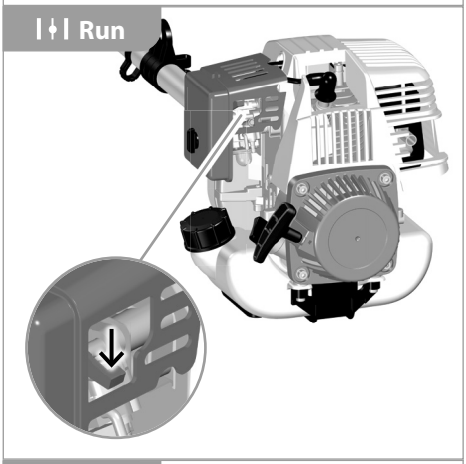
Run

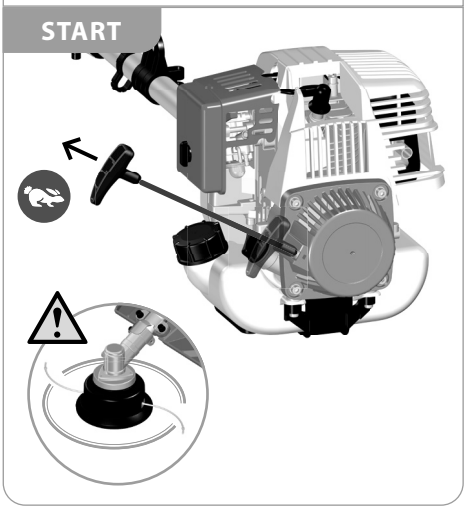
START

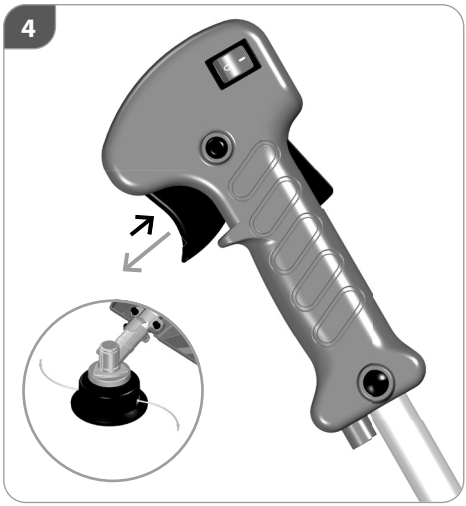
4

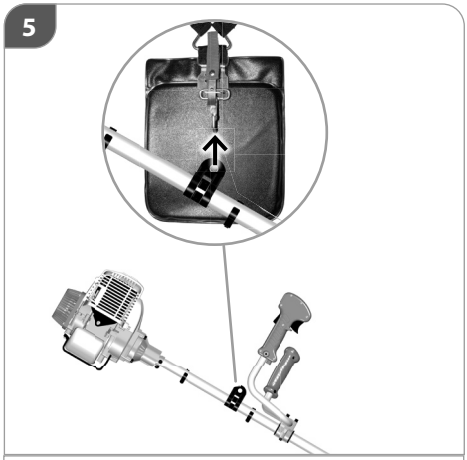
5

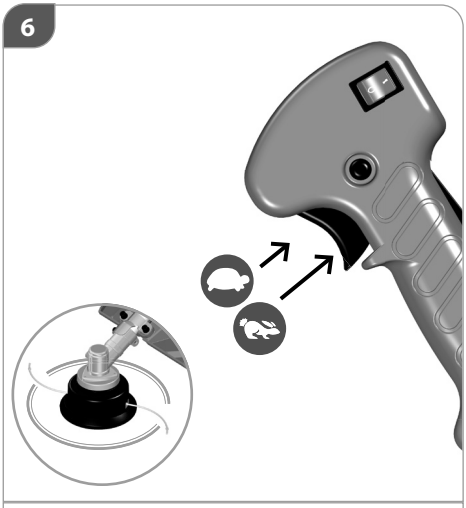
6

7
STOP
2
0
OFF
1

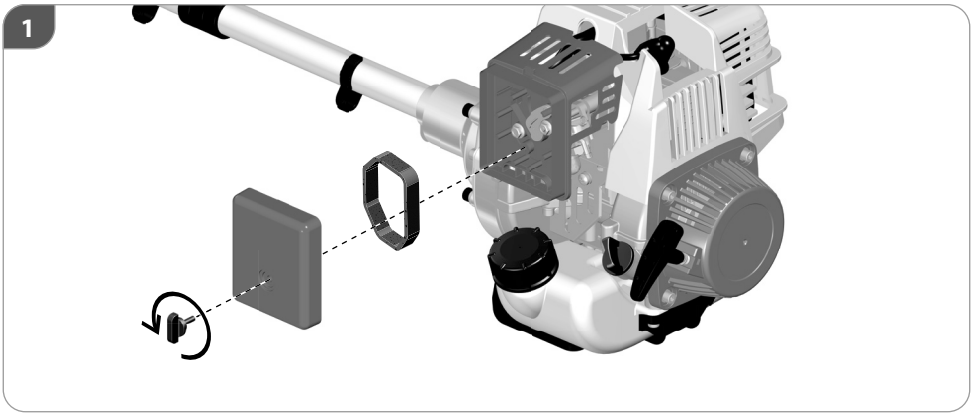
1

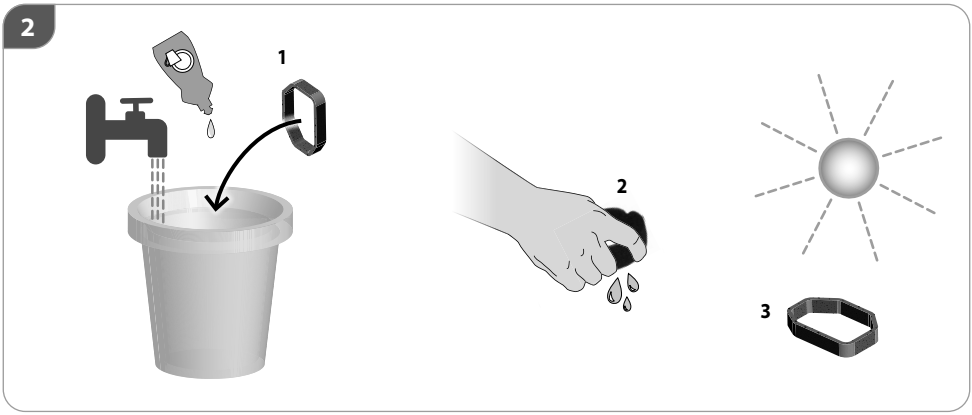
2
1
2
3

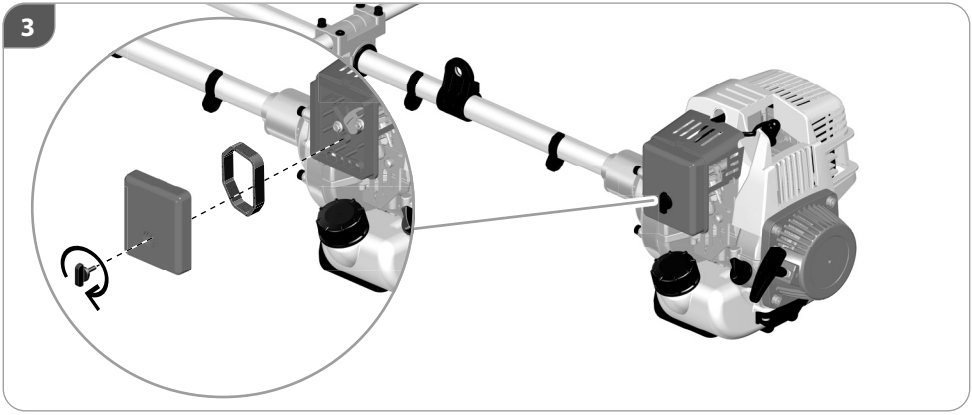
3

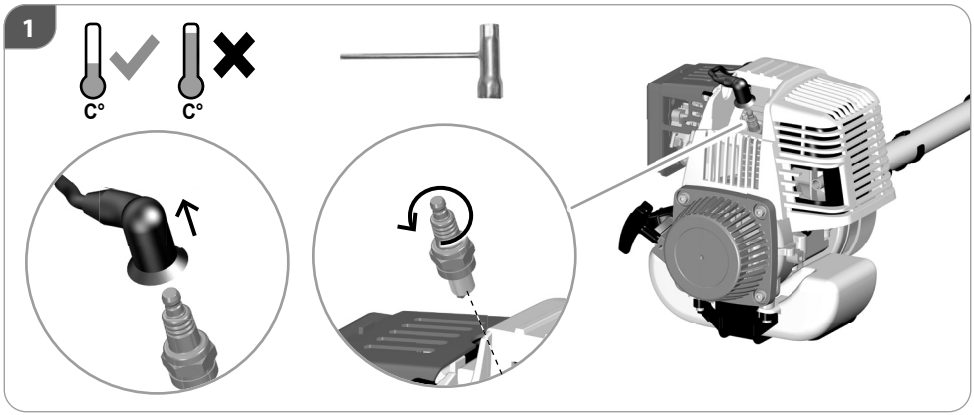
1
C°
C°

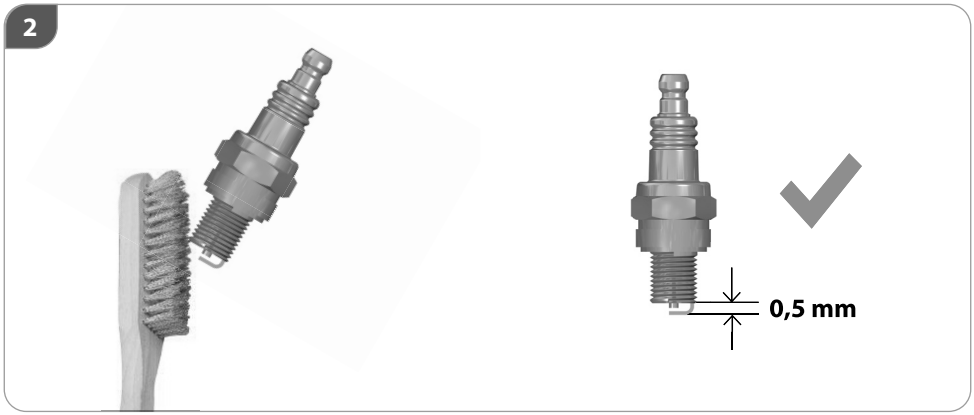
2
0,5 mm

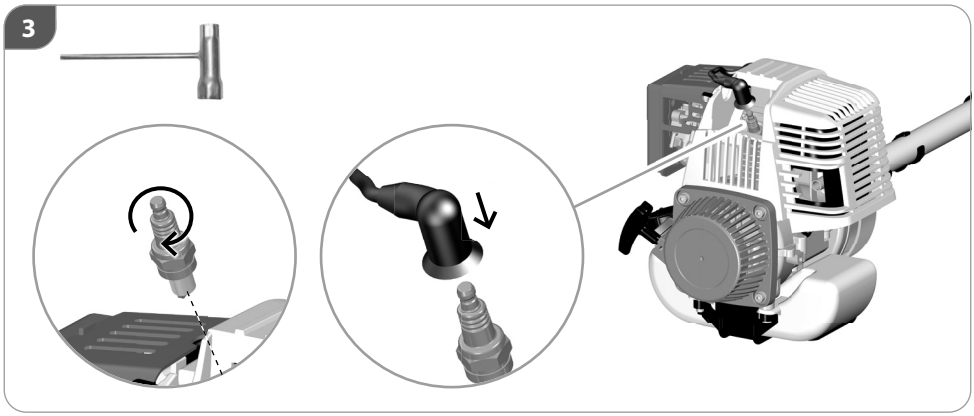
3

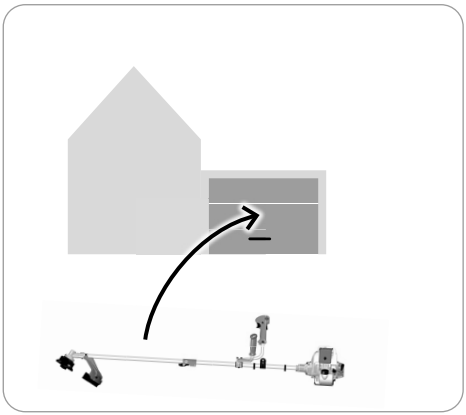

1

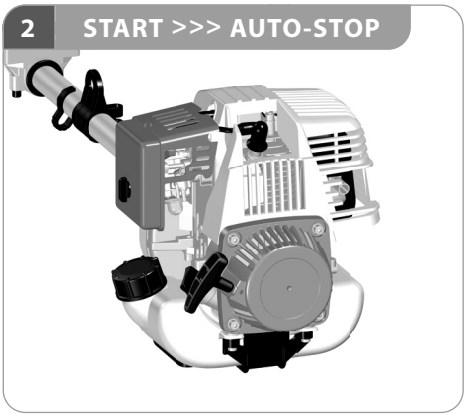
2
START >>> AUTO-STOP

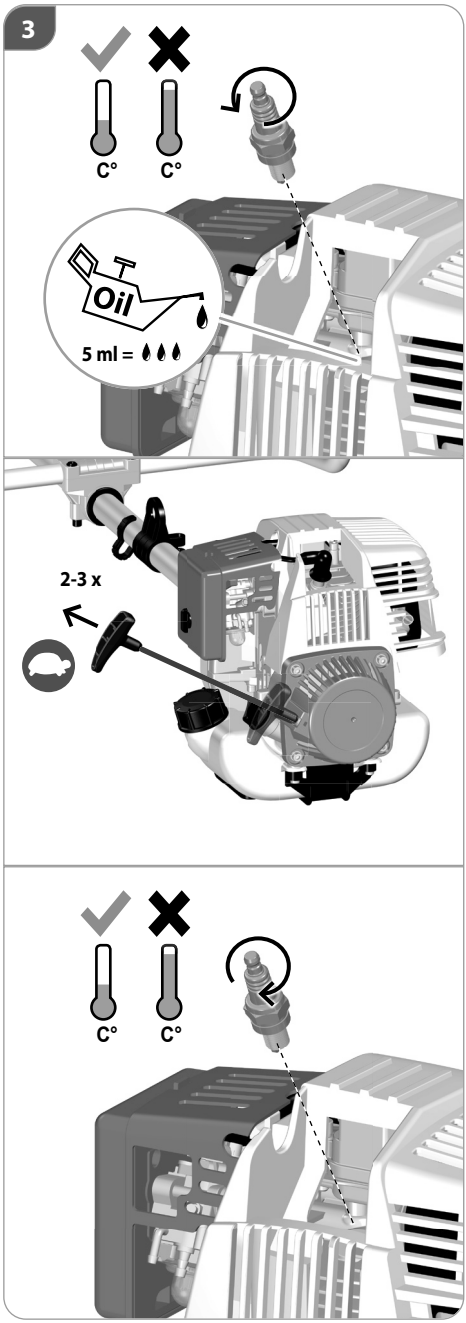
3
C°
C°
Oil
5 ml =
2-3 x
C°
C°

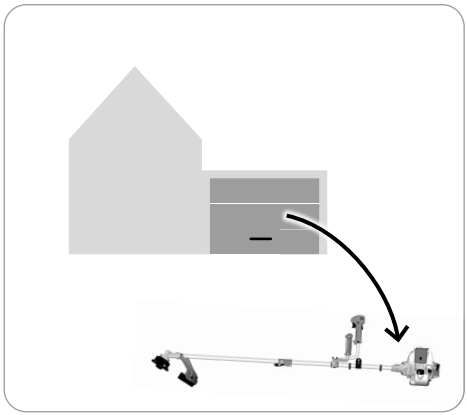

1
Lithium Grease

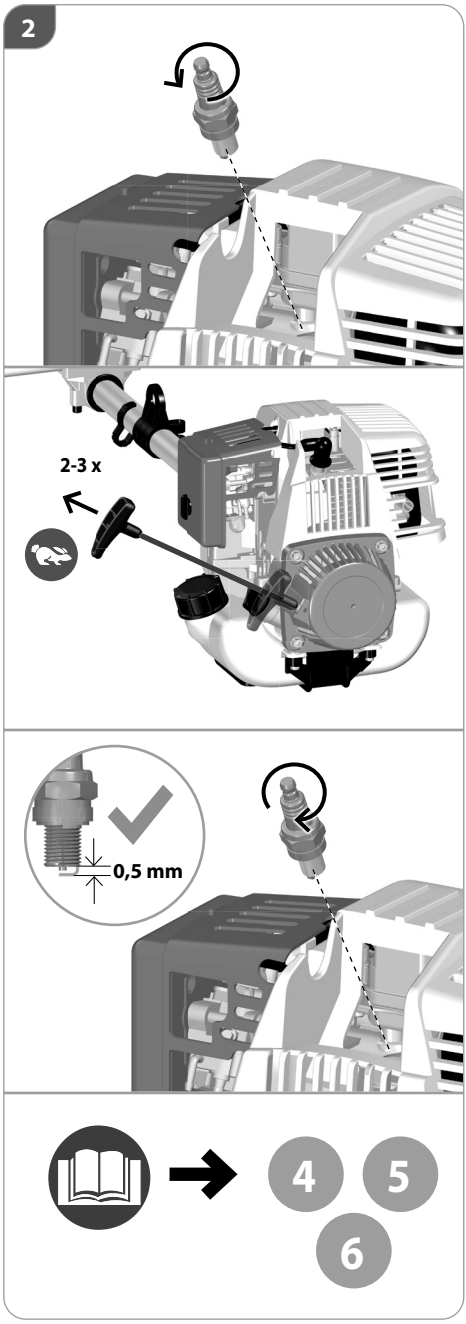
2
2-3 x
0,5 mm
4
5
6

Benzin Freischneider		GBF-I-70-4
Motor / Hubraum		4-Takt-Motor / 31 cm^3
Motorleistung max.		0,7 kW / 1,0 PS
Motordrehzahl max.		9800 min^{-1}
Leerlaufdrehzahl		3000 min^{-1}
Schneidvorrichtung (Schnittbreite)	Messer mit 3 Schneiden	Ø 255 mm
	Fadenkopf Faden 2 x 2m / Ø 2,4 mm	Ø 430 mm
Max. Drehzahl des Schneidwerkzeugs	Messer mit 3 Schneiden	7300 min^{-1}
	Fadenkopf	6200 min^{-1}
Kraftstoff Tankinhalt		680 ml
Motoröl Tankinhalt		80 ml
Gewicht gemäß ISO 11806-1 (ohne Kraftstoff, Schneidvorrichtungen und Gurt)		7,8 kg
Geräuschangaben		
Schalldruckpegel L_{pA} [1)]		94,2 dB (A)
Schallleistungspegel L_{WA} [2)]		112 dB (A)
Gemessen nach [1)] EN ISO 11806:2011; [2)] 2000/14/ EG; Unsicherheit K = 3 dB (A)		
Vibrationsangaben Schwingungsgesamtwerte (Vektorsumme dreier Richtungen) ermittelt entsprechend EN ISO 11806:2011, Unsicherheit K = 1,5 m/s^2		
Schwingungsemissionswert a_h	Mit 3-schneidigem Messer	4,77 m/s^2
	Mit Fadenkopf	5,07 m/s^2

Technische Änderungen bleiben vorbehalten.

WESENTLICHE BAUTEILE

1. Motor
2. Antriebsrohr
3. Startgriff
4. Handgriff
5. Schutz der Schneidvorrichtung
6. Fadenkopf
7. Messer mit 3 Schneiden
8. Tragegurt

Warnung/Achtung!

⚠ GEFAHR

Im Falle der Nichtbeachtung besteht die Möglichkeit, sich selbst oder Dritte schwer zu verletzen, mit Todesgefahr.

⚠ WARNUNG

Im Falle der Nichtbeachtung besteht die Möglichkeit, sich selbst oder Dritte zu verletzen.

⚠ VORSICHT

Im Falle der Nichtbeachtung besteht die Möglichkeit, sich selbst oder Dritte zu verletzen.

HINWEIS

Liefert erläuternde Hinweise oder andere Angaben über bereits an früherer Stelle gemachte Aussagen, in der Absicht, die Maschine nicht zu beschädigen oder Schäden zu vermeiden.

Bitte lesen Sie die Betriebsanleitung vor Inbetriebnahme sorgfältig durch.

Schutzbrille tragen.
Gehörschutz tragen.

Schutzhelm tragen.

Schutzhandschuhe tragen.

Sicherheitsschuhe mit Schnittschutz, griffiger Sohle und Stahlkappe tragen.

Keine Kreissägeblätter verwenden.

Warnung vor gefährlichem Rückschlag

Warnung vor wegschleudernden Teilen

Warnung vor heißen Oberflächen!
Verbrennungsgefahr!

Warnung vor feuergefährlichen Stoffen

Halten Sie andere Personen fern. Sie könnten durch weggeschleuderte Fremdkörper verletzt werden. Der Mindest-Sicherheitsabstand beträgt 15 m.

Maximale Drehzahl der Schneideinheit. Das Gerät darf nicht mit höherer Drehzahl betrieben werden.

Primer

Chokehebel (Starter)

Verletzungsgefahr !
Umlaufendes Werkzeug! Werkzeug läuft nach!

0
I

Stellungen des Motorschalters
0 = Aus/Off
I = Betrieb/On

Drehrichtung

Langsam

Schnell

Vor allen Arbeiten am Gerät Motor abstellen und Zündkerzenstecker ziehen.

CE Konformitätszeichen

BESTIMMUNGSGEMÄSSE VERWENDUNG

Verwenden Sie diesen Freischneider nur für den dafür vorgesehenen Zweck zum Schneiden von Gras, Gestrüpp und Unkraut.

- das Messer mit 3 Schneiden ist zum Schneiden von Unkraut und leichtem Gestrüpp geeignet;
- der Fadenkopf kann hohes Gras und nicht holzige Pflanzen in der Nähe von Einzäunungen, Mauern, Fundamenten, Gehsteigen, um Bäume, usw. beseitigen oder zum vollständigen Ausputzen eines Gartenteils verwendet werden.

⚠ WARNUNG

Verletzungsgefahr

Das Gerät darf nicht zum Schneiden von Hecken, harten Zweigen und Holz oder zum Zerkleinern von Kompostmaterial verwendet werden.

Benutzen Sie das Gerät nicht, um Gras zu schneiden, das sich nicht auf dem Boden befindet, z. B. Gras, das auf Mauern, Felsen usw. wächst.

Dieses Gerät darf nur wie angegeben bestimmungsgemäß verwendet werden. Bei Nichtbeachtung der Bestimmungen, aus den allgemein gültigen Vorschriften sowie den Bestimmungen aus dieser Anleitung, kann der Hersteller für Schäden nicht verantwortlich gemacht werden.

Achtung! Die nationale Vorschrift kann die Verwendung der Maschine begrenzen. Es sind jeweils die im Einsatzland gültigen Vorschriften zu beachten.

HINWEIS

Während der ersten 6-8 Stunden Maschineneinsatz, den Motor nicht mit der Höchstdrehzahl benutzen.

SICHERHEITSHINWEISE

Benutzen Sie das Gerät erst nachdem Sie die Betriebsanleitung aufmerksam gelesen und verstanden haben. Machen Sie sich mit den Bedienungselementen und dem richtigen Gebrauch des Gerätes vertraut.

Beachten Sie alle in der Anleitung aufgeführten Sicherheitshinweise. Verhalten Sie sich verantwortungsvoll gegenüber anderen Personen. Der Bediener ist verantwortlich für Unfälle oder Gefahren gegenüber Dritten.

Der Bediener muss vor Gebrauch des Gerätes aufmerksam die Bedienungsanleitung gelesen und verstanden haben. Das Gerät darf nur von Personen bedient und gewartet werden, die damit vertraut und über die Gefahren unterrichtet sind.

Das Gerät darf nur von Personen betrieben werden, die das 16. Lebensjahr vollendet haben. Eine Ausnahme stellt die Benutzung als Jugendlicher dar, wenn die Benutzung im Zuge einer Berufsausbildung zur Erreichung der Fertigkeit unter Aufsicht eines Ausbilders erfolgt.

⚠ GEFAHR

Das Anlassersystem dieser Maschine verursacht ein relativ schwaches Magnetfeld, wobei aber trotzdem nicht ausgeschlossen werden kann, dass Funktionsstörungen bei aktiven oder passiven Implantaten des Bedieners auftreten können, mit dementsprechend schweren Gesundheitsrisiken. Trägern dieser medizinischen Vorrichtungen wird daher dringend empfohlen, einen Arzt oder den Hersteller der Vorrichtungen zu befragen, bevor die Maschine verwendet wird.

Halten Sie Kinder und andere Personen sowie Tiere während der Benutzung des Geräts fern. Der Mindest-Sicherheitsabstand beträgt 15 m.

Sorgen Sie bei der Arbeit mit dem Gerät immer für ausreichende Beleuchtung bzw. gute Lichtverhältnisse. Mangelhafte Beleuchtung/ Lichtverhältnisse stellen ein hohes Sicherheitsrisiko dar.

⚠ WARNUNG

Tragen Sie persönliche Schutzausrüstung.

- Beim Arbeiten mit der Maschine stets Schutzbrille tragen.
- Gehörschutz tragen!
- Tragen Sie feste Schuhe und lange Hosen.
- Tragen Sie keine weite Kleidung oder Schmuck. Halten Sie Haare, Kleidung und Handschuhe fern von sich bewegenden Teilen, da diese von sich bewegenden Teilen erfasst werden können. Benutzen Sie das Gerät nicht, wenn Sie barfuß gehen oder offene Sandalen tragen.
- Für Eingriffe im Messerbereich Schutzhandschuhe tragen

Benutzen Sie das Gerät nicht, wenn Sie müde oder krank sind oder unter dem Einfluss von Drogen, Alkohol oder Medikamenten stehen.

Vermeiden Sie eine abnormale Körperhaltung. Sorgen Sie für einen sicheren Stand und halten Sie jederzeit das Gleichgewicht.

Trotz dem Beachten der Betriebsanleitung können auch nicht offensichtliche Restrisiken bestehen.

⚠ VORSICHT

Gesundheitsschäden, die aus Hand-Arm-Schwingungen resultieren, falls das Gerät über längeren Zeitraum verwendet wird oder nicht ordnungsgemäß geführt und gewartet wird.

Vibrationsdämpfungssysteme sind kein garantierter Schutz gegen Weißfinger-Krankheit oder Karpaltunnelsyndrom. Daher ist bei regelmäßigem Dauereinsatz des Geräts der Zustand von Fingern und Handwurzel gründlich zu überwachen. Falls Symptome der obengenannten Krankheiten auftreten, sofort einen Arzt aufsuchen. Um das Risiko der „Weißfingerkrankheit" zu verringern, halten Sie Ihre Hände während des Arbeitens warm und machen in regelmäßigen Abständen Pausen.

⚠ VORSICHT

Gehörschädigungen
Längerer Aufenthalt in unmittelbarer Nähe des laufenden Geräts kann zu Gehörschädigungen führen. Gehörschutz tragen!

Eine gewisse Lärmbelastung durch dieses Gerät ist nicht vermeidbar. Verlegen Sie lärmintensive Arbeiten auf zugelassene und dafür bestimmte Zeiten. Halten Sie sich ggf. an Ruhezeiten und beschränken Sie die Arbeitsdauer auf das Notwendigste. Zu ihrem persönlichen Schutz und Schutz in der Nähe befindlicher Personen ist ein geeigneter Gehörschutz zu tragen.

Angaben zur Geräuschemission gemäß Produktsicherheitsgesetz (ProdSG) bzw. EG-Maschinenrichtlinie:
Der Schalldruckpegel am Arbeitsplatz kann 80 dB (A) überschreiten. In dem Fall sind Schallschutzmaßnahmen für den Bediener erforderlich (z.B. Tragen eines Gehörschutzes).

Bitte beachten Sie: Dieses Gerät darf in Wohngebieten nach der deutschen Maschinenlärmschutzverordnung vom September 2002 an Sonn- und Feiertagen sowie an Werktagen von 20:00 Uhr bis 7:00 Uhr nicht in Betrieb genommen werden. Zusätzlich gilt das Betriebsverbot zu folgenden Tageszeiten: von 7:00 Uhr bis 9:00 Uhr, von 13:00 Uhr bis 15:00 Uhr und von 17:00 bis 20:00 Uhr.

Beachten Sie zusätzlich auch die landesrechtlichen Vorschriften zum Lärmschutz!

⚠ WARNUNG

Verletzungsgefahr

Es dürfen nur originale oder vom Hersteller zugelassene Schneidvorrichtungen verwendet werden.

- Arbeiten Sie nur mit dem Freischneider, wenn der richtige Trimmfaden installiert ist und beide Trimmfäden auf der richtigen Länge sind.
- Benutzen Sie keinen Metalldraht oder plastikumhüllten Metalldraht irgendeiner Art im Fadenkopf. Dies kann zu schweren Verletzungen beim Benutzer führen.

Alle Schutzbleche und Sicherheitsvorrichtungen müssen für den Betrieb des Gerätes korrekt befestigt sein.

- Die Schneidlinie darf nicht über die in diesem Handbuch angegebene Länge des Schutzbleches hinausgehen.

Bevor Sie mit der Arbeit starten, muss folgendes geprüft werden:

- dass an der Maschine und an der Schneidvorrichtung alle Schrauben angezogen sind
- dass die Schneidvorrichtung nicht beschädigt ist, und
- dass die Metallmesser mit 3 oder 4 Schneiden (falls montiert gut geschliffen sind
- dass der Luftfilter sauber ist
- dass die Handgriffe richtig befestigt sind
- Überprüfen Sie vor jedem Gebrauch, dass der Schneidkopf richtig befestigt ist, dass der Gashebel automatisch in die Nullstellung zurückkehrt.
- Überprüfen Sie das Gerät vor jedem Gebrauch auf Kraftstofflecks. Stellen Sie sicher, dass der Tankdeckel sicher verschlossen ist.
- Überprüfen Sie vor jeder Inbetriebnahme sämtliche Schraub- und Steckverbindungen sowie Schutzeinrichtungen auf Festigkeit und richtigen Sitz und ob alle beweglichen Teile leichtgängig sind.

Es ist strengstens untersagt, die an der Maschine befindlichen Schutzeinrichtungen zu demontieren, abzuändern oder Zweck zu entfremden oder fremde Schutzeinrichtungen anzubringen.

Das Gerät darf nicht benutzt werden falls es beschädigt ist oder die Sicherheitseinrichtungen defekt sind. Tauschen Sie abgenutzte und beschädigte Teile aus.

⚠ WARNUNG

Die Schneidvorrichtung darf sich bei leer laufendem Motor nicht bewegen. Wenn sich die Schneidvorrichtung mit dem Motor im Leerlauf bewegt, müssen Sie Ihren Händler für die korrekte Motoreinstellung zu Rate ziehen.

Bei Verwendung der Maschine müssen die korrekt angelegten Traggurte immer eingehängt werden. Die Wirksamkeit der Schnellauslösung zum schnellen Trennen der Maschine von den Gurten im Gefahrenfall muss regelmäßig geprüft werden.

Der Traggurt muss angelegt werden, bevor die Maschine am entsprechenden Haken eingehängt wird, und der Gurt muss entsprechend der Größe und Statur des Bedieners eingestellt werden.

Bei eingehängtem Tragegurt niemals den Motor starten!

Verwenden Sie für die Arbeit mit diesem Gerät keinerlei

Zusatzteile außer denjenigen, die von unserem Unternehmen empfohlen werden. Andernfalls können der Bediener oder in der Nähe befindliche Unbeteiligte ernsthafte Verletzungen erleiden, oder das Gerät kann beschädigt werden.

Achten Sie darauf, dass der Freischneider nicht mit Pflanzenteilen oder anderen Materialien verschmutzt ist.

⚠ WARNUNG

Verletzungsgefahr

Die rotierenden Messer können zu schweren Schnittverletzungen bzw. Abtrennen von Körperteilen führen.

- Seien Sie vorsichtig gegen Verletzungen an den Schneidvorrichtungen. Sorgfältiger Umgang mit dem Gerät verringert die Verletzungsgefahr durch das Messer.
- Halten Sie immer Hände und Füße von der Schneideinrichtung entfernt vor allem, wenn Sie den Motor einschalten.
  Niemals bei laufendem Gerät unter das Gehäuse fassen. Schutzschuhe tragen.
- Vermeiden Sie ein versehentliches Starten. Befinden Sie sich immer in der Startstellung, wenn Sie das Starterseil ziehen.
- Verwenden Sie den Freischneider nie ohne Schutzabdeckung.
- Nach dem Ausschalten dreht sich der Schneidkopf noch für einige Sekunden. Halten Sie Hände und Füße fern.
- Tragen Sie den Freischneider am Griff bei stillstehendem Messer.

Herausgeschleuderte Steine oder Erde können zu Verletzungen führen.

- Zu bearbeitende Flächen im Vorfeld nach Fremdkörpern absuchen.
- Während der Arbeit eine Schutzbrille tragen.

Die Maschine muss während der Arbeit immer fest mit zwei Händen gehalten werden, mit der Motoreinheit auf der rechten Körperseite, und dem Schneidwerkzeug unterhalb der Gürtellinie.

- Passen Sie vor dem Starten den Handgriff Ihrer Körpergröße an, und achten Sie darauf, dass der Schneidkopf keine Gegenstände berührt.
- Achtung beim Rückwärtsgehen, Stolpergefahr!

⚠ GEFAHR

Rückschlag kann zu tödlichen Schnittverletzungen führen.

Überprüfen Sie sorgfältig das Gelände, auf dem die Maschine eingesetzt wird, und entfernen Sie alle Gegenstände, die erfasst und weggeschleudert werden können wie z. B. Steine, Äste, Drähte, Lebewesen etc.

Benutzen Sie Metallschneidwerkzeuge nicht in der Nähe von Zäunen, Metallpfosten, Grenzsteine oder Fundamenten.

Wenn sich ein Messer während der Arbeit verkeilt muss der Motor sofort ausgeschaltet werden. Achten Sie immer auf Rückschläge (Kickback die auftreten können, wenn ein Messer auf ein Hindernis trifft (Holzstamm, Wurzeln, Äste, Steine, usw.. Vermeiden Sie, dass das Messer den Boden berührt. Die Schläge verursachen einen Rückschlag des Messers, der schwer zu kontrollieren ist. Der Rückschlag ist so stark, dass die Kontrolle der Maschine verloren gehen kann, die Sicherheit des Bedieners gefährdet wird, und die Maschine selbst beschädigt werden kann.

Wenn Sie einen Gegenstand treffen oder sich darin verfangen, stellen Sie den Motor sofort ab, und überprüfen Sie ihn auf eine mögliche Beschädigung. Reparieren Sie eine mögliche Beschädigung, bevor Sie versuchen, die Arbeit fortzusetzen. Betreiben Sie den Freischneider nicht, wenn sich daran lose oder beschädigte Teile befinden.

SICHERHEITSHINWEISE FÜR BENZINBETRIEBENE TRIMMER UND FREISCHNEIDER

⚠ GEFAHR

Feuergefahr! / Explosionsgefahr

Kraftstoff ist leicht entflammbar.

- Benzin und Benzindämpfe sind leicht entzündlich bzw. explosiv.
- Arbeiten Sie mit dem Gerät nicht in explosionsgefährdeter Umgebung, in der sich brennbare Flüssigkeiten, Gase oder Stäube befinden.
- Betreiben Sie das Gerät nicht in Umgebung von leicht entflammbaren Materialien.
- Rauchen und offenes Feuer verboten.
- Bewahren Sie Kraftstoff nur in dafür zugelassenen Behältern auf. Lagern Sie keinen Kraftstoff in der Nähe der Maschine.

Maschine nur im Freien und nicht in der Nähe von offenen Flammen bzw. brennenden Zigaretten tanken.

Tanken Sie vor dem Starten der Maschine. Während der Motor läuft oder noch heiß ist, darf nicht nachgetankt werden oder der Tankdeckel geöffnet werden.

Lassen Sie die Maschine nach dem Gebrauch mindestens 5 Minuten lang abkühlen, bevor Sie Kraftstoff nachfüllen.

Im Tank kann sich Druck aufbauen. Lösen Sie den Deckel zunächst langsam, damit sich dieser Druck abbauen kann.

Achten Sie darauf, dass kein Kraftstoff verschüttet wird. Falls Kraftstoff übergelaufen ist, darf der Motor nicht gestartet werden. Entfernen Sie das Gerät von der verschmutzten Stelle und vermeiden Sie jeglichen Zündversuch, bis sich die Kraftstoffdämpfe verflüchtigt haben.

Alle Deckel wieder fest auf Kraftstofftanks und Kraftstoffbehältern anbringen.

Starten Sie das Gerät mindestens drei Meter von der Stelle entfernt, wo Sie es betankt haben. Rauchen Sie während des Tankens oder des Betriebes nicht, und achten Sie darauf, dass keine Funken oder offene Flammen in den Arbeitsbereich gelangen.

Kraftstofftank ausschließlich im Freien entleeren.

Um die Brandgefahr möglichst gering zu halten, müssen

Motor und Auspuff frei von Gras, Laub und überschüssigem Schmierfett sein.

Ersetzen Sie den Auspuff und (gegebenenfalls) den Funkenschutz, falls sie funktionsuntüchtig sind.

Um die Brandgefahr auf ein Minimum einzuschränken, die Zylinderrippen häufig mit Pressluft reinigen und den Bereich des Schalldämpfers von Zweigresten, Blättern oder anderen Rückständen befreien.

Entfernen Sie regelmässig alle Rasen- und Unkrautreste um ein Überhitzen des Schaftrohrs zu vermeiden. Rasen-/Gras-/Unkrautreste verfangen sich unterhalb des Schutzschildes, dies verhindert eine ausreichende Kühlung des Schaftrohrs. Entfernen Sie die Reste vorsichtig mit einem Schraubenzieher oder dergleichen.

⚠ GEFAHR

Vergiftungsgefahr!

Abgase, Kraftstoffe und Schmierstoffe sind giftig. Das Einatmen von Abgasen kann tödlich sein!

Benutzen Sie das Gerät nur im Außenbereich und niemals in geschlossenen oder schlecht belüfteten Räumen.

Maschine nicht in einem geschlossenen Bereich betreiben, in dem sich gefährliche Kohlenmonoxydgase sammeln können.

⚠ WARNUNG

Verbrennungsgefahr!
Einige Maschinenteile werden beim Betrieb sehr heiß. Das Berühren heißer Maschinenteile kann zu Verbrennungen führen.

- Gerät nach dem Betrieb erst abkühlen lassen.
- Berühren Sie nicht den Auspuff oder den Zylinder. Diese Teile werden beim Betrieb äußerst heiß und bleiben auch nach Ausschalten des Gerätes noch kurze Zeit heiß.

TRANSPORT

Sollte der Transport der Maschine mit einem Kraftfahrzeug erfolgen, muss sie so positioniert werden, dass sie keine Gefahr darstellt und sicher befestigt werden.

Stellen Sie sicher, dass während des Transports kein Benzin ausläuft. Vermeiden Sie Schäden und Verletzungen.

Beim Transport und Lagerung des Gerätes sollte der Messerschutz angebracht sein.

LAGERUNG

Schließen Sie das Gerät an einem geeigneten Ort ein, um es vor unbefugtem Gebrauch zu schützen.

Nach jedem Arbeitseinsatz die Maschine sorgfältig reinigen und Staub und Rückstände entfernen, die beschädigten Teile reparieren oder ersetzen.

Lagern Sie das Gerät trocken und frostgeschützt.

Beim Transport und Lagerung des Gerätes sollte der Messerschutz angebracht sein.

Lassen Sie den Motor abkühlen, bevor Sie das Gerät in einem geschlossenen Raum unterbringen.

⚠ GEFAHR

Bewahren Sie niemals die Maschine mit Benzin im Tank innerhalb eines Gebäudes auf, in dem möglicherweise Benzindämpfe mit offenem Feuer oder Funken in Berührung kommen können.

WARTUNG

Nur ein regelmäßig gewartetes und gut gepflegtes Gerät kann ein zufriedenstellendes Hilfsmittel sein. Wartungs- und Pflegemängel können zu unvorhersehbaren Unfällen und Verletzungen führen.

Reparaturen und Arbeiten, die nicht in dieser Anleitung beschrieben wurden, nur von qualifiziertem Fachpersonal durchführen lassen.

⚠ GEFAHR

Vor allen Arbeiten am Gerät Motor abstellen und Zündkerzenstecker ziehen. Warten Sie, bis alle rotierenden Teile zum Stillstand gekommen sind und sich das Gerät abgekühlt hat.

Messerschutzvorrichtung nicht entfernen, es sei denn, die Eingriffe müssen auf dem Messer selbst vorgenommen werden.

Maschine, insbesondere Lüftungsschlitze, stets sauber halten. Gerätekörper niemals mit Wasser abspritzen! Die Maschine und deren Komponenten nicht mit Lösemittel, entzündlichen oder giftigen Flüssigkeiten reinigen. Zum Reinigen nur ein feuchtes Tuch benutzen.

Reinigen Sie nach jeder Benutzung den Freischneider, entfernen Sie Grasreste.

Um ein Überhitzen und Beschädigung des Motors zu verhindern, müssen die Ansauggitter für die Kühlluft immer sauber, und frei von Mähresten und Schmutz gehalten werden.

Das Anlasserseil muss bei den ersten Anzeichen von Verschleiß ersetzt werden.

Überprüfen Sie regelmäßig den Zustand des Schneidkopfes. Alle beschädigten Teile müssen sofort ausgetauscht werden. Halten Sie sich beim Austausch an die notwendigen Vorsichtsmaßnahmen.

Der Vergaser ist ab Werk optimal eingestellt. Sollten weitere Einstellungen erforderlich sein, wenden Sie sich an Ihren zuständigen Kundendienst.

Nur Originalzubehör und Originalersatzteile verwenden. Durch den Gebrauch anderer Ersatzteile können Unfälle für den Benutzer entstehen. Für hieraus resultierende Schäden haftet der Hersteller nicht.

Falls Sie Zubehör oder Ersatzteile benötigen, wenden Sie sich bitte an unseren Service.

FEHLERBEHEBUNG

Störung	Ursache	Abhilfe
Der Motor startet nicht, oder er startet, aber läuft nicht weiter.	Falscher Startvorgang	Beachten Sie die Anweisungen in dieser Anleitung.
	Tank leer/Kraftstoffmangel	Kraftstoff nachfüllen
	schlechter Kraftstoff, Lagerung ohne Entleerung des Benzintanks, falsche Benzinsorte	Kraftstofftank und Vergaser entleeren. Frisches Benzin einfüllen.
	Falsch eingestellte Vergasermischung.	Lassen Sie den Vergaser vom autorisierten Kundendienst einstellen.
	Zündkerze verschmutzt, (Kohlerückstande auf den Elektroden), Elektrodenabstand zu groß	Kerze reinigen, Wärmewert der Kerze kontrollieren evtl. Zündkerze erneuern.
	Die Zündkerze ist nass vom Benzin (abgesoffener Motor).	Zündkerze trocknen und erneut einsetzen.
	Luftfilter verschmutzt	Luftfilter reinigen oder austauschen
Der Motor startet, aber läuft nicht mit voller Leistung.	Luftfilter verschmutzt	Luftfilter reinigen oder austauschen
	Falsch eingestellte Vergasermischung.	Lassen Sie den Vergaser vom autorisierten Kundendienst einstellen.
Motor stottert.	Luftfilter verschmutzt	Luftfilter reinigen oder austauschen
Der Motor gibt keine Höchstleistung		
Motor läuft sprunghaft.	Falsch eingestellte Vergasermischung.	Lassen Sie den Vergaser vom autorisierten Kundendienst einstellen.
Übermäßig viel Rauch.		

ENTSORGUNG

Wenn Ihr Gerät eines Tages unbrauchbar wird oder Sie es nicht mehr benötigen, geben Sie das Gerät bitte auf keinen Fall in den Hausmüll, sondern entsorgen Sie es umweltgerecht. Entleeren Sie Öltank und Benzintank sorgfältig und geben Sie die Reste an eine Sammelstelle. Geben Sie das Gerät bitte in einer Verwertungsstelle ab. Kunststoff- und Metallteile können hier getrennt und der Wiederverwertung zugeführt werden. Auskunft hierzu erhalten Sie auch in Ihrer Gemeinde- oder Stadtverwaltung.

Öle, Benzin oder andere verschmutzende Stoffe vorschriftsmäßig entsorgen.

Achten Sie darauf, dass keine Mineralölprodukte ins Erdreich gelangen.

Mineralölprodukte nicht mit Haut, Augen und Kleidung in Berührung bringen.

GARANTIEBEDINGUNGEN

Für dieses Elektrowerkzeug leisten wir unabhängig von den Verpflichtungen des Händlers aus dem Kaufvertrag gegenüber dem Endabnehmer wie folgt Garantie:

Die Garantiezeit beträgt 60 Monate und beginnt mit der Übergabe die durch Originalkaufbeleg nachzuweisen ist. Ausgenommen von der Garantie sind Verschleißteile, Akkus und Schäden die durch Verwendung falscher Zubehörteile, Reparaturen mit Nichtoriginalteilen, Gewaltanwendungen, Schlag und Bruch sowie mutwillige Motorüberlastung entstanden sind. Garantieaustausch erstreckt sich nur auf defekte Teile, nicht auf komplette Geräte. Garantiereparaturen dürfen nur von autorisierten Werkstätten oder vom Werkskundendienst durchgeführt werden. Bei Fremdeingriff erlischt die Garantie. Die Garantie gilt nicht bei gewerblichem Gebrauch des Produkts.

Porto, Versand- und Nachfolgekosten gehen zu Lasten des Käufers.

EG-KONFORMITÄTSERKLÄRUNG

Wir, **ikra GmbH, Schlesierstrasse 36, D-64839 Münster, GERMANY,** erklären in alleiniger Verantwortung, dass das Produkt **Benzin Freischneider GBF-I-70-4** auf das sich diese Erklärung bezieht, den einschlägigen Sicherheits- und Gesundheitsanforderungen der EG-Richtlinien
2006/42/EG (EG-Maschinenrichtlinie)
2014/30/EU (EMV-Richtlinie)
2016/1628/EU in der geänderten Fassung von 2017/656/EU Abgasrichtlinie und
2000/14/EG+2005/88/EG (Geräuschrichtlinie)
einschließlich Änderungen entspricht. Zur sachgerechten Umsetzung der in den EG- Richtlinien genannten Sicherheits- und Gesundheitsanforderungen wurden folgende Normen und/oder technische Spezifikation(en) herangezogen:

EN ISO 11806-1:2011
EN ISO 14982:2009

Seriennummern von 3228600000001 bis 3228699999999

Konformitätsbewertungsverfahren nach Anhang V / Richtlinie 2000/14/EG
Gemessener Schallleistungspegel: 105,4 dB (A)
Garantierter Schallleistungspegel: 112 dB (A)

Das Baujahr ist auf dem Typenschild aufgedruckt und zusätzlich anhand der fortlaufenden Seriennummer feststellbar.

Münster, 2021-10-21

Matthias Fiedler
Senior Product Manager
Ikra GmbH

Aufbewahrung der technischen Unterlagen:
Matthias Fiedler, Ikra GmbH, Schlesierstrasse 36, 64839 Münster, Germany

Petrol brushcutter		GBF-I-70-4
Engine / Cubic capacity		4-stroke motor / 31 cm^3
Engine output max.		0,7 kW / 1,0 PS
Engine speed max.		9800 min^{-1}
No-load speed		3000 min^{-1}
Cutting device (Cutting width)	Blade with 3 points	Ø 255 mm
	Cutting line head Thread 2 x 2m / Ø 2,4 mm	Ø 430 mm
Max. speed of the cutting tool	Blade with 3 points	7300 min^{-1}
	Cutting line head	6200 min^{-1}
Fuel tank capacity		680 ml
Engine oil tank capacity		80 ml
Weight as per standard ISO 11806-1 (without fuel, cutting devices and harness)		7,8 kg
Noise details		
Sound pressure level L_{pA} [1)]		94,2 dB (A)
Sound power level L_{WA} [2)]		112 dB (A)
Measured according to [1)] EN ISO 11806:2011; [2)] 2000/14/ EG; Uncertainty K = 3 dB (A)		
Vibration details Vibration total values (triaxial vector sum) determined according to EN ISO 11806:2011, Uncertainty K = 1,5 m/s^2		
Vibration emission value a_h	With 3-point blade	4,77 m/s^2
	With line cutter head	5,07 m/s^2

Technical changes reserved.

MAIN COMPONENTS

1 Engine

2 Drive tube

5 Cutting device guard

6 Cutting line head

7 Blade with 3 points

3 Starter

4 Handgrip

10 Webbing

Warning/caution!

⚠ DANGER

Non-observance will result in the risk of serious injury or death to oneself or others.

⚠ WARNING

Non-observance will result in the risk of injury to oneself or others.

⚠ CAUTION

Non-observance will result in the risk of injury to oneself or others.

NOTE

These give details or further information on what has already been said, in the aim to prevent damage to the machine.

Please read the instructions carefully before starting the machine.

Wear goggles.
Wear ear protectors.

Weare a protective helmet.

Wear protective gloves.

Wear safety cut through resistant shoes with safety sole and steel toe.

Do not use the circular saw blade.

Warning against dangerous kickback

Warning against thrown-off items

Warning against hot surfaces!
Danger of burns!

Warning about inflammable substances

Do not let other persons get near due to foreign objects being thrown off. Minimum safe distance is 15 m.

The maximum speed of the cutting unit. The device must not be operated at a speed higher than this.

Primer

Choke

Risk of injury !
Warning! Do not put hands under the cover of the machine when it is running Caution! Rotating electrical too!

0 I

Engine stop switch positions
0 = stop/Off
I = run/On

Rotation direction

Slow

Quickly

Switch the engine off and remove the socket plug before any work on the engine.

CE marking

SPECIFIED CONDITIONS OF USE

Use this trimmer for its provided purpose only, i.e. for the cutting of grass, brushwood and weed.

- the 3-point blade is suitable for cutting brushwood and small shrubs up to 2 cm in diameter;
- the cutting line head can eliminate tall grass and non-woody vegetation near fences, walls, foundations, pavements, around trees, etc. or to completely clean a particular area of the garden;

⚠ WARNING

Risk of injury

The appliance must not be used to cut hedges, hard branches and wood or to crush material for compost.

Do not use the appliance to cut grass that is not on the ground, e.g. grass growing on walls, rocks, etc.

Do not use this product in any other way as stated for normal use. Not observing general regulations in force and instructions from this manual does not make the manufacturer liable for damages.

Please note that permissible uses for the tool could be limited by national regulations. It is necessary to comply with the regulations applicable in the country where the truck is used.

NOTE

Avoid using the engine at full power for the first 6-8 working hours.

SAFETY WARNINGS

Read and understand the operating instructions before using the appliance. Familiarise with the control elements and how to use the appliance properly.

Abide by all the safety measures stated in the service manual. Act responsibly toward third parties. The operator is responsible for accidents or risks to third parties.

The operating staff must carefully read the Operating Instructions before using the appliance. The appliance may only be operated and maintained by persons familiarised with it and informed about possible risks.

Persons over 16 years of age can only work on the appliance. An exception includes youngsters trained in order to reach knowledge under supervision of the trainer during occupational education.

⚠ DANGER

This machine's starter unit generates an average sized electromagnetic field, but it is not however possible to exclude the possibility of interference on any active or passive medical devices that operators may be wearing; this could be risky for their health conditions. All those using medical devices should always consult their GP, or the device manufacturer, before using this machine.

Keep children and other persons including animals in a safe distance when using the appliance. Minimum safe distance is 15 m.

Provide adequate lighting or good lighting conditions when working with the machine. Poor lighting/light conditions represent a high safety risk.

⚠ WARNING

Wear personal protective equipment.

- Always wear goggles when using the machine.
- Wear ear protectors!
- Wear solid shoes and long trousers.
- Do not wear loose clothing or jewels. Hear, clothing and gloves must be out of reach of moving parts as they could get caught by the rotating parts. Do not use the appliance when barefooted or in open sandals.
- Use protective gloves when handling the blades.

Do not use the appliance if you are tired, ill, under influence of drugs, alcohol drinks or medicaments.

Do not overreach. Keep proper footing and balance at all times.

Despite the observance of the operating instructions there still may be some hidden residual risks.

⚠ CAUTION

Damage to health arising from vibrations to hand and arms if the device is used for a long time or if the device is not guided and evaluated properly.

Vibration damping systems are no guaranteed protection against white finger disease or carpal tunnel syndrome. Therefore, it is necessary to carefully check the state of your fingers and wrist if you have regularly used the appliance for a long time. If any symptom of the diseases above appears, seek medical advice immediately. To reduce the white finger disease risk, keep your hands warm and take regular breaks during your work.

⚠ CAUTION

Hearing damage
A longer stay in the immediate vicinity of the running unit may cause hearing damage. Wear ear protectors!

When working with the device, a certain level of noise cannot be avoided. Noisy work should be scheduled for hours, during which it is allowed by statute or other local regulations. Adhere to any applicable rest times and limit your working time to the necessary minimum time. For your personal protection and the protection of people nearby, suitable hearing protection must be worn.

Noise emission information in accordance with the German Product Safety Act (ProdSG) and the EC Machine Directive: the noise pressure level at the place of work can exceed 80 dB(A). In such cases the operator will require noise protection (e.g. wearing of ear protectors).

Please observe the following: according to the German Machine Noise Protection Regulation from September 2002, this device may not be operated on Sundays and Bank holidays or working days from 8pm to 7am. Furthermore, it is forbidden to operate the machine at the following times of day: from 7 a.m. to 9 a.m., from 1 p.m. to 3 p.m. and from 5 p.m. to 8 p.m.

Please do also consider any local regulations concerning noise protection!

⚠ WARNING

Risk of injury

Use only original cutting devices or ones homologated by the Manufacturer.

- Only use the trimmer with the right trimming cord installed and with both trimming cords being at the right length.
- Do not use metal wire or plasticsheathed metal wire of any kind in the cutting head. This may lead to serious injuries of the operator.

All protection covers and safety devices must be correctly attached to operate the device.

- The cutting diameter must not exceed the length of the protection cover stated in this manual.

Before starting work please:

- check that all the screws on the machine and the cutting device are tightly fastened
- that the cutting device is not damaged, and
- check that the cutting device is undamaged and that the 3 or 4-point metal blades (if fitted are properly sharpened
- check that the air filter is clean
- check the handgrips are well fastened
- Before each use of the device, check whether the cutting head is attached correctly and that the throttle lever returns to zero position automatically.
- Check the device for any fuel leakage before each use. Ensure that the tank lid is securely closed.
- Check all screw and plug-in connections and protective equipment if firm and tightened properly and whether all moving parts are running smooth whenever the appliance is to be put into operation.

The protective equipment on the appliance is strictly prohibited to be disassembled, changed, used in conflict with the designation and it is prohibited to attach any protective equipment of other manufacturers.

The appliance must not be used if damaged or safety equipment is defective. Replace any worn-out and damaged parts.

⚠ WARNING

The cutting device must not move when the engine is running idle. If the cutting device moves when the engine is running idle, contact your dealer to correctly regulate the engine.

The machine must always be used connected to the webbing worn correctly. Frequently check the efficiency of the quick release mechanism used to quickly free the machine from the belts in case of danger.

The machine must always be used connected to the webbing worn correctly. Frequently check the efficiency of the quick release mechanism used to quickly free the machine from the belts in case of danger.

Never start the engine with the shoulder strap hang up.

When working with this machine, do not use spare parts other than those recommended by us. Using spare parts not recommend by us can result in serious injuries to persons or damage to the machine.

Make sure that the trimmer is not soiled by parts of plants or other materials.

⚠ WARNING

Risk of injury

Rotating blades may lead to serious injuries by cutting or amputating parts of the body.

- Be careful to avoid injury by the cutting tools. Careful appliance handling reduces the risk of injury by knife.
- Always have your arms and legs in safe distance from the cutting mechanism, in particular after turning the engine on.
  Never touch under the housing body when the engine is running. Wear protective shoes.
- Avoid any inadvertent starting of the engine. Make sure, that the control lever is always in 'Start' position when you pull the starter rope.
- Never use the lawn trimmer without the protective cover.
- After the appliance is turned off, the cutting head keep rotating for a couple of seconds. Keep your arms and legs in safe distance.
- Carry the lawn trimmer with the handle, with the blade being off (idle).

Thrown-off stones or soil may lead to injuries.

- Before mowing, check the area to be mowed for any undesirable objects.
- Wear safety goggles when working.

When working, the machine must always be firmly held in both hands, keeping the power unit on the right of the

body and the cutting group below the line of the belt.

- Adjust the handle to your body height before starting the device and make sure that the cutting head is not in touch with any objects.
- Be careful when going backwards – risk of tripping!

⚠ DANGER

Kickback can lead to casualties.

Carefully check the terrain where the appliance is going to be used and remove all objects that could get caught or thrown off by the appliance such as stones, branches, wires, animals, etc.

Do not use metal cutting tools near fences, metal posts, boundary stones, or foundations.

Stop the engine immediately if the blade stops during sawing. Always beware of a kickback, which could occur if a blade encounters a solid object (logs, roots, branches, stones, etc.. Do not touch the ground with the blade. Kickbacks cause blade recoils that are difficult to control, so as to cause loss of control of the machine, compromise operator safety and cause damage to the machine itself.

If you touch an object or get caught (with the device) switch off the engine immediately and check the device for possible damage. Repair possibly existing damages before you try to continue your work. Do not operate the trimmer if it has loose or damaged parts.

SAFETY INSTRUCTIONS FOR PETROL-POWERED TRIMMERS AND BRUSHCUTTERS

⚠ DANGER

Risk of fire! / Risk of explosion

Fuel is highly flammable.

- Petrol and petrol vapours are highly flammable, explosive.
- Do not work with the unit in an environment with a risk of explosion where there are flammable liquids, gases or dust.

- Never operate the unit near highly flammable materials.

- Prohibited smoking and open fire using.
- Keep the fuel in suitable containers only. Do not store any fuel near the unit.

The appliance may only be refuelled outdoors and not near open fire or burning cigarettes.

Emergency procedure

After use, let the unit cool down for at least 5 minutes before refuelling.

In the tank pressure may develop. Loosen the tank cap slowly to allow this pressure to gradually decrease.

Make sure the fuel does not overflow. If the fuel overflows, the engine must not be started. Remove any dirt from the appliance and prevent any attempt at ignition until fuel fumes have evaporated.

Replace all fuel tank and container caps securely.

Start the device at least three meters away from the place where you fuelled it. Do not smoke during fuelling or operation and take care that no sparks or open flames reach into the working area.

Fuel tank to be emptied outdoors only.

To keep the danger of fire as low as possible the engine and exhaust pipe must be free from grass, leaves and excess grease.

Replace the exhaust pipe and (if necessary) the spark protector if these are not in proper working order any more.

To reduce fire risks, periodically clean the cylinder flaps with compressed air and clear the silencer area to get rid of sawdust, branches, leaves or other debris.

Regularly remove any remainders of grass and weed to avoid an overheating of the shaft tube. Remainders of grass and weeds get caught under the protection cover avoiding a sufficient cooling of the shaft tube. Remove the remainders carefully with a screwdriver or a similar tool.

⚠ DANGER

Risk of poisoning!

Exhaust gases, fuel and lubricants are toxic. Inhaling exhaust gases may be fatal!

Use the appliance only outside, never use it in confined and bad ventilated areas.

Do not operate the unit in closed spaces where dangerours carbon monoxide gases may accumulate.

⚠ WARNING

Danger of burns!
Some parts of the appliance get too hot when the appliance is operated. Contacting hot parts of the unit may cause burns.

- Let the unit cool down after its operation is over.
- Do not touch the exhaust pipe or cylinder. These parts get extremely hot during operation and stay hot for some time after the device has been switched off.

TRANSPORT

When transporting the tool by car, it must be positioned so that it poses no danger, and secured.

Make sure that no petrol escapes during transport. Avoid damage and injuries.

During transport and storage of the tool, the blade guard (chain guard) must be attached.

STORAGE

Lock the device in a proper place to protect it from unauthorised use.

After every work stint, clean the machine thoroughly to remove all dust and debris, and repair or replace any faulty parts.

The appliance must be stored in a dry place and protected from frost.

During transport and storage of the tool, the blade guard (chain guard) must be attached.

Let the engine cool down, before you store the device in a closed room.

⚠ DANGER

Never keep the unit with petrol in the tank inside a building where petrol vapours could get in contact with open fire or sparks.

MAINTENANCE

Only a regularly maintained and treated appliance can serve as a satisfactory aid. Insufficient maintenance and care can lead to unforeseen accidents and injuries.

Repairs and works specified in these Instructions may only be performed by qualified authorised staff.

⚠ DANGER

Switch the engine off and remove the socket plug before any work on the engine. Wait until all rotating parts have stopped and the appliance has cooled down.

Keep the blade protection device on, except when intervening directly on the blade.

Keep the device, in particular the air vents, clean at all times. Never spray water on the device body! Never clean the machine and its components with solvents, flammable

or toxic liquids. Us only a damp cloth making.

After each use, clean the lawn trimmer and remove any grass remains.

To avoid overheating and damage to the engine, always keep the cooling air vents clean and free of sawdust and debris.

The starter rope must be replaced as soon as it shows signs of wear.

Check the condition of the cutting head regularly. All damaged parts must be replaced immediately. Follow the necessary safety measures when replacing any parts.

The carburettor has an optimised setting 'ex works'. If any further adjustments should be required contact your competent customer service.

Use only original accessories and original spare parts. Using other spare parts can result in accidents/injuries of the user. The manufacturer will not be liable for any such damage.

Please contact our service department if you need accessories or spare parts.

FAILURE REMOVAL

Failures	Causes	Removal
Engine does not start or starts, but does not run further.	Wrong starting process.	Refer to the instructions in these operating instructions.
	Empty fuel tank/Lack of fuel	Add some fuel
	Wrong fuel, storing without petrol tank being drained	Drain the fuel tank and carburettor. Add fresh petrol.
	Wrong setting of the carburettor.	Have the carburettor settings adjusted by an authorised customer service organisation.
	Sooted spark plug (carbon residues on electrodes), electrodes distance too big	Clean the spark plug, check the plug thermal value, possibly change the plug.
	The spark plug is wet from petrol (oversaturated engine).	Dry the spark plug out and refit it.
	Dirty air filter	Clean or replace the air filter
Engine starts, but does not run at full power.	Dirty air filter	Clean or replace the air filter
	Wrong setting of the carburettor.	Have the carburettor settings adjusted by an authorised customer service organisation.
Engine splutters.	Dirty air filter	Clean or replace the air filter
The motor does not develop maximum power		
Engine does not run smoothly.	Wrong setting of the carburettor.	Have the carburettor settings adjusted by an authorised customer service organisation.
Excessive exhaust gases (smoke).		

DISPOSAL

If your device should become useless somewhere in the future or you do not need it any longer, do not dispose of the device together with your domestic refuse, but dispose of it in an environmentally friendly manner. Thoroughly empty the oil/lubricant and fuel tanks and dispose of the remainders at a special collecting point or dump. Please dispose of the device itself at an according collecting/recycling point. By doing so, plastic and metal parts can be separated and recycled. Information concerning the disposal of materials and devices are available from your local administration.

Never dispose of oils, fuel or other polluting materials in unauthorised places.

Make sure the oil products do not enter the soil.

Oil products must not come into contact with skin, eyes and clothing.

WARRANTY

For this tool, the company provides the end user - independently from the retailer's obligations resulting from the purchasing contract - with the following warranties:

The warranty period is 60 months beginning from the hand-over of the device which has to be proved by the original purchasing document. Wearing parts, rechargeable batteries and defects caused by the use of non fitting accessories, repair with parts that are not original parts of the manufacturer, use of force, strokes and breaking as well as mischievous overloading of the motor are excluded from this warranty. Warranty replacement does only include defective parts, not complete devices. Warranty repair shall exclusively be carried out by authorized service partners or by the company's customer service. In the case of any intervention of not authorized personnel, the warranty will be held void. The warranty shall not apply to commercial use of the product.

All postage or delivery costs as well as any other subsequent expenses will be borne by the customer.

EC DECLARATION OF CONFORMITY

We, **ikra GmbH, Schlesierstraße 36, D-64839 Münster,** declare under our sole responsibility that the **Petrol brushcutter GBF-I-70-4** to which this declaration relates correspond to the relevant basic safety and health requirements of Directives
2006/42/EC (EC Machinery directive)
2014/30/EU (EMC directive)
2016/1628/EU as amended by 2017/656/EU emission directive and
2000/14/EC+2005/88/EC (noise directive)
For the relevant implementation of the safety and health requirements mentioned in the Directives, the following standards and/or technical specifcation(s) have been respected:

EN ISO 11806-1:2011
EN ISO 14982:2009

Serial numbers from 3228600000001 to 3228699999999

Conformity assessment method to annex V / Directive 2000/14/EC
Measured sound power level: 105,4 dB (A)
Guaranteed sound power level: 112 dB (A)

The year of manufacture is printed on the nameplate and can be additionally retrieved via the consecutive serial number.

Münster, 2021-10-21

Matthias Fiedler
Senior Product Manager
Ikra GmbH

Maintenance of technical documentation:
Matthias Fiedler, Ikra GmbH, Schlesierstrasse 36, 64839 Münster, Germany

Coupe-bordures à essence		GBF-I-70-4
Moteur / Cylindrée		Moteur à 4 temps / 31 cm^3
Puissance du moteur max.		0,7 kW / 1,0 PS
Régime du moteur max.		9800 min^{-1}
Vitesse de rotation à vide		3000 min^{-1}
Dispositifs de coupe (Largeur de coupe)	Lame avec 3 pointes	Ø 255 mm
	Tête de coupe Fil 2 x 2m / Ø 2,4 mm	Ø 430 mm
Régime maximal du moteur	Lame avec 3 pointes	7300 min^{-1}
	Tête de coupe	6200 min^{-1}
Carburant Volume du réservoir		680 ml
Huile de moteur Volume du réservoir		80 ml
Poids selon ISO 11806-1 (sans carburant, dispositifs de coupe et sangle)		7,8 kg
Données relatives au bruit		
Niveau de pression acoustique L_{pA} [1)]		94,2 dB (A)
Niveau d'intensité acoustique L_{WA} [2)]		112 dB (A)
Mesuré selon [1)] EN ISO 11806:2011; [2)] 2000/14/ EG; Incertitude K = 3 dB (A)		
Données relatives aux vibrations Valeurs totales des vibrations (somme vectorielle de trois sens) établies conformément à EN ISO 11806:2011, Incertitude K = 1,5 m/s^2		
Valeur d'émission vibratoire a_h	Avec lame 3 tranchants	4,77 m/s^2
	Avec tête de coupe	5,07 m/s^2

Sous réserve de modifications techniques.

COMPOSANTS PRINCIPAUX

1 Moteur

2 Tube d'entraînement

5 Protection du dispositif de coupe

6 Tête de coupe

7 Lame avec 3 pointes

3 Poignée de démarrage

4 Poignée

10 Sangle de transport

Avertissement / attention!

⚠ DANGER

En cas de non-respect, ceci peut entraîner des blessures personnelles ou des blessures des tiers, voire un danger de mort.

⚠ AVERTISSEMENT

En cas de non-respect, ceci peut entraîner des blessures personnelles ou des blessures des tiers.

⚠ ATTENTION

En cas de non-respect, ceci peut entraîner des blessures personnelles ou des blessures des tiers.

REMARQUE

Fournit des explications ou autres informations sur les indications déjà fournies dans le but d'éviter tous dommages de la machine.

Veuillez lire avec soin le mode d'emploi avant la mise en service

Portez des lunettes de protection.
Portez une protection acoustique.

Porter un casque de protection.

Portez des gants de protection.

Portez des chaussures de sécurité avec protection contre les coupures, semelle antidérapante et bout en acier.

Ne pas utiliser de lames de scies circulaires.

Avertissement - risque de rebond dangereux

Avertissement – éjection d'objets

Avertissement - surfaces chaudes !
Danger de brûlures!

Attentions substances inflammables

Pour cause de risque d'éjection d'objets étrangers, éloignez toute personne du lieu de travail. La distance de sécurité minimale s'élève à 15 mètres.

Fréquence de rotation maximale de l'unité de coupe. L'appareil ne peut être utilisé à une fréquence de rotation supérieure.

Amorce

Levier d'étrangleur (starter)

Danger de blessures !
Les lames de coupe continuent à tourner après déconnexion de l'appareil.

0
I

Positions de l'interrupteur du moteur
0 = Arrêt/Off
I = Marche/On

Sens de rotation

Lentement

rapidement

Avant tout travail sur le moteur, arrêtez-le et retirez l'antiparasite de la bougie d'allumage.

Symbole CE

UTILISATION CONFORME AUX PRESCRIPTIONS

Employez ce coupe-bordures uniquement à l'usage auquel il est destiné, soit la coupure de la pelouse, de broussailles et de mauvaises herbes.

- la lame à 3 tranchants est adaptée pour la découpe et le débroussaillage des petits buissons jusqu'à 2 cm de section ;
- Dans le cas contraire, l'utilisateur ou des personnes se trouvant à proximité pourraient subir de graves blessures et l'appareil pourrait être endommagé.

⚠ AVERTISSEMENT

Danger de blessures

Il est interdit d'utiliser l'appareil pour couper des haies, branches dures et bois ou pour le broyage de matériel à composter.

N'utilisez pas l'appareil pour tailler de l'herbe qui ne se trouve pas au sol, par exemple, de l'herbe qui pousse sur les murs, rochers, etc.

Comme déjà indiqué, cette machine n'est conçue que pour être utilisée conformément aux prescriptions. Le fabricant décline toute responsabilité en cas de non-respect des règles en vigueur et des dispositions indiquées dans ce mode d'emploi.

Veuillez noter que les prescriptions nationales peuvent restreindre l'utilisation de l'appareil. Il est nécessaire de respecter les règles en vigueur dans le pays d'utilisation du transpalette.

REMARQUE

Pendant les 6 à 8 premières heures d'utilisation de la machine, ne pas utiliser le moteur au régime maximal.

INSTRUCTIONS DE SÉCURITÉ PARTICULIERES

Lisez attentivement ce mode d'emploi avant la première utilisation de l'appareil et assurez-vous de l'avoir bien compris. Familiarisez-vous avec les éléments de commande et l'utilisation correcte de l'appareil.

Respectez toutes les consignes de sécurité figurant dans le mode d'emploi. Comportez-vous de façon responsable vis-à-vis des autres personnes. L'utilisateur est responsable des accidents et dangers vis-à-vis de tierces personnes.

L'opérateur doit lire attentivement la notice avant d'utiliser l'appareil. L'appareil peut être utilisé et entretenu uniquement par des personnes familiarisées avec le fonctionnement de l'appareil et les risques possibles.

L'appareil peut être utilisé uniquement par des personnes de plus de 16 ans, exception faite des adolescents manipulant l'appareil dans le cadre de l'enseignement professionnel sous la surveillance du formateur.

⚠ DANGER

Le système de démarrage de cette machine génère un champ magnétique relativement faible, mais il ne peut cependant pas être exclu que des dysfonctionnements surviennent en cas d'implants actifs ou passifs de l'opérateur, avec des risques graves pour la santé. Il est fortement recommandé aux porteurs de ce type d'appareils médicaux de consulter un médecin ou le fabricant d'appareils avant d'utiliser la machine.

Tenez-vous éloigné des enfants, des personnes et des animaux lors de l'utilisation de l'appareil. La distance de sécurité minimale s'élève à 15 mètres.

Lors du travail avec l'appareil, veillez toujours à un éclairage suffisant ou à des conditions de lumière suffisantes. Un éclairage/conditions de lumière insuffisantes représentent un grand risque.

⚠ AVERTISSEMENT

Portez un équipement de protection individuelle.

- Toujours porter des lunettes protectrices en travaillant avec la machine.
- Toujours porter une protection acoustique!
- Portez des chaussures rigides et un pantalon long.
- Ne portez pas de vêtements larges ou bijoux. Éloignez les cheveux, vêtements et gants des parties mobiles, faute de quoi ils pourraient être accrochés par les pièces mobiles. N'utilisez pas l'appareil pieds nus ou en sandales !
- Pour les travaux dans la zone de la lame, porter des gants de protection

N'utilisez pas l'appareil si vous êtes fatigué, malade ou sous l'influence de drogues, d'alcool ou de médicaments.

Évitez les postures anormales du corps. Adoptez une posture stable et maintenez toujours l'équilibre.

Malgré le respect de la notice d'utilisation, des risques résiduels cachés peuvent exister.

⚠ ATTENTION

Atteinte à la santé résultant des vibrations des mains et bras en cas d'utilisation prolongée de l'appareil ou lorsque l'appareil n'est pas correctement dirigé et évalué.

Les systèmes d'amortissement des vibrations ne garantissent pas la protection contre la maladie de Raynaud ou le syndrome du canal carpien. Par conséquent, en cas d'utilisation régulière de l'appareil, il est nécessaire de surveiller attentivement l'état des doigts et des poignets. En cas d'apparition des signes des maladies citées ci-dessus, consultez immédiatement un médecin. Afin de réduire le risque de la maladie de Raynaud, maintenez vos mains au chaud et faites des pauses régulières.

⚠ ATTENTION

Endommagement de l'audition.
Un séjour prolongé à proximité immédiate de l'appareil en service peut endommager l'audition. Toujours porter une protection acoustique!

Les nuisances sonores causées par cet appareil sont inévitables. Effectuez les travaux très bruyants aux horaires autorisés et destinés à cet effet. Observez, le cas échéant, des périodes de pause et limitez la durée du travail au strict nécessaire. Pour votre protection personnelle et celle des personnes se trouvant à proximité, une protection auditive adéquante est requise.

Les indications relatives aux émissions sonores de bruit sont conformes à la loi sur la sécurité de produit (ProdSG), voire à la Directive Machines de l'Union Européenne: le niveau de pression acoustique au lieu de travail peut dépasser 80 dB (A). Dans ce cas il convient de prévoir des mesures de protection acoustique pour l'opérateur(par ex. port de protègeoreilles).

Veuillez noter que, conformément à la réglementation sur les bruits de voisinage, cet appareil ne peut être utilisé dans les zones résidentielles, en principe, que de 8 h 30 à 12 h et de 14 h à 19 h en semaine, de 9 h à 12 h et de 15 h à 19 h le samedi et enfin de 10 h à 12 h le dimanche et les jours fériés. Les horaires peuvent varier selon les départements, parfois selon les municipalités. De plus, l'interdiction d'exploitation s'applique aux heures suivantes de la journée : de 7h00 à 9h00, de 13h00 à 15h00 et de 17h00 à 20h00.

Protection contre le bruit! Avant la mise en marche, informez-vous des prescriptions locales.

⚠ AVERTISSEMENT

Danger de blessures

Seuls les dispositifs de coupe ou ceux autorisés par le fabricant peuvent être utilisés.

- Ne travaillez avec le coupe-bordures que si le fil de coupe adapté est installé et que si les deux fils de coupe ont la bonne longueur.
- N'employez pas pour la tête de fil n'importe quel fil en métal ou un fil en métal recouvert de plastique. Ceci pourrait blesser gravement l'utilisateur.

Tous les tôles de protection et dispositifs de sécurité doivent être correctement fixés lors de la mise en service de l'appareil.

- La ligne de coupe ne doit pas dépasser la longueur de la tôle de protection indiquée au présent manuel.

Avant de commencer le travail, il faut vérifier ce qui suit :

- que toutes les vis sont serrées sur la machine et sur le dispositif de coupe
- que le dispositif de coupe n'est pas endommagé et
- que les lames métalliques sont correctement aiguisées avec 3 ou 4 tranchants (si montés
- que le filtre à air est propre
- que les poignées sont correctement fixées
- Avant chaque utilisation, vérifiez que la tête de coupe est correctement fixée et que l'accélérateur se remet automatiquement à la position zéro.
- Avant chaque utilisation, vérifiez l'absence de fuites de carburant sur l'appareil. Assurez-vous que le bouchon du réservoir de carburant est bien fermé.
- Avant chaque mise en marche, contrôlez tous les raccords à vis et encastrables, ainsi que les dispositifs de protection, la fixation correcte ainsi que le bon fonctionnement de toutes les pièces mobiles. .

Il est strictement interdit de démonter, de changer les dispositifs de protection situés sur l'appareil ou de les utiliser en désaccord avec leur destination ou de fixer d'autres dispositifs de protection d'autres fabricants.

Il est interdit d'utiliser l'appareil si les dispositifs de protection sont défectueux ou endommagés. Remplacez les pièces usées ou endommagées.

⚠ AVERTISSEMENT

Le dispositif de coupe ne doit pas se déplacer lorsque le moteur marche à vide. Lorsque le dispositif de coupe se déplace avec le moteur en marche à vide, vous devez demander conseil à votre revendeur pour le réglage correct du moteur.

Lors de l'utilisation de la machine, les sangles de transport correctement posées doivent toujours être suspendues. L'efficacité du déclenchement rapide pour la séparation rapide de la machine des sangles en cas de danger doit être vérifiée régulièrement.

Lors de l'utilisation de la machine, les sangles de transport correctement posées doivent toujours être suspendues. L'efficacité du déclenchement rapide pour la séparation rapide de la machine des sangles en cas de

danger doit être vérifiée régulièrement.

Ne démarrez jamais le moteur avec la bretelle de port accrochée!

Dans le cas contraire, l'utilisateur ou des personnes se trouvant à proximité pourraient subir de graves blessures et l'appareil pourrait être endommagé.

Veillez à ce que le coupe-bordures ne soit pas sali par des morceaux de plantes ou par d'autres matériaux.

⚠ AVERTISSEMENT

Danger de blessures

Les lames rotatives peuvent provoquer des blessures graves par coupure ou amputer des parties du corps.

- Soyez prudents pour éviter des blessures par coupures. Une manipulation minutieuse de l'appareil réduit le risque de blessures par lame.
- Éloignez toujours suffisamment les mains et les pieds du dispositif de coupe, en particulier lorsque vous mettez le moteur en marche.
  Ne mettez jamais les mains sous le corps du boîtier lorsque l'appareil est en marche. Portez des chaussures de sécurité.
- Les chargeurs conviennent exclusivement à la charge de ces batteries rechargeables
- N'utilisez jamais le coupe-bordures sans capot de protection.
- La tête de coupe continue à tourner pendant quelques secondes après l'arrêt de l'appareil. Tenez les mains et les pieds à une distance de sécurité.
- Portez le coupe-bordures par la poignée avec lame arrêtée (au repos).

Les pierres ou terre éjectées peuvent provoquer des blessures.

- Avant de commencer à tondre, contrôlez si aucun objet étranger ne se trouve sur la surface à tondre.
- Portez des lunettes de protection lors du travail.

La machine doit toujours être maintenue avec les deux mains pendant le travail, avec le bloc moteur du côté droit du corps et le groupe de coupe sous la ligne de la ceinture.

- Avant le démarrage, veillez à adapter la poignée à votre taille et à ce que la tête de coupe ne touche aucun objet.
- Attention à la marche à reculons, risque de trébuchement.

⚠ DANGER

Le rebond peut provoquer des blessures par coupure mortelles.

Contrôlez soigneusement le terrain sur lequel vous utiliserez l'appareil et retirez tous les objets susceptibles d'être accrochés par l'appareil et éjectés, tels que pierres, branches, fils, animaux, etc.

N'utilisez pas les outils de coupe en métal le long des clôtures, des poteaux en métal, des pierres de limitation ou des fondements.

Si une lame est arrachée pendant le travail, le moteur doit être immédiatement arrêté. Veillez toujours aux mouvements de recul (Kickback qui peuvent survenir lorsqu'une lame rencontre un obstacle (tronc d'arbre, racines, branches, pierres, etc.. Evitez que la lame touche le sol. Les chocs provoquent un rebond de la lame qui est difficile à contrôler, et si fort, qu'il est possible de perdre le contrôle de la machine, de mettre en danger la sécurité de l'opérateur et d'endommager la machine elle-même.

Si vous touchez un objet ou si vous restez coincé par cet objet, éteignez tout de suite le moteur et vérifiez s'il n'a pas été endommagé. Réparez tout endommagement éventuel avant de tenter de continuer votre travail. Ne mettez pas votre coupe-bordures en marche si certaines pièces sont détachées ou endommagées.

MESURES DE SECURTIE POUR LES COUPE-BORDURES A ESSENCE ET LES DEBROUSAILLEUSES

⚠ DANGER

Risque d'incendie ! / Risque d'explosion

Le carburant est hautement inflammable.

- L'essence et les vapeurs d'essence sont légèrement inflammables ou explosives.
- Ne travaillez jamais avec l'appareil dans un environnement avec risque d'explosion, contenant des liquides, gaz ou poussières inflammables.
- Ne faites jamais fonctionner l'appareil à proximité des matières légèrement inflammables.
- Défense de fumer, feu ouvert interdit.
- Conservez le carburant uniquement dans des récipients adéquats. Ne stockez aucun carburant à proximité de l'appareil.

Ravitaillez toujours à l'extérieur, jamais à proximité de flammes ou cigarettes allumées.

Ravitaillez avant de mettre l'appareil en marche. Il est interdit de ravitailler ou d'ouvrir le réservoir lorsque le moteur est en marche ou encore chaud.

Après l'utilisation, laissez l'appareil refroidir au moins 5 minutes avant de ravitailler en carburant.

Une certaine pression peut se former dans le réservoir. Otez le couvercle d'abord lentement pour que la pression puisse diminuer.

Veillez à ne pas faire déborder le carburant. Si le carburant déborde, il est interdit de mettre le moteur en marche. Nettoyez l'endroit souillé et évitez tout essai de mise en marche tant que les vapeurs de carburant ne sont pas évacuées.

Resserrez tous les capots et fermetures sur le réservoir à carburant et sur les conteneurs.

Démarrez l'appareil au moins à trois mètres de l'endroit où vous l'avez rempli d'essence. Ne fumez pas pendant que vous remplissez l'essence ou pendant l'utilisation, et veillez à ce qu'aucune étincelle ou flamme ouverte ne puisse atteindre la zone de travail.

Videz le réservoir de carburant exclusivement à l'extérieur

Afin de réduire au maximum le danger d'incendie, le moteur et le pot d'échappement doivent être exempts d'herbe, de feuilles et de graisse excédentaire.

Remplacez le pot d'échappement et (le cas échéant) le pare-étincelles s'ils ne sont plus aptes au fonctionnement.

Pour réduire au minimum le risque d'incendie, nettoyer régulièrement les nervures du cylindre à l'air comprimé et débarrasser la zone du silencieux des déchets de branches, feuilles ou autres déchets.

Enlevez régulièrement tous les restes d'herbe et de mauvaises herbes pour éviter une surchauffe du tube de la hampe. Les restes d'herbe et de mauvaises herbes s'enchevêtrent au-dessus de la chape de protection, ce qui empêche un refroidissement suffisant du tube de la hampe. Enlevez prudemment les restes avec un tournevis ou un outil similaire.

⚠ DANGER

Risque d'intoxication!

Les gaz d'échappement, les carburants et produits de graissage sont toxiques. La respiration des gaz d'échappement peut être mortelle !

Utilisez l'appareil uniquement à l'extérieur, jamais dans des pièces fermées ou mal ventilées.

Ne faites pas fonctionner l'appareil dans un espace fermé où peuvent s'accumuler les gaz dangereux de l'oxyde de carbone.

⚠ AVERTISSEMENT

Danger de brûlures!
Certaines pièces de l'appareil chauffent fortement pendant le fonctionnement. Le contact avec les parties chaudes peut provoquer des brûlures.

- Laissez le dispositif refroidir à la fin du service.
- Ne touchez ni le pot d'échappement ni le cylindre. Ces pièces atteignent des températures extrêmement élevées au cours du fonctionnement et restent chaudes quelques instants encore après l'extinction de l'appareil.

TRANSPORT

Si le transport de la machine doit s'effectuer à bord d'un véhicule, celle-ci doit être positionnée de manière à ne représenter aucun danger et doit être fixée solidement.

Pendant le transport, veillez à ce que de l'essence ne s'échappe pas. Évitez tout dommage et blessure.

Pendant le transport et le stockage de l'appareil, la protection de la lame (protection de la chaîne) doit être placée.

ENTREPOSAGE

Enfermez l'appareil dans un endroit approprié afin d'éviter toute utilisation non autorisée.

Après chaque intervention, nettoyer soigneusement la machine et éliminer la saleté et les déchets, réparer ou remplacer les pièces endommagées.

L'appareil doit être – stockés dans un endroit sec et protégé du gel.

Pendant le transport et le stockage de l'appareil, la protection de la lame (protection de la chaîne) doit être placée.

Laissez refroidir le moteur avant d'entreposer l'appareil dans une pièce fermée.

⚠ DANGER

Ne rangez jamais l'appareil avec l'essence dans le réservoir à l'intérieur d'un bâtiment où les vapeurs d'essence pourraient rentrer en contact avec le feu ouvert ou les étincelles.

ENTRETIEN

Seul un appareil régulièrement entretenu et réparé peut donner satisfaction. Un entretien insuffisant peut engendrer des accidents et des blessures.

Les réparations et travaux non décrits dans ce mode d'emploi doivent être effectués uniquement par un personnel qualifié agréé.

⚠ DANGER

Avant tout travail sur le moteur, arrêtez-le et retirez l'antiparasite de la bougie d'allumage. Attendez que toutes les pièces en rotation s'arrêtent et l'appareil refroidisse.

Ne pas retirer le dispositif de protection de la lame, à moins que les travaux doivent être effectués sur la lame elle-même.

Maintenez la machine et en particulier les orifices d'aération propres. Ne pulvérisez jamais d'eau sur l'appareil ! Ne nettoyez pas l'appareil et sec composants à l'aide de solvants et de liquides inflammables ou toxiques. Utilisez uniquement un chiffon humide, en veillant d'abord à ce que la fiche soit débranchée de la prise électrique.

Après chaque utilisation, nettoyez le coupe-bordure, retirez les restes d'herbe.

Pour éviter une surchauffe et un endommagement du moteur, la grille d'aspiration de l'air de refroidissement doit toujours être propre et maintenue à l'abri des copeaux de scie et de la saleté.

Le câble de démarrage doit être remplacé dès les premiers signes d'usure.

Vérifiez régulièrement l'état de la tête de coupe. Toutes les pièces endommagées doivent immédiatement être remplacées. Lors du remplacement, veuillez respecter les mesures de précaution nécessaires.

Le carburateur est réglé de façon optimale à son départ de l'usine. Si d'autres réglages devaient s'avérer nécessaires, adressez-vous au service clientèle compétent.

Utilisez uniquement des accessoires et des pièces de rechange d'origine. L'utilisation d'autres pièces détachées peut engendrer des accidents/blessures de l'utilisateur. Dans ce cas, le fabricant décline toute responsabilité.

Si vous avez besoin d'accessoires ou de pièces de rechange, veuillez vous adresser à notre service après-vente.

RÉSOLUTION D'UNE PANNE

Panne	Cause	Suppression
Le moteur ne démarre pas, présent mode d'emploi.	Mauvais démarrage	Veuillez observer les conseils du ou il démarre, mais s'arrête
	Réservoir vide/Manque de carburant.	Ravitaillez en carburant
	Mauvais carburant, stockage sans vidage du réservoir d'essence, mauvais type d'essence	Videz le réservoir de carburant et le carburateur. Versez de l'essence fraîche.
	Carburateur mal réglé	Faites régler le carburateur par un service après-vente autorisé
	Bougie d'allumage encrassée (restes de charbon sur les électrodes), distance des électrodes trop importante	Nettoyez la bougie, contrôlez la valeur thermique de la bougie ou remplacez-la.
	La bougie d'allumage est humide à cause de l'essence (moteur noyé).	Séchez la bougie d'allumage et remettez-la.
	Filtre à air encrassé	Nettoyez ou remplacez le filtre à air
Le moteur démarre mais ne fonctionne pas à pleine puissance	Filtre à air encrassé	Nettoyez ou remplacez le filtre à air
	Carburateur mal réglé	Faites régler le carburateur par un service après-vente autorisé
Le moteur a des ratés.	Filtre à air encrassé	Nettoyez ou remplacez le filtre à air
Le moteur n'atteint pas sa performance max.		
Moteur tourne irrégulièrement.	Carburateur mal réglé	Faites régler le carburateur par un service après-vente autorisé
Dégagement excessif de fumée		

ELIMINATION

Au cas où votre appareil devenait un jour inutilisable ou si vous n'en aviez plus l'usage, ne jetez en aucun cas l'appareil avec les déchets ménagers, mais veillez à un recyclage conforme aux principes écologiques. Videz soigneusement le réservoir à huile et à essence et allez déposer les restes dans un centre de traitement des déchets. Allez déposer l'appareil dans un centre de recyclage. Les éléments en matière synthétique et en métal seront séparés et réutilisés. Votre commune ou l'administration urbaine vous fourniront tous les renseignements à ce sujet.

Eliminer correctement les huiles, essences ou autres matières polluantes.

Veillez à ce que les produits pétroliers ne pénètrent pas dans le sol.

Les produits pétroliers ne doivent pas rentrer en contact avec la peau, les yeux et les vêtements.

CONDITIONS DE GARANTIE

Indépendamment des obligations ressortant du contrat de vente conclu par le fournisseur avec le consommateur final, nous accordons pour cet appareil la garantie suivante:

La période de garantie est de 60 mois et entre en vigueur à la remise de l'outil qui sera justifiée par présentation du bon d'achat original. Les pièces d'usure, les accus et les dommages dus à l'utilisation de pièces non conformes, à des réparations effectuées avec des pièces non originales, à l'exercice de la force, à des coups, une destruction ou une surcharge intentionnelle du moteur sont exclus de la garantie. Les échanges sous garantie ne concernent que les pièces défectueuses et non les appareils complets. Les réparations sous garantie ne peuvent être effectuées que par des ateliers autorisés ou par le service après-vente de l'usine. La garantie s'éteint en cas d'intervention étrangère au fournisseur agréé. La garantie n'est pas valable en cas d'usage commercial du produit.

Les frais de port, d'expédition et autres frais annexes sont à la charge du client.

DÉCLARATION DE CONFORMITÉ POUR LA CE

Nous, **ikra GmbH, Schlesierstraße 36, D-64839 Münster,** déclarons sous notre seule responsabilité que le produit **Coupe-bordures à essence GBF-I-70-4** faisant l'objet de la déclaration sont conformes aux prescriptions fondamentales en matière de sécurité et de santé stipulées dans les Directives de la
2006/42/CE (directive CE sur les machines)
2014/30/UE (directive EMV)
2016/1628/EU dernière modification par 2017/656/EU emmission et
2000/14/CE+2005/88/CE (directives en matière de bruit)
modifications inclues. Pour mettre en pratique dans les règles de l'art les prescriptions en matière de sécurité et de santé stipulées dans les Directives de la CEE, il a été tenu compte des normes et/ou des spécifications techniques suivantes:

EN ISO 11806-1:2011
EN ISO 14982:2009

Numéros de série de 3228600000001 à 3228699999999

Procédure d'évaluation de conformité voir annexe V / directive 2000/14/CE
Niveau de puissance acoustique mesuré: 105,4 dB (A)
Niveau de puissance acoustique garanti: 112 dB (A)

L'année de fabrication est indiquée sur la plaque de l'appareil et est également repérable sur le numéro de série consécutif.

Münster, 2021-10-21

Matthias Fiedler
Senior Product Manager
Ikra GmbH

La documentation technique est conservée par:
Matthias Fiedler, Ikra GmbH, Schlesierstrasse 36, 64839 Münster, Germany

Decespugliatore a benzina		GBF-I-70-4
Motore / Cilindrata		Motore a 4 tempi / 31 cm^3
Potenza motore max.		0,7 kW / 1,0 PS
Numero di giri motore max.		9800 min^{-1}
Numero di giri a vuoto		3000 min^{-1}
Dispositivo di taglio (Larghezza di taglio)	Lama con 3 punte	Ø 255 mm
	Testina portafilo Fibra 2 x 2m / Ø 2,4 mm	Ø 430 mm
Numero di giri massimo dell'utensile da taglio	Lama con 3 punte	7300 min^{-1}
	Testina portafilo	6200 min^{-1}
Combustibile Volume del serbatoio		680 ml
Olio per motore Volume del serbatoio		80 ml
Peso secondo ISO 11806-1 (senza carburante, dispositivi di taglio e cinghia)		7,8 kg
Dati di rumorosità		
Livello di rumorosità L_{pA} 1)		94,2 dB (A)
Potenza della rumorosità L_{WA} 2)		112 dB (A)
Misurato conf. 1) EN ISO 11806:2011; 2) 2000/14/ EG; Incertezza della misura K = 3 dB (A)		
Dati della vibrazione Valori totali delle oscillazioni (somma di vettori in tre direzioni) misurati conformemente a EN ISO 11806:2011, Incertezza della misura K = 1,5 m/s^2		
Valore di emissione dell'oscillazione a_h	Con lama a 3 tagli	4,77 m/s^2
	Con testina portafilo	5,07 m/s^2

La casa produttrice si riserva il diritto di apportare modifiche tecniche.

COMPONENTI ESSENZIALI

1 Motore

2 Tubo di trasmissione

5 Protezione del dispositivo di taglio

6 Testina portafilo

7 Lama con 3 punte

3 Presa di avvio

4 Impugnatura

10 Tracolla

Avviso/attenzione!

⚠ PERICOLO

In caso di mancato rispetto esiste la possibilità di ferirsi o di ferire terzi in modo grave, con pericolo di morte.

⚠ AVVERTENZA

In caso di mancato rispetto esiste la possibilità di ferirsi o di ferire terzi.

⚠ ATTENZIONE

In caso di mancato rispetto esiste la possibilità di ferirsi o di ferire terzi.

AVVISO

Fornisce indicazioni esplicative o altre informazioni sulle indicazioni già date in precedenza, al fine di non danneggiare la macchina o di prevenirne il danneggiamento.

Leggere attentamente le istruzioni per l'uso prima di mettere in funzione l'elettroutensile.

Indossare occhiali protettivi.
Utilizzare le protezioni per l'udito.

Indossare un casco protettivo.

Indossare guanti protettivi.

Utilizzare la calzatura di sicurezza con protezione al taglio, base antiscivolante e punta d'acciaio.

Non utilizzare lame circolari.

Avviso al contracolpo pericoloso

Avviso agli oggetti lanciati

Attenzione alle superfici calde!
Pericolo di ustioni!

Attenzione sostanze infiammabili

Visto il lancio in aria dei corpi estranei non lasciar avvicinare le altre persone. La distanza sicura minima è 15 m.

Numero di giri massimo del gruppo di taglio. Non si può utilizzare l'attrezzo con un numero di giri superiore.

Primer

Leva starter (Starter)

Pericolo di lesioni !
Avvertenza! Non mettere mani sotto alla copertura della macchina quando questa è in funzione. Le lame continueranno a ruotare una volta spenta la macchina.

0
I

Posizioni dell'interruttore del motore
0 = Spento/Off
I = esercizio/On

Senso di rotazione

Lentamente

Velocemente

Per tutti lavori sul motore spegnere il motore e sfilare il cappuccio della candela d'accensione.

Simbolo CE

UTILIZZO CONFORME

Utilizzare il trimmer esclusivamente per lo scopo previsto e cioè per tagliare erba, sterpaglia ed erbe infestanti.

- la lama a 3 tagli è adatta al taglio e alla pulizia di piccoli cespugli fino ad una sezione di 2 cm;
- Non utilizzare per il lavoro con questo apparecchio parti aggiuntive di nessun genere, tranne quelle raccomandate dalla nostra azienda. In caso contrario, l'operatore o persone estranee che si trovano nelle vicinanze possono essere gravemente ferite, oppure l'apparecchio subire danni.

⚠ AVVERTENZA

Pericolo di lesioni

Il dispositivo non deve essere utilizzato per tagliare siepi, rami rigidi e legno o per frantumare il materiale di compostaggio.

Non utilizzare il dispositivo per potare l'erba che non è sul terreno, ad esempio l'erba che cresce su muri, rocce, ecc.

Utilizzare il prodotto solo per l'uso per cui è previsto. All'inadempimento delle istituzioni delle direttive generalmente valide e delle istituzioni nel presente Manuale il costruttore non assume alcuna responsabilità dei danni.

Fare attenzione alle limitazioni imposte dalle disposizioni locali nell'impiego dello strumento. E' necessario osservare le norme applicabili nel paese nel quale il transpallet viene utilizzato.

AVVISO

Durante le prime 6-8 ore di impiego della macchina non utilizzare il motore al numero di giri massimo.

NORME DI SICUREZZA

Usare l'apparecchio solo dopo aver letto con attenzione e capito le istruzioni per l'uso. Prendere in conoscenza gli elementi di comando e l'uso corretto dell'apparecchio.

Rispettare tutte le istruzioni di sicurezza riportate nel Manuale. Comportarsi con cura verso le altre persone. L'operatore è responsabile verso i terzi degli incidenti oppure pericoli.

L'operatore è obbligato, prima di usare la macchina, leggere attentamente il Manuale d'Uso. Il dispositivo può essere utilizzato e mantenuto solo da persone che hanno familiarità con esso e sono stati informati dei pericoli.

Possono lavorare con l'apparecchio solo le persone che hanno raggiunto 16 anni. L'eccezione rappresenta lo sfruttamento dei minorenni per lo scopo dell'addestramento professionale per raggiungere la pratica sotto controllo dell'istruttore.

⚠ PERICOLO

Il sistema di avviamento della macchina genera un campo magnetico relativamente debole, ove non è possibile escludere che si presentino anomalie al funzionamento in caso di impianti attivi e passivi nell'utilizzatore, con relativi gravi rischi per la salute. Si raccomanda assolutamente a coloro che portano tali impianti medici di consultare un medico o il produttore dei dispositivi prima di utilizzare la macchina.

Tenere i bambini, le altre persone e gli animali lontano dal dispositivo durante il suo funzionamento. La distanza sicura minima è 15 m.

Durante il lavoro con l'apparecchio assicurare sempre l'illuminazione sufficiente, rispett. buone condizioni di visibilità. L'illuminazione insufficiente/condizioni di visibilità scarse rappresentano un grande rischio in sicurezza.

⚠ AVVERTENZA

Indossare l'adeguato abbigliamento di protezione.

- Durante l'uso dell'apparecchio utilizzare sempre gli occhiali di protezione.
- Utilizzare le protezioni per l'udito!
- Indossare la calzatura rigida e pantaloni lunghi.
- Non portare vestito lungo o gioielli. I cappelli, vestiti e guanti devono trovarsi fuori dalla portata delle parti mobili, in quanto potrebbero essere intrappolati dalle parti in movimento. Non utilizzate l'apparecchio se avete piedi nudi o sandali aperti.
- Per interventi nella zona della lama indossare i guanti protettivi

Non utilizzare l'apparecchio essendo stanchi, malati, sotto l'effetto delle droghe, alcol oppure medicamenti.

Evitare una posizione anomala del corpo. Mettersi in posizione sicura e mantenere l'equilibrio in ogni situazione.

Nonostante l'osservazione del manuale operativo, possono esistere anche rischi residuali nascosti.

⚠ ATTENZIONE

Danno alla salute in seguito di vibrazioni delle mani e delle braccia, se l'apparecchio è usato per un periodo prolungato, o se non è tenuto e valutato regolarmente.

I sistemi di riduzione delle vibrazioni non sono alcuna protezione garantita contro la malattia bianca delle dita o sindrome di tunnel carpale. Perciò occorre, in caso di uso prolungato e regolare dell'apparecchio, controllare attentamente lo stato delle dita e del polso. Se dovessero manifestarsi i sintomi delle malattie citate, consultare immediatamente il medico. Per ridurre il rischio di „malattia bianca delle dita", durante il lavoro mantenere le dita calde e fare pause regolari.

⚠ ATTENZIONE

Danni all'udito
Un soggiorno prolungato nelle vicinanze immediate della macchina in corso può provocare danni all'udito. Utilizzare le protezioni per l'udito!

Un certo inquinamento acustico è inevitabile durante l'impiego di questo attrezzo. Concentrare i lavori particolarmente rumorosi negli orari consentiti e previsti per tali attività. Rispettare eventuali orari di riposo e limitare la durata del lavoro allo stretto necessario. Per la protezione personale dell'operatore e delle persone eventualmente presenti nelle vicinanze si raccomanda l'impiego di un'adeguata protezione dell'udito.

Indicazioni sull'emissione di rumori in base alla legge tedesca sulla sicurezza delle prodotti (ProdSG) e/o alla Direttiva Macchine: se il livello di pressione acustica determinato nel posto di lavoro supera gli 80 dB(A). In un simile caso, bisogna prevedere per l'utente delle misure di isolamento acustico (per esempio il portare un dispositivo di protezione sonora).

Si prega di notare quanto segue: Il presente dispositivo non deve essere azionato in zone residenziali, in base al regolamento tedesco per la protezione dal rumore delle macchine (valido solo in Germania) del settembre 2002, di domenica e nei giorni festivi nonché nei giorni feriali dalle 20:00 alle 7:00. Si applica inoltre il divieto di lavoro nelle seguenti ore del giorno: dalle 7:00 alle 9:00, dalle 13:00 alle 15:00 e dalle 17:00 alle 20:00.

Inquinamento acustico! Prima dell'impiego prendere conoscenza delle norme regionali.

⚠ AVVERTENZA

Pericolo di lesioni

Utilizzare solo dispositivi di taglio originali o autorizzati dal produttore.

- Lavorare con il trimmer soltanto se su di esso è installato il giusto tipo di filo e se entrambi i fili sono regolati alla giusta lunghezza.
- Non utilizzare fili metallici o fili metallici rivestiti di plastica di alcun tipo nella testina del filo in quanto ciò potrebbe causare gravi lesioni all'utilizzatore.

Tutte le lamiere di protezione ed i dispositivi di sicurezza debbono essere debitamente montati e fissati per l'uso dell'attrezzo.

- La linea di taglio non deve superare la lunghezza della lamiera di protezione indicata nel presente manuale.

Prima di iniziare il lavoro, verificare quanto segue:

- che sulla macchina e sul dispositivo di taglio tutte le viti siano strette
- che il dispositivo di taglio non sia danneggiato e
- che le lame di metallo con 3 o 4 tagli (se montati siano ben affilate
- che il filtro dell'aria sia pulito
- che le maniglie siano ben fissate
- Prima dell'uso verificare sempre che la testina di taglio sia correttamente fissata e che la leva dell'acceleratore ritorni automaticamente nella posizione zero.
- Controllare prima dell'uso che il dispositivo non presenti perdite di lubrificante. Assicurarsi che il coperchio del serbatoio sia chiuso in modo sicuro.
- Prima di ogni messa in funzione controllare tutti i raccordi a vite e ad inserimento, anche i dispositivi di protezione, riguardando la rigidità e serraggio giusto e la funzione non disturbata di tutte le parti mobili.

E' severamente vietato smontare, modificare i dispositivi di protezione trovatisi sulla macchina, utilizzarli in controversia alla loro destinazione oppure montare i dispositivi di protezione degli altri produttori.

L'apparecchio non deve essere utilizzato se danneggiato oppure con i dispositivi di sicurezza difettosi. Cambiare le parti usurate e danneggiate.

⚠ AVVERTENZA

Il dispositivo di taglio non deve muoversi con il motore al minimo. Se il dispositivo di taglio si muove con il motore al minimo, consultare il proprio rivenditore per la regolazione corretta del motore.

Durante l'uso della macchina, le cinghie di tracolla devono sempre essere agganciate correttamente. L'efficacia del sistema rapido per staccare rapidamente la macchina dalle cinghie in caso di pericolo deve essere regolarmente controllata.

Durante l'uso della macchina, le cinghie di tracolla devono sempre essere agganciate correttamente. L'efficacia del sistema rapido per staccare rapidamente la macchina dalle cinghie in caso di pericolo deve essere regolarmente controllata.

Non avviare mai il motore con cintura a tracolla agganciata!

Non utilizzare per il lavoro con questo apparecchio parti aggiuntive di nessun genere, tranne quelle raccomandate dalla nostra azienda. In caso contrario, l'operatore o persone estranee che si trovano nelle vicinanze possono essere gravemente ferite, oppure l'apparecchio subire danni.

Accertarsi che il trimmer non sia imbrattato da frammenti di piante o altri materiali.

⚠ AVVERTENZA

Pericolo di lesioni

Le lame in rotazione possono provocare le gravi ferite con taglio, rispett. amputazione delle parti del corpo.

- Prestare attenzione a non ferirsi con utensili taglienti. Un coretto ed accurato utilizzo dell'apparecchio riduce il rischio di lesione dovuta al coltello.
- Tenere sempre mani e pieni lontani dal dispositivo di taglio, soprattutto all'accensione del motore. Mai mettere le mani sotto il corpo dell'apparecchio, se in moto. Indossare le scarpe di protezione.
- Nabíječky jsou vhodné výhradně k nabíjení těchto vyměnitelných baterií:
- Mai utilizzare il tosaerba a filo senza carter di protezione.
- Dopo lo spegnimento la testa di taglio gira ancora per alcuni secondi. Tenere le mani e i piedi in una distanza sicura.
- Portare il tosaerba a filo tenendolo per l'impugnatura e con la lama spenta (di riposo).

Le pietre o la terra lanciati possono provocare gli infortuni.

- Prima di tagliare, controllare che sulla superficie non si trovano i corpi estranei.
- Durante lavoro utilizzare gli occhiali di protezione.

La macchina deve essere mantenuta sempre saldamente con due mani durante i lavori con l'unità motore dal lato destro del corpo, e il gruppo di taglio sotto alla linea della cinghia.

- Prima dell'accensione adattare l'impugnatura alla propria corporatura ed accertarsi che la testina di taglio non tocchi alcun oggetto.
- Attenti mentre si cammina all'indietro, rischio di inciampare!

⚠ PERICOLO

Il contracolpo può causare gli incidenti mortali da taglio.

Controllare con cura il terreno su cui si vuole utilizzare l'apparecchio rimuovendo tutti gli oggetti che potrebbero essere presi o lanciati dall'apparecchio, ad es. sassi, rami, fili metallici, creature vive, ecc.

Non usare utensili di taglio in metallo nelle vicinanze di recinzioni, pali di metallo, pietre di confine o fondamenta.

Se una lama si incastra durante il lavoro, il motore deve essere immediatamente spento. Fare sempre attenzione ai contraccolpi (kick back che potrebbero presentarsi se una lama incontra un ostacolo (tronco di legno, radici, rami, pietre, ecc.. Evitare che la lama tocchi il suolo. I colpi causano un contraccolpo della lama difficile da controllare, così forte che il controllo della macchina potrebbe essere perso, compromettendo la sicurezza dell'utilizzatore e danneggiando la macchina.

Qualora l'attrezzo dovesse urtare un oggetto o rimanervi impigliato, spegnere subito il motore e controllare che non si sia danneggiato. Riparare eventuali danni prima di cercare di continuare a lavorare. Non utilizzare il trimmer se esso presenta parti staccate o danneggiate.

AVVERTENZE DI SICUREZZA PER TRIMMER A BENZINA E DECESPUGLIATORI

⚠ PERICOLO

Pericolo di incendio! / Pericolo d'esplosione

Il combustibile estremamente infiammabile.

- Benzina e vapori di benzina sono facilmente infiammabili, risp. esplosivi.
- Non far funzionare la macchina nell'ambiente a pericolo di esplosione dove si trovano dei liquidi, gas o polveri infiammabili.
- Mai far funzionare l'apparecchio vicino ai materiali facilmente infiammabili.
- Divieto del fumare e della fiamma viva
- Il carburante deve essere conservato solo nei contenitori adatti. Non depositare alcun carburante nelle vicinanze della macchina.

La macchina può essere rabboccata solo all'esterno e non in vicinanza alle fiamme vive rispett. le sigarette accese.

Rabboccare prima di avviare la macchina. Non si deve rabboccare né aprire il coperchio del serbatoio con il motore in funzione oppure caldo ancora.

Dopo l'uso lasciare raffreddare l'apparecchio al minimo 5 minuti prima di rabboccare il carburante.

All'interno del serbatoio si potrebbe creare pressione, quindi svitare lentamente il coperchio per scaricarla gradualmente.

Attendersi a che il combustibile non strabocchi. Allo strabocco del combustibile, il motore non dovrà essere avviato. Pulire la zona contaminata sull'apparecchio ed evitare qualsiasi prova d'accensione finché non spariscono i vapori del combustibile.

Fissare di nuovo tutti i carter e tappi sul serbatoio di carburante e contenitori di combustibile.

Accendere l'attrezzo ad una distanza di almeno tre metri dal luogo in cui è stato effettuato il rifornimento. Non fumare durante l'immissione della benzina o durante l'uso dell'attrezzo e fare in modo che eventuali scintille o fiamme libere non possano raggiungere l'area di lavoro.

Svuotare il serbatoio carburante esclusivamente all'esterno.

Al fine di ridurre al minimo il rischio d'incendio, occorre tenere sempre il motore e lo scarico liberi da erba, fogliame e grasso lubrificante in eccedenza.

Sostituire lo scarico ed (eventualmente) il parascintille se non sono in perfetto stato di servibilità.

Per ridurre il pericolo di incendio al minimo pulire le alette del cilindro di frequente con aria compressa e liberare la zona del silenziatore da residui di rami, foglie o altri residui

Rimuovere regolarmente tutti i residui erbosi e di erbe infestanti onde evitare che il tubo del fusto si surriscaldi. I residui di materiale tagliato, infatti, tendono a rimanere incastrati sotto allo schermo di protezione impedendo così un sufficiente raffreddamento del tubo del fusto. Togliere con prudenza i residui con un cacciavite o con un attrezzo simile.

⚠ PERICOLO

Rischio di avvelenamento!

Gas di scarico, carburanti o lubrificanti sono velenosi. L'inalazione dei gas di scarico può provocare la morte!

Utilizzare l'apparecchio solo all'esterno, mai nei locali chiusi oppure mal ventilati.

Non far funzionare la macchina in ambienti chiusi, dove può accumularsi l'ossido di carbonio pericoloso.

⚠ AVVERTENZA

Pericolo di ustioni!
Alcune parti della macchina in funzione si riscaldano notevolmente. Il contatto con le parti calde della macchina può provocare ustioni.

- Dopo l'utilizzo lasciar prima raffreddare l'impianto.
- Non toccare lo scarico o il cilindro. Durante il funzionamento queste parti diventano incandescenti e tali rimangono per un certo intervallo di tempo anche una volta spento l'attrezzo.

TRASPORTO

Qualora il trasporto della macchina avesse luogo con un automezzo, questa deve essere posizionata in modo da non presentare alcun pericolo ed essere fissata in modo sicuro.

Accertarsi che non fuoriesca benzina durante il trasporto. Evitare che si presentino danni o lesioni.

In caso di trasporto e di stoccaggio dello strumento, dovrebbe essere applicata una protezione della lama.

DEPOSITO

Chiudere l'attrezzo in un luogo indicato onde impedire che venga utilizzato da persone non autorizzate.

Dopo ogni intervento, pulire attentamente la macchina e rimuovere polvere e residui, riparare o sostituire i pezzi danneggiati.

Immagazzinare la macchina in locali asciutti e al riparo dal gelo.

In caso di trasporto e di stoccaggio dello strumento, dovrebbe essere applicata una protezione della lama.

Far raffreddare il motore prima di riporre l'attrezzo in un ambiente chiuso.

⚠ PERICOLO

Mai depositare la macchina avente la benzina nel serbatoio all'interno dell'edificio dove i vapori di benzina possano eventualmente venire a contatto con fiamme aperte o scintille.

MANUTENZIONE

Solo l'apparecchio periodicamente mantenuto e curato può essere un'aiutante soddisfacente. La manutenzione e cura mancanti possono potare agli incidenti e ferite inaspettabili.

Tutte le riparazioni e i lavori non descritte nel presente manuale d'uso possono essere eseguite solo da personale qualificato e autorizzato.

⚠ PERICOLO

Per tutti lavori sul motore spegnere il motore e sfilare il cappuccio della candela d'accensione. Attendere finché si fermano tutte le parti mobili e l'apparecchio si raffredda.

Non rimuovere il dispositivo di protezione della lama, salvo che gli interventi debbano essere effettuati sulla lama stessa.

Mantenere la macchina pulita, soprattutto aperture di ventilazione. Mai spruzzare l'acqua sul corpo della macchina! Non pulire la macchina e i suoi componenti con solventi, liquidi infiammabili o tossici. Impiegare solamente un panno umido.

Dopo ogni utilizzo pulire il tosaerba a filo, rimuovere i residui d'erba tagliata.

Per evitare il surriscaldamento e il danneggiamento del motore, la griglia di aspirazione dell'aria fredda deve essere sempre pulita e libera da trucioli da taglio e sporcizia.

La cordicella di avviamento deve essere sostituita al primo segnale di usura.

Controllare periodicamente le condizioni della testina di taglio. Tutti i pezzi danneggiati debbono essere immediatamente sostituiti. Durante la sostituzione attenersi alle necessarie precauzioni di sicurezza.

La preimpostazione del carburatore alla potenza ottimale è stata effettuata in fabbrica. Qualora dovessero essere necessarie ulteriori registrazioni, rivolgersi ad un tecnico specializzato in zona.

Utilizzare solo gli accessori e ricambi originali. L'utilizzo dei ricambi diversi potrebbe provocare incidenti per l'utilizzatore. Il costruttore declina ogni responsabilità per i danni ne derivanti.

Nel caso in cui abbiate necessità di accessori o pezzi di ricambio, siete pregati di rivolgervi alla nostra assistenza.

RIMOZIONE DEL DIFETTO

Guasto	Causa	Rimozione
Il motore non si avvia, oppure parte, ma poi si ferma	Accensione errata	Osservare le istruzioni riportate nel presente libretto
	Serbatoio vuoto/Combustibile insufficiente	Aggiungere il combustibile
	Combustibile non giusto, stoccaggio senza aver svuotato il serbatoio di benzina, tipo di benzina sbagliato	Svuotare il serbatoio del combustibile e il carburatore. Aggiungere la benzina fresca.
	Miscela del carburatore	Rivolgersi ad un centro di assistenza mal regolata. autorizzato per la regolazione
	Candela d'accensione sporca (residui dei carboncini sugli elettrodi), la distanza degli elettrodi troppo grande	Pulire la candela, controllare il valore termico della candela, cambiare event. la candela.
	Candela d'accensione inumidita dalla benzina (motore strapieno).	Asciugare la candela d'accensione e rimontare.
	Filtro d'aria sporco	Pulire o sostituire il filtro dell'aria
Il motore si avvia, ma non gira a piena potenza	Filtro d'aria sporco	Pulire o sostituire il filtro dell'aria
	Miscela del carburatore	Rivolgersi ad un centro di assistenza mal regolata. autorizzato per la regolazione
Il motore gira a scatti	Filtro d'aria sporco	Pulire o sostituire il filtro dell'aria
Il motore non raggiunge la prestazione massima		
Il motore gira in modo discontinuo	Miscela del carburatore	Rivolgersi ad un centro di assistenza mal regolata. autorizzato per la regolazione
Eccessivo sviluppo di fumo		

SMALTIMENTO

Una volta divenuto inutilizzabile o non più necessario l'attrezzo non potrà essere gettato in nessun caso nella spazzatura di casa, ma dovrà essere smaltito in modo ecologico. Svuotare accuratamente i serbatoi di olio e benzina e conferire i residui di tali sostanze alla raccolta differenziata. I componenti di plastica e metallo saranno separati e destinati al riciclo. Informazioni al riguardo sono disponibili anche presso gli enti pubblici comunali e municipali.

Smaltire oli, benzina o altre sostanze inquinanti secondo le disposizioni.

Evitare la contaminazione del suolo da prodotti petroliferi.

I prodotti petroliferi non devono venire in contatto con la pelle, gli occhi e gli indumenti.

CONDIZIONI DI GARANZIA

Per questo attrezzo elettrico, indipendentemente dagli obblighi del commerciante di fronte al consumatore, concediamo la seguente garanzia.

Il periodo della garanzia è di 60 mesi ed esso ha inizio al momento dell'acquisto, il quale è da comprovare mediante lo scontrino fiscale. Sono esclusi dalla garanzia: le componenti soggetti ad usura, batteria e danni che sono causati dall'utilizzo di accessori non conformi, da riparazioni con componenti non originali, dall'utilizzo di troppa forza, da colpi e rotture come anche il sovraccarico volontario del motore. La sostituzione nell'ambito della garanzia si riferisce unicamente alle componenti difettose e non agli apparecchi completi. Le riparazioni, nell'ambito della garanzia, si devono eseguire unicamente presso officine autorizzate o presso il servizio clienti dello stabilimento. Al momento di un intervento non autorizzato, la garanzia cessa di persistere. La garanzia non si applica all'uso commerciale del prodotto.

I spedizione e quelle seguenti le stesse vanno a carico dell'acquirente.

DICHIARAZIONE CE DI CONFORMITÀ

Noi, **ikra GmbH, Schlesierstraße 36, D-64839 Münster,** dichiara sotto la propria responsabilità che i prodott **Decespugliatore a benzina GBF-I-70-4** sono conformi ai Requisiti Essenziali di Sicurezza e di Tutela della Salute di cui alle Direttive
2006/42/CE (direttiva macchine)
2014/30/UE (direttiva EMV)
Direttiva 2016/1628/EU ultima modifica da 2017/656/EU per il controllo dei gas di scarico e
2000/14/CE+2005/88/CE (Direttiva sulla rumorosità)
comprensivi di modifiche. Per la verifica della Conformità di cui alle Direttive sopra menzionate, sono state consultate le seguenti norme armonizzate EN e Specificazioni Tecniche Nazionali:
EN ISO 11806-1:2011
EN ISO 14982:2009

Numeri di serie da 3228600000001 a 3228699999999

Procedura di valutazione della conformità secondo l'allegato V della direttiva 2000/14/CE
Livello di potenza sonora misurato: 105,4 dB (A)
Livello di potenza sonora garantito: 112 dB (A)

L'anno di costruzione è riportato sulla targhetta dell'apparecchio ed individuabile tramite il numero di serie progressivo.

Münster, 2021-10-21

Matthias Fiedler
Senior Product Manager
Ikra GmbH

Conservazione della documentazione tecnica:
Matthias Fiedler, Ikra GmbH, Schlesierstrasse 36, 64839 Münster, Germany

Recortabordes de gasolina		GBF-I-70-4
Motor / Cilindrada		0 / 31 cm^3
Potenci máx.		0,7 kW / 1,0 PS
Número de revoluciones del motor máx.		9800 min^{-1}
Velocidad en vacío		3000 min^{-1}
Dispositivo de corte (Anchura de roza)	Disco de corte con 3 cuchillas	Ø 255 mm
	Cabezal de hilo 0 2 x 2m / Ø 2,4 mm	Ø 430 mm
Velocidad de giro máx. de la herramienta de corte	Disco de corte con 3 cuchillas	7300 min^{-1}
	Cabezal de hilo	6200 min^{-1}
Combustible Capacidad del depósito		680 ml
Aceite de motor Capacidad del depósito		80 ml
Peso conforme a norma ISO 11806-1 (sin combustible, dispositivos de corte y correa)		7,8 kg
Datos sobre ruido		
Nivel de intensidad acústica L_{pA} [1)]		94,2 dB (A)
Nivel de potencia acústica L_{WA} [2)]		112 dB (A)
Medido según [1)] EN ISO 11806:2011; [2)] 2000/14/ EG; Tolerancia K = 3 dB (A)		
Datos sobre vibraciones Nivel total de vibraciones (suma vectorial de tres direcciones) determinado según EN ISO 11806:2011, Tolerancia K = 1,5 m/s^2		
Valor de emisión de vibraciones a_h	Con disco de corte con 3 cuchillas	4,77 m/s^2
	Con cabezal de hilo	5,07 m/s^2

Reservado el derecho a introducir modificaciones técnicas.

COMPONENTES FUNDAMENTALES

1 Motor

2 Tubo de transmisión

5 Protección del disositivo de corte

6 Cabezal de hilo

7 Disco de corte con 3 cuchillas

3 Empuñadura de arranque

4 Empuñadura

10 Correa para el hombro

Advertencia/Atención!

⚠ PELIGRO

En caso de inobservancia existe la posibilidad de sufrir lesiones o provocárselas a terceros, incluso con peligro de muerte.

⚠ ADVERTENCIA

En caso de inobservancia existe la posibilidad de sufrir lesiones o provocárselas a terceros.

⚠ PRECAUCIÓN

En caso de inobservancia existe la posibilidad de sufrir lesiones o provocárselas a terceros.

OBSERVACIÓN

Proporciona instrucciones explicativas u otras indi- caciones sobre informaciones ya dadas previamente destinadas a no dañar la máquina o a evitar cualquier tipo de daño material.

Por favor, lea este manual de instrucciones detalladamente antes de la puesta en funcionamiento.

Llevar gafas de protección.
Usar protectores auditivos.

Utilice un casco protector.

Utilice guantes protectores.

Utilice zapatos de seguridad con protección contra cortes, suela antideslizante y puntera de acero..

No utilizar ninguna hoja de sierra circular.

Advertencia de retroceso peligroso

Advertencia de piezas que salen proyectadas

0
¡Peligro de quemaduras!

Advertencia de sustancias inflamables

Mantenga alejados a terceros. Podrían resultar heridos por objetos extraños que salen proyectados. La distancia mínima de seguridad es de 15 m.

Hay unas revoluciones máximas de la unidad de corte. Nunca aplicar revoluciones más altas durante el trabajo.

Cebador

Palanca de estrangulador (motor de arranque)

¡Riesgo de lesiones !
Precaución: Herramienta recirculante. La herramienta es arrastrada.

0
I

Posiciones del interruptor del motor
0 = Desc./OFF
I = Funcionamiento/ON

Sentido de giro

Lento

Rápido

Antes de realizar cualquier trabajo en el dispositivo, apague el motor y extraiga el conector de la bujía.

Símbolo de conformidad CE

APLICACIÓN DE ACUERDO A LA FINALIDAD

Este recortador debe emplearse únicamente para realizar las tareas previstas que son cortar césped, malezas y mala hierba.

- el disco de corte con 3 cuchillas es apto para cortar malas hierbas y matorrales y matojos poco lignificados;
- No utilice ningún otro accesorio que no sea el recomendado por nuestra empresa cuando trabaje con este dispositivo. De lo contrario, podrían producirse lesiones graves al operario o a las personas cercanas o daños al equipo.

⚠ ADVERTENCIA

¡Riesgo de lesiones

El dispositivo no debe utilizarse para cortar setos, ramas duras y madera, ni para triturar material de compost.

No utilice el dispositivo para cortar hierba que no esté sobre el suelo, p. ej., hierba que crece en paredes, rocas, etc.

No utilice este producto para ninguna otra aplicación que no sea su uso normal. El fabricante no se hace responsable de los daños que resulten del incumplimiento de las disposiciones de la normativa de aplicación general y de las disposiciones de este manual.

Tenga en cuenta que los reglamentos nacionales pueden limitar el uso del aparato. Deben respetarse respectivamente las normas vigentes en el país de uso.

OBSERVACIÓN

Durante las primeras 6-8 horas de uso de la máquina, no utilizar el motor con la máxima velo- cidad de giro.

INDICACIONES DE SEGURIDAD

Utilice el dispositivo únicamente después de haber leído detenidamente y comprendido el presente manual de instrucciones. Familiarícese con los elementos de manejo y el uso correcto del dispositivo.

Respete todas las instrucciones de seguridad de este manual. Compórtese de forma responsable con otras personas. El operario es responsable de los accidentes de o peligros para terceros.

Antes de utilizar el dispositivo, el usuario debe haber leído atentamente y comprendido el manual de instrucciones. El dispositivo solo puede utilizarse y mantenerse por personas familiarizadas al respecto y que hayan sido instruidas acerca de los peligros.

El dispositivo solo puede ser utilizado por personas que hayan cumplido los 16 años de edad. Se exceptúan jóvenes si el uso se realiza bajo la supervisión de un instructor y en el curso de una formación profesional para adquirir la destreza.

⚠ PELIGRO

El sistema del motor de arranque de la máquina genera un campo magnético relativamente débil, aunque no se puede descartar totalmente que puedan producirse perturbaciones en el funcionamiento de implantes del usuario activos o pasivos (p. ej. marcapasos), con los consiguientes riesgos graves para la salud. Se recomienda encarecidamente a los portadores de estos dispositivos médicos que consulten a un médico o al fabricante de los dispositivos antes de utilizar la máquina.

Mantenga a los niños y otras personas y animales alejados mientras usa el dispositivo. La distancia mínima de seguridad es de 15 m.

Proporcione una iluminación adecuada o buenas condiciones de iluminación cuando trabaje con la máquina. Las malas condiciones de iluminación representan un alto riesgo para la seguridad.

⚠ ADVERTENCIA

Utilice un equipo de protección personal.

- Para trabajar con la máquina, utilizar siempre gafas de protección.
- Usar protectores auditivos!
- Use zapatos resistentes y pantalones largos.
- No use ropa suelta ni joyas. Mantenga el cabello, la ropa y los guantes alejados de las piezas móviles, ya que pueden quedar atrapados en ellas. No utilice el dispositivo cuando camine descalzo o use sandalias abiertas.
- Para intervenciones en la zona del disco de corte, llevar guantes

No utilice el dispositivo si esta cansado o enfermo, o si se encuentra bajo la influencia de drogas, alcohol o medicamentos.

Evite una postura corporal anormal. Mantenga una postura segura y conserve en todo momento el equilibrio.

A pesar de respetar las instrucciones de uso, también puede haber riesgos residuales no evidentes.

⚠ PRECAUCIÓN

Daño a la salud como resultado de las vibraciones entre la mano y el brazo si el dispositivo se utiliza durante un período de tiempo prolongado o si no se maneja y evalúa adecuadamente.

Los sistemas de amortiguación de vibraciones no garantizan la protección contra el fenómeno de Raynaud (síndrome del dedo blanco por vibraciones) o el síndrome del túnel carpiano. Por esta razón, el estado de los dedos y de la muñeca debe controlarse minuciosamente cuando se utiliza el dispositivo de forma periódica y continua. Si se presentan síntomas de las enfermedades mencionadas, consulte a un médico inmediatamente. Para reducir el riesgo del „síndrome del dedo blanco por vibraciones", mantenga las manos calientes durante el trabajo y tome descansos a intervalos regulares.

⚠ PRECAUCIÓN

Lesiones auditivas
La permanencia prolongada en las inmediaciones del dispositivo en funcionamiento puede provocar daños auditivos. Usar protectores auditivos!

No se puede evitar que este aparato produzca cierto nivel de ruido. Posponga por ello los trabajos que produzcan más ruido a horarios autorizados y destinados a ello. Cumpla eventualmente los horarios de descanso y limite la duración del trabajo a lo imprescindible. El operario de la máquina y las personas que se encuentren en las inmediaciones deberán llevar protectores auditivos para su propia seguridad.

Datos relativos a la emisión de ruido según la Ley alemana de seguridad de productos (ProdSG) y la Directriz de maquinaria de la CE: El nivel de presión acústica en el lugar de trabajo puede sobrepasar los 80 dB(A). En este caso, el operador deberá tomar medidas de protección contra el ruido (p. ej. llevar una protección en el oído).

Tenga en cuenta: de acuerdo con la Ordenanza Alemana sobre Ruido de Máquinas de septiembre de 2002, este dispositivo no puede operarse en áreas residenciales los domingo y días festivos, así como los días laborales de 20:00 a 7:00. Además, se aplica la prohibición de funcionamiento a las siguientes horas del día: de 7:00 a 9:00, de 13:00 a 15:00 y de 17:00 a 20:00.

¡ Protección contra el ruido! Al poner en marcha, observar las disposiciones regionales pertinentes.

⚠ ADVERTENCIA

¡Riesgo de lesiones

Solo deben usarse dispositivos de corte originales o autorizados por el fabricante.

- El recortador sólo debe emplearse cuando lleve instalado el hilo de corte indicado y cuando ambos hilos estén ajustados a la longitud correcta.
- Nunca utilizar alambre metálico ni alambres con recubrimientos de plástico de ningún tipo en el cabezal de hilo, puesto que ello puede provocar lesiones graves.

Para el funcionamiento de la máquina, es necesario que todas las placas protectoras y todos los dispositivos de seguridad estén correctamente fijados.

- La línea de corte no debe superar la longitud de la chapa protectora que se indica en este manual.

Antes de comenzar a trabajar, debe comprobar lo siguiente:

- que se hayan apretado todos los tornillos de la máquina y del dispositivo de corte
- que el dispositivo de corte no esté dañado, y
- que el disco de corte con 3 o 4 cuchillas (si es que está montado tenga las cuchillas bien afiladas
- que el filtro de aire esté limpio
- que los asideros estén bien fijados
- Antes de cada uso, es necesario asegurarse de que el cabezal de corte esté correctamente fijado y que la palanca de gas vuelva siempre a la posición cero.
- Antes de cada uso, compruebe si hay fugas de combustible en el dispositivo y asegúrese de que el tapón del depósito esté bien cerrado.
- Antes de cada puesta en marcha, compruebe la resistencia y el asiento correcto de todas las uniones atornilladas y de los obturadores, así como de los dispositivos de protección, y compruebe si todas las piezas móviles funcionan correctamente.

Está estrictamente prohibido desmontar, modificar o alejar los dispositivos de protección situados en la máquina o instalar otros dispositivos de protección.

El dispositivo no debe utilizarse si está dañado o si los dispositivos de seguridad están defectuosos. Sustituya las piezas desgastadas y dañadas.

⚠ ADVERTENCIA

El dispositivo de corte no debe moverse con el motor al ralentí. Si el dispositivo de corte se mueve estando el motor al ralentí, deberá solicitar consejo a su proveedor comercial acerca del ajuste óptimo del motor.

Al usar la máquina hay que enganchar siempre correctamente el arnés de suje- ción con sus correas bien puestas. De forma regular debe comprobarse la eficacia del desacoplamiento rápido para soltar rápidamente la máquina de las correas.

Al usar la máquina hay que enganchar siempre correctamente el arnés de suje- ción con sus correas bien puestas. De forma regular debe comprobarse la eficacia del desacoplamiento rápido para soltar rápidamente la máquina de las correas.

¡No arrancar nunca el motor con el arnés de sujeción suspendido!

No utilice ningún otro accesorio que no sea el recomendado por nuestra empresa cuando trabaje con este dispositivo. De lo contrario, podrían producirse lesiones graves al operario o a las personas cercanas o daños al equipo.

El usuario debe vigilar que en el recortador no se acumulen trozos de plantas ni de otros materiales.

⚠ ADVERTENCIA

¡Riesgo de lesiones

Las cuchillas giratorias pueden provocar cortes graves o la amputación de partes del cuerpo.

- Tenga cuidado de no dañar los dispositivos de corte. La manipulación cuidadosa del dispositivo reduce el riesgo de lesiones por la cuchilla.
- Mantenga siempre las manos y los pies alejados del dispositivo de corte, especialmente al encender el motor. Nunca introduzca la mano debajo de la carcasa mientras el dispositivo esté en funcionamiento. Use calzado de seguridad.
- Evite el arranque involuntario. Siempre esté en la posición inicial cuando tire de la cuerda de arranque.
- Nunca utilice la desbrozadora sin una cubierta protectora.
- Una vez apagado, el cabezal de corte sigue girando durante unos segundos. Mantenga las manos y los pies alejados.
- Transporte la desbrozadora por el mango con la cuchilla parada.

Las piedras o la tierra proyectadas pueden causar lesiones.

- Observe previamente las superficies a desbrozar en busca de cuerpos extraños.
- Use gafas protectoras durante el trabajo.

La máquina siempre debe mante- nerse sujeta con dos manos durante el trabajo, con la unidad del motor en el lado derecho del cuerpo y la herramienta de corte por debajo de la cintura.

- Antes de arrancar la máquina, es necesario adaptar el asa de la mano a la altura del usuario. También debe asegurarse que el cabezal de corte no toque ningún objeto.
- Tenga cuidado al retroceder: existe peligro de tropezar.

⚠ PELIGRO

El retroceso puede conducir a cortes mortales.

Compruebe cuidadosamente el área donde se vaya a utilizar la máquina y retire cualquier objeto que pueda ser atrapado y proyectado, como piedras, ramas, cables, seres vivos, etc.

No utilice nunca las cuchillas metálicas cerca de vallados, postes metálicos, rocas, etc.

Si un disco de corte se encasqui- lla durante el trabajo, deberá detenerse el motor de inmediato. Tenga siempre en cuenta el posible golpe de retroceso que puede producirse si el disco de corte topa con un obstáculo (tronco de madera, raíces, ramas, piedras, etc.. Evite tocar el suelo con el disco de corte. Los impactos causan un retroceso del disco de corte que resulta difícil de controlar. El retroceso es tan fuerte que puede hacer perder el control de la máquina, amenazar la seguridad del

Desconectar inmediatamente el motor cuando la máquina da con un objeto o se engancha en él y comprobar si presenta algún daño. Cualquier daño debe ser reparado antes de continuar el trabajo. El recortador no se ha de poner nunca en marcha si presenta piezas sueltas o dañadas.

INDICACIONES DE SEGURIDAD PARA RECORTA- DORES DE GASOLINA Y RECORTADORES DE MO- VIMIENTO LIBRE

⚠ PELIGRO

0 / Peligro de explosión

El combustible es altamente inflamable.

- La gasolina y los vapores de gasolina son altamente inflamables o explosivos.
- No trabaje con el dispositivo en un entorno potencialmente explosivo que contenga líquidos, gases o polvos inflamables.
- No utilice el dispositivo cerca de materiales inflamables.
- Prohibido fumar y fuego abierto.
- Almacene el combustible solo en recipientes adecuados. No almacene combustible cerca de la máquina.

Reabastezca la máquina de combustible únicamente al aire libre y no cerca de llamas y cigarrillos encendidos.

Reabastezca el depósito de combustible antes de arrancar el motor. No reabastezca de combustible ni abra el tapón de llenado mientras el motor esté en marcha o caliente.

Deje que la máquina se enfríe durante al menos 5 minutos después de su uso antes de volver a llenarla de combustible.

Es posible que aumente la presión dentro del depósito de gasolina por eso la tapa debe aflojarse poco a poco a fin de reducir la presión.

Asegúrese de que no se derrame combustible. Si el combustible se ha desbordado, no arranque el motor. Retire el dispositivo de la zona sucia y evite cualquier intento de ignición hasta que los vapores del combustible se hayan evaporado.

0

La máquina debe ser puesta en marcha a una distancia mínima de tres metros del lugar donde se ha repostado la gasolina. No se debe fumar durante el llenado del depósito ni mientras se está utilizando la máquina. Además, se

ha de vigilar que en el área de trabajo no entren chispas ni llamas abiertas.

Vacíe el depósito de combustible solo al aire libre.

A fin de reducir al mínimo el peligro de incendio, es imprescindible mantener el tubo de escape libre de césped, follaje y excesos de grasa lubricante.

El tubo de escape y (si fuese necesario también) el protector contra chispas se han de cambiar si no se encuentran en estado correcto de funcionamiento.

Para limitar al mínimo el peligro de incendio, limpiar frecuentemente las nervaduras del cilindro con aire a presión y limpiar la zona del silenciador de restos de ramitas, hojas u otros restos.

Retirar con frecuencia todos los restos de césped y de mala hierba para evitar el sobrecalen- tamiento del tubo de base. Los restos de césped y de mala hierba se enganchan por debajo de la cubierta protectora, lo que impide que el tubo de base pueda enfriarse correctamente. Eliminar estos restos con cuidado y ayuda de un destornillador u objeto similar.

⚠ PELIGRO

¡Peligro de intoxicación!

Los gases de escape, combustibles y lubricantes son tóxicos. ¡La inhalación de los gases de escape puede ser mortal!

Utilice el dispositivo únicamente al aire libre y nunca en espacios cerrados o mal ventilados.

No opere la máquina en un área cerrada donde se puedan acumular gases peligrosos de monóxido de carbono.

⚠ ADVERTENCIA

¡Peligro de quemaduras!
Algunas partes de la máquina se calientan mucho durante el funcionamiento. El contacto con piezas calientes de la máquina puede provocar quemaduras.

- Deje que el dispositivo se enfríe después de la operación.
- Nunca tocar el tubo de escape ni el cilindro. Estos elementos se ponen extremadamente calientes durante el servicio y mantienen el calor incluso después de desconectar la máquina durante un breve espacio de tiempo.

TRANSPORTE

Si el transporte de la máquina tiene lugar a bordo de un vehículo, ésta debe estar posicionada de manera que no suponga ningún peligro y que pueda fijarse de manera segura.

Asegúrese de que durante el transporte no se derra- ma gasolina. Evite daños y lesiones.

Durante el transporte y el almacenamiento del apa- rato la protección de cuchilla debería estar colocada.

ALMACENAMIENTO

La máquina debe guardarse bajo llave y en un lugar adecuado para protegerla contra el uso no autorizado.

Tras cada uso, limpiar bien la máquina y eliminar el polvo y los restos, y reparar o sustituir los componentes dañados.

Almacene el equipo en un lugar seco y protegido contra heladas.

Durante el transporte y el almacenamiento del apa- rato la protección de cuchilla debería estar colocada.

Dejar que el motor se enfríe antes de guardar la máquina en una estancia cerrada.

⚠ PELIGRO

Nunca guarde la máquina con gasolina en el depósito dentro de un edificio en el que los vapores de gasolina puedan entrar en contacto con fuego abierto o chispas.

MANTENIMIENTO

Solo un dispositivo en buen estado y con mantenimiento regular puede ser una herramienta útil. Los defectos de mantenimiento y cuidado pueden provocar accidentes y lesiones imprevisibles.

Los trabajos y reparaciones no descritos en el presente manual deberán ser realizados exclusivamente por especialistas.

⚠ PELIGRO

Antes de realizar cualquier trabajo en el dispositivo, apague el motor y extraiga el conector de la bujía. Espere hasta que todas las piezas giratorias se hayan detenido y el dispositivo se haya enfriado.

No quitar el dispositivo de protección del disco de corte, a no ser que haya que efectuarse la intervención en el propio disco de corte.

Mantenga siempre la máquina limpia, especialmente las ranuras de ventilación. ¡Nunca rocíe el cuerpo del dispositivo con agua! No se debe limpiar la máquina ni sus componentes con disolventes ni con líquidos inflamables o tóxicos. Utilice únicamente un paño húmedo para la limpieza.

Limpie la desbrozadora después de cada uso y elimine los residuos de hierba.

Para evitar un sobrecalentamiento y posibles daños al motor, siempre hay que mantener limpia la rejilla de aspiración de aire fresco y despejada de restos del material desbrozado y de suciedad.

El cable del motor de arranque debe sustituirse a los primeros signos de desgaste.

El usuario ha de comprobar regularmente el estado del cabezal de corte. Cualquier pieza dañada debe cambiarse inmediatamente. Al cambiar una pieza deben adoptarse las medidas de precaución necesarias.

El carburador se entrega de fábrica con los ajustes optimizados. En el caso de que sean necesarios algunos ajustes adicionales, rogamos que el cliente se dirija al servicio técnico competente.

Utilice únicamente accesorios y piezas de repuesto originales. El uso de otras piezas de repuesto puede provocar accidentes para el usuario. El fabricante no se hace responsable de los daños resultantes.

Si necesita accesorios o piezas de repuesto, diríjase a nuestro servicio técnico.

SUBSANACIÓN DE FALLOS

Fallo	Causa	Remedio
El motor no arranca o se para enseguida.	Arranque equivocado	Observe las indicaciones del manual de instrucciones.
	Depósito vacío/Escasez de combustible	Rellenar con combustible
	combustible en mal estado, almacenamiento sin vaciar el depósito de combustible, tipo de combustible incorrecto	Vacíe el depósito de combustible y el carburador. Llenar con gasolina nueva.
	Carburador no correctamente ajustado	Recurra al servicio técnico.
	Bujía sucia (restos de carbón en los electrodos), separación de electrodos demasiado grande	Limpie la bujía, compruebe el valor térmico de la bujía y sustitúyala si es necesario.
	La bujía está mojada por la gasolina (motor ahogado).	Seque la bujía e insértela de nuevo.
	Filtro de aire sucio	Limpie o reemplace el filtro de aire
El motor arranca pero no funciona con rendimiento óptimo.	Filtro de aire sucio	Limpie o reemplace el filtro de aire
	Carburador no correctamente ajustado	Recurra al servicio técnico.
El motor no funciona correctamente.	Filtro de aire sucio	Limpie o reemplace el filtro de aire
El motor no da el máximo rendimiento.		
El motor funciona a intervalos.	Carburador no correctamente ajustado	Recurra al servicio técnico.
Se produce mucho humo.		

ELIMINACIÓN

Si un día su dispositivo se vuelve inutilizable o ya no lo necesita, por favor, no lo elimine junto con la basura doméstica, sino de una manera respetuosa con el medioambiente. Vacíe el depósito de aceite y el depósito de gasolina con cuidado y deposite los residuos en un punto de recogida. El aparato deberá entregarse en un punto de recogida autorizado. Las piezas de material sintético y de metal podrán así ser separadas allí y reutilizarse en la cadena de producción. Información relativa a la evacuación también puede solicitarse en las administraciones de las comu- nidades o urbanas correrspondientes.

Eliminar los aceites, la gasolina u otras sustancias contaminantes de conformidad con las prescripciones.

Preste atención a que ningún producto de aceite mineral penetre en el suelo.

No ponga los productos derivados del petróleo en contacto con la piel, los ojos y la ropa.

CONDICIONES DE GARANTÍA

Independientemente de las obligaciones del vendedor derivadas del contrato de compra, por esta herramienta eléctrica le concedemos al comprador final la siguiente garantía:

La garantía asciende a 60 meses y empieza con la entrega que deberá ser demostrada por el comprobante de compra original. De la garantía están excluidas las piezas de desgaste, las baterías y los daños que se han originado por el empleo de piezas accesorias equivocadas, reparaciones con piezas no originales, uso de la fuerza, golpe y rotura, así como una sobrecarga con intención del motor. La sustitución cubierta por la garantía se extiende únicamente a piezas defectuosas y no a aparatos completos. Reparaciones cubiertas por la garantía deberán ser efectuadas sólo por talleres autorizados o por el Servicio de Postventa de la fábrica. La garantía caducará en el caso de una intervención ajena. La garantía no se aplica al uso comercial del producto.

Porte, costes de envío y subsiguientes corren a cargo del comprador.

DECLARACIÓN DE CONFORMIDAD CE

Nosotros, **ikra GmbH, Schlesierstraße 36, D-64839 Münster,** declaramos bajo responsabilidad exclusiva que los productos **Recortabordes de gasolina GBF-I-70-4** a los que hace referencia la presente declaración, cumplen las normas de seguridad y sanidad de general aplicación, que están contenidas en las Directrices de la CE
2006/42/CE (Directriz de maquinaria)
2014/30/UE (Directriz relativa al Reglamento Europeo sobre maquinaria)
2016/1628 /EU último cambio de 2017/656 / Directiva de emisiones de gas de la EU y
2000/14/CE+2005/88/CE (Directriz relativa a la emisión de ruidos.)
Para la adaptación correcta de las normas de seguridad y sanidad, que están contenidas en las Directrices de la CE, se han aplicado las siguientes normas y/o especificaciones técnicas:

EN ISO 11806-1:2011
EN ISO 14982:2009

Números de serie de 3228600000001 a 3228699999999

Proceso de concesión de la Declaración de Conformidad según Anexo V / Directriz 2000/14/CE

Nivel de potencia sonora medido: 105,4 dB (A)
Nivel de potencia sonora garantizado: 112 dB (A)

El año de construcción está impreso en el rótulo de características, y puede determinarse además por medio del número de serie consecutivo.

Münster, 2021-10-21

Matthias Fiedler
Senior Product Manager
Ikra GmbH

Guarda la documentación técnica:
Matthias Fiedler, Ikra GmbH, Schlesierstrasse 36, 64839 Münster, Germany

Benzine Bosmaaier		**GBF-I-70-4**
Motor / Motorinhoud		Viertaktmotor / 31 cm^3
Motorvermogen max.		0,7 kW / 1,0 PS
Motortoerental max.		9800 min^{-1}
Onbelast toerental		3000 min^{-1}
Zaaginrichting (Freesbreedte)	Maaiblad	Ø 255 mm
	Draadkop Draad 2 x 2m / Ø 2,4 mm	Ø 430 mm
Max. toerental van het snijwerktuig	Maaiblad	7300 min^{-1}
	Draadkop	6200 min^{-1}
Brandstof Tankinhoud		680 ml
Motorolie Tankinhoud		80 ml
Gewicht volgens ISO 11806-1 (zonder brandstof, snij-inrichtingen en riem)		7,8 kg
Geluidsgegevens		
Geluidsdrukniveau L_{pA} [1)]		94,2 dB (A)
Geluidsvermogenniveau L_{WA} [2)]		112 dB (A)
Gemeten volgens [1)] EN ISO 11806:2011; [2)] 2000/14/ EG; Onzekerheid K = 3 dB (A)		
Vibratiegegevens Totale trillingswaarden (vectorsom van drie richtingen) bepaald volgens EN ISO 11806:2011, Onzekerheid K = 1,5 m/s^2		
Trillingsemissiewaarde a_h	Met 3-hoekig mes	4,77 m/s^2
	Met draadkop	5,07 m/s^2

Technische wijzigingen blijven voorbehouden.

WEZENLIJKE COSTRUCTIEDELEN

1 Motor

2 Aandrijfbuis met as

5 Veiligheidsafdekking

6 Draadkop

7 Maaiblad

3 Startgreep

4 Handgreep

10 Schoudergordel

Waarschuwing/Let op!

⚠ GEVAAR

Im veronachtzaming bestaat de kans, jezelf of derden ernstig te verwonden, met de dood als gevolg.

⚠ WAARSCHUWING

Bij veronachtzaming bestaat de kans jezelf of derden te verwonden.

⚠ VOORZICHTIG

Bij veronachtzaming bestaat de kans jezelf of derden te verwonden.

OPMERKING

Levert verklarende aanwijzingen of andere gegevens over reeds eerder gedane uitspraken, met de bedoeling, de machine niet de beschadigen of schade te voorkomen.

Graag instructies zorgvuldig doorlezen vóórdat u de machine in gebruik neemt.

Draag een veiligheidsbril.
Draag oorbeschermers.

Draag een beschermende helm.

Draag beschermende handschoenen.

Draag veiligheidsschoenen met bescherming tegen insnijden, geribde zolen en stalen neuzen.

Gebruik van zaagbladen niet toegestaan

Let op gevaarlijke terugslag

Waarschuwing voor weggeslingerde onderdelen

Waarschuwing voor hete oppervlakken!
Gevaar voor verbrandingen!

Waarschuwing voor brandgevaarlijke stoffen

Houd andere personen op afstand, u zou door weggeslingerde vreemde voorwerpen gewond kunnen raken. De minimale veiligheidsafstand bedraagt 15 m.

Maximaal toerental van het maaiapparaat. Het apparaat mag niet met een hoger toerental worden bediend.

Brandstofpomp (Primer)

Startklep / Choke

Gevaar voor letsel !
Draaiend werktuig! Apparaat draait na uitschakelen nog even door!

0 Standen van de motorschakelaar
0 = Uit/Off
I = Aan/On

Draairichting

Langzaam

Snel

Vóór alle werkzaamheden aan het apparaat de motor uitschakelen en de bougiestekker uitnemen.

CE Symbool

VOORGESCHREVEN GEBRUIK VAN HET SYSTEEM

Gebruik deze trimmer alleen waarvoor hij bedoeld is, namelijk voor het snijden / maaien van gras, struikgewas en onkruid.

- het mes met 3 meskanten is geschikt voor het snijden van onkruid en licht struikgewas;
- de draadkop kan hoog gras en niet-houtachtige planten in de omgeving van omheiningen, muren, fundamenten, voetpaden, rond bomen, enz. verwijderen of kan worden gebruikt om een deel van de tuin volledig te snoeien.

⚠ WAARSCHUWING

Gevaar voor letsel

Het apparaat mag niet voor het snijden van heggen, harde takken en hout of het versnipperen van compostmaterialen gebruikt worden.

Gebruik het apparaat niet voor het maaien van gras dat zich niet op de grond bevindt, zoals gras dat op muren en op rotsblokken e.d. groeit.

Dit apparaat uitsluitend gebruiken voor normaal gebruik, zoals aangegeven. Bij niet naleving van de bepalingen uit de algemeen geldende voorschriften, evenals van de bepalingen uit deze gebruiksaanwijzing, kan de producent voor schaden niet aansprakelijk gesteld worden.

Houd er rekening mee dat het toegestane gebruik van het apparaat door nationale voorschriften kan worden beperkt. Er moeten altijd de in het land van toepassing geldige voorschriften opgevolgd worden.

OPMERKING

Gedurende de eerste 6-8 uur gebruik van de machine, de motor niet met het hoogste toerental gebruiken.

VEILIGHEIDSADVIEZEN

Gebruik het apparaat pas nadat u de gebruiksaanwijzing gelezen en begrepen hebt. Maakt u zich met de bedieningselementen en het juiste gebruik van het apparaat vertrouwd.

Let op alle, in de gebruiksaanwijzing aangegeven, veiligheidsinstructies. Gedraagt u zich verantwoord tegenover andere personen. De bedienende persoon is verantwoordelijk voor ongevallen of gevaren tegenover derden.

De bedienende persoon moet, voor het gebruik van het apparaat, de gebruiksaanwijzing goed gelezen hebben. Het apparaat mag enkel door personen bediend en onderhouden worden die daarmee vertrouwd zijn en over de gevaren op de hoogte gebracht werden.

Het apparaat mag slechts door personen gebruikt worden van 16 jaar of ouder. Uitzondering hierop is het gebruik door jeugdige personen bij een beroepsopleiding ter verkrijging van vaardigheid en indien dit onder toezicht van een opleider plaats vindt.

⚠ GEVAAR

Deze machine wekt tijdens het gebruik een elektromagnetisch veld op. Dit veld kan onder bepaalde omstandigheden actieve of passieve medische implantaten nadelig beïnvloeden. Om het gevaar op ernstig of dodelijk letsel te verminderden, raden wij personen met medische implantaten aan, om hun arts of de fabrikant van het medische implantaat te raadplegen, voordat de machine gebruikt wordt.

Houd kinderen en andere personen en dieren op afstand tijdens het gebruik van het apparaat. De minimale veiligheidsafstand bedraagt 15 m.

Zorg bij het werken met de machine voor voldoende verlichting, resp. voor goede lichtomstandigheden. Gebrekkige verlichting/lichtomstandigheden betekenen een verhoogd veiligheidsrisico.

⚠ WAARSCHUWING

Draag persoonlijke beschermende uitrusting.

- Bij het werken met de machine altijd een veiligheidsbril dragen.
- Draag oorbeschermers!
- Draag stevige schoenen en een lange broek.
- Draag geen wijde kleding of sierraden. Houd het haar, kleding en handschoenen ver van bewegende onderdelen omdat deze door de bewegende onderdelen gegrepen kunnen worden. Gebruik het apparaat niet, indien u op blote voeten of in open sandalen loopt.
- voor ingrepen in het mesgedeelte beschermhandschoenen dragen

Gebruik het apparaat niet, als u moe of ziek bent of onder de invloed van drugs, alcohol of medicijnen staat.

Vermijd abnormale lichaamshoudingen. Zorg er altijd voor dat u veilig staat en het evenwicht niet verliest.

Ondanks de nakoming van de gebruiksaanwijzing kunnen ook onzichtbare restrisico's bestaan.

⚠ VOORZICHTIG

Gezondheidsschaden, die het resultaat zijn van hand- en armtrillingen, indien het apparaat langere tijd in gebruik is of indien niet volgens de voorschriften wordt gewerkt en onderhouden.

Vibratiedempingssystemen zijn geen gegarandeerde bescherming tegen zogenoemde „dode of witte vingers“ of het carpale tunnel syndroom. Daarom moet bij een regelmatig langdurig gebruik de toestand van vingers en handwortels nauwlettend gecontroleerd worden. Indien symptomen van de bovengenoemde ziekten optreden, onmiddellijk een arts bezoeken. Om het risico van „dode of witte vingers“ te verlagen, moet u uw vingers tijdens de werkzaamheden warm houden en regelmatig een pauze inlassen.

⚠ VOORZICHTIG

Gehoorbeschadigingen
Langer verblijf in de directe omgeving van het draaiende apparaat kan tot gehoorbeschadigingen leiden. Draag oorbeschermers!

Geluidsoverlast. Een bepaald geluidsniveau van de machine kan niet worden voorkomen. Voor regelmatige geluidsoverlast veroorzakende werkzaamheden is toestemming nodig en is beperkt tot bepaalde perioden. Houdt u zich aan de rusttijden en beperkt de dagelijkse werktijd tot een minimum. Draag zelf, evenals personen in de directe omgeving, voor persoonlijke veiligheid een geschikte gehoorbescherming.

Het geluidsdrukniveau aan de arbeidsplaats kan 80 dB (A) overschrijden. In dit geval zijn geluidsisolatiemaatregelen voor de bediener noodzakelijk (bijv. dragen van een gehoorbescherming).

Let op: in woongebieden mag dit apparaat volgens de Duitse wetgeving van september 2002 inzake de preventie van machinegeluiden niet worden gebruikt op zon- en feestdagen en op werkdagen van 20:00 uur tot 7:00 uur. Daarnaast geldt het gebruiksverbod op volgende tijdstippen van de dag: van 7.00 uur tot 9.00 uur, van 13.00 uur tot 15.00 uur en van 17.00 tot 20.00 uur.

Geluidsreductie! Zorg ervoor dat u bij ingebruikneming de regionaal geldende voorschriften in acht neem.

⚠ WAARSCHUWING

Gevaar voor letsel

Er mogen alleen originele of door de fabrikant goedgekeurde snij-inrichtingen gebruikt worden.

- Werk alleen met de trimmer, wanneer het juiste trimmerdraad geïnstalleerd is en beide trimmerdraden op de juiste lengte zijn.
- Gebruik in de draadkop geen metalen draad noch een met plastic omwikkelde metalen draad van welke soort dan ook. Dit kan leiden tot zwaar letsel bij de gebruiker.

Alle beschermplaten en veiligheidsvoorzieningen moeten voor het gebruik van het apparaat correct bevestigd zijn.

- De maailijn mag niet de in dit handboek aangegeven lengte van de beschermplaat overtreffen.

Voordat u met het werk begint, moet het volgende gecontroleerd worden:

- dat aan de machine en aan de snij-inrichting alle schroeven aangetrokken zijn
- dat de snij-inrichting niet beschadigd is, en
- dat de metalen messen met 3 of 4 meskanten (indien gemonteerd goed geslepen zijn
- dat het luchtfilter schoon is
- dat de handgrepen correct bevestigd zijn
- Controleer telkens voor het gebruik of de maaikop juist bevestigd is en of de gashandel automatisch in de nulstand terugkeert.
- Controleer het apparaat voor elk gebruik op brandstoflekken. Zorg dat het tankdeksel stevig is afgesloten.
- Controleer vóór ieder inbedrijfstelling alle schroef- en steekverbindingen evenals beschermingsinrichtingen op vastheid en juiste plaatsing en of alle lichtdraaiend zijn.

Het is streng verboden de aan de machine aangebrachte veiligheidsinrichtingen te demonteren, het gebruiksdoel te veranderen of vreemde beschermingsinrichtingen aan te brengen.

Het apparaat mag niet gebruikt worden, als het beschadigd is of de beschermingsinrichtingen defect zijn. Vervang versleten of beschadigde onderdelen.

⚠ WAARSCHUWING

De snij-inrichting mag zich bij een stationair draaiende motor niet bewegen. Wanneer de snij-inrichting met de motor bij stationair toerental beweegt, moet u contact opnemen met uw dealer voor een correcte motorinstelling.

Bij gebruik van de machine moeten de correct aangebrachte draagriemen er altijd ingehangen worden. De werking van het snelstarten voor het snel scheiden van de machine van de riemen bij gevaar moet regelmatig gecontroleerd worden.

Bij gebruik van de machine moeten de correct aangebrachte draagriemen er altijd ingehangen worden. De werking van het snelstarten voor het snel scheiden van de machine van de riemen bij gevaar moet regelmatig gecontroleerd worden.

Bij een ingehangen draagriem nooit de motor starten!

Gebruik voor werkzaamheden met dit apparaat geen hulpstukken die niet door ons bedrijf worden aanbevolen. Anders kunnen de bediener of andere personen in de buurt ernstig letsel oplopen of kan het apparaat worden beschadigd.

Let er altijd op dat de trimmer niet met plantenresten of andere materialen vervuild is.

⚠ WAARSCHUWING

Gevaar voor letsel

De bewegende messen kunnen tot zware snijletsels, resp. het afsnijden van lichaamsdelen leiden.

- Wees voorzichtig tegen letsels met de snijinrichtingen. Een zorgvuldige omgang met het apparaat verlaagt het letselgevaar door het mes.
- Houd altijd handen en voeten op afstand van het maaideel, alvorens de motor wordt ingeschakeld.
  Nooit bij een draaiend apparaat onder de kast grijpen. Veiligheidsschoenen dragen.
- De laadapparaten zijn uitsluitend geschikt voor het laden van de navolgende wisselaccu's:
- Gebruik de grastrimmer nooit zonder de beschermingsafdekking.
- Na het uitschakelen draait de maaikop noch enkele seconden door. Houd handen en voeten op afstand.
- Draag de grastrimmer aan de greep en bij een stilstaand mes.

Uitgeslingerde stenen of aarde kunnen tot letsels leiden.

- Van de te bewerken vlakten eerst vreemde voorwerpen verwijderen.
- Tijdens de werkzaamheden een veiligheidsbril dragen.

De machine moet tijdens het werk altijd stevig met twee handen vastgehouden worden, met de motoreenheid aan de rechter kant van het lichaam en het snijwerktuig onder de gordellijn.

- Pas voor het starten de handgreep aan op uw lichaamslengte. Let op dat de maaikop niet met andere voorwerpen in aanmerking komt.
- Let bij het achteruitlopen op struikelgevaar!

⚠ GEVAAR

Een terugslag kan tot dodelijke snijverwondingen leiden.

Controleer zorgvuldig de plaats waar de machine wordt gebruikt en verwijder alle voorwerpen die gegrepen en/of weggeslingerd kunnen worden, zoals bijv. stenen, takken, draden, levende wezens etc.

Gebruik metalen snijgereedschappen niet in de omgeving van omheiningen, metalen palen, grensstenen of fundamenten.

Wanneer een mes tijdens het werk vast komt te zitten, moet de motor direct uitgeschakeld worden. Let altijd op de terugslag (kick-back die op kant treden, wanneer een mes op een hindernis stoot (boomstam, wortels, takken, stenen, enz.. Voorkom dat het mes de bodem raakt. De slagen veroorzaken een terugslag van het mes, die moeilijk te controleren is. De terugslag is zo sterk, dat je de controle over de machine kunt verliezen en dat de veiligheid van de bediener in gevaar komt en de machine zelf beschadigd kan raken.

Wanneer u met de trimmer tegen een voorwerp aankomt of wanneer het voorwerp in de trimmer vastraakt, zet u de motor onmiddellijk af en controleert u deze op mogelijke schade. Repareer een eventuele beschadiging, voordat u probeert de werkzaamheden voort te zetten. Gebruik de trimmer niet wanneer daar losse of beschadigde onderdelen aan zitten.

VEILIGHEIDSVOORSCHRIFTEN VOOR BENZINETRIMMERS EN BENZINEBOSMAAIERS

⚠ GEVAAR

Brandgevaar! / Explosiegevaar

Brandstof is licht ontvlambaar:

- Benzine en benzinedampen zijn licht ontvlambaar, resp. explosief.
- Gebruik het apparaat niet in een explosiegevaarlijke omgeving waarin zich brandbare vloeistoffen, gassen of stoffen bevinden.

- Gebruik het apparaat nooit in de buurt van licht ontvlambare materialen.

- Roken en open vuur verboden.
- Bewaar brandstof slechts in daarvoor goedgekeurd jerrycans. Bewaar geen brandstof in de omgeving van de machine.

Machine uitsluitend buiten tanken en niet in de buurt van open vuur, resp. brandende sigaretten.

Tank vóór het starten van de machine. Bij draaiende en/of warme motor mag niet getankt of de tankdop geopend worden.

Laat het apparaat na gebruik ten minste 5 minuten lang afkoelen voordat brandstof wordt bijgevuld.

In de tank kan zich druk opbouwen. Maak de deksel langzaam los, zodat de druk kan verminderen.

Let op dat er geen brandstof gemorst wordt, Indien brandstof overgelopen is, mag de motor niet gestart worden Verwijder het apparaat van de vervuilde plaats en vermijd willekeurige ontsteekpogingen tot de brandstofdampen zijn verdampt.

Alle deksels weer vast op de brandstoftanks en brandstofbakken plaatsen.

Start het apparaat op een afstand van minstens drie meter vanaf de plaats waar u de tank hebt bijgevuld. Rook niet tijdens het tanken of tijdens het gebruik van het apparaat; en let erop dat er geen vonken of open vlammen op uw werkterrein komen.

Brandstoftank uitsluitend buiten leegmaken.

Om het risico van brand zo gering mogelijk te houden,

moeten motor en uitlaat vrij zijn van gras, gebladerte en overtollig smeervet.

Vervang de uitlaat en (zo nodig) het vonkenscherm, wanneer die niet goed functioneren.

Om het brandgevaar tot een minimum te beperken, de cilinderribben veelvuldig met perslucht reinigen en het bereik van de geluiddemper vrijmaken van resten takken, bladeren of andere resten .

Verwijder regelmatig alle gazon- en onkruidresten om oververhitting van de steel te vermijden. Gazon- / gras- / onkruidresten blijven onder de beschermplaat vastzitten. Dit verhindert voldoende afkoeling van de steel. Verwijder de resten voorzichtig met een schroevendraaier of iets dergelijks.

⚠ GEVAAR

Risico van vergiftiging!

Uitlaatgassen, brandstoffen en smeerstoffen zijn giftig. Het inademen van uitlaatgassen kan dodelijk zijn!

Gebruik het apparaat enkel in de open lucht en nooit in gesloten of slecht geventileerde ruimten.

De machine niet in een afgesloten ruimte gebruiken omdat zich daar de gevaarlijke koolmonoxidegassen kunnen ophopen.

⚠ WAARSCHUWING

Gevaar voor verbrandingen!
Enkele machineonderdelen worden tijdens het gebruik zeer warm. Het aanraken van hete machineonderdelen kan tot verbrandingen leiden.

- Het apparaat na het gebruik eerst af laten koelen.
- Raak de uitlaat of de cilinder niet aan. Deze onderdelen worden bij het gebruik zeer heet en blijven ook na het uitschakelen van het apparaat nog enige tijd heet.

TRANSPORT

Wanneer de machine vervoerd wordt met een transportmiddel, moet zij op dusdanige manier gepositioneerd worden dat niemand gevaar loopt en stevig vastgesnoerd worden.

Zorg ervoor dat tijdens het transport geen benzine uitloopt.

Indien u het apparaat verplaatst of als u het apparaat opbergt moet u de messen met de speciale meegeleverde beschermhoes afdekken.

OPSLAG

Berg het apparaat op een geschikte plaats weg, om het tegen onbevoegd gebruik te beschermen.

Na elk gebruik de machine zorgvuldig reinigen en stof en resten verwijderen, de beschadigde delen repareren of vervangen.

Toestel droog en vorstbestendig opslaan.

Indien u het apparaat verplaatst of als u het apparaat opbergt moet u de messen met de speciale meegeleverde beschermhoes afdekken.

Laat de motor afkoelen, voordat u het apparaat in een afgesloten ruimte plaatst.

⚠ GEVAAR

Bewaar de machine nooit met benzine in de tank binnen een gebouw waar mogelijk benzinedampen met open vuur of vonken in aanraking kunnen komen.

ONDERHOUD

Enkel een regelmatig onderhouden en een goed verzorgd apparaat kan een tot tevredenheid werkend hulpmiddel zijn. Onderhoudsen verzorgingsfouten kunnen tot onvoorziene ongevallen en letsels leiden.

Reparaties en werkzaamheden, die niet in deze aanwijzing worden beschreven, enkel door gekwalificeerd personeel laten uitvoeren.

⚠ GEVAAR

Vóór alle werkzaamheden aan het apparaat de motor uitschakelen en de bougiestekker uitnemen. Wacht, tot alle draaiende onderdelen tot stilstand zijn gekomen en het apparaat afgekoeld is.

de mesveiligheidsinrichting niet verwijderen, behalve als de ingrepen aan het mes zelf uitgevoerd moeten worden.

De machine, in het bijzonder de luchtsleuven, altijd goed schoon houden. Nooit water op het apparaatlichaam spuiten!De machine, in het bijzonder de luchtsleuven, altijd goed schoon houden. Nooit water op het apparaatlichaam spuiten!De machine, in het bijzonder de luchtsleuven, altijd goed schoon houden. Nooit water op het apparaatlichaam spuiten! Reinig de machine en zijn onderdelen niet met oplosmiddelen, ontvlambare of giftige vloeistoffen. Gebruik uitsluitend een vochtige doek en controleer of de stekker uit het stopcontact is genomen.

Reinig na elk gebruik de grastrimmer en verwijder grasresten.

Om oververhitting en beschadiging aan de motor te vermijden, moeten de aanzuigroosters voor de koellucht altijd schoon en vrij van maairesten en vuil gehouden worden.

Des starterkabel moet bij de eerste tekenen van slijtage vervangen worden.

Controleer regelmatig de staat waarin de maaikop verkeert. Alle beschadigde onderdelen moeten onmiddellijk worden vervangen. Houdt u bij het vervangen aan de noodzakelijke voorzorgs- maatregelen.

De carburateur is op de fabriek optimaal afgesteld. Mochten er verdere afstellingen nodig zijn, wendt u dan tot de bevoegde serviceafdeling.

Gebruik alléén origineel toebehoren en originele onderdelen. Door het gebruik van andere onderdelen kunnen ongevallen voor de gebruiker ontstaan. De producent is voor de eventuele hieruit ontstane schaden niet aansprakelijk.

Heeft u accessoires of reserveonderdelen nodig, neem dan contact op met onze servicedienst.

OPLOSSEN VAN PROBLEMEN

Probleem	Oorzaak	Oplossing
De motor start niet, of hij start, maar loopt niet verder.	Verkeerd startverloop.	Neem de instructies in deze handleiding in acht.
	Tank is leeg/Onvoldoende brandstof	Brandstof bijvullen
	Slechte brandstof, opslag zonder leegmaken van de benzinetank, onjuiste benzinesoort	Brandstoftank en carburateur leegmaken. Verse benzine bijvullen.
	Verkeerd ingestelde carburateurmenging.	Laat de carburateur door de geautoriseerde klantendienst instellen.
	Bougie is vervuild (koolresten op de elektroden), afstand van elektroden is te groot	Bougie schoonmaken, type van de bougie controleren, eventueel bougie vernieuwen.
	De bougie is nat van benzine (verzopen motor).	Bougie afdrogen en opnieuw plaatsen.
	Luchtfilter is vervuild	Bougie schoonmaken of vervangen
De motor start, maar loopt niet met vol vermogen.	Luchtfilter is vervuild	Bougie schoonmaken of vervangen
	Verkeerd ingestelde carburateurmenging.	Laat de carburateur door de geautoriseerde klantendienst instellen.
Motor stottert.	Luchtfilter is vervuild	Bougie schoonmaken of vervangen
De motor levert niet het maximale vermogen		
Motor loopt met sprongen.	Verkeerd ingestelde carburateurmenging.	Laat de carburateur door de geautoriseerde klantendienst instellen.
Overmatig veel rook.		

AFVOER

Wanneer uw apparaat op zeker moment niet meer te gebruiken is of wanneer u het niet meer nodig heeft, gooi het apparaat dan nooit weg bij het gewone huis-, tuin- en keukenafval, maar verwijder het overeenkomstig de milieuvoorschriften. Leeg de olietank en de benzinetank goed en bied het restant aan bij een afvalverzameldepot. Bied het apparaat bij een recyclingbedrijf aan. Kunststof onderdelen en metalen onderdelen kunnen hier worden gescheiden en voor hergebruik geschikt worden gemaakt. Informatie hierover kunt u ook krijgen bij uw gemeente.

Oliën, benzine of overige vervuilende stoffen conform de voorschriften afvoeren.

Let er op dat er geen mineralenolieproducten in de grond terecht komen.

Mineralenolieproducten niet met de huid, ogen en kleding in aanraking brengen.

GARANTIEVOORWAARDEN

Voor dit elektrisch apparaat geven wij onafhankelijk van de verplichtingen die de handelaar volgens de koopovereenkomst ten opzichte van de eindafnemer heeft, als volgt garantie:

De garantieperiode bedraagt 60 maanden en begint bij de overdracht, welke door een originele koopbon bewezen moet kunnen worden. Uitgezonderd van de garantie zijn de slijtbare onderdelen, accu's en de schades die ontstaan zijn door het gebruik van verkeerde accessoires, door reparaties met onderdelen die niet origineel bij dit apparaat horen, door gebruik van geweld, door slag en breuk, also- ok door opzettelijke overbelasting van de motor. Inruil op basis van de garantie heeft enkel betrekking op de defecte onderdelen, niet op complete apparaten. Reparaties die met de garantie samenhan- gen, mogen alleen worden verricht door goedgekeurde werkplaatsen of door de klantenservice van de fabriek. Bij reparaties door anderen vervalt de garantie. De garantie is niet van toepassing bij commercieel gebruik van het product.

Portokosten, verzendkosten en bijkomende kosten komen ten laste van de koper.

EG-CONFORMITEITSVERKLARING

Wij, **ikra GmbH, Schlesierstrasse 36, D-64839 Münster, GERMANY,** verklaren, onder geheel eigen verantwoordelijkheid, dat het product **Benzine Bosmaaier GBF-I-70-4** waarop deze verklaring betrekking heeft, voldoet aan de van toepassing zijnde veiligheids- en gezondheidseisen van de EG-richtlijnen
2006/42/EG (machinerichtlijn)
2014/30/EU (EMV-richtlijn)
2016/1628/EU EC zoals gewijzigd bij 2017/656/EU (richtlijn inzake verontreinigende gassen en
2000/14/EG+2005/88/EG (geluidsrichtlijn)
inclusief veranderingen. Voor een vakkundige toepassing van de in de EG- richtlijnen genoemde veiligheids- en gezondheidseisen werd van de volgende normen en/of technische specificaties gebruik gemaakt:
EN ISO 11806-1:2011
EN ISO 14982:2009

Serienummers van 3228600000001 tot 3228699999999

Conformiteitbeoordelingsprocedure volgens bijlage V / richtlijn 2000/14/EG

Gemeten geluidsdrukniveau: 105,4 dB (A)
Gegarandeerd geluidsdrukniveau: 112 dB (A)

Het bouwjaar is op het type schildje gedrukt maar ook te herkennen aan de hand van het serienummer

Münster, 2021-10-21

Matthias Fiedler
Senior Product Manager
Ikra GmbH

Technische documentatie gedeponeerd bij:
Matthias Fiedler, Ikra GmbH, Schlesierstrasse 36, 64839 Münster, Germany

Benzínový křovinořez		GBF-I-70-4
Motor / Zdvihový objem		4-taktní motor / 31 cm^3
Výkon motoru max.		0,7 kW / 1,0 PS
Otáčky motoru max.		9800 min^{-1}
Volnoběžné otáčky		3000 min^{-1}
Řezací zařízení (Šířka řezu)	Nůž se 3 břity	Ø 255 mm
	Strunová hlava Vlákno 2 x 2m / Ø 2,4 mm	Ø 430 mm
Max. počet otáček řezného nástroje	Nůž se 3 břity	7300 min^{-1}
	Strunová hlava	6200 min^{-1}
Palivo Obsah nádrže		680 ml
Motorový olej Obsah nádrže		80 ml
Hmotnost podle ISO 11806-1 (bez paliva, řezacích zařízení a popruhu)		7,8 kg
Údaje o hlučnosti		
Hladina akustického tlaku L_{pA} [1)]		94,2 dB (A)
Hladina akustického výkonu L_{WA} [2)]		112 dB (A)
Změřeno podle [1)] EN ISO 11806:2011; [2)] 2000/14/ EG; Kolísavost K = 3 dB (A)		
Údaje o vibraci Celkové hodnoty vibrací (vektorový součet tří směrů) zjištěné ve smyslu EN ISO 11806:2011, Kolísavost K = 1,5 m/s^2		
Hodnota vibračních emisí a_h	S nožem se 3 břity	4,77 m/s^2
	Se strunovou hlavou	5,07 m/s^2

Technické změny vyhrazeny.

DŮLEŽITÉ KONSTRUKČNÍ DÍLY

1 Motor

2 Hnací trubka

5 Kryt řezacího zařízení

6 Strunová hlava

7 Nůž se 3 břity

3 Startovací rukojeť

4 Držadlo

10 Popruh

Výstraha/pozor!

⚠ NEBEZPEČÍ

V případì nedodržení hrozí nebezpečí, že dojde k vážnému zranìní vlastní osoby nebo třetích osob s následkem smrti.

⚠ VAROVÁNÍ

V případì nedodržení hrozí nebezpečí, že dojde ke zranìní vlastní osoby nebo třetích osob.

⚠ POZOR

V případì nedodržení hrozí nebezpečí, že dojde ke zranìní vlastní osoby nebo třetích osob.

POZNÁMKA

Poskytuje upozornění s vysvětlením nebo další informace o textech uvedených výše, s úmyslem nepoškodit stroj nebo zabránit škodám.

Před spuštěnám stroje si pečlivě pročtěte návod k používání.

Noste ochranné brýle.
Používejte chrániče sluchu.

Noste ochrannou přilbu.

Používejte ochranné rukavice.

Noste bezpečnostní obuv s ochranou proti proříznutí, s bezpečnostní podrážkou a ocelovou špičkou.

Nepoužívejte pilové kotouče.

Výstraha před nebezpečným zpětným nárazem

Výstraha před odmrštěnými předměty

Varování před horkými povrchy!
Nebezpečí popálení!

Dávejte pozor na hořlavé látky

Z důvodu vymršťování cizích těles nepouštějte do blízkosti jiné osoby. Minimální bezpečnostní odstup činí 15 m.

Maximální otáčky žacího nástroje. Přístroj se nesmí provozovat s vyššími otáčkami.

Palivová pumpička

Páčka sytiče (spouštěč)

Nebezpečí zranění !
Pozor! Rotující nástroj! Drtička se točí po vypnutí setrvačností!

0
I

Polohy spínače motoru
0 = Vyp/Off
I = Provoz/On

Směr otáčení

Pomalu

Rychle

Před všemi pracemi na motoru vypněte motor a vytáhněte nástrčku zapalovací svíčky.

CE symbol

OBLAST VYUŽITÍ

Používejte tento křovinořez pouze pro účel, ke kterému je určen – k sečení trávy, hustého porostu a plevele.

- nůž se 3 břity je určen k řezání rostlin a řidšího křoví;
- Strunová hlava dokáže odstranit vysokou trávu a dřevnaté rostliny poblíž oplocení, zdí, základů, chodníků, kolem stromů atd., nebo ji lze použít k úplnému vyčištění zahradní části.

⚠ VAROVÁNÍ

Nebezpečí zranění

Přístroj se nesmí používat ke stříhání živých plotů, tvrdých větví a dřeva, ani k drcení materiálu do kompostu.

Nepoužívejte přístroj k sekání trávy, která se nenachází na zemi, např. trávy, která roste na zdech, skalách apod..

Toto zařízení lze používat jen pro uvedený účel. Při nedodržení ustanovení z obecně platných předpisů a ustanovení z tohoto návodu nelze výrobce činit odpovědným za škody.

Upozorňujeme, že použití zařízení může být omezeno národními předpisy. Je nutné dodržovat předpisy platné v zemi používá vozíku.

POZNÁMKA

Bìhem prvních 6-8 hodin používání stroje nepoužívejte motor na nejvyšší otáčky.

SPECIÁLNÍ BEZPEČNOSTNÍ UPOZORNĚNÍ

Čerpadlo použijte teprve po pozorném přečtení a porozumění návodu k obsluze Seznamte se s ovládacími prvky a správným použitím přístroje.

Dodržujte všechny v návodu uvedené bezpečnostní pokyny. Chovejte se zodpovědně vůči třetím osobám. Obsluha je odpovědná za nehody či nebezpečí vůči třetím osobám.

Obsluha si musí před použitím přístroje pozorně přečíst návod k obsluze. Přístroj smí obsluhovat a udržovat pouze osoby, které jsou s ním seznámeny a informovány o možných nebezpečích.

Na přístroji smí pracovat jen osoby, jež dosáhly 16 let. Výjimku představuje využití mladistvých, pokud se toto děje během profesního vzdělávání za účelem dosažení dovednosti pod dohledem školitele

⚠ NEBEZPEČÍ

NEBEZPEČÍ: Systém spouštěče tohoto stroje vyvolává poměrně slabé magnetické pole, přičemž ale přesto nelze vyloučit výskyt poruch funkcí aktivních nebo pasivních implantátů obsluhy s odpovídající závažností zdravotních rizik. Nositelům těchto zdravotnických prostředků se proto před použitím stroje důrazně doporučuje informovat se u lékaře nebo výrobce zařízení.

Děti a ostatní osoby i zvířata držte během používání přístroje v bezpečné vzdálenosti. Minimální bezpečnostní odstup činí 15 m.

Při práci s přístrojem vždy zajistěte dostatečné osvětlení, resp. dobré světelné poměry. Špatné osvětlení/ světelné poměry představují velké bezpečnostní riziko.

⚠ VAROVÁNÍ

Noste osobní ochranné prostředky.

- Při práci se strojem neustále nosit ochranné brýle.
- Používejte chrániče sluchu !
- Noste pevnou obuv a dlouhé kalhoty.
- Nenoste volný oděv nebo šperky. Vlasy, oděv a rukavice je nutné mít mimo dosah pohyblivých částí, protože by mohly být zachyceny pohybujícími se díly. Nepoužívejte zařízení, když jdete naboso nebo v otevřených sandálech.
- Pro činnosti v oblasti nožů používejte ochranné rukavice

Přístroj nepoužívejte, jste-li unavení, nemocní, pod vlivem drog, alkoholu nebo léků.

Vyhněte se abnormálnímu držení těla. Zaujměte stabilní postoj a neustále udržujte rovnováhu.

I přes dodržování provozního návodu mohou existovat také skrytá zbytková rizika.

⚠ POZOR

Poškození zdraví vyplývající z vibrací rukou a paží, pokud se zařízení používá delší dobu, nebo není řádně vedené a vyhodnocené.

Systémy tlumení vibrací nejsou žádnou garantovanou ochranou proti bílé nemoci prstů nebo syndromu karpálního tunelu. Proto je nutné při pravidelném dlouhodobém používání přístroje bedlivě sledovat stav prstů a zápěstí. Pokud se objeví příznaky výše uvedených nemocí, vyhledejte okamžitě lékaře. Aby se snížilo riziko „bílé nemoci prstů“, udržujte své ruce během práce teplé a dělejte pravidelné přestávky.

⚠ POZOR

Poškození sluchu
Delší pobyt v bezprostřední blízkosti běžícího přístroje může způsobit poškození sluchu. Používejte chrániče sluchu !

Při používání tohoto přístroje se nedá předejít určitému hlukovému zatížení. Práce spojené s intenzivním hlukovým zatížením provádìjte v dovolených a k tomu určených časech. Dodržujte doby klidu a trvání práce omezte na nejnutnìjší dobu. K vaší osobní ochranì a ochranì osob, které se nacházejí v blízkosti, používejte vhodnou ochranu sluchu.

Základní informace o hlučnosti stroje: Hladina akustického tlaku v místì obsluhy může překročit 80 dB(A). V tomto případì se doporučuje používat osobní ochranné prostředky na ochranu sluchu (např. chrániče sluchu).

Mějte prosím na paměti: Toto zařízení nesmí být provozováno v obytných zónách v souladu s německým nařízením o hluku z provozu strojních zařízení ze září 2002 o nedělích a svátcích a v pracovních dnech od 20:00 hodin do 7:00 hodin. Dodatečně platí zákaz provozu v následující denní dobu: od 7:00 hodin do 9:00 hodin, od 13:00 hodin do 15:00 hodin a od 17:00 do 20:00 hodin.

Ochrana proti hluku Dodržujte při spuštìní do provozu regionální předpisy.

⚠ VAROVÁNÍ

Nebezpečí zranění

Používat se smí pouze originální nebo výrobcem schválená řezací zařízení.

- S vyžínací hlavou pracujte pouze tehdy, má-li nainstalovanou strunu správného průmìru a délky.
- Nepoužívejte do strunové hlavy kovový drát nebo plastem potažený kovový drát jakéhokoliv druhu. Toto může mít za následek tìžké zranìní uživatele.

Všechny ochranné kryty musejí být pro provoz přístroje správnì upevnìny.

- Zábìr sečení nesmí přesahovat délku ochranného štítu, uvedeného v této příručce.

Před zahájením práce musíte zkontrolovat:

- že na stroji a řezacím zařízení jsou utaženy všechny šrouby
- že řezací zařízení není poškozené a
- že jsou kovové nože se 3 nebo 4 břity (jsou-li namontované dobře nabroušené
- že je vzduchový filtr čistý
- že jsou správnì upevnìna držadla
- Před každým použitím zkontrolujte, zda je sekací nástroj správnì upevnìn, zda se plynová páčka automaticky vrací do výchozí pozice.
- Před každým použitím přístroj zkontrolujte, zda nedochází k úniku paliva. Ujistěte se, že je palivový uzávěr bezpečně uzavřen.
- Před každým uvedením do provozu zkontrolujte všechny šroubové a zásuvné spoje, a rovněž ochranná zařízení z hlediska pevnosti a správného utažení a lehkosti chodu všech pohyblivých dílů.

Ochranná zařízení, která se nachází na stroji, je striktně zakázáno demontovat, měnit, používat v rozporu s jejich určením nebo připevňovat ochranná zařízení jiných výrobců.

Přístroj se nesmí používat, pokud je poškozený nebo jsou vadná bezpečnostní zařízení. Opotřebené a poškozené díly vyměňte.

⚠ VAROVÁNÍ

Řezací zařízení se při volnobìžných otáčkách motoru nesmí pohybovat. Pokud se řezací zařízení pohybuje s motorem při volnobìžných otáčkách, je nutné se poradit s obchodním zástupcem o správném nastavení motoru.

Při používání stroje se vždy musí zavìsit správnì připevnìné popruhy. Je nutné pravidelnì kontrolovat účinnost rychlého uvolnìní pro rychlé oddìlení stroje od popruhů v případì nebezpečí.

Při používání stroje se vždy musí zavìsit správnì připevnìné popruhy. Je nutné pravidelnì kontrolovat účinnost rychlého uvolnìní pro rychlé oddìlení stroje od popruhů v případì nebezpečí.

Se zavìšeným popruhem nikdy nespouštìjte motor!

Při práci s tímto přístrojem nepoužívejte žádné jiné příslušenství, než které doporučuje naše společnost. V opačném případě může dojít k vážnému poranění pracovníka obsluhy nebo okolních osob nebo k poškození přístroje.

Dbejte na to, aby se křovinořez neznečistil částmi rostlin a nebo jinými materiály.

⚠ VAROVÁNÍ

Nebezpečí zranění

Rotující nože mohou vést k těžkým úrazům pořezáním, resp. k uříznutí částí těla.

- Buďte opatrní, abyste se nezranili řeznými nástroji. Pečlivé zacházení s přístrojem snižuje riziko zranění nožem.
- Vždy mějte ruce a nohy v bezpečné vzdálenosti od řezacího zařízení, zejména když zapnete motor. Nikdy nesahejte pod těleso skříně, když přístroj běží. Noste ochranné boty.
- Nabíječky jsou vhodné výhradně k nabíjení těchto vyměnitelných baterií:
- Nikdy nepoužívejte strunovou sekačku bez ochranného krytu.
- Po vypnutí se řezací hlava otáčí ještě několik sekund. Udržujte ruce a nohy v bezpečné vzdálenosti.
- Noste strunovou sekačku za držadlo s vypnutým nožem (v klidu).

Vymršťované kameny nebo zemina mohou vést k poraněním.

- Před sekáním prohledejte, zda nejsou na obráběné ploše cizí tělesa.
- Během práce noste ochranné brýle.

Stroj je nutné bìhem práce vždy pevnì držet obìma rukama, motorová jednotka musí být na pravé stranì tìla a řezný nástroj pod úrovní pasu.

- Před spuštìním přístroje přizpůsobte rukojeť vlastní tìlesné výšce a dbejte na to, aby se sekací nástroj nedotýkal žádných předmìtů.
- Pozor při chůzi pozpátku, nebezpečí zakopnutí!

⚠ NEBEZPEČÍ

Zpětný náraz může vést ke smrtelným řezným poraněním.

Zkontrolujte pečlivě terén, na kterém se bude stroj používat, a odstraňte všechny předměty, které by stroj mohl uchopit a vymrštit, jako např. kameny, větve, dráty, živé tvory apod.

Kovové sekací nářadí nepoužívejte v blízkosti plotů, kovových sloupků, mezních kamenů nebo základů.

Pokud se bìhem práce nůž zaklíní, je nutné ihned vypnout motor. Dávejte vždy pozor na zpìtné rázy (kickback, k nimž může dojít, když nůž narazí na překážku (kmen, kořeny, vìtve, kameny atd.. Zamezte dotyku nože se zemí. Rány způsobují zpìtný ráz nože, který lze kontrolovat jen velmi obtížnì. Zpìtný ráz je tak silný, že může dojít ke ztrátì kontroly nad strojem a ohrožení bezpečnosti obsluhy a poškození stroje samotného.

Pokud narazíte na nìjaký předmìt a nebo se nìco zamotá do nástroje, okamžitì vypnìte motor a zkontrolujte, zda nedošlo k nìjakému poškození. Případné poškození před pokračováním v práci opravte. Křovinořez nepoužívejte, pokud jsou na nìm uvolnìné a nebo poškozené díly.

BEZPEČNOSTNÍ POKYNY PRO BENZINOVÉ VYŽÍNAČE A KŘOVINOŘEZY

⚠ NEBEZPEČÍ

Nebezpečí požáru! / Nebezpečí exploze

Palivo je vysoce hořlavé.

- Benzín a benzinové páry jsou lehce vznětlivé, resp. výbušné.
- Nepracujte s přístrojem v prostředí s nebezpečím exploze, ve kterém se nacházejí hořlavé kapaliny, plyny nebo prachy.

- Nikdy neprovozujte přístroj v okolí lehce vznětlivých materiálů.

- Zákaz kouření a otevřeného ohně.
- Palivo uschovejte jen ve vhodných nádobách. Neskladujte žáhnou pohonnou hmotu v blízkosti stroje.

Stroj se smí tankovat jen venku a ne v blízkosti otevřených plamenů resp. hořících cigaret.

Tankujte před spuštěním stroje. Pokud je motor v chodu nebo ještě horký, nesmí se tankovat ani otvírat víko nádrže.

Po použití nechte stroj minimálně 5 minut vychladnout, než budete doplňovat pohonnou hmotu.

V nádrži se může vytvořit tlak. Víčko nádrže proto povolujte zpočátku pomalu, aby se tlak mohl uvolnit.

Dbejte na to, aby palivo nepřeteklo. Pokud palivo přeteče, motor se nesmí spouštět. Odstraňte na přístroji znečištěné místo a zabraňte jakémukoliv pokusu o zapalování, dokud se neodpaří výpary paliva.

Upevněte zase všechny kryty a uzávěry na palivové nádrži a na palivových nádržkách.

Přístroj startujte minimálnì tři metry od místa, ve kterém jste nalévali benzin. V průbìhu tankování ani za provozu nekuřte a dbejte na to, aby se v pracovní oblasti nevyskytovaly jiskry ani otevřený plamen.

Palivovou nádrž vyprazdňujte výhradně venku.

Aby se riziko požáru udrželo na nejmenší možné míře, musejí být motor a výfuk zbaveny trávy, listí a přebytečného mazacího tuku.

Výfuk a (v případì potřeby) lapač jisker vymìňte, pokud nejsou funkční.

Aby se riziko požáru omezilo na minimum, čistìte často žebra válců stlačeným vzduchem a z oblasti tlumiče hluku odstraňujte zbytky vìtví, listí atd.

Pravidelnì odstraňujte všechny zbytky trávníku a plevele, aby se zabránilo přehřátí trubky hřídele. Tyto zbytky se zachytávají pod ochranným štítem, kde brání dostatečnému chlazení trubky hřídele. Odstraňujte tyto zbytky opatrnì šroubovákem nebo podobným předmìtem.

⚠ NEBEZPEČÍ

Nebezpečí otravy!

Výfukové plyny, pohonné hmoty a mazací prostředky jsou jedovaté. Vdechování výfukových plynů může být smrtelné!

Přístroj používejte pouze venku, nikdy ne v uzavřených nebo špatně větraných prostorách.

Neprovozujte stroj v uzavřeném prostoru, kde se mohou nahromadit nebezpečné plyny oxidu uhelnatého.

⚠ VAROVÁNÍ

Nebezpečí popálení!
Některé díly stroje se při provozu silně zahřívají. Dotyk horkých částí stroje může způsobit popáleniny

- Zařízení nechte po ukončení provozu nejprve vychladnout.
- Nedotýkejte se výfuku a nebo válce. Tyto části jsou za provozu mimořádnì horké a po určitou dobu zůstanou horké i po vypnutí přístroje.

PŘEPRAVA

Pokud se stroj dopravuje automobilem, musí být umístìn tak, aby nikoho neohrožoval, a musí být dobře upevnìn.

Zajistìte, aby bìhem přepravy nevytékal benzin. Zamezte poškození a poranìní.

Při přepravì a skladování zařízení musí být nasazena ochrana nože.

SKLADOVÁNÍ

Přístroj na vhodném místì uzamknìte, abyste jej zajistili před nepovolaným použitím.

Po každém použití stroj pečlivì vyčistìte a odstraňte prach a zbytky, opravte nebo vymìňte poškozené díly.

Přístroj skladujte v suchu a chraňte před mrazem.

Při přepravì a skladování zařízení musí být nasazena ochrana nože.

Před odložením přístroje do uzamčené místnosti nechte vychladnout motor.

⚠ NEBEZPEČÍ

Nikdy neukládejte stroj s benzinem v nádrži uvnitř budovy, ve které by případně mohly přijít výpary benzinu případně do styku s otevřeným ohněm nebo jiskrami

ÚDRŽBA

Jen pravidelně udržovaný a ošetřovaný přístroj může být uspokojivou pomůckou. Nedostatečná údržba a péče může vést k nepředvídaným nehodám a úrazům.

Opravy a práce, nepopsané v tomto návodu, smí provést jen kvalifikovaný autorizovaný personál.

⚠ NEBEZPEČÍ

Před všemi pracemi na motoru vypněte motor a vytáhněte nástrčku zapalovací svíčky. Počkejte, až se všechny rotující díly zastaví a přístroj vychladne.

Ochranný kryt nože odstraňte pouze tehdy, když je nutné provést činnost na noži samotném.

Udržujte stroj, zejména větrací otvory, vždy v čistém stavu. Těleso stroj nikdy neostřikujte vodou! Pro čištění kompresoru a jeho součástí nepoužívejte ředidla, hořlavé nebo toxické kapaliny.

Po každém použití vyčistěte strunovou sekačku, odstraňte zbytky trávy.

Aby se zabránilo přehřátí a poškození motoru, je nutné sací mřížku pro chladicí vzduch udržovat stále čistou a bez zbytků rostlin a nečistot.

Startovací lanko je nutné při prvních náznacích opotřebení vymìnit.

Pravidelnì kontrolujte stav žacího nástroje. Všechny poškozené díly musejí být neprodlenì vymìnìny. Při výmìnì dílů postupujte s potřebnou opatrností.

Karburátor byl u výrobce optimálnì nastaven. Pokud by byly zapotřebí další nastavení, obraťte se na svůj příslušný servis.

Používejte jen originální příslušenství a originální náhradní díly. Používáním jiných náhradních dílů mohou vzniknout nehody/ úrazy pro uživatele. Za z toho vyplývající škody výrobce neručí.

Potřebujete-li příslušenství nebo náhradní díly, obraťte se prosím na náš servis.

ODSTRANĚNÍ PORUCHY

Porucha	Příčina	Odstranění
Motor nestartuje nebo startuje, ale zhasíná	Špatný průbìh startování	Dodržujte pokyny uvedené v tomto návodu k použití.
	Prázdná nádrž/Nedostatek paliva	Doplňte palivo
	nesprávné palivo, skladování bez vypuštění benzínové nádrže, nesprávný druh benzínu	Palivovou nádrž a karburátor vypusťte. Nalijte čerstvý benzín.
	Špatnì nastavené smìšování v karburátoru	Nechte karburátor nastavit autorizovaným servisem
	Znečištěná zapalovací svíčka, (zbytky uhlíků na elektrodách), příliš velká vzdálenost elektrod	Svíčku vyčistěte, zkontrolujte tepelnou hodnotu svíčky, svíčku příp. Vyměňte.
	Zapalovací svíčka je vlhká od benzínu (přesycený motor).	Zapalovací svíčku vysušte a opět nasaďte.
	Znečištěný vzduchový filtr	Vyčistěte nebo vyměňte vzduchový filtr
Motor startuje, ale nebìží na plný výkon	Znečištěný vzduchový filtr	Vyčistěte nebo vyměňte vzduchový filtr
	Špatnì nastavené smìšování v karburátoru	Nechte karburátor nastavit autorizovaným servisem
Motor bìží nepravidelnì	Znečištěný vzduchový filtr	Vyčistěte nebo vyměňte vzduchový filtr
Motor nedosáhne maximálního výkonu		
Motor bìží trhanì vymìňte	Špatnì nastavené smìšování v karburátoru	Nechte karburátor nastavit autorizovaným servisem
Motor příliš kouří		

LIKVIDACE

Když váš přístroj jednoho dne doslouží, nebo jej již nebudete potřebovat, v žádném případì přístroj neodhazujte do domovního odpadu, nýbrž jej zlikvidujte ekologicky. Nádrž oleje a nádrž benzinu důkladnì vyprázdnìte a zbytky tìchto látek odevzdejte ve sbìrnì. Prosíme, abyste přístroj odevzdali v pověřené sběrně k ekologické likvidaci. Zde je možné separovat plastové a kovové díly a postoupit je k opětovnému zpracování. Informace k tomuto tématu obdržíte na správě Vaší obce nebo města.

Oleje, benzín nebo jiné znečišťující látky zlikvidujte podle předpisů.

Dbejte na to, aby se ropné produkty nedostaly do půdy.

Ropné produkty nesmí přijít do kontaktu s pokožkou, očima a oděvem.

ZÁRUČNÍ PODMÍNKY

Nezávisle od závazku prodejce vyplývajícího z kupní smlouvy vůči konečnému odběrateli poskytujeme na toto elektrické zařízení následující záruku:

Zárucní doba je 60 mesícu a zacíná predáním, které je treba prokázat originálním pokladním dokladem. Záruka se nevztahuje na díly podléhající rychlému opotrebení, baterií a na škody vzniklé v dusledku používání nesprávného prislušenství a oprav za použití ne originálních dílu a v dusledku použití násilí, úderu nebo rozbití a svévolného pretížení motoru. V rámci záruky se provádí pouze výmena defektních dílu, a ne kompletních prístroju. Opravy v záruce smejí provádet pouze autorizované opravny nebo podnikový servis. V prípade cizích zásahu záruka zaniká. Záruka neplatí při komerčním využívání produktu.

Porto, zasilatelské jakož i následné náklady nese kupující.

ES IZJAVA O SKLADNOSTI

My, **ikra GmbH, Schlesierstraße 36, D-64839 Münster,** tímto prohlašujeme ve výhradní odpovìdnosti, že produkty **Benzínový křovinořez GBF-I-70-4** na které se toto prohlášení vztahuje, odpovídají příslušným bezpečnostním a zdravotním požadavkům smìrnice ES
2006/42/ES (Smìrnice o strojích)
2014/30/EU (smìrnice o elektromagnetické slučitelnosti)
2016/1628/EU v novele 2017/656/EU smírnice o odpadnìch plynech a
2000/14/ES+2005/88/ES (smìrnice o hluku.)
Při řádné aplikaci bezpečnostních a zdravotních požadavků, uvedených ve jmenovaných smìrnicích ES, byly využity následující normy a / nebo technické specifikace:
EN ISO 11806-1:2011
EN ISO 14982:2009

Sériová čísla od 3228600000001 do 3228699999999

Řízení k prohlášení o shodì podle přílohy V / smìrnice 2000/14/ES

Naměřená hladina akustického výkonu: 105,4 dB (A)
Zaručená hladina akustického výkonu: 112 dB (A)

Rok výroby je vytlačený na typovém štítku a dodatečnì se dá zjistit podle pokračujícího sériového čísla.

Münster, 2021-10-21

Matthias Fiedler
Senior Product Manager
Ikra GmbH

Shranjevanje tehničnih dokumentov:
Matthias Fiedler, Ikra GmbH, Schlesierstrasse 36, 64839 Münster, Germany

Benzínový vyžínač		**GBF-I-70-4**
Motor / Obsah		4-taktný motor / 31 cm^3
Výkon motora max.		0,7 kW / 1,0 PS
Otáčky motora max.		9800 min^{-1}
Otáčky naprázdno		3000 min^{-1}
rezačka (Šírka rezu)	nôž s 3 čepeľami	Ø 255 mm
	strunová hlava Vlákno 2 x 2m / Ø 2,4 mm	Ø 430 mm
Max. otáčky rezného nástroja	nôž s 3 čepeľami	7300 min^{-1}
	strunová hlava	6200 min^{-1}
Palivo Obsah nádrže		680 ml
Motorový olej Obsah nádrže		80 ml
Hmotnosť podľa ISO 11806-1 (bez paliva, rezných prípravkov a popruhu)		7,8 kg
Údaje o hlučnosti		
Hladina akustického tlaku L_{pA} [1)]		94,2 dB (A)
Hladina akustického výkonu L_{WA} [2)]		112 dB (A)
Merané podľa [1)] EN ISO 11806:2011; [2)] 2000/14/ EG; Kolísavosť K = 3 dB (A)		
Údaje o vibráciach Celkové hodnoty vibrácií (vektorový súčet troch smerov) zistené v zmysle EN ISO 11806:2011, Kolísavosť K = 1,5 m/s^2		
Hodnota vibračných emisií a_h	s 3-čepeľovým nožom	4,77 m/s^2
	so strunovou hlavou	5,07 m/s^2

Technické zmeny vyhradené.

HLAVNÉ KONŠTRUKČNÉ DIELY

1 Motor

2 hnacia rúra

5 chránič rezačky

6 strunová hlava

7 nôž s 3 čepeľami

3 štartovacia rukoväť

4 rukoväť

10 nosný popruh

Výstraha/pozor!

⚠ NEBEZPEČENSTVO

V prípade nedodržania upozornenia hrozí možnosť závažného poranenia samého seba či tretích osôb až s hrozbou privodenia smrti.

⚠ VAROVANIE

V prípade nedodržania upozornenia hrozí možnosť poranenia samého seba či tretích osôb.

⚠ POZOR

V prípade nedodržania upozornenia hrozí možnosť poranenia samého seba či tretích osôb.

POZNÁMKA

Poskytuje vysvetľujúce upozornenia alebo iné údaje o tvrdeniach uvedených vyššie v texte, pričom je jeho účelom predchádzať poškodeniu stroja a zamedzenie škôd.

Pred prvým použitím prístroja si pozorne prečítajte návod na obsluhu.

Noste ochranné okuliare.
Používajte ochranu sluchu.

Noste ochrannú prilbu.

Noste ochranné rukavice.

Používajte bezpečnostnú obuv s ochranou proti prerezaniu, s bezpečnostnou podrážkou a oceľovou špičkou.

Nepoužívajte listy kotúčových píl.

Výstraha pred nebezpečným spätným nárazom

Výstraha pred odmrštenými predmetmi

Varovanie pred horúcimi povrchmi!
Nebezpečenstvo popálenia!

Dávajte pozor na horľavé látky

Z dôvodu vymršťovania cudzích telies nepúšťajte do blízkosti iné osoby. Minimálny bezpečnostný odstup je 15 m.

Maximálne otáčky reznej jednotky. Prístroj nesmie byť prevádzkovaný s vyššími otáčkami.

primer

páčka (štartér)

Nebezpečenstvo zranenia !
Rotujúci nástroj! Nástroj s dobehom!

0
I

Polohy spínača motora
0 = Vyp/Off
I = Prevádzka/On

Smer otáčania

Pomaly

Rýchlo

Pred všetkými prácami na motore vypnite motor a vytiahnite nástrčku zapaľovacej sviečky.

CE symbol

POUŽITIE PODĽA PREDPISOV

Tento vyžínač používajte len na určený účel, ktorým je kosenie trávy, krovín a buriny.

- nôž s 3 čepeľami je vhodný na kosenie buriny a ľahkého krovia;
- Pri práci s týmto prístrojom nepoužívajte žiadne prídavné diely okrem tých, ktoré odporúčame. V opačnom prípade môže obsluhujúci používateľ alebo nezúčastnené osoby v jeho blízkosti utrpieť závažné poranenia, popr. môže dôjsť k poškodeniu prístroja.

⚠ VAROVANIE

Nebezpečenstvo zranenia

Prístroj sa nesmie používať na strihanie živých plotov, tvrdých vetiev a dreva, ani na drvenie materiálu do kompostu.

Nepoužívajte prístroj na kosenie trávy, ktorá sa nenachádza na zemi, napr. trávy, ktorá rastie na stenách, skalách a pod.

Tento prístroj sa smie používať len v súlade s uvedenými predpismi. Pri nedodržaní ustanovení všeobecne platných predpisov a ustanovení z tohto návodu nie je možné výrobcu považovať za zodpovedného za škody.

Pozor! Predpisy vo vašej krajine môžu obmedzovať používanie tohto stroja. Je nutné dodržiavať predpisy platné v krajine používania vozíka.

POZNÁMKA

Počas prvých 6 až 8 hodím prevádzky stroja nenechajte motor bežať na najvyššie otáčky.

ŠPECIÁLNE BEZPEČNOSTNÉ POKYNY

Čerpadlo použite až po pozornom prečítaní a porozumení návodu na obsluhu. Oboznámte sa s ovládacími prvkami a správnym použitím prístroja.

Dodržujte všetky bezpečnostné pokyny uvedené v návode. Správajte sa zodpovedne voči tretím osobám. Obsluha je zodpovedná za nehody či nebezpečenstvo voči tretím osobám.

Obsluha si musí pred použitím prístroja pozorne prečítať návod na obsluhu. Prístroj smú obsluhovať a udržiavať iba osoby, ktoré sú s ním oboznámené a informované o možných nebezpečenstvách.

Na prístroji smú pracovať len osoby, ktoré dosiahli 16 rokov. Výnimku predstavuje využitie mladistvých, ak sa toto deje počas profesijného vzdelávania s cieľom dosiahnutia zručností pod dohľadom školiteľa.

⚠ NEBEZPEČENSTVO

Spúšťací systém tohto prístroja vyvíja pomerne slabé magnetické pole, pričom však nemožno úplne vylúčiť, že sa nevyskytnú poruchy funkčnosti v prípade, že používateľ prístroja nosí aktívne alebo pasívne implantáty, z čoho plynú príslušné zdravotné riziká. Nositeľom takýchto medicínskych prístrojov preto dôrazne odporúčame, aby sa ešte pred tým, než začnú vyžínač používať, poradili s lekárom alebo výrobcom noseného medicínskeho prístroja.

Deti a ostatné osoby aj zvieratá držte počas používania prístroja v bezpečnej vzdialenosti. Minimálny bezpečnostný odstup je 15 m.

Pri práci s prístrojom vždy zaistite dostatočné osvetlenie, resp. dobré svetelné pomery. Zlé osvetlenie/svetelné pomery predstavujú veľké bezpečnostné riziko.

⚠ VAROVANIE

Používajte osobné ochranné prostriedky.

- Pri práci so strojom vždy noste ochranné okuliare.
- Používajte ochranu sluchu!
- Noste pevnú obuv a dlhé nohavice.
- Nenoste voľný odev alebo šperky. Vlasy, odev a rukavice je nutné mať mimo dosahu pohyblivých častí, pretože by mohli byť zachytené pohybujúcimi sa dielmi. Nepoužívajte zariadenie, keď idete naboso alebo v otvorených sandáloch.
- Pri zásahoch v oblasti noža noste ochranné rukavice.

Prístroj nepoužívajte, ak ste unavení, chorí, pod vplyvom drog, alkoholu alebo liekov.

Vyhnite sa abnormálnemu držaniu tela. Zaujmite stabilný postoj a neustále udržujte rovnováhu.

Aj napriek dodržiavaniu prevádzkového návodu môžu existovať aj skryté zvyškové riziká.

⚠ POZOR

Hroziace poškodenie zdravia vyplývajúce z vibrácií rúk a paží, ak sa zariadenie používa dlhší čas, alebo nie je riadne nastavené a vyhodnotené.

Systémy tlmenia vibrácií nie sú garantovanou ochranou proti bielej chorobe prstov alebo syndrómu karpálneho tunela. Preto je nutné pri pravidelnom dlhodobom používaní prístroja dôkladne sledovať stav prstov a zápästia. Ak sa objavia príznaky vyššie uvedených chorôb, vyhľadajte okamžite lekára. Aby sa znížilo riziko „bielej choroby prstov“, udržujte svoje ruky počas práce teplé a robte pravidelné prestávky.

⚠ POZOR

Poškodenie sluchu
Dlhší pobyt v bezprostrednej blízkosti bežiaceho prístroja môže spôsobiť poškodenie sluchu. Používajte ochranu sluchu!

Údaje o emisiách hluku podľa zákona o produktovej bezpečnosti (nemecký zákon ProdSG), resp. podľa ES smernice o strojových zariadeniach: Hladina akustického tlaku na pracovisku môže prekračovať 80 dB (A). V takomto prípade je potrebné zrealizovať opatrenia na ochranu obsluhy pred hlukom (napr. vo forme nosenia ochrany sluchu).

Majte prosím na pamäti: Tento prístroj sa nesmie podľa nemeckej vyhlášky o strojovom hluku zo septembra 2002 používať v obytných zónach počas nedele a dní odpočinku a ani počas pracovných dní v čase od 20:00 hod. do 7:00 hod.

Na dôvažok platí zákaz prevádzky v nasledovné doby dňa: od 7:00 hod. do 9:00 hod., od 13:00 hod. do 15:00 hod. a od 17:00 do 20:00 hod. Pozor: Chráňte sa pred hlukom!

Zohľadnite taktiež predpisy, ktoré vo vašej krajine upravujú ochranu pred hlukom!

⚠ VAROVANIE

Nebezpečenstvo zranenia

Je povolené používať iba originálne alebo výrobcom povolené rezačky.

- S vyžínačom pracujte len za predpokladu, že je v ňom inštalovaná správna struna a že obe struny majú správnu dĺžku.
- V strunovej hlave nikdy nepoužívajte kovový drôt ani plastom obalený kovový drôt hocijakého druhu. Mohlo by to totiž viesť k ťažkým poraneniam používateľa.

Prevádzka prístroja je povolená iba so správne pripojenými všetkými ochrannými plechmi a všetkými ochrannými zariadeniami.

- Línia vyžínania nesmie presahovať dĺžku ochranného plechu uvedenú v tomto návode.

Než začnete pracovať, musíte skontrolovať nasledovné body:

- či sú na stroji i na rezačke utiahnuté všetky skrutky
- či rezačka nie je poškodená a
- či sú kovové nože s 3 alebo 4 čepeľami (pokiaľ sú také namontované) dobre nabrúsené
- či je čistý filter vzduchu
- či sú správne pripevnené rukoväte
- Pred každým použitím skontrolujte, či je rezná hlava správne upevnená a či sa plynová páčka automaticky vracia do nulovej polohy.
- Prístroj pred každým použitím skontrolujte, či z neho neuniká palivo. Presvedčte sa, že veko palivovej nádrže je bezpečne zatvorené.
- Pred každým uvedením do prevádzky skontrolujte všetky skrutkové a zásuvné spoje, a tiež ochranné zariadenia z hľadiska pevnosti a správneho utiahnutia a ľahkosti chodu všetkých pohyblivých dielov.

Ochranné zariadenia, ktoré sa nachádzajú na stroji, je striktne zakázané demontovať, meniť, používať v rozpore s ich určením alebo pripevňovať ochranné zariadenia iných výrobcov.

Prístroj sa nesmie používať, ak je poškodený alebo sú chybné bezpečnostné zariadenia. Opotrebené a poškodené diely vymeňte.

⚠ VAROVANIE

Rezačka sa v prípade voľnobehu motora nesmie hýbať. Keď sa rezačka pri voľnobehu motora hýbe, musíte svojho predajcu požiadať o správne nastavenie motora.

Pri používaní stroja je zakaždým nutné prístroj správne zavesiť za nosné popruhy. Je nutné pravidelne kontrolovať účinnosť mechanizmu na urýchlené oddelenie prístroja od popruhov v prípade nebezpečenstva.

Pri používaní stroja je zakaždým nutné prístroj správne zavesiť za nosné popruhy. Je nutné pravidelne kontrolovať účinnosť mechanizmu na urýchlené oddelenie prístroja od popruhov v prípade nebezpečenstva.

Ak je nosný popruh zavesený, nikdy neštartujte motor!

Pri práci s týmto prístrojom nepoužívajte žiadne prídavné diely okrem tých, ktoré odporúčame. V opačnom prípade môže obsluhujúci používateľ alebo nezúčastnené osoby v jeho blízkosti utrpieť závažné poranenia, popr. môže dôjsť k poškodeniu prístroja.

Dbajte na to, aby vyžínač nebol znečistený časťami rastlín alebo inými materiálmi.

⚠ VAROVANIE

Nebezpečenstvo zranenia

Rotujúce nože môžu viesť k ťažkým úrazom porezaním, resp. k odrezaniu častí tela.

- Buďte opatrní, aby nedošlo k poraneniu reznými nástrojmi. Starostlivé zaobchádzanie s prístrojom znižuje riziko zranenia nožom.
- Vždy majte ruky a nohy v bezpečnej vzdialenosti od rezného zariadenia, najmä keď zapnete motor. Nikdy nesiahajte pod teleso skrine, keď prístroj beží. Noste ochranné topánky.
- Nabíjačky sú vhodné výhradne na nabíjanie týchto vymeniteľných batérií:
- Nikdy nepoužívajte strunovú kosačku bez ochranného krytu.
- Po vypnutí sa rezacia hlava otáča ešte niekoľko sekúnd. Udržujte ruky a nohy v bezpečnej vzdialenosti.
- Strunovú kosačku prenášajte za držadlo s vypnutým nožom (nepohybujúcim sa).

Vymršťované kamene alebo zemina môžu viesť k poraneniam.

- Pred kosením prehľadajte, či nie sú na obrábanej ploche cudzie telesá.
- Počas práce noste ochranné okuliare.

Prístroj je počas práce nutné vždy pevne držať oboma rukami, motorová jednotka sa musí nachádzať na pravej strane tela a strihadlo pod líniou pásu.

- Rukoväť ešte pred naštartovaním prispôsobte svojej

výške a dbajte na to, aby sa rezná hlava nedotýkala žiadnych predmetov.
- Pozor pri chôdzi pospiatky, nebezpečenstvo zakopnutia!

⚠ NEBEZPEČENSTVO

Spätný náraz môže viesť k smrteľným rezným poraneniam.

Skontrolujte starostlivo terén, na ktorom sa bude stroj používať a odstráňte všetky predmety, ktoré by stroj mohol zachytiiť a vymrštiť, ako napr. kamene, vetvy, drôty a pod.

Kovové rezné nástroje nepoužívajte v blízkosti plotov, kovových kolov, obrubníkov ani základov.

Ak sa počas práce nôž zakliesni, musíte ihneď vypnúť motor. Dávajte si vždy pozor na trhnutia vzad (tzv. kickback), ktoré sa môžu vyskytnúť pri strete noža s prekážkou (dreveným kmeňom, koreňmi, konármi, kameňmi atď.). Zabráňte tomu, aby sa nôž dotkol zeme. Nárazy spôsobujú trhnutie noža, ktoré sa dá len veľmi ťažko udržať pod kontrolou. Toto trhnutie býva také silné, že môžete stratiť kontrolu nad strojom, čo vedie k ohrozeniu bezpečnosti pracovníka obsluhujúceho prístroj či k poškodeniu samotného prístroja.

Keď narazíte na nejaký predmet alebo sa tento predmet vo vyžínači zachytí, okamžite vypnite motor a skontrolujte výskyt prípadných poškodení. Prípadné poškodenie ešte pred pokračovaním práce opravte. Vyžínač nepoužívajte, ak sa na ňom nachádzajú uvoľnené alebo poškodené dielce.

BEZPEČNOSTNÉ UPOZORNENIA PRE KROVINOREZY A VYŽÍNAČE S BENZÍNOVÝM POHONOM

⚠ NEBEZPEČENSTVO

Nebezpečenstvo požiaru! / Nebezpečenstvo explózie

Palivo je vysoko horľavé.

- Benzín a benzínové výpary sú ľahko zápalné, resp. výbušné.
- Nepracujte s prístrojom v prostredí s nebezpečenstvom explózie, v ktorom sa nachádzajú horľavé kvapaliny, plyny alebo prachy.

- Nikdy neprevádzkujte prístroj v okolí ľahko zápalných materiálov.
- Zákaz fajčenia a otvoreného ohňa.
- Palivo uschovajte len vo vhodných nádobách. Neskladujte žiadnu pohonnú hmotu v blízkosti stroja.

Stroj sa smie tankovať len vonku a nie v blízkosti otvorených plameňov, resp. horiacich cigariet.

Tankujte pred spustením stroja. Ak je motor v chode alebo ešte horúci, nesmie sa tankovať ani otvárať veko nádrže.

Po použití nechajte stroj minimálne 5 minút vychladnúť, kým budete doplňovať pohonnú hmotu.

V nádrži sa môže vytvoriť tlak. Veko povoľujte pomaly, aby stihol poklesnúť tlak.

Dbajte na to, aby palivo nepretieklo. Ak palivo pretečie, motor sa nesmie spúšťať. Odstráňte na prístroji znečistené miesto a zabráňte akémukoľvek pokusu o zapaľovanie, kým sa neodparia výpary paliva.

Upevnite zase všetky kryty a uzávery na palivovej nádrži a na palivových nádržkách.

Prístroj štartujte aspoň tri metre od miesta, na ktorom ste natankovali nádrž. Počas tankovania ani počas prevádzky nefajčite a dbajte na to, aby sa do pracovnej oblasti nedostali žiadne iskry ani otvorené plamene.

Palivovú nádrž vyprázdňujte výhradne vonku.

S cieľom minimalizácie vzniku požiaru je potrebné motor i výfuk udržiavať zbavené trávy, lístia aj nadbytočného mazadla.

V prípade nefunkčnosti vymeňte výfuk a (v prípade potreby) aj ochranu pred iskrami.

S cieľom minimalizácie nebezpečenstva požiaru často čistite rebrá valca stlačeným vzduchom a oblasť tlmiča zvuku zbavujte zvyškov konárov, lístia alebo iných zvyškov.

Pravidelne odstraňujte všetky zvyšky trávy a buriny, aby ste predišli prehratiu driekovej trubice. Zvyšky trávnika/trávy/buriny sa zachytávajú pod ochranným štítom, čo bráni dostatočnému ochladzovaniu driekovej trubice. Tieto zvyšky opatrne odstraňujte pomocou skrutkovača či podobného náradia.

⚠ NEBEZPEČENSTVO

Nebezpečenstvo otravy!

Výfukové plyny, pohonné hmoty a mazacie prostriedky sú jedovaté. Vdychovanie výfukových plynov môže byť smrteľné!

Prístroj používajte iba vonku, nikdy nie v uzatvorených alebo zle vetraných priestoroch.

Neprevádzkujte stroj v uzatvorenom priestore, kde sa môžu nahromadiť nebezpečné plyny oxidu uhoľnatého.

⚠ VAROVANIE

Nebezpečenstvo popálenia!
Niektoré diely stroja sa pri prevádzke silne zahrievajú. Dotyk horúcich častí stroja môže spôsobiť popáleniny.

- Zariadenie nechajte po ukončení prevádzky najprv vychladnúť.
- Nedotýkajte sa výfuku ani valca. Tieto dielce sú počas prevádzky nesmierne horúce a horúcimi zostávajú ešte krátky čas po vypnutí prístroja.

PREPRAVA

Pokiaľ mienite stroj prepravovať motorovým vozidlom, musíte ho umiestniť tak, aby nebol zdrojom nebezpečenstva a bol bezpečne pripevnený.

Zabezpečte, aby počas prepravy nemohol unikať benzín.

Zamedzte škodám a poraneniam.

Pri preprave a uskladnení prístroja musí byť správne nasadený chránič nožov.

SKLADOVANIE

Prístroj uzamknite na vhodnom mieste tak, aby bol chránený pred neoprávneným použitím.

Po každom pracovnom nasadení stroj dôkladne očistite a zbavte prachu i iných zvyškov, opravte alebo nahraďte poškodené dielce.

Prístroj skladujte v suchu a chránený pred mrazom.

Pri preprave a uskladnení prístroja musí byť správne nasadený chránič nožov.

Motor nechajte vychladnúť, až potom prístroj umiestnite do uzatvorenej miestnosti.

⚠ NEBEZPEČENSTVO

Nikdy neukladajte stroj s benzínom v nádrži vnútri budovy, v ktorej by prípadne mohli prísť výpary benzínu do styku s otvoreným ohňom alebo iskrami.

ÚDRZBA

Len pravidelne udržiavaný a ošetrovaný prístroj môže byť spoľahlivou pomôckou. Nedostatočná údržba a starostlivosť môže viesť k nepredvídaným nehodám a úrazom.

Opravy a práce, nepopísané v tomto návode, smie vykonať len kvalifikovaný autorizovaný personál.

⚠ NEBEZPEČENSTVO

Pred všetkými prácami na motore vypnite motor a vytiahnite nástrčku zapaľovacej sviečky. Počkajte, až sa všetky rotujúce diely zastavia a prístroj vychladne.

Chránič noža neodstraňujte okrem prípadov, v ktorých musíte vykonať zásah priamo na noži samotnom.

Udržujte stroj, najmä vetracie otvory, vždy v čistom stave. Teleso stroja nikdy nečistite prúdom vody! Nečistite prístrojové zariadenie a jeho komponenty riedidlami, horľavými alebo toxickými kvapalinami.

Po každom použití vyčistite strunovú kosačku, odstráňte zvyšky trávy.

Predchádzať prehriatiu a poškodeniu motora je možné udržiavaním čistých mriežok na nasávanie chladiaceho vzduchu a zbavovaním zvyškov po kosení či iných nečistôt.

Lanko spúšťača treba pri prvých príznakoch opotrebenia vymeniť za nové.

Pravidelne kontrolujte stav reznej hlavy. Všetky poškodené diely treba okamžite vymeniť. Pri výmene dodržiavajte potrebné bezpečnostné opatrenia.

Karburátor bol už vo výrobe optimálne nastavený. Ak však je nutné dodatočné nastavenie, obráťte sa na príslušnú zákaznícku službu.

Používať len originálne príslušenstvo a originálne náhradné diely. Používaním iných náhradných dielov môžu vzniknúť nehody/úrazy pre používateľa. Za z toho vyplývajúce škody výrobca neručí.

Ak potrebujete príslušenstvo alebo náhradné diely, obráťte sa prosím na náš servis.

ODSTRÁNENIE PORUCHY

Problém	Príčina	Odstránenie
Motor neštartuje. Prípade sa naštartuje, no hneď aj zhasne.	Nesprávny postup pri štartovaní	Riaďte sa pokynmi uvedenými v tomto návode.
	Prázdna nádrž/Nedostatok paliva	Doplňte palivo
	nesprávne palivo, skladovanie bez vypustenia benzínovej nádrže, nesprávny druh benzínu	Palivovú nádrž a karburátor vypustite. Nalejte čerstvý benzín.
	Nesprávne nastavené zmiešavanie v karburátore.	Karburátor dajte nastaviť v autorizovanej službe zákazníkom.
	Znečistená zapaľovacia sviečka, (zvyšky uhlíkov na elektródach), príliš veľká vzdialenosť elektród	Sviečku vyčistite, skontrolujte tepelnú hodnotu sviečky, sviečku príp. Vymeňte.
	Zapaľovacia sviečka je vlhká od benzínu (presýtený motor).	Zapaľovaciu sviečku vysušte a opäť nasaďte.
	Znečistený vzduchový filter	Vyčistite alebo vymeňte vzduchový filter
Motor štartuje, no nebeží na plný výkon.	Znečistený vzduchový filter	Vyčistite alebo vymeňte vzduchový filter
	Nesprávne nastavené zmiešavanie v karburátore.	Karburátor dajte nastaviť v autorizovanej službe zákazníkom.
Motor sa zadrháva.	Znečistený vzduchový filter	Vyčistite alebo vymeňte vzduchový filter
Motor nedosiahne maximálny výkon		
Motor beží skokovito.	Nesprávne nastavené zmiešavanie v karburátore.	Karburátor dajte nastaviť v autorizovanej službe zákazníkom.
Príliš veľa dymu.		

LIKVIDÁCIA

Ak sa váš prístroj jedného dňa stane nefunkčným alebo ak ho už viac nepotrebujete, nikdy ho nevyhadzujte s bežným domovým odpadom, ale zlikvidujte ho v súlade s ekologickými požiadavkami. Dôkladne vyprázdnite olejovú nádrž i nádrž na benzín a zvyšky odovzdajte na zbernom mieste. Prosíme, aby ste prístroj odovzdali do zberne. Tam je možné separovať plastové a kovové dielce a postúpiť ich na opätovné spracovanie. Informácie k k tejto problematike obdržíte na správe Vašej obce nebo mesta.

Oleje, benzín a iné znečisťujúce látky likvidujte v súlade s predpismi.

Dbajte na to, aby sa ropné produkty nedostali do pôdy.

Ropné produkty nesmú prísť do kontaktu s pokožkou, očami a odevom.

ZÁRUČNÉ PODMIENKY

Nezávázne od záväzku predajcu vyplývajúceho z kúpnej zmluvy voèi finálnemu odberateľovi poskytujeme na tento elektrický prístroj nasledujúcu záruku:

Záručná doba je 60 mesiacov a začína predajom, ktoré je potrebné preukáza originálom predajného dokladu. Záruka sa nevz ahuje na diely podliehajúce rychlému opotrebovaniu, akumulátorov a na škody vzniknuté v dôsledku používania nesprávneho príslušenstva a opráv, na použitie nie originálnych dielov a v dôsledku použitia násilia, úderu, alebo rozbitia a svojvoľného peťaženia motora. V rámci záruky sa robí iba výmena defektných dielov, a nie kompletných prístrojov. Opravy v záruke smú vykonáva iba autorizované opravovne, alebo podnikový servis. V prípade cudzích zásahov záruka zaniká. Záruka neplatí pri komerčnom použití výrobku.

Porto, zasielateľské ako aj iné následné náklady nesie kupujúci.

VYHLÁSENIE O ZHODE ES

Na, **ikra GmbH, Schlesierstrasse 36, D-64839 Münster, GERMANY,** svoju výhradnú zodpovednosť vyhlasujeme, že výrobok, **Benzínový vyžínač GBF-I-70-4** na ktorý sa toto vyhlásenie vzťahuje, zodpovedá príslušným bezpečnostným a zdravotným požiadavkám smerníc ES:
2006/42/ES (ES smernica o strojových zariadeniach)
2014/30/EÚ (EMK smernica)
smernica 2016/1628/EU v pozmenenom znení
2017/656/EU o výfukových plynoch a
2000/14/ES+2005/88/ES (a smernica o hluku)
vrátane ich zmien. Na vecne-správnu realizáciu bezpečnostných a zdravotných požiadaviek uvedených v smerniciach ES boli aplikované nasledovné normy a/alebo technické špecifikácie:
EN ISO 11806-1:2011
EN ISO 14982:2009

Sériové čísla od 3228600000001 do 3228699999999

Metóda hodnotenia zhody podľa prílohy V / smernica 2000/14/ES

Nameraná hladina akustického výkonu: 105,4 dB (A)
Garantovaná hladina akustického výkonu: 112 dB (A)

Rok výroby je vytlačený na typovom štítku a okrem toho sa dá zistiť i z priebežného sériového čísla.

Münster, 2021-10-21

Matthias Fiedler
Senior Product Manager
Ikra GmbH

Uschovávanie technických podkladov:
Matthias Fiedler, Ikra GmbH, Schlesierstrasse 36, 64839 Münster, Germany

Benzines bozótvágó		GBF-I-70-4
Motor / Lökettérfogat		4 ütemű motor / 31 cm^3
Motorteljesítmény max.		0,7 kW / 1,0 PS
Motor fordulatszám max.		9800 min^{-1}
Üresjárati fordulatszám		3000 min^{-1}
Vágószerkezet (Vágás szélesség)	3 vágóéllel rendelkező kés	Ø 255 mm
	Zsinórfej Szál 2 x 2m / Ø 2,4 mm	Ø 430 mm
Vágószerszám legnagyobb fordulatszáma	3 vágóéllel rendelkező kés	7300 min^{-1}
	Zsinórfej	6200 min^{-1}
Üzemanyag Tartály köbtartalma		680 ml
Motorolaj Tartály köbtartalma		80 ml
Tömeg az ISO 11806-1 szerint (üzemanyag, vágószerkezetek és heveder nélkül)		7,8 kg
Zajártalom adatok		
Hangnyomás szint L_{pA} [1)]		94,2 dB (A)
Hangteljesítmény szint L_{WA} [2)]		112 dB (A)
mérve… szerint [1)] EN ISO 11806:2011; [2)] 2000/14/ EG; K bizonytalanság 3 dB (A)		
Rezgésártalom adatok Összesített rezgésértékek (három irányú vektoriális összeg) az alábbi szerint meghatározva: EN ISO 11806:2011, K bizonytalanság 1,5 m/s^2		
rezegésemisszió érték a_h	3-élű késsel	4,77 m/s^2
	Zsinórfejjel	5,07 m/s^2

A műszaki változtatások jogát fenntartjuk.

LÉNYEGES ALKATRÉSZEK

1 Motor

2 Meghajtócső

5 Vágószerkezet védelme

6 Zsinórfej

7 3 vágóéllel rendelkező kés

3 Indító fogantyú

4 Kézi fogantyú

10 Heveder

Figyelmeztetés/vigyázz!!

⚠ VESZÉLY

Ha nem veszi figyelembe, önmagát vagy másokat súlyosan, akár halálosan megsebesíthet.

⚠ VIGYÁZAT

Ha nem veszi figyelembe, önmagát vagy másokat megsebesíthet.

⚠ FIGYELEM

Ha nem veszi figyelembe, önmagát vagy másokat megsebesíthet.

MEGJEGYZÉS

Magyarázó megjegyzéseket vagy egyéb adatokat szolgáltat a szakasz korábbi részein lévő állításokról, hogy a gép hogy ne sérüljön meg vagy hogy a károsodásokat elkerülje.

Kérjük alaposan olvassa el a tájékoztatót mielőtt a gépet használja.

Viseljen védőszemüveget.
Viseljen hallásvédő eszközt.

Viseljen védősisakot.

Viseljen védőkesztyűt.

Viseljen biztonsági munkacipőt átvágás elleni védelemmel, érdes talppal és acél orral.

Ne használjon körfűrészlapot.

Figyelmeztetés veszélye visszacsapódásra

Vigyázz! Elhajított tárgyak!

Vigyázat, forró felület!
Égési sérülések veszélye!

Figyelmeztetés tűzveszélyes anyagokra

Idegen tárgyak kidobásának veszélye miatt ne engedjen a közelbe más személyeket. A minimális biztonsági távolság 15 m.

A vágóegység maximális fordulatszáma. A készülék nem üzemeltethetõ magasabb fordulatszámon.

Primer kör

Szívatókar (indító)

Sérülésveszély !
Legyen elõvigyázatos! Forgó szerszám! A szerszám késleltetve áll le!

0 I

A motorkapcsoló állásai
0 = Ki/Off
I = Be/On

Forgásirány

Lassan

Gyorsan

A motoron végzendő munkák előtt kapcsolja ki a motort és távolítsa el a gyújtógyertya dugaszát.

CE jelzet

RENDELTETÉSSZERŰ HASZNÁLAT

A szegélynyírót csak rendeltetési céljára, azaz fű, bozót és gaz vágására használja.

- a 3-élű kés gyomnövények és apró bozótok kivágásához alkalmas;
- A szálfej a kerítések, falak, alapok, járdák közelében és a fák körül stb. található magas fű és nem fás növények eltávolítására, illetve kertrészek teljes megtisztítására használható.

⚠ VIGYÁZAT

Sérülésveszély

A berendezés nem használható élősövények, kemény ágak és fák vágására, sem komposztanyag aprítására

Soha ne használja a berendezést nem a földön, hanem pl. fán, sziklán stb. növő fű vágására.

A készüléket kizárólag az alábbiakban leírtaknak megfelelően szabad használni. Ebben az utasításban foglalt általánosan érvényes előírások mellőzése következtében beállt károkért a gyártó nem felelős

Kérjük, vegye figyelembe, hogy a nemzeti előírások korlátozhatják a készülék használatát. A kocsi használata szerinti ország előírásainak betartása kötelező.

MEGJEGYZÉS

A géphasználat első 6-8 órájában a motort ne működtesse a legnagyobb fordulatszámon.

KÜLÖNLEGES BIZTONSÁGI TUDNIVALÓK

Csak azután használja a berendezést, miután figyelmesen elolvasta és megértette a kezelési útmutatót. Ismerkedjen meg az irányító elemekkel és a berendezés szabályszerű használatával!

Tartsa be a biztonsági utasításokat. Viselkedjen figyelmesen harmadik személlyel szemben. A kezelő személy felelős a balesetekért és a harmadik személy biztonságáért.

A gép kezelője használat előtt figyelmesen olvassa el a használati utasítást. A berendezést kizárólag a lehetséges veszélyekről tájékoztatást kapó személyek kezelhetik.

A géppel kizárólag 16 éven felüli személyek dolgozhatnak. Kivételt képez a fiatalkorúak foglalkoztatása szakképzés alatt az oktató felügyelete mellet szakképzettség elsajátítása érdekében.

⚠ VESZÉLY

E gép indítórendszere egy viszonylag gyenge mágneses mezőt hoz létre, aminél azonban nem zárható ki, hogy a kezelő aktív vagy passzív beültetett szerkezetein működési zavarokat okozhat, ennek megfelelő súlyos egészségügyi kockázatokat vonva maga után. Az ilyen orvosi készülékek viselőinek ezért nagyon ajánljuk, hogy a gép használata előtt beszéljenek egy orvossal vagy a készülékek gyártóival.

Az eszköz használata során gyermekeket és más személyeket, valamint állatokat tartson távol. A minimális biztonsági távolság 15 m.

A géppel folytatott munkavégzés során biztosítson megfelelő fényforrást ill. látási viszonyokat. A rossz megvilágítás/látási viszonyok jelentős biztonsági kockázatot jelentenek.

⚠ VIGYÁZAT

Viseljen személyi védőfelszerelést.

- Munkavégzés közben ajánlatos védőszemüveget viselni.
- Hallásvédő eszköz használata ajánlott!
- Viseljen hosszú nadrágot és megfelelő munkacipőt!
- Soha ne viseljen bő ruhákat vagy ékszereket. A haját, ruházatát és kesztyűjét tartsa a mozgó alkatrészektől távol, mivel azok elkaphatják azokat. Soha ne használja a berendezést mezítláb vagy nyitott szandálban.
- a kés területén szükséges műveletekhez viseljen védőkesztyűt,

Tilos a gép használata az esetben, ha fáradt, beteg, kábítószerek, alkohol, vagy gyógyszerek hatása alatt áll.

Ügyeljen a helyes testtartás megőrzésére. Álljon stabilan és őrizze meg az egyensúlyát.

A használati útmutató betartása ellenére létezhetnek maradványkockázatok.

⚠ FIGYELEM

A hosszabb ideig tartó rezgésártalomnak, helytelenül vezetett és kiértékelt gépnek kitett kezekből és karokból következő egészségkárosodás.

A rezgéstompító rendszer nem jelent garantált védelmet a fehérujj szindrómával, vagy a carpalis alagút szindrómával szemben. Ezért a készülék hosszú távú használata esetén figyelemmel kell követni az ujjak és a csukló állapotát. Ha a fenti betegségek tünetei jelentkeznének, haladéktalanul forduljon orvoshoz. A „fehér ujj szindróma" kockázatának csökkentése érdekében tartsa munkavégzés közben a kezét melegen, és tartson rendszeres szüneteket.

⚠ FIGYELEM

Halláskárosodás
A bekapcsolt közelében hosszabb ideig tartózkodó személyek halláskárosodást szenvedhetnek. Hallásvédő eszköz használata ajánlott!

Bizonyos mértékű zajterhelés elkerülhetetlen a készülék használata során. Az intenzív zajjal járó munkákat ütemezze engedélyezett és erre rendeltetett időszakokra. Adott esetben tartsa be a pihenőidőket és korlátozza a munka időtartamát a legszükségesebbre. Személyes és a közelben tartózkodó személyek védelme érdekében megfelelő fülvédőt kell hordani.

A zajkibocsátásra vonatkozó adatok a termékbiztonsági törvény (ProdSG) ill. az EK gépirányelve szerint: A hangnyomás-szint a munkahelyen meghaladhatja a 80 dB (A). Ebben az esetben hallásvédő óvórendszabályokra van szükség a kezelõ számára (pl. zajvédõ viselése).

Kérjük vegye figyelembe: az eszköz lakott területen a gépek által kibocsátott zaj elleni védelemről szóló, 2002. szeptemberi német rendelet értelmében vasárnap és ünnepnapokon, valamint hétköznap este 8 órától reggel 7 óráig, nem helyezhető üzembe. Az üzemeltetés tilalma ezen kívül az alábbi időszakokra is vonatkozik: 7:00 és 9:00 óra között, 13:00 és 15:00 óra között és 17:00 és 20:00 óra között.

Üzembe helyezés során vegye figyelembe a regionális előírásokat

⚠ VIGYÁZAT

Sérülésveszély

Csak eredeti vagy a gyártó által jóváhagyott vágószerkezetek használhatók.

- Csak akkor dolgozzon a szegélynyíróval, ha a helyes damil van beszerelve és mindkét damil megfelelő hosszúságú.
- A damiltartó fejben ne használjon fémhuzalt vagy bármilyen nemû mûanyaggal bevont fémhuzalt, mivel ez a kezelõ súlyos sérüléséhez vezethet.

A készülék üzemeltetéséhez minden védőlemezt és biztonsági berendezést korrekt módon rögzíteni kell.

- A vágási vonal nem lehet hosszabb a védõlemez jelen kézikönyvben megadott hosszánál.

A munka kezdete előtt vizsgálja meg a következőket:

- a gépen és a vágószerkezeten minden csavar meg van húzva,
- a vágószerkezet nem sérült, és
- a 3- vagy 4-élű fémkés (ha be van szerelve jó éles,
- a légszűrő tiszta,
- a kézi fogantyúk helyesen rögzülnek
- Minden használat előtt ellenőrizze a vágófej rögzítésének helyességét, valamint hogy a gázkar automatikusan visszatére a nullaállásba.
- Minden használat előtt ellenőrizze az eszközt üzemanyag-szivárgás tekintetében. Győződjön meg arról, hogy a tanksapka biztonságosan le van zárva.
- Minden üzembe helyezés előtt ellenőrizze a csavaros és a toló csatlakozókat, szintén a biztonsági berendezéseket tartanak-e, helyesen be vannak-e szorítva, s a mozgó részek akadálymentes és könnyen futnak-e.

Szigorúan tilos a gépre felszerelt védőberendezéseket leszerelni, kicserélni, nem a rendeltetésnek megfelelően használni, vagy más gyártóktól származó biztonsági berendezéseket használni.

Tilos a berendezés használata az esetben, ha hibás, vagy a biztonsági berendezés meg van károsodva. A kopott és hibás alkatrészeket haladéktalanul cserélje ki.

⚠ VIGYÁZAT

A vágószerkezet üresen járó motor mellett nem mozoghat. Ha a vágószerkezet az üresen járó motorral együtt mozog, kérjen tanácsot a kereskedőjétől a motor helyes beállításához.

A gép használatakor mindig akaszsza be a megfelelően felhelyezett tartóhevedereket. Rendszeresen vizsgálja meg a gyorskioldás működőképességét, ami vészhelyzetben gyorsan leválasztja a gépet a hevederekről.

A gép használatakor mindig akaszsza be a megfelelően felhelyezett tartóhevedereket. Rendszeresen vizsgálja meg a gyorskioldás működőképességét, ami vészhelyzetben gyorsan leválasztja a gépet a hevederekről.

Beakasztott tartóheveder esetén soha ne indítsa el a motort!

Az ezzel az eszközzel végzendő munkákhoz kizárólag a vállalatunk által javasolt pótalkatrészeket használjon. Máskülönben a kezelő vagy a közelben tartózkodó illetéktelen személyek súlyos sérülést szenvedhetnek, illetve az eszközben kár keletkezhet.

Ügyeljen arra, hogy a szegélynyíró ne legyen elszennyeződve növényi részekkel vagy egyéb anyagokkal.

⚠ VIGYÁZAT

Sérülésveszély

A forgó kések súlyos vágási sérülést okozhatnak, vagy akár bizonyos testrészek levágását is okozhatják.

- Legyen óvatos, hogy ne sebesíthesse meg a gép vágószerszáma. A készülék gondos használata csökkenti a személyi sérülés kockázatát.
- Mindig tartsa megfelelő biztonságos távolságban a kezét és a lábát a vágórésztől, különösen a motor bekapcsolásakor.
  Bekapcsolt állapotban soha ne nyúljon be a gép burkolata alá. Munkacipő viselete ajánlott.
- A töltők kizárólag az alábbi cserélhető akkuk töltésére alkalmasak:
- Soha ne használja a szegélynyírót oldalsó védőburkolat nélkül
- A kikapcsolást követően a vágófej még néhány másodpercig forog. Tartsa a kezét és a lábát biztonságos távolságban.
- A szegélynyírót minden esetben a markolatánál fogva, kikapcsolt (és nyugalmi állapotban lévő) vágókéssel hordozza.

A gép által kidobott kövek és föld súlyos sérüléseket okozhatnak.

- Vágás előtt nézze át, hogy a munkavégzési területen nem találhatók e idegen tárgyak.
- Munkavégzéshez viseljen munkaszemüveget.

Munka közben a gépet mindig stabilan két kézzel tartsa, a motoregység a jobb testoldalán legyen, a vágószerszám pedig a derékvonala alatt.

- A készülék beindítása elõtt a nyelet igazítsa testmagasságához, és ügyeljen arra, hogy a vágófej ne érintsen tárgyakat.
- Óvatosan hátráljon, felbukás veszélye!

⚠ VESZÉLY

A visszacsapódás halálos vágási sérülésekhez vezethet.

Alaposan ellenőrizze le a munkaterületet, és távolítson el minden tárgyat és apró élőlényt, amelyet a kisgép kidobhat (pl. kövek, ágak, drótok, üvegcserepek stb.).

Fém vágószerszámokat ne használjon kerítések, fémoszlopok, határkövek vagy alapzatok közelében.

Ha munka közben egy kést ki kell ékelni, a motort azonnal cserélje le. Mindig ügyeljen a visszaütődésekre, amik akkor fordulhatnak elő, ha a kés egy akadállyal találkozik (fatörzs, gyökerek, ágak, kövek stb. Kerülje el, hogy a kés a talajhoz érjen. Az ütések a kés visszaütődését okozzák, amiket nehéz uralni. A visszaütődés olyan erős, hogy elvesztheti a gép feletti uralmát, ami veszélyezteti a kezelő biztonságát, és maga a gép megsérülhet.

Ha tárgynak ütközik, vagy abba beleakad, azonnal állítsa le a motort és ellenõrizze esetleges károsodás tekintetében. Mielõtt a munkát folytatni próbálja, javítsa meg az esetleges sérüléseket. Ne üzemeltesse a szegélynyírót, ha laza vagy sérült alkatrészek találhatók rajta.

BIZTONSÁGI UTASÍTÁSOK BENZINÜZEMÛ SZEGÉNYNYÍRÓKHOZ ÉS BOZÓTVÁGÓKHOZ

⚠ VESZÉLY

Tűzveszély! / Robbanásveszély

Az üzemanyag nagy mértékben tűzveszélyes.

- A benzin és benzingőzök könnyen belobbannak, illetve robbannak.
- Ne dolgozzon a készülékkel robbanásveszélyes közegben, amelyben tűzveszélyes folyadékok, gázok vagy porok találhatók.
- Soha ne használja a készüléket tűzveszélyes anyagok közelében.
- Tilos a dohányzás és nyilt láng használata
- A benzint kizárólag e célnak megfelelő edényben szabad tárolni. A készülék közelében ne tároljon semmilyen üzemanyagot.

Az üzemanyagot kizárólag kinti környezetben szabad a gépbe tölteni. Tilos nyílt láng közelében, pl. égő cigaretta.

Az üzemanyagot kizárólag a gép startolása előtt töltse a tartályba. Tilos a motor üzemeltetése közben eltávolítani a benzintartály kupakját, vagy üzemanyagot tölteni a gépbe, ha a motor forró.

A használatot követően hagyja legalább 5 percig hűlni a készüléket, mielőtt üzemanyagot öntene bele.

A tankban nyomás épülhet fel. A tanksapkát elõszõr lassan nyissa meg, hogy a nyomás le tudjon épülni.

Ügyeljen arra, hogy az üzemanyag ne folyjon ki. Az esetben, ha a benzin kiömlik, ne kapcsolja be a motort. A gépről távolítsa el a kiömlött benzint, s minden begyújtási kísérletet akadályozzon meg addig, ameddig az üzemanyag, a gép felszínéről, el nem párolog.

Ismét rögzítsen minden burkolóelemet és sapkát az üzemanyagtartályon.

A készüléket attól a helytõl, ahol a tankot feltöltötte, legalább három méter távolságra indítsa be. A tankolás illetve az üzemeltetés közben ne dohányozzon és ügyeljen arra, hogy szikrák illetve nyílt láng ne jussanak a munkaterületre.

Az üzemanyagtartályt kizárólag kültérben ürítse

A tûzveszély alacsonyan tartása érdekében a motort és a kipufogót szabadon kell tartani fûtõl, lombtól és a túlzott mennyiségû kenõzsírtól.

Cserélje ki a kipufogót és (szükség esetén) a szikravédelmet, ha mûködésképtelenek.

A tűzveszélyt úgy csökkentheti a lehető legkisebbre, ha a hengerbordákat gyakran kitisztítja sűrített levegővel, és a hangtompító környékéről kiszabadítja az ágak, levelek vagy mások maradékait.

A szárcsõ túlhevülésének elkerülése érdekében rendszeresen távolítson el minden fûés gazmaradványt. A fûilletve a gazmaradványok a védõpajzs alatt egymásba akadnak,

ami megakadályozza, hogy a szárcsõ elegendõ hûtést kapjon. A maradványokat csavarhúzóval vagy hasonlóval óvatosan távolítsa el.

⚠ VESZÉLY

Fennáll a mérgezés!

A kipufogógázok, üzemanyagok és kenőanyagok mérgező hatásúak. A kipufogógázok belélegzése végzetes lehet!

A gépet kinti környezetben használja. Tilos a használata zárt, vagy rosszúl szellőztethető térségekben

Ne használja a gépet zárt térben, ahol szénmonoxid koncentrálódhat.

⚠ VIGYÁZAT

Égési sérülések veszélye!
A gép egyes alkatrészei működés közben erősen felmelegednek. A forró alkatrészeket, pl. a motor és a zajtompítót ne érintse meg! A készülék forró részeinek megérintése égési sebeket okozhat.

- A kikapcsolást követően először hagyja kihűlni a készüléket.
- Se a kipufogót, se a hengert ne érintse meg. Üzemeltetés közben ezek a részek rendkívül forróvá válnak, és rövid ideig még a készülék kikapcsolása után is forróak maradnak.

SZÁLLÍTÁS

Amennyiben a gépet járművel szállítja, akkor a gépet úgy helyezze el, hogy ne jelentsen veszélyt, és biztonságosan rögzüljön.

Győződjön meg arról, hogy a szállítás közben nem folyik ki benzin. Kerülje el a károsodásokat és sérüléseket.

A készülék szállítása és tárolása közben a késvédő legyen felszerelve.

TÁROLÁS

A készüléket megfelelõ helyen tartsa, ezzel védve az illetéktelen használattól.

A gépet minden munkavégzés után alaposan tisztítsa meg, a port és maradékokat távolítsa el, a sérült alkatrészeket javítsa meg vagy cserélje le.

A készüléket szárazon és fagymentesen tárolja.

A készülék szállítása és tárolása közben a késvédő legyen felszerelve.

A készülék zárt térben történõ elhelyezése elõtt hagyja lehûlni a motort.

⚠ VESZÉLY

Soha ne raktározza el a készüléket úgy, hogy a tartályában benzin van, olyan épületben, amelyben a benzingőzök esetlegesen nyílt lánggal vagy szikrákkal érintkezhetnek.

KARBANTARTÁS

Kizárólag rendszeresen karbantartott és kezelt gép lehet megbízható segédeszköz. Elégtelen karbantartás és kezelés előre nem látható balesetekhez és sérülésekhez vezethet.

Javításokat és azokat a munkákat, melyeket a használati utasítás nem tartalmaz, kizárólag illetékes szakemberek végezhetik

⚠ VESZÉLY

A motoron végzendő munkák előtt kapcsolja ki a motort és távolítsa el a gyújtógyertya dugaszát. Várjon, míg a gép forgó részei megállnak, s a berendezés teljesen kihűl!

a késvédő berendezést ne vegye le, csak ha magán a késen kell műveleteket végezni,

Tartsa mindig tisztán a gépet, különösen pedig a szellőző nyílásokat. Soha ne tisztítsa a gépházat vízsugárral! Ne tisztítsa a gépet és annak tartozékait oldószerekkel, gyúlékony vagy mérgező anyagokkal, csak egy megnedvesített rongyot használjon, miután ellenőrizte hogy a gép áramtalanítva van.

Minden használat után tisztítsa meg a szegélynyírót a fűmaradványoktól.

A hűtőlevegő beszívórácsát mindig tartsa tisztán, a növényi maradékoktól és szennyeződéstől mentesen, hogy a motor ne melegedjen túl és ne károsodjon.

Az indítózsinórt a kopás első jeleinek előfordulásakor cserélje le.

Rendszeresen ellenõrizze a vágófej állapotát. A sérült alkatrészeket azonnal ki kell cserélni. A csere során tartsa be a szükséges óvintézkedéseket.

A porlasztót gyárilag optimálisan beállítottuk. Amennyiben további beállításokra lenne szükség, forduljon illetékes vevõszolgálatához.

Szállítás és tárolás Más pótalkatrészek használata baleseteket/sérüléseket okozhat. Az így keletkező károkért a gyártó nem felel.

Ha kellékekre vagy pótalkatrészekre van szüksége, forduljon a szervizünkhöz.

HIBA ELHÁRITÁSA

Üzemzavarok	Okok	Eltávolítás
A motor nem indul, illetve beindul, de nem jár tovább.	Hibás indítási folyamat.	Vegye figyelembe jelen leírás utasításait.
	Üres tartály/Elégtelen üzemanyag	Töltse fel az üzemanyagot!
	Nem megfelelő üzemanyag, raktározás az üzemanyagtartály kiürítése nélkül, nem megfelelő benzin	Ürítse ki az üzemanyagtartályt és a karburátort! Tankoljon a gépbe friss benzint!
	Hibásan beállított porlasztókeverék.	A porlasztót jogosultsággal rendelkezõ vevõszolgálat által állíttassa be.
	Szennyezett gyújtógyertya(az elektródokon szénmaradékok), s az elektródok távolsága túlságosan nagy.	A gyertyát tisztítsa ki, ellenőrizze a gyertya hőértékét, a gyertyát szükség esetén cserélje ki.
	A gyújtógyertya a benzintől (túlszívatott motor) nedves	A gyújtógyertyát szárítsa ki, majd szerelje vissza!
	Szennyezett légszűrő	Tisztitsa ki vagy cserélje ki a levegőszűrőt
A motor beindul, de nem jár teljes teljesítménnyel.	Szennyezett légszűrő	Tisztitsa ki vagy cserélje ki a levegőszűrőt
	Hibásan beállított porlasztókeverék.	A porlasztót jogosultsággal rendelkezõ vevõszolgálat által állíttassa be.
A motor akadozik.	Szennyezett légszűrő	Tisztitsa ki vagy cserélje ki a levegőszűrőt
A motor nem adja le legnagyobb teljesítménnyét		
A motor ugrásszerûen jár.	Hibásan beállított porlasztókeverék.	A porlasztót jogosultsággal rendelkezõ vevõszolgálat által állíttassa be.
Túlságosan sok füst.		

ÁRTALMATLANÍTÁS

Ha készüléke egy nap használhatatlanná válik, vagy már nincs rá szüksége, kérjük, semmi esetre se tegye a készüléket a háztartási hulladékok közé, hanem gondoskodjon környezetbarát ártalmatlanításáról. Alaposan ürítse ki az olajés a benzintartályt, a maradékokat pedig vigye el egy gyûjtõhelyre. Kérjük, a készüléket szintén adja le egy hulladékgyûjtõ helyen. Kérjük, a készüléket adja le egy hulladékgyűjtő helyen. A műanyag- és fémrészek itt különválaszthatók és újrafelhasználás alá vethetők. Erre vonatkozó felvilágosítást a községi vagy városi önkormányzatoknál is kaphat.

az olajokat , a benzint vagy más szennyezőanyagokat hulladékként előírás szerint kezelje.

Ügyeljen arra, hogy a kőolaj termékek ne jussanak a talajba!

Kőolaj termékek nem érintkezhetnek a bőrrel, szemmel és öltözettel!

GARANCIAFELTÉTELEK

Erre az elektromos szerszámra - a kereskedo, adásvételi szerzodés szerinti kötelezettségétol függetlenülaz alábbiak szerint vállalunk garanciát:

A garancia ideje 60 hónap az átadástól számítva, amelyet az eredeti vásárlási blokkal kell igazolni. A garancia nem vonatkozik kopó alkatrészekre, akkumulátor, nem megfelelő tartozékok használatából, nem originál alkatrészekkel végzett javításokból, erőszak alkalmazásából, ütésből, törésből eredő károkra. A garanciális csere csak a hibás alkatrésze terjed ki, nem a komplett készülékre. Garanciális javításokat csak az erre felhatalmazott szerviz műhelyek, vagy a gyári vevoszolgálat végezhetnek. Illetéktelen beavatkozás esetén a garancia megszunik. A garancia nem érvényes a termék üzleti célú alkalmazása esetén.

Postai, szállítási és járulékos költségek a vevot terhelik.

EC EGYEZÉSI

Mi, az **ikra GmbH, Schlesierstraße 36, D-64839 Münster,** kizárólagos felelősséggel kinyilatkoztatjuk, hogy **Benzines bozótvágó GBF-I-70-4** termékeink, amelyekre ezen nyilatkozat vonatkozik, megfelelnek az
2006/42/EK (Gépirányelv)
2014/30/EU (EMV iréanyelv)
2016/1628/EU módosított 2017/656/EU károsgázkibocsátási irányelv és
2000/14/EK+2005/88/EK (Zajról szóló irányvonal)
idevonatkozó biztonsági és egészségvédelmi követelményeinek. Az EG-irányelvekben megjelölt biztonsági és egészségvédelmi követelmények szakszerű megvalósításához a következő szabványokat és / vagy műszaki specifikáció(k) kerültek felhasználásra:

EN ISO 11806-1:2011
EN ISO 14982:2009

Sorszámok: -tól 3228600000001 -ig 3228699999999

Egyezőségi értékelési eljárás a 2000/14/EK irányelv V. melléklete szerint

Mért hangteljesítményszint: 105,4 dB (A)
Szavatolt hangteljesítményszint: 112 dB (A)

A gyártási éve a típustáblán található, ezen kívül megállapítható a folyamatos gyári szám alapján is.

Münster, 2021-10-21

Matthias Fiedler
Senior Product Manager
Ikra GmbH

A műszaki dokumentáció megőrzése:
Matthias Fiedler, Ikra GmbH, Schlesierstrasse 36, 64839 Münster, Germany

TOOLTECHNIC SERVICE

JÓTÁLLÁSI JEGY

Vállalkozás neve és címe	Termék megnevezése	Termék típusa
Termék gyártási száma (ha van)	Gyártó neve és címe	Vásárlás időpontja
A termék fogyasztó részére való átadásának vagy (amennyiben azt a vállalkozás, illetve annak megbízottja végzi) az üzembe helyezés időpontja. A megfelelő aláhúzandó!		

TÁJÉKOZTATÓ A JÓTÁLLÁSI JOGOKRÓL

A jótállás időtartama öt év. A jótállási határidő a fogyasztási cikk fogyasztó részére történő átadása, vagy ha az üzembe helyezést a vállalkozás vagy annak megbízottja végzi, az üzembe helyezés napjával kezdődik.
Nem tartozik jótállás alá a hiba, ha annak oka a termék fogyasztó részére való átadását követően lépett fel, így például, ha a hibát

- szakszerűtlen üzembe helyezés (kivéve, ha az üzembe helyezést a vállalkozás, vagy annak megbízottja végezte el, illetve ha a szakszerűtlen üzembe helyezés a használati-kezelési útmutató hibájára vezethető vissza)
- rendeltetésellenes használat, a használati-kezelési útmutatób foglaltak figyelmen kívül hagyása, helytelen tárolás, helytelen kezelés, rongálás, elemi kár, természeti csapás okozta.

Jótállás keretébe tartozó hiba esetén a fogyasztó

- elsősorban – választása szerint – kijavítást vagy kicserélést követelhet, kivéve, ha a választott jótállási igény teljesítése lehetetlen, vagy ha az a vállalkozásnak a másik jótállási igény teljesítésével összehasonlítva aránytalan többletköltséget eredményezne, figyelembe véve a szolgáltatás hibátlan állapotban képviselt értékét, a szerződésszegés súlyát és a jótállási igény teljesítésével a fogyasztónak okozott érdeksérelmet.
- ha a vállalkozás a kijavítást vagy a kicserélést nem vállalta, e kötelezettségének megfelelő határidőn belül, a fogyasztó érdekeit kímélve nem tud eleget tenni, vagy ha a fogyasztónak a kijavításhoz vagy a kicseréléshez fűződő érdeke megszűnt, a fogyasztó – választása szerint – a vételár arányos leszállítását igényelheti, a hibát a vállalkozás költségére maga kijavíthatja vagy mással kijavíttathatja, vagy elállhat a szerződéstől. Jelentéktelen hiba miatt elállásnak nincs helye.

A fogyasztó a választott jogáról másikra térhet át. Az áttéréssel okozott költséget köteles a vállalkozásnak megfizetni, kivéve, ha az áttérésre a vállalkozás adott okot, vagy az áttérés egyébként indokolt volt.
Ha a fogyasztó a termék meghibásodása miatt a vásárlástól (üzembe helyezéstől) számított három munkanapon belül érvényesít csereigényt, a vállalkozás nem hivatkozhat aránytalan többletköltségre, hanem köteles a terméket kicserélni, feltéve, hogy a meghibásodás a rendeltetésszerű használatot akadályozza.
A kijavítást vagy kicserélést – a termék tulajdonságaira és a fogyasztó által elvárható rendeltetésére figyelemmel – megfelelő határidőn belül, a fogyasztó érdekeit kímélve kell elvégezni. A vállalkozásnak törekednie kell arra, hogy a kijavítást vagy kicserélést legfeljebb tizenöt napon belül elvégezze.
A kijavítás során a termékbe csak új alkatrész kerülhet beépítésre.
Nem számít bele a jótállási időbe a kijavítási időnek az a része, amely alatt a fogyasztó a terméket nem tudja rendeltetésszerűen használni. A jótállási idő a terméknek vagy a termék részének kicserélése (kijavítása) esetén a kicserélt (kijavított) termékre (termékrészre), valamint a kijavítás következményeként jelentkező hiba tekintetében újból kezdődik.
A jótállási kötelezettség teljesítésével kapcsolatos költségek a vállalkozást terhelik.
A rögzített bekötésű, illetve a 10 kg-nál súlyosabb, vagy tömegközlekedési eszközön kézi csomagként nem szállítható terméket – a járművek kivételével – az üzemeltetés helyén kell megjavítani. Ha a javítás az üzemeltetés helyén nem végezhető el, a le- és felszerelésről, valamint az el- és visszaszállításról a forgalmazó gondoskodik.
A jótállás nem érinti a fogyasztó jogszabályból eredő – így különösen kellék- és termékszavatossági, illetve kártérítési – jogainak érvényesítését.
Fogyasztói jogvita esetén a fogyasztó a megyei (fővárosi) kereskedelmi és iparkamarák mellett működő békéltető testület eljárását is kezdeményezheti.
A jótállási igény a jótállási jeggyel érvényesíthető. Jótállási jegy fogyasztó rendelkezésére bocsátásának elmaradása esetén a szerződés megkötését bizonyítottnak kell tekinteni, ha az ellenérték megfizetését igazoló bizonylatot - az általános forgalmi adóról szóló törvény alapján kibocsátott számlát vagy nyugtát - a fogyasztó bemutatja. Ebben az esetben a jótállásból eredő jogok az ellenérték megfizetését igazoló bizonylattal érvényesíthetőek.
A fogyasztó jótállási igényét a vállalkozásnál érvényesítheti.

Fogyasztó az alábbi javítószolgálatnál közvetlenül is érvényesítheti kijavítási igényét:

TOOLTECHNIC SERVICE

1112 Budapest, Budaörsi út 165.
Tel: (1) 330-4465
Fax: (1) 283-6550
Web: http://tooltechnic.net
Hibabejelentés telefonon, személyesen vagy weblapunkon keresztül!

Kijavítás esetén töltendő ki		
A jótállási igény bejelentésének időpontja	Kijavításra átvétel időpontja	Hiba oka
Kijavítás módja		A termék fogyasztó részére való visszaadásának időpontja

Kijavítás esetén töltendő ki		
A jótállási igény bejelentésének időpontja	Kijavításra átvétel időpontja	Hiba oka
Kijavítás módja		A termék fogyasztó részére való visszaadásának időpontja

Kijavítás esetén töltendő ki		
A jótállási igény bejelentésének időpontja	Kijavításra átvétel időpontja	Hiba oka
Kijavítás módja		A termék fogyasztó részére való visszaadásának időpontja

Kicserélés esetén töltendő ki	**Kicserélés esetén töltendő ki**
Kicserélés történt, amelynek időpontja	Kicserélés történt, amelynek időpontja

A vállalkozás a minőségi kifogás bejelentésekor a fogyasztó és vállalkozás közötti szerződés keretében eladott dolgokra vonatkozó szavatossági és jótállási igények intézésének eljárási szabályairól szóló 19/2014. (IV. 29.) NGM rendelet (a továbbiakban: NGM rendelet) 4. §-a szerint köteles – az ott meghatározott tartalommal – jegyzőkönyvet felvenni és annak másolatát haladéktalanul és igazolható módon a fogyasztó rendelkezésére bocsátani. A vállalkozás, illetve a javítószolgálat (szerviz) a termék javításra való átvételekor az NGM rendelet 6. §-a szerinti elismervény átadására köteles.

Kosilnica na bencinski pogon z nitko ali rezilom pogon		GBF-I-70-4
Motor / Delovna prostornina		4-taktni motor / 31 cm^3
Zmogljivost motorja maks.		0,7 kW / 1,0 PS
Vrtljaji motorja maks.		9800 min^{-1}
Število vrtljajev v prostem teku		3000 min^{-1}
Rezalna priprava (Širina reza)	Nož s 3 konicami	Ø 255 mm
	Glava z nitko Nit 2 x 2m / Ø 2,4 mm	Ø 430 mm
Maksimalno število vrtljajev rezalne enote	Nož s 3 konicami	7300 min^{-1}
	Glava z nitko	6200 min^{-1}
Gorivo Vsebina rezervoarja		680 ml
Motorno olje Vsebina rezervoarja		80 ml
Teža skaldno s standardom ISO 11806-1 (brez goriva, rezalnih priprav in pasov)		7,8 kg
Podatki o hrupnosti		
Nivo zvočnega tlaka L_{pA} [1)]		94,2 dB (A)
Višina zvočnega tlaka L_{WA} [2)]		112 dB (A)
Izmerjeno po [1)] EN ISO 11806:2011; [2)] 2000/14/ EG; Nevarnost K = 3 dB (A)		
Podatki o vibraciji Skupna vibracijska vrednost (Vektorska vsota treh smerdoločena ustrezno EN ISO 11806:2011, Nevarnost K = 1,5 m/s^2		
Vibracijska vrednost emisij a_h	Maksimalno število obratov motorja (z nožem s 3 rezili)	4,77 m/s^2
	Maksimalno število obratov motorja (z glavo za nitko)	5,07 m/s^2

Pridržujemo si pravico do tehniènih sprememb.

BISTVENI SESTAVNI DELI

1 Motor

2 Pogonska cev

5 Ščitnik rezalne priprave

6 Glava z nitko

7 Nož s 3 konicami

3 Zagonska ročica

4 Ročaj

10 Nosilni pas

Opozorilo/previdno!

⚠ NEVARNO

Če tega ne upoštevate, obstaja možnost hudih samopoškodb ali poškodb drugih oseb s smrtnim izidom.

⚠ OPOZORILO

Če tega ne upoštevate, obstaja možnost samopoškodb ali poškodb drugih oseb.

⚠ POZOR

Če tega ne upoštevate, obstaja možnost samopoškodb ali poškodb drugih oseb.

NAPOTEK

Vsebuje podrobnejše napotke ali druge podatke o že podanih izjavah iz besedila, z namenom, da ne bi prišlo do poškodb ali škode.

Pred uvedbo v pogon prosim natančno preberite priložena navodila za uporabo.

Nosite zaščitna očala.
Nosite zaščito za sluh.

Nosite zaščitno čelado.

Nosite zaščitne rokavice.

Uporabljajte varnostne čevlje z zaščito proti vrezninam, nedrsečim podplatom in z jeklenim sprednjim delom čevlja!.

Ne uporabljajte listov krožnih žag.

Opozarja na nevarnost povratnega sunka!

Zavarujte se pred odbitimi in letečimi predmeti

Nevarnost opeklin zaradi vroče površine!
Nevarnost opeklin!

Opozorilo pred vnetljivimi snovmi

Zaradi odbijanja tujih teles ne puščajte v bližino tuje osebe. Najmanjša varna razdalja znaša 15 m.

Maksimalno število vrtljajev rezalne enote. Aparata ne smete uporabljati z višjim številom vrtljajev.

Napajanje

Ročica dušilne lopute

Nevarnost poškodb !
Pozor! Orodje, ki se lahko vrti! Orodje z zapoznelo zaustavitvijo!

0
I

Položaji stikala motorja
0 = izklopljeno/Off
I = vklopljeno/On

Zaradi odbijanja tujih teles ne puščajte v bližino tuje osebe.

Počasi

Hitro

Pred vsakim poseganjem v stroj vedno izklopite motor in snemite priključek na svečki!

Simbol CE

UPORABA V SKLADU Z NAMEMBNOSTJO

Ta trimer uporabite samo v za to predvidene namene, za rezanje/košnjo trave, gošèave in plevela.

- nož s 3 rezili je primeren za rezanje in čiščenje majhnih grmovja s premerom do 2 cm;
- Za delo s to napravo ne uporabljajte nikakršnih dodatnih delov, razen tistih, ki jih priporočilo naše podjetje. Sicer se lahko upravljavci ali osebe v bližini resno poškodujejo ali pa se lahko poškoduje naprava.

⚠ OPOZORILO

Nevarnost poškodb

Naprava se ne sme uporabljati za košnjo žive meje, trdih vej in lesa, ter niti za drobljenje materiala v kompost.

Ne uporabljajte naprave za košnjo trave, ki ni na tleh, tj. npr. trave, ki raste na zidovih, skalah itd..

Ta naprava se sme uporabiti samo v skladu z namembnostjo uporabiti samo za navede namene. Proizvajalec ne odgovarja za škode in posledice, ki bi nastale zaradi neupoštevanja splošno veljavnih predpisov in določil v tem navodilu za uporabo.

Upoštevajte, da lahko nacionalni predpisi omejujejo uporabo naprave. Obvezno upoštevajte predpise, ki veljajo v državi, kjer se naprava uporablja.

NAPOTEK

Med prvimi 6-8 urami uporabe stroja ne smete uporabljati pri velikem številu obratov.

SPECIALNI VARNOSTNI NAPOTKI

Uporabljajte napravo šele, ko natančno preberete in dojamete to navodilo za uporabo. Seznanite se z nastavitvami in s pravilno uporabo naprave.

Upoštevajte varnostne napotke, ki so navedeni v tem navodilu. Obnašajte se odgovorno napram drugim osebam. Uporabnik odgovarja za morebitne škode ali nevarnosti tretjih oseb.

Uporabnik je pred uporabo naprave dolžan natančno prebrati navodilo za uporabo. Napravo lahko uporabljajo in vzdržujejo le osebe, ki jo dobro poznajo in so seznanjene z možnimi nevarnostmi.

Mladoletniki lahko uporabljajo napravo, ko dopolnijo 16. leto starosti. Izjema so mladoletniki, ki se kot vajenci udeležijo del z namenom, da se naučijo pravilne uporabe; morajo pa biti pod stalnim nadzorom učitelja.

⚠ NEVARNO

Zagonski sistem tega stroja povzroča relativno šibko magnetno polje, pri katerem pa ni mogoče popolnoma izključiti motenj funkcij pri aktivnih ali pasivnih vsadkih uporabnika z ustreznimi hudimi tveganji za zdravje. Če imate take medicinske pripomočke se zaradi tega močno priporoča, da se pred uporabo te priprave posvetujete z zdravnikom ali proizvajalcem.

Med uporabo naprave poskrbite, da v bližini ni otrok in drugih oseb ter živali. Najmanjša varna razdalja znaša 15 m.

Pri delu z napravo vedno poskrbite, da bo delovni prostor dobro osvetljen. Napačna osvetlitev/svetloba je zelo nevarna zaradi varnosti.

⚠ OPOZORILO

Uporabljajte osebno zaščitno opremo.

- Pri delu s strojem vedno nosite zaščitna očala.
- Nosite zaščito za sluh!
- Nosite trdno obutev in dolge hlače.
- Ne nosite ohlapne obleke ali nakita. Lase, obleko in rokavice imejte vedno izven dosega premičnih delov, ker bi se lahko zataknili za gibljive dele. Ne uporabljajte naprave, kadar stojite bosi ali v sandalih.
- Pri posegih v merilnem območju nosite zaščitne rokavice

Ne uporabljajte naprave, če niste zbrani, ali utrujeni, oziroma če ste pod vplivom drog, alkohola ali zdravil.

Izogibajte se nenormalni drži telesa! Poskrbite za dobro stabilnost in bodite nenehno v ravnotežju!

Kljub upoštevanju teh navodil za uporabo pa lahko obstajajo sekundarne in skrite nevarnosti.

⚠ POZOR

Zdravju škodljive vibracije, ki izhajajo iz vibriranja rok in pazduh v kolikor napravo uporabljate dalj časa li če jo ne uporabljate pravilno oz. ustrezno.

Sistemi za blaženje vibracij niso zajamčena zaščita proti sindromu belih prstov ali karpalnega tunela. Zato je potrebno z redno in dolgoročno uporabo naprave natančno nadzirati stanje prstov in zapestja. V kolikor se pojavijo simptomi zgoraj navedenih bolezni, poiščite zdravnika. Da preprečite nastanek sindroma belih prstov, morate imeti tople roke in poskrbite za redne premore.

⚠ POZOR

Poškodbe sluha
Prisotnost dalj časa v neposredni bližini naprave lahko poškoduje sluh. Nosite zaščito za sluh!

Doloèenega hrupa pri tej napravi ni mogoèe prepreèiti. Zato napravo uporabljajte le v dovoljenih, ter za to doloèenih urah. Poskusite zmanjšati èas delovanja. Za vašo zašèito, ter za zašèito vseh ljudi okoli vas, naj se nadene zašèita za ušesa.

Podatki o emisiji hrupa v skladu z Zakonom o varnosti proizvodov (ProdSG) oz. s strojno direktivo ES: višina zvoènega pritiska na delovnem mestu ne presega 80 dB (A). V tem primeru je nujna uporaba zašèitnih slušalk za uporabnika.

Opomba: po nemški uredbi v zvezi s hrupom, ki jih povzročajo stroji, sprejetim septembra 2002, se ta proizvod v stanovanjskih naseljih ne sme uporabljati ob nedeljah in praznikih in na vsak delavnik od 20.00 do 7.00 ure. Dodatno velja prepoved obratovanja ob naslednjih časih: od 7.00 do 9.00 ure, od 13.00 do 15.00 ure in od 17.00 do 20.00 ure.

Ob zaèetku obratovanja pazite na regionalne predpise.

⚠ OPOZORILO

Nevarnost poškodb

Uporabljate lahko samo originalne rezalne priprave ali rezalne priprave, ki jih dovoljuje izdelovalec.

- Delajte samo z obrezovalnikom, èe je instalirana pravilna rezalna nitka trimerja in èe imata obe rezalni nitki pravilno dolžino.
- V glavi rezilne nitke ne uporabljajte kakršnekoli kovinske niti ali s plastiko prevleèene kovinske niti. To lahko privede do hudih poškodb pri uporabniku.

Vse zašèitne ploèevine in varnostne naprave je treba pred zaèetkom obratovanja aparata pravilno pritrditi.

- Linija rezanja ne sme prekoraèiti dolžine varovalne ploèevine, ki je navedena v tem priroèniku.

Pred začetkom z delom morate izvesti spodnje preglede:

- ali so na stroju in na rezalni pripravi priviti vsi vijaki
- ali je rezalna priprava poškodovana
- ali je kovinski nož s 3 ali 4 rezili (če je montiran dobro nabrušen
- ali je zračni filter čist
- ali so ročaji pravilno pritrjeni
- Po vsaki uporabi prekontrolirajte, èe je rezilna glava pravilno pritrjena, da se roèica za plin aavtomatsko vrne v nièelno lego.
- Pred vsako uporabo preverite, da naprava ne pušča goriva. Prepričajte se, da je pokrov rezervoarja varno zaprt.
- Pred vsakim zagonom preverite vse vijačne in zatične zveze, kot tudi zaščitne naprave z vidika trdnosti, pravilne pritrditve in nemotenega teka vseh gibljivih delov.

Snemanje, spreminjanje ali dodajanje drugih varnostnih naprav, ki se oziroma naj bi se nahajale na napravi je strogo prepovedano, saj bi delovale v neskladju z njihovim namenom.

Naprave ne uporabljajte, v kolikor je poškodovana oz. če je poškodovan njen varnostni sistem. Obrabljene poškodovane dele zamenjajte z novimi.

⚠ OPOZORILO

Rezalna priprava se pri motorju v prostem teku ne sme premikati. Če se rezalna priprava premika, medtem ko je motor v prostem teku, morate za nasvet glede pravilne nastavitve motorja vprašati svojega trgovca.

Pri uporabi stroja je treba vedno nositi pravilno nameščene nosilne pasove. Redno preverjajte delovanje hitre sponke za hitro ločitev stroja in pasov v primeru nevarnosti.

Pri uporabi stroja je treba vedno nositi pravilno nameščene nosilne pasove. Redno preverjajte delovanje hitre sponke za hitro ločitev stroja in pasov v primeru nevarnosti.

Nikoli ne poskušajte prižgati motorja pri obešenem nosilnem pasu!

Za delo s to napravo ne uporabljajte nikakršnih dodatnih delov, razen tistih, ki jih priporočilo naše podjetje. Sicer se lahko upravljavci ali osebe v bližini resno poškodujejo ali pa se lahko poškoduje naprava.

Pazite na to, da obrezovalnik ni umazan od delov rastlin ali drugih materialov.

⚠ OPOZORILO

Nevarnost poškodb

Vrteča se rezila lahko hudo poškodujejo dele telesa in povzročajo vreznine.

- Ravnajte previdno, da se ne poškodujete z orodjem. Natančno rokovanje z rezilom zmanjšuje možnost poškodbe z njim.
- Roke imejte vedno v varni razdalji od rezalne naprave, predvsem, kadar vključujete motor.
  Nikoli se z rokami ne dotikajte ohišja, kadar naprava deluje. Uporabljajte zaščitne rokavice.
- Polnilci so primerni predvsem za polnjenje sledečih izvzemljivih baterij:
- Nikoli ne uporabljajte kosilnice brez zaščite za nit.
- Ko se ugasne se lahko rezalna glava vrti še nekaj sekund. Noge in roke stran – pazite na varno razdaljo.
- Nitno kosilnico uporabljate z izključenim rezilom kadar miruje.

Odbiti kamni ali zemlja lahko povzročijo poškodbe.

- Pred košnjo preiščite površino, če niso prisotni tujki.
- Pri delu vedno uporabljajte zaščitna očala.

Stroj morate med uporabo vedno dobro držati z obema rokama, tako da bo enota motorja na desni strani telesa, rezalna skupina pa pod višino pasu.

- Pred zagonom prilagodite držalo Vaši telesni velièini in pazite na to, da se rezilna glava ne dotika nobenih predmetov.
- Pazite pri vzvratni hoji, nevarnost spotike!

⚠ NEVARNO

Povratni sunek lahko pripelje do smrtnih poškodb zaradi vreznin.

Natančno preglejte teren, na katerem želite napravo uporabljati in odstranite vse predmete, ki bi jih stroj lahko zajel in odbil kot npr. kamenje, veje, žice in živa bitja itd..

Kovinskih orodij za rezanje ne uporabljajte v bližini ograj, kovinskih stebrov, mejnih kamnov ali fundamentov.

Če pride med delom do zagozdenja noža, je treba motor takoj izklopiti. Vedno pazite na povratne udarce (kickback, do katerih lahko pride, če nož naleti na oviro (drevesno deblo, korenine, veje, kamni, itd.. Izogibajte se stiku noža s tlemi. Udarci povzročijo povratni udarce noža, ki ga je težko nadzorovati. Povratni udarec je tako močan, da lahko izgubite nadzor nad strojem, kar lahko ogrozi varnost uporabnika in poškoduje sam stroj.

Če zadenete neki predmet ali se v njega zapletete, takoj izklopite motor in ga prekontrolirajte, èe ni poškodovan. Eventualne poškodbe popravite takoj, preden nadaljujete z delom. Obrezovalnika ne uporabljajte, èe se v njemu nahajajo prosti ali poškodovani deli.

VARNOSTNI NAPOTKI ZA OBREZOVALNIK NA BENCINSKI POGON IN REZALNIKE

⚠ NEVARNO

Nevarnost požara! / Nevarnost eksplozije

Bencin je zelo vnetljiva tekočina.

- Bencin in bencinski hlapi so lahko vnetljivi, oz. eksplozivni.
- Ne uporabljajte aparata v okolju, kjer obstaja nevarnost eksplozije, ali v bližini vnetljivih tekočin, plinov ali prahu.
- Nikoli ne uporabljajte naprave v bližini lahko vnetljivih materialov.
- Kajenje in uporaba odprtega ognja sta prepovedana.
- Gorivo shranjujte samo v ustreznih posodah. Ne skladiščite goriva v bližini stroja.

Napravo lahko polnite z gorivom samo na prostem in ne v bližini odprtega ognja oziroma prižganih cigaret.

Gorivo dolijte še preden vključite napravo. Naprave ne smete polniti z gorivom oziroma odpirati pokrova rezervoarja, dokler motor teče oziroma dokler je še vroč.

Ugasnite motor, počakajte vsaj pet minut, da se ohladi, šele potem lahko dolijete gorivo.

V tanku se lahko razvije tlak. Pokrov najprej poèasi popustite, da se lahko tlak sprosti.

Poskrbite, da gorivo ne preteče čez rob. Če gorivo preteče čez rob, ne smete zagnati motorja. Očistite onesnaženo mesto na napravi in preprečite kakršenkoli poskus zagona motorja dokler ne bi izhlapeli hlapi goriva.

Vse pokrove na rezervoarju ali rezervoarjih za gorivo namestite na svoje mesto.

Aparat štartajte vsaj tri metre od mesta, kjer ste ga napolnili z bencinom. V èasu polnjenja bencina ali v èasu obratovanja ne kadite in pazite na to, da se na delovnem podroèju ne pojavijo iskre ali odprti ogenj.

Rezervoar za gorivo praznite samo na prostem

Da bi bila nevarnost požara èim manjša, se na izpuhu ne sme nahajati trava, listje ali odveèno mazivo.

Zamenjajte izpuh in (po potrebi) mrežico za zašèito pred vnetljivimi delci, èe nista tehnièno uporabna.

Da bi nevarnost požara zmanjšali na minimalno, morate rebra valja pogosto očistiti s stisnjenim zrakom in z območja dušilca zvoka odstraniti ostanke vej, liste ali druge ostanke.

Redno odstranjujte ostanke trave ali plevela, da bi prepreèili pregrevanje cevi držala. Ostanki ruše/trave/plevela se zagozdijo izpod šèitnika, to prepreèuje zadostno hlajenje cevi držala. Ostanke previdno odstranite z izvijaèem ali neèim podobnim.

⚠ NEVARNO

Nevarnost zastrupitve!

Izpušni plini, gorivo in sredstva za mazanje so strupeni. Vdihavanje izpušnih plinov je lahko smrtno nevarno!

Napravo uporabljajte samo na prostem, nikoli pa ne v zaprtih ali slabo prezračenih prostorih.

Ne uporabljajte naprave v zaprtem prostoru, kjer se lahko nabirajo nevarni plini ogljikovega monoksida.

⚠ OPOZORILO

Nevarnost opeklin!
Določeni deli se pri delovanju zelo pregrevajo. Stik z vročimi deli stroja lahko povzroči opekline

- Počakajte najprej, da se naprave ohladijo.
- Ne dotikajte se izpuha ali cilindra. Ti deli so v èasu obratovanja izredno vroèi in ostanejo taki še kratek èas po izklopu aparata.

TRANSPORT

Èe boste napravo transportirali z motornim vozilom, jo morate namestiti tako, da ne bo predstavljala nobene nevarnosti in bo varno pritrjena.

Zagotovite, da med transportom ne bo iztekal bencin.

Prepreèite škode in poškodbe.

SKLADIŠČENJE

Aparat zaklenite na neko primerno mesto, da ga zašèitite pred nedovoljeno uporabo.

Po vsaki delovni uporabi morate stroj skrbno očistiti in odstraniti prah ter ostanke in popraviti oziroma zamenjati poškodovane dele.

Napravo shranjujte na suhem mestu in zaščiteno pred zmrzaljo.

Prepreèite škode in poškodbe.

Pustite, da se motor ohladi, preden napravo shranite v nekem zaprtem prostoru.

⚠ NEVARNO

Naprave s polnim rezervoarjem nikoli ne shranjujte v notranjih prostorih, kjer obstaja nevarnost eksplozije, samovžiga ali iskrenja zaradi stika z vnetljivimi snovmi.

VZDRŽEVANJE

Le redno vzdrževana in dobro negovana naprava lahko zanesljivo služi svojemu namenu. Nezadostno ali neredno vzdrževanje in nega lahko povzroči nepričakovane nezgode ali poškodbe.

Popravila in dela, ki niso opisana v teh navodilih za uporabo lahko opravlja le pooblaščeno osebje.

⚠ NEVARNO

Pred vsakim poseganjem v stroj vedno izklopite motor in snemite priključek na svečki! Počakajte, da se vsi gibljivi deli naprave ustavijo in da se naprava ohladi.

Zaščitne priprave nožа ne odstranite, razen če morate izvesti posege na samem nožu.

Stroj, predvsem pa prezračevalne odprtine morajo biti vedno čiste. Ohišja nikoli ne perite z vodo! Stroj in njegove sestavne dele ne smete čistiti s topili, vnetljivimi ali strupenimi tekočinami. Za čiščenje uporabljajte samo navlaženo krpo.

Po vsaki uporabi očistite nitno kosilnico, odstranite ostanke trave.

Za preprečitev pregrevanja in poškodovanja motorja morate sesalno mrežo za hladilni zrak vedno vzdrževati v čistem stanju in brez ostankov košnje ter umazanije.

Vrv zaganjalnika morate zamenjati, ko opazite prve znake obrabe.

Redno preverjajte stanje rezilne glave. Vse poško-dovane dele je treba takoj zamenjati. Pri zamenjavi delov se držite potrebnih varnostnih ukrepov.

Uplinjaè je že tovarniško optimalno nastavljen. Èe bi bile potrebne nadaljnje nastavitve, se obrnite na Vaš pristojen servis za stranke.

Transport in skladiščenje Z uporabo drugih rezervnih delov lahko pride do nezgode/poškodbe za uporabnika. Proizvajalec ne odgovarja za škode, nastale zaradi neupoštevanja zgornjega stavka.

Če potrebujete pribor ali nadomestne dele, se obrnite na naš servis.

REŠITEV

Okvara	Vzrok	Rešitev
Motor ne štarta, ali štarta, ampak ne teèe dalje.	Napaèen potek štarta.	Upoštevajte napotke v tem Navodilu.
	Prazen rezervoar/Premalo goriva	Dolijte gorivo.
	neustrezno gorivo, shranjevanje brez praznjenja rezervoarja za gorivo, napačna vrsta goriva	Izpustite rezervoar za gorivo in uplinjač. Dolijte sveže gorivo.
	Napaèno nastavljena. mešanica v uplinjaèu.	Pustite, da Vam uplinjaè nastavi pooblašèeni servis za stranke.
	Svečka je umazana (na elektrodah so ostanki ogljika) elektrode so med seboj preveč oddaljene	Svečko očistite, preverite njeno toplotno vrednost oz. jo zamenjajte.
	Svečka je mokra od bencina (v motorju je preveč goriva).	Vžigalno svečko vrnite na svoje mesto.
	Zračni filter je zamašen	Zračni filter očistite ali zamenjajte z novim
Motor štarta, vendar ne teèe s polno moèjo.	Zračni filter je zamašen	Zračni filter očistite ali zamenjajte z novim
	Napaèno nastavljena. mešanica v uplinjaèu.	Pustite, da Vam uplinjaè nastavi pooblašèeni servis za stranke.
Motor cuka.	Zračni filter je zamašen	Zračni filter očistite ali zamenjajte z novim
Motor ne dosega polne zmogljivosti		
Motor poskakuje.	Napaèno nastavljena. mešanica v uplinjaèu.	Pustite, da Vam uplinjaè nastavi pooblašèeni servis za stranke.
Znatno preveè dima.		

Odstranitev

Če vaša naprava en dan postala neuporabna ali ne potrebujete več, prosim, da je naprava v nobenem primeru ne bi gospodinjstva odpadke kabel, vendar odstranimo okolje. Spraznite rezervoarja za olje in bencin in ostanke oddajte na za to doloèeno zbirno mesto. Prosimo, da napravo oddate na mestu za zbiranje odpadkov. Tam bodo plastične in kovinske dele lahko loèili in jih dali reciklirati. Informacije dobite tudi pri svoji obèinski ali mestni upravi.

Olja, bencin ali druge umazane snovi odstranite skladno s predpisi.

Pazite, da naftni derivati ne prodrejo v zemljo.

Naftni derivati ne smejo priti v stik s kožo, očmi in obleko.

GARANCIJSKI POGOJI

Za to napravo dajemo sledeèo garancijo neodvisno od obveznosti in dolžnosti trgovca iz kupne pogodbe do končnega porabnika in odjemalca:

Garancijski čas znaša 60 mesecev in se začne z nakupom, ki se dokazuje z originalnim računom. Garancija ne zajema delov, ki se hitro obrabijo, škode, akumulator, ki je nastala zaradi uporabe napačnih priključkov, popravil z neoriginalnimi rezervnimi deli, uporabe sile, udarcev in zloma ter namerne preobremenitve motorja. Zamenjava v okviru garancije zajema samo poškodovane dele in ne celega aparata. Garancijska popravila lahko opravlja samo pooblaščena delavnica ali servisna služba. Pri tujem posegu garancija preneha veljati. Garancija ne velja, èe izdelek uporabljate v komercialne namene.

Poštnina, stroški razpošiljanja in prevzema so v breme kupca.

ES IZJAVA O SKLADNOSTI

Mi, **ikra GmbH, Schlesierstraße 36, D-64839 Münster, GERMANY,** izjavljamo s polno odgovornostjo, **Kosilnica na bencinski pogon z nitko ali rezilom pogon GBF-I-70-4** na katerega se nanaša ta izjava, ustreza vsim varnostnim in zdravstvenim zahtevam po normativu
2006/42/ES (EG navodila za stroje)
2014/30/EU (EMV navodila)
2016/1628/EU s spremembo 2017/656/EU Smernice za izpušne pline in
2000/14/ES+2005/88/ES (Pravilnik o hrupu)
vkljuèno z vsemi spremembami. Za uresnièitev varnostnim in zdravstvenim zahtevam so predpisane sledeèe tehniène norme in specifikacije:
EN ISO 11806-1:2011
EN ISO 14982:2009

Serijske številke od 3228600000001 do 3228699999999

Izmerjeni postopek po dodatku V / Smernica 2000/14/EG

Izmerjena višina zvočnega tlaka: 105,4 dB (A)
Garantirana višina zvočnega tlaka: 112 dB (A)

Leto izdelave je natisnjeno na plošèici s podatki o tipu in dodatno ugotovljivo na podlagi zaporedne serijske številke.

Münster, 2021-10-21

Matthias Fiedler
Senior Product Manager
Ikra GmbH

Shranjevanje tehnične dokumentacije:
Matthias Fiedler, Ikra GmbH, Schlesierstrasse 36, 64839 Münster, Germany

Rezaè na benzin		GBF-I-70-4
Motor / Stapajni prostor		4-taktni motor / 31 cm^3
Snaga motora max.		0,7 kW / 1,0 PS
Obrtaji motora max.		9800 min^{-1}
Broj okretaja praznog hoda		3000 min^{-1}
Rezni uređaj (Širina rezanja)	nož sa 3 sječiva	Ø 255 mm
	glava s niti Nit 2 x 2m / Ø 2,4 mm	Ø 430 mm
Maks. brzina vrtnje alata za rezanje	nož sa 3 sječiva	7300 min^{-1}
	glava s niti	6200 min^{-1}
Gorivo Sadržaj rezervoara za gorivo		680 ml
Motorno ulje Sadržaj rezervoara za gorivo		80 ml
Masa prema normi ISO 11806-1 (bez goriva, reznih uređaja i pojasa)		7,8 kg
Podaci o razini buke		
Nivo pritiska zvuka L_{pA} [1)]		94,2 dB (A)
Nivo učinka zvuka L_{WA} [2)]		112 dB (A)
Izmjereno prema [1)] EN ISO 11806:2011; [2)] 2000/14/ EG; Nesigurnost K = 3 dB (A)		
Podaci o vibracijama Ukupne vrijednosti vibracije (Vektor suma tri smjersu odmjerene odgovarajuće EN ISO 11806:2011, Nesigurnost K = 1,5 m/s^2		
Vrijednost emisije vibracije a_h	S nožem sa 3 sječiva	4,77 m/s^2
	S glavom s niti	5,07 m/s^2

Zadržavamo pravo na tehničke izmjene.

BITNI DIJELOVI

1 Motor

2 Pogonska cijev

5 Štitnik reznog uređaja

6 glava s niti

7 nož sa 3 sječiva

3 Potezna ručka

4 Ručka

10 Pojas za nošenje

Upozorenje/Pažnja!

⚠ OPASNOST

U slučaju nepoštivanja postoji mogućnost da teško ozlijedite sebe ili druge osobe sa smrtnim rizikom.

⚠ UPOZORENJE

U slučaju nepoštivanja postoji mogućnost da ozlijedite sebe ili druge osobe.

⚠ UPOZORENJE

U slučaju nepoštivanja postoji mogućnost da ozlijedite sebe ili druge osobe.

NAPOMENA

Daje objašnjenja ili druge informacije o izjavama danim na ranijem mjestu kako se stroj ne bi oštetio i kako bi se izbjegle štete.

Prije puštanja u rad pažljivo pročitajte naputak za upotrebu.

Nositi zaštitne naočale.
Nositi zaštitu sluha.

Nosite zaštitnu kacigu.

Nosite zaštitne rukavice.

Pri radu uvijek nosite sigurnosnu zaštitnu obuću otpornu na presjecanje, s hrapavom potplatom i čeličnom špicom!.

Ne rabite listove kružnih pila.

Pazite na mehanički povratni udar

Opasnost od letećih dijelova.

Upozorenje na vruću površinu!
Opasnost od opekotina!

Upozorenje od požarno opasnih tvari

Zbog odbacivanja stranih predmeta je prisutnost trećih osoba zabranjena. Minimalna sigurnosna udaljenost je 15 m.

Maksimalni broj okretaja jedinice rezanja. Uređajem se ne smije raditi sa najveæim brojem okretaja.

Pokretač

Poluga prigušnice (pokretača)

Opasnost od povređivanja !
Pozor! Rotacijski alat! Alat se pokreæe inercijski!

0 Položaji sklopke motora
0 = isključeno/Off
I = rad/On

Zbog odbacivanja stranih predmeta je prisutnost trećih osoba zabranjena.

Polako

Brzo

Prilikom svih radova na uređaju isključite motor skinite priključak sa svjećice.

Simbol CE

PROPISNA UPOTREBA

Ovaj trimer koristite samo u svrhu u koju je predviđen, za rezanje trave, šikarja i korova.

- nož sa 3 sječiva prikladan je za rezanje korova i laganog grmlja
- Glava rezne niti može uklanjati visoku travu i nedrvne biljke u blizini ograda, temelja, nogostupa, oko drveća itd. ili se može upotrebljavati za potpuno čišćenje jednog dijela vrta.

⚠ UPOZORENJE

Opasnost od povređivanja

Uređaj se ne može koristiti za sječenje žive ograde, tvrdih grana i drva, ni za mljevenje materijala u kompost.

Ne upotrebljavajte uređaj za sječenje trave, koja se ne nalazi na zemlji, npr. travi koja raste na zidovima, skalama i slično.

Montaža i priključak na napajanje U slučaju nepoštivanja odredbi opće važećih propisa i uputa navedenih u ovom Naputku za uporabu proizvođač stroja ne snosi nikakvu odgovornost za eventualne štete.

Nacionalni propisi mogu ogranièavati upotrebu ovog uređaja. Neophodno je pridržavati se propisa važećih u državi, gdje se vilju škar koristi.

NAPOMENA

Tijekom prvih 6-8 sati uporabe motora motor ne rabite s maksimalnom brzinom vrtnje.

SPECIJALNE SIGURNOSNE UPUTE

Pumpu koristite tek nakon što ste pročitali i shvatili sve upute navedene u naputku za upotrebu. Upoznajte se s načinom i ispravnim korištenjem uređaja i njegovim komandnim elementima.

Pridržavajte se svih sigurnosnih uputa navedenih u naputku za korištenje. Uvijek se ponašajte odgovorno prema trećim osobama. Osoblje stroja snosi odgovornost prema trećim osobama za sve štete ili rizike.

Prije rukovanja sa strojem korisnik je dužan pažljivo pročitati naputak za uporabu. Uređaj može koristiti i održavati samo osobe koje dobro poznaju način rukovanja s njim i koje su obaviještene o potencijalnim opasnostima.

Sa strojem smiju raditi samo osobe koje su navršile 16 godina. Iznimku predstavljaju samo maloljetne osobe u okviru programa stručne prakse i obrazovanja pod nadzorom voditelja praktične nastave.

⚠ OPASNOST

Pokretački sustav ovog stroja stvara relativno slabo magnetsko polje, pri čemu se, međutim, ne može isključiti mogućnost nastanka neispravnosti na aktivnim ili pasivnim implantatima rukovatelja s popratnim teškim zdravstvenim rizicima. Korisnicima takvih medicinskih uređaja stoga preporučujemo da se prije rukovanja strojem svakako savjetuju s liječnikom ili proizvođačem tih uređaja.

Osigurajte da se djeca, ostale osobe i životinje tijekom rada s kosilicom zadržavaju na dovoljnoj udaljenosti. Minimalna sigurnosna udaljenost je 15 m.

Prilikom rada sa aparatom uvijek osigurajte dovoljno osvjetljenje. Nedovoljno svijetlo ili osvjetljenje znače veliki sigurnosni rizik.

⚠ UPOZORENJE

Nosite osobnu zaštitnu opremu.

- Kod radova na stroju uvijek nositi zaštitne naočale.
- Nositi zaštitu sluha!
- Upotrebljavajte čvrste cipele i duge hlače.
- Ne nosite široku odjeću i nakite. Kosu, odjeću i rukavice je neophodno nositi van dohvata pokretnih dijelova, jer bi se mogli zahvatiti za pokretne dijelove. Ne upotrebljavajte uređaj, dok ste bosi ili u otvorenim sandalama.
- Za radove na području noža nosite zaštitne rukavice.

Nemojte raditi s ovim postrojenjem ako ste umorni ili ako ste pod utjecajem droge, alkohola ili lijekova.

Izbjegavajte neprirodno držanje tijela. Pri radu zauzmite stabilnu poziciju i stalno održavajte ravnotežu.

Unatoč poštivanju radnih uputa može da postoji opasnost od skrivenih sekundarnih rizika.

⚠ UPOZORENJE

Oštećenja po zdravlje, koja proizlaze iz vibriranja ruku, pazuha, kada se uređaj ne upotrebljava duže vrijeme ili kada nije pravilno podešen ili pripremljen.

Sustavi ublažavanja vibracija ne predstavljaju zajamčenu zaštitu od vibracijskog sindroma prstiju ili sindroma karpalnog tunela. Iz tog razloga je prilikom redovitog dugotrajnog korištenja uređaja potrebno pratiti stanje prstiju i zgloba ruke. Ukoliko se pojave znakovi gore navedenih bolesti, odmah potražite liječnika. Kako bi se smanjio rizik „vibracijskog sindroma prstiju“, držite ruke tijekom rada u toplome i pravite redovite pauze.

⚠ UPOZORENJE

Oštećenje sluha
Duže vrijeme u neposrednoj blizini uređaja može oštetiti sluh. Nositi zaštitu sluha!

Izbjegavajte koristiti stroj u prostorima i satima kada bi to predstavljalo smetnju.

Podaci o emisiji bruke prema Zakonu o sigurnosti proizvoda GPSG tj. EU smjernice za strojeve: Razina zvuènog pritiska na radnom mjestu može prekoraèiti 80 dB (A). U tom sluèaju su potrebne zaštitne mjere za poslužitelja (npr. nošenje zaštite za sluh).

Obratite pozornost na sljedeće: ovim se uređajem u skladu s njemačkom Odredbom o zaštiti od buke strojeva iz rujna 2002. godine ne smije rukovati u naseljenim područjima nedjeljom, praznicima i blagdanima te radnim danom od 20:00 sati do 7:00 sati. Usto vrijedi zabrana rada u sljedeća doba dana: od 7:00 sati do 9:00 sati, od 13:00 sati do 15:00 sati i od 17:00 sati do 20:00 sati.

Prije puštanja u pogon obratite pažnju na regionalne propise.

⚠ UPOZORENJE

Opasnost od povređivanja

Smiju se rabiti samo originalni rezni uređaji ili takvi koje je odobrio proizvođač.

- Sa trimerom radite samo onda, ako je instalirana ispravna nit za poravnavanje i ako obadvije niti za poravnavanje imaju ispravnu dužinu.
- U glavi niti nemojte koristiti metalnu žicu ili metalne žice bilo koje vrste obložene plastikom. To može dovesti do teških ozljeda za poslužitelja.

Svi zaštitni limovi i sigurnosne naprave se ispravno moraju prièvrstiti za rad uređaja.

- Linija rezanja ne smije prekoraèiti dužinu zaštitnog lima naznaèenog u ovom priruèniku.

Prije početka rada provjerite sljedeće:

- jesu li zategnuti svi vijci na stroju i na reznom uređaju
- da rezni uređaj nije oštećen
- da je metalni nož sa 3 ili 4 sječiva (ako je montiran dobro naoštren
- da je zračni filtar čist
- da su ručke ispravno pričvršćene
- Prije svake uporabe provjerite, da li je rezna glava ispravno prièvršæena, da se poluga za davanje gasa automatski vraæa u nulti položaj.
- Provjerite uređaj prije svake upotrebe na curenje goriva. Pobrinite se da poklopac spremnika bude dobro zatvoren.
- Prije svakog puštanja kosilice u rad provjerite sve vijčane spojeve i sve druge spojeve kao i čvrstoću, ispravnu zategnutost i laki hod svih pokretnih dijelova kosilice.

Strogo je zabranjeno otklanjati, demontirati i mijenjati sve zaštitne elemente koji se nalaze na stroju kao i koristiti iste protivno njihovoj namjeni odnosno koristiti zaštitne elemente drugih proizvođača.

Zabranjena je uporaba uređaja, ako je isti oštećen ili ako su oštećeni njegovi sigurnosni dijelovi. Oštećene i istrošene dijelove zamijenite novima.

⚠ UPOZORENJE

Rezni uređaj ne smije se kretati kad motor radi na prazno. Ako se rezni uređaj kreće dok je motor u praznom hodu, savjetujte se s ovlaštenim trgovcem o ispravnom namještanju motora.

Pri uporabi stroja moraju se uvijek rabiti ispravno postavljeni pojasevi za nošenje. Učinkovitost brze aktivacije za brzo odvajanje stroja od pojaseva u slučaju opasnosti mora se redovito provjeravati.

Pri uporabi stroja moraju se uvijek rabiti ispravno postavljeni pojasevi za nošenje. Učinkovitost brze aktivacije za brzo odvajanje stroja od pojaseva u slučaju opasnosti mora se redovito provjeravati.

Kad je pojas za nošenje pričvršćen, nikad ne pokrećite motor!

Za rad s pomoću ovog uređaja nemojte upotrebljavati nikakve dijelove dodatne opreme osim onih koje naše poduzeće preporučuje. U suprotnome, rukovatelj ili osoba koja se nalazi u njegovoj blizini mogu zadobiti ozbiljne ozljede ili može doći do oštećivanja uređaja.

Pazite na to, da se trimer ne zaprlja sa dijelovima biljaka ili drugim materijalima.

⚠ UPOZORENJE

Opasnost od povređivanja

Vrteći se noževi mogu prouzrokovati teške ozljede zbog posjekotina ili oštećenja dijelova tijela.

- Rukujte pažljivo, kako ne biste oštetili sebe alatom. Temeljito rukovanje s uređajem smanjuje rizik od ozljeda.
- Ruke i noge morate imati u sigurnoj udaljenosti od uređaja, a pogotovo kada motor radi.
  Nikada ne stavljajte ruke ispod ormara, kada uređaj radi. Upotrebljavajte zaštitne cipele.
- Punjači su prigodni prije svega za punjenje slijedećih baterija koje se mogu zamijeniti:
- Nikada ne upotrebljavajte kosilicu bez sigurnosnog štitnika.
- Nakon gašenja se glava za sječenje okreće još nekoliko sekundi. Ruke i noge moraju biti na sigurnoj udaljenosti.
- Kosilicu nosite za držač sa ugašenim nožem (uređaj u miru).

Izbačeni kameni ili zemlja mogu prouzrokovati ozljede.

- Još prije košnje pogledajte da li nisu na obrađenoj površini tuđi predmeti.
- Pri radu s kosilicom uvijek nosite zaštitne naočale.

Stroj tijekom rada uvijek držite objema rukama tako da je motorni sklop na desnoj strani tijela, a rezni alat ispod linije pojasa.

- Prije poèetka dršku prilagodite Vašoj tjelesnoj velièini i pazite na to, da rezna glava ne dodiruje predmete.
- Pazite prilikom hodanja unazad jer se možete spotaknuti!

⚠ OPASNOST

Povratni udar može uzrokovati rezne ozljede sa smrtnim ishodom.

Temeljito pregledajte teren na kojem će se stroj koristiti i otklonite sve predmete koje bi stroj mogao odbiti kao npr. kamenje, grane, žice, živa bića i sl.

Metalni alat za rezanje nemojte koristiti u blizini ograda, metalnih greda, graniènih kamena i temelja.

Ako se nož tijekom rada zaglavi, odmah isključite motor. Uvijek pazite na povratne udarce (trzaje koji se mogu pojaviti ako nož udari u neku prepreku (deblo drveta, korijenje, grane, kamenje itd.. Izbjegavajte doticaj noža s tlom. Udarci će uzrokovati povratni udarac noža koji se teško kontrolira. Povratni udarac toliko je snažan da se može izgubiti kontrola nad strojem, ugroziti sigurnost rukovatelja I oštetiti sam stroj.

Ukoliko udarite u neki predmet ili se zapetljate u njega, odmah isklju̇ite motor i pregledajte ga na moguæa ošteæenja. Prije nego što pokušate nastaviti rad popravite moguæe ošteæenje. Trimer nemojte pustiti u pogon, ako se na njemu nalaze labavi ili ošteæeni dijelovi.

SIGURNOSNE UPUTE ZA TRIMERE I REZAÈE NA BENZIN

⚠ OPASNOST

Opasnost od požara! / Opasnost od eksplozije

Gorivo je veoma zapaljiva tvar.

- Benzin i benzinske pare su lako zapaljive, odnosno eksplozivne.
- Električno postrojenje se ni u kom slučaju ne smije koristiti u prostorima s opasnošću od eksplozije u kojima se nalaze zapaljive tečnosti, plinovi i prašina.
- Nikada ne koristite uređaj u blizini lako zapaljivih materija.
- Zabranjeno pušenje i rad s otvorenom vatrom.
- Gorivo čuvajte isključivo u odgovarajućim spremnicima. Ne skladištite nijedno gorivo u blizini stroja.

Ne punite gorivo u uređaj ako se nalazite u blizini otvorene vatre odnosno sa upaljenom cigaretom.

Prije puštanja uređaja napunite gorivo. Ukoliko motor radi ili je još vruć, otvaranje rezervoara i stavljanje goriva je zabranjeno.

Nakon uporabe ostavite stroj najmanje 5 minuta ohladiti, još prije dopunite gorivo.

U spremniku se može sagraditi pritisak. Poklopac najprije lagano popustite, kako bi se pritisak mogao razgraditi.

Vodite računa da gorivo ne iscuri. Ne puštajte motor, ako gorivo iscuri. Uklonite nečistoću sa stroja i spriječite bilo kakve pokušaje pokretanja stroja dok se ne ispare plinovi nastali kad sagorijevanja goriva.

Učvrstite sve poklopce i zatvarače rezervoara za gorivo i drugim otvorima za gorivo.

Uređaj pokrenite najmanje tri metra udaljeni od mjesta, na kojem ste punili benzin. Za vrijeme punjenja goriva ili pogona nemojte pušiti i pazite na to, da u radno područje ne dospiju iskre ili otvoreni plamenovi.

Rezervoar prazniti samo na otvorenom mjestu

Kako bi se opasnost od požara držala što je moguæe manjom, motor i ispuh moraju biti slobodni od trave, lišæa i prekomjernog maziva.

Zamijenite ispuh i (po potrebi) zaštitu od iskri, ukoliko ispravno ne funkcioniraju.

Kako biste opasnost od požara sveli na minimum, rebra cilindara redovito čistite stlačenim zrakom, a iz područja prigušivača zvuka uklonite grančice, listove i druge ostatke.

Redovno skinite sve ostatke trave i korova, kako biste sprijeèili pregrijavanje cijevi držaèa. Ostaci travnjaka / trave / korova se zaglavljuju ispod zaštitne ploèe, to spreèava dovoljno hlađenje cijevi drške. Oprezno uklonite ostatke sa izvijaèem ili sliènim.

⚠ OPASNOST

Rizik od trovanja!

Ispušni plinovi, goriva i maziva su otrovni. Udisanje ispušnih plinova može uzrokovati smrt!

Postrojenje koristite samo u vanjskoj sredini a ne u zatvorenim prostorijama ili prostorijama s nedovoljnim provjetravanjem.

Ne upotrebljavajte stroj u zatvorenom prostoru, gdje se mogu nakupiti opasni gasovi ugljiko monoksida.

⚠ UPOZORENJE

Opasnost od opekotina!
Određeni dijelovi stroja brzo se zagrijevaju. Dodirivanje vrućih dijelova stroja može prouzrokovati opekotine.

- Uređaj isključite i ostavite ga, da se ohladi.
- Nemojte dodirivati ispuh ili cilindar. Ti dijelovi se prilikom rada vrlo zagriju i nakon isključèivanja uređaja su još za kratko vrijeme vruæi.

TRANSPORT

Ako stroj morate transportirati motornim vozilom, potrebno ga je postaviti tako da ne predstavlja opasnost i da bude sigurno uèvršæen.

Osigurajte da tijekom transporta ne iscuri benzin.

Izbjegavajte štete i ozljede.

Pri transportu i skladištenju uređaja potrebno je postaviti štitnik noža.

SKLADIŠTENJE

Uređaj zaključajte na prikladno mjesto, kako bi ga zaštitili od nedozvoljene upotrebe.

Nakon svake uporabe stroj pozorno očistite i uklonite prašinu i ostatke, a oštećene dijelove popravite ili zamijenite.

Pri transportu i skladištenju uređaja potrebno je postaviti štitnik noža.

Ostavite motor da se ohladi, prije nego što ga spremite u zatvorenu prostoriju.

⚠ OPASNOST

Nikada nemojte skladištiti kosilicu s benzinom unutar zgrade u kojoj mogu pare benzina doći u dodir sa otvorenom vatrom ili iskrama.

ODRŽAVANJE

Samo redovito održavanje i tehnički pregledi mogu osigurati ispravno funkcioniranje pumpe. Nedovoljno ili neodgovarajuće održavanje mogu dovesti do nepredvidivih šteta ili ozljeda.

Popravke i radove koji nisu navedeni u ovom Naputku, smiju vršiti samo stručno osposobljene ovlaštene osobe.

⚠ OPASNOST

Prilikom svih radova na uređaju isključite motor skinite priključak sa svjećice. Pričekajte dok se ne zaustave svi rotirajući dijelovi i dok se kosilica ne ohladi.

Štitnik noža ne demontirajte, osim ako se radovi moraju obaviti na samom nožu.

Stroj a prije svega otvore za prozračivanje moraju biti uvijek čisti. Tijelo stroja nikad ne perite vodom! Stroj i njegove komponente nemojte čistiti otapalima, zapaljivim i otrovnim tekućinama. Za čiščenje primijenite samo vlažnu krpu. Prije morate biti sigurni da ste izvukli utikač iz strujne utičnice.

Nakon svake uporabe očistite kosilicu i otklonite ostatke trave.

Kako biste spriječili pregrijavanje i oštećivanje motora, usisna rešetka za rashladni zrak mora uvijek biti čista i bez ostataka košnje i prljavštine.

Pokretačko uže mora se zamijeniti kad se pojave prvi znakovi habanja.

Redovno pregledajte stanje rezne glave. Svi ošteæeni dijelovi se odmah moraju zamijeniti. Prilikom zamjene se pridržavajte potrebnih mjera opreza.

Rasplinjaè je u tvornici optimalno namješten. Ukoliko bi bila potrebna dalja namještanja, obratite se Vašem nadležnom servisu za kupce.

Koristite samo originalnu opremu i rezervne dijelove. Prilikom uporabe drugih rez. dijelova može doći do nezgoda/oštećenja korisnika. Za oštećenja nastala prilikom druge uporabe proizvođač ne odgovara.

Trebaju li vam pribor ili rezervni dijelovi, obratite se našoj servisnoj službi.

OTKLANJANJE KVARA

Kvar	Uzrok	Način uklanjanja
Motor se ne pokreæe ili se pokreæe, ali ne radi dalje.	Pogrešan tok startanja.	Obratite pozor na upute u ovoj uputi za uporabu.
	Rezervoar je prazan/Premalo goriva	Dodajte gorivo.
	neispravno gorivo, skladištenje bez pražnjenja rezervoara benzina, neispravna vrsta benzina	Ispraznite rezervoar goriva i karburator. Doliti novo gorivo.
	Neispravno namještena mješavina rasplinjaèa.	Rasplinjaè dajte namjestiti od ovlaštenog servisa za kupce.
	Onečišćena svjećica za paljenje (višak ugljika na elektrodama), prevelika udaljenost elektroda	Svjećicu za paljenje očistite, provjerite termičku vrijednost svjećice, prema potrebi je zamijenite.
	Svjećica je mokra ili prljava od benzina (prezasićen motor).	Svjećicu opet vratite na njeno mjesto.
	Onečišćeni zračni filtar	Očistite zračni filtar ili ga zamijenite novim
Motor se pokreæe, ali ne hoda punom snagom	Onečišćeni zračni filtar	Očistite zračni filtar ili ga zamijenite novim
	Neispravno namještena mješavina rasplinjaèa.	Rasplinjaè dajte namjestiti od ovlaštenog servisa za kupce.
Motor zapinje.	Onečišćeni zračni filtar	Očistite zračni filtar ili ga zamijenite novim
Motor nema najveću snagu		
Motor radi na skokove.	Neispravno namještena mješavina rasplinjaèa.	Rasplinjaè dajte namjestiti od ovlaštenog servisa za kupce.
Prekomjerno razvijanje dima		

ZBRINJAVANJE

Ako se Vaš uređaj jednog dana više ne može koristiti ili ako ga više ne trebate, uređaj ni u kom sluèaju nemojte baciti u kuæni otpad, veæ ga zbrinite povoljno za okoliš. Ispraznite spremnik za ulje i benzin i ostatke predajte sabirnom mjestu za otpad. Zbrinite uređaj na odgovarajućem mjestu za prikupljanje/recikliranje. Tako se plastični i metalni dijelovi mogu odvojiti i reciklirati. Informacije o zbrinjavanju materijala i uređaja dostupne su kod vaše lokalne administrativne jedinice.

Ulja, benzin i druge zagađujuće tvari ispravno zbrinite.

Pazite da ne dođe do prodora produkata nafte u zemlju.

Derivati nafte ne smiju doći u dodir sa kožom, očima o odjećom.

JAMSTVENI UVJETI

Za ovaj uređaj dajemo bez obzira na obaveze trgovca iz kupovnog ugovora, krajnjem potrošaču sledeæu garanciju:

Vreme trajanja garancije iznosi 60 meseca, a poèinje sa predajom koja se treba dokazati originalnim raèunom. Iz garancije su isključeni potrošni delovi, akumulatorima i štete, koje nastanu upotrebom neispravnih dodatnih delova, popravaka sa neoriginalnim delovima, primene sile, udara i loma kao i nasilnog preoptereæenja motora. Garancija na izmenu se proteže samo na neispravne delove, ne na kompletne uređaje. Popravke pod garancijom sme provesti samo ovlaštena radionica ili servisna služba proizvođaèa. Kod stranih zahvata garancija propada. Garancija ne vrijedi u sluèaju komercijalne uporabe proizvoda.

Troškove poštarine, pošiljke i posledične troškove snosi kupac.

EG-IZJAVA O KONFORMNOSTI

Mi, **ikra GmbH, Schlesierstraße 36, D-64839 Münster,** na vlastitu odgovornost izjavljujemo da su proizvodi **Rezaè na benzin GBF-I-70-4** na koje se odnosi ova izjava, u skladu s postojeæim odredbama o sigurnosti i zdravlju EG-direktive
2006/42/EC (smjernica za strojeve)
2014/30/EU (EMV-direktiva)
2016/1628/EU u izmijenjenom izdanju 2017/656/EU smjernica ispuha i
2000/14/EC+2005/88/EC (direktiva o jaèini zvuka.)
Za struènu primjenu odredbi o sigurnosti i zdravlju imenovanih u EG-direktivama upotrijebljene su sljedeæe norme i/ili tehnièke specifikacije:
EN ISO 11806-1:2011
EN ISO 14982:2009

Serijski brojevi od 3228600000001 do 3228699999999

Postupak o postojanju konformnosti po prilogu V / smjernica 2000/14/EG

Izmjereni nivo učinka zvuka: 105,4 dB (A)
Garantirani nivo učinka zvuka: 112 dB (A)

Godina proizvodnje je otisnuta na oznaènoj ploèici i dodatno se može utvrditi uz pomoæ tekuæeg serijskog broja.

Münster, 2021-10-21

Matthias Fiedler
Senior Product Manager
Ikra GmbH

Pohranjivanje tehnièke dokumentacije:
Matthias Fiedler, Ikra GmbH, Schlesierstrasse 36, 64839 Münster, Germany

ikra GmbH
Schlesierstraße 36
D-64839 Münster / Altheim

JAMSTVO

Za ovaj uređaj dajemo, bez obzira na obveze trgovca iz kupovnog ugovora, krajnjem potrošaču slijedeće jamstvo:

Vrijeme trajanja jamstva iznosi 60 mjeseca, a počinje prodajom uređaja što se dokazuje originalnim računom. Kod komercijalne uporabe i iznajmljivanja rok jamstva skraćuje se na 12 mjeseci. Iz jamstva su isključeni potrošni dijelovi
i štete koje nastanu uporabom neispravnih dodatnih dijelova, popravaka sa neoriginalnim dijelovima, primjene sile, udara i loma kao i nasilnog preopterećenja motora.

Jamstvo na zamjenu odnosi se samo na neispravne dijelove, a ne na kompletne uređaje. Popravak u jamstvenom roku smije provesti samo ovlašteni servis ili servisna služba proizvođača. U slučaju zahvata od strane neovlaštenih servisa, jamstvo više ne vrijedi.

Troškove poštarine, pošiljke i vezane troškove snosi kupac.

Proizvod	**Tvornički broj**
Datum prodaje	

SERVIS:

VAR - ERCO d.o.o.
Stipana Vilova 14A
HR – 10090 ZAGREB
Tel. +00385 91 571 3164
Fax +00385 1 3454 906

Моторна коса с бензинов двигател		**GBF-I-70-4**
Двигател / Обем на цилиндъра		4-тактов мотор / 31 cm^3
Мощност на двигателя макс.		0,7 kW / 1,0 PS
Обороти на двигателя макс.		9800 min^{-1}
Обороти на празен ход		3000 min^{-1}
Режещо приспособление (Ширина на рязане)	нож с 3 остриета	Ø 255 mm
	глава с корда Влакно 2 x 2m / Ø 2,4 mm	Ø 430 mm
Макс. обороти на режещия инструмент	нож с 3 остриета	7300 min^{-1}
	глава с корда	6200 min^{-1}
Гориво Обем на резервоара		680 ml
Моторно масло Обем на резервоара		80 ml
Тегло съгласно ISO 11806-1 (без гориво, режещи приспособления и ремък)		7,8 kg
Данни за шум		
Равнище на звуковото налягане L_{pA} [1)]		94,2 dB (A)
Равнище на мощността на звука L_{WA} [2)]		112 dB (A)
Измерено според [1)] EN ISO 11806:2011; [2)] 2000/14/ EG; Несигурност K = 3 dB (A)		
Данни за вибрациите Общите стойности на вибрациите (векторна сума на три посоки) са определени в съответствие с EN ISO 11806:2011, Несигурност K = 1,5 m/s^2		
Стойност на емисии на вибрациите a_h	С нож с 3 остриета	4,77 m/s^2
	С глава с корда	5,07 m/s^2

Запазва се правото за технически промени.

СЪЩЕСТВЕНИ КОНСТРУКТИВНИ ЕЛЕМЕНТИ

1 Двигател

2 Задвижваща тръба

5 Предпазител на режещото приспособление

6 глава с корда

7 нож с 3 остриета

3 Ръкохватка на стартера

4 Ръкохватка

10 Ремък за носене

Предупреждение/ внимание!

ОПАСНОСТ

В случай на неспазване е възможно да се нараните тежко или да нараните тежко трети лица, с опасност от смърт.

ПРЕДУПРЕЖДЕНИЕ

В случай на неспазване е възможно да се нараните или да нараните трети лица.

ВНИМАНИЕ

В случай на неспазване е възможно да се нараните или да нараните трети лица.

ЗАБЕЛЕЖКА

Дава пояснителни указания или други данни относно вече посочени по-горе твърдения от гледна точка на това, да не се повреди машината или да се избегнат щети.

Преди пускане на уреда в действие моля прочетете внимателно инструкцията за използване.

Носете предпазни очила.
Да се носи предпазно средство за слуха.

Носете защитна каска.

Носете защитни ръкавици.

Носете безопасни обувки със защита против прерязване, груба подметка и стоманен връх!.

Не използвайте режещи дискове.

Предупреждение за опасен обратен удар

Предупреждение за отхвърлени предмети

Пазете се от горещи повърхности!
Опасност от изгаряне!

Предупреждение от запалими материали

Поради отхвърляне на чужди тела, не допускайте в близост други лица. Минималното безопасно разстояние представлява 15м.

Бързо въртящ се работен орган. Машината не може да се използва при по-голяма скорост на въртене.

Помпа за начално подаване на гориво

Лост на смукача (стартер)

Опасност от травми !
Инструментът се движи по инерция след изключване!

0 Положения на превключвателя на двигателя
0 = Изкл/Off
I = Вкл/On

Посока на въртене

Бавно

Бързо

Преди всякакви работи по мотора изключете мотора и извадете лулата на запалващата свещ.

CE символ

ИЗПОЛЗВАНЕ ПО ПРЕДНАЗНАЧЕНИЕ

Èзползвайте машината само по нейното предназначение, косене на поляни и косене на плевели.

- ножът с 3 остриета е подходящ за рязане на бурени и малки храсти
- Главата за корда може да отстранява висока трева и не дървесни растения в близост до огради, зидове, основи, тротоари, около дървета и т.н. или да се използва за цялостното почистване на градинска част.

⚠ ПРЕДУПРЕЖДЕНИЕ

Опасност от травми

Уредът не трябва да се използва за рязане на жив плет, клонове и твърда дървесина, или за раздробяване на материала в компост.

Не използвайте уреда за косене на трева, която не е на земята, напр. трева, която расте върху стени, скали и т.н..

Сглобяване и свързване със захранването При неспазване на разпоредбите от общо валидните предписания и разпоредби от това упътване производителя не може да се вини за възникнали щети

Обърнете внимание, че националните разпоредби за употребата на уреда могат да ограничават. Необходимо е да се спазват разпоредбите на законодателството на държавата, в която се използва количката.

СПЕЦИАЛНИ УКАЗАНИЯ ЗА БЕЗОПАСНОСТ

Използвайте помпата едва след като внимателно сте прочели и разбрали упътването за обслужване. Запознайте се с управляващите елементи и правилната употреба на уреда.

Спазвайте всички инструкции за безопасност посочени в упътването. Дръжте се отговорно спрямо трети лица. Обслужващия отговаря за злополуки или опасности спрямо трети лица.

Преди употреба на уреда обслужващия трябва внимателно да прочете упътването за обслужване. Уредът трябва да се обслужва и поддържа само от лица, които са запознати и информирани за потенциалните опасности.

С уреда могат да работят само лица, които са навършили 16 години. Изключения прави използването на непълнолетни само, ако това става по време на професионалното обучение с цел постигане на умение под надзора на обучаващото лице.

⚠ ОПАСНОСТ

Системата за стартиране на тази машина създава относително слабо магнитно поле, от което обаче не може да бъде изключено възникването на функционални нарушения на активни или пасивни импланти на оператора, със съответно тежки рискове за здравето. На лица, използващи такива медицински приспособления, непременно се препоръчва да се консултират с лекар или с производителя на приспособленията, преди машината да бъде използвана.

По време на използване на уреда дръжте децата и останалите лица и животни на безопасно разстояние. Минималното безопасно разстояние представлява 15м.

По време на работа с уреда винаги осигурете достатъчно осветление, респ. добри светлинни условия. Лошото осветление/ светлинните условия представляват голям риск за сигурността.

⚠ ПРЕДУПРЕЖДЕНИЕ

Носете лични предпазни средства.

- При работа с машината винаги носете предпазни очила.
- Да се носи предпазно средство за слуха!
- Носете здрави обувки и дълги панталони.
- Не носете широки дрехи или бижута. Косата, дрехите и ръкавиците трябва да бъдат далеч от движещите се части, тъй като те могат да бъдат уловени в движещите се части. Не използвайте устройството, когато ходите бос или носите отворени сандали.
- За дейности в зоната на ножа носете предпазни ръкавици

Не употребявайте уреда когато сте изморени, болни, под влияние на дроги, алкохол или лекарства.

Избегнете абнормално положение на тялото. Заемете стабилна позиция и поддържайте непрекъснато равновесие.

Дори и при спазване на ръководството за експлоатация могат да съществуват остатъчни рискове.

⚠ ВНИМАНИЕ

Увреждане на здравето вследствие на вибрации на ръцете и рамената, когато устройството се използва продължително време или не се използва правилно и разчетено.

Системите за заглушаване на вибрации не са гарантирана защита срещу бялата болест на пръстите или синдрома на карпалния тунел. Ето защо, при редовно и продължително използване на уреда е необходимо старателно да се следи състоянието на пръстите и китката. Ако се появят симптоми на по-горе посочените заболявания, незабавно потърсете лекар. За да се намали рискът от „бялото заболяване на пръстите", дръжте ръцете си топли по време на работа и предприемайте редовни почивки.

⚠ ВНИМАНИЕ

Увреждане на слуха
Продължителен престой в непосредствена близост до работещия уред може да причини увреждане на слуха. Да се носи предпазно средство за слуха!

Избягвайте да използвате машината в среда и в часове, в които може да смущавате околните.

Данните относно излъчването на шум са в съответствие с изискванията за информиране по отношение на шума на машините, законите за безопасността на машините и апаратите. Нивото на акустичното налягане на работното място може да превиши 80 dB(A). Това налага използването на предпазни средства по отношение на слуховите органи (например: антифони).

Моля, обърнете внимание: Съгласно Наредбата за защита от шум на машини в Германия, действаща от септември 2002 този уред не бива да се използва в жилищни райони в неделни и празнични дни, както и през работните дни от 20:00 до 7:00 часа. Допълнително действа забраната за експлоатация на уреда в следните часове на деня: от 7:00 до 9:00 часа, от 13:00 до 15:00 часа и от 17:00 до 20:00 часа.

Необходимост от предпазване от шум! Преди да започнете работа, се информирайте за изискванията на местното законодателство по този въпрос.

⚠ ПРЕДУПРЕЖДЕНИЕ

Опасност от травми

Могат да се използват само оригинални или одобрени от производителя режещи приспособления.

- Работете с машината само, когато кордата е правилно поставена и двете й части са с еднаква дължина.
- Не използвайте метална жица, нито метална жица с пластмасово покритие в косящата глава, тъй като това може да доведе до сериозно нараняване на оператора.

Всички предпазни елементи трябва да бъдат правилно поставени и добре закрепени на машината по Време на работа с нея.

- Работната ширина не трябва да бъде по-широка от ширината на предпазителя.

Преди да започнете работа, трябва да се провери следното:

- че всички винтове на машината и на режещото приспособление са затегнати
- че режещото приспособление не е повредено и
- че металният нож с 3 или 4 остриета (ако е монтиран е добре наточен
- че въздушният филтър е чист
- че ръкохватките са правилно закрепени
- Преди да започнете работа се уверете, че работния орган е правилно закрепен към машината и е възможно автоматично да заеме нулево положение.
- Проверете уреда преди всяка употреба за петна от гориво. Уверете се, че капачката на резервоара е сигурно затворена.
- Преди всяко пускане в действие проверете всички винтови и щепселни връзки, и също предпазните съоръжения от гледна точка на здравина и правилно затягане и лекота на движение на всички подвижни части.

Строго е забранено да се демонтират, изменят и да се използват в противоречие с предназначението предпазните съоръжения, които се намират на машината или да се закрепват предпазни съоръжения от други производители.

Уреда не може да се използва, когато е повреден или са дефектни съоръженията за безопасност. Сменете износените и повредените части.

⚠ ПРЕДУПРЕЖДЕНИЕ

Режещото приспособление не бива да се движи при работещ на празен ход двигател. Ако режещото приспособление се движи при работещ на празен ход двигател, трябва да се консултирате с Вашия търговец относно правилната настройка на двигателя.

При използване на машината винаги трябва да са закачени ремъците за носене с правилно регулирана дължина. Действието на бързото освобождаване за бързо отделяне на машината от ремъците в случай на опасност трябва да се проверява редовно.

При използване на машината винаги трябва да са

закачени ремъците за носене с правилно регулирана дължина. Действието на бързото освобождаване за бързо отделяне на машината от ремъците в случай на опасност трябва да се проверява редовно.

Никога не стартирайте двигателя при закачен ремък за носене!

Не използвайте за работата с този уред никакви други резервни части освен тези, които са препоръчани от нашата фирма. В противен случай потребителят или намиращите се в близост лица могат да претърпят сериозни наранявания, или уредът може да се повреди.

Внимавайте работния орган да не се блокира от растителни отпадъци или други предмети.

⚠ ПРЕДУПРЕЖДЕНИЕ

Опасност от травми

Въртящите се остриета могат да доведат до сериозни наранявания, съответно до отрязване на части от тялото.

- Бъдете внимателни, за да се избегне нараняване от режещи инструменти. Внимателното боравене с уреда намалява риска от нараняване с нож.
- Винаги дръжте ръцете и краката си на безопасно разстояние от режещото устройство, особено при включване на двигателя.
  Никога не пипайте под корпуса на шкафа, когато устройството работи. Носете защитни обувки.
- Зарядните устройства са подходящи само за зареждане на тези сменяеми батерии:
- Никога не използвайте тример косачката без защитен капак.
- След изключване режещата глава още се върти в продължение на няколко секунди. Дръжте ръцете и краката си на безопасно разстояние.
- Носете тример косачката за дръжката с изключен нож (в окой).

Отхвърляните камъни или почва могат да доведат до наранявания.

- Преди косене огледайте, дали върху обработваната площ няма чужди предмети.
- По време на работа носете предпазни очила.

По време на работа машината трябва винаги да се държи здраво с две ръце, с двигателния блок от дясната страна на тялото, а режещото приспособление под линията на кръста.

- Преди да започнете работа, нагласете ръкохватките според Вашия ръст, така че работния орган да не докосва земята.
- Бъдете внимателни при ходене назад, съществува опасност от спъване!

⚠ ОПАСНОСТ

Обратния удар може да доведе до смъртоносни резни наранявания.

Проверете внимателно терена, на който ще се използва машината и отстранете всички предмети, които машината може да залови и изхвърли като напр. камъни, клони, телове, живи същества и др.

Не използвайте метални режещи инструменти в близост до огради, метални стълбове, гранични камъни или основи.

Ако по време на работа даден нож се заклини, двигателят трябва да се изключи незабавно. Винаги внимавайте за откати (обратни удари, които могат да възникнат, когато нож срещне препятствие (стъбло на дърво, корен, клон, камък и т.н.. Избягвайте докосване на земята с ножа. Ударите причиняват откат на ножа, който се контролира трудно. Откатът е толкова силен, че може да се изгуби контролът върху машината, безопасността на оператора се застрашава, а самата машинаможе да се повреди.

При удар в твърд предмет или блокиране на работния орган, спрете, изгасете незабавно двигателя. Проверете за евентуални повреди по машината. Преди да продължите работа, отстранете всички забелязани повреди. Никога не работете с машината, ако някоя от частите се е откачила или повредила.

МЕÐÊÈ ЗÀ ÁЕЗОПÀÑНОÑТ ПÐÈ ÐÀÁОТÀ Ñ МÀШÈНÀТÀ

⚠ ОПАСНОСТ

Опасност от пожар! / Опасност от експлозия

Горивото е лесно запалимо.

- Бензина и бензиновите изпарения са лесно запалими респ. избухливи.
- Не работете с уреда в среда застрашена от експлозии, в която се намират запалими течности, газове или прах.
- Никога не работете с уреда в среда с лесно запалими материали.
- Забранено е пушенето и отворен огън.
- Съхранявайте горивото само в подходящи съдове. Не съхранявайте никакво гориво в близост до устройството.

Машината може да се зарежда само навън и не в близост до отворен пламък респ. запалени цигари.

Зареждайте преди пускане на машината. Когато машината е в движение или е още гореща, не може да се зарежда нито да се отваря капачката на резервоара.

След употреба оставете уреда минимум 5 минути да изстине преди да добавяте гориво.

В резервоара може да има налягане на парите. Отвивайте бавно капачката на резервоара, за да освободите това налягане.

Погрижете се горивото да не претече. Ако горивото претече, мотора не трябва да се пуска. Отстранете замърсеното място от уреда и избегнете всякакъв опит за стартиране, докато не се изпарят парите на горивото.

Закрепете отново всички капаци и капачки на резервоара за гориво и на резервоарчетата за гориво.

Ñтартирайте двигателя най-малко на три метра от мястото, където сте зареждали с гориво. По Време на зареждането с гориво и на работата с машината не пушете и внимавайте в зоната на работа да не попадне източник на искри или открит огън.

Изпразнете резервоара за гориво само навън на открито.

За да се избегне опасността от възникване на пожар, Винаги почиствайте много добре двигателя и шумозаглушителното гърне от попаднали по тях растителни остатъци, омаслявания и др.

Заменяйте шумозаглушителното гърне и искрогасителя (ако има такъв), винаги когато забележите повреди по тях.

За да се ограничи до минимум опасността от пожар, често почиствайте ребрата на цилиндъра със сгъстен въздух и отстранявайте парчета клони, листа или други предмети от зоната на шумозаглушителя.

Ðедовно почиствайте остатъците от трева и плевели, за да избегнете прегряване на тръбата на вала. Ðастителните остатъци се събират под предпазния капак, което пречи на охлаждането на тръбата на вала. Отстранявайте остатъците внимателно с помощта на отвертка или подобен инструмент.

⚠ ОПАСНОСТ

Опасност от отравяне!

Изгорелите газове, горивата и смазочните материали са токсични. Вдишването на изгорели газове може да бъде смъртоносно!

Използвайте уреда само навън, никога не го използвайте в затворени или лошо проветрявани помещения.

Не работете с машината в затворени пространства, където могат да се натрупат опасни газове, въглероден оксид.

⚠ ПРЕДУПРЕЖДЕНИЕ

Опасност от изгаряне!

Някои части на машината по време на работа се загряват силно. Докосването на горещите части на машината може да причини изгаряния.

- След приключване на работа оставете устройството най-напред да изстине.
- Не се докосвайте нито до шумозаглушителното гърне, нито до цилиндъра на двигателя. Тези повърхности се нагряват до висока температура и остават горещи още известно време след спиране на двигателя.

ТРАНСПОРТИРАНЕ

Ако машината трябва да бъде транспортирана в превозно средство, тя трябва да бъде така позиционирана, че да не представлява опасност и да бъде надеждно фиксирана.

Уверете се, че по време на транспорт няма да изтече бензин. Избягвайте щети и наранявания.

При транспортиране и съхранение на уреда трябва да бъде поставена защита за ножа.

СЪХРАНЕНИЕ

Приберете и заключете машината в подходящо помещение, за да избегнете нежелателното й използване.

След всяка употреба почиствайте внимателно машината и отстранявайте прах и замърсявания, повредените части ремонтирайте или подменяйте.

Съхранявайте устройството на сухо и защитено от замръзване място

При транспортиране и съхранение на уреда трябва да бъде поставена защита за ножа.

Оставете двигателя да се охлади преди да приберете машината за съхранение в затворено помещение.

⚠ ОПАСНОСТ

Никога не съхранявайте устройството с бензин в резервоара вътре в сграда, в която евентуално могат да възникнат изпарения от бензин, евентуално до контакт с отворен огън или искри.

ПОДДРЪЖКА

Само редовно поддържан и обслужван уред може да бъде задоволително помагало. Недостатъчната поддръжка и грижа може да доведе до неочаквани инциденти и злополуки.

Ремонти и работи, които не са описани в това упътване, може да извършва само квалифициран оторизиран персонал.

⚠ ОПАСНОСТ

Преди всякакви работи по мотора изключете мотора и извадете лулата на запалващата свещ. Изчакайте, докато спрат всички въртящи части и мотора изстине.

Не сваляйте предпазителя на ножа, освен ако дейностите не трябва да бъдат извършени по самия нож.

Поддържайте машината, особено вентилационните отвори, винаги в чисто състояние. Никога не пръскайте корпуса на машината с вода! Не почиствайте машината с разтворители и леснозапалими или отровни течности. За целта използвайте единствено леко навлажнена кърпа, но едва след като сте се уверили, че щепселът е изваден от електрическия контакт.

След всяка употреба, почистете тример косачката, премахнете остатъците от трева.

За да се предотврати прегряване и повреда на двигателя, решетките за охлаждащ въздух трябва винаги да се поддържат чисти и без остатъци от косенето и замърсявания.

Въжето на стартера трябва да се подменя при първите признаци на износване.

Проверявайте постоянно работния орган. Всички повредени части трябва незабавно да бъдат подменени. По Време на замяната на частите вземайте всички необходими предпазни мерки.

Карбураторът е оптимално регулиран от производителя „ex-works".Ако се налага по-нататъшна регулировка, свържете се със специализиран сервиз.

Да се използват само оригинални аксесоари и оригинални резервни части. С използването на други резервни части могат да възникнат произшествия/злополуки за потребителя. За възникнали по тази причина щети производителят не гарантира.

Ако имате нужда от приспособления или резервни части, обърнете се към нашия сервиз.

ОТСТРАНЯВАНЕ НА НЕИЗПРАВНОСТТА

Повреда	Причина	Отстраняване
Двигателят не стартира	Неправилни действия при стартиране	Прочетете още веднъж указанията за стартиране на двигателя.
	Празен резервоар/Недостиг на гориво	Допълнете гориво
	Неизправно гориво, съхранение без източване на резервоара за гориво, неподходящ вид гориво	Източете резервоара и карбуратора. Налейте пресен бензин.
	Лошо регулиран карбуратор	Занесете машината в специализиран сервиз
	Замърсена запалваща свещ, (остатък от нагар на електродите), прекалено голямо разстояние между електродите	Почистете свеща, проверете топлинната стойност на свеща, евент. сменете свеща.
	Запалващата свещ е навлажнена от бензина (задавен мотор)	Подсушете запалващата свещ и я монтирайте отново.
	Замърсен въздушен филтър	Почистете или сменете въздушния филтър
Двигателят стартира, но няма мощност	Замърсен въздушен филтър	Почистете или сменете въздушния филтър
	Лошо регулиран карбуратор	Занесете машината в специализиран сервиз
Има чукане при работа на двигателя	Замърсен въздушен филтър	Почистете или сменете въздушния филтър
Моторът не работи на максимална мощност		
Неустойчива работа на двигателя	Лошо регулиран карбуратор	Занесете машината в специализиран сервиз
Двигателят отделя много дим		

ИЗХВЪРЛЯНЕ КАТО ОТПАДЪК

Ако машината се повреди и няма да се използва повече, не я изхвърляйте заедно с отпадъците от домакинството. Занесете я в пункт за събиране и рециклиране, като предварително източите горивото и маслото от резервоара. Така металните и пластмасовите части ще могат да бъдат разделени и рециклирани. Информация за това ще получите от местната администрация.

Изхвърляйте масла, бензин и други замърсяващи вещества съгласно предписанията.

Внимавайте петролните продукти да не проникнат в почвата.

Петролните продукти не трябва да стигнат до контакт с кожата, очите и облеклото.

ГАРАНЦИОННИ УСЛОВИЯ

За този електроинструмент компанията дава на крайния клиент – независимо от задълженията на продавача, изхождащи от договора за покупка – следните гаранции :

Гаранционният период е 60 месеца, започващ да тече от предаването на уреда, доказано с оригинален документ за покупка. Износващи се части, акумулатор и дефекти, предизвикани от употребата на неправилни аксесоари, ремонт с части, които не са оригинални части на производителя, използване на сила, удар или счупване, както и вредни претоварвания на двигателя се изключват от тази гаранция. Гаранционната замяна включва само дефектиралите части, не цели изделия. Гаранционните ремонти трябва да бъдат извършвани изключително от оторизирани сервизи или от клиентските сервизи на компанията. В случай на каквато и да е интервеция от неоторизирано лице гаранцията става невалидна. Гаранцията не важи при търговска употреба на продукта.

Всички пощенски разходи и разходи по доставка, както и вички други допълнителни разноски са за сметка на клиента.

ЕО ДЕКЛАРАЦИЯ ЗА СЪОТВЕТСТВИЕ

Ние, **ikra GmbH, Schlesierstraße 36, D-64839 Münster,** декларираме на собствена отговорност, че продуктите **Моторна коса с бензинов двигател GBF-I-70-4** за които се отнася настоящата декларация, отговарят на съответните предпазни и здравословни изисквания на Директивита на
2006/42/EO (версия на Директивата за машини)
2014/30/EC (EMV-Директива)
2016/1628/EU и съответните изменения 2017/656/EU (Директива емисии) и
2000/14/EO+2005/88/EO (Директива за шум.)
За правилното прилагане на назованите в Директивите на ЕО предпазни и здравословни изисквания са взети следните стандарти и/или технически спецификации:
EN ISO 11806-1:2011
EN ISO 14982:2009

Серийни номера от 3228600000001 до 3228699999999

Метод за оценка на съответствие съгласно Приложение V / Директива 2000/14/EG

Измерено ниво на звукова мощност: 105,4 dB (A)
Гарантирано ниво на звукова мощност: 112 dB (A)

Годината на производство е отбелязана на типовата табелка, а също така може да бъде установена според серийния номер.

Münster, 2021-10-21

Matthias Fiedler
Senior Product Manager
Ikra GmbH

Техническата документация се съхранява на адрес:
Matthias Fiedler, Ikra GmbH, Schlesierstrasse 36,
64839 Münster, Germany

SERVICE

DE	**Ikra Mogatec - Service** c/o Mogatec Moderne Gartentechnik GmbH Max-Wenzel-Str. 31, 09427 Ehrenfriedersdorf ✆ +49 3725 449-335	✉ service.ikra@mogatec.com
AT	**Ikra - Reparatur Service** c/o Mogatec Moderne Gartentechnik GmbH Max-Wenzel-Str. 31, 09427 Ehrenfriedersdorf, Deutschland ✆ +43 7207-34115	✉ info@ikra.de
BG	**DEZMOMOTORS LTD** Drujba 1 , 5038 Str, near block 86A, 1592 Sofia ✆ +359 2 44 11 665	✉ markovad@dezmomotors.com
CH	**Wetec Service und Verkauf AG** Täfernstrasse 14, 5405 Baden-Dättwil ✆ +41 56 622 74 66	✉ lager@wetec.ch
CZ	**GentlemansTools s.r.o.,** Nádražní 1585, Turnov 51101 ✆ +420 737 858 868	✉ info@gttools.cz
DK	**Bahn-Larsen Skov- Have- og Parkmaskiner** Vinkelvej 28, 7840 Hoejslev ✆ +45 +48 28 70 20	✉ post@bahn-larsen.dk
EE	**INTRAC ESTI AS** Tartu mnt. 167, 75312 Rae vald, Harjumaa ✆ üldine +372 603 5700 kauplus +372603 5710	✉ info@intrac.ee
ES	**Yaros Dau SLU** C/ Puigpalter nº 48, Polígono Industrial UP4, 17820 Banyoles (Girona) ✆ +900 983 432 Horario: de 09:00 a 13:00 y 15:00 a 17:00	✉ service.ES@mogatec.com
FI	**Railmit Oy** Hakuninvahe 1, 26100 Rauma ✆ 02-822 2887 / arkisin klo. 09.00 – 18.00	✉ posti@railmit.fi
HR	**VAR - ERCO d.o.o.** Stipana Vilova 14A, 10090 ZAGREB ✆ +385 91 571 3164	✉ var.erco@gmail.com
HU	**Tooltechnic Kft.** Vaskapu Utca 10-14, H-1097 Budapest ✆ +36 1 330 4465	✉ alkatresz@tooltechnic.net
LU	**Bobinage Georges Back** 53, Rue Nic. Meyers, 4918 Bascharage ✆ +352 507622 🖷 +352 504889	
NL	**Muldertechniek** Noorderkijl 1, 9571 AR 2 e Exloermond ✆ +800 283 8000	✉ service.NL@mogatec.com
NO	**Maskin Importeure AS** Verpetveien 34, 1540 Vestby ✆ +47 64 95 35 00	✉ post@maskinimp.no
PL	**ikra Service Polska** ul. Ostroroga 18A, 01-163 Warszawa ✆ +48 22 4245420 / 22 3926058	✉ serwis@abematech.pl
SE	**ikra Service Sweden** Verkstadsgatan 8, 57341 Tranås ✆ 0046 763 268982	✉ ikrawinbladh@gmail.com
SI	**BIBIRO d.o.o.** Tržaška cesta 233, 1000 Ljubljana ✆ +386 1 256 48 68	✉ bibiro.ljubljana@siol.net
TR	**ZİMAŞ Ziraat Makinaları Sanayi ve Ticaret A.Ş.** 1202/1 Sokak No:101/G Yenişehir, 35110 İZMİR ✆ +90 232 4364618-4594094	✉ info@zimasziraat.com