MEROX®

GARDEN

Original-Bedienungsanleitung Akku-Heckenschere MAH 20-51 LI

(FR) Mode d‘emploi

Traduction du mode d’emploi d’origine

Taille-Haie à batterie MAH 20-51 LI

(IT) Istruzioni per l’uso

Traduzione delle istruzioni per l‘uso originali

Tagliasiepi a batteria MAH 20-51 LI

73711330

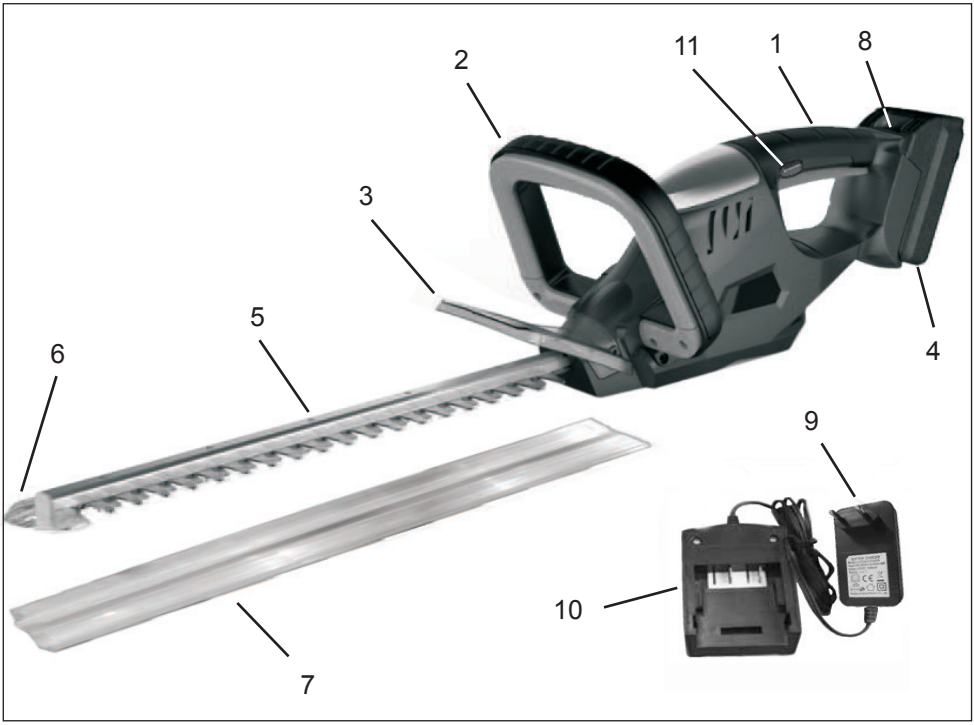

D

1 Handgriff mit Ein-/Ausschalter
2 Bügelgriff mit Ein-/Ausschalter
3 Schutzschild
4 Akku
5 Sicherheitsmesserbalken
6 Anstoßschutz
7 Schutzköcher
8 Akku-Verriegelung
9 Steckerladegerät
10 Schnellladestation
11 Einschaltsperre

FR

1 Poignée avec interrupteur ON/OFF
2 Poignée-étrier avec interrupteur ON/OFF
3 Bouclier de protection
4 Accu
5 Couteaux de sécurité
6 Butée de protection
7 Etui de protection
8 Verrouillage de l'accumulateur
9 Chargeur enfichable
10 Chargeur rapide
11 Blocage de mise en marche

IT

1 Maniglia con interruttore d'accensione/spegnimento
2 Impugnatura ad archetto con interruttore d'accensione/spegnimento
3 Schermo di protezione
4 Accumulatore
5 Barra con lame di sicurezza
6 Paracolp
7 Custodia di protezione
8 Bloccaggio batteria
9 Caricabatteria a spina
10 Caricabatteria rapido
11 Blocco di accensione

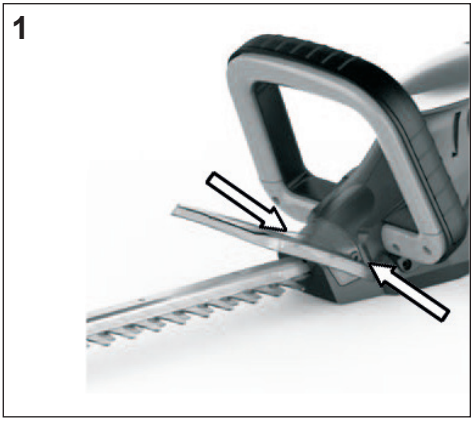
1

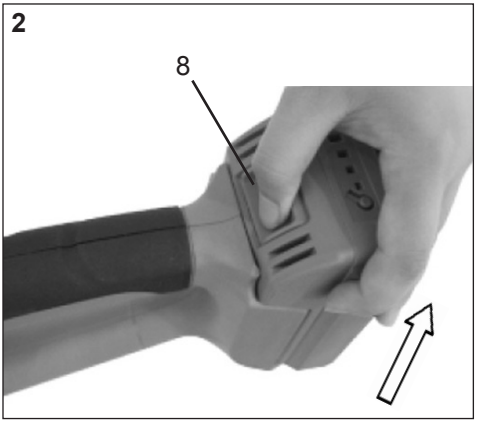
2
8

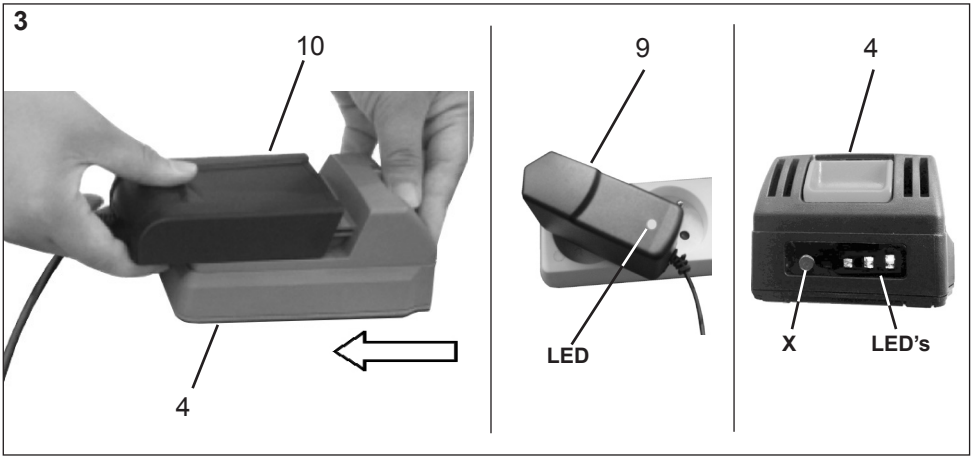
3
10
4
9
LED
4
X
LED's

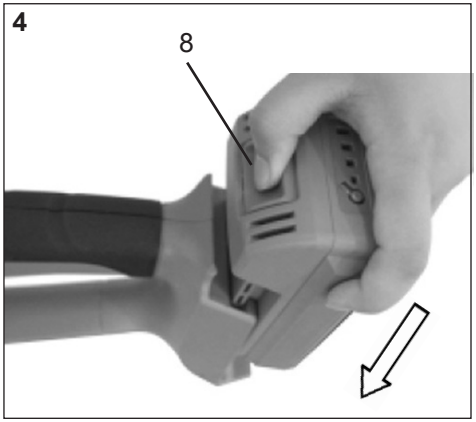
4
8

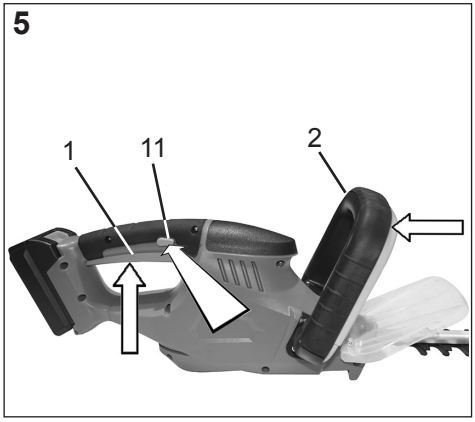
5
1
11
2

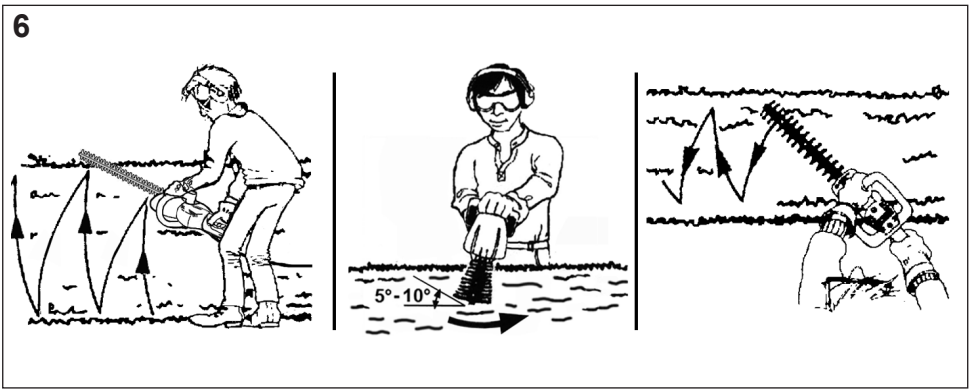
6
5°-10°

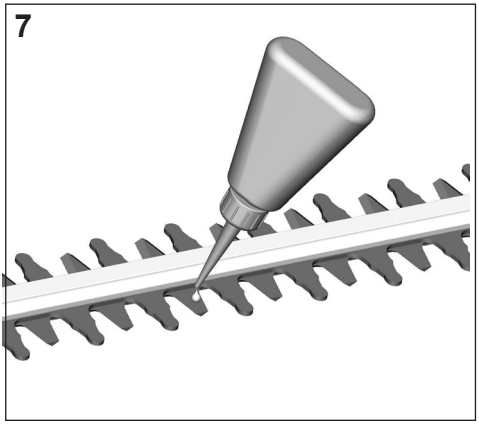
7

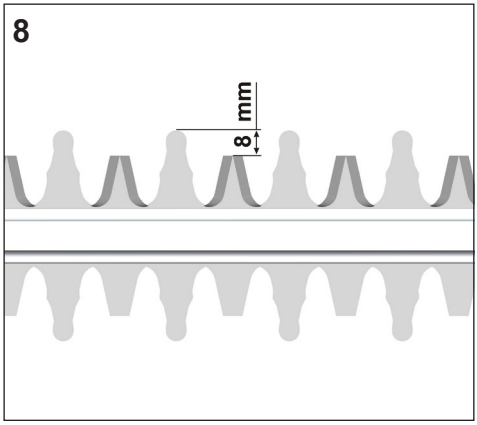
8
8 mm

INHALTSVERZEICHNIS

	Seite
1. Vorwort	2
2. Technische Daten	2
3. Bestimmungsgemäße Verwendung	3
4. Erklärung der Warnhinweise auf dem Gerät	4
5. Allgemeiner Sicherheitshinweis	5
6. Allgemeine Sicherheitshinweise für Elektrowerkzeuge	5
1) Arbeitsplatzsicherheit	
2) Elektrische Sicherheit	
3) Sicherheit von Personen	
4) Verwendung und Behandlung des Elektrowerkzeuges	
5) Sorgfältiger Umgang und Gebrauch von Akkugeräten	
6) Service	
7) Sicherheitshinweise für Heckenscheren	
7. Anweisung zum Gebrauch	7
• Montage des Schutzschildes	
• Hinweis zum Gebrauch des Akkus	
• Hinweise zum Umweltschutz	
8. Laden des Akkus	8
9. Ein-, Ausschalten der Heckenschere	8
10. Arbeiten mit der Heckenschere	9
11. Wartung	9
1) Schärfen der Messer	
2) Auswechslen der Messer	
12. Optimale Sicherheit	9
1) 2-Hand-Sicherheitsschaltung	
2) Messer-Schnellstop	
3) Sicherheitsmesserbalken	
4) Anstoßschutz	
5) Getriebeschutzelement	
13. Aufbewahren der Heckenschere nach dem Gebrauch	9
14. Ersatzteile	10
15. Reparaturdienst	10
Service	
16. Entsorgung / Umweltschutz	10
17. Garantiebedingungen	10
18. Konformitätserklärung	11

DE: Akku-Heckenschere MAH 20-51 LI

Gebrauchsanweisung

1. Vorwort

Verehrter Kunde, um eine zuverlässige Inbetriebnahme zu gewährleisten, haben wir diese Gebrauchsanweisung geschaffen. Wenn Sie die folgenden Hinweise beachten, wird Ihr Gerät stets zu Ihrer Zufriedenheit arbeiten und eine lange Lebensdauer besitzen.

Unsere Geräte werden vor der Serienherstellung unter härtesten Bedingungen erprobt und während der Fertigung ständigen Kontrollen unterzogen. Dies gibt uns die Sicherheit und Ihnen die Gewähr, stets ein ausgereiftes Produkt zu erhalten.

Im Interesse der technischen Weiterentwicklung sind Konstruktions- und Ausführungsänderungen vorbehalten.

2. Technische Daten

Betriebsspannung	20 V DC
Messerlänge	560 mm
Schnittstärke	max. 14 mm
Schnittlänge	510 mm
Drehzahl n_0	1200 min^{-1}
Akkutyp	Li-Ion 20 V / 2,0 Ah / 40 Wh
Laufzeit	max. 50 min.
Masse	2,8 kg
Schalldruckpegel L_{pA} *	81 dB(A) K 3,0 dB
Schallleistungspegel (2000/14/EG)	92 dB(A)
Vibrationen am Handgriff *	2,5 m/s² K 1,5 m/s²
Netz- / Ladegerät	
Netzspannung	100-240 V~ / 50-60 Hz
Ladespannung	21 V DC
Ladestrom	1500 mA
Ladedauer	ca. 1 Std.

* nach EN 60745-2-15

Technische Änderungen bleiben vorbehalten.

Emissionen

- Der angegebene Schwingungsemissionswert wurde nach einem genormten Prüfverfahren gemessen und kann zum Vergleich mit anderen Elektrowerkzeugen verwendet werden.
- Der angegebene Schwingungsemissionswert kann auch zur Einschätzung von erforderlichen Arbeitspausen verwendet werden.
- Der angegebene Schwingungsemissionswert kann sich während der tatsächlichen Benutzung des Elektrowerkzeuges von dem Angabewert unterscheiden, abhängig von der Art und Weise, wie das Elektrowerkzeug verwendet wird.
- Achtung: legen Sie zum Schutz vor vibrationsbedingten Durchblutungsstörungen der Hände rechtzeitige Arbeitspausen ein.

3. Bestimmungsgemäße Verwendung

Diese Heckenschere ist nur zum Schneiden von Sträuchern, Büschen, Zierpflanzen und Hecken bestimmt. Die zu schneidende maximale Aststärke darf 14 mm (MAH 20-51 LI) nicht übersteigen. Die Benutzung der Heckenschere ist für den privaten Gartenbereich bestimmt. Der Benutzer der Heckenschere hat für eine ausreichende Schutzausrüstung während des Gebrauches entsprechend der Bedienungsanleitung und den an der Maschine angebrachten Warnpiktogramme zu sorgen. Vor jedem Gebrauch bzw. während des Gebrauches der Heckenschere ist diese auf eventuelle elektrischen oder mechanischen Beschädigungen zu prüfen.
Falls ein Schaden an der Maschine festgestellt wird, ist die Arbeit einzustellen und eine Fachwerkstatt ist zu kontaktieren.
Zur bestimmungsgemäßen Verwendung gehört auch das Beachten der Gebrauchsanweisung und die Einhaltung der Inspektions- und Wartungsbedingungen.

Nicht bestimmungsgemäße Verwendung

Alle Anwendungen der Heckenschere, die nicht im Kapitel „bestimmungsgemäße Verwendung“ genannt sind, gelten als eine nicht bestimmungsgemäße Verwendung.
Für alle daraus entstandenen Sachschäden sowie Personenschäden, die auf Grund einer Fehlanwendung entstanden sind, haftet der Benutzer der Heckenschere.
Bei Verwendung anderer bzw. nicht Original-Bauteile an der Heckenschere erlischt Herstellerseitige die Garantieleistung.

Restgefahren

Auch bei sachgemäßer Verwendung des Werkzeugs bleibt immer ein gewisses Restrisiko, das nicht ausgeschlossen werden kann. Aus der Art und Konstruktion des Werkzeugs können die folgenden potentiellen Gefährdungen abgeleitet werden:

- Kontakt mit dem ungeschützten Scherblatt (Schnittverletzungen)
- Hineingreifen in die laufende Heckenschere (Schnittverletzung)
- Unvorhergesehene, plötzliche Bewegung des Schnittgutes (Schnittverletzungen)
- Wegschleudern von fehlerhaften Scherzähnen
- Wegschleudern von Teilen des Schneidgutes
- Schädigung des Gehöres, wenn kein vorgeschriebener Gehörschutz getragen wird
- Einatmen von Schnittgutpartikel

4. Erklärung der Warnhinweise auf dem Gerät

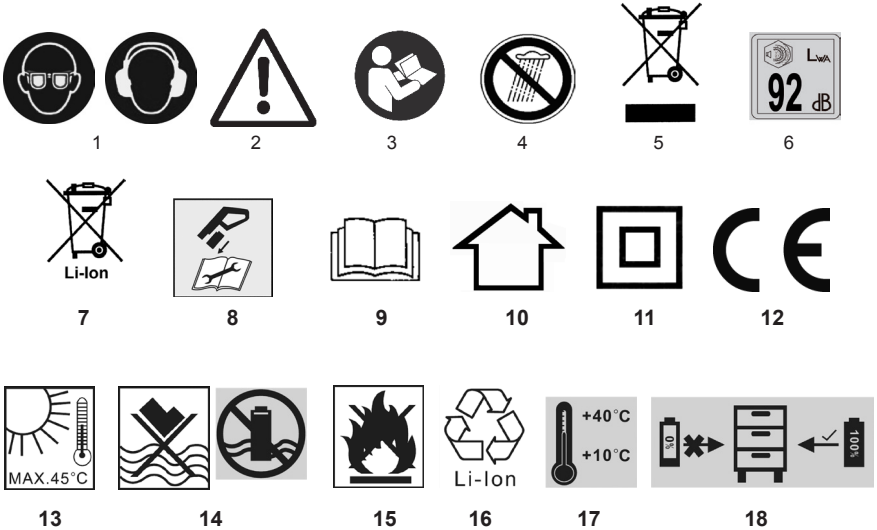

1 Augen- und Gehörschutz tragen!
2 Warnung!
3 Bedienungsanleitung lesen!
4 Dieses Elektrowerkzeug nicht dem Regen aussetzen
5 Achtung Umweltschutz! Dieses Gerät darf nicht mit dem Hausmüll/Restmüll entsorgt werden. Das Altgerät nur in einer öffentlichen Sammelstelle abgeben.
6 Garantierter Schallleistungspegel L_{WA} 92 dB(A)
7 Akku enthält Lithium! Nicht in der Mülltonne entsorgen!
8 Vor Reparatur und Wartung Akku entfernen!
9 Lesen Sie die Gebrauchsanweisung vor der ersten Inbetriebnahme!
10 Das Ladegerät ist nur für die Verwendung im Haus gedacht.
11 Doppeltisoliert (Schutzklasse II)
12 Entspricht den geltenden Sicherheitsstandards
13 Batterie nicht über längere Zeit einer Temperatur von über 45 ºC aussetzen.
14 Batterien nicht in Gewässern entsorgen oder in Wasser tauchen.
15 Explosionsgefahr! Werfen Sie niemals Akkus ins Feuer.
16 Akku enthält Lithium! Defekten Akku dem Recycling zuführen! (Zurück in die Verkaufsstelle bringen!)
17 Aufladen zwischen +10°C bis 40°C
18 Akku vor Lagerung aufladen

5. Allgemeiner Sicherheitshinweis

⚠ Jeder Betrieb von Heckenscheren ist mit Unfallgefahren verbunden. Beachten Sie deshalb die entsprechenden Unfallschutzvorschriften.

Die Maschine ist nach dem Stand der Technik und den anerkannten sicherheitstechnischen Regeln gebaut. Dennoch können bei ihrer Verwendung Gefahren für Leib und Leben des Benutzers oder Dritter bzw. Beeinträchtigungen der Maschine und anderer Sachwerte entstehen.

Achtung: Beim Gebrauch von Elektrowerkzeugen sind zum Schutz gegen elektrischen Schlag, Verletzungs- und Brandgefahr folgende grundsätzlichen Sicherheitsmaßnahmen zu beachten. Lesen und beachten Sie alle diese Hinweise, bevor Sie dieses Elektrowerkzeug benutzen.

Maschine nur in technisch einwandfreiem Zustand sowie bestimmungsgemäß, sicherheits und gefahrenbewußt unter Beachtung der Gebrauchsanweisung benutzen! Insbesondere Störungen, die die Sicherheit beeinträchtigen können, umgehend beseitigen (lassen)!

Lesen Sie sorgfältig die Gebrauchsanweisung zum korrekten Umgang, zur Vorbereitung, zur Instandhaltung, zum sachgemäßen Gebrauch der Heckenschere. Machen Sie sich vor dem ersten Gebrauch mit der Maschine vertraut und lassen Sie sich auch praktisch einweisen.

Dieses Gerät ist nicht dafür bestimmt, durch Personen (einschließlich Kinder) mit eingeschränkten physischen, sensorischen oder geistigen Fähigkeiten oder mangels Erfahrung und/oder mangels Wissen benutzt zu werden, es sei denn, sie werden durch eine für ihre Sicherheit zuständige Person beaufsichtigt oder erhielten von ihr Anweisungen, wie das Gerät zu benutzen ist.

Kinder sollten beaufsichtigt werden, um sicherzustellen, dass sie nicht mit dem Gerät spielen.

6. Allgemeine Sicherheitshinweise für Elektrowerkzeuge

Achtung! Sämtliche Anweisungen sind zu lesen. Fehler bei der Einhaltung der nachstehend aufgeführten Anweisungen können elektrischen Schlag, Brand- und/oder schwere Verletzungen verursachen. Der nachfolgend verwendete Begriff „Elektrowerkzeug“ bezieht sich auf netzbetriebene Elektrowerkzeuge (mit Netzkabel) und auf akkubetriebene Elektrowerkzeuge (ohne Netzkabel).

BEWAHREN SIE DIESE ANWEISUNGEN GUT AUF.

1) Arbeitsplatzsicherheit

a) **Halten Sie Ihren Arbeitsbereich sauber und aufgeräumt.** *Unordnung und unbeleuchtete Arbeitsbereiche können zu Unfällen führen.*

b) **Arbeiten Sie mit dem Gerät nicht in explosionsgefährdeter Umgebung, in der sich brennbare Flüssigkeiten, Gase oder Stäube befinden.** *Elektrowerkzeuge erzeugen Funken, die den Staub oder die Dämpfe entzünden können.*

c) **Halten Sie Kinder und Tiere und andere Personen während der Benutzung des Elektrowerkzeugs fern.** *Bei Ablenkung können Sie die Kontrolle über das Gerät verlieren.*

2) Elektrische Sicherheit

a) **Der Anschlussstecker des Ladegerätes muss in die Steckdose passen. Der Stecker darf in keiner Weise verändert werden. Verwenden Sie keine Adapterstecker gemeinsam mit schutzgeerdeten Geräten.**

b) **Vermeiden Sie Körperkontakt mit geerdeten Oberflächen, wie von Rohren, Heizungen, Herden und Kühlschränken.** *Es besteht ein erhöhtes Risiko durch elektrischen Schlag, wenn Ihr Körper geerdet ist.*

c) **Halten Sie das Gerät von Regen fern.**

3) Sicherheit von Personen

a) **Seien Sie aufmerksam, achten Sie darauf, was Sie tun, und gehen Sie mit Vernunft an die Arbeit mit einem Elektrowerkzeug. Benutzen Sie das Gerät nicht, wenn Sie müde sind oder unter dem Einfluss von Drogen, Alkohol oder Medikamenten stehen.** *Ein Moment der Unachtsamkeit beim Gebrauch des Gerätes kann zu ernsthaften Verletzungen führen.*

b) **Tragen Sie persönliche Schutzausrüstung und immer eine Schutzbrille. Das Tragen persönlicher Schutzausrüstung, wie Staubmaske, rutschfeste Sicherheitsschuhe, Schutzhelm oder Gehörschutz, je nach Art und Einsatz des Elektrowerkzeuges, verringert das Risiko von Verletzungen.**

c) **Entfernen Sie Einstellwerkzeuge oder Schraubenschlüssel, bevor Sie das Gerät einschalten.**

d) **Überschätzen Sie sich nicht. Sorgen Sie für einen sicheren Stand und halten Sie jederzeit das Gleichgewicht.** *Dadurch können Sie das Gerät in unerwarteten Situationen besser kontrollieren.*

e) **Tragen Sie geeignete Kleidung. Tragen Sie keine weite Kleidung oder Schmuck. Halten Sie Haare, Kleidung und Handschuhe fern von sich bewegenden Teilen.** *Lockere Kleidung, Schmuck oder lange Haare können von sich bewegenden Teilen erfasst werden.*

4) **Sorgfältiger Umgang und Gebrauch von Elektrowerkzeugen**

a) **Überlasten Sie das Gerät nicht. Verwenden Sie für Ihre Arbeit das dafür bestimmte Elektrowerkzeug.** *Mit dem passenden Elektrowerkzeug arbeiten Sie besser und sicherer im angegebenen Leistungsbereich.*

b) **Benutzen Sie kein Elektrowerkzeug, dessen Schalter defekt ist.** *Ein Elektrowerkzeug, das sich nicht mehr ein- oder ausschalten lässt, ist gefährlich und muss repariert werden.*

c) **Nehmen Sie den Akku aus dem Gerät, bevor Sie Geräteeinstellungen vornehmen, Zubehörteile wechseln oder das Gerät weglegen.** *Diese Vorsichtsmaßnahme verhindert den unbeabsichtigten Start des Gerätes.*

d) **Bewahren Sie unbenutzte Elektrowerkzeuge außerhalb der Reichweite von Kindern auf. Lassen Sie Personen das Gerät nicht benutzen, die mit diesem nicht vertraut sind oder diese Anweisung nicht gelesen haben.** *Elektrowerkzeuge sind gefährlich, wenn Sie von unerfahrenen Personen benutzt werden.*

e) **Pflegen Sie das Gerät mit Sorgfalt. Kontrollieren Sie, ob bewegliche Geräteteile einwandfrei funktionieren und nicht klemmen, ob Teile gebrochen oder so beschädigt sind, dass die Funktion des Gerätes beeinträchtigt ist. Lassen Sie beschädigte Teile vor dem Einsatz des Gerätes reparieren.** *Viele Unfälle haben ihre Ursache in schlecht gewarteten Elektrowerkzeugen.*

f) **Halten Sie Schneidwerkzeuge scharf und sauber.** *Sorgfältig gepflegte Schneidwerkzeuge mit scharfen Schneidkanten verklemmen sich weniger und sind leichter zu führen.*

g) **Verwenden Sie Elektrowerkzeuge, Zubehör, Einsatzwerkzeuge usw. entsprechend diesen Anweisungen und so, wie es für diesen speziellen Gerätetyp vorgeschrieben ist. Berücksichtigen Sie dabei die Arbeitsbedingungen und die auszuführende Tätigkeit.** *Der Gebrauch von Elektrowerkzeugen für andere als die vorgesehenen Anwendungen kann zu gefährlichen Situationen führen.*

5) **Sorgfältiger Umgang und Gebrauch von Akkugeräten**

a) **Stellen Sie sicher, dass das Gerät ausgeschaltet ist, bevor Sie den Akku einsetzen.** *Das Einsetzen eines Akkus in ein Elektrowerkzeug, das eingeschaltet ist, kann zu Unfällen führen.*

b) **Laden Sie die Akkus nur in Ladegeräten auf, die vom Hersteller empfohlen werden.** *Für ein Ladegerät, das für eine bestimmte Art von Akkus geeignet ist, besteht Brandgefahr, wenn es mit anderen Akkus verwendet wird.*

c) **Verwenden Sie nur die dafür vorgesehenen Akkus in den Elektrowerkzeugen.** *Der Gebrauch von anderen Akkus kann zu Verletzungen und Brandgefahr führen.*

d) **Halten Sie den nicht benutzten Akku fern von Büroklammern, Münzen, Schlüsseln, Nägeln, Schrauben oder anderen kleinen Metallgegenständen, die eine Überbrückung der Kontakte verursachen können.** *Ein Kurzschluss zwischen den Akkukontakten kann Verbrennungen oder Feuer zur Folge haben.*

e) **Bei falscher Anwendung kann Flüssigkeit aus dem Akku austreten. Vermeiden Sie den Kontakt damit. Bei zufälligem Kontakt mit Wasser abspülen. Wenn die Flüssigkeit in die Augen kommt, nehmen Sie zusätzlich ärztliche Hilfe in Anspruch.** *Austretende Akkuflüssigkeit kann zu Hautreizungen oder Verbrennungen führen.*

6) **Service**

a) **Lassen Sie das Gerät nur von qualifiziertem Fachpersonal und nur mit Original- Ersatzteilen reparieren.** *Damit wird sichergestellt, dass die Sicherheit des Gerätes erhalten bleibt.*

7) Sicherheitshinweise für Heckenscheren:

- **Halten Sie alle Körperteile vom Schneidmesser fern. Versuchen Sie nicht, bei laufendem Messer Schnittgut zu entfernen oder zu schneidendes Material festzuhalten. Entfernen Sie eingeklemmtes Schnittgut nur bei ausgeschaltetem Gerät.** *Ein Moment der Unachtsamkeit bei Benutzung der Heckenschere kann zu schweren Verletzungen führen.*
- **Tragen Sie die Heckenschere am Griff bei stillstehendem Messer. Bei Transport oder Aufbewahrung der Heckenschere stets den Schutzköcher aufziehen.** *Sorgfältiger Umgang mit dem Gerät verringert die Verletzungsgefahr durch das Messer.*
- **Halten Sie das Gerät an den isolierten Griffflächen, wenn Sie Arbeiten ausführen, bei denen das Einsatzwerkzeug verborgene Stromleitungen treffen kann.** *Der Kontakt mit einer spannungsführenden Leitung kann auch metallene Geräteteile unter Spannung setzen und zu einem elektrischen Schlag führen.*

Weitere Sicherheitshinweise für Heckenscheren

- Bevor Sie mit dem Heckenschneiden beginnen, suchen Sie die Hecke nach verborgenen Objekten, z. B. Drahtzäunen, ab.
- Halten Sie die Heckenschere richtig, z. B. mit beiden Händen, wenn zwei Handgriffe vorhanden sind.
- Die Heckenschere, wurde zum Schneiden von Hecken und Sträuchern entwickelt Dieses Gerät ist nicht für den gewerblichen Einsatz vorgesehen.
- Nach längerem Gebrauch können zugängliche Metallteile und Zubehörteile sehr heiß sein.
- Setzen Sie das Werkzeug niemals Regen oder Feuchtigkeit aus.
- Die Heckenschere wird während des Arbeitens warm. Dies ist normal und kein Hinweis auf eine Fehlfunktion.
- Bereiten Sie sich auf die Arbeit vor. Versichern Sie sich, dass die Heckenschere korrekt zusammengebaut und wie in dieser Gebrauchsanweisung beschrieben für den Gebrauch vorbereitet ist.
- Starten Sie die Heckenschere. Schalten Sie die Heckenschere niemals an, wenn der Handschutz fehlt.
- Versichern Sie sich, dass Griffe und Sicherheitsschutz angebracht sind. Die Heckenschere darf auf keinen Fall verwendet werden, wenn etwas fehlt oder umgebaut wurde.
- Arbeiten Sie nur bei Tageslicht oder bei gutem künstlichem Licht.
- Das Messer darf niemals in die Nähe von Menschen oder Tieren gebracht oder auf sie gerichtet werden.
- Halten Sie Ihre Hände von den laufenden Messern fern.
- Achtung: Das Messer läuft noch kurze Zeit nach, wenn die Heckenschere ausgeschaltet wurde.
- Dicke Äste usw. vor dem Schneiden entfernen.
- Bei der Arbeit nicht laufen.
- Achten Sie auf sicheren Stand, insbesondere an Abhängen und bei Verwendung einer Stehleiter.
- Arbeiten Sie an Abhängen schräg, niemals auf und ab. Beim Richtungswechsel an Abhängen äußerst vorsichtig sein.
- Versuchen Sie nicht, zu dicke Zweige zu schneiden.
- Die Heckenschere darf nicht bei feuchtem Wetter oder Regen verwendet werden.
- Prüfen Sie das Messer regelmäßig, und ersetzen Sie ein beschädigtes Messer sofort.
- Bewahren Sie das Elektrowerkzeug nicht im Freien und nicht in Reichweite von Kindern auf.
- Gestatten Sie Kindern nicht den Gebrauch der Heckenschere.
- Tragen Sie beim Gebrauch der Heckenschere immer kräftige Arbeitshandschuhe.
- Benutzen Sie das Gerät nicht bei schlechten Wetterbedingungen, besonders dann nicht, wenn Gewittergefahr besteht.
- Dieses Gerät ist nicht dafür bestimmt, durch Personen (einschließlich Kinder) mit eingeschränkten physischen, sensorischen oder geistigen Fähigkeiten oder mangels Erfahrung und/oder mangels Wissen benutzt zu werden, es sei denn, sie werden durch eine für ihre Sicherheit zuständige Person beaufsichtigt oder erhielten von ihr Anweisungen, wie das Gerät zu benutzen ist. Kinder sollten beaufsichtigt werden, um sicherzustellen, dass sie nicht mit dem Gerät spielen.

7. Anweisung zum Gebrauch

Schere nicht bei Regen und zum Schneiden nasser Hecken verwenden!

Handschuhe, Gehörschutz und Schutzbrille:
Zum Gebrauch der Heckenschere sollten Sie unbedingt Arbeitshandschuhe, einen Gehörschutz und eine Schutzbrille tragen.

Montage des Schutzschildes (Abb. 1)

Den beiliegenden Schutzschild (3) über den Messerbalken schieben und dann mittels je einer Schraube von beiden Seiten gemäß Abb. 1 auf dem Gehäuse befestigen.

Hinweis zum Gebrauch des Akkus

1. Der AKKU ist im Auslieferzustand nicht geladen - vor Inbetriebnahme den AKKU erst vollständig laden. (siehe Punkt 8 - Laden des Akkus)
2. Der Akku darf niemals geöffnet werden.

3. Werfen Sie alte oder defekte Akkus niemals ins Feuer - **EXPLOSIONSGEFAHR!**
4. Schließen Sie das Ladegerät nur an die auf dem Typschild angegebene Netzspannung an.
5. Verwenden Sie nur den Original Akku.
6. Akku niemals mit Ladegerät eines anderen Herstellers laden. Dies kann zum Defekt des Akkus oder auch durch Überhitzung zu körperlichen Schäden führen.

7. Bei Dauerbetrieb kann sich der Akku erwärmen. Lassen Sie ihn vor erneutem Laden abkühlen.
8. Ladegerät und Akku außerhalb der Reichweite von Kindern lagern.
9. Benutzen Sie das Ladegerät nicht im Bereich von Dämpfen und brennbaren Flüssigkeiten.

10. Akku nur bei Temperaturen von 10°C bis 40°C laden.
11. Akku nur bei Temperaturen bis 30°C lagern. Höhere Lagertemperaturen können den Akku schädigen. Die ideale Lagertemperatur liegt bei 10-15°C.

12. Akku vor Hitze, starker Sonnenbestrahlung und Feuer schützen. Explosionsgefahr.
13. Akkukontakte niemals kurzschließen oder mit metallischen Gegenständen überbrücken.
14. Beim Transport des Akkus beachten, dass die Kontakte nicht überbrückt werden, keine metallischen Transportbehälter verwenden.
15. Kurzschluss des Akkus kann zu Explosionen führen. Auf jeden Fall wird der Akku durch Kurzschluss beschädigt.
16. Untersuchen Sie das Ladekabel regelmäßig auf Beschädingungen. Lassen Sie beschädigte Kabel ersetzen.
17. Der Akku hat einen Tiefentladeschutz: Das Gerät wird bei entladenem Akku selbsttätig abgeschaltet. Laden Sie in diesem Falle unverzüglich den Akku.
18. Laden Sie den Akku vor Überwinterung nochmals voll auf.

Hinweise zum Umweltschutz

Batterien gehören nicht in den Hausmüll. Als Verbraucher sind Sie gesetzlich verpflichtet, gebrauchte Batterien bzw. Akkus zurückzugeben. Am Ende der Lebensdauer Ihres Gerätes müssen die Batterien bzw. Akkus entnommen und gesondert entsorgt werden. Sie können Ihre alten Batterien und Akkus an den örtlichen Sammelstellen Ihrer Gemeinde oder bei Ihrem Händler bzw. Verkaufsstelle abgeben.

8. Laden des Akkus (Abb. 2 und 3)

Um den Akku aus dem Gerät zu entfernen, die Verriegelungstaste (8) drücken und den Akku herausziehen (Abb. 2).

- Stecken Sie das Steckerladegerät (9) in die Netzsteckdose. Vergewissern Sie sich, dass die auf der Ladestation (10) angegebene Netzspannung mit der Ihrer Steckdose übereinstimmt. Die grüne Lampe am Steckerladegerät leuchtet.
- Schieben Sie den Akku (4) in die Ladestation (10). Das Einsetzen ist nur in einer Position möglich (Abb. 3).
- Die nun beginnende Akkuladung wird durch die rote Kontrollleuchte am Steckerladegerät (9) angezeigt. Am Akku (4) blinken die 3 grünen LED‘s abwechselnd.
- Wenn der Akku vollgeladen ist, wechselt die Kontrolllampe am Steckerladegerät (9) von rote auf grün. Der Ladevorgang wird automatisch beendet. Am Akku (4) erlöschen die 3 LED‘s.
- Die Ladezeit beträgt ca. 1 Stunde. Während des Ladevorgangs erwärmt sich der Akku. Dies ist normal und nicht als Fehler zu betrachten.

Hinweis: Gelegentlich kann beim Ladevorgang eine Temperaturüberschreitung entstehen. Um eine Beschädigung des Akkus zu verhindern, unterbricht die Ladeelektronik in diesem Falle den Ladevorgang. Die rote Kontrollleuchte brennt dauerhaft. Ziehen Sie in diesem Fall den Akku aus der Ladestation und lassen Sie ihn ca. 30 Minuten abkühlen. Starten Sie danach erneut den Ladevorgang, indem Sie den Akku wieder in die Ladestation schieben.

- Es ist nicht notwendig, die Ladezeit zu überwachen.
- Bei Nichtgebrauch das Ladegerät aus der Steckdose entfernen.
- Falls der Akku nicht geladen wird, überprüfen Sie bitte, ob an der Steckdose Spannung vorhanden ist. Falls das Laden des Akkus nicht möglich ist, geben Sie bitte Ladegerät und Akku an die Servicestelle oder eine Fachwerkstatt.

Zum Überprüfen des Ladezustandes drücken Sie Knopf X (Abb. 3)

Folgende Anzeigen sind möglich:

- Alle 3 Kontrolleuchten an: Akku voll
- 2 Kontrolleuchten an: Ladezustand ist noch in Ordnung
- 1 Kontrolleuchte an: Akku entladen. Unverzügliches Nachladen erforderlich.

Hinweis! Der Akku (4) wird beim ersten Laden seine volle Leistung nicht erreichen. Das rote Licht leuchtet, bis das Ladegerät (9) vom der Netz getrennt wird. Es können mehrere Ladezyklen notwendig sein, um die maximale Ladung zu erreichen.

Hinweis! Der Akku hat einen Tiefentladeschutz: Das Gerät wird bei entladenem Akku selbsttätig abgeschaltet. Laden Sie in diesem Falle unverzüglich den Akku.

Thermo- und Spannungsschutz

Wenn das Werkzeug über längere Zeit zu stark belastet wird, kann es zur Abschaltung des Akkus kommen. In diesem Fall lassen Sie den Akku ca. 30 Minuten abkühlen.

9. Ein - und Ausschalten der Heckenschere (Abb. 4 und 5)

Setzen Sie den geladenen Akku (4) in die Heckenschere ein. Die rote Verriegelungstaste (8) am Akku muss deutlich einrasten (Abb. 4).

Zum Einschalten der Heckenschere nehmen Sie bitte einen sicheren Stand ein. Diese Heckenschere hat eine 2-Hand- Sicherheitsschaltung. Einschaltsperre (11) drücken. Zum Einschalten der Heckenschere muss die Schalterleiste im Handgriff (1) sowie der Schaltgriff im Bügelgriff (2) gedrückt werden (Abb. 5). Nach dem Einschalten muss die Einschaltsperre (11) nicht mehr gehalten werden. Zum Ausschalten lassen Sie beide Schalter wieder los. Der Motor schaltet bereits bei Loslassen einer der beiden Schalter ab.

10. Arbeiten mit der Heckenschere (Abb. 6)

Mit diesem Werkzeug können Sie schnell und bequem Büsche, Hecken und Sträucher schneiden.

Sorgen Sie immer für einen sicheren Stand, damit ein Abrutschen verhindert und eventuelle Verletzungen auszuschließen sind. Die Heckenschere beidhändig mit sicherem Abstand vom Körper halten.

- Der maximale Schnittdurchmesser ist abhängig von der Holzart, dem Alter, dem Feuchtigkeitsgehalt und der Härte des Holzes.
  Deshalb sehr dicke Zweige vor dem Schneiden der Hecke mit einer Astschere auf die entsprechende Länge kürzen.
- Die Heckenschere kann durch ihre doppelseitigen Messer vorwärts und rückwärts sowie durch Pendelbewegungen von einer zur anderen Seite geführt werden.
- Schneiden Sie zuerst die Hecke seitlich und dann erst die Oberkante.
- Die Hecke von unten nach oben schneiden.
- Schneiden Sie die Hecke trapezförmig, das verhindert das die Hecke im bodennahen Bereich wegen Lichtmangel kahl wird.
- Spannen Sie eine Richtschnur über die Länge der Hecke, wenn Sie die Oberkante der Hecke gleichmäßig kürzen wollen.
- Wenn starkes Zurückschneiden nötig ist, in mehreren Durchgängen schneiden.
- Geeigneter Zeitpunkt zum schneiden:
  - Laubhecke: Juni und Oktober
  - Nadelhecke: April und August
  - schnell wachsende Hecke: ab Mai ca. alle 6 Wochen
- Achten Sie auf brütende Vögel in der Hecke. Verschieben Sie dann das Schneiden der Hecke oder nehmen Sie diesen Bereich aus.

11. Wartung

Vor allen Arbeiten an der Maschine stets den Akku aus der Heckenschere ziehen!

Wichtig: Nach jedem größeren Einsatz der Heckenschere sollten die Messer gereinigt und eingeölt werden. Dadurch wird die Lebensdauer des Gerätes entscheidend beeinflußt. Beschädigte Schneideinrichtungen sind sofort sachgemäß instandzusetzen. Reinigen Sie die Messer mit einem trocknen Tuch bzw. bei starker Verschmutzung mit einer Bürste. **Vorsicht: Verletzungsgefahr.** Das Einölen der Messer sollte möglichst mit einem umweltfreundlichen Schmiermittel vorgenommen werden. (Bild 7)

1) Schärfen der Messer

Die Messer sind weitgehend wartungsfrei und müssen bei bestimmungsgemäßer Anwendung nicht nachgeschärft werden. Das Messer kann vom Anwender nicht fachgerecht ausgetauscht werden, ohne das Gerät zu öffnen und in die Sicherheitskonfiguration einzugreifen. Ein Austausch der Messer kann deshalb nur durch eine Fachwerkstatt erfolgen.

2) Auswechseln der Messer

Nur ein fachgerechtes Einsetzen der Messer garantiert den einwandfreien Betrieb der Heckenschere. Das Auswechseln der Messer darf deshalb nur von einer Fachwerkstatt vorgenommen werden.

12. Optimale Sicherheit

Durch die 5 Komponenten 2-Hand- Sicherheitsschaltung, Messer-Schnellstop, Schutzschild, Sicherheitsmesserbalken und Anstoßschutz ist die Heckenschere mit optimalen Sicherheitselementen ausgestattet.

Achtung!
Stellen Sie während des Arbeitens mit der Heckenschere fest, dass Sicherheitsfunktionen, wie die 2-Hand-Schaltung oder der Schnellstopp nicht gewährleistet sind, dann beenden Sie unverzüglich Ihre Arbeit und führen das Gerät einer autorisierten Fachwerkstatt zwecks Reparatur zu!

1) 2-Hand-Sicherheitsschaltung (Abb.5)

Zum Einschalten der Heckenschere muss die Schalterleiste im Handgriff (1) sowie der Schaltgriff im Bügelgriff (2) gedrückt werden. Zum Ausschalten lassen Sie beide Schalter wieder los. Der Motor schaltet bereits bei Loslassen einer der beiden Schalter ab.

2) Messer-Schnellstop

Zur Vermeidung von Schnittverletzungen stoppt das Messer nach Loslassen eines der beiden Schaltelemente in ca. 0,5 Sekunden.

3) Sicherheitsmesserbalken (Abb. 8)

Das vom Messerbalken um 8 mm zurückgesetzte Schneidmesser vermindert die Verletzungsgefahr durch unbeabsichtigte Körperberührung.

4) Anstoßschutz

Die überstehende Führungsschiene verhindert beim Anstoßen an einen festen Gegenstand (Wand, Boden usw.), dass unangenehme Schläge (Rückstoßmomente der Messer) auf den Bedienenden auftreten.

5) Getriebeschutzelement

Wenn sich feste Gegenstände in den Schneidmessern verklemmen und dadurch den Motor blockieren, Maschine sofort ausschalten. Akku aus dem Gerät ziehen, Gegenstand entfernen und weiterarbeiten. Bei dem Gerät ist eine Überlastsicherung eingebaut, welche bei Messerblockierung das Getriebe vor mechanischen Schäden schützt.

13. Aufbewahren der Heckenschere nach dem Gebrauch

Die Heckenschere muss so aufbewahrt werden, dass sich niemand an den Schermessern verletzen kann! Immer den mitgelieferten Schutzköcher über das Messer schieben!

Wichtig: Nach jedem Gebrauch sollten die Messer gereinigt und eingeölt werden (siehe auch Abschnitt Wartung). Dadurch wird die Lebensdauer des Gerätes entscheidend beeinflusst. Das Einölen sollte möglichst mit einem umweltfreundlichen Schmiermittel, z. B. Service-Spray vorgenommen werden. Danach stecken Sie die Heckenschere mit den Messern in den Köcher.

14. Ersatzteile

Falls Sie Zubehör oder Ersatzteile benötigen, wenden Sie sich bitte an unseren Service.

Verwenden Sie für die Arbeit mit diesem Gerät keinerlei Zusatzteile außer denjenigen, die von unserem Unternehmen empfohlen werden. Andernfalls können der Bediener oder in der Nähe befindliche Unbeteiligte ernsthafte Verletzungen erleiden, oder das Gerät kann beschädigt werden.

Bei der Ersatzteilbestellung sollten folgende Angaben gemacht werden:

- Typ des Gerätes
- Artikelnummer des Gerätes

15. Reparaturdienst

Reparaturen an Elektrowerkzeugen dürfen nur durch eine Elektro-Fachkraft ausgeführt werden.
Bitte beschreiben Sie bei der Einsendung zur Reparatur den von Ihnen festgestellten Fehler.

Coop Info Service
Postfach 2550
4002 Basel
Info-Tel. 0848 888 444
(Nationaler Tarif/Tarif national/Tariffa nazionale)
www.coop.ch

16. Hinweise zum Umweltschutz / Entsorgung

Führen Sie das Gerät einer ordnungsgemäßen Entsorgung zu, wenn es einmal ausgedient hat. Trennen Sie das Netzkabel ab, um Missbrauch zu vermeiden. Entsorgen Sie das Gerät nicht über den Hausmüll, sondern geben Sie es im Interesse des Umweltschutzes an einer Sammelstelle für Elektrogeräte ab. Ihre zuständige Kommune informiert Sie gerne über Adressen und Öffnungszeiten. Geben Sie auch Verpackungsmaterialien und abgenutzte Zubehörteile an den vorgesehenen Sammelstellen ab.

Werfen Sie Elektrowerkzeuge nicht in den Hausmüll!

17. Garantiebedingungen

Für dieses Elektrowerkzeug leisten wir unabhängig von den Verpflichtungen des Händlers aus dem Kaufvertrag gegenüber dem Endabnehmer wie folgt Garantie:

Die Garantiezeit beträgt 24 Monate und beginnt mit der Übergabe die durch Originalkaufbeleg nachzuweisen ist. Bei kommerziellem Einsatz sowie Verleih reduziert sich die Garantiezeit auf 12 Monate. Ausgenommen von der Garantie sind Verschleißteile, Akkus und Schäden die durch Verwendung falscher Zubehörteile, Reparaturen mit Nichtoriginalteilen, Gewaltanwendungen, Schlag und Bruch sowie mutwillige Motorüberlastung entstanden sind. Garantieaustausch erstreckt sich nur auf defekte Teile, nicht auf komplette Geräte. Garantiereparaturen dürfen nur von autorisierten Werkstätten oder vom Werkskundendienst durchgeführt werden. Bei Fremdeingriff erlischt die Garantie.

Porto, Versand- und Nachfolgekosten gehen zu Lasten des Käufers.

18. EG-Konformitätserklärung

Wir, **ikra GmbH, Schlesierstrasse 36, 64839 Münster, Germany**, erklären in alleiniger Verantwortung, dass das/die Produkt/e **Akku Heckenschere MAH 20-51 LI**, auf das/die sich diese Erklärung bezieht, den einschlägigen Sicherheits- und Gesundheitsanforderungen der EG-Richtlinie **2006/42/EG** (Maschinenrichtlinie), **2014/30/EU** (EMV-Richtlinie), **2006/66/EG** (Batterierichtlinie), **2011/65/EU** (RoHS-Richtlinie) und **2000/14/EG** (Geräuschrichtlinie) einschließlich Änderungen entspricht/entsprechen. Zur sachgerechten Umsetzung der in den EG-Richtlinien genannten Sicherheits- und Gesundheitsanforderungen wurden folgende Normen und/oder technische Spezifikation(en) herangezogen:

EN 60745-2-15:2009+A1:10
EN 60745-1:2009+A11:10
EN 55014-1:2006+A1:2009+A2:2011
EN 55014-2:1997+A1:2001+A2:2008
EK9-BE-89:2014
PAK-Anforderung für GS / PAH Requirement for GS AfPS GS 2014:01 PAK
EK9-BE-77 (V3):2015; EK9-BE-91:2015
EN 50581:2012

Ladegerät
EN 60335-1:2012+A11:2014
EN 60335-2-29:2004+A2:2010
EN 62233:2008

gemessener Schallleistungspegel	87,1 dB (A)
garantierter Schallleistungspegel	92,0 dB (A)

Konformitätsbewertungsverfahren nach Anhang V / Richtlinie 2000/14/EG

Das Baujahr ist auf dem Typschild aufgedruckt und zusätzlich anhand der fortlaufenden Seriennummer feststellbar.

Münster, 10.11.2016

G. Knorr

Gerhard Knorr, Technische Leitung Ikra GmbH

Aufbewahrung der technischen Unterlagen : Gerhard Knorr, Kärcherstraße 57, DE-64839 Münster

SOMMAIRE

	Page
1. Avant-propos du manuel	2
2. Caractéristiques Techniques	2
3. Utilisation conforme	3
4. Représentation et explication des pictogrammes	4
5. Conseil général de sécurité	5
6. Consignes générales de sécurité	5
1) Lieu de travail	
2) Sécurité électrique	
3) Sécurité des personnes	
4) Manipulation et utilisation appropriées des outils électriques	
5) Manipulation et utilisation correctes des accumulateurs	
6) Service	
7) Consignes de sécurité pour taille-haies	
7. Instruction d'emploi	7
• Mode d'emploi des accumulateurs	
• Elimination des accus	
8. Chargement des accumulateurs	8
9. Activation et désactivation de la cisaille	8
10. Utilisation du taille-haie	9
11. Maintenance	9
1) Affûtage des lames	
2) Changement de lames	
12. La sécurité optimale	9
1) Réglage de sûreté	
2) Arrêt rapide des lames	
3) Couteaux de sécurité	
4) Butée de protection	
5) Elément de protection de l'engrenage	
13. Entreposage du taille-haies après utilisation	10
14. Commande des pièces de rechange	10
15. Service de réparation	10
16. Recyclage et protection de l'environnement	10
17. Conditions de garantie	10
18. Déclaration de Conformité	11

Traduction du mode d'emploi d'origine

FR: Taille-haies à batterie MAH 20-51 LI

Mode d‘emploi

1. Avant-propos du manuel

Cher client, le présent mode d‘emploi a été préparé afin d‘assurer le fonctionnement optimal de votre appareil. Si vous observez scrupuleusement les instructions cidessous, votre appareil vous donnera entière satisfaction pendant longtemps.

Nos appareils doivent répondre aux plus hautes exigences vont leur production en série et sont soumis aux contrôles de qualités très sévères, même pendant la fabrication. Ceci nous donne la sécurité et vous offre la garantie de disposer toujours d‘un produit de haute fiabilité.

En vue de l‘amélioration du produit nous réservons le droit d‘apporter des modifications de conception et d‘exécution.

2.Caractéristiques Techniques

Tension nominale	20 V DC
Longueur de la lame	560 mm
Ecartement	14 mm
Longeur de coupe	510 mm
Nombre de tours n_0	1200 min^{-1}
Type de batterie	Li-ion 20 V / 2,0 Ah / 40 Wh
Autonomie	max. 50 min.
Poids net	2,7 kg
Niveau de pression acoustique*	81 dB(A) K 3,0 dB(A)
Niveau sonore (2000/14/EG)	92 dB(A)
Vibration au manche*	2,5 m/s^2 K 1,5 m/s^2
Chargeur de réseau	
Tension de réseau	100-240 V~ / 50-60 Hz
Tension de charge	21 V DC
Courant de charge	1500 mA
Durée de chargement	env. 1 heure

* EN 60745-2-15

Sous réserve de modifications techniques.

Émissions

- La valeur affichée des émissions vibratoires a été mesurée par la procédure du test normalisé et peut être utilisée en comparaison avec les autres outils électriques.
- La valeur affichée des émissions vibratoires peut également être utilisée pour estimer la quantité et la durée des pauses dans le travail.
- La valeur réelle des émissions vibratoires peut, pendant l’utilisation réelle des outils électriques, se différencier de la valeur affichée en fonction de la façon dont sont utilisés les outils électriques.
- Attention: Pour prévenir les troubles de la circulation sanguine des mains causés par les vibrations, il est nécessaire de faire des pauses dans le travail.

3. Utilisation conforme

Cette cisaille a pour seul objectif de tailler les buissons, les arbustes, les plantes ornementales et les haies. L‘épaisseur de branche maximale à couper ne doit pas dépasser 14 mm. Cette cisaille est destinée à une utilisation dans des jardins privés. L‘utilisateur de la cisaille doit veiller à porter un équipement de protection adapté conformément au mode d‘emploi et aux pictogrammes d‘avertissement apposés sur la machine. Avant ou pendant l‘utilisation de la cisaille, il convient de vérifier qu‘elle est exempte d‘endommagements au niveau électrique ou mécanique.
Si vous décelez des dommages sur la machine, arrêtez le travail et contactez un atelier spécialisé.

Usage non conforme

Tous les contextes d‘utilisation de la cisaille ne figurant pas au chapitre « Utilisation conforme aux dispositions » sont considérés comme des utilisations non conformes.
Dans ce cas, l‘utilisateur de la cisaille endosse l‘entière responsabilité des dommages matériels et blessures susceptibles de survenir en raison de cette utilisation incorrecte.
L‘utilisation sur la cisaille de composants autres que des pièces d‘origine annule tout droit à garantie.

Dangers résiduels

Même en cas d‘utilisation conforme de l‘outil, il est impossible d‘exclure totalement un certain risque résiduel. De par la nature et la conception de l‘outil, son utilisation implique les dangers potentiels suivants:

- Contact avec la lame non protégée (risques de coupures)
- Contact avec la cisaille en cours de fonctionnement (risque de coupures)
- Mouvement soudain et imprévisible du dispositif de coupe (risques de coupures)
- Projection de bouts de dents de la cisaille
- Projection de copeaux
- Perte partielle de l‘ouïe si l‘on néglige de porter la protection acoustique prescrite
- Inhalation de particules de matière coupée

4. Représentation et explication des pictogrammes

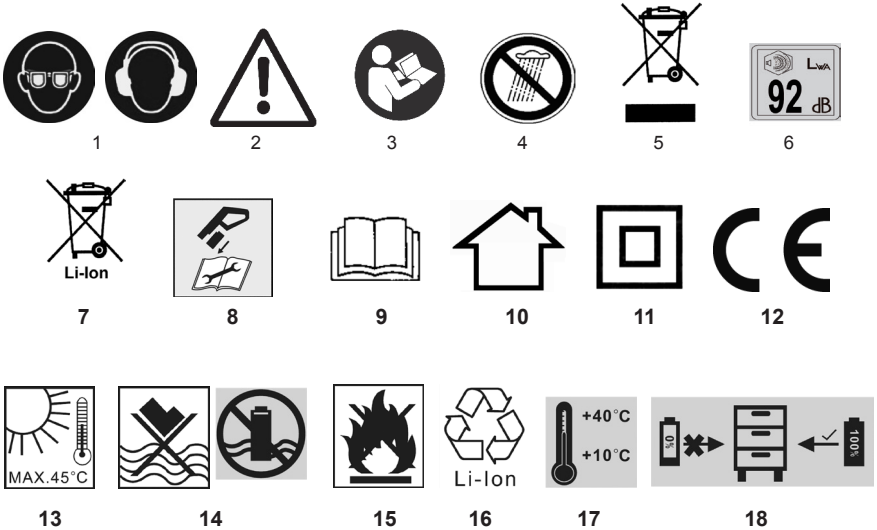

1 Porter des protections des yeux et des oreilles!
2 Attention!
3 Lisez l'instruction de service!
4 Ne pas laisser cet outil électrique sous la pluie!
5 Attention! Protection de l'environnement! Le présent appareil ne peut en aucun cas être éliminé avec les ordures ménagères/déchets. Toujours déposer les appareils usagés dans un centre de collection.
6 Niveau sonore garanti LWA 92 dB(A)
7 Un accu contient du lithium! Ne pas le jeter aux ordures ménagères!
8 Retirer avant toute réparation et tout entretien de l'accumulateur!
9 Lisez toutes les consignes de sécurité et indications avec attention !
10 Utilisez le chargeur uniquement dans la maison.
11 Double isolation
12 Correspond aux normes de sécurité en vigueur
13 Ne pas soumettre la batterie à une température supérieure à 45 °C.
14 Ne pas jeter les batteries dans les eaux usées ou les plonger dans l'eau.
15 Risque d'explosion ! Ne jetez jamais les batterie au feu.
16 L'accumulateur contient du lithium ! Déposer l'accumulateur défectueux dans un point de collecte !
17 Charge entre +10 °C et 40 °C
18 Charger l'accumulateur avant le stockage

5. Conseil général de sécurité

Les indications relatives aux émissions sonores de bruit sont conformes à la loi sur la sécurité des produits (ProdSG), voire à la Directive Machines de l'Union Européenne: le niveau de pression acoustique au lieu de travail peut dépasser 80 dB (A). Dans ce cas il convient de prévoir des mesures de protection acoustique pour l'opérateur(par ex. port de protègeoreilles).

Attention: protection contre le bruit! Avant la mise en marche, informez-vous des prescriptions locales.

Antiparasitage selon EN 55014, EN 61000-3-2, EN 61000-3-3.

Sous réserve de modifications techniques.

Les appareils sont construits selon les prescriptions conformément à EN 60745-1 et EN 60745-2-15 et sont entièrement conformes aux prescriptions de la loi sur la sécurité de la production.

⚠ **Conseils généraux de sécurité**
Chaque emploi d'un taille-haie comporte un risque d'accident. C'est pourquoi nous vous demandons d'observer les prescriptions de protection contre les accidents.

La machine est conçue suivant le niveau de la tech-nique et des normes de sécurité en vigueur. Malgré tout, leur emploi peut engendrer des dangers de corps et de vie pour les utilisateurs et les tiers, de porter préjudice à la machine et à d'autres objets.

Attention: En utilisant des outils électriques il faut observer les règles fondamentales de sécurité suivants pour vous protéger contre commotion électrique, danger de blessures et danger de feu. Veuillez lire et observer tous ces instructions avant d'utiliser cet outil électrique.

Employer uniquement la machine dans un état technique impeccable et conformément aux règles, en toute conscience de la sécurité et des dangers et en respectant l'instruction de service! Il est important notamment d'éliminer (ou de faire éliminer) immédiatement les pannes qui nuisent à la sécurité!

Lisez soigneusement les instructions concernant le maniement correct, à la maintenance et à l'utilisation adéquate du taille-haie. Avant la première utilisation familiarisezvous avec la machine.

Cet équipement n'est pas destiné à être utilisé par des personnes (y compris les enfants) ayant des capacités physiques, sensorielles ou mentales réduites, ni par des personnes manquant d'expérience et de connaissances, à moins qu'une personne responsable de leur sécurité leur donne la supervision ou les explications sur le mode d'emploi de l'équipement.

Les enfants doivent être surveillés pour s'assurer qu'ils ne jouent pas avec l'équipement.

6. Consignes générales de sécurité

Attention! Veuillez lire la totalité des consignes. Tout manquement à l'observation des consignes énumérées ci-dessous peut provoquer une électrocution, un incendie et/ou des blessures graves. Le terme «outil électrique» employé ci-après se rapporte à des outils électriques fonctionnant sur secteur (équipés d'un câble secteur) et à des outils électriques fonctionnant sur accumulateur (non équipés d'un câble secteur).

CONSERVEZ SOIGNEUSEMENT CES CONSIGNES.

1) Lieu de travail

a) **Maintenez votre espace de travail propre et rangé.** *Des espaces de travail désordonnés et mal éclairés peuvent conduire à des accidents.*

b) **N'utilisez pas l'appareil dans un environnement présentant des risques d'explosion dans le-quel se trouvent des liquides, des gaz ou des poussières.** *Les outils électriques produisent des étincelles pouvant enflammer les poussières et vapeurs.*

c) **Tenez les enfants, toute autre personne et les animaux à l'écart pendant l'utilisation de l'outil électrique.** *En cas de distraction, vous pourriez perdre le cont-rôle de l'appareil. et les animaux*

2) Sécurité électrique

a) **La fiche de raccordement de l'appareil doit s'insérer dans la prise de courant. La fiche ne doit d'aucune façon être modifiée. N'utilisez pas d'adaptateur avec les appareils dotés d'une protection par mise à la terre.**

b) **Évitez tout contact physique avec les surfaces reliées à la terre comme tuyauteries, chauffages, cuisinières et réfrigérateurs.** *Si votre corps est relié à la terre, le risque d'électrocution est plus important.*

c) **Tenez l'appareil éloigné de la pluie.**

3) **Sécurité des personnes**

a) **Soyez concentré, prêtez attention à ce que vous faites et soyez prudent en utilisant votre outil électrique. N'employez pas l'appareil lorsque vous êtes fatigué ou sous l'influence de drogues, d'alcool ou de médicaments.** *Un moment d'inattention pendant l'utilisation de l'appareil peut causer de sérieuses blessures.*

b) **Portez toujours votre équipement de protection individuelle et vos lunettes. Le port d'un équipement de protection individuelle comme un masque anti-poussière, des chaussures de sécurité antidérapantes, un casque ou un protège-ouïe, selon le type d'outil électrique que vous utilisez, réduit le risque de blessure.**

c) **Éloignez les outils de réglage ou les clés à vis avant de mettre l'appareil en marche.**

d) **Ne vous surestimez pas. Veillez à adopter une position sûre et à toujours garder votre équilibre.** *Vous pourrez ainsi mieux contrôler l'appareil en cas de situations inattendues.*

e) **Adoptez une tenue appropriée. Ne portez pas de vêtements amples ni de bijoux. Tenez vos cheveux, vos vêtements et vos gants éloignés des parties mobiles.** *Des vêtements amples, des bijoux ou de longs cheveux peuvent se prendre dans les parties mobiles.*

4) **Manipulation et utilisation appropriées des outils électriques**

a) **Ne surchargez pas l'appareil. Utilisez l'outil électrique adapté à votre tâche.** *Vous travaillerez mieux et serez plus en sécurité dans votre environnement de travail si vous utilisez l'outil électrique adéquat.*

b) **N'utilisez pas d'outil électrique dont le commutateur est défectueux.** *Un outil électrique ne pouvant plus s'allumer ni s'éteindre est dangereux et doit être réparé.*

c) **Retirez la prise de la fiche avant de procéder aux réglages de l'appareil, de changer les accessoires ou de déposer l'appareil.** *Cette mesure de précaution empêche la mise en marche involontaire de l'appareil.*

d) **Tenez les outils électriques non utilisés hors de la portée des enfants. Empêcher toute per-sonne qui ne se sentirait pas à l'aise ou qui n'aurait pas lu ces instructions d'utiliser l'appareil.** *Les outils électriques sont dangereux lorsqu'ils sont utilisés par des personnes non expérimentées.*

e) **Entretenez l'appareil avec soin. Assurez-vous que les parties mobiles de l'appareil fonctionnent parfaitement et ne coincent pas, que des parties ne sont pas cassées ou en-dommagées afin de ne pas entraver le fonc-tionnement de l'appareil. Faites réparer les piè-ces endommagées avant d'utiliser l'appareil.** *De nombreux accidents sont provoqués par une mauvaise maintenance des outils électriques.*

f) **Maintenez les outils coupants aiguisés et pro-pres.** *Les outils tranchants entretenus avec soin et à l'arête coupante se coincent moins et sont plus faciles à manier.*

g) **Utilisez les outils électriques, les accessoires, les outils de rechange etc. conformément aux présentes instructions et de façon conforme à ce qui est prescrit pour ce type d'appareil. Tenez compte des conditions de travail et de l'activité à accomplir.** *L'utilisation d'outils électriques pour d'autres applications que celles prévues peuvent occasionner des situations dangereuses.*

5) **Manipulation et utilisation correctes des accumulateurs**

a) **Assurez-vous que l'appareil soit éteint avant d'installer l'accumulateur.** *L'installation d'un accumulateur dans un appareil électrique en activité peut entraîner des accidents.*

b) **Ne chargez l'accumulateur qu'avec des chargeurs recommandés par le fabricant.** *Risque d'incendie en cas d'utilisation d'un chargeur sur un autre type d'accumulateur.*

c) **N'utilisez que les accumulateurs prévus à cet usage dans les appareils électriques.** *L'utilisation d'autres accumulateurs peut entraîner des blessures et risquer un incendie.*

d) **Entreposez un accumulateur désactivé loin des trombones, des pièces de monnaie, des clés, des clous, des vis ou autres petits objets métalliques pouvant entraîner un court-circuit.** *Un court-circuit entre les contacts de l'accumulateur peut entraîner des brûlures, voire un grave incendie.*

e) **En cas d'utilisation non conforme, du liquide peut s'échapper de l'accumulateur. Évitez tout contact avec ce liquide. En cas de contact accidentel, rincer à l'eau. Si le liquide pénètre dans les yeux, consulter**

également un médecin. *L'écoulement du liquide de l'accumulateur peut entraîner des irritations de la peau ou des brûlures.*

6) Service

a) **Ne faites réparer l'appareil que par du personnel spécialisé installant uniquement des pièces de rechange originales.** *La sécurité de l'appareil sera ainsi garantie.*

7) Consignes de sécurité pour taille-haies

- **Maintenez toutes les parties de votre corps éloignées de la lame. N'essayez pas d'éloigner les branches coupées pendant la marche de la lame ni de vous tenir à une partie que vous vous apprêtez à tailler. Ôtez les éléments coupés restés coincés dans l'appareil seulement lorsque celui-ci est éteint.** *Un moment d'inattention pendant l'utilisation du taille-haies peut causer de graves blessures.*
- **Prenez le taille-haies en main lorsque la lame est à l'arrêt. Veillez toujours à mettre le revêtement de protection pendant le transport ou la maintenance du taille-haies.** *Une manipulation soigneuse de l'appareil réduit le risque de blessure lié à la lame.*
- **Tenez l'appareil sur les surfaces de poignée isolées si vous réalisez des opérations pour lesquelles l'outil d'insertion peut entrer en contact avec des câbles cachés.** *Le contact avec un câble conducteur d'électricité peut également mettre les composants de l'appareil sous tension et entraîner un électrochoc***.**

Consignes de sécurité supplémentaires du taille-haie

- Avant de commencer à tailler, vérifiez que la cisaille est exempte d'éléments tordus, par exemple, clôtures de fil de fer.
- Tenez correctement le taille-haie, par ex. à deux mains s'il y a deux poignées.
- Le taille-haie a été conçu pour couper les haies et buissons. Cet appareil n'est pas destiné à une utilisation commerciale.
- Après une utilisation prolongée, des pièces métalliques et accessoires accessibles peuvent être très chauds.
- N'exposez jamais l'outil à la pluie ou à l'humidité.
- Le taille-haie chauffe en cours d'utilisation. Cela est normal et ne traduit pas la présence d'un dysfonctionnement.
- Préparez-vous au travail. Veillez à ce que le taille-haie soit correctement assemblé et préparé à l'utilisation conformément aux indications de la présente notice d'utilisation.
- Démarrez le taille-haie. Ne mettez jamais le taille-haie en marche sans la protection pour les mains.
- Veillez à ce que les poignées et dispositifs de sécurité soient en place. En aucun cas, vous ne devrez utiliser le taille-haie si un élément manque ou a été transformé.
- Travaillez uniquement à la lumière du jour ou si la lumière artificielle est suffisante.
- La lame ne doit jamais être approchée des personnes ou animaux alentours ou dirigée vers eux.
- Tenez vos mains éloignées des lames en mouvement.
- Attention : Une fois que le taille-haie a été arrêté, la lame continue de fonctionner brièvement.
- Avant la coupe, éliminez les branches épaisses, etc.
- Pendant que vous utilisez l'appareil, ne courez pas.
- Veillez à conserver une position stable en particulier lorsque vous êtes en pente et perché sur un escabeau.
- Lorsque vous êtes en pente, ne travaillez jamais vers le haut et vers le bas. Lorsque vous changez de direction en pente, soyez extrêmement prudent.
- N'essayez pas de couper des branches trop épaisses.
- Le taille-haie ne doit jamais être utilisé par temps humide ou sous la pluie.
- Contrôlez régulièrement la lame et remplacez-la si elle vient à s'abîmer.
- Ne rangez pas l'appareil électrique à l'extérieur, ni à portée des enfants.
- Interdisez aux enfants d'utiliser le taille-haie.
- ortez toujours des gants de travail solides lorsque vous utilisez le taille-haie.
- N'utilisez pas l'appareil si les conditions météorologiques sont mauvaises et en particulier si l'orage menace.
- Cet équipement n'est pas destiné à être utilisé par des personnes (y compris les enfants) ayant des capacités physiques, sensorielles ou mentales réduites, ni par des personnes manquant d'expérience et de connaissances, à moins qu'une personne responsable de leur sécurité leur donne la supervision ou les explications sur le mode d'emploi de l'équipement. Les enfants doivent être surveillés pour s'assurer qu'ils ne jouent pas avec l'équipement.

7. Instruction d'emploi

Ne pas employer le taille-haie sous la pluie et ne pas couper de haie mouillée!

Gants, protections des yeux et des oreilles!:
Pour travailler avec le taille-haie vous devez porter impérativement de gants de travail. Porter des protections des yeux et des oreilles!

Montage du bouclier de protection (ill. 1)

Faire passer le bouclier de protection (3) par-dessus la barre de coupe, puis la fixer des deux côtés du boîtier à l'aide de 1 vis, ainsi que le montre l'ill. 1.

Mode d'emploi des accumulateurs

1. Au moment de livraison, l'accumulateur remplaçable n'est pas chargé. Il faut le charger avant la première mise en service.
2. Il est défendu d'ouvrir l'accumulateur.
3. Ne jetez jamais les accumulateurs au feu **DANGER D'EXPLOSION!**

4. Ne brancher le chargeur qu‘à la tension de réseau indiquée sur la plaque indicatrice.
5. N‘utilisez que des accumulateurs originaux.
6. Ne chargez jamais l‘accumulateur en utilisant un chargeur d‘un autre fabricant. Cela pourrait provoquer une déterioration de l‘accumulateur ou un accident dû à la surchauffe.
7. L‘accumulateur peut se réchauffer en travaillant en régime de long durée. Laissez-le refroidir avant la charge.
8. Gardez le chargeur et l‘accumulateur, hors de portée des enfants.
9. Ne vous servez pas du chargeur dans un milieu où se présentent des vapeurs ou des liquides inflammables.

10. Ne chargez l‘accumulateur qu‘à la température de 10°C à 40°C.
11. Ne stockez jamais des accumulateurs à la température supérieure à 40 °C.

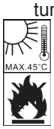

12. Tenir l’accu à l’écart de la chaleur, de l’ensoleillement direct et du feu. Risque d’explosion.
13. Ne mettez pas les contacts d‘accumulateur en court-circuit et n‘utilisez aucunes pièces en métal pour la connexion.
14. Pendant le transport des accumulateurs, veillez à ce que les contacts ne soient pas connectés, n‘utilisez pas de bacs de transport en métal.
15. Le court-circuit de l‘accumulateur peut provoquer une explosion. Chaque court-circuit déteriore l‘accumulateur.
16. Contrôlez régulièrement le câble, du point de vue de sa déterioration. Faites remplacer le câble déterioré.
17. L’accu est équipé d’une protection contre la décharge totale : l’appareil s’éteint automatiquement en cas d’accu déchargé. Dans ce cas, rechargez immédiatement l’accu.
18. Rechargez complètement les accumulateurs avant leur stockage hivernal.

Elimination des accus

Pour l‘élimination des accus, veuillez observer les instructions suivantes :
Ne pas éliminer les piles avec les déchets ménagers. En tant que consommateur, vous êtes tenu de retourner les piles ou les accus selon les directives légales. Quand votre appareil sera hors d‘usage, vous enlèverez les piles et les accus de l‘appareil et vous les éliminerez séparément. Vous pouvez remettre les piles ou accus au point de ramassage local de votre commune ou chez votre fournisseur (point de vente) habituel.

8. Chargement des accumulateurs (fig. 2 - 3)

- Pour retirer les accumulateurs de l’appareil, appuyer sur la touche de verrouillage (8) et extraire l’accumulateur (Fig. 2).
- Insérez le chargeur enfichable (9) dans la prise secteur. Assurez-vous que la tension indiquée sur le station de charge (10) corresponde à celle de votre prise secteur. Le témoin vert sur le chargeur enfichable s’allume.
- Insérez l’accumulateur (4) dans la station de charge. L’insertion n’est possible que dans une position (Fig. 3).
- Le chargement de l’accumulateur est indiqué par le témoin de contrôle rouge sur le chargeur enfichable (9). Les 3 DEL vertes clignotent en alternance sur l’accumulateur (4).
- Lorsque l’accumulateur est complètement chargé, le témoin de contrôle sur le chargeur enfichable (9) passe de rouge à vert. La procédure de charge se termine automatiquement. Les 3 DEL s’éteignent sur l’accumulateur (4).
- Le temps de charge est d’env. 1 heure. L’accumulateur chauffe lors de la charge. Ceci est normal et ne doit pas être considéré comme un défaut.

Conseil! De temps à autre, en cours de chargement, un dépassement de la température peut se produire. Dans ce cas, afin d’éviter un endommagement de l’accu, le système électronique de chargement interrompt le processus de chargement et la lampe témoin rouge reste allumée en permanence. A ce moment, retirez l’accu de la station de chargement et laissez-le refroidir 30 minutes environ. Recommencez le processus de chargement en replaçant une nouvelle fois l’accu dans la station de chargement.

- Il n’est pas nécessaire de surveiller le temps de recharge.
- En cas de non-usage, retirez l’appareil de recharge de la prise.
- Si l’accu n’est pas rechargé, vérifiez si la prise est sous tension. Si une recharge est impossible, rapportez l’appareil de recharge ainsi que l’accu à un point de service après-vente ou dans un atelier spécialisé.

Pour vérifier l’état de charge, pressez le bouton X (Ill. 3)

Les affichages suivants peuvent apparaître :

- Les 3 lampes témoin sont allumées : l’accu est chargé
- 2 lampes témoin sont allumées : L’état de charge est encore suffisant
- 1 lampe témoin est allumée : l’accu est déchargé. Procédez immédiatement au rechargement.

Remarque ! L’accumulateur (4) n’atteint pas ses performances maximales lors de la première charge. Le témoin rouge reste allumé jusqu’à ce que le chargeur (9) soit débranché. Plusieurs cycles de charge peuvent être nécessaires pour atteindre la charge maximale.

Conseil ! L’accu est équipé d’une protection contre la décharge totale: l’appareil s’éteint automatiquement en cas d’accu déchargé. Dans ce cas, rechargez immédiatement l’accu.

Protection thermique et contre la tension

Si l’outil est sous forte contrainte pendant une longue durée, cela peut entraîner un arrêt de l’accumulateur. Dans ce cas, laissez l’accumulateur refroidir pendant env. 30 min.

9. Activation et désactivation de la cisaille (fig. 4 et 5)

Installez l’accumulateur (4) chargé dans le taille-haies. La touche de verrouillage rouge (8) doit bien s’enclencher.

Pour mettre le taille-haie en marche, prenez une position sûre.Ce taille-haies est équipé d'un couplage de sécurité à 2 mains. Appuyer sur le blocage de mise (11). Pour brancher le taille-haie, appuyer sur la réglette de commutation dans la poignée à main (1) et sur la poignée de commutation dans la poignée-étrier (2) (fig. 5). Dès que l'outil est en marche, il n'est plus nécessaire de maintenir le blocage de mise en marche (11). Pour éteindre la machine, relâchez les deux poignées. Le moteur s'éteint déjà lorsque l'une des deux poignées est lâchée.

10. Utilisation du taille-haie (fig. 6)

Cet outil vous permet de tailler rapidement et confortablement les buissons, haies et arbustes.

Veillez à adopter une position sûre afin d'éviter un glis-sement et un éventuel accident. Tenir le taille-haie à deux mains en maintenant une distance sûre par rapport au corps.

- Le diamètre de coupe maximum dépend du type de bois, de l'âge, de la teneur en humidité et de la dureté du bois.
- C'est pourquoi les branches très épaisses doivent être réduites à la longueur correspondante avant la découpe de la haie avec un sécateur-élagueur.
- Le taille-haie peut, grâce à sa double lame, être guidé en avant et en arrière ainsi que par des mouvements pendulaires d'un côté vers l'autre.
- Couper d'abord la haie sur le côté puis sur la partie supérieure.
- Couper la haie de bas en haut.
- Couper la haie en forme de trapèze, pour empêcher la haie d'être moins touffue au niveau du sol en raison du manque de lumière.
- Tendez un cordon sur la longueur de la haie lorsque vous voulez réduire la partie supérieure de la haie de manière uniforme.
- Si une coupe arrière importante est nécessaire, effectuez plusieurs passages.
- Période appropriée pour la coupe:
  - Haie de feuillus : juin à octobre
  - Haie de conifères : avril et août
  - Haie à croissance rapide : à partir de mai toutes les 6 semaines environ
- Attention aux oiseaux en période de couvaison dans la haie. Décalez alors la coupe de la haie ou ignorez cette zone.

11. Maintenance

Avant tous travaux sur la machine, retirer impérativement la fiche de la prise!

Important: Après chaque emploi important du taille-haie, celui-ci devrait être nettoyé et huilé. Ceci influence de façon décisive la longévité de l'appareil. Les lames endommagées sont à réparer correctement sans attendre. Nettoyez la lame avec un chiffon sec ou, si elle est très encrassée, avec une brosse. **Attention: risque de blessure!** Les lames devraient être lubrifiées si possible à l'aide d'un lubrifiant non polluant (ill. 7).

1) Affûtage des lames

Les lames sont en grande partie sans entretien et n'ont pas besoin d'être affûtées en cas d'emploi conforme. Pour éviter les blessures provoquées par les lames, même si celles-ci ne sont pas en marche, la lame affûtée est recouverte par la came non affûtée (ill. 9). De ce fait, la lame ne peut être affûtée par l'utilisateur, sans ouvrir l'appareil et intervenir dans sa configuration de sécurité. Un affûtage des lames peut donc uniquement être effectué par un atelier spécialisé.

2) Changement de lames

Une mise en place correcte des lames garantit le fonctionnement impeccable et la position de sécurité des lames. C'est pourquoi le changement de lames peut uniquement être effectué par un atelier spécialisé.

12. La sécurité optimale

Grâce aux 5 composants, contacteur de sécurité à 2 mains, arrêt rapide des lames, bouclier de protection, couteaux de sécurité et butée de protection, le taille-haie est équipé d'éléments de sécurité optimaux.

Attention!
Pendant le travail avec le taille-haie, si vous constatez que les fonctions de sécurité telles que le commutateur à 2 mains ou l'arrêt d'urgence ne sont pas assurés, interrompez immédiatement votre travail et apportez l'appareil à un spécialiste autorisé pour le faire réparer!

1) Réglage de sûreté (ill. 5)

Pour brancher le taille-haie, appuyer sur la réglette de commutation dans la poignée à main (1) et sur la poignée de commutation dans la poignée-étrier (2). Pour éteindre la machine, relâchez les deux poignées. Le moteur s'éteint déjà lorsque l'une des deux poignées est lâchée.

2) Arrêt rapide des lames

Pour éviter les blessures le couteau s'arrête instantanément après le relâchement d'un des éléments de commutation en l'espace de max. 0,5 sec.

3) Couteaux de sécurité (ill. 8)

La lame recouverte par la came réduit les dangers de blessures provoquées par un contact involontaire. Dès que la machine est debranchée, le couteau coupant s'arrête instantanément - à cause de raisons de sécurité - exactement audessous de la came.

4) Butée de protection

La tringle de guidage qui dépasse évite que l'utilisateur ne reçoive des coups désagréables (recul du couteau) provoqués lorsque l'outil touche à un objet fixe (mur, sol, etc.).

5) Elément de protection de l'engrenage

Si des objets solides sont coincés dans les lames et bloquent le moteur, il faut immédiatement débrancher la machine, retirer la fiche de la prise, retirer l'objet coincé avant de pouvoir continuer son travail.
Cet appareil porte un disjoncteur de surcharge intégré qui protège l'engrenage contre toute détérioration mécanique en cas de blocage des couteaux.

13. Entreposage du taille-haies après utilisation

Le taille-haie doit être entreposé de manière à ce que personne ne puisse se blesser au contact des lames!

Important: la lame doit être nettoyée après chaque utilisation (voir aussi point entretien). Ceci influencera positivement la durée de vie de l'appareil. Dans la mesure du possible, le graissage se fera à l'aide d'un lubrifiant écologique, un spray de service, par exemple.Replacez ensuite le taille haie dans son étui.

14. Commande des pièces de rechange

Si vous avez besoin d'accessoires ou de pièces de rechange, veuillez vous adresser à notre service après-vente.

N'utilisez pour travailler avec cet appareil que des pièces supplémentaires recommandées par notre entreprise. Dans le cas contraire, l'utilisateur ou des personnes se trouvant à proximité pourraient subir de graves blessures et l'appareil pourrait être endommagé.

Lors de la commande de pièces de rechange, les indications suivantes doivent être fournies:

- Type de l'appareil
- Référence de l'appareil

15. Service de réparation

Les réparations des outils électriques devront être uniquement effectuées par un électricien spécialisé. Veuillez décrire l'erreur constatée lorsque vous envoyez l'appareil en réparation. Conservez toujours l'emballage d'origine pour un envoi éventuel de l'appareil.

Coop Info Service
Postfach 2550
4002 Basel
Info-Tel. 0848 888 444
(Nationaler Tarif/Tarif national/Tariffa nazionale)
www.coop.ch

16. Consignes de protection de l'environnement / d'élimination

Une fois l'appareil hors d'état, procédez à son élimination conformément aux dispositions. Débranchez le câble secteur afin d'éviter toute utilisation abusive. Ne jetez pas l'appareil avec les ordures ménagères. Dans un but de protection de l'environnement, remettez-le à un centre de collecte spécialisé dans les appareils électriques. Votre commune se fera un plaisir de vous fournir les adresses et horaires d'ouverture correspondants. Remettez également les matériaux d'emballage et accessoires usés aux centres de collecte prévus.

Ne jetez pas les outils électriques avec les ordures ménagères!

17. Conditions de garantie

Indépendamment des obligations ressortant du contrat de vente conclu par le fournisseur avec le consommateur final, nous accordons pour cet appareil électrique la garantie suivante :

La période de garantie est de 24 mois et entre en vigueur à la remise de l'outil qui sera justifiée par présentation du bon d'achat original. En cas d'utilisation commerciale ou de location, la période de garantie se limite à 12 mois. Les pièces d'usure et les dommages dus à l'utilisation de pièces non conformes, à des réparations effectuées avec des pièces non originales, à l'exercice de la force, à des coups, une destruction ou une surcharge intentionnelle du moteur sont exclus de la garantie. Les échanges sous garantie ne concernent que les pièces défectueuses et non les appareils complets. Les réparations sous garantie ne peuvent être effectuées que par des ateliers autorisés ou par le service après-vente de l'usine.

La garantie s'éteint en cas d'intervention étrangère au fournisseur agréé.

Les frais de port, d'expédition et autres frais annexes sont à la charge du client.

18. Déclaration de Conformité pour la CE

Nous, **Ikra GmbH, Schlesierstraße 36, D-64839 Münster, GERMANY**, déclarons sous notre seule responsabilité que le produit **Taille-haies à batterie MAH 20-51 LI**, faisant l'objet de la déclaration sont conformes aux prescriptions fondamentales en matière de sécurité et de santé stipulées dans les Directives de la CE **2006/42/CE** (directive relative aux machines), **2014/30/EU** (directive EMV), **2006/66/EG** (directive batterie), **2011/65/EU** (directive RoHS) et **2000/14/CE** (directives en matière de bruit). Pour mettre en pratique dans les règles de l'art les prescriptions en matière de sécurité et de santé stipulées dans les Directives de la CE, il a été tenu compte des normes et/ou des spécifications techniques suivantes:

EN 60745-2-15:2009+A1:10
EN 60745-1:2009+A11:10
EN 55014-1:2006+A1:2009+A2:2011
EN 55014-2:1997+A1:2001+A2:2008
EK9-BE-89:2014
PAK-Anforderung für GS / PAH Requirement for GS AfPS GS 2014:01 PAK
EK9-BE-77 (V3):2015; EK9-BE-91:2015
EN 50581:2012

Chargeur de réseau
EN 60335-1:2012+A11:2014
EN 60335-2-29:2004+A2:2010
EN 62233:2008

Niveau sonore mesuré	87,1 dB (A)
Niveau sonore garanti	92,0 dB (A)

Procédure d'évaluation de conformité voir annexe V / directive 2000/14/CE

L'année de fabrication est indiquée sur la plaque de l'appareil et est également repérable sur le numéro de série consécutif.

Münster, 10.11.2016

Gerhard Knorr, Direction technique Ikra GmbH

La documentation technique est conservée par: Gerhard Knorr, Kärcherstraße 57, DE-64839 Münster

Contenuto

Pagina

1. Premessa al manuale 2

2. Dati Tecnici 2

3. Impiego conforme alla destinazione d‘uso 3

4. Illustrazione e spiegazione dei simboli 4

5. Avviso generale di sicurezza 5

6. Avvertenze generali sulla sicurezza 5

1) Luogo di lavoro
2) Sicurezza elettrica
3) Sicurezza delle persone
4) Manipolazione ed utilizzo accurati di utensili elettrici
5) Manipolazione ed utilizzo accurati di apparecchi elettrici a batteria
6) Assistenza tecnica
7) Istruzioni per la sicurezza di cesoie per siepi

7. Istruzioni per l’uso 7

- Istruzione per l´uso degli accumulatori
- Smaltimento accumulatorii

8. Caricamento degli accumulatori 8

9. Accensione e spegnimento del tosasiepi 9

10. Operazioni con il tosasiepi 9

11. Manutenzione 9

1) Affilatura delle lame
2) Cambio delle lame

12. Ottimi elementi di sicurezza 9

1) Accensione di sicurezza a 2 mani
2) Arresto rapido della lama
3) Barra di sicurezza delle lame
4) Dispositivo anti-impatti
5) Elemento di protezione degli ingranaggi

13. Come riporre i tagliasiepi dopo l’uso 10

14. Ricambi 10

15. Servizio di riparazioni 10

16. Smaltimento e protezione dell’ambiente 10

17. Garanzia 10

18. Dichiarazione CE di Conformità 11

Traduzione delle istruzioni per l‘uso originali

IT: Tagliasiepi a batteria MAH 20-51 LI

Istruzioni per l‘uso

1. Premessa al manuale

Spettabile cliente, per poter garantire una messa in funzione affidabile, abbiamo preparato per Voi queste istruzioni per l’uso. Se manterrete i seguenti consigli, la macchina lavorerà sempre in modo soddisfacente e noi garantiamo per la sua lunga durata.

Le nostre macchine sono state provate, prima della messa in produzione di serie, alle condizioni più difficili e durante la produzione sono sottoposte ad un permanente controllo. Questo assicura a Voi la garanzia e a noi la sicurezza, che avete acquistato un prodotto completo.

Nell’ interesse di un migliore sviluppo tecnico ci riserviamo di effettuare cambiamenti nella costruzione della macchina.

2. Dati Tecnici

Tensione delle rete	20 V DC
Lunghezza lama	560 mm
Spessore di taglio	14 mm
Lunghezza di taglio	510 mm
Numero dei giri n_0	1200 min^{-1}
Tipo batteria ricaricabile	Ioni di litio 20 V / 2,0 Ah / 40 Wh
Autonomia	max. 50 minuti
Peso	2,7 kg
Livello di pressione acustica*	81 dB(A) K 3,0 dB(A)
Livello di potenza sonora (2000/14/EG)	92 dB(A)
Vibrazione*	2,5 m/s^2 K 1,5 m/s^2
Dispositivo di caricamento dalla rete	
Tensione della rete	100-240 V~ / 50-60 Hz
Tensione di caricamento	21 V DC
Corrente di caricamento	1500 mA
Tempo di ricarica	circa 1 ora

* EN 60745-2-15

Cambiamenti tecnici riservati.

Emissioni

- Il valore indicato dell’emissione di vibrazioni è stata misurata con un procedimento a campione ed è possibile utilizzarla in comparazione con altri dispositivi elettrici.
- Il valore indicato dell’emissione di vibrazioni può essere anche utilizzato per stimare la quantità e durata delle pause durante il lavoro.
- Il valore reale dell’emissione di vibrazioni durante il reale utilizzo dell’apparecchio elettrico può differenziarsi dal valore indicato in relazione al modo in cui l’apparecchio è utilizzato,
- Attenzione: Per evitare lesioni alla circolazione sanguigna della mano, che possono essere dovute dalle vibrazioni, è necessario fare delle pause frequenti durante il lavoro.

3. Impiego conforme alla destinazione d‘uso

Questo tosasiepi è destinato ad essere utilizzato soltanto per tagliare arbusti, cespugli, piante ornamentali e siepi. Lo spessore massimo dei rami da tagliare non deve superare i 14 mm. Il tosasiepi è destinato ad un uso privato in giardino. L‘utilizzatore del tosasiepi deve indossare durante l‘uso un equipaggiamento protettivo sufficiente conforme a quanto indicato nelle istruzioni per l‘uso e dai pittogrammi di avvertimento fissati sulla macchina. Prima di ogni utilizzo o durante l‘utilizzo del tosasiepi controllare che questo non presenti eventuali danni elettrici o meccanici.

Se sulla macchina viene riscontrato un danno, interrompere il lavoro e contattare un‘officina specializzata.

Impiego non conforme alla destinazione d‘uso

Tutti gli utilizzi del tosasiepi non riportati nel capitolo „Impiego conforme alla destinazione d‘uso“ sono considerati impieghi non conformi alla destinazione d‘uso.

Di tutti i danni materiali e personali derivanti da un uso non conforme, risponde l‘utilizzatore del tosasiepi.

Se vengono utilizzati pezzi non originali o diversi per il tosasiepi decade la prestazione di garanzia da parte del produttore.

Pericoli residui

Anche se l‘utensile viene utilizzato in modo corretto sussiste sempre comunque un certo rischio residuo che non può essere escluso. In base al tipo e alla struttura dell‘utensile possono derivare i seguenti potenziali pericoli:

- Contatto con la lama di taglio non protetta (ferite da taglio)
- Inserimento delle mani nel tosasiepi in funzione (ferita da taglio)
- Movimento improvviso ed imprevisto del materiale tagliato (ferite da taglio)
- Catapultamento da parte di denti di taglio difettosi
- Catapultamento di parti del materiale tagliato
- Danni all‘udito se non si indossa una protezione adeguata per l‘udito
- Inalazione di particelle del materiale tagliato

4. Illustrazione e spiegazione dei simboli

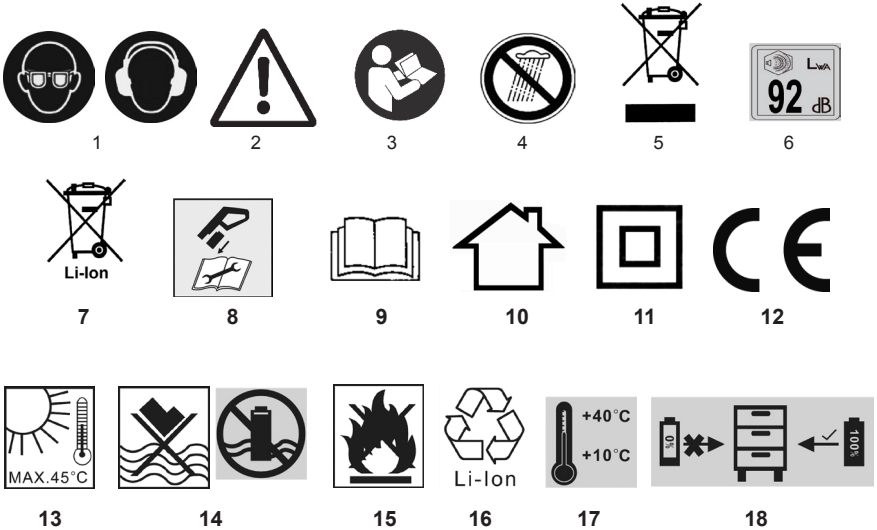

1 Portare il dispositivo per la protezione degli occhi e delle orecchie!
2 Avvertimento!
3 Leggere le istruzioni per l'uso!
4 Non esporre questo utensile elettrico alla pioggia!
5 Attenzione protezione dell'ambiente! Questo apparecchio non può essere smaltito con la spazzatura domestica/ con rifiuti non riciclabili. Consegnare l'apparecchio vecchio esclusivamente in un punto di raccolta pubblico.
6 Livello di potenza sonora garantito LWA 92 dB(A)
7 L'accumulatore contiene lithium! Nonsmaltire nei rifiuti di casa
8 Prima di eseguire interventi di riparazione e manutenzione rimuovere la batteria
9 Leggere attentamente tutte le avvertenze di sicurezza e istruzioni.
10 Il caricabatteria è stato concepito esclusivamente per l'utilizzo in casa.
11 Doppio isolamento
12 Corrisponde agli standard di sicurezza in vigore.
13 Non esporre la batterie a temperature superiori a 45 °C.
14 Non smaltire le batterie nei corsi d'acqua o immergerle in acqua.
15 Pericolo di esplosione! Non gettare mai la batteria nel fuoco.
16 La batteria contiene litio! Riciclare la batteria difettosa.
17 Ricaricare tra +10 °C e 40 °C
18 Prima dello stoccaggio ricaricare la batteria

5. Avviso generale di sicurezza

Indicazioni sull'emissione di rumori in base alla legge tedesca sulla sicurezza dei prodotti (ProdSG) e/o alla Direttiva Macchine: se il livello di pressione acustica determinato nel posto di lavoro supera gli 80 dB(A). In un simile caso, bisogna prevedere per l'utente delle misure di isolamento acustico (per esempio il portare un dispositivo di protezione sonora).

Attenzione: inquinamento acustico! Prima dell'impiego prendere conoscenza delle norme regionali.

Protezione contro i radiodisturbi secondo EN 55014, EN 61000-3-2, EN 61000-3-3.

Variazioni tecniche riservate.

Gli apparecchi sono stati costruiti secondo le disposizioni vigenti, EN 60745-1 e EN 60745-2-15, e rispondono pienamente ai requisiti prescritti dalla legge sulla sicurezza degli strumenti dei prodotti.

⚠ **Avviso generale sulla sicurezza**
Ogni operazione con cesoie per siepi è suscettibile di incidenti accidenti. Si prega, pertanto, di tener ben conto delle relative disposizioni antinfortunistiche.

La macchina è stata costruita secondo l'ultimo stato della tecnica nonché ai sensi delle regole generalmente riconosciute in merito alla tecnica di sicurezza. Nonostante ciò è sempre possibile che nell'uso della macchina possano esistere pericoli gravi per l'utente oppure terzi ma anche rischi di danneggiamento della macchina o di cose.

Attenzione! Con l'impiego di utensili elettrici e per prevenire contatti di corrente elettrica, ferimenti e pericolo di incendio, devono sempre essere osservate le seguenti indicazioni di sicurezza. Legga e osservi tali indicazioni prima di utilizzare l'apparecchio e conservi bene le presenti norme!

Utilizzare, conseguentemente, la macchina solamente quando la stessa si trovi in ottime condizioni di conservazione, in piena coscienza dei criteri di sicurezza e di pericolo, con osservanza delle istruzioni sull'uso. Eliminare (o far eliminare) sempre e immediatamente ogni guasto che possa pregiudicare la sicurezza.

Leggete con attenzione le istruzioni sull'uso del taglisiepi, per usarlo in modo corretto nell'ambito in cui opererete, per la sua preparazione, manutenzione e per un uso appropriato. Prima di metterlo in funzione, familiarizzate con l'utensile lasciatevi eventualmente consigliare da chi ha esperienza con questi utensili.

Questa apparecchiatura non è destinata all'uso daparte di persone (compreso i bambini) con ridotte capacità fisiche, sensoriali o mentali, o prive diesperienza e conoscenze, salvo che vengano date a loro la supervisione o le istruzioni per l'uso dell'apparecchiatura da parte di una persona responsabile della loro sicurezza.

I bambini devono esseresorvegliati per assicurarsi che non giochino con l'apparecchiatura.

6. Avvertenze generali sulla sicurezza

Attenzione! E' necessario leggere tutte le istruzioni. Il mancato o inadeguato rispetto delle istruzioni di seguito riportate può essere causa di scosse elettriche, ustioni e/o gravi lesioni. L'espressione "utensile elettrico" di seguito utilizzata si riferisce ad attrezzature elettriche alimentate dalla rete elettrica (con cavo di rete) ed apparecchiature elettriche alimentate da accumulatore (senza cavo di rete).

CONSERVARE CON CURA LE PRESENTI ISTRUZIONI.

1) Luogo di lavoro

a) **Mantenere la propria area di lavoro pulita ed in ordine.** *Il disordine ed eventuali aree di lavoro non illuminate possono essere causa di incidenti.*

b) **Non lavorare con l'attrezzo in ambiente a rischio di esplosione dove siano presenti liquidi, gas o polveri infiammabili.** *Gli utensili elettrici sviluppano scintille che possono incendiare la polvere o i vapori.*

c) **Tenere lontani i bambini, le altre persone e animali durante l'utilizzo dell'attrezzo elettrico.** *Un momento di distrazione può comportare la perdita del controllo sull'attrezzo.*

2) Sicurezza elettrica

a) **La spina dell'attrezzo deve entrare perfettamente nella presa di corrente. La spina non può essere modificata in alcun modo. Non utilizzare spine adattatrici in abbinamento con attrezzi collegati a terra.**

b) **Evitare il contatto corporeo con superfici collegate a terra quali tubi, impianti di riscaldamento, fornelli e frigoriferi.** *Quando il corpo dell'utilizzatore è collegato*

a terra è molto elevato il rischio di scosse elettriche.

c) **Tenere l'attrezzo lontano dalla pioggia.**

3) **Sicurezza delle persone**

a) **Agire con cautela e con giudizio prestando attenzione a quello che si fa nel lavorare con un attrezzo elettrico. Non utilizzare mai l'attrezzo quando si è stanchi o sotto l'effetto di sostanze stupefacenti, alcool o farmaci.** *Un momento di distrazione durante l'uso dell'attrezzo può causare gravi lesioni.*

b) **Utilizzare l'equipaggiamento personale di protezione ed indossare sempre gli occhiali protettivi. L'utilizzo di equipaggiamento personale di protezione, quali maschera antipolvere, calzature di sicurezza antiscivolo, casco protettivo o protezione per l'udito, a seconda del tipo e dell'impiego dell'utensile elettrico, riduce il rischio di ferimento.**

c) **Rimuovere eventuali strumenti di regolazione o chiavi prima di accendere l'attrezzo.**

d) **Non sopravalutare le proprie capacità. Accertarsi di assumere una posizione stabile e mantenersi sempre bene in equilibrio.** *In questo modo sarà possibile controllare meglio l'attrezzo in situazioni impreviste.*

e) **Indossare indumenti adeguati. Non indossare abiti larghi o gioielli. Tenere capelli, indumenti e guanti lontani dalle parti in movimento.** *Indumenti larghi o malfermi, gioielli o capelli lunghi possono essere risucchiati all'interno delle parti in movimento.*

4) **Manipolazione ed utilizzo accurati di utensili elettrici**

a) **Non sovraccaricare l'attrezzo. Utilizzare per il lavoro soltanto l'utensile elettrico specifico per l'impiego in questione.** *L'utilizzo dell'utensile elettrico adatto consente di lavorare meglio e con maggiore scurezza nell'ambito indicato.*

b) **Non utilizzare utensili elettrici con interruttori difettosi.** *Un utensile elettrico che non si accende o spegne più è pericoloso e pertanto deve essere riparato.*

c) **Estrarre la spina dalla presa di corrente prima di effettuare le regolazioni dell'attrezzo, di sostituire accessori o di mettere via l'attrezzo stesso.** *Questa misura precauzionale impedisce l'accensione involontaria dell'attrezzo.*

d) **Conservare gli utensili elettrici inutilizzati fuori dalla portata dei bambini. Non consentire l'utilizzo dell'attrezzo a persone prive della necessaria dimestichezza o che non abbiano letto le presenti istruzioni.** *Gli utensili elettrici sono pericolosi se utilizzati da persone inesperte.*

e) **Curare l'attrezzo scrupolosamente. Controllare che le parti mobili dell'attrezzo funzionino perfettamente senza incepparsi, che non vi siano componenti rotte o danneggiate e che la funzionalità dell'attrezzo stesso non sia compromessa. Far riparare le parti danneggiate prima di utilizzare l'attrezzo.** *Numerosi incidenti sono causati da una cattiva manutenzione degli utensili elettrici.*

f) **Tenere gli utensili da taglio sempre ben affilati e puliti.** *Gli utensili da taglio tenuti con cura e dotati di taglienti ben affilati tendono meno ad incepparsi e sono più agevoli da condurre.*

g) **Utilizzare utensili elettrici, accessori, utensili ad inserto ecc. conformemente alle presenti istruzioni e nelle modalità prescritte per questo tipo particolare d'attrezzo. Nel fare questo tenere conto delle condizioni di lavoro e dell'attività che si deve svolgere.** L'impiego di utensili elettrici per applicazioni diverse da quelle previste può essere causa di situazioni pericolose.

5) **Manipolazione ed utilizzo accurati di apparecchi elettrici a batteria**

a) **Accertarsi che l'apparecchio sia spento prima di inserire la batteria.** *Il montaggio di una batteria in un apparecchio elettrico acceso può provocare incidenti.*

b) **Per caricare le batterie utilizzare solo caricabatterie raccomandati dal produttore.** *Un caricabatterie indicato per un determinato tipo di batteria, in caso di utilizzo di batterie di altro genere, rischia di incendiarsi.*

c) **Utilizzare per gli apparecchi elettrici soltanto le batterie specifiche previste.** *L'uso di altre batterie può provocare lesioni e determinare il rischio di incendio.*

d) **enere la batteria non utilizzata lontana da clip o fermagli per ufficio, monete, chiavi, chiodi, viti o altri piccoli oggetti di metallo**

che potrebbero provocare un cavallottamento dei contatti. *Un eventuale cortocircuito fra i contatti della batteria può comportare combustioni o incendi.*

e) **In caso di utilizzo errato il liquido può fuoriuscire dalla batteria. Evitare il contatto con tale liquido. In caso di contatto accidentale risciacquare con acqua. In caso di contatto del liquido con gli occhi consultare anche un medico.** *Il liquido fuoriuscito dalla batteria può provocare irritazioni cutanee o ustioni.*

6) Assistenza tecnica

a) **Per la riparazione dell'attrezzo rivolgersi esclusivamente a personale specializzato e qualificato ed utilizzare esclusivamente ricambi originali.** *In questo modo è garantito il mantenimento della sicu*

7) Istruzioni per la sicurezza di cesoie per siepi:

- **Tenere tutte le parti del corpo lontane dalle lame di taglio. Non tentare di rimuovere il materiale tagliato o di tenere fermo il materiale da tagliare quando la lama gira. Rimuovere il materiale eventualmente inceppato soltanto con l'attrezzo spento.** *Un momento di distrazione durante l'utilizzo delle cesoie per siepi può essere causa di gravi lesioni.*
- **Reggere le cesoie per siepi per l'impugnatura con la lama ferma. Quando le cesoie vengono trasportate o riposte occorre posizionare l'apposita protezione.** *Un'attenta manipolazione dell'attrezzo riduce il pericolo di lesioni causate dalla lama.*
- **Tenere il dispositivo sulle superfici isolate del manico quando si eseguono lavoro nei quali lo strumento impiegato può incontrare linee elettriche nascoste.** *Il contatto con una linea sotto tensione può mettere in tensione anche le parti metalliche dell'apparecchio e causare una scossa elettrica.*

Altre avvertenze di sicurezza per i tosasiepi

- Prima di iniziare a tosare la siepe, controllare che non vi siano oggetti nascosti, ad es. fili di recinzione.
- Tenere il tosasiepi in modo corretto, ovvero con entrambe le mani, se sono presenti due maniglie.
- Il tosasiepi è stato concepito per il taglio di siepi e cespugli. Questo dispositivo non è predisposto per l'uso industriale.
- Dopo un uso prolungato, i componenti metallici accessibili e i pezzi accessori possono risultare molto caldi.
- Non esporre mai lo strumento a pioggia o umidità.
- Durante il lavoro, il tosasiepi si scalda. Questo è normale e non indica la presenza di un malfunzionamento.
- Preparatevi al lavoro. Assicurarsi che il tosasiepi sia montato correttamente e predisposto per l'utilizzo come descritto nelle presenti istruzioni per l'uso.
- Avviare il tosasiepi. Non accendere mai il tosasiepi se non è presente la protezione per le mani.
- Accertarsi che le impugnature e la protezione di sicurezza siano applicate. Il tosasiepi non deve essere utilizzato in nessun caso se manca qualcosa o sono state apportate delle modifiche allo strumento.
- Lavorare soltanto di giorno oppure o in presenza di una buona illuminazione artificiale.
- Non avvicinare mai la lama a persone o animali, né rivolgerla contro di essi.
- Tenere le mani lontane dalle lame in movimento.
- Attenzione: La lama continua a funzionare ancora per un breve lasso di tempo dopo che si è spento il tosasiepi.
- Rimuovere rami spessi etc. prima del taglio.
- Non correre mentre si lavora.
- Assicurarsi di assumere una posizione sicura, in particolare su pendii e in caso di utilizzo di una scala doppia.
- Lavorare in diagonale sui pendii, mai verso l'alto o verso il basso. Fare estrema attenzione quando si cambia direzione lungo dei pendii.
- Non cercare di tagliare rami troppo spessi.
- Il tosasiepi non può essere utilizzato in condizioni di pioggia o umidità atmosferica.
- Controllare la lama regolarmente e, in caso di lame danneggiate, sostituirle immediatamente.
- Non conservare l'elettroutensile all'aperto e tenerlo fuori dalla portata dei bambini.
- Non permettere ai bambini di utilizzare il tosasiepi.
- Indossare sempre guanti da lavoro robusti quando si utilizza il tosasiepi.
- Non utilizzare lo strumento in caso di cattive condizioni atmosferiche, in particolare se sussiste il rischio di un temporale.
- Questa apparecchiatura non è destinata all'uso daparte di persone (compreso i bambini) con ridotte capacità fisiche, sensoriali o mentali, o prive diesperienza e conoscenze, salvo che vengano date a loro la supervisione o le istruzioni per l'uso dell'apparecchiatura da parte di una persona responsabile della loro sicurezza. I bambini devono esseresorvegliati per assicurarsi che non giochino con l'apparecchiatura.

7. Istruzioni per l'uso

Non impiegare il tagliasiepe con pioggia oppure per il taglio di siepi umide.

Guanti, protezione degli occhi e delle orecchie!: Si raccomanda insistentemente di indossare guanti di protezione durante l'uso del tagliasiepi. Portare il dispositivo per la protezione degli occhi e delle orecchie!

Montaggio dello schermo protettivo (fig. 1)

Far scorrere lo schermo protettivo fornito in dotazione (3) sopra alla barra portalama di sicurezza e quindi fissarlo

al corpo dell'attrezzo con 1 vite su ciascuno dei due lati nel modo illustrato in figura 1.

Istruzione per l´uso degli accumulatori

1. Durante la fornitura, l´accumulatore estraibile non é carico. La batteria deve essere ricaricata.
2. L´accumulatore non dovete mai aprire.

3. Non gettate mai accumulatori consumati nel fuoco **- PERICOLO DELLA ESPLOSIONE !**
4. Il dispositivo di caricamento collegate solo alla tensione di rete specificata sulla targhetta d´identificazione.
5. Usate solo l´accumulatore originale.
6. Non caricate mai l´accumulatore con il dispositivo per caricamento dell´altro produttore. Potrebbe causare danneggiamento dell´accumulatore o l´infortunio per causa di sovrariscaldamento.
7. Durante l´uso prolungato si potrebbe accumulatore riscaldare. Prima di caricarlo, fatelo raffreddare.
8. Non conservate accumulatori e dispositivo per caricamento a portata dei bambini.
9. Non usate il dispositivo di caricamento nei luoghi con la presenza del vapore o sostanze imfiammabili.

10. Accumulatori caricate solo con la tempreatura da 10°C a 40°C.
11. Non conservate mai accumulatori nell´ambiente con la temperatura superiore di 40°C.

12. Tenir l'accu à l'écart de la chaleur, de l'ensoleillement direct et du feu. Risque d'explosion.
13. I contatti degli accumulatori non portate mai a cortocircuito e non collegate con oggetti metallici.
14. Durante il trasporto degli accumulatori badate, che i contatti non fossero collegati, non usate per il trasporto recipienti di metallo.
15. Il cortocircuito dell´accumulatore puó causare l´esplosione. In ogni caso il cortocircuito danneggia l´accumulatore.
16. Controllate regolarmente, se il cavo non é danneggiato. Il cavo difettoso fate sostituire.
17. L'accumulatore è dotato di una protezione che ne impedisce lo scaricamento totale. Il dispositivo pertanto, una volta scarico, si spegne automaticamente. In tal caso è necessario ricaricarlo tempestivamente.
18. Prima di depositare l´accumulatori per il periodo invernale, caricateli completamente ancora una volta.

Smaltimento accumulatorii

Siete pregati di osservare i seguenti avvisi relativi allo smaltimento di batterie ed accumulatori: Le batterie non vanno messi nei rifuiti di casa. Quale comsumatore, lei è obbligato per legge a restituire batterie o accumulatori usati. Alla fine della durata del Vostro apparecchio occorre togliere batterie oppure accumulatori dall'apparecchio e smaltirli separatamente. Avete la possibilità di consegnare le Vostre batterie e gli accumulatori vecchi ai luoghi di raccolta locali del Vostro comune oppure al Vostro venditore o punto di vendita.

8. Caricamento degli accumulatori (dis. 2 e 3)

Per rimuovere la batteria dall'apparecchio, premere il tasto di bloccaggio (8) ed estrarre la batteria (fig. 2).

- Inserire il caricabatteria a spina (9) nella presa di alimentazione di rete. Accertarsi che la tensione di rete riportata sul stazione di carica (10) corrisponda a quella della presa di alimentazione. La luce verde sul caricabatteria a spina si illumina.
- Spingere la batteria (4) nella stazione di carica. L'inserimento è possibile soltanto in una posizione (fig. 3).
- L'inizio della fase di carica della batteria viene segnalato dalla spia rossa sul caricabatteria a spina (9). Batteria (4) i 3 LED verdi lampeggiano alternativamente.
- Quando la batteria è completamente carica, la spia sul caricabatteria a spina (9) passa dal rosso al verde. La procedura di carica viene automaticamente terminata. Batteria (4) i 3 LED si spengono.
- La durata di carica è di ca. 1 ora. Durante la procedura di carica la batteria si surriscalda. Questo è normale e non deve essere considerato un errore.

Avvertenza! A volte durante la carica dell'accumulatore si può verificare une eccessivo aumento della temperatura. Per impedire che l'accumulatore si danneggi, il dispositivo elettronico di carica in questo caso interrompe l'operazione di ricarica e la spia rossa si accende in modo fisso. In questo caso occorre staccare l'accumulatore dalla stazione di ricarica e lasciarlo raffreddare per circa 30 minuti. Quindi riavviare l'operazione di ricarica riposizionando l'accumulatore nella stazione.

- Non è necessario controllare il tempo di carica.
- In caso di inutilizzo del caricabatteria, staccarlo dalla presa di corrente.
- Se l'accumulatore non si ricarica, controllare che vi sia tensione nella presa di corrente. Qualora non sia possibile caricare l'accumulatore, portare caricabatteria ed accumulatore al centro di assistenza o ad una officina specializzata.

Per controllare il grado di carica premere il pulsante X (fig. 3).

Sono possibili le seguenti visualizzazioni:

- Tutte e 3 le spie accese: accumulatore carico
- 2 spie accese: il livello di carica va ancora bene
- 1 spia accesa: l'accumulatore è scarico. E' necessario ricaricarlo tempestivamente.

Avvertenza! Alla prima carica la batteria (4) non raggiungerà la sua piena potenza. La luce rossa rimane illuminata fintanto il caricabatteria (9) non viene scollegato dalla rete. Potrebbero essere necessari più cicli di carica per raggiungere la carica massima.

Avvertenza! L'accumulatore è dotato di una protezione che ne impedisce lo scaricamento totale. Il dispositivo pertanto, una volta scarico, si spegne automaticamente. In tal caso è necessario ricaricarlo tempestivamente.

Protezione termica e contro le tensioni

- Se l'utensile viene sollecitato troppo per un lungo periodo di tempo, si potrebbe verificare lo spegnimento della batteria. In questo caso far raffreddare la batteria per ca. 30 minuti.

Avvertenza! L'accumulatore è dotato di una protezione che ne impedisce lo scaricamento totale. Il dispositivo pertanto, una volta scarico, si spegne automaticamente. In tal caso è necessario ricaricarlo tempestivamente.

9. Accensione e spegnimento del tosasiepi (fig. 4 e 5)

Inserire l' accumulatore (4) carico nel trimmer. Il tasto di bloccaggio (8) dell'accumulatore deve scattare bene in posizione.

Prima di accendere l'attrezzo è necessario assumere una posizione sicura. Le cesoie sono dotate di un'accensione di sicurezza a 2 mani. Premere il blocco di accensione (11). Per accendere l'attrezzo è necessario premere sia l'interruttore a barretta sul manico (1) che il bottone di comando sull'impugnatura ad archetto (2) (fig. 5). Dopo l'accensione il blocco di accensione (11) non deve più essere trattenuto. Per spegnere le cesoie basta rilasciare entrambi gli interruttori. Il motore si spegne anche rilasciandone soltanto uno.

10. Operazioni con il tosasiepi (fig. 6)

Con questo utensile potete tagliare rapidamente e comodamente qualsiasi cespuglio, siepe e arbusto.

Avere cura di mantenersi sempre in posizione stabile ed utilizzare la cesoie per siepi soltanto su di una base stabile, resistente e piana. Il tosasiepi deve essere tenuto con entrambe le mani ad una distanza di sicurezza dal corpo.

- Il diametro massimo di taglio dipende dal tipo di legno, dall'età, dalla concentrazione di umidità e dalla durezza del legno.
- Quindi, accorciare rami spessi prima del taglio della siepe con una forbice per rami riducendoli alla lunghezza opportuna.
- Il tosasiepi può essere guidato, grazie alla sua doppia lama, in avanti e indietro, o con un movimento oscillatorio da un lato all'altro.
- Tagliare prima la siepe lateralmente e poi prima lo spigolo superiore.
- Tagliare la siepe dal basso verso l'alto.
- Tagliare la siepe a forma trapezoidale, in modo da impedire che la siepe si sfoltisca nella zona vicina al pavimento a causa della mancanza di luce.
- Tendere un filo per tracciare sulla lunghezza della siepe se si desidera tagliare uniformemente lo spigolo superiore della siepe.
- Se è necessario un forte taglio all'indietro, tagliare in più volte.
- Periodo più adatto per tagliare:
  - Siepe di foglie: giugno e ottobre
  - Siepe di aghi: aprile e agosto
  - Siepe che cresce rapidamente: da maggio circa ogni 6 settimane
- Fare attenzione in caso di presenza di uccelli che covano nella siepe. Rimandare il taglio della siepe o escludere la zona interessata.

11. Manutenzione

Prima di ogni operazione di manutenzione, ritirare la spina dalla presa!

Importante: Dopo ogni uso prolungato del tagliasiepi si dovrebbe pulire e lubrificare le lame. In questo modo si favorisce decisamente la durata dell'apparecchio. Ogni dispositivo di taglio danneggiato deve essere riparato immediatamente. Pulite la lama con un panno asciutto o, in caso di sporco resistente, con una spazzola. **Prudenza: pericolo di infortunio!** Per la lubrificazione delle lame impiegare, se possibile, un lubrificante non inquinante (Fig. 7).

1) Affilatura delle lame

Le lame non richiedono praticamente nessuna manutenzione. Se vengono impiegate in conformità con le istruzioni, non vi è neanche il bisogno di riaffilarle. Per evitare lesioni - anche con la lama inoperante - la lama affilata della cesoia deve essere ricoperta dal pettine non affilato. In questo modo, la lama non può essere affilata dall'utente senza l' apertura dell'apparecchio e senza l'intervento nella configurazione di sicurezza. Ogni riaffilatura deve, conseguentemente, essere effettuata soltanto da una officina specializzata.

2) Cambio delle lame

Solo l'inserimento a regola d'arte delle lame garantisce il funzionamento impeccabile del regime di sicurezza della lama. Ogni sostituzione delle lame deve perciò essere effettuata soltanto da una officina specializzata.

12. Ottimi elementi di sicurezza

Grazie ai suoi 5 componenti: comando di sicurezza a due mani, arresto rapido delle lame, schermo di protezione, barra delle lame e dispositivo anti-impatti, i tagliasiepi risultano dotati di ottimi elementi di sicurezza.

Attenzione!
Se mentre state lavorando con i tagliasiepi doveste constatare che le funzioni di sicurezza, come il comando a 2 mani o l'arresto rapido, non sono garantite, terminate subito il lavoro e rivolgetevi ad un officina autorizzata per la riparazione dell'attrezzo!

1) Accensione di sicurezza a 2 mani (Fig. 5)

Per accendere l'attrezzo è necessario premere sia l'interruttore a barretta sul manico (1) che il bottone di comando sull'impugnatura ad archetto (2). Per spegnere le cesoie basta rilasciare entrambi gli interruttori. Il motore si spegne anche rilasciandone soltanto uno.

2) Arresto rapido della lama

Onde evitare lesioni o ferite, la lama si arresta dopo di aver liberato uno dei due elementi di comando, entro max. 0,5 secondi.

3) Barra di sicurezza delle lame (Fig. 8)

La lama grazie alla sua posizione rientrante rispetto al pettine riduce il rischio di ferite dovute ad un contatto involontario con il corpo.

4) Dispositivo anti-impatti

La sbarra di guida sporgente impedisce, in occasione di un impatto contro un oggetto fisso (parete, suolo, ecc.), la comparsa di movimenti di contracolpo contro l'utente.

5) Elemento di protezione degli ingranaggi

In caso di bloccaggio di oggetti solidi nelle lame di taglio, che provocano il bloccaggio del motore, bisogna immediatamente disinserire la spina. Ritirare la spina dalla presa di corrente, rimuovere l'oggetto bloccato e continuare a lavorare. L'apparecchio è dotato di un interruttore per i sovraccarichi il quale protegge gli ingranaggi da danni meccanici in caso di bloccaggio del motore.

13. Come riporre i tagliasiepi dopo l'uso

I tagliasiepi devono essere riposti in modo tale che nessuno possa ferirsi con le lame!

Importante: la lama deve essere pulita dopo ogni uso. (cf. anche paragrafo Manutenzione). In questo modo si influenza in maniera decisiva la durata dell'attrezzo. Possibilmente, oleare con lubrificanti ecologici, come, per esempio, Servicespray. Una volta oleate, riporre il tagliasiepe con la sua lama nella custodia.

14. Ricambi

Se necessita accessori o pezzi di ricambio, si rivolga al nostro servizio di assistenza.

Per operazioni con questo apparecchio, non utilizzi in nessun caso pezzi aggiuntivi, fatta eccezione per quelli raccomandati dalla nostra azienda. Altrimenti l'operatore o le persone che si trovano nei dintorni potrebbero subire lesioni oppure l'apparecchio potrebbe danneggiarsi.

In caso di ordinazione di pezzi di ricambio è necessario indicare quanto segue:

- Modello dell'apparecchio
- Numero articolo dell'apparecchio

15. Servizio di riparazioni

Ogni riparazione su degli utensili elettrici deve essere effettuata solamente da uno specialista. In occasione della consegna dell'apparecchio per fini di riparazione, si prega di descrivere il difetto identificato.

Coop Info Service
Postfach 2550
4002 Basel
Info-Tel. 0848 888 444
(Nationaler Tarif/Tarif national/Tariffa nazionale)
www.coop.ch

16. Indicazioni per la tutela ambientale / lo smaltimento

Quando l'apparecchio non è più in grado di funzionare, smaltirlo correttamente. Staccare il cavo di rete per evitare usi impropri. Non smaltire l'apparecchio con i rifiuti domestici, ma consegnarlo ad un centro di raccolta per apparecchi elettrici contribuendo così alla tutela ambientale. L'amministrazione comunale competente fornisce indirizzi ed orari di apertura. Consegnare ai centri di raccolta previsti anche i materiali di imballaggio e gli accessori usurati.

Soltanto per i Paesi UE
Non gettare gli elettroutensili con i rifiuti domestici!

17. Garanzia

Per questo attrezzo elettrico, indipendentemente dagli obblighi del commerciante di fronte al consumatore, concediamo la seguente garanzia.

Il periodo della garanzia è di 24 mesi ed esso ha inizio al momento dell'acquisto, il quale è da comprovare mediante lo scontrino fiscale. Se l'apparecchio viene utilizzato in modo commerciale, o se viene affittato, questo periodo è ridotto a 12 mesi. Sono esclusi dalla garanzia: le componenti soggetti ad usura e danni che sono causati dall'utilizzo di accessori non conformi, da riparazioni con componenti non originali, dall'utilizzo di troppa forza, da colpi e rotture come anche il sovraccarico volontario del motore. La sostituzione nell'ambito della garanzia si riferisce unicamente alle componenti difettose e non agli apparecchi completi. Le riparazioni, nell'ambito della garanzia, si devono eseguire unicamente presso officine autorizzate o presso il servizio clienti dello stabilimento. Al momento di un intervento non autorizzato, la garanzia cessa di persistere.

I spedizione e quelle seguenti le stesse vanno a carico dell'acquirente.

18. Dichiarazione CE di Conformità

Noi, **Ikra GmbH, Schlesierstraße 36, D-64839 Münster, GERMANY**, dichiara sotto la propria responsabilità che prodotti **Cesoia ad accumulatore per siepe MAH 20-51 LI**, é conforme ai Requisiti Essenziali di Sicurezza e di Tutela della Salute di cui alle Direttive CE **2014/30/EU** (direttiva EMV), **2006/66/EG** (direttiva batteria), **2006/42/EG** (Direttiva Macchine), **2011/65/EU** (direttiva RoHS) e **2000/14/CE** (Direttiva sulla rumorosità). Per la verifica della Conformità di cui alle Direttive sopra menzionate, sono state conultate le seguenti norme armonizzate EN e Specificazioni Tecniche Nazionali:

EN 60745-2-15:2009+A1:10
EN 60745-1:2009+A11:10
EN 55014-1:2006+A1:2009+A2:2011
EN 55014-2:1997+A1:2001+A2:2008
EK9-BE-89:2014
PAK-Anforderung für GS / PAH Requirement for GS AfPS GS 2014:01 PAK
EK9-BE-77 (V3):2015; EK9-BE-91:2015
EN 50581:2012

Caricabatteria
EN 60335-1:2012+A11:2014
EN 60335-2-29:2004+A2:2010
EN 62233:2008

livello di potenza sonora misurato	87,1 dB (A)
livello di potenza sonora garantito	92,0 dB (A)

Procedura di valutazione della conformità secondo l'allegato V della direttiva 2000/14/CE

L'anno di costruzione è riportato sulla targhetta dell'apparecchio ed individuabile tramite il numero di serie progressivo.

Münster, 10.11.2016

G. Knorr

Gerhard Knorr, Direzione tecnica Ikra GmbH

Conservazione della documentazione tecnica: Gerhard Knorr, Kärcherstraße 57, DE-64839 Münster

Service

COOP
COOP Info Service
Postfach 2550
4002 Basel

Info-Tel.: 0848 888 444*
* Nationaler Tarif/Tarif national/Tariffs nazionale

www.coop.ch