RLS 3000

Raiffeisen

gartenkraft

Laubsauger/-bläser

Gebrauchsanweisung - Originalbetriebsanleitung

Vor Inbetriebnahme Gebrauchsanweisung lesen!

CE

73711130-05

INHALTSVERZEICHNIS **Seite**

Abbildungen	2 - 4
Bestimmungsgemäße Verwendung	5
Sicherheitshinweise	5
• Arbeitsbereich	5
• Elektrische Sicherheit	5
• Persönliche Sicherheit	6
• Gebrauch und Pflege von Elektrowerkzeugen	6
• Service	7
• Zusätzliche Sicherheitsvorschriften für Laubsauger mit Blasfunktion	7
• Ziehen Sie den Stecker aus der Steckdose	9
Sicherheitssymbole und internationale Symbole	10 - 11
Auspacken	12
Vorbereitung des Laubsaugers vor dem Gebrauch	12
Montage	12
• Saug-/ Gebläserohr	12
• Einbau des Abfallsammelsacks	12
• Einstellbarer vorderer Griff	12
• Montage des Schultergurts	12
• Vor dem Start	12
Betrieb	12
• Laubsauger starten	12
• Laubsauger stoppen	12
• Laubsauger benutzen	12
• Gebläsemodus	12
• Saugmodus	13
Reinigung und Lagerung	13
Auswechseln des Netzkabels	13
Fehlersuche	13
Entsorgung und Umweltschutz	13
Garantie	13
Ersatzteil	14
Konformitätserklärung	14
Technische Angaben	15
Service	16

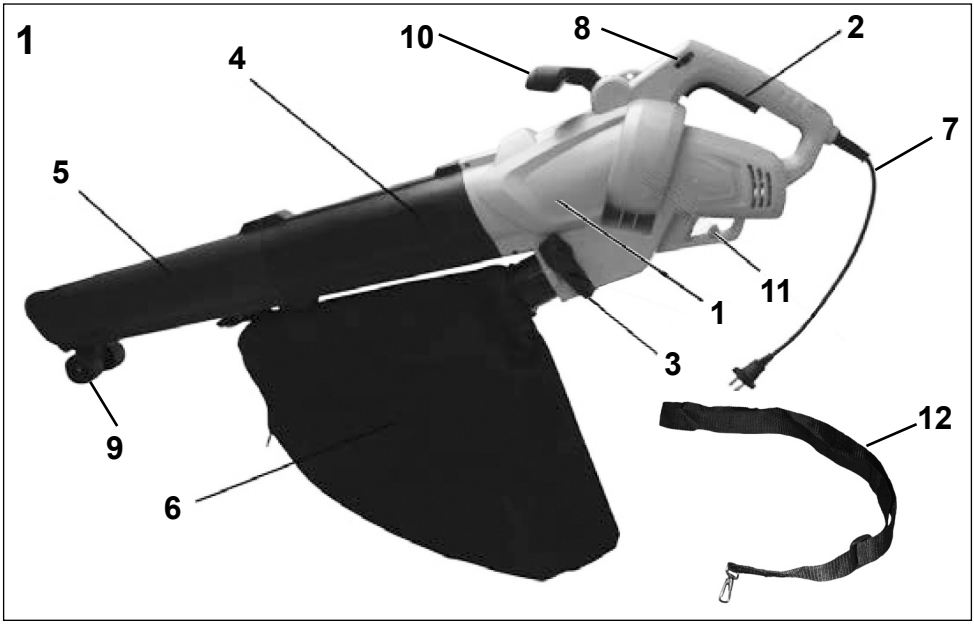

Produktbeschreibung

1 Motorgehäuse
2 EIN/AUS-Schalter
3 Wahlhebel
4 Oberes Rohr
5 Unteres Rohr
6 Fangsack
7 Netzkabel mit Stecker
8 Drezahlregler
9 Rad
10 Vorderer Griff
11 Kabelzugentlastung
12 Schultergurt

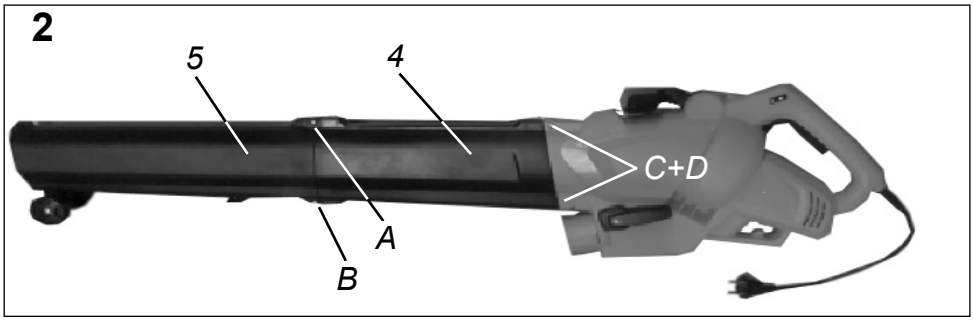
2
5
4
C+D
A
B

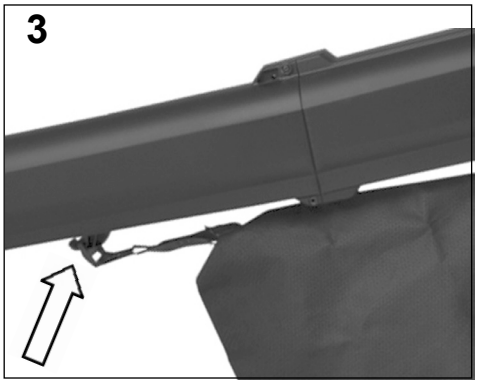
3

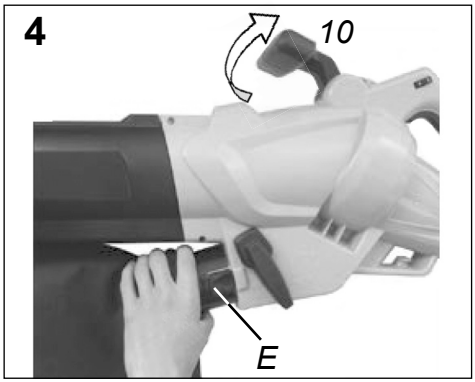
4
10
E

5
12

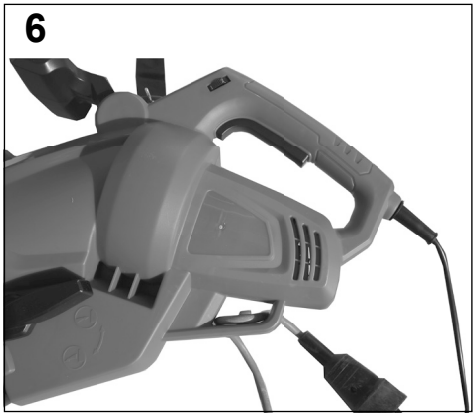
6

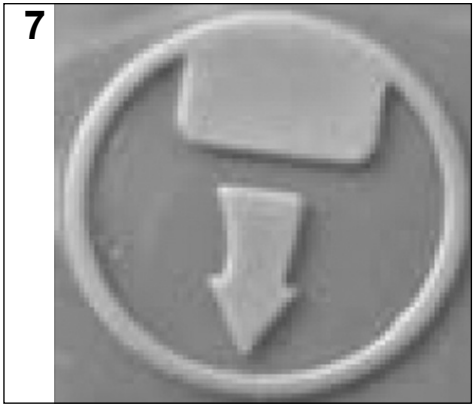
7

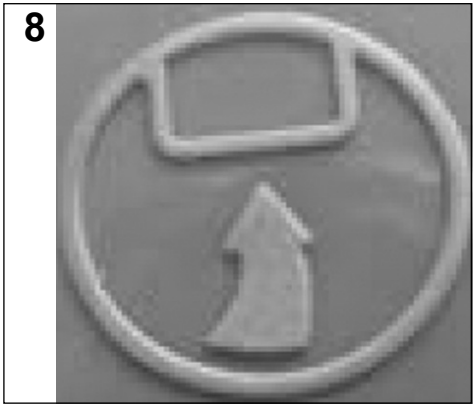
8

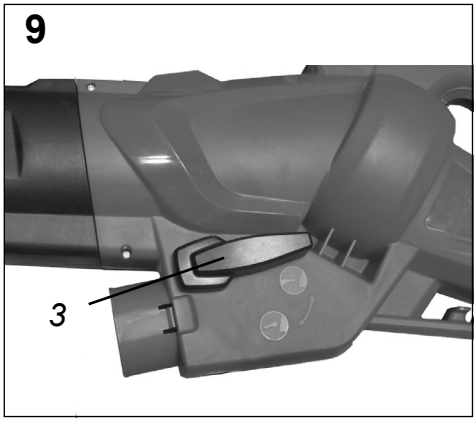
9
3

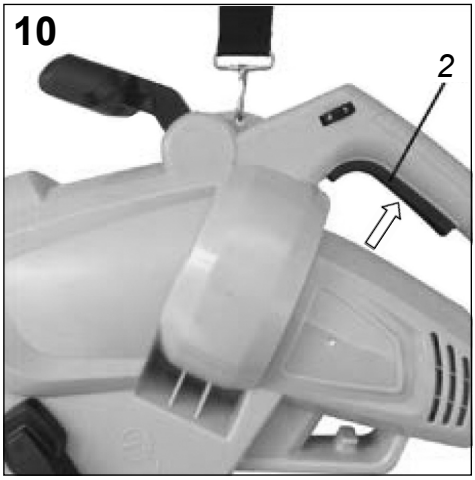
10
2

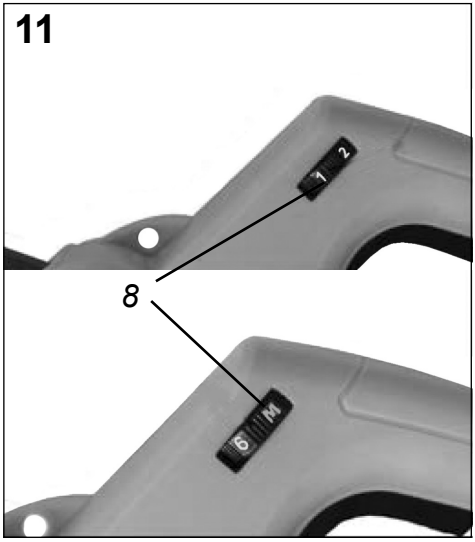
11
1
2
8
6
M

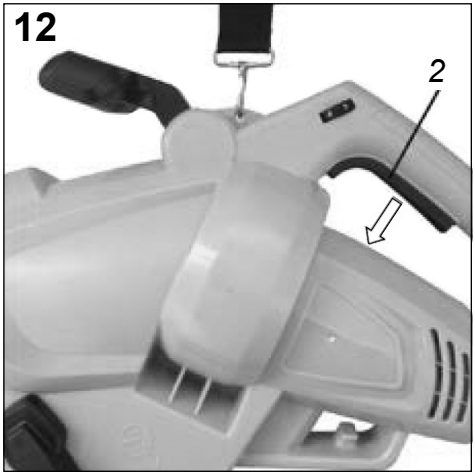
12
2

Bestimmungsgemäße Verwendung

Der Laubsauger wird ausschließlich in den beiden folgenden Arten verwendet:

1. Als Laubsauger dient er zum Ansaugen von trockenem Laub.
2. Als Gebläse dient er um trockene Blätter zusammenzutragen bzw. von schlecht zugänglichen Stellen zu entfernen (z.B. unter Fahrzeugen).

Im Saugmodus arbeitet er außerdem als Schredder, wodurch das Volumen der Blätter im Verhältnis von ca. 10:1 verringert wird und weniger Platz im Auffangbeutel beansprucht und das aufgefangene Material gleichzeitig für eine mögliche Kompostierung vorbereitet wird.

Jede Art der Verwendung, die von den Anweisungen in dieser Gebrauchsanweisung abweicht, kann Schäden an der Maschine verursachen und eine ernsthafte Gefährdung des Bedieners bedeuten.

Zur Wahrung Ihres Garantieanspruches und im Interesse der Produktsicherheit beachten Sie bitte unbedingt die Sicherheitsvorschriften.

Restgefahren

Auch bei sachgemäßer Verwendung des Werkzeugs bleibt immer ein gewisses Restrisiko, das nicht ausgeschlossen werden kann. Folgende Gefahren können im Zusammenhang mit der Bauweise und Ausführung dieses Gerätes auftreten:

1. Lungenschäden, falls keine geeignete Staubschutzmaske getragen wird.
2. Gehörschäden, falls kein geeigneter Gehörschutz getragen wird.
3. Gesundheitsschäden, die aus Hand-Arm-Schwingungen resultieren, falls das Gerät über einen längeren Zeitraum verwendet wird oder nicht ordnungsgemäß geführt und gewartet wird.

Sicherheitshinweise

Dieses Gerät darf nicht von Kindern benutzt werden. Kinder sollten beaufsichtigt werden, damit sie nicht mit dem Gerät spielen. Reinigung und Wartung darf nicht von Kindern durchgeführt werden.

Dieses Gerät darf nicht von Personen mit verringerten physischen, sensorischen oder mentalen Fähigkeiten oder Mangel an Erfahrung und Wissen benutzt werden.

ACHTUNG! Lesen Sie sämtliche Hinweise und Anleitungen und stellen Sie sicher, dass Sie alles verstanden haben. Die Missachtung von im Folgenden enthaltenen Hinweisen und Anleitungen kann Stromschlag, Feuer und/oder ernsthafte Verletzungen nach sich ziehen. Im Folgenden steht die Bezeichnung „Elektrowerkzeug“ stets für das von Ihnen erworbene netzbetriebene (kabelgebundene) bzw. akkubetriebene (kabellose) Elektrowerkzeug.

Bewahren Sie diese Hinweise und Anleitungen sorgfältig auf.

Arbeitsbereich

- **Halten Sie den Arbeitsbereich sauber und achten Sie auf ausreichende Beleuchtung.** Unordentliche und schlecht beleuchtete Arbeitsbereiche begünstigen Unfälle.
- **Betreiben Sie Elektrowerkzeuge niemals in explosionsgefährdeten Umgebungen wie etwa in der Nähe von leicht entzündlichen Flüssigkeiten, Gasen oder Stäuben.** Elektrowerkzeuge erzeugen Funken, welche Stäube oder Dämpfe entzünden können.
- **Halten Sie Kinder und Unbeteiligte fern, während Sie mit einem Elektrowerkzeug arbeiten.** Ablenkungen können zum Verlust der Kontrolle über das Gerät führen.

Elektrische Sicherheit

- **Der Stecker des Elektrogeräts muss zur jeweiligen Steckdose passen.** Sie dürfen den Stecker in keiner Weise modifizieren. Verwenden Sie keine Adapterstecker in Verbindung mit Elektrowerkzeugen. Unmodifizierte Stecker und passende Steckdosen verringern das Risiko von Stromschlägen.
- **Vermeiden Sie Körperkontakt mit geerdeten Oberflächen wie Rohrleitungen, Heizkörpern, Küchenherden und Kühlschränken.** Wenn Ihr Körper geerdet ist, besteht ein erhöhtes Stromschlagrisiko.
- **Setzen Sie Elektrowerkzeuge niemals Regen oder nassen Umgebungsbedingungen aus.** Wasser, das in ein Elektrowerkzeug eindringt, erhöht das Stromschlagrisiko.
- **Das Netzkabel darf nicht zweckentfremdet werden. Verwenden Sie das Netzkabel niemals zum Tragen oder Ziehen des Elektrogeräts und ziehen Sie niemals den Netzstecker durch Ziehen am Netzkabel.** Halten

Sie das Kabel fern von Hitze, Öl, scharfen Kanten oder beweglichen Teilen. Beschädigte oder verhedderte Kabel erhöhen das Stromschlagrisiko.

- **Verwenden Sie beim Betreiben von Elektrowerkzeugen im Freien ausschließlich für den Außengebrauch geeignete Verlängerungskabel.** Die Verwendung eines für den Außengebrauch geeigneten Kabels verringert das Stromschlagrisiko.

Persönliche Sicherheit

- **Seien Sie stets aufmerksam, konzentrieren Sie sich auf Ihre Arbeit und gehen Sie mit Vernunft vor, wenn Sie mit einem Elektrowerkzeug arbeiten.** Benutzen Sie das Elektrowerkzeug nicht, wenn Sie müde sind oder unter dem Einfluss von Drogen, Alkohol oder Medikamenten stehen. Beim Arbeiten mit Elektrowerkzeugen kann schon ein einziger Moment der Unachtsamkeit zu ernsthaften Verletzungen führen.
- **Tragen Sie persönliche Schutzausrüstung. Tragen Sie stets eine Schutzbrille.** Das Tragen persönlicher Schutzausrüstung wie Staubmaske, rutschfeste Sicherheitsschuhe, Schutzhelm oder Gehörschutz (je nach den gegebenen Arbeitsbedingungen) verringert die Verletzungsgefahr.
- **Vermeiden Sie ein unbeabsichtigtes Einschalten des Geräts.** Achten Sie darauf, dass sich der Schalter in „AUS“-Stellung befindet, bevor Sie das Gerät mit dem Stromnetz verbinden. Das Tragen von Elektrowerkzeugen mit dem Finger auf dem EIN/AUS-Schalter und das Anschließen von eingeschalteten Elektrowerkzeugen bergen das Risiko von Unfällen.
- **Entfernen Sie alle Einstellwerkzeuge bzw. Schraubenschlüssel, bevor Sie das Gerät einschalten.** Ein Schraubenschlüssel oder sonstiges Werkzeug, der bzw. das sich an einem rotierenden Teil des Elektrogeräts befindet, kann zu Verletzungen führen.
- **Lehnen Sie sich nicht zu weit vor.** Achten Sie stets auf einen sicheren Stand. Dies ermöglicht Ihnen eine bessere Kontrolle über das Elektrowerkzeug in unerwarteten Situationen.
- **Tragen Sie angemessene Kleidung.** Tragen Sie keine weite Kleidung und keinen Schmuck. Halten Sie Haar, Kleidung und Handschuhe von beweglichen Teilen fern. Weite Kleidung, Schmuck oder langes Haar können sich in beweglichen Teilen verfangen.
- **Wenn Staubabsaug- und -auffangvorrichtungen montiert werden können, vergewissern Sie sich, dass diese angeschlossen sind und richtig verwendet werden.** Das Verwenden dieser Vorrichtungen verringert Gefährdungen durch Staub.

Gebrauch und Pflege von Elektrowerkzeugen

- **Überlasten Sie das Gerät nicht. Verwenden Sie das für Ihre Anwendung geeignete Elektrowerkzeug.** Mit dem geeigneten Elektrowerkzeug erledigen Sie Ihre Arbeit besser und sicherer innerhalb des vorgesehenen Leistungsbereichs.
- **Verwenden Sie das Elektrowerkzeug nicht, wenn es sich nicht über den Schalter ein- und ausschalten lässt.** Ein Elektrowerkzeug, das sich nicht mehr über den vorgesehenen Schalter ein- oder ausschalten lässt, ist gefährlich und muss repariert werden.
- **Ziehen Sie den Netzstecker, bevor Sie Einstellungen vornehmen, Zubehörteile wechseln oder das Elektrowerkzeug wegstellen bzw. einlagern.** Diese vorbeugenden Maßnahme verringert das Risiko, dass das Gerät unbeabsichtigt eingeschaltet wird.
- **Lagern Sie unbenutzte Elektrowerkzeuge außerhalb der Reichweite von Kindern und lassen Sie nicht zu, dass Personen, die mit dem Elektrowerkzeug oder den vorliegenden Hinweisen nicht vertraut sind, das Gerät verwenden.** Elektrowerkzeuge sind gefährlich, wenn Sie von unerfahrenen Personen verwendet werden.
- **Warten Sie Ihre Elektrowerkzeuge.** Achten Sie auf korrekte Ausrichtung und Befestigung beweglicher Teile sowie im Allgemeinen auf Bruchstellen und sonstige Fehler, die sich auf den ordnungsgemäßen Betrieb des Elektrogeräts auswirken können. Lassen Sie das Elektrowerkzeug bei Defekten reparieren, bevor Sie es verwenden. Viele Unfälle sind das Ergebnis schlecht gewarteter Elektrowerkzeuge.
- **Verwenden Sie das Elektrowerkzeug sowie alle Zubehörteile, Werkzeugaufsätze usw. gemäß den vorliegenden Anleitungen und in der für den jeweiligen Werkzeugtyp vorgesehenen Art und Weise; beachten Sie dabei stets die Arbeitsbedingungen**

und die beabsichtigte Arbeit. Die Verwendung des Elektrowerkzeugs für andere als die vorgesehenen Arbeiten kann zu gefährlichen Situationen führen.

Service

- **Lassen Sie Ihr Elektrowerkzeug von qualifiziertem Fachpersonal und unter ausschließlicher Verwendung von Originalteilen reparieren.** Damit wird sichergestellt, dass die Sicherheit des Geräts erhalten bleibt.

Zusätzliche Sicherheitsvorschriften für Laubsauger mit Blasfunktion

- Tragen Sie stets angemessene persönliche Schutzausrüstung, wenn Sie das Gerät betreiben, um Verletzungen an Gesicht, Augen, Händen, Füßen, am Kopf oder Gehörschäden vorzubeugen. Tragen Sie eine Schutzbrille bzw. Gesichtsschutz, hohe Stiefel bzw. stabiles Schuhwerk, lange Hosen, Arbeitshandschuhe, Schutzhelm und Gehörschutz.
- Schalten Sie das Gerät niemals ein, wenn es auf dem Kopf steht oder wenn es sich nicht in der korrekten Arbeitsposition befindet.
- Schalten Sie den Motor aus und ziehen Sie den Netzstecker, wenn das Gerät nicht verwendet wird, unbeaufsichtigt bleibt, gereinigt wird, transportiert wird oder wenn das Verlängerungskabel verheddert oder beschädigt ist.
- Betreiben Sie das Gerät niemals, wenn sich andere Personen, insbesondere Kinder, oder Haustiere in der Nähe befinden. Schalten Sie das Gerät ab, wenn sich Personen bzw. Tiere nähern. Halten Sie bei der Arbeit mit dem Gerät einen Sicherheitsabstand von mindestens 5 Metern zu anderen Personen bzw. Tieren.
- Richten Sie das Blasrohr niemals auf umstehende Personen oder Tiere. Blasen Sie Objekte/Schmutz niemals in die Richtung von umstehenden Personen bzw. Tieren. Der Bediener ist verantwortlich für Unfälle oder Gefahren, denen Dritte oder deren Eigentum ausgesetzt werden.
- Bedienen Sie das Gerät oder den Netzstecker niemals mit nassen Händen und verwenden Sie das Gerät niemals im Regen.
- Verwenden Sie ausschließlich für den Außengebrauch zugelassene und entsprechend gekennzeichnete Verlängerungskabel. Schützen Sie das Verlängerungskabel vor Hitze, Öl und scharfen Kanten.
- Achten Sie darauf, dass das Verlängerungskabel so gesichert ist, dass es sich während des Betriebs nicht versehentlich vom Stecker des Gerätekabels lösen kann.
- Halten Sie alle Lufteinlassöffnungen und das Blasrohr frei von Staub, Flusen, Haaren und sonstigem Material, das eine Reduzierung des Luftstroms verursachen könnte.
- Achten Sie beim Gebrauch des Geräts auf Ihr Gleichgewicht und einen sicheren Stand.
- Betreiben Sie das Gerät nicht in geschlossenen oder schlecht belüfteten Räumen oder in der Nähe leicht entzündlicher und/oder explosionsgefährlicher Stoffe (Flüssigkeiten, Gase, Stäube).
- Lassen Sie sich nicht ablenken und konzentrieren Sie sich stets auf Ihre Arbeit. Gehen Sie mit Vernunft vor. Arbeiten Sie nie mit dem Gerät, wenn sie müde oder krank sind oder unter dem Einfluss von Alkohol oder sonstigen Drogen stehen.
- Betreiben Sie das Gerät nicht mit langem, offenem Haar oder lose hängendem Schmuck. Binden Sie offenes, langes Haar zurück und legen Sie lose hängenden Schmuck ab.
- Achten Sie darauf, dass der Laubsauger keine brennenden oder glimmenden Materialien wie Asche, Zigarettenstummel usw. aufnimmt.
- Versuchen Sie nie, zerbrechliche Objekte aus Glas, Kunststoff, Porzellan usw. aufzunehmen.
- Verwenden Sie das Gerät nicht im Saugbetrieb ohne korrekt angebrachten Fangsack.
- Verwenden Sie den Laubsauger nicht auf mit Kies oder Schotter bedeckten Flächen, weder im Blas- noch im Saugbetrieb.
- Verwenden Sie das Gerät nur bei hellem Tageslicht oder bei ausreichend hellem Kunstlicht.
- Wenn das Gerät nicht in Gebrauch ist, lagern Sie es an einem trockenen Ort außerhalb der Reichweite von Kindern.
- Trennen Sie das Gerät nach dem Gebrauch vom Stromnetz und prüfen Sie es auf Beschädigungen. Sollten Sie auch nur den leisteten Zweifel bezüglich der Unversehrtheit des Geräts haben, lassen Sie es von einen autorisierten Fachwerkstatt überprüfen.
- Benutzen Sie das Gerät ausschließlich in Übereinstimmung mit den im vorliegenden Handbuch beschriebenen Anleitungen.
- Prüfen Sie alle Schrauben regelmäßig auf festen Sitz.

- Verwenden Sie ausschließlich vom Hersteller empfohlene Ersatzteile und Zubehör.
- Versuchen Sie nicht, das Gerät selbst zu reparieren oder sich Zugang zu innen liegenden Teilen zu verschaffen. Geben Sie das Gerät hierzu in eine autorisierte Fachwerkstatt.
- Dieses Gerät ist nicht dafür bestimmt, durch Personen mit eingeschränkten physischen, sensorischen oder geistigen Fähigkeiten oder mangels Erfahrung und/oder mangels Wissen benutzt zu werden.
- Kinder sollten beaufsichtigt werden, damit sie nicht mit dem Gerät spielen.
- Reinigung und Wartung darf nicht von Kindern durchgeführt werden.
- Lassen Sie niemals Kinder das Gerät zu benutzen.
- Machen Sie sich mit den Bedienelementen und dem richtigen Gebrauch des Gerätes vertraut.
- Örtliche Vorschriften können das Alter des Bedieners begrenzen.
- Überprüfen Sie vor der Verwendung die Strom- und Verlängerungskabel auf Anzeichen von Beschädigungen und Alterung. Verwenden Sie das Gerät nicht, wenn das Kabel beschädigt oder abgenutzt ist.
- Führen Sie das Kabel immer nach hinten vom Gerät weg.
- Wenn ein Kabel während des Gebrauchs beschädigt wird, ziehen Sie das Netzkabel sofort aus der Steckdose. BERÜHREN SIE DAS KABEL NICHT, BEVOR SIE ES VOM STROMNETZ GETRENNT HABEN, da beschädigte Kabel zum Berühren aktiver Teile führen können.
- Verwenden Sie nur wetterfeste Verlängerungskabel mit einer IEC 60320-2-3 entsprechenden Steckvorrichtung.
- Es dürfen nur Verlängerungskabel der Bauart H05W-F, H05RN-F oder IEC (60227 IEC 53, 60245 IEC 57) verwendet werden.
- Falls Sie für den Betrieb des Gerätes ein Verlängerungskabel verwenden, dürfen nur Kabel mit folgenden Leiterquerschnitten verwendet werden:
  - –1,0 mm^2: maximale Lange 40 m
  - –1,5 mm^2: maximale Lange 60 m
  - –2,5 mm^2: maximale Lange 100 m
- Hinweis: Wird ein Verlängerungskabel benutzt, muss dieses einen Schutzleiter besitzen, der über den Stecker mit dem Schutzleiter Ihrer elektrischen Anlage verbunden ist.
- Stecker und Kupplungen von Verlängerungsleitungen müssen spritzwassergeschützt sein.
- Achten Sie auf schrägen Flächen stets auf guten Stand.
- Führen Sie das Gerät nur im Schritttempo.
- Überprüfen Sie die Auffangvorrichtung für Fremdkörper auf Verschleiß oder Alterung.
- Warnung! Berühren Sie keine sich bewegenden gefährlichen Teile, bevor der Netzstecker abgezogen wurde und die beweglichen gefährlichen Teile vollständig zum Stillstand gekommen sind.
- Warnung! Verwenden Sie die Maschine NIE bei schlechten Wetterbedingungen, besonders bei Blitzgefahr!
- Warnung! Betreiben Sie die Maschine nie mit fehlerhaften Schutzeinrichtungen oder -abdeckungen oder ohne Schutzeinrichtungen.
- Halten Sie das Verlängerungskabel von beweglichen gefährlichen Teile fern, um Beschädigungen an Kabeln zu vermeiden, welche zum Berühren aktiver Teile führen können.
- Betreiben Sie die Maschine nicht barfuß oder mit offenen Sandalen. Vermeiden Sie das Tragen von lose sitzender Kleidung oder Kleidung mit hängenden Schnüren oder Krawatten.
- Betreiben Sie die Maschine in einer empfohlenen Position und nur auf einer festen, ebenen Oberfläche.
- Führen Sie vor der Benutzung immer eine visuelle Inspektion durch, um festzustellen, dass das Häckselwerk, die Bolzen des Häckselwerks und andere Befestigungsmittel gesichert sind, dass das Gehäuse unbeschädigt ist und dass die Schutzeinrichtungen und -schirme vorhanden sind. Ersetzen Sie verschlissene oder beschädigte Komponenten satzweise, um das Gleichgewicht zu bewahren. Ersetzen Sie beschädigte oder unlesbare Beschriftungen.
- Stellen Sie vor dem Start der Maschine sicher, dass die Zuführung leer ist.
- Halten Sie Ihr Gesicht und Ihren Körper von der Einfüllöffnung fern.
- Lassen Sie nicht zu, dass sich Hände, andere Körperteile oder Kleidung in der Zuführung, im Auswurfkanal oder in der Nähe bewegter Teile befinden.
- Stehen Sie bei Zuführung von Material niemals auf einer höheren Ebene als der Ebene der Grundfläche der Maschine.

- Halten Sie sich beim Betrieb der Maschine nicht in der Auswurfzone auf.
- Seien Sie bei der Zuführung von Material in die Maschine extrem sorgfältig, dass keine Metallstücke, Steine, Flaschen, Büchsen oder andere Fremdobjekte eingeführt werden.
- Lassen Sie nicht zu, dass sich verarbeitetes Material in der Auswurfzone ansammelt, da dies den ordentlichen Auswurf verhindern kann und eine Widereinführung des Materials über die Einfüllöffnung verursachen kann.
- Schalten Sie die Maschine ab und ziehen Sie den Netzstecker, falls die Maschine verstopft, bevor Sie sie von Unrat befreien.
- Halten Sie die Energiequelle von Unrat und anderen Ansammlungen sauber, um eine Beschädigung dieser oder ein mögliches Feuer zu verhindern.
- Kippen Sie die Maschine nicht, solange die Energiequelle läuft.
- Wenn die Maschine für die Instandhaltung, Inspektion, Aufbewahrung oder zum Wechsel von Zubehör angehalten wird, schalten Sie die Energiequelle aus, trennen Sie die Maschine vom Netz und stellen Sie sicher, dass alle beweglichen Teile ausgelaufen sind. Lassen Sie die Maschine vor Inspektionen, Einstellungen, etc. abkühlen. Warten Sie die Maschine mit Sorgfalt und halten Sie sie sauber.
- Lassen Sie die Maschine vor der Aufbewahrung immer abkühlen.
- Seien Sie sich bei der Instandhaltung des Häckselwerks bewusst, dass obwohl die Energiequelle aufgrund der Verriegelungsfunktion der Schutzeinrichtung ausgeschaltet ist, das Häckselwerk immer noch bewegt werden kann.
- Ersetzen Sie verschlissen oder beschädigte Teile aus Sicherheitsgründen. Benutzen Sie nur original Ersatzteile und Zubehör.
- Versuchen Sie niemals die Verriegelungsfunktion der Schutzeinrichtung zu umgehen.
- Schalten Sie die Maschine vor dem Anbringen oder Entfernen des Auffangsacks aus.
- Betreiben Sie die Maschine nicht auf einer gepflasterten Oberfläche oder einer Schotterdecke, bei denen das ausgeworfene Material Verletzungen verursachen könnte.

Ziehen Sie den Stecker aus der Steckdose und stellen Sie sicher, dass alle beweglichen Teile vollständig zum Stillstand gekommen sind:

- bevor Sie den Lausauger eine Weile unbeaufsichtigt lassen,
- bevor Sie mögliche Blockierungen entfernen,
- bevor Sie das Gerät überprüfen, reinigen oder jegliche Arbeiten durchführen.
- nach Berühren eines Fremdkörpers. Unternehmen Sie die folgenden Schritte bevor sie die Maschine neustarten und betreiben:
  - auf Beschädigungen untersuchen;
  - beschädigte Teile ersetzen oder reparieren;
  - auf lose Teile überprüfen und diese festziehen.
- Wenn ein Fremdkörper oder anderer Abfall versehentlich in den Laubsauger gelangt ist, stoppen Sie das Gerät umgehend und verwenden Sie das Gerät erst wieder, nachdem es überprüft wurde und Sie sicher sind, dass sich der gesamte Laubsauger in sicherem Betriebszustand befindet.
- Wenn der Laubsauger ungewöhnliche Geräusche macht oder ungewöhnlich zu vibrieren beginnt, STOPPEN Sie das Gerät sofort, ziehen Sie den Stecker aus der Steckdose. Stellen Sie sicher, dass alle beweglichen Teile vollständig zum Stillstand gekommen sind und suchen Sie die Ursache. Ersetzen oder reparieren Sie die beschädigten Teile. Überprüfen Sie das Gerät auf lose Teile und ziehen diese fest, bevor Sie die Maschine erneut starten und betreiben. Durch übermäßige Vibrationen kann der Laubsauger beschädigt und der Bediener verletzt werden.

SICHERHEITSSYMBOLE UND INTERNATIONALE SYMBOLE

In dieser Gebrauchsanweisung werden Sicherheitssymbole sowie internationale Symbole und Piktogramme beschrieben, die auf dem Gerät angebracht sein können. Vor Gebrauch dieses Gerätes müssen alle Sicherheitshinweise gelesen werden. Bei nicht vorschriftsmäßigem Gebrauch dieses Saug- und Blasgerätes können Verletzungen durch Feuer, Stromschlag oder Schneidverletzungen sowie Sachbeschädigungen entstehen.
Bewahren Sie die Gebrauchsanweisung gut auf !

SYMBOL	BEDEUTUNG
	WARNSYMBOL Zeigt Gefahr, Warnhinweise oder Grund zu besonderer Vorsicht an. Kann zusammen mit anderen Symbolen oder Piktogrammen verwendet werden. **LESEN SIE DIE GEBRAUCHSANWEISUNG** Wenn Sie sich nicht an Bedienungshinweise und Sicherheitsvorkehrungen in der Gebrauchsanweisung halten, können schwerwiegende Verletzungen auftreten. Lesen Sie vor Start und Betrieb dieses Gerätes die Gebrauchsanweisung.
	VERLETZUNGSGEFAHR! Achten Sie auf weggeschleuderte Gegenstände. Anwesende fernhalten. **HALTEN SIE ANDERE PERSONEN AUF ABSTAND** **WARNUNG**: Achten Sie darauf, dass sich im Abstand von 5 m um den Arbeitsbereich niemand aufhält. Dies gilt insbesondere für Kinder und Tiere.
	AUSSCHALTEN! Netzstecker ziehen vor Reinigungs oder Wartungsarbeiten!
	Bei Beschädigung des Netzkabels oder des Verlängerungskabels sofort den Netzstecker ausstecken.
	BENUTZUNG UND AUFBEWAHRUNG Nicht bei feuchter Witterung verwenden und stets in trockenen Räumen aufbewahren.
 	TRAGEN SIE AUGEN- UND GEHÖRSCHUTZ **WARNUNG:** Weggeschleuderte Gegenstände können zu schwerwiegenden Augenverletzungen, übermäßiger Lärm kann zum Verlust des Gehörs führen. Tragen Sie beim Betrieb dieses Gerätes Augen- und Gehörschutz.

SYMBOL	BEDEUTUNG
	ROTIERENDE FLÜGELRÄDER! Hände und Füße bei laufendem Gerät nicht in die Öffnungen stecken. **GEFÄHRLICHE AUFNAHMEÖFFNUNG** Hände und Füße bei laufendem Gerät nicht in die Öffnungen stecken.
	Schutzklasse II (Doppelisolierung)
	Bestätigt die Konformität des Elektrowerkzeugs mit den Richtlinien der Europäischen Gemeinschaft.
	ACHTUNG UMWELTSCHUTZ! Dieses Gerät darf nicht mit dem Hausmüll/Restmüll entsorgt werden. Bitte führen Sie Ihre Elektrogeräte dem Recycling zu; Informationen hierzu erhalten Sie von Ihrem Händler oder den örtlichen Behörden.
LWA 104dB	Garantierter Schallleistungspegel LWA

Auspacken

Durch den Einsatz moderner Massenproduktionstechniken ist es unwahrscheinlich, dass Ihr Elektrowerkzeug fehlerhaft ist oder dass Teile fehlen. Sollten Sie dennoch einen Fehler finden oder feststellen, dass das Gerät unvollständig ist, verwenden Sie das Gerät nicht, bis die betreffenden Teile ersetzt bzw. vorhandene Fehler behoben wurden. Die Missachtung dieser Anweisung kann ernsthafte Verletzungen zur Folge haben.

Vorbereitung des Laubsaugers vor dem Gebrauch

Warnung!
Der Laubsauger darf erst nach vollständiger Montage verwendet oder eingeschaltet werden.

Montage

Saug-/ Gebläserohr (Abb. 2)

- Die Teile des Saug-/Blasrohrs müssen vor dem Gebrauch des Geräts zusammengebaut werden.
- Schieben Sie die beiden Teile (4 + 5) fest ineinander, bis die eingearbeitete Nase einrastet.
- Drehen Sie die 2 Schrauben A und B ein.
- Schieben Sie das Saug-/Blasrohr in das Motorgehäuse.
- Drehen Sie die 2 Schrauben C und D ein. Achten Sie darauf, dass das Saug-/Blasrohr fest im Motorgehäuse sitzt.

Einbau des Abfallsammelsacks (Abb. 3+4)

Vergewissern Sie sich vor dem Einbau des Abfallsammelsacks davon, dass der Saug-/Blas-Wahlhebel leicht zu bedienen ist und nicht durch Abfall von einer vorherigen Nutzung blockiert wird.

Anbau des Sammelsacks: Haken Sie den Fangsack am Haken am Saug-/Blasrohr ein (Abb.3). Den Aufsteckverbinder des Fangsacks (E) auf den Auswurfstutzen am Gehäuse stecken. Das Verbindungsstück des Fangsacks direkt auf den Auswurfstutzen drücken, bis es mit einem Klicken einrastet (Abb. 4)

Ausbau des Sammelsacks: Zum Abnehmen des Fangsacks die Befestigungselemente in umgekehrter Reihenfolge lösen. Zum Lösen des Aufsteckverbinders vom Auswurfstutzen zuerst die beiden Knöpfe auf beiden Seiten des Kunststoffverbinders (E) drücken und dann das Verbindungsstück abziehen.

Achtung: Schalten Sie die Saugfunktion am Wahlhebel aus und ziehen Sie erst den Stecker aus der Steckdose.

Einstellbarer vorderer Griff

Klappen Sie den vorderen Handgriff (10) nach oben (Abb. 4).

Montage des Schultergurts (Abb. 5)

Der Laubsauger ist mit einem Schultergurt ausgestattet (12), der sich am oberen Ende des Laubsaugers befindet. Der Schultergurt soll Ermüdungserscheinungen reduzieren und die Benutzung des Laubsaugers komfortabler machen. Tragen Sie den Gurt niemals diagonal über Schulter und Brust sondern nur auf eine Schulter, dadurch können Sie in Gefahr das Gerät schnell vom Körper entfernen.

Vor dem Start (Abb. 6)

Netzkabel mit einem zugelassenen Verlängerungskabel verbinden; Verlängerungskabel mit dem Stromnetz verbinden. Verlängerungskabel in den Zugentlastungshaken einhängen (Abb. 6)

Schließen Sie das Gerät nur an eine Stromversorgung an, die über eine Fehlerstrom-Schutzeinrichtung (RCD) mit einem Auslösestrom von höchstens 30 mA geschützt ist.

Betrieb

Achtung: Der Laubsauger darf nur mit montiertem Fangsack eingeschaltet werden !

Laubsauger starten (Abb. 9, 10 und 11)

Vergewissern Sie sich vor dem Starten des Laubsaugers, dass das Saugrohr/-gebläserohr richtig montiert ist.

Warnung! Vergewissern Sie sich vor der Auswahl der Saug- oder Gebläsefunktion davon, dass der Wahlhebel leicht zu bedienen ist und nicht durch Abfall von einer vorherigen Nutzung blockiert wird. Wählen Sie mit dem Wahlhebel (3) an der Seite des Geräts entweder die Saug- oder die Gebläsefunktion aus und drücken Sie zum Einschalten den Schalter (2). Drehen Sie die Geschwindigkeitssteuerung (8) von „1“ auf „Max.“, wenn Sie mehr Leistung benötigen.

Laubsauger stoppen (Abb. 12)

Zum Ausschalten des Geräts müssen Sie nur den Schalter loslassen (2).

Laubsauger benutzen

Versuchen Sie nicht, nassen Abfall aufzunehmen. Lassen Sie nasses Laub etc. erst trocknen, bevor Sie den Laubsauger verwenden. Sie können den Laubsauger zum Wegblasen von Schmutz von Innenhöfen, Wegen, Zufahrten, Rasen, Büschen und Grenzen verwenden. Des Weiteren können Sie mit dem Gerät Laub, Papier, kleine Zweige und Holzspäne aufnehmen. Wenn Sie den Laubsauger im Saugmodus verwenden, wird der Abfall durch das Saugrohr in den Abfallsammelsack gesaugt. Beim Passieren des Sauggebläses wird der Abfall teilweise geschreddert. Geschredderter organischer Abfall kann ideal als Mulch für Pflanzen verwendet werden.

Warnung! Harte Gegenstände, z. B. Steine, Blechdosen, Glas etc., beschädigen das Sauggebläse.

Wichtig
Verwenden Sie den Laubsauger nicht zum Ansaugen von Wasser oder sehr nassem Schmutz.
Verwenden Sie das Sauggebläse niemals ohne montierten Abfallsammelsack.

Gebläsemodus (Abb. 7)

Untersuchen Sie vor dem Start den Arbeitsbereich. Entfernen Sie alle Gegenstände oder Abfälle, die vom

Laubsauger weggeschleudert oder gequetscht werden oder sich darin verfangen können.

Wählen Sie die Gebläsefunktion am Wahlhebel an der Seite des Geräts aus und schalten Sie das Gerät ein. Stützen Sie den Laubsauger auf seine Räder und bewegen Sie ihn vorwärts. Richten Sie die Düse dabei auf den zu entfernenden Schmutz.

Alternativ können Sie die Düse unmittelbar über den Boden halten und das Gerät von Seite zu Seite schwingen, während Sie sich vorwärts bewegen und die Düse auf den zu entfernenden Schmutz richten. Blasen Sie den Abfall zu einem Haufen zusammen und nehmen Sie ihn anschließend mit der Saugfunktion auf.

Saugmodus (Abb. 8)

Untersuchen Sie vor dem Start den Arbeitsbereich. Entfernen Sie alle Gegenstände oder Abfälle, die vom Laubsauger geschleudert oder gequetscht werden oder sich darin verfangen können.

Wählen Sie die Saugfunktion am Wahlhebel an der Seite des Geräts aus und schalten Sie das Gerät ein. Stützen Sie den Laubsauger auf seine Räder und bewegen Sie ihn vorwärts. Richten Sie die Düse dabei auf den aufzunehmenden Schmutz. Alternativ können Sie den Laubsauger unmittelbar über den Boden halten und das Gerät von Seite zu Seite schwingen, während Sie sich vorwärts bewegen und die Düse auf den aufzunehmenden Schmutz richten. Drücken Sie die Düse nicht in den Schmutz. Dies führt zu einer Verstopfung des Ansaugrohrs und reduziert die Leistung des Geräts.

Organische Stoffe, wie z. B. Laub, enthalten eine große Menge Wasser. Dadurch können sie an der Innenseite des Saugrohrs haften. Lassen Sie organische Stoffe einige Tage trocknen, damit sie nicht am Rohr haften.

Reinigung und Lagerung

Vergewissern Sie sich, dass alle Muttern, Bolzen und Schrauben fest angezogen und alle Schutzvorrichtungen richtig montiert sind.

Alle beschädigten und verschlissenen Teile müssen ersetzt werden, damit der Laubsauger betriebssicher bleibt.

Lassen Sie niemals Material im Laubsauger oder Abfallsammelsack. Dies kann beim Starten des Laubsaugers gefährlich sein.

Reinigen Sie den Laubsauger nach der Verwendung gründlich.

Stellen Sie sicher, dass der Laubsauger ausgeschaltet und der Stecker aus der Steckdose gezogen wurde. Entfernen und leeren Sie den Abfallsammelbehälter. Vergewissern Sie sich, dass der Saug-/Blas-Wahlhebel leicht zu bedienen ist und nicht von Schmutz behindert wird. Bürsten Sie losen Schmutz um das Gebläse und im Inneren des Saug-/Gebläserohrs ab.

Verwenden Sie für die Kunststoffteile des Laubsaugers keine Reinigungsmittel jeglicher Art.

Auswechseln des Netzkabels

Falls das Netzkabel ausgetauscht werden muss, ist dies vom Hersteller, dem Beauftragen des Herstellers oder von einer autorisierten Fachwerkstatt durchzuführen, um die elektrische Sicherheit des Geräts weiterhin zu gewährleisten.

Fehlersuche

Achtung! Vor jedem Eingriff des Gerätes ist der Stecker aus der Steckdose zu ziehen.

- **Das Gerät startet nicht:** Überprüfen Sie ob der Schalter in der Position „EIN" steht; der Fehlerstromschutzschalter bzw. eine Sicherung ihres Stromkreises nicht abgeschaltet ist. Wenn das Gerät nach diesem Eingriff nicht startet, lassen Sie es durch einen autorisierten Kundendienstbetrieb überprüfen.
- **Das Gerät saugt nicht an:** Überprüfen Sie, ob der Laubsack voll ist. Falls dies der Fall sein sollte, entleeren Sie ihn; Prüfen Sie ob der Hebel für die Umlenkklappe in der richtigen Position steht, ansonsten lassen Sie das Gerät durch einen autorisierten Kundendienstbetrieb überprüfen.
- **Das Gerät bläst nicht:** Überprüfen Sie, ob der Hebel für die Umlenkklappe in der richtigen Position steht, ansonsten lassen Sie das Gerät durch einen autorisierten Kundendienstbetrieb überprüfen.
- **Das Schredderrad blockiert:** Überprüfen Sie, ob ein zu großer Gegenstand angesaugt wurde; sich ein Stück Holz, Karton oder etwas anderes zwischen Flügelrad und Schredderkammer verklemmt hat. Falls das Schredderrad blockiert bleibt, lassen Sie das Gerät durch einen autorisierten Kundendienstbetrieb überprüfen.
- Wenn das Gerät vibriert, bitte auf keinen Fall weiter benutzen. Lassen Sie es durch einen autorisierten Kundendienstbetrieb überprüfen.

Entsorgung und Umweltschutz

Sollte dieses Gerät eines Tages so intensiv genutzt worden sein, dass Sie ersetzt werden muss oder Sie keine Verwendung mehr dafür haben, denken Sie bitte an den Umweltschutz. Elektrogeräte, Zubehör und Verpackung gehören nicht in den normalen Hausmüll, sondern sollen einer umweltgerechten Wiederverwendung gemäß örtlichen Vorschriften zugeführt werden.

Nur für EU-Länder

Werfen Sie Elektrowerkzeuge nicht in den Hausmüll!

Gemäß europäischer Richtlinie 2012/19/EG über Elektro- und Elektronik- Altgeräte und Umsetzung in nationales Recht müssen verbrauchte Elektrowerkzeuge getrennt gesammelt werden und einer umweltgerechten Wiederverwertung zugeführt werden.

Recycling-Alternative zur Rücksendeaufforderung:
Der Eigentümer des Elektrogerätes ist alternativ anstelle Rücksendung zur Mitwirkung bei der sachgerechten Verwertung im Falle der Eigentumsaufgabe verpflichtet. Das Altgerät kann hierfür auch einer Rücknahmestelle überlassen werden, die eine Beseitigung im Sinne der nationalen Kreislaufwirtschafts und Abfallgesetze durch-

führt. Nicht betroffen sind den Altgeräten beigefügte Zubehörteile und Hilfsmittel ohne Elektrobestandteile.

Gewährleistung- und Garantiebedingungen

Für dieses Elektrowerkzeug leisten wir unabhängig von den Verpflichtungen des Händlers aus dem Kaufvertrag gegenüber dem Endabnehmer wie folgt Garantie:

Die Garantiezeit beträgt 36 Monate und beginnt mit der Übergabe die durch Originalkaufbeleg nachzuweisen ist. Ausgenommen von der Garantie sind Akkus, Verschleißteile und Schäden die durch Verwendung falscher Zubehörteile, Reparaturen mit Nichtoriginalteilen, Gewaltanwendungen, Schlag und Bruch sowie mutwillige Motorüberlastung entstanden sind. Garantieaustausch erstreckt sich nur auf defekte Teile, nicht auf komplette Geräte. Garantiereparaturen dürfen nur von autorisierten Werkstätten oder vom Werkskundendienst durchgeführt werden. Bei Fremdeingriff erlischt die Garantie. Die Garantie gilt nicht bei gewerblichem Gebrauch des Produkts.

Porto, Versand- und Nachfolgekosten gehen zu Lasten des Käufers.

Ersatzteil

Falls Sie Zubehör oder Ersatzteile benötigen, wenden Sie sich bitte an unseren Service.

Verwenden Sie für die Arbeit mit diesem Gerät keinerlei Zusatzteile außer denjenigen, die von unserem Unternehmen empfohlen werden. Andernfalls können der Bediener oder in der Nähe befindliche Unbeteiligte ernsthafte Verletzungen erleiden, oder das Gerät kann beschädigt werden.

Bei der Ersatzteilbestellung sollten folgende Angaben gemacht werden:

- Typ des Gerätes
- Artikelnummer des Gerätes

Fangsack	Art.-Nr. 74200203
Schultergurt	Art.-Nr. 78011225
Oberes Rohr	Art.-Nr. 74200201
Unteres Rohr	Art.-Nr. 74200200

EG-Konformitätserklärung

Wir, **ikra GmbH, Schlesierstraße 36, D-64839 Münster,** erklären in alleiniger Verantwortung, dass das Produkt **Laubsauger/-bläser RLS 3000**, auf das sich diese Erklärung bezieht, den einschlägigen Sicherheits- und Gesundheitsanforderungen der EG-Richtlinie **2006/42/EG** (Maschinenrichtlinie), **2014/30/EU** (EMV-Richtlinie), **2011/65/EU & 2015/863/EU** (RoHS-Richtlinie), **2000/14/EG und 2005/88/EG** (Geräuschrichtlinie) entspricht. Zur sachgerechten Umsetzung der in den EG-Richtlinien genannten Sicherheits- und Gesundheitsanforderungen wurden folgende Normen und/oder technische Spezifikation(en) herangezogen:

EN 60335-1:2012/A13:2017; EN 50636-2-100:2014
EN 62233:2008; EN 50581:2012
AfPS GS 2019:01 PAK
EN 55014-1:2017; EN 55014-2:2015
EN 61000-3-2:2014; EN 61000-3-3:2013

gemessener Schallleistungspegel 100,3 dB(A)
garantierter Schallleistungspegel 104 dB (A)

Konformitätsbewertungsverfahren nach Anhang V / Richtlinie 2000/14/EG und 2005/88/EG

Das Baujahr ist auf dem Typschild aufgedruckt und zusätzlich anhand der fortlaufenden Seriennummer feststellbar.

Münster, 22.09.2020

Matthias Fiedler, Senior Product Manager Ikra GmbH

Aufbewahrung der technischen Unterlagen:
Ikra GmbH, Schlesierstrasse 36, 64839 Münster, Germany

Laubsauger/-bläser RLS 3000

Technische Angaben

Nennspannungsbereich	V~	230-240	
Nennfrequenz	Hz	50	
Nennaufnahme	W	3000	
Stromnetzsicherung (träge)	A	16	
Umdrehungen	min^{-1}	8.000-14.000	
Blasgeschwindigkeit	km/h	100 - 270	
max. Saugleistung	m^3/ min	13,2	
Auffangvolumen des Beutels	l	45	
Gewicht ohne Kabel	kg	3,3	
Gemessener Schallleistungspegel	dB(A)	100,3	[K 3,57 dB(A)]
Schalldruckpegel L_{pA}	dB(A)	86,3	[K 3,0 dB(A)]
Vibration max.	m/s^2	2,765	[K 1,5 m/s^2]

⧈ Schutzklasse II/VDE 0700

Der A-bewertete Schalldruck- und Schallleistungspegel des Gerätes gemessen nach DIN 45635 Teil 1, Anhang D beträgt:

⚠ **Bitte Gehörschutz tragen!**

Angaben zur Geräuschemission gemäß Produktsicherheitsgesetz (ProdSG) bzw. EG-Maschinenrichtlinie: Der Schalldruckpegel am Arbeitsplatz kann 80 dB (A) überschreiten. In dem Fall sind Schallschutzmaßnahmen für den Bediener erforderlich (z.B. Tragen eines Gehörschutzes).

Bitte beachten Sie: Dieses Gerät darf in Wohngebieten nach der deutschen Maschinenlärmschutzverordnung vom September 2002 an Sonn- und Feiertagen sowie an Werktagen von 20:00 Uhr bis 7:00 Uhr nicht in Betrieb genommen werden.

Zusätzlich gilt das Betriebsverbot zu folgenden Tageszeiten: von 7:00 Uhr bis 9:00 Uhr, von 13:00 Uhr bis 15:00 Uhr und von 17:00 bis 20:00 Uhr.

Beachten Sie zusätzlich auch die landesrechtlichen Vorschriften zum Lärmschutz!

Service

ikramogatec- Service
MOGATEC Moderne Gartentechnik GmbH
Max-Wenzel-Str. 31
09427 Ehrenfriedersdorf

Tel.: 03725 449 335
Fax.: 03725 449 324

garten*k*raft

garten*k*raft ist eine registrierte Marke der
DRWZ Marken GmbH
Lauterbergstr. 1-5
76137 Karlsruhe

Telefon: +49 (0)721 3521888
E-Mail: info@drwz-marken.de