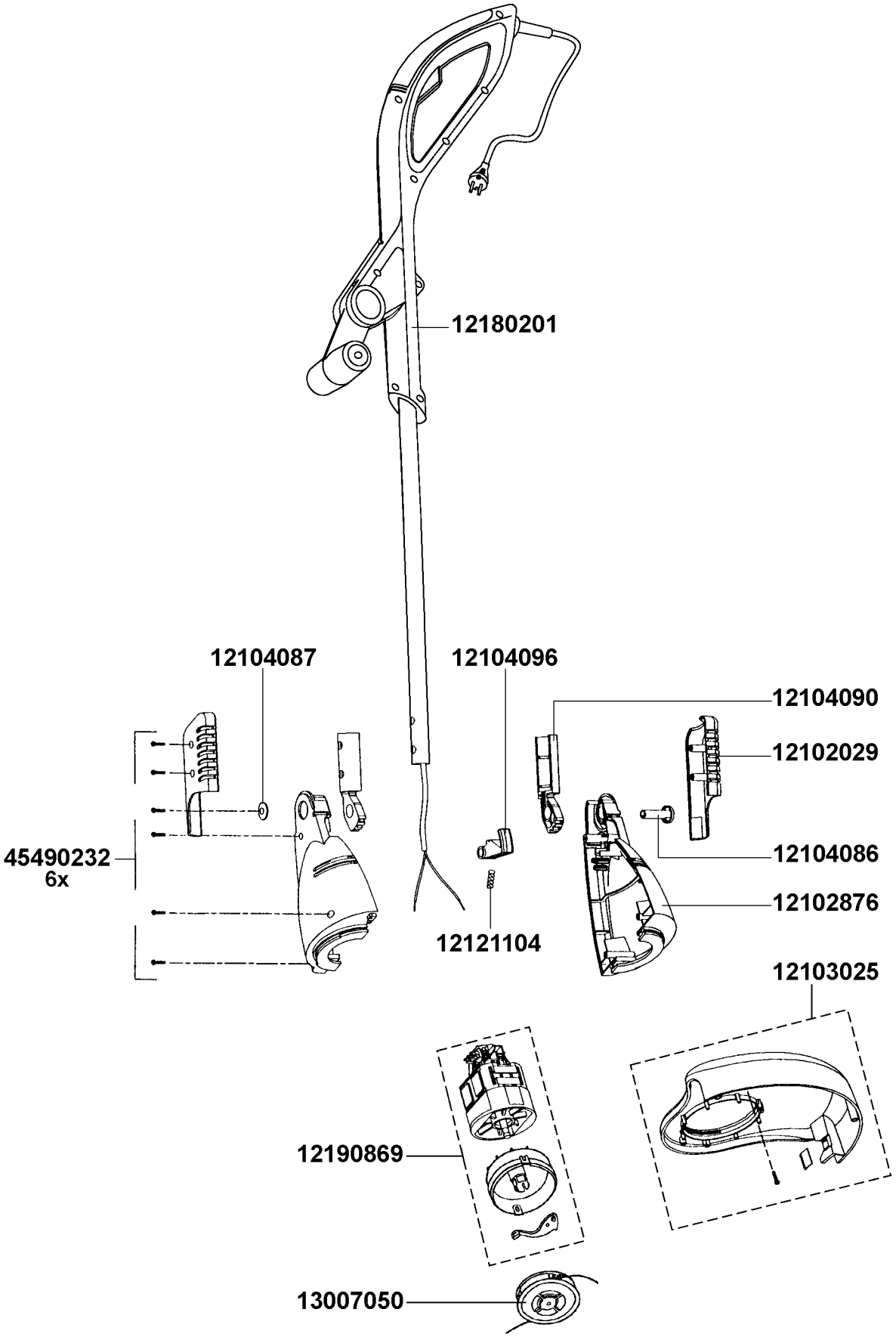RT 4905 VA2 Bahr (10490504)