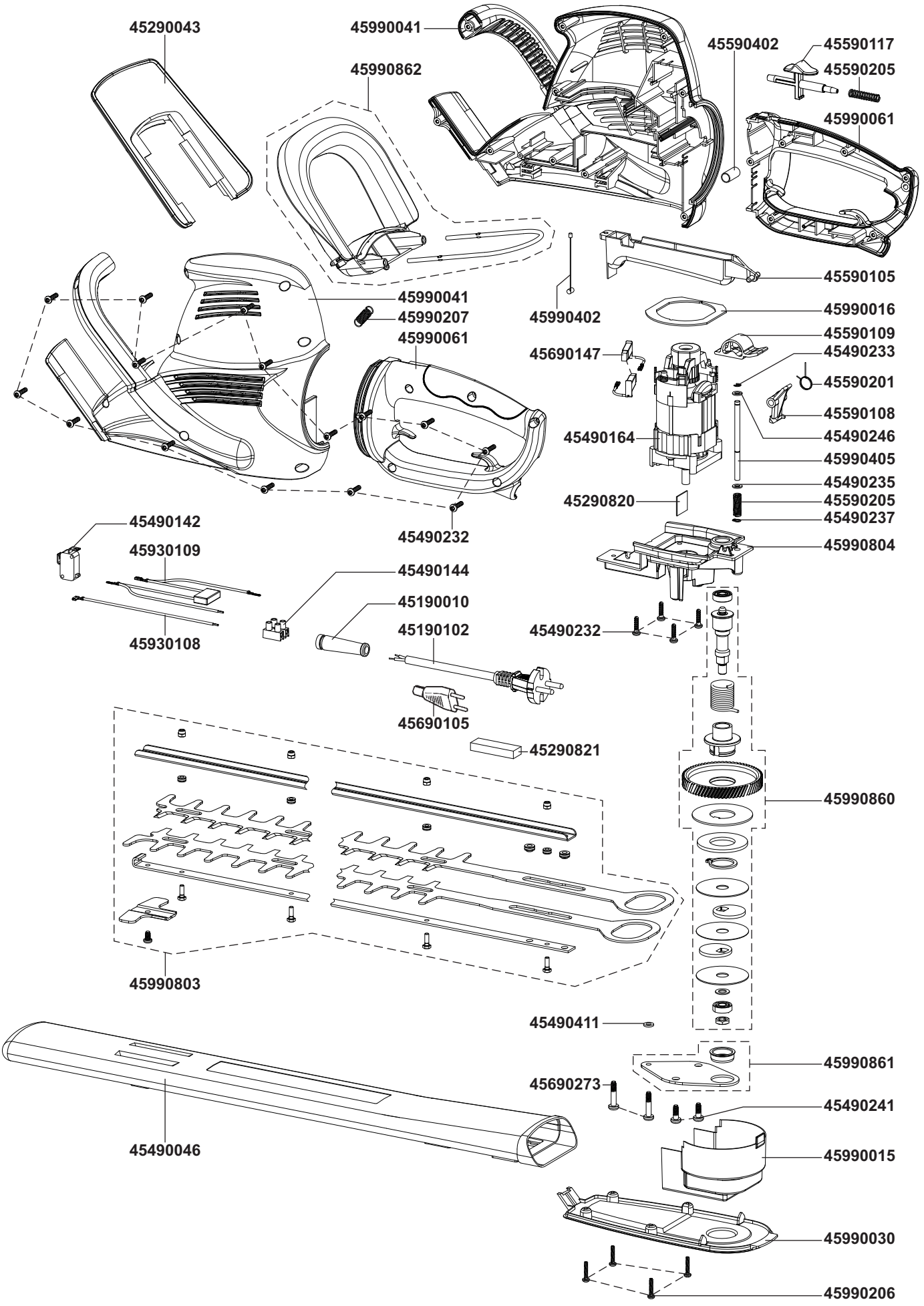Variolux V-HS 600 Drehgriff