HHSI 5246

Heckenschere
Hedge Trimmer
Taille-Haie
Tagliasiepi
Cortasetos
Heggenschaar
Sekator
Plotové nůžky
Nožnice na živé ploty
Sövény-nyíró
Električne škarje za živo mejo
Škare za obrezivanje živice
Ножица за жив плет
Çit kesme makinesi
Hæktrimmeren
Hekksaksen
Häckklipparen
Pensasleikkurin
Põõsalõikur

DE **Gebrauchsanweisung** - Originalbetriebsanleitung
Vor Inbetriebnahme Gebrauchsanweisung lesen!

GB **Operating Instructions** - Translation of the original Operating Instructions
Read operating instructions before use!

FR **Manuel d'utilisation** - Traduction du mode d'emploi d'origine
Lire attentivement le mode d'emploi avant chaquemise en service!

IT **Istruzioni per l'uso** - Traduzione delle istruzioni per l'uso originali.
Prima della messa in funzione leggere le istruzioni per l'utilizzo!

ES **Instrucciones de Manejo** - Traducción de las instrucciones de servicio originales
¡Lea las instrucciones de manejo antes de efectuar la puesta en marcha!

NL **Gebruiksaanwijzing -** Vertaling van de originele gebruiksaanwijzing
Voor inwerkingstelling de gebruiksaanwijzing lezen!

PL **Instrukcja Obsługi** - Tłumaczenie oryginalnej instrukcji obsługi
Pred pouzitíu cosacky, travy pozorne precitajte návod k jej pouzitíu!

CZ **Návod k použití** - Překlad původního návodu k použití
Před použitím je nutné si přečíst návod k použití!

SK **Návod na obsluhu** - Preklad pôvodného návodu na použitie
Pred použitím prístroja si pozorne prečítajte návod na obsluhu.

HU **Kezelesi Utasistas** - Az eredeti használati utasítás fordítása
Üzembe helyezés előtt olvassuk el a kezelési útmutatót!

SI **Navodila za uporabo** - Prevod originalnega navodila za uporabo
Pred uporabo preberite navodilo za uporabo!

HR **Uputstvo za uporabu** - Prijevod originalne upute za uporabu
Prije stavljanja u pogon pročitajte uputstvo za uporabu!

BG **Упътване за употреба** - Превод на оригиналното ръководство за употреба
Преди пускане в експлоатация прочетете ръководството за употреба!

TR **Kullanim Talımati** - Den çeviri orijinal
Çalıştırmadan önce kullanma talımatini okuyunuz!

DK **Brugsanvisning -** Oversættelse af den originale driftsvejledning
Læs instruktionerne, inden maskinen tages i brug!

NO **Bruksanvisning** - Oversettelse av den originale bruksanvisningen
Les bruksanvisningen før bruk!

SE **Bruksanvisning** - Översättning av den ursprungliga instruktionen
Läs bruksanvisningen före användning!

FI **Käyttöohjeet -** Käännös alkuperäisestä käyttöohjeet
Lue käyttöohjeet ennen käyttöä!

EE **Kasutusjuhend** - Tõlge algsest kasutusjuhendist
Lugege kasutusjuhend enne trimmeri kasutamist läbi!

73710244-10
Made in China

1

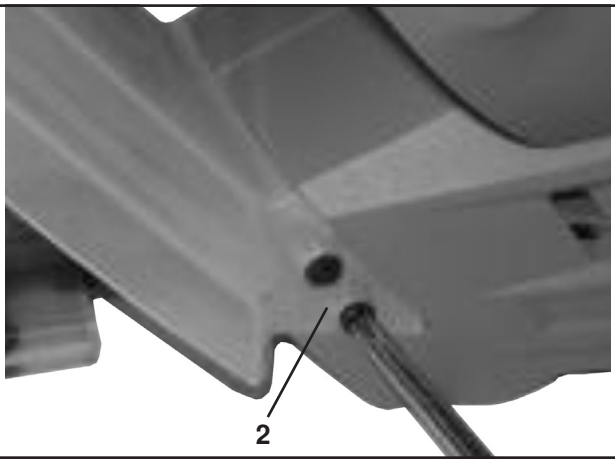

2

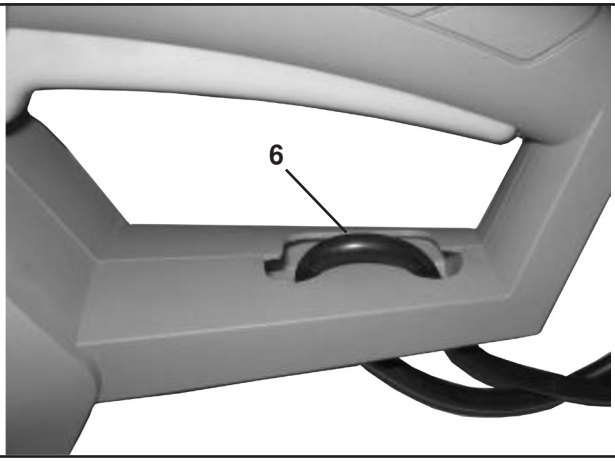

3

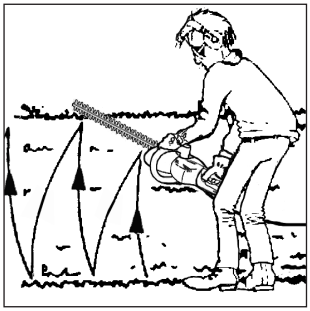

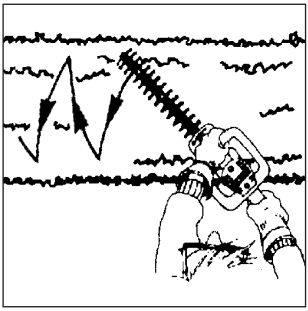

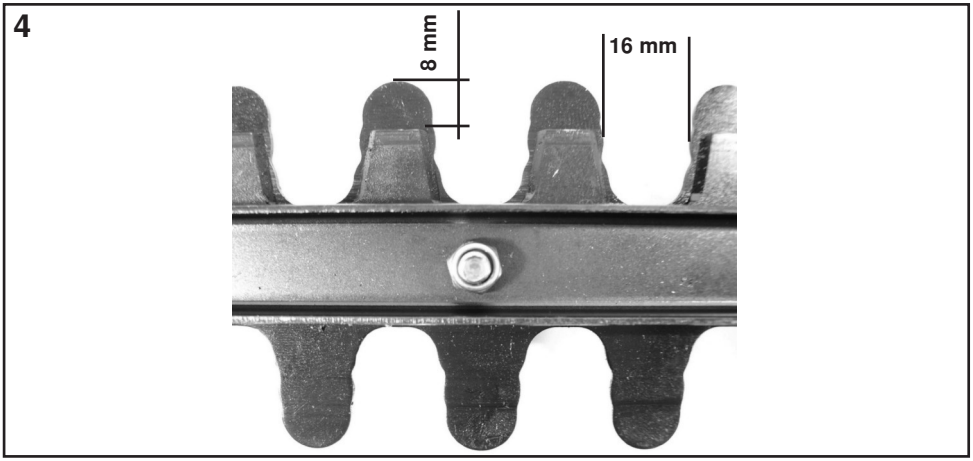

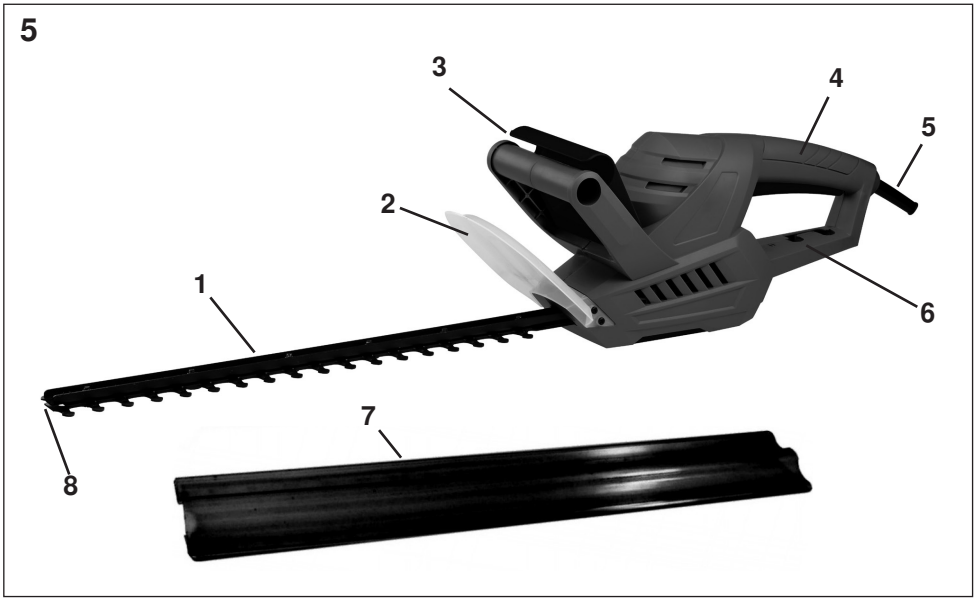

DE

1 Sicherheitsmesserbalken
2 Schutzschild
3 Bügelgriff mit Ein-/Ausschalter
4 Handgriff mit Ein-/Ausschalter
5 Netzleitung mit Stecker
6 Zugentlastung
7 Schutzköcher
8 Anstoßschutz

GB

1 Safety blades
2 Protection shield
3 Wrap-around handle with ON/OFF switch
4 Rear handle with ON/OFF switch
5 Power cord connecteur
6 Strain relief
7 Protective blade cover
8 Impact protector

FR

1 Barre de coupe de sécurité
2 Bouclier de protection
3 Poignée-étrier avec interrupteur ON/OFF
4 Poignée avec interrupteur ON/OFF
5 Raccordement au réseau
6 Décharge de traction
7 Etui de protection
8 Protection contre les chocs

ES

1. Barra de seguridad de la cuchilla
2. Placa protectora
3. Asa de estribo con interruptor
4. Asa manual con interruptor
5. Protección contra el choque
6. Abrazadera antitracción
7. Carcaj protector
8. Descarga de tracción

PL

1 Zabezpieczona listwa nożowa
2 Osłona
3 Uchwyt pałąkowy z włącznikiem/wyłącznikiem
4 Rękojeść z włącznikiem/wyłącznikiem
5 Kabel do podłączenia do sieci elektrycznej
6 Uchwyt kablowy odciążający
7 Kołczan ochronny
8 Ochrona przed uderzaniem

SK

1. Bezpecnostná nožová lišta
2. Ochranný štít
3. Strmeňová rukoväť so spínačmi ZAP/VYP
4. Rukoväť so spínačmi ZAP/VYP
5. Sietový kábel so zástrckou
6. ťahové odľahčenie
7. Ochranný tulec
8. Ochrana pred nárazom

SI

1 Varnostna gred za rezila
2 Ščitnik
3 Držalo s stikalom za vklop/izklop
4 Ročaj s stikalom za vklop/izklop
5 Priključni kabel
6 Natezna razbremenitev
7 Varnostni tulec
8 Zaščita od udara

BG

1. Ножове
2. Защитен екран
3. Дръжка с ON/OFF бутон
4. Задна дръжка с ON/OFF бутон
5. Захранващ кабел
6. Устройство предпазващо кабела от опъване
7. Предпазител за ножовете
8. Противоударен елемент

IT

1 Barra portalama di sicurezza
2 Schermo protettivo
3 Impugnatura ad archetto con interruttore d'accensione/spegnimento
4 Maniglia con interruttore d'accensione/spegnimento
5 Cavo di alimentazione
6 Scarico della trazione
7 Custodia di protezione
8 Protezione antiurto

NL

1 Veiligheidsmesbalk
2 Beschermschild
3 Beugelgreep met in- en uitschakelen
4 Handgreep met in- en uitschakelen
5 Netleiding met stekker
6 Snoerontlasting
7 Beschermkoker
8 Aanstootbeveiliging

CZ

1 Bezpečnostní nožová lišta
2 Ochranný štít
3 Třmenová rukojeť se spínačem ZAP/VYP
4 Rukojeť se spínačem ZAP/VYP
5 Přívodní kabel s vidlicí
6 Tahové odlehčení
7 Ochranné pouzdro lišty
8 Protinárazová ochrana

HU

1 Biztonsági késtartó gerenda
2 Védőpajzs
3 Fogófül be/kikapcsolóval
4 Nyél be/kikapcsolóval
5 Halózati vezeték
6 Húzásmegszüntető
7 Védőtok
8 Ütközésvédelem

HR

1 Sigurnosna poluga za nož
2 Zaštitna ploča
3 Polužna ručka sa sklopkom za uključivanje / isključivanje
4 Ručka sa sklopkom za uključivanje / isključivanje
5 Mrežni vod
6 Vlačno rasterećenje
7 Zaštitni spremnik
8 Zaštita od udara

TR

1. Emniyet bıçak çubuğu
2. El koruyucu
3. Açma/Kapatma şalterli çemberli kulp
4. Açma/Kapatma şalterli kulp
5. Elektrik şebeke kablosu
6. Çekme yükünü azaltma tertibati
7. Koruyucu kılıf
8. Çarpmaya karşı koruyucu

DK

1. Knivbjælke
2. Beskyttelsesskærm
3. Bøjlegreb med tænd/sluk-kontakt
4. Håndtag med tænd/sluk-kontakt
5. El-ledning med stik
6. Trækaflastning
7. Beskyttelseshylster
8. Støddæmper

SE

1. Säkerhetsknivbalk
2. Skyddsskärm
3. Bygelhandtag med till-/frånbrytare
4. Handtag med till-/frånbrytare
5. Elektrisk sladd med kontakt
6. Dragavlastning
7. Skyddskoger
8. Slagskydd

EE

1 Terakaitse
2 Käekaitse
3 Käivitus-/seiskamislülitiga käepide
4 Käivitus-/seiskamislülitiga käepide
5 Toitejuhe ja pistik
6 Juhtmefiksaator
7 Kaitsetupp
8 Löögikaitse

NO

1. Sikkerhetsknivbom
2. Beskyttelsesskjold
3. Bøylehåndtak med PÅ/AV-bryter
4. Håndtak med PÅ/AV-bryter
5. Hoveledning med støpsel
6. Strekkavlastning
7. Beskyttelseshylster
8. Beskyttelse mot støt

FI

1. Varmuusteräpalkki
2. Suojakilpi
3. Sanka käyntiin/seis-kytkimellä
4. Kädensija käyntiin/seis-kytkimellä
5. Verkkojohto ja pistoke
6. Kaapelinkannatin
7. Suojatuppi
8. Takapotkusuoja

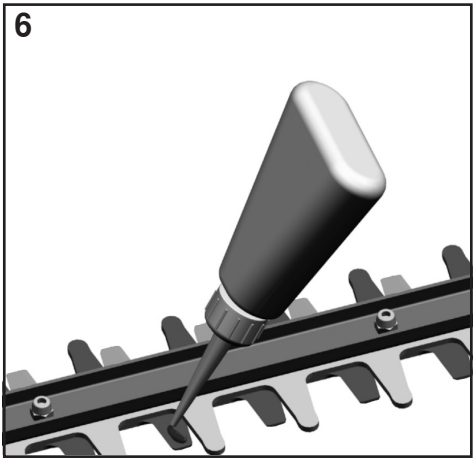

Abbildung und Erklärung der Piktogramme
Représentation et explication des pictogrammes
Símbolos y su significado
Ilustracja i objaœnienia piktogramów
Vyobrazenie a vysvetlenie piktogramov
Slika in pojasnilo k piktogramom
Изображение и обяснение на пиктограмите
Illustrasjon og forklaring av symboler
Piktogramillustration og forklaring
Sümbolite tähendu

Illustration and explanation of pictograms-
Illustrazione e spiegazione dei simboli
Afbeelding en toelichting van de pictogrammen
Vyobrazení a vysvětlivky k typovému štitku
A piktogarmok ábrázolása és magyarázata
Slike i objašnjenje piktograma
Çizimler ve şekillerin izahı
Illustration och förklaring av symboler
Symbolien selitykset

1

2

3

4

5

6

DE

1 Augen- und Gehörschutz tragen!
2 Warnung!
3 Gebrauchsanweisung lesen!
4 Dieses Elektrowerkzeug nicht dem Regen aussetzen
5 Bei Beschädigung oder Durchschneiden der Anschlussleitung sofort Stecker ziehen!
6 Achtung Umweltschutz ! Dieses Gerät darf nicht mit dem Hausmüll/Restmüll entsorgt werden. Das Altgerät nur in einer öffentlichen Sammelstelle abgeben.

GB

1 Wear eye and ear protection!
2 Warning!
3 Read the instruction manual!
4 Do not use the tool under wet weather conditions!
5 Unplug immediately if the power cord or plug becomes damage!
6 Attention: Environmental Protection! This device may not be disposed of with general/household waste. Dispose of only at a designated collection point.

FR

1 Porter des protections des yeux et des oreilles!
2 Attention!
3 Lisez l'instruction de service!
4 Ne pas laisser cet outil électrique sous la pluie!
5 En cas de détérioration ou section du câble retirer immédiatement la prise!
6 Attention ! Protection de l'environnement! Le présent appareil ne peut en aucun cas être éliminé avec les ordures ménagères/déchets. Toujours déposer les appareils usagés dans un centre de collection.

IT

1 Portare dispositivos per proteggere l'udito e gli cchi!
2 Avvertimento!
3 Leggere le istruzioni sull'uso!
4 Non esporre questo utensile elettrico alla pioggia!
5 In caso di danneggiamento o taglio del cordone di allacciamento, tirare immediatamente la spina!
6 Attenzione protezione dell'ambiente! Questo apparecchio non può essere smaltito con la spazzatura domestica/con rifiuti non riciclabili. Consegnare l'apparecchio vecchio esclusivamente in un punto di raccolta pubblico.

ES

1 Lleve protecciones del oído y de los ojos!
2 Cuidado!
3 Lea las instrucciones de manejo!
4 No exponga esta herramienta eléctrica a la lluvia!
5 Al dañarse o cortarse el cable de red desenchufe inmediatamente el aparato!
6 Atención: protección del medio ambiente. Este aparato no debe evacuarse junto a la basura doméstica ni el rechazo. El aparato, una vez desechado, deberá entre-garse en un puesto de recolección colectivo.

PL

1 Nosić ochronniki słuchu i okulary ochronne.
2 Uwaga!
3 Przed użyciem przeczytać instrukcję obsługi.
4 Nie dopuszczać do kontaktu z wilgocią.
5 Odłączyć z sieci jeśli przewód połączoniowy jest uszkodzony lub przecięty
6 Uwaga Ochrona środowiska naturalnego! Niniejsze urządzenie nie może zostać usuwane wraz z odpadami gospodarstwa domowego/odpadami pozostałymi. Zużyte urządzenie należy oddać w publicznym miejscu zbiorczym.

SK

1 Používajte ochranné okuliare a chrániče sluchu
2 POZOR!
3 Prečítajte si návod na použitie
4 Nepoužívajte elektrický prístroj za dažďa alebo ak je mokro!
5 Pri poškodení elektrického kábla odpojte stroj od siete!
6 Pozor! Ochrana životného prostredia! Tento prístroj sa nesmie likvidovať spoločne s komunálnym odpadom. Vyslúžilý prístroj je potrebné odovzdať v zberni zaoberajúcou sa ekologickou likvidáciou odpadu.

SI

1 Nositi zašcitu za oci in uha.
2 Pozor!
3 Navodila za uporabo citati!
4 Tista elektricna naprava je obcutljiva na dež!
5 Ako obškodite ali prerežete kabel takaj zvlecite vtic z vticnice
6 Pozor, varstvo okolja! Te naprave se ne sme zavreèi skupaj s hišnimi/ostalimi odpadki. Odsluženo napravo oddajte le na javnem zbirnem mestu.

NL

1 Gehoor- en oogbeveiliging dragen!
2 Waarschuwing!
3 Leest U de gebruiksaanwijzing, a.u.b.
4 Dit elektrowerktuig niet aan de regen onderwerpen!
5 Bij beschadiging of doorsnijden van de aan sluitingsleiding dadelijk de stekker uittrekken!
6 Pas op ! Gevaar voor letsel, scherp snijmes !
7 Opgelet milieubescherming! Dit apparaat mag niet bij het gewone huishoudelijke afval worden aangeboden. Het oude apparaat alleen bij een gemeentelijk of regionaal afvalverzamelstation inleveren.

CZ

1 Používejte ochranné brýle a chrániče sluchu!
2 POZOR!
3 Prostudujte si návod k použití!
4 Elektrický přístroj nepoužívejte za deště nebo za mokra!
5 Při poškození nebo proříznutí elektrického kabelu odpojte stroj od sítě!
6 Pozor! Ochrana životního prostředí! Tento přístroj se nesmí likvidovat společně s domovním/ komunálním odpadem. Vysloužilý přístroj je zapotřebí odevzdat ve sběrně, zabývající se ekologickou likvidací odpadu.

HU

1 Használjunk védőszemüveg és fülvédőt!
2 Figyelmeztetés!
3 Üzembe helyezés előtt olvassuk el a haználati útmutatót!
4 Ne tegyük ki az elektromos gépet az esőnek!
5 Meghibásodás vagy a csatlakozókábel átvágása esetén azonnal húzzuk ki a hálózati dugaszt!
6 Figyelem - Környezetvédelem! A készülék nem ártalmatlanítható a háztartási/általános hulladékokkal együtt. A régi készüléket nyilvános gyűjtőhelyen adjuk le.

HR

1 Nositi zaštitu za uši!
2 Upozorenje!
3 Pročitajte uputstvo za uporabu!
4 Ovaj električni alat ne smijete izlagati kiši!
5 Kod oštećenja ili prerezivanja priključnog voda odmah izvaditi mrežni utikač!
6 Pozor Zaštita okoliša! Ovaj uređaj se ne smije zbrinuti sa kućnim otpadom / preostalim otpadom. Stari uređaj se treba predati javnom mjestu za sakupljanje otpada.

BG

1 Да се носят защитни средства за очите и слуха!
2 Предупреждение!
3 Да се чете Инструкцията за обслужване!
4 Този електроинструмент да не се излага на дъжд!
5 При увреждане или прерязване на съединителния проводник веднага да се издърпа щекера.
6 Внимание - опазване на околната среда! Този уред да не се изхвърля заедно с битовите или смесените отпадъци. Остарелият уред да се предава само в обществен пункт за събиране на отпадъци.

TR

1 Göz ve kulak koruyucuları taşıyınız
2 Dikkat!
3 Cihazı kullanmadan evvel kullanım talimatını okuyunuz.
4 Bu aleti yağmur altında bırakmayınız!
5 Bağlantı kablosunun hasar görmesi halinde derhal fişi çekiniz.
6 Dikkat çevre korumasý ! Bu cihazýn ev çöpü/artýk çöp ile imha edilmesi uygun deðildir. Eski cihaz sadece resmi bir atýk biriktirme yerine verilebilir.

DK

1 Brug altid beskyttelsesbriller og høreværn!
2 Advarsel!
3 Læs instruktionerne, inden maskinen tages i brug!
4 Brug ikke dette elektriske apparat i fugtigt vejr!
5 Tag stikket ud, hvis ledningen bliver beskadiget eller klippet over!
6 NB! Miljøbeskyttelse! Dette apparat må ikke bortskaffes sammen med husholdningsaffald/restaffald. Aflever det gamle apparat kun på en kommunal modtagestation.

NO

1 Bruk alltid øye- og hørselsvern!
2 Advarsel!
3 Les bruksanvisningen før bruk!
4 Ikke bruk dette elektriske redskapet i fuktig vær!
5 Trekk øyeblikkelig støpselet ut hvis ledningen blir skadet!
6 OBS miljøvern ! Denne maskinen skal ikke kastes i husholdningsavfallet/restavfallet. Den gamle maskinen skal bare leveres inn til et offentlig deponi.

SE

1 Bär alltid ögon- och hörselskydd!
2 Varning!
3 Läs bruksanvisningen före användning!
4 Använd inte detta eldrivna redskap i fuktig väderlek!
5 Ta genast bort kontakten om sladden skadas eller går av!
6 Observera miljöskydd! Denna apparat får inte slängas i hushållssopor/restsopor. Den kasserade apparaten får endast lämnas till en allmän återvinningsstation.

FI

1 Käytä aina silmien- ja kuulosuojaimia!
2 Varoitus!
3 Lue käyttöohjeet ennen käyttöä!
4 Älä käytä tätä sähkötyökalua märällä ilmalla!
5 Irrota pistoke välittömästi, jos verkkojohto on vaurio-tunut tai katkennut!
6 Huomioitava ympäristönsuojelu! Tätä laitetta ei saa heittää tavalliseen jätesankoon/kuivajätesäiliöön. Käytöstä poistettu laite on toimitettava sille tarkoitettuun keräyspisteeseen.

EE

1 Kandke alati silma- ja kuulmiskaitseid!
2 Ettevaatust!
3 Lugege kasutusjuhend enne trimmeri kasutamist läbi!
4 Ärge kasutage elektritööriista niiske ilmaga!
5 Kui toitejuhe on vigastatud või katkenud, eemaldage kohe pistik pistikupesast!
6 Arvestage keskkonnakaitsenõuetega! Seda seadet ei tohi panna tavalisse prügikonteinerisse. Kasutuselt kõrvaldatud seade tuleb viia selleks ette nähtud kogumispunkti.

Heckenschere

1. Vorstellung der Heckenschere

Technische Angaben		HHSI 5246
Betriebsspannung	V~	230-240
Nennfrequenz	Hz	50
Nennaufnahme	W	520
Schnittbewegungen	min^{-1}	1700
Schnittlänge	mm	450
Schnittstärke	mm	16
Gewicht ohne Kabel	kg	2,5
Schalldruckpegel L_{pA} nach EN 60745	dB (A)	84 [K 3,0 dB(A)]
Vibration nach EN 60745	m/s^2	4,0 [K 1,5 m/s^2]

Technische Änderungen bleiben vorbehalten.

Schutzklasse II/DIN EN 60745/VDE 0740 ⧈

Funkentstört nach EN 55014, EN 61000-3-2, 61000-3-3.

Die Geräte sind nach den Vorschriften gemäß EN 60745-1 und EN 60745-2-15 gebaut und entsprechen voll den Vorschriften des Produktsicherheitsgesetzes.

Emissionen

- Der angegebene Schwingungsemissionswert wurde nach einem genormten Prüfverfahren gemessen und kann zum Vergleich mit anderen Elektrowerkzeugen verwendet werden.
- Der angegebene Schwingungsemissionswert kann auch zur Einschätzung von erforderlichen Arbeitspausen verwendet werden.
- Der angegebene Schwingungsemissionswert kann sich während der tatsächlichen Benutzung des Elektrowerkzeuges von dem Angabewert unterscheiden, abhängig von der Art und Weise, wie das Elektrowerkzeug verwendet wird.
- Achtung: legen Sie zum Schutz vor vibrationsbedingten Durchblutungsstörungen der Hände rechtzeitige Arbeitspausen ein.

Allgemeiner Sicherheitshinweis

Angaben zur Geräuschemission gemäß Produktsicherheitsgesetz (ProdSG) bzw. Maschinenrichtlinie: Der Schalldruckpegel am Arbeitsplatz kann 80 dB(A) überschreiten. In dem Fall sind Schallschutzmaßnahmen für den Bediener erforderlich (z.B. Tragen eines Gehörschutzes).

⚠ **Bitte beachten Sie: Dieses Gerät darf in Wohngebieten nach der deutschen Maschinenlärmschutzverordnung vom September 2002 an Sonn- und Feiertagen sowie an Werktagen von 20:00 Uhr bis 7:00 Uhr nicht in Betrieb genommen werden.**

Beachten Sie zusätzlich auch die landesrechtlichen Vorschriften zum Lärmschutz.

Jeder Betrieb von Heckenscheren ist mit Unfallgefahren verbunden. Beachten Sie deshalb die entsprechenden Unfallschutzvorschriften.

Die Maschine ist nach dem Stand der Technik und den anerkannten sicherheitstechnischen Regeln gebaut. Dennoch können bei ihrer Verwendung Gefahren für Leib und Leben des Benutzers oder Dritter bzw. Beeinträchtigungen der Maschine und anderer Sachwerte entstehen.

Achtung: Beim Gebrauch von Elektrowerkzeugen sind zum Schutz gegen elektrischen Schlag, Verletzungs- und Brandgefahr folgende grundsätzlichen Sicherheitsmaßnahmen zu beachten. Lesen und beachten Sie alle diese Hinweise, bevor Sie dieses Elektrowerkzeug benutzen. Bewahren Sie die Sicherheitshinweise gut auf.

Maschine nur in technisch einwandfreiem Zustand sowie bestimmungsgemäß, sicherheits und gefahrenbewußt unter Beachtung der Gebrauchsanweisung benutzen! Insbesondere Störungen, die die Sicherheit beeinträchtigen können, umgehend beseitigen (lassen)!

Diese Maschine kann ernsthafte Verletzungen verursachen. Lesen Sie sorgfältig die Gebrauchsanweisung zum korrekten Umgang, zur Vorbereitung, zur Instandhaltung, zum sachgemäßen Gebrauch der Heckenschere. Machen Sie sich vor dem ersten Gebrauch mit der Maschine vertraut und lassen Sie sich auch praktisch einweisen.

Dieses Gerät ist nicht dafür bestimmt, durch Personen (einschließlich Kinder) mit eingeschränkten physischen, sensorischen oder geistigen Fähigkeiten oder mangels Erfahrung und/oder mangels Wissen benutzt zu werden, es sei denn, sie werden durch eine für ihre Sicherheit zuständige Person beaufsichtigt oder erhielten von ihr Anweisungen, wie das Gerät zu benutzen ist.

Kinder sollten beaufsichtigt werden, um sicherzustellen, dass sie nicht mit dem Gerät spielen.

Verwendungszweck

Die Maschine ist ausschließlich zum Schneiden von Hecken bestimmt. Eine andere oder darüber hinausgehende Benutzung gilt als nicht bestimmungsgemäß. Für hieraus resultierende Schäden haftet der Hersteller / Lieferer nicht. Das Risiko trägt allein der Anwender. Zur bestimmungsgemäßen Verwendung gehört auch das Beachten der Gebrauchsanweisung und die Einhaltung der Inspektions- und Wartungsbedingungen.

Die Gebrauchsanweisung ständig am Einsatzort der Maschine griffbereit aufbewahren!

Allgemeine Sicherheitshinweise für Elektrowerkzeuge

⚠ **WARNUNG! Lesen Sie alle Sicherheitshinweise und Anweisungen.** *Versäumnisse bei der Einhaltung der Sicherheitshinweise und Anweisungen können elektrischen Schlag, Brand und/ oder schwere Verletzungen verursachen.*

Bewahren Sie alle Sicherheitshinweise und Anweisungen für die Zukunft auf.

Der in den Sicherheitshinweisen verwendete Begriff „Elektrowerkzeug“ bezieht sich auf netzbetriebene Elektrowerkzeuge (mit Netzkabel) und auf akkubetriebene Elektrowerkzeuge (ohne Netzkabel).

1) Arbeitsplatzsicherheit

a) **Halten Sie Ihren Arbeitsbereich sauber und gut beleuchtet.** *Unordnung oder unbeleuchtete Arbeitsbereiche können zu Unfällen führen.*

b) **Arbeiten Sie mit dem Elektrowerkzeug nicht in explosionsgefährdeter Umgebung, in der sich brennbare Flüssigkeiten, Gase oder Stäube befinden.** *Elektrowerkzeuge erzeugen Funken, die den Staub oder die Dämpfe entzünden können.*

c) **Halten Sie Kinder und andere Personen während der Benutzung des Elektrowerkzeugs fern.** *Bei Ablenkung können Sie die Kontrolle über das Gerät verlieren.*

2) Elektrische Sicherheit

a) **Der Anschlussstecker des Gerätes muss in die Steckdose passen. Der Stecker darf in keiner Weise verändert werden. Verwenden Sie keine Adapterstecker gemeinsam mit schutzgeerdeten Geräten.** *Unveränderte Stecker und passende Steckdosen verringern das Risiko eines elektrischen Schlages.*

b) **Vermeiden Sie Körperkontakt mit geerdeten Oberflächen, wie von Rohren, Heizungen, Herden und Kühlschränken.** *Es besteht ein erhöhtes Risiko durch elektrischen Schlag, wenn Ihr Körper geerdet ist.*

c) **Halten Sie das Gerät von Regen oder Nässe fern.** *Das Eindringen von Wasser in ein Elektrowerkzeug erhöht das Risiko eines elektrischen Schlages.*

d) **Zweckentfremden Sie das Kabel nicht, um das Elektrowerkzeug zu tragen, aufzuhängen oder um den Stecker aus der Steckdose zu ziehen. Halten Sie das Kabel fern von Hitze, Öl, scharfen Kanten oder sich bewegenden Geräteteilen.** *Beschädigte oder verwickelte Kabel erhöhen das Risiko eines elektrischen Schlages.*

e) **Wenn Sie mit einem Elektrowerkzeug im Freien arbeiten, verwenden Sie nur Verlängerungskabel, die auch für den Außenbereich geeignet sind.** *Die Anwendung eines für den Außenbereich geeigneten Verlängerungskabels verringert das Risiko eines elektrischen Schlages.*

f) **Wenn der Betrieb des Elektrowerkzeuges in feuchter Umgebung nicht vermeidbar ist, verwenden Sie einen Fehlerstromschutzschalter.** *Der Einsatz eines Fehlerstromschutzschalters vermindert das Risiko eines elektrischen Schlages.*

3) Sicherheit von Personen

a) **Seien Sie aufmerksam, achten Sie darauf, was Sie tun, und gehen Sie mit Vernunft an die Arbeit mit einem Elektrowerkzeug. Benutzen Sie kein Elektrowerkzeug, wenn Sie müde sind oder unter dem Einfluss von Drogen, Alkohol oder Medikamenten stehen.** *Ein Moment der Unachtsamkeit beim Gebrauch des Elektrowerkzeuges, verrungert das Risiko von Verletzungen.*

b) **Tragen Sie persönliche Schutzausrüstung und immer eine Schutzbrille.** *Das Tragen persönlicher Schutzausrüstung, wie Staubmaske, rutschfeste Sicherheitsschuhe, Schutzhelm oder Gehörschutz, je nach Art und Einsatz des Elektrowerkzeuges, verringert das Risiko von Verletzungen.*

c) **Vermeiden Sie eine unbeabsichtigte Inbetriebnahme. Vergewissern Sie sich, dass das Elektrowerkzeug ausgeschaltet ist, bevor Sie es an die Stromversorgung und/oder den Akku anschließen, es aufnehmen oder tragen.** *Wenn Sie beim Tragen des Elektrowerkzeuges den Finger am Schalter haben oder das Gerät eingeschaltet an die Stromversorgung anschließen, kann dies zu Unfällen führen.*

d) **Entfernen Sie Einstellwerkzeuge oder Schraubenschlüssel, bevor Sie das Gerät einschalten.** *Ein Werkzeug oder Schlüssel, der sich in einem drehenden Geräteteil befindet, kann zu Verletzungen führen.*

e) **Vermeiden Sie eine abnormale Körperhaltung. Sorgen Sie für einen sicheren Stand und halten Sie jederzeit das Gleichgewicht.** *Dadurch können Sie das Elektrowerkzeug in unerwartete Situationen besser kontrollieren.*

f) **Tragen Sie geeignete Kleidung. Tragen Sie**

keine weite Kleidung oder Schmuck. Halten Sie Haare, Kleidung und Handschuhe fern von sich bewegenden Teilen. *Lockere Kleidung, Schmuck oder lange Haare können von sich bewegenden Teilen erfasst werden.*

g) **Wenn Staubabsaug- und auffangeinrichtungen montiert werden können, vergewissern Sie sich, dass diese angeschlossen sind und richtig verwendet werden.** *Das Verwenden dieser Einrichtungen verringert Gefährdungen durch Staub.*

4) Verwendung und Behandlung des Elektrowerkzeuges

a) **Überlasten Sie das Gerät nicht. Verwenden Sie für Ihre Arbeit das dafür bestimmte Elektrowerkzeug.** *Mit dem passenden Elektrowerkzeug arbeiten Sie besser und sicherer im angegebenen Leistungsbereich.*

b) **Benutzen Sie kein Elektrowerkzeug, dessen Schalter defekt ist.** *Ein Elektrowerkzeug, das sich nicht mehr ein- oder ausschalten lässt, ist gefährlich und muss repariert werden.*

c) **Ziehen Sie den Stecker aus der Steckdose und/oder entfernen Sie den Akku, bevor Sie Geräteeinstellungen vornehmen, Zubehörteile wechseln oder das Gerät weglegen.** *Diese Vorsichtsmaßnahme verhindert den unbeabsichtigten Start des Elektrowerkzeuges.*

d) **Bewahren Sie unbenutzte Elektrowerkzeuge außerhalb der Reichweite von Kindern auf. Lassen Sie Personen das Gerät nicht benutzen, die mit diesem nicht vertraut sind oder diese Anweisung nicht gelesen haben.** *Elektrowerkzeuge sind gefährlich, wenn Sie von unerfahrenen Personen benutzt werden.*

e) **Pflegen Sie Elektrowerkzeuge mit Sorgfalt. Kontrollieren Sie, ob bewegliche Geräteteile einwandfrei funktionieren und nicht klemmen, ob Teile gebrochen oder so beschädigt sind, dass die Funktion des Elektrowerkzeuges beeinträchtigt ist. Lassen Sie beschädigte Teile vor dem Einsatz des Gerätes reparieren.** *Viele Unfälle haben ihre Ursache in schlecht gewarteten Elektrowerkzeugen.*

f) **Halten Sie Schneidwerkzeuge scharf und sauber.** *Sorgfältig gepflegte Schneidwerkzeuge mit scharfen Schneidkanten verklemmen sich weniger und sind leichter zu führen.*

g) **Verwenden Sie Elektrowerkzeug, Zubehör, Einsatzwerkzeuge usw. entsprechend diesen Anweisungen. Berücksichtigen Sie dabei die Arbeitsbedingungen und die auszuführende Tätigkeit.** *Der Gebrauch von Elektrowerkzeugen für andere als die vorgesehenen Anwendungen kann zu gefährlichen Situationen führen.*

5) Service

a) **Lassen Sie das Gerät nur von qualifiziertem Fachpersonal und nur mit Original- Ersatzteilen reparieren.** *Damit wird sichergestellt, dass die Sicherheit des Gerätes erhalten bleibt.*

6) Sicherheitshinweise für Heckenscheren:

- **Halten Sie alle Körperteile vom Schneidmesser fern. Versuchen Sie nicht, bei laufendem Messer Schnittgut zu entfernen oder zu schneidendes Material festzuhalten. Entfernen Sie eingeklemmtes Schnittgut nur bei ausgeschaltetem Gerät.** *Ein Moment der Unachtsamkeit bei Benutzung der Heckenschere kann zu schweren Verletzungen führen.*
- **Tragen Sie die Heckenschere am Griff bei stillstehendem Messer. Bei Transport oder Aufbewahrung der Heckenschere stets die Schutzabdeckung aufziehen.** *Sorgfältiger Umgang mit dem Gerät verringert die Verletzungsgefahr durch das Messer.*
- **Halten Sie das Kabel vom Schneidbereich fern.** *Während des Arbeitsvorgangs kann das Kabel im Gebüsch verdeckt sein und versehentlich durchtrennt werden.*
- **Halten Sie das Elektrowerkzeug an den isolierten Griffflächen, da das Schneidmesser in Berührung mit dem eigenen Netzkabel kommen kann.** *Der Kontakt des Schneidmessers mit einer spannungsführenden Leitung kann metallene Geräteteile unter Spannung setzen und zu einem elektrischen Schlag führen.*
- **Die Heckenschere darf nur mit beiden Händen geführt werden.**
- **Vor dem Einsatz des Gerätes Arbeitsfläche von Fremdkörpern befreien und während des Arbeitens auf Fremdkörper (z.B. Drahtzäune) achten!**
- **Schere nicht bei Regen und nicht zum Schneiden nasser Hecken benutzen. Gerät nicht mit Wasser abspritzen. Keine Hochdruckreiniger oder Dampfstrahler zur Reinigung verwenden.**
- **Nach den Bestimmungen der landwirtschaftlichen Berufsgenossenschaften dürfen nur Personen über 17 Jahren Arbeiten mit elektrisch betriebenen Heckenscheren allein ausführen. Unter Aufsicht Erwachsener ist dies für Personen ab 16 Jahren zulässig.**
- **Wir empfehlen, die Steckdose durch einen Fehlerstromschutzschalter mit einem Fehlerstrom von nicht mehr als 30 mA abzusichern oder bei Anschluss des Elektrowerkzeuges einen solchen zwischenzuschalten. Nähere Auskünfte gibt der Elektroinstallateur.**
- **Wir empfehlen, sich bei erstmaligem Gebrauch der Heckenschere neben dem Lesen der Gebrauchsanweisung auch praktisch in den Gebrauch des Gerätes einweisen zu lassen.**
- **Immer dafür sorgen, dass alle Schutzeinrichtungen und Handgriffe angebracht sind.**
- **Niemals versuchen, eine unvollständige Maschine zu benutzen oder eine, die mit einer nicht genehmigten Änderung versehen ist.**
- **Machen Sie sich vertraut mit Ihrer Umgebung und achten Sie auf mögliche Gefahren, die Sie wegen des Maschinenlärms vielleicht nicht hören können.**
- **Vermeiden Sie den Gebrauch der Heckenschere**

bei schlechten Wetterbedingungen, besonders wenn Gefahr eines Gewitters besteht.

5. Vor Inbetriebnahme

Montage des Schutzschildes (Abb. 1)
Den beiliegenden Schutzschild (2) über den Messerbalken schieben und dann mittels je 2 Schrauben von beiden Seiten gemäß Abb. 1 auf dem Gehäuse befestigen.

Stromanschluss
Die Maschine kann nur an Einphasen-Wechselstrom angeschlossen werden. Sie ist schutzisoliert nach Klasse II VDE 0740. Achten Sie aber vor Inbetriebnahme darauf, dass die Netzspannung mit der auf dem Leistungsschild angegebenen Betriebsspannung der Maschine übereinstimmt.

Fehlerstromschutzschalter
Wir empfehlen, die Heckenschere über einen Fehlerstromschutzschalter mit einem Fehlerstrom von nicht mehr als 30 mA anzuschliessen.

Sicherung des Verlängerungskabels (Abb. 2)
Nur für den Außenbetrieb zugelassene Verlängerungskabel benutzen. Der Leitungsquerschnitt muss für eine Länge von bis zu 75 m gleich oder größer 1,5 mm² sein. Verbinden Sie zunächst den Gerätestecker mit Ihrem Anschlusskabel. Bilden Sie dann mit dem Anschlusskabel eine Schlaufe und schieben Sie diese durch die Kabelführung am Gehäuse der Heckenschere. Legen Sie dann die Schlaufe über den Zugentlastungshaken, wie in der Abb. gezeigt.
Verlängerungskabel über 30 m Länge reduzieren die Leistung der Maschine.

6. Anweisung zum Gebrauch

Schere nicht bei Regen und zum Schneiden nasser Hecken verwenden!

Das Kabel der Heckenschere und seine Verbindungen sind vor jedem Gebrauch auf sichtbare Mängel zu prüfen (Stecker gezogen). Mangelhafte Kabel nicht benutzen.

Handschuhe:
Zum Gebrauch der Heckenschere sollten Sie unbedingt Arbeitshandschuhe tragen.

- Äste mit einem Durchmesser größer als 16 mm zuvor mit einer Astschere herausschneiden.
- Zuerst die Seitenflächen von unten nach oben schneiden. Oberseite je nach Geschmack gerade, dachförmig oder rund schneiden (Abb. 3)
- Der Sicherheits-Messerbalken verfügt über seitlichgerundete und versetzt angeordnete Schneidzähne, um Verletzungsgefahren zu verringern. Der zusätzliche Anstoßschutz verhindert unangenehme Rückschläge beim Auftreffen auf Wände, Zäune usw. (Abb.4 + 5).
- Bei Blockierung der Messer durch feste Gegenstände Gerät sofort ausschalten, Netzstecker ziehen und erst dann den Gegenstand entfernen.
- Vorsicht! Metallgegenstände, wie Drahtzäune, Pflanzenstützen können zu Schäden am Messerbalken führen.
- Kabel immer vom Arbeitsbereich wegführen. Stets von der Steckdose weggehend arbeiten. Schneidrichtung daher vor Arbeitsbeginn festlegen.
- Schnittzeit:
  - Laubhecken: Juni und Oktober
  - Nadelholzhecken April und August
  - Koniferenhecken ab Mai nach Erfordernis

7. Ein- und Ausschalten (Abb. 5)

- Einschalten: Ein-/Ausschalter (3+4) mit beiden Händen gleichzeitig drücken.
- Ausschalten: Beide Ein-/Ausschalter loslassen.
- Die Bremsschaltung bewirkt ein sofortiges Stoppen des Schneidmessers innerhalb von 0,5 Sek. Die dabei auftretende Funkenbildung (Blitz) im Bereich der oberen Lüftungsschlitze ist normal und für das Gerät unschädlich.

8.Wartung und Pflege

Kontrollieren Sie Ihre Heckenschere vor allen Arbeiten und ziehen Sie stets den Stecker aus der Steckdose bevor Sie irgendeine Einstellung oder Wartung vornehmen!

Wichtig: Nach jedem größeren Einsatz der Heckenschere sollten die Messer gereinigt und eingeölt werden. Dadurch wird die Lebensdauer des Gerätes entscheidend beeinflusst. Beschädigte Schneideinrichtungen sind sofort sachgemäß instandzusetzen. **Vorsicht: Verletzungsgefahr.** Das Einölen sollte möglichst mit einem umweltfreundlichen Schmiermittel, z. B. Service-Spray vorgenommen werden (Abb. 6).

Danach stecken Sie die Heckenschere mit den Messern in den mitgelieferten Transportschutz.

Bitte nur Original-Zubehör und Ersatzteile verwenden.

9. Umweltschutz

Sollte diese Heckenschere eines Tages so intensiv genutzt worden sein, dass Sie ersetzt werden muss oder Sie keine Verwendung mehr dafür haben, denken Sie bitte an den Umweltschutz. Elektrogeräte, Zubehör und Verpackung gehören nicht in den normalen Hausmüll, sondern sollen einer umweltgerechten Wiederverwendung gemäß örtlichen Vorschriften zugeführt werden.

10. Reparaturdienst

Reparaturen an Elektrowerkzeugen dürfen nur durch eine Elektro-Fachkraft ausgeführt werden.
Bitte beschreiben Sie bei der Einsendung zur Reparatur den von Ihnen festgestellten Fehler.

Hedge Trimmer

1. Introducing the hedgetrimmer

Technical data		HHSI 5246
Operating Voltage	V~	230-240
Nominal Frequency	Hz	50
Nominal Consumption	W	520
Cutting movements	min^{-1}	1700
Cutting length	mm	450
Cutting capacity	mm	16
Weight (without flex)	kg	2,5
Noise Pressure Level L_{pA} according to EN 60745	dB (A)	84 [K 3,0 dB(A)]
Vibration according to EN 60745	m/s^2	4,0 [K 1,5 m/s^2]

We reserve the right to make changes to the technical specifications.

Class of protection: II/DIN EN 60745/VDE 0740 ⧈

Interference suppressed in accordance with EN EN 55014, EN 61000-3-2:1995, 61000-3-3:1995.

The devices are manufactured in accordance with the provisions of DIN-EN 60745-1and DIN-EN 60745-2-15 and fully comply with the provisions of the German Product Safety Act.

Emissions

- The specified vibration emission value was measured by a standardized test methods and can compare with other power tools are used.
- The specified vibration emission value can also be necessary for the assessment of work breaks are used.
- The specified vibration emission value can vary during the actual use of the electric tool by specifying the value, depending on the way how to use the power tool.
- Note: You create the privilege against vascular pulsations of the hands in time breaks

2. General safety instructions

Noise emission information in accordance with the German Product Safety Act (ProdSG) and the EC Machine Directive: the noise pressure level at the place of work can exceed 80 dB(A). In such cases the operator will require noise protection (e.g. wearing of ear protectors).

⚠ **Attention: Noise protection!** Please observe the local regulations when operating your device.

Usage of hedge trimmer always involves a risk of accidents, therefore please observe the relevant accident prevention instructions.

The machine has been constructed according to the latest technology and in accordance with the recognised technical safety regulations. Nevertheless, use of the machine can involve risks to the user or third persons, and can cause damage to the machine or other objects.

Attention: Using electric power tools, you must observe following fundamental safety instructions to protect yourself against electric shock, against danger of injuries and danger of fire. Read all these instructions before using the hedge trimmer and observe them. Keep these safety instructions at a safe place.

Use the machine in a safety conscious manner for suitable applications in a technically perfect condition only and with due regard to the operating instructions! Immediately rectify or have rectified any faults which could adversely affect safety!

This machine may cause serious injuries. Please read the instruction manual carefully as to the correct handling, the preparations, the maintenance and the proper use of the hedge trimmer. Familiarize your-self with the machine before the first use and also have yourself introduced to practical use of the machine.

This appliance is not intended for use by persons (including children) with reduced physical, sensory or mental capabilities, or lack of experience and knowledge, unless they have been given supervision or instruction concerning use of the appliance by a person responsible for their safety.

Children should be supervised to ensure that they do not play with the appliance.

3. Application

The machine is only intended for trimming hedges. Use for any other purpose constitutes inappropriate use. The

manufacturer / supplier is not liable for any injury and/or damage arising from inappropriate use. This risk is the sole responsibility of the user.Appropriate use of the machine also includes adherence to the operating instructions and compliance with the servicing and maintenance instructions.

Always keep the instruction manual close at hand during operation!

4. General safety information for power tools

Attention! Read all instructions contained herein. Failure to observe the following instructions may result in electric shock, burns and/or severe injury. The term 'power tool' used in the following includes both mains-operated tools (with mains supply) and battery-operated tools (without mains supply).

KEEP THESE INSTRUCTIONS CAREFULLY!

1) Working area

a) **Keep your working area clean and tidy. Untidy and poorly lit working areas may lead to accidents.**
b) **Do not operate the tool in potentially explosive environments containing combustible fluids, gases or dusts.** *Power tools generate sparks that may ignite dusts or fumes.*
c) **Keep children and other persons away when you are operating the power tool.** *Distractions may result in the operator loosing control over the tool.*

2) Electrical safety

a) **The mains plug of the power tool must fit into the mains socket. The plug must not be modified in any way. Do not use adapter plugs/connectors in combination with tools with protective earthing.** *Unmodified plugs and fitting sockets reduce the risk of electric shock.*
b) **Avoid physical contact with earthed surfaces as pipes, heaters, ovens and refrigerators.** *There is an increased risk of electric shock if your body earthed.*
c) **Keep the tool out of the rain.** *The penetration of water into a power tool increases the risk of electric shock.*
d) **Do not use the cable to carry or hang up the tool or to pull the plug out of the socket. Keep the cable away from heat, oil and sharp edges or moving parts of the tool. Damaged or tangled cables increase the risk of electric shock.**
e) **When operating a power tool outdoors, use exclusively extension cables that are approved for outdoor-use.** *The use of an extension cable that is suitable for outdoor use reduces the risk of electric shock.*
f) **If the operation of a power tool in a moist environment cannot be avoided it is highly recommended to use a residual current device (RCD).** *The use of an RCD reduces the risk of electric shock.*

3) Personal safety

a) **Always pay attention to what you do and apply reasonable care when working with a power tool. Do not use the tool when you are tired or under the influence of medication, drugs or alcohol.** *When working with power tools even a short moment of inattentiveness may result in severe injury.*
b) **Wear personal protection equipment and always wear eye protection (safety goggles).** *Wearing personal protection equipment as a dust mask, non-slip safety shoes, safety helmet or ear protectors (depending on the type and use of the tool) reduces the risk of injury.*
c) **Avoid unintentional operation. Make sure that the switch is in 'OFF' position before pulling the plug from the mains socket.** *When carrying the tool with your finger on the on/off switch or connecting the tool to the mains supply with the switch in 'ON' position, this may result in accidents.*
d) **Remove adjustment tools or wrenches and the like before you switch the tool on.** *A wrench or another tool that is inside or on a turning part of the tool may cause injury.*
e) **Do not overestimate your abilities. Take care of a safe footing and keep your balance at all times.** *This will allow you to better control the tool in unexpected situations.*
f) **Wear suitable clothes. Do not wear wide clothing or jewellery. Keep your hair, clothes and gloves clear of all moving parts.** *Loose clothing, jewellery or long hair may get caught in moving parts.*
g) **If dust extraction/collection devices are provided make sure that they are connected and used properly.** *The use of these devices reduces hazards caused by dust.*

4) Careful handling and use of power tools

a) **Do not overtax the power tool. Use the power tool intended for your type of work in each case.** *The use of the suitable power tool within the stated range of performance makes working more effective and safer.*
b) **Do not use a power tool with a damaged switch.** *A power tool that cannot be switched on or off any more is dangerous and must be repaired.*
c) **Pull the mains plug out of the socket before you adjust a tool, change accessories or put the tool aside.** *This precaution avoids the unintentional start of the tool.*
d) **Store power tools out of the reach of children. Do not allow persons to use the tool if they are not familiar with the tool or these instructions.** *Power tools are dangerous if used by inexperienced persons.*
e) **Thoroughly maintain your power tool. Check whether moving parts are working properly and are not jamming/sticking, and whether parts are broken or otherwise damaged in a way that affects the function of the tool. Have damaged parts repaired before using the tool.** *Many accidents are the result of poorly maintained power tools.*

f) **Keep cutting tools sharp and clean.** *Thoroughly looked-after cutting tools with sharp cutting edges are jamming less often and are easier to guide.*

g) **Use power tools, accessories, add-on tools, etc. in accordance with these instructions and in the way prescribed for the respective type of tool. You should also consider the working conditions and the work to be carried out.** *The use of power tools for purposes other than those intended for the respective tool may result in dangerous situations.*

5) Service

a) **Have the power tool serviced by qualified technical personnel only; repairs should be carried out using exclusively original spare parts.** *This will ensure the safe operation of the power tool.*

Safety instructions for hedge trimmers:

- **Keep all parts of your body away from the cutting blades. Do not try to remove cut-off matter with the tool running. Do not try to hold material to be cut off with your hand. Remove cut-off matter that is stuck between the blades only with the tool being switched off!** *When working with hedge trimmers even a short moment of inattentiveness may result in severe injury.*
- **Hold the power tool by its insulated handling surfaces as the cutting blades might get in touch with the tool's own power cable.** *If the cutting blades should accidentally cut into a live power cable this might turn metal parts of the tool 'hot' thereby causing an electric shock.*
- **Carry the hedge trimmer at the handle with the cutting blades standing still. Always put on the protection cover when transporting or storing the hedge trimmer.** *Careful handling reduces the risk of injury through the cutting blades.*
- **Keep the cable away from the cutting area.** *When working with the trimmer the cable might be hidden in bushes and accidentally cut through.*
- **The hedge trimmer should always be held with both hands.**
- **Before using the equipment clear the working area of any foreign objects and be aware of foreign objects during operation of the machine!**
- **Do not use the trimmer in wet weather and do not use it to cut wet hedges. Do not wash down the device with water. Do not use any high-pressure cleaning devices or steam jet devices for cleaning.**
- **In line with agricultural Trade Association Regulations only persons over the age of 17 may work on their own with electric hedge trimmers. Use is permitted for persons over 16 years if the work is carried out under the supervision of adults.**
- **Equipment which will be used in different outside locations should be connected via residual current - operated current breakers.**
- **For initial use of the hedge trimmer we would recommend that in addition to reading the operating instructions, you also seek a practical demonstration from an expert.**
- **Always ensure that all protective devices and handles are properly fitted. Never attempt to use an incomplete machine.**
- **Never try to use an incomplete tool or a tool that has been modified in a way that has not been approved.**
- **Familiarize yourself with the working area and pay attention to possible dangers which you might not be able to hear due to the noise of the machine.**
- **Avoid to use the hedge trimmer in poor weather conditions, especially if there is a risk of a thunderstorm.**

5. Before use

Assembly of the protection shield (Fig. 1)
Slide the included protection shield (2) over the blade rail and fix it from both sides at the housing using 2 screws on each side as shown in Fig. 1.

Power connection
The machine can only be connected to a singlephase a.c. current connection. The machine is protectively insulated in accordance with classification II of VDE 0740. Before using the machine ensure that the mains current agrees with the operating voltage data on the machine's identification plate.

Power circuit breaker
Machines which will be used in different outside locations must be connected to a power circuit breaker.

Securing the extension cable (Fig. 2)
Use extension cables approved for outdoor use only. For a length of up to 75 m, the cable's cross section must be $\geq$ 1.5mm². First, connect the device's plug to your connection/mains cable. Then, form a loop with the connection cable and slide this loop through the cable guide at the hedge trimmer's housing. Now put the loop over the strain relief hook (6) as shown in the corresponding figure.
Extension cables with a length of more than 30 m reduce the machine's performance.

6. Instructions foruse of the equipment

Do not use the trimmer in rain or for cutting wet hedges!

Check the hedge trimmer flex and its connections before each and every use for visible signs of damage (disconnect the power plug)! Do not use a faulty flex.

Gloves:
Protective gloves must be worn when using the hedge trimmer.

- Before you start trimming, cut off any branches with a diameter of more than 16 mm using pruning shears.
- First, trim the lateral areas from the lower to the upper edges. Cut the top as desired – straight, rooflike or round (Fig. 3).

- The safety blade rail has laterally rounded and staggered cutting teeth to reduce the risk of injuries. The additional impact protector avoids unpleasant kickbacks when the blades get in touch with walls, fences etc. (Fig. 4 + 5).
- In case of a blocking of the blades through solid objects, switch off the device immediately, pull the plug and only then remove the object.
- ATTENTION ! Metal objects as wire fences and plant supports may lead to damages to the blade rail.
- Always lead the cable away from the working area. Always work in the direction away from the electrical socket. This is why you should determine the cutting direction before you start cutting.
- Cutting periods:
  - Deciduous hedges: June and October
  - Pine hedges: April and August
  - Coniferous hedges: beginning from May, as re-. quired

7. Switching on and off (Fig. 5)

- Switching the device on: Concurrently push the on/off switches (3+4) with both hands.
- Switching the device off: Let go of both on/off switches.
- The breaking mechanism causes the blade to stop within 0.5 sec. The sparks (flashes) developing from this in the area of the upper ventilation slots are normal and harmless for the device.

8. Maintenance

Always disconnect the plug from the power socket before commencing any work on the machine.

Important: Always clean and oil the blades after prolonged use of the hedge trimmer. This will greatly affect the life of the equipment. Damaged cutting units must be properly repaired immediately. Clean the shearing blades with a dry cloth or – in case of heavier dirt – with a brush. **Attention: Danger of injury!** Oiling of the blades should ideally be carried out using an environmentally friendly lubricant (Fig. 6).

Then put the shears in their case with the cutting blades first.

Only use the spare parts and accessories recommended by the manufacturer.

9. Environmental protection

If this hedge trimmer should some day have been used in such an intensive way that it must be replaced or you do not have any use for it any longer, please think of the protection of the environment. Electrical devices, accessories and packaging do not belong to your domestic refuse, but should be supplied for environmentally friendly recycling in accordance with the applicable local regulations.

10. Repair service

Repairs to electric power tools should only be carried out by specialist electrical personnel.

Taille-Haie

1. Présentation du taille-haie

Données techniques		HHSI 5246
Tension de service	V~	230-240
Fréquence nominale	Hz	50
Consommation nomin.	W	520
Mouvements de coupe	min^{-1}	1700
Longueur de la lame	mm	450
Epaisseur de coupe	mm	16
Epaisseur de coupe	kg	2,5
Niveau de pression acoustique L_{pA} selon EN 60745	dB (A)	84 [K 3,0 dB(A)]
Vibration selon EN 60745	m/s^2	4,0 [K 1,5 m/s^2]

Sous réserve de modifications techniques.

Double isolation conforme à la classe II / DIN EN 60745/VDE 0740 ⧈

Antiparasitage selon EN 55014, EN 61000-3-2, EN 61000-3-3.

Les appareils sont construits selon les prescriptions conformément à DIN-EN 60745-1 et DIN-EN 60745-2-15 et sont entièrement conformes aux prescriptions de la loi sur la sécurité de la production.

Émissions

- La valeur affichée des émissions vibratoires a été mesurée par la procédure du test normalisé et peut être utilisée en comparaison avec les autres outils électriques.
- La valeur affichée des émissions vibratoires peut également être utilisée pour estimer la quantité et la durée des pauses dans le travail.
- La valeur réelle des émissions vibratoires peut, pendant l'utilisation réelle des outils électriques, se différencier de la valeur affichée en fonction de la façon dont sont utilisés les outils électriques.
- Attention: Pour prévenir les troubles de la circulation sanguine des mains causés par les vibrations, il est nécessaire de faire des pauses dans le travail.

2. Conseil général de sécurité

Les indications relatives aux émissions sonores de bruit sont conformes à la loi sur la sécurité des produits (ProdSG), voire à la Directive Machines de l'Union Européenne: le niveau de pression acoustique au lieu de travail peut dépasser 80 dB (A). Dans ce cas il convient de prévoir des mesures de protection acoustique pour l'opérateur(par ex. port de protègeoreilles).

Attention: protection contre le bruit! Avant la mise en marche, informez-vous des prescriptions locales.

⚠ **Conseils généraux de sécurité**
Chaque emploi d'un taille-haie comporte un risque d'accident. C'est pourquoi nous vous demandons d'observer les prescriptions de protection contre les accidents.

La machine est conçue suivant le niveau de la technique et des normes de sécurité en vigueur. Malgré tout, leur emploi peut engendrer des dangers de corps et de vie pour les utilisateurs et les tiers, de porter préjudice à la machine et à d'autres objets.

Attention: En utilisant des outils électriques il faut observer les règles fondamentales de sécurité suivants pour vous protéger contre commotion électrique, danger de blessures et danger de feu. Veuillez lire et observer tous ces instructions avant d'utiliser cet outil électrique. Conservez les règles de sécurité à une place sûre.

Employer uniquement la machine dans un état technique impeccable et conformément aux règles, en toute conscience de la sécurité et des dangers et en respectant l'instruction de service! Il est important notamment d'éliminer (ou de faire éliminer) immédiatement les pannes qui nuisent à la sécurité!

Cette machine peut provoquer des blessures graves. Lisez soigneusement les instructions concernant le maniement correct, à la maintenance et à l'utilisation adéquate du taille-haie. Avant la première utilisation familiarisezvous avec la machine.

Cet équipement n'est pas destiné à être utilisé par des personnes (y compris les enfants) ayant des capacités physiques, sensorielles ou mentales réduites, ni par des personnes manquant d'expérience et de connaissances, à moins qu'une personne responsable de leur sécurité leur donne la supervision ou les explications sur le mode d'emploi de l'équipement.

Les enfants doivent être surveillés pour s'assurer qu'ils ne jouent pas avec l'équipement.

3. Application

La machine est uniquement destinée à tailler les haies. Tout autre emploi est considéré comme non conforme. Le fabricant / fournisseur ne portera aucune responsabilité pour les préjudices qui en résultent. L'utilisateur portera seul tous les risques et périls.Font également partie de l'emploi conforme, le respect de l'instruction de service et des conditions d'inspection et de maintenance.

Conserver l'instruction de service en permanence sur le lieu d'emploi de la machine!

4. Consignes de sécurité générales pour appareils électriques

Attention! Veuillez lire la totalité des consignes. Tout manquement à l'observation des consignes énumérées ci-dessous peut provoquer une électrocution, un incendie et/ou des blessures graves. Le terme «outil électrique» employé ci-après se rapporte à des outils électriques fonctionnant sur secteur (équipés d'un câble secteur) et à des outils électriques fonctionnant sur accumulateur (non équipés d'un câble secteur).

CONSERVEZ SOIGNEUSEMENT CES CONSIGNES.

1) Lieu de travail

a) **Maintenez votre espace de travail propre et rangé. Des espaces de travail désordonnés et mal éclairés peuvent conduire à des accidents.**

b) **N'utilisez pas l'appareil dans un environnement présentant des risques d'explosion dans lequel se trouvent des liquides, des gaz ou des poussières.** *Les outils électriques produisent des étincelles pouvant enflammer les poussières et vapeurs.*

c) **Tenez les enfants et toute autre personne à l'écart pendant l'utilisation de l'outil électrique.** *En cas de distraction, vous pourriez perdre le contrôle de l'appareil.*

2) Sécurité électrique

a) **La fiche de raccordement de l'appareil doit s'insérer dans la prise de courant. La fiche ne doit d'aucune façon être modifiée. N'utilisez pas d'adaptateur avec les appareils dotés d'une protection par mise à la terre.** *Les fiches non modifiées et les prises de courant adaptées réduisent le risque d'électrocution.*

b) **Évitez tout contact physique avec les surfaces reliées à la terre comme tuyauteries, chauffages, cuisinières et réfrigérateurs.** *Si votre corps est relié à la terre, le risque d'électrocution est plus important.*

c) **Tenez l'appareil éloigné de la pluie.** *La pénétration d'eau dans un appareil électrique augmente le risque d'électrocution.*

d) **N'utilisez pas le câble pour un usage qui n'est pas le sien: pour porter, suspendre l'appareil ou retirer la fiche de la prise. Tenez le câble éloigné des sources de chaleur, des huiles, des bords tranchant ou des parties mobiles de l'appareil. Les câbles endommagés ou emmêlés augmentent le risque d'électrocution.**

e) **Lorsque vous travaillez en extérieur avec un outil électrique, n'utilisez que les câbles de rallonge autorisés pour l'utilisation extérieure.** *L'utilisation d'un câble de rallonge autorisé pour l'extérieur réduit le risque d'électrocution.*

3) Sécurité des personnes

a) **Soyez concentré, prêtez attention à ce que vous faites et soyez prudent en utilisant votre outil électrique. N'employez pas l'appareil lorsque vous êtes fatigué ou sous l'influence de drogues, d'alcool ou de médicaments.** *Un moment d'inattention pendant l'utilisation de l'appareil peut causer de sérieuses blessures.*

b) **Portez toujours votre équipement de protection individuelle et vos lunettes.** *Le port d'un équipement de protection individuelle comme un masque anti-poussière, des chaussures de sécurité antidérapantes, un casque ou un protège-ouïe, selon le type d'outil électrique que vous utilisez, réduit le risque de blessure.*

c) **Évitez la mise en marche involontaire. Assurez-vous que le commutateur est en position « OFF » avant d'introduire la fiche dans la prise.** *Si vous avez le doigt placé sur le commutateur lorsque vous portez l'appareil ou si l'appareil est enclenché lorsque vous le raccordez à l'alimentation électrique, ceci peut causer des accidents.*

d) **Éloignez les outils de réglage ou les clés à vis avant de mettre l'appareil en marche.** *Tout outil ou clé se trouvant dans une partie pivotante de l'appareil peut causer des blessures.*

e) **Ne vous surestimez pas. Veillez à adopter une position sûre et à toujours garder votre équilibre.** *Vous pourrez ainsi mieux contrôler l'appareil en cas de situations inattendues.*

f) **Adoptez une tenue appropriée. Ne portez pas de vêtements amples ni de bijoux. Tenez vos cheveux, vos vêtements et vos gants éloignés des parties mobiles.** *Des vêtements amples, des bijoux ou de longs cheveux peuvent se prendre dans les parties mobiles.*

g) **Si un système d'aspiration ou de collecte peut être monté sur l'appareil, assurez-vous qu'il est bien fixé et correctement utilisé.** *L'utilisation de ces accessoires réduit les risques liés à la poussière.*

4) **Manipulation et utilisation appropriées des outils électriques**

a) **Ne surchargez pas l'appareil. Utilisez l'outil électrique adapté à votre tâche.** *Vous travaillerez mieux et serez plus en sécurité dans votre environnement de travail si vous utilisez l'outil électrique adéquat.*

b) **N'utilisez pas d'outil électrique dont le commutateur est défectueux.** *Un outil électrique ne pouvant plus s'allumer ni s'éteindre est dangereux et doit être réparé.*

c) **Retirez la prise de la fiche avant de procéder aux réglages de l'appareil, de changer les accessoires ou de déposer l'appareil.** *Cette mesure de précaution empêche la mise en marche involontaire de l'appareil.*

d) **Tenez les outils électriques non utilisés hors de la portée des enfants. Empêcher toute personne qui ne se sentirait pas à l'aise ou qui n'aurait pas lu ces instructions d'utiliser l'appareil.** *Les outils électriques sont dangereux lorsqu'ils sont utilisés par des personnes non expérimentées.*

e) **Entretenez l'appareil avec soin. Assurez-vous que les parties mobiles de l'appareil fonctionnent parfaitement et ne coincent pas, que des parties ne sont pas cassées ou endommagées afin de ne pas entraver le fonctionnement de l'appareil. Faites réparer les pièces endommagées avant d'utiliser l'appareil.** *De nombreux accidents sont provoqués par une mauvaise maintenance des outils électriques.*

f) **Maintenez les outils coupants aiguisés et propres.** *Les outils tranchants entretenus avec soin et à l'arête coupante se coincent moins et sont plus faciles à manier.*

g) **Utilisez les outils électriques, les accessoires, les outils de rechange etc. conformément aux présentes instructions et de façon conforme à ce qui est prescrit pour ce type d'appareil. Tenez compte des conditions de travail et de l'activité à accomplir.** *L'utilisation d'outils électriques pour d'autres applications que celles prévues peuvent occasionner des situations dangereuses.*

5) **Service**

a) **Ne faites réparer l'appareil que par du personnel spécialisé installant uniquement des pièces de rechange originales.** *La sécurité de l'appareil sera ainsi garantie.*

6) **Consignes de sécurité pour taille-haies**

- **Maintenez toutes les parties de votre corps éloignées de la lame. N'essayez pas d'éloigner les branches coupées pendant la marche de la lame ni de vous tenir à une partie que vous vous apprêtez à tailler. Ôtez les éléments coupés restés coincés dans l'appareil seulement lorsque celui-ci est éteint.** *Un moment d'inattention pendant l'utilisation du taille-haies peut causer de graves blessures.*
- **Tenez le taille-haie par les poignées isolées, car il peut arriver que la lame entre en contact avec le câble d'alimentation.** *Le contact de la lame avec un câble électrique peut mettre sous tension des éléments métalliques de l'appareil et provoquer une électrocution.*
- **Prenez le taille-haies en main lorsque la lame est à l'arrêt. Veillez toujours à mettre le revêtement de protection pendant le transport ou la maintenance du taille-haies.** *Une manipulation soigneuse de l'appareil réduit le risque de blessure lié à la lame.*
- **Tenez le câble éloigné de l'espace de coupe.** *Pendant le processus de travail, le câble peut être dissimulé par les buissons et être sectionné par inadvertance.*
- **Respectez les influences environnementales. Veillez à un bon éclairage.**
- **Le taille-haie doit uniquement être manié à deux mains.**
- **Avant l'emploi de l'appareil, éliminer les corps étrangers de la surface de travail et faire atten-tion à la présence de ceux-ci durant le travail!**
- **Ne pas employer le taille-haie lorsqu'il pleut ou pour tailler des haies mouillées. Ne jamais arroser l'appareil avec de l'eau. Ne pas utiliser d'appareil à haute pression ou à jet de vapeur pour le nettoyage.**
- **Selon les dispositions de l'association professionnelle des agriculteurs, les travaux avec le taille-haie électrique peuvent uniquement être exécutés par des personnes seules de plus de 17 ans. Les personnes de plus de 16 ans sont admises à effectuer les travaux sous les directives d'un adulte.**
- **Les machines mobiles qui sont employées en plein air doivent être branchées à l'aide d'un disjoncteur à courant de défaut.**
- **Attention: la ligne de branchement sur secteur du présent appareil ne peut être remplacée que par le service après-vente du fabricant ou par un électricien professionnel.**
- **Lors du premier emploi du taille-haie nous conseillons lors de la lecture de l'instruction de service, de vous laisser initier à l'emploi pratique de l'appareil.**
- **Veillez toujours à ce que tous les dispositifs de sécurité et poignées soient mis en place.**
- **N'essayez jamais d'utiliser une machine incomplète ou ayant subi une transformation non autorisée.**
- **Familiarisez-vous avec vos environs et veillez à des dangers possibles lesquels vous ne pouvez éventuellement pas entendre à cause du bruit de la machine.**

• **Ne pas utiliser de taille-haies électrique lorsque les conditions météorologiques sont défavorables, principalement en cas de risque d'orage.**

5. Avant la mise en service

Montage du bouclier de protection (ill. 1)

Faire passer le bouclier de protection (2) par-dessus la barre de coupe, puis la fixer des deux côtés du boîtier à l'aide de 2 vis, ainsi que le montre l'ill. 1.

Branchement électrique
La machine peut uniquement être branchée au courant alternatif monophasé. Elle est isolée selon la classe II VDE 0740. Mais avant la mise en service veillez à ce que la tension de secteur corresponde à la tension de service de la machine marquée sur la plaque moteur.

Disjoncteur à courant de défaut
Les machines mobiles qui sont employées en plein air doivent être branchées à l'aide d'un disjoncteur à courant de défaut.

Sécurisation du câble de rallonge (ill. 2)
Utiliser uniquement un câble convenant à l'utilisation extérieure. Pour une longueur de jusque 75 m, le diamètre du câble doit être de 1,5 mm2 ou plus. Commencez par connecter la fiche de l'appareil au câble de raccordement. Formez ensuite une boucle avec le câble de raccordement et passez celle-ci à travers la conduite dE câble se trouvant sur le boîtier du taille-haie. Déposez ensuite la boucle par-dessus la pince de décharge de traction, ainsi que le montre l'illustration.
Des câbles de rallonge de plus de 30 m peuvent réduire la puissance de l'appareil.

6. Instruction d'emploi

Ne pas employer le taille-haie sous la pluie et ne pas couper de haie mouillée !

Avant chaque emploi, vérifier si le fil du taille-haie et ses raccords présentent des défauts (le connecteur étant retiré). Ne pas employer de fil défectueux.

Gants
Pour travailler avec le taille-haie vous devez porter impérativement de gants de travail.

- A l'aide d'un sécateur spécial, couper préalablement les branches dont le diamètre dépasse 16 mm.
- Commencer par couper les côtés du bas vers le haut. Vous pouvez couper le haut comme vous le souhaitez, en lui donnant une forme plate, pointue ou arrondie(ill. 3).
- La barre de coupe de sécurité est équipée de dents arrondies agencées latéralement et en quinconce, ce qui permet de réduire le risque de blessure. La protection supplémentaire contre les impacts évite les contrecoups désagréables en cas de contact imprévu avec un mur, une barrière, etc.. (ill. 4 + 5)
- Si la lame est bloquée par des objets résistants, arrêter immédiatement l'appareil, retirer la fiche et seulement ôter l'objet une fois ces précautions prises.
- Attention ! Les objets en métal tels que grillages ou tuteurs peuvent endommager la barre de coupe.
- Toujours éloigner le câble de la zone de travail. Travailler en s'éloignant de la prise de courant. C'est pourquoi il est conseillé de déterminer la direction de coupe avant de commencer à travailler.
- Temps de coupe:
  - Haie de feuillus: juin et octobre
  - Haie de sapin: avril et août
  - Haies de conifères: à partir de mai selon les besoins

7. Mise en service, mise hors service (ill. 5)

- Mise en service : presser simultanément à deux mains les interrupteurs ON/OFF (3+4)
- Mise hors-service: relâcher les interrupteurs ON/OFF
- L'activation du frein provoque un arrêt immédiat de la lame en 0,5 sec. de temps. L'apparition d'étincelles (éclairs) dans la zone des orifices d'aération supérieurs est normale et ne nuit aucunement à l'appareil.

8. Maintenance

Avant tous travaux sur la machine, retirer impérativement la fiche de la prise !

Important : Après chaque emploi important du taille-haie, celui-ci devrait être nettoyé et huilé. Ceci influence de façon décisive la longévité de l'appareil. Les lames endommagées sont à réparer correctement sans attendre. Nettoyez la lame avec un chiffon sec ou, si elle est très encrassée, avec une brosse. **Attention: risque de blessure!** Les lames devraient être lubrifiées si possible à l'aide d'un lubrifiant non polluant (ill. 6).

Replacez ensuite le taille haie dans son étui.

9. Protection de l'environnement

Au cas où vous auriez utilisé votre taille-haie de manière particulièrement intensive, au point de devoir la remplacer, ou si vous deviez ne plus en avoir l'utilisation, n'oubliez pas de penser à la protection de l'environnement. Les appareils électriques, les accessoires et leurs emballages ne doivent pas être éliminés avec les détritus domestiques, mais être recyclés selon les prescriptions locales.

10. Service de réparation

Les réparations des outils électriques devront être uniquement effectuées par un électricien spécialisé. Veuillez décrire l'erreur constatée lorsque vous envoyez l'appareil en réparation.

Tagliasiepi

1. Descrizione delle cesoie per siepi

Caratteristiche tecniche		HHSI 5246
Alimentazione	V~	230-240
Frequenza nominale	Hz	50
Potenza nom. assorbita	W	520
Movimento di taglio	min^{-1}	1700
Lunghezza delle lame	mm	450
Profondità di taglio	mm	16
Peso senza cavo	kg	2,5
Livello di pressione acustica secondo L_{pA} EN 60745	dB (A)	84 [K 3,0 dB(A)]
Vibrazione secondo EN 60745	m/s^2	4,0 [K 1,5 m/s^2]

Salvo modifiche tecniche.

Isolamento protettivo secondo la classe II / DIN EN 60745 / VDE 0740 ⧈

Protezione contro i radiodisturbi secondo EN 55014, EN 61000-3-2, EN 61000-3-3.

Gli apparecchi sono stati costruiti secondo le disposizioni vigenti, DIN-EN 60745-1 e DIN-EN 60745-2-15, e rispondono pienamente ai requisiti prescritti dalla legge sulla sicurezza dei prodotti.

Emissioni

- Il valore indicato dell'emissione di vibrazioni è stata misurata con un procedimento a campione ed è possibile utilizzarla in comparazione con altri dispositivi elettrici.
- Il valore indicato dell'emissione di vibrazioni può essere anche utilizzato per stimare la quantità e durata delle pause durante il lavoro.
- Il valore reale dell'emissione di vibrazioni durante il reale utilizzo dell'apparecchio elettrico può differenziarsi dal valore indicato in relazione al modo in cui l'apparecchio è utilizzato,
- Attenzione: Per evitare lesioni alla circolazione sanguigna della mano, che possono essere dovute dalle vibrazioni, è necessario fare delle pause frequenti durante il lavoro.

2, Avviso generale di sicurezza

Indicazioni sull'emissione di rumori in base alla legge tedesca sulla sicurezza dei prodotti (ProdSG) e/o alla Direttiva Macchine: se il livello di pressione acustica determinato nel posto di lavoro supera gli 80 dB(A). In un simile caso, bisogna prevedere per l'utente delle misure di isolamento acustico (per esempio il portare un dispositivo di protezione sonora).

Attenzione: inquinamento acustico! Prima dell'impiego prendere conoscenza delle norme regionali.

⚠ **Avviso generale sulla sicurezza**
Ogni operazione con cesoie per siepi è suscettibile di incidenti accidenti. Si prega, pertanto, di tener ben conto delle relative disposizioni antinfortunistiche.

La macchina è stata costruita secondo l'ultimo stato della tecnica nonché ai sensi delle regole generalmente riconosciute in merito alla tecnica di sicurezza. Nonostante ciò è sempre possibile che nell'uso della macchina possano esistere pericoli gravi per l'utente oppure terzi ma anche rischi di danneggiamento della macchina o di cose.

Attenzione! Con l'impiego di utensili elettrici e per prevenire contatti di corrente elettrica, ferimenti e pericolo di incendio, devono sempre essere osservate le seguenti indicazioni di sicurezza. Legga e osservi tali indicazioni prima di utilizzare l'apparecchio e conservi bene le presenti norme! Conservare con cura queste istruzioni.

Utilizzare, conseguentemente, la macchina solamente quando la stessa si trovi in ottime condizioni di conservazione, in piena coscienza dei criteri di sicurezza e di pericolo, con osservanza delle istruzioni sull'uso. Eliminare (o far eliminare) sempre e immediatamente ogni guasto che possa pregiudicare la sicurezza.

Questo utensile può causare delle serie ferite. Leggete con attenzione le istruzioni sull'uso del taglisiepi, per usarlo in modo corretto nell'ambito in cui opererete, per la sua preparazione, manutenzione e per un uso appropriato. Prima di metterlo in funzione, familiarizzate con l'utensile lasciatevi eventualmente consigliare da chi ha esperienza con questi utensili.

Questa apparecchiatura non è destinata all'uso daparte di persone (compreso i bambini) con ridotte capacità fisiche, sensoriali o mentali, o prive diesperienza e conoscenze, salvo che vengano date a loro la supervisione o le istruzioni per l'uso dell'apparecchiatura da parte di una persona responsabile della loro sicurezza.

I bambini devono esseresorvegliati per assicurarsi che non giochino con l'apparecchiatura.

3. Possibilità di utilizzazione

La macchina è esclusivamente destinata al taglio di siepi. Ogni altro impiego oppure impiego diverso è considerato come non conforme alla finalità dell'apparecchio. Il fabbricante / fornitore non riconosce alcuna garanzia per danni risultanti dall'uso non conforme alle norme. Il rischio risiede unicamente nell'utente. L'osservanza delle istruzioni per uso, nonché delle condizioni d'ispezione e di manutenzione fa anchessa parte integrante delle norme relative all'uso dell'apparecchio in conformità con la sua finalità.

Conservare sempre le istruzioni per uso a portata di mano e cioè nelle immediate vicinanze del luogo d'impiego dell'apparecchio.

4. Avvertenze generali di sicurezza per utensili elettrici

Attenzione! E' necessario leggere tutte le istruzioni. Il mancato o inadeguato rispetto delle istruzioni di seguito riportate può essere causa di scosse elettriche, ustioni e/o gravi lesioni. L'espressione "utensile elettrico" di seguito utilizzata si riferisce ad attrezzature elettriche alimentate dalla rete elettrica (con cavo di rete) ed apparecchiature elettriche alimentate da accumulatore (senza cavo di rete).

CONSERVARE CON CURA LE PRESENTI ISTRUZIONI.

1) Luogo di lavoro

a) **Mantenere la propria area di lavoro pulita ed in ordine. Il disordine ed eventuali aree di lavoro non illuminate possono essere causa di incidenti.**

b) **Non lavorare con l'attrezzo in ambiente a rischio di esplosione dove siano presenti liquidi, gas o polveri infiammabili.** *Gli utensili elettrici sviluppano scintille che possono incendiare la polvere o i vapori.*

c) **Tenere lontani i bambini e le altre persone durante l'utilizzo dell'attrezzo elettrico.** *Un momento di distrazione può comportare la perdita del controllo sull'attrezzo.*

2) Sicurezza elettrica

a) **La spina dell'attrezzo deve entrare perfettamente nella presa di corrente. La spina non può essere modificata in alcun modo. Non utilizzare spine adattatrici in abbinamento con attrezzi collegati a terra.** *L'utilizzo di spine non modificate e di prese di corrente adeguate consente di ridurre il rischio di scosse elettriche.*

b) **Evitare il contatto corporeo con superfici collegate a terra quali tubi, impianti di riscaldamento, fornelli e frigoriferi.** *Quando il corpo dell'utilizzatore è collegato a terra è molto elevato il rischio di scosse elettriche.*

c) **Tenere l'attrezzo lontano dalla pioggia.** *La penetrazione di acqua all'interno dell'utensile elettrico aumenta il rischio di scosse elettriche.*

d) **Non utilizzare il cavo per reggere l'attrezzo, appenderlo o per estrarre la spina dalla presa di corrente. Tenere il cavo lontano da calore, olio, spigoli taglienti o parti dell'attrezzo in movimento. I cavi eventualmente danneggiati o aggrovigliati aumentano il rischio di scosse elettriche.**

e) **Nel lavorare all'aperto con un utensile elettrico, utilizzare soltanto prolunghe omologate anche per l'uso esterno.** *L'impiego di un cavo di prolunga indicato per uso esterno riduce il rischio di scosse elettriche.*

3) Sicurezza delle persone

a) **Agire con cautela e con giudizio prestando attenzione a quello che si fa nel lavorare con un attrezzo elettrico. Non utilizzare mai l'attrezzo quando si è stanchi o sotto l'effetto di sostanze stupefacenti, alcool o farmaci.** *Un momento di distrazione durante l'uso dell'attrezzo può causare gravi lesioni.*

b) **Utilizzare l'equipaggiamento personale di protezione ed indossare sempre gli occhiali protettivi.** *L'utilizzo di equipaggiamento personale di protezione, quali maschera antipolvere, calzature di sicurezza antiscivolo, casco protettivo o protezione per l'udito, a seconda del tipo e dell'impiego dell'utensile elettrico, riduce il rischio di ferimento.*

c) **Evitare la messa in funzione accidentale. Accertarsi che l'interruttore sia sulla posizione "OFF" prima di inserire la spina nella presa di corrente.** *Tenere il dito sull'interruttore nel reggere l'attrezzo o collegare l'attrezzo acceso all'alimentazione di corrente può causare incidenti.*

d) **Rimuovere eventuali strumenti di regolazione o chiavi prima di accendere l'attrezzo.** *La presenza di uno strumento, utensile o chiave all'interno di una parte dell'attrezzo in movimento può essere causa di lesioni.*

e) **Non sopravalutare le proprie capacità. Accertarsi di assumere una posizione stabile e mantenersi sempre bene in equilibrio.** *In questo modo sarà possibile controllare meglio l'attrezzo in situazioni impreviste.*

f) **Indossare indumenti adeguati. Non indossare abiti larghi o gioielli. Tenere capelli, indumenti e guanti lontani dalle parti in movimento.** *Indumenti larghi o malfermi, gioielli o capelli lunghi possono essere risucchiati all'interno delle parti in movimento.*

g) **Se è possibile montare dispositivi per l'aspirazione o raccolta della polvere, accertarsi che questi siano collegati e che vengano utilizzati**

correttamente. *L'utilizzo di tali dispositivi riduce i pericoli causati dalla polvere.*

4) Manipolazione ed utilizzo accurati di utensili elettrici

a) **Non sovraccaricare l'attrezzo. Utilizzare per il lavoro soltanto l'utensile elettrico specifico per l'impiego in questione.** *L'utilizzo dell'utensile elettrico adatto consente di lavorare meglio e con maggiore scurezza nell'ambito indicato.*

b) **Non utilizzare utensili elettrici con interruttori difettosi.** *Un utensile elettrico che non si accende o spegne più è pericoloso e pertanto deve essere riparato.*

c) **Estrarre la spina dalla presa di corrente prima di effettuare le regolazioni dell'attrezzo, di sostituire accessori o di mettere via l'attrezzo stesso.** *Questa misura precauzionale impedisce l'accensione involontaria dell'attrezzo.*

d) **Conservare gli utensili elettrici inutilizzati fuori dalla portata dei bambini. Non consentire l'utilizzo dell'attrezzo a persone prive della necessaria dimestichezza o che non abbiano letto le presenti istruzioni.** *Gli utensili elettrici sono pericolosi se utilizzati da persone inesperte.*

e) **Curare l'attrezzo scrupolosamente. Controllare che le parti mobili dell'attrezzo funzionino perfettamente senza incepparsi, che non vi siano componenti rotte o danneggiate e che la funzionalità dell'attrezzo stesso non sia compromessa. Far riparare le parti danneggiate prima di utilizzare l'attrezzo.** *Numerosi incidenti sono causati da una cattiva manutenzione degli utensili elettrici.*

f) **Tenere gli utensili da taglio sempre ben affilati e puliti.** *Gli utensili da taglio tenuti con cura e dotati di taglienti ben affilati tendono meno ad incepparsi e sono più agevoli da condurre.*

g) **Utilizzare utensili elettrici, accessori, utensili ad inserto ecc. conformemente alle presenti istruzioni e nelle modalità prescritte per questo tipo particolare d'attrezzo. Nel fare questo tenere conto delle condizioni di lavoro e dell'attività che si deve svolgere.** L'impiego di utensili elettrici per applicazioni diverse da quelle previste può essere causa di situazioni pericolose.

5) Assistenza tecnica

a) **Per la riparazione dell'attrezzo rivolgersi esclusivamente a personale specializzato e qualificato ed utilizzare esclusivamente ricambi originali.** *In questo modo è garantito il mantenimento della sicurezza dell'attrezzo.*

6) Istruzioni per la sicurezza di cesoie per siepi:

- **Tenere tutte le parti del corpo lontane dalle lame di taglio. Non tentare di rimuovere il materiale tagliato o di tenere fermo il materiale da tagliare quando la lama gira. Rimuovere il materiale eventualmente inceppato soltanto con l'attrezzo spento.** *Un momento di distrazione durante l'utilizzo delle cesoie per siepi può essere causa di gravi lesioni.*
- **Reggere l'utensile elettrico per le superfici isolate dell'impugnatura poiché la lama di taglio può venire a contatto con il cavo di alimentazione dell'attrezzo stesso.** *Il contatto della lama di taglio con un cavo sotto tensione può mettere sotto tensione parti metalliche dell'attrezzo e così provocare una scossa elettrica.*
- **Reggere le cesoie per siepi per l'impugnatura con la lama ferma. Quando le cesoie vengono trasportate o riposte occorre posizionare l'apposita protezione.** *Un'attenta manipolazione dell'attrezzo riduce il pericolo di lesioni causate dalla lama.*
- **Tenere il cavo lontano dall'area di taglio.** *Durante il lavoro il cavo potrebbe essere nascosto da fogliame o rami e quindi venire reciso inavvertitamente.*
- **Tenere conto delle influenze ambientali. Accertarsi che vi sia una sufficiente illuminazione.**
- **Le cesoie devono esclusivamente essere maneggiati con ambedue le mani.**
- **Prima dell'uso dell'apparecchio, rimuovere ogni impurità dalla superficie dell'apparecchio. Durante il lavoro far attenzione ad eventuali impurità.**
- **Non utilizzare le cesoie con pioggia e non per il taglio di siepe umide. Non spruzzare acqua sull'attrezzo. Per la pulizia delle cesoie non utilizzare apparecchi ad alta pressione né a getto di vapore.**
- **Secondo le disposizioni delle cooperative agricole solamente persone di più di 17 anni sono autorizzate a effettuare da soli lavori con le cesoie elettriche per siepi. Sotto la sorveglianza di persone adulte, l'uso delle cesoie elettriche é autorizzato per persone di 16 anni e più.**
- **Le macchine mobili utilizzate all'esterno devono essere collegate attraverso un interruttore di sicurezza per correnti di guasto.**
- **Attenzione: il cavo di allacciamento alla rete di questo apparecchio può essere sostituito soltanto dal servizio d'assistenza della casa produttrice o da un elettricista specializzato.**
- **In occasione del primo uso dell'apparecchio raccomandiamo di familiarizzarsi con le istruzioni sull'uso e conoscere gli elementi pratici dell'uso dell'apparecchio.**
- **Badare sempre che tutti i dispositivo di sicurezza e le maniglie siano montati.**
- **Non tentare mai di utilizzare una macchina incompleta o alla quale sia stata apportata una modifica non autorizzata.**
- **Familiarizzate con l'ambiente nel quale dovete lavorare con il tagliasiepi e fate attenzione ai possibili rischi dei quali non potete accorgervi a causa del rumore prodotto dall'utensile.**
- **Evitare l'uso del tagliasiepi elettrico in condizioni meteorologiche negative, soprattutto se vi è il rischio di un temporale.**

5. Prima della messa in marcia

Montaggio dello schermo protettivo (fig. 1)
Far scorrere lo schermo protettivo fornito in dotazione (2) sopra alla barra portalama di sicurezza e quindi fissarlo al corpo dell'attrezzo con 2 vite su ciascuno dei due lati nel modo illustrato in figura 1.

Collegamento della corrente
La macchina può essere allacciata unicamente a corrente alternata monofase. Il suo isolamento di protezione corris-ponde alla categoria II VDE 0740. Può dunque essere allacciata anche a prese senza conduttore di protezione. Prima della messa in marcia vorrete però controllare se la tensione della rete corrisponde alla tensione di servizio indicata sulla targhetta indicatrice della macchina.

Interruttore di sicurezza per correnti di guasto
Le macchine mobili utilizzate all'esterno devono essere collegate attraverso un interruttore di sicurezza per correnti di guasto.

Sicurezza del cavo di prolunga (fig. 2)
Utilizzare soltanto cavi di prolunga omologati per l'uso all'aperto. La sezione del cavo, fino alla lunghezza di 75 m, deve essere uguale o superiore a 1,5 mm². Per prima cosa collegare la spina dell'attrezzo al cavo d'allacciamento. Quindi formare con il cavo d'allacciamento un anello ed inserirlo nella relativa canalizzazione situata sul rivestimento esterno delle cesoie. Quindi collocare l'anello sul gancio di scarico della trazione nel modo illustrato nella figura.
Nota: l'uso di prolunghe di lunghezza superiore a 30 m comporta una riduzione del rendimento della macchina.

6. Istruzioni sull'uso

Non impiegare le cesoie con pioggia oppure per il taglio di siepi umide.

Controllare prima di ogni uso il cavo delle cesoie e le connessioni onde assicurarsi che non vi siano difetti apparenti (tirare la spina!). Sostituire i cavi difettosi.

Guanti
Si raccomanda insistentemente di indossare guanti di protezione durante l'uso delle cesoie per siepi.

- I rami di diametro superiore a 16 mm debbono essere preventivamente recisi con un troncarami.
- Tagliare prima le superfici laterali dal basso verso l'altro sagomando il lato superiore a proprio piacimento (pari, a tetto o arrotondato) (fig. 3).
- La barra portalama di sicurezza è dotata di denti taglienti arrotondati sui lati e sfalsati per ridurre il rischio di ferimento per l'operatore. La protezione antiurto supplementare previene indesiderati contraccolpi laddove l'attrezzo dovesse inavvertitamente urtare contro pareti, siepi, etc. (fig.4 + 5).
- In caso di blocco delle lame provocato da oggetti duri, spegnere immediatamente l'apparecchio ed estrarre la spina dalla presa prima di rimuovere l'oggetto.
- Attenzione! Oggetti di metallo quali reti metalliche di recinzione e supporti per piante possono danneggiare la barra portalama.
- Tenere sempre il cavo lontano dalla zona di lavoro. Lavorare sempre in direzione opposta a quella della presa di corrente. A tal fine stabilire sempre la direzione di taglio prima di iniziare a lavorare.
- Periodi indicati per il taglio:
  - Siepi di latifoglie: giugno ed ottobre
  - Siepi di piante aghiformi: aprile ed agosto
  - Siepi di conifere: a partire da maggio (a seconda delle sigenze)

7. Accensione e spegnimento (fig. 5)

- Accensione: premere gli interruttori d'accensione/spegnimento (3+4) contemporaneamente con entrambe le mani.
- Spegnimento: rilasciare entrambi gli interruttori di accensione / spegnimento.
- L'azionamento del freno produce l'arresto immediato della lama di taglio (nell'arco di 0,5 sec.). La formazione di scintille (lampo) che si verifica in prossimità delle feritoie di ventilazione superiori è normale e non comporta alcun danno per l'attrezzo.

8. Manutenzione

Prima di ogni operazione di manutenzione, ritirare la spina dalla presa!
Importante: Dopo ogni uso prolungato delle cesoie si dovrebbe pulire e lubrificare le lame. In questo modo si favorisce decisamente la durata dell'apparecchio. Ogni dispositivo di taglio danneggiato deve essere riparato immediatamente. Pulite la lama con un panno asciutto o, in caso di sporcoresistente, con una spazzola. **Prudenza: pericolo di infortunio!** Per la lubrificazione delle lame, impiegare, se disponibile, un lubrificante non inquinante (fig. 6).
Fatto ciò, si rimetano le cesoie con le loro lame nella custodia.

9. Tutela ambientale

Qualora queste cesoie per siepi, dopo essere state sottoposte ad un intenso utilizzo, dovessero essere sostituite o comunque non potessero più essere utilizzate, si raccomanda di smaltirle nel rispetto dell'ambiente. Gli apparecchi elettrici, gli accessori e gli imballaggi non possono essere gettati nella normale spazzatura domestica, ma debbono essere destinati alla apposita raccolta finalizzata al riciclaggio ecologico in base alle normative locali vigenti.

10. Servizio di riparazioni

Ogni riparazione su degli utensili elettrici deve essere effettuata solamente da uno specialista. In occasione della consegna dell'apparecchio per fini di riparazione, si prega di descrivere il difetto identificato.

Cortasetos

1. Presentación de la cizalla para setos

Características técnicasn		HHSI 5246
Tensión de servicio	V~	230-240
Frecuencia nominal	Hz	50
Potencia nominal	W	520
Movimientos de corte	min^{-1}	1700
Longitud del cuchillo	mm	450
Capacidad de corte	mm	16
Peso sin cable	kg	2,5
Nivel de presión acústica L_{pA} según EN 60745	dB (A)	84 [K 3,0 dB(A)]
Vibración según EN 60745	m/s^2	4,0 [K 1,5 m/s^2]

Salvo modificaciones técnicas.

Clase de protección: II/DIN EN 60745/VDE 0740 ⧈

Protección antiparasitaria según norma EN 55014, EN 61000-3-2, EN 61000-3-3.

Los aparatos han sido construidos de acuerdo con las disposiciones de la norma DIN-EN 60745-1 y DIN-EN 60745-2-15, y cumplen totalmente los requisitos de la Ley de Seguridad de Productos.

Emisiones

- El valor indicado de las emisiones de vibración se midió mediante un procedimiento de prueba estándar y se puede utilizar para comparar con otras herramientas eléctricas.
- El valor indicado de las emisiones de vibración también puede ser utilizado para estimar el número y la duración de las interrupciones de trabajo necesarios.
- El valor real de las emisiones de vibración puede ser diferente durante el uso de las herramientas eléctricas dependiendo de cómo son utilizadas dichas herramientas.
- Atención: Para protegerse contra los trastornos de circulación de la sangre en las manos causados por las vibraciones, hay que incluir a su debido tiempo períodos de descanso.

2. Normas de seguridad generales

Datos relativos a la emisión de ruido según la Ley alemana de seguridad de productos (ProdSG) y la Directriz de maquinaria de la CE: El nivel de presión acústica en el lugar de trabajo puede sobrepasar los 80 dB(A). En este caso, el operador deberá tomar medidas de protección contra el ruido (p. ej. llevar una protección en el oído).

Atención: ¡Protección contra el ruido! Al poner en marcha, observar las disposiciones regionales pertinentes.

⚠ **Advertencias generales de seguridad:**
El uso de la cizalla para setos implica peligro de accidentes, por eso observe las respectivas instrucciones de prevención de accidentes.

La máquina está construida según el estado más nuevo de la técnica y conforme a las normas de seguridad técnica de validez general. No obstante a ello su uso puede acarrear peligros para cuerpo y vida del usuario o terceros o bien reducir la capacidad funcional de la máquina y de otros valores reales.

Atención: En caso del uso de herramientas eléctricas se tiene que observar las siguientes medidas fundamentales de seguridad para protegerse contra descarga, peligro de lesiones y peligro de incendio. Leer y observar todas estas advertencias antes de utilizar esta herramienta eléctrica. Conservar bien las instrucciones de manejo.

¡Solamente use la máquina en estado técnico impecable y conforme a lo prescrito, piense en su seguridad y en los peligros inherentes y observe las instrucciones de manejo! ¡Repare o deje reparar inmediatamente cualquier fallo técnico que afecte su seguridad!

Esta máquina puede causar heridas importantes. Leer cuidadosamente las instrucciones de manejo con respecto al manejo correcto, a la preparación, al mantenimiento y al uso conforme al escrito en el libro de instrucciones de la máquina. Antes del primer uso es necesario de familiarizarse con la máquina y de hacerse instruir prácticamente,

Este equipo no está destinado para el uso por parte de personas (incluido niños) con reducidas capacidades físicas, sensoriales o mentales, o sin experiencia y conocimientos, salvo que estén vigiladas o instruidas para

el uso del equipo por parte de una persona responsable de su seguridad. Los niños deben ser vigilados para asegurarse de que no jueguen con el equipo.

3. Aplicación

La máquina está destinada única y exclusivamente a cortar setos. Cualquier otro tipo de aplicación se considerará como antireglamentario y por consiguiente el fabricante no responderá de daños que resulten del uso inadecuado. El usuario es el único que soportará el riesgo. El uso conforme a lo prescrito también mplica que se observen las instrucciones de manejo y se cumplan las directivas de inspección y mantenimiento.
¡Las instrucciones de manejo siempre tienen que estar a mano en el lugar de aplicación de la máquina!

4. Instrucciones generales de seguridad para herramientas eléctricas

Atención: Deben leerse todas las instrucciones. Si no se cumplen las siguientes instrucciones, puede sufrirse una descarga eléctrica, quemaduras u otras graves lesiones. El concepto usado a continuación "herramienta eléctrica" se refiere a las que funcionan con electricidad de red (con cable eléctrico) y a las que llevan acumulador (sin cable eléctrico).

GUARDE BIEN ESTAS INSTRUCCIONES.

1) Lugar de trabajo

a) **Mantener el área de trabajo limpio y ordenado.** *El desorden y lugares de trabajo no iluminados pueden causar accidentes.*
b) **No trabaje con este aparato en ambientes bajo peligro de explosión, donde haya líquidos, gases o polvos combustibles.** *Las herramientas eléctricas producen chispas que pueden incendiar el polvo o los vapores.*
c) **Al usar una herramienta eléctrica, mantenga alejados a los niños y demás personas.** *Si le despistasen, podría perder el control sobre el aparato.*

2) Seguridad eléctrica

a) **El enchufe conector del aparato debe caber en la toma de corriente. El enchufe no debe modificarse de ninguna manera. No utilice ningún enchufe adaptador junto con aparatos con protección por puesta a tierra.** *Los enchufes y las cajas de empalme correspondientes no modificadas disminuyen el riesgo de sufrir una descarga eléctrica.*
b) **Evite el contacto físico con superficies con puesta a tierra, como tuberías, calefacciones, hornos y neveras.** *Existe un mayor riesgo de sufrir una descarga eléctrica si su cuerpo está puesto a tierra.*
c) **Mantener el aparato alejado de la lluvia.** *Si penetra agua en un aparato eléctrico, aumenta el riesgo de sufrir una descarga eléctrica.*
d) **No utilice el cable para finalidades inadecuadas, como para llevar el aparato, colgarlo o tirar de él para desenchufarlo de la toma de corriente. Mantener el cable alejado del calor, el aceite, bordes afilados y piezas móviles del aparato. Los cables dañados o liados aumentan el riesgo de sufrir una descarga eléctrica.**
e) **Si trabaja con una herramienta eléctrica al aire libre, utilice sólo cables de alargo que también estén autorizados para el exterior.** *La aplicación de un cable de alargo adecuado para el exterior disminuye el riesgo de sufrir una descarga eléctrica.*

3) Seguridad de personas

a) **Esté atento, observe lo que hace y proceda razonadamente para trabajar con una herramienta eléctrica. No utilice este aparato cuando esté cansado o se encuentre bajo los efectos de medicamentos, drogas o alcohol.** *Un momento de descuido al utilizar el aparato puede producir graves lesiones.*
b) **Lleve un equipo protector personal y siempre unas gafas protectoras.** *Si lleva un equipo protector personal como mascarilla contra el polvo, zapatos de seguridad antideslizantes, casco protector o protectores del oído, disminuye el riesgo de sufrir lesiones según el tipo y la aplicación de la herramienta eléctrica.*
c) **Evite poner en marcha el aparato de una forma inadvertida. Asegúrese de que el interruptor se encuentra en la posición "Desc." (OFF), antes de colocar el enchufe en la toma de corriente.** *Si al llevar el aparato tiene el dedo sobre el interruptor o al conectar el aparato a la alimentación de corriente, ello puede dar lugar a accidentes.*
d) **Extraiga las herramientas de ajuste y los destornilladores antes de conectar el aparato.** *Las herramientas o llaves que se encuentren en una de las piezas giratorias del aparato, pueden producir lesiones.*
e) **No se sobreestime. Procure estar en una posición segura y mantenga en todo momento el equilibrio.** *De esta forma podrá controlar el aparato mejor en situaciones inesperadas.*
f) **Lleve ropa adecuada. No lleve ropa ancha ni joyas. Mantenga el pelo, la ropa y los guantes alejados de las piezas móviles.** *La ropa suelta, las joyas o el pelo largo pueden ser atrapados por piezas móviles del aparato.*
g) **Cuando se puedan montar sistemas aspiradores y recogedores de polvo, asegúrese de que éstos estén conectados y se utilicen correctamente.** *Si se utilizan estos sistemas, disminuye el peligro derivado del polvo.*

4) Manejo y utilización cuidadosa de herramientas eléctricas

a) **No sobrecargue el aparato. Utilice para el trabajo la herramienta eléctrica adecuada para ello.** *Con la herramienta eléctrica adecuada trabajará mejor y de forma más segura dentro de la gama de potencia indicada.*
b) **No utilice ninguna herramienta eléctrica que**

tenga un interruptor defectuoso. *Las herramientas eléctricas que ya no se pueden conectar o desconectar son peligrosas y tienen que repararse.*

c) **Sacar el enchufe de la toma de corriente antes de proceder a ajustar el aparato, de cambiar piezas accesorias o de guardar el aparato.** *Esta medida preventiva evita que se ponga en marcha el aparato de una forma inadvertida.*

d) **Guardar los aparatos eléctricos que no se utilicen fuera del alcance de los niños. No deje que personas utilicen este aparato si no están familiarizados con él o no han leído estas instrucciones.** *Las herramientas eléctricas son peligrosas si son utilizadas por personas que no tienen experiencia.*

e) **Cuide el aparato con esmero. Compruebe que las piezas móviles del aparato funcionan perfectamente y no estén atascadas, que no haya piezas rotas ni tan dañadas que ello afecte al funcionamiento del aparato. Haga reparar las piezas dañadas antes de utilizar el aparato.** *Numerosos accidentes tienen su origen en herramientas eléctricas que están mal mantenidas.*

f) **Mantener las herramientas cortantes afiladas y limpias.** *Las herramientas bien cuidadas con bordes cortantes afilados se atascan menos y son más fáciles de manejar.*

g) **Utilice herramientas eléctricas, accesorios, herramientas adicionales, etc. según estas instrucciones y de la forma cómo esté prescrito para este tipo especial de aparato. Tenga en cuenta para ello las condiciones de trabajo y la actividad que deba ejercer.** *El uso de herramientas eléctricas para otras aplicaciones que las previstas, puede producir situaciones peligrosas.*

5) Asistencia

a) **Haga reparar el aparato sólo por personal técnico cualificado, usando solamente piezas de recambio originales. De esta forma se garantiza que se mantiene la seguridad del aparato.**

6) Instrucciones de seguridad para cizallas para cortar setos:

- **Mantener todas las partes del cuerpo alejadas de la cuchilla cortante. No intente eliminar material cortado ni de sujetar el material a ser cortado, estando la cizalla en marcha. Extraiga el material cortado atascado solamente cuando el aparato esté desconectado.** *Un momento de descuido al utilizar la cizalla para cortar setos puede producir graves lesiones.*
- **Sujete la herramienta eléctrica por los asideros aislados, ya que la cizalla cortante podría entrar en contacto con el propio cable eléctrico.** *El contacto de la cuchilla cortante con una línea que esté bajo tensión puede electrificar las partes metálicas del aparato y producir descargas eléctricas.*
- **Lleve la cizalla para cortar setos por el mango, estando la cuchilla detenida. Al transportar o guardar la cizalla para cortar setos, aplicar siempre la cobertura protectora.** *Si se maneja el aparato con cuidado, disminuye el peligro de accidentarse debido a la cuchilla.*
- **Mantener el cable alejado de la zona cortante.** *Durante el trabajo puede estar el cable tapado por los arbustos y ser seccionado por descuido.*
- **Tener en cuenta el efecto del entorno. Procure que haya una buena iluminación.**
- **Solamente maneje la cizalla para setos con las dos manos.**
- **¡Antes de comenzar a trabajar despeje la superficie de cuerpos ajenos y preste atención a cuerpos ajenos cuando esté trabajando!**
- **No use la cizalla cuando llueve o para cortar setos mojados. No limpie la podadera con chorro de agua. No utilice limpiador de alta presión ni eyector de chorro de vapor para la limpieza.**
- **Según las disposiciones de las asociaciones para la prevención y el seguro de accidentes en trabajos agrarios, solamente personas mayores de 17 años les está permitido trabajar individualmente con cortasetos eléctricos. Bajo vigilancia de adultos pueden usarla personas mayores de 16 años.**
- **Máquinas portátiles que se emplean afuera tienen que ser conectadas mediante interruptores de protección de corriente de defecto.**
- **Atención: El cable de conexión a corriente solamente debe ser cambiado por el servicio técnico del fabricante o un electricista.**
- **Si emplea por primera vez un cortasetos le recomendamos que no sólo lea bien las instrucciones pertinentes sino también se deje mostrar como funciona en la práctica.**
- **Siempre preste atención a que estén montados todos los dispositivos de protección y empuñaduras.**
- **No intentar nunca utilizar una máquina incompleta o una, que no esté provista de un cambio autorizado.**
- **Familiarízese Ud. con sus alrededores y preste atención a peligros posibles no oíbles a causa del ruido de la máquina.**
- **Evite el uso de la cortasetos eléctrico en condiciones de mal tiempo, especialmente si existe el riesgo de una tormenta.**

5. Instrucciones importantes antes de la puesta en marcha

Montaje de la placa protectora (fig. 1)

Deslizar la placa protectora anexa (2) encima de la barra de la cuchilla y fijar en el armazón por medio de 2 tornillo cada una, por ambos lados según la fig. 1.

Toma de corriente

La máquina solamente puede conectarse con corriente alternativa monofásica. Tiene aislamiento de protección según classe II VDE 0740. Pero antes de conectar la máquina preste atención a que la tensión de red concuerde con la tensión de servicio indicada en la placa de potencia.

Interruptor de protección de corriente de defecto
Máquinas portátiles que se emplean afuera tienen que ser conectadas mediante interruptores de protección de corriente de defecto.

Protección del cable de alargo (fig. 2)

Utilizar sólo cables de alargo autorizados para el uso exterior. La sección transversal del cable debe ser igual o mayor que 1,5 mm² para una longitud de hasta 75 m. Conectar primero el enchufe del aparato al cable conector. Formar entonces un bucle con el cable conector y pasarlo por la guía del cable del armazón de la cizalla para cortar setos. Colocar entonces el bucle encima del gancho de descarga de tracción, de la forma indicada en la fig.
Los cables de alargo mayores de 30 m reducen la potencia de la máquina.

6. Empleo

¡No use la cizalla cuando llueva o para cortar setos mojados.

Antes de cada empleo del cortasetos controle si hay daños visibles en el cable y en sus conexiones (con el aparato desenchufado). No utilice cables defectuosos.

Guantes
Lleve guantes para trabajar con la cizalla de setos.

- Recortar primero ramas mayores de 20 mm con una cizalla.
- Primero cortar las superficies laterales de abajo arriba. Cortar la parte superior recta, en cúpula o redonda según el gusto (fig. 3).
- La barra de seguridad de la cuchilla dispone de dientes cortantes laterales redondeadas y opuestas para disminuir el peligro de accidente. La protección adicional de golpes evita retrocesos imprevistos en paredes, vallas, etc. (fig. 4 + 5).
- Al bloquearse las cuchillas con objetos duros, desconectar inmediatamente el aparato, extraer el enchufe y sacar sólo entonces el objeto.
- Cuidado: Objetos metálicos como verjas de alambre y puntales para plantas pueden deteriorar la barra de la cuchilla.
- Alejar siempre el cable de la zona de trabajo. Trabajar siempre alejándose de la caja de empalme. Determinar por ello la dirección de corte antes de empezar a trabajar.
- Tiempo de corte:
  - Setos de hoja: Junio y octubre
  - Setos de abetos Abril y agosto
  - Setos de coníferas a partir de mayo según necesi dad

7. Conexión y desconexión (fig. 5)

- Conexión: Apretar el interruptor (3+4) al mismo tiempo con ambas manos.
- Desconectar: Soltar ambos interruptores.
- El freno detiene enseguida la cuchilla cortante en 0,5 seg. Las chispas que se forman (relámpago) en la zona de las ranuras de ventilación son normales e inocuas para el aparato.

8. Mantenimiento

Antes de cualquier tipo de trabajo en la máquina siempre hay que desenchufarla.

Importante: Después de cada empleo más largo del cortasetos hay que limpiar y engrasar las cuchillas, lo que influirá decisivamente en la duración de vida del aparato. Dispositivos de corte dañados deberán ser reparados inmediatamente en debida forma. Limpie la cuchilla con un paño seco o con una escobilla si está demasiado sucia.**Cuidado: ¡Peligro de lesión!** Para el engrasado de las cuchillas use en lo posible un lubrificante no contaminante (fig. 6).

Meta después la podadera de setos con las cuchillas en la funda.

9. Protección del medio ambiente

Si alguna vez la cizalla para setos estuviese tan gastada que se deba cambiar o ya no se tenga ninguna aplicación para ella, pensar en la protección del medio ambiente. Los aparatos eléctricos, los accesorios y los embalajes no corresponden a la basura normal, sino que deberían llevarse a ser reutilizados de forma ecológica y según las disposiciones locales.

10. Servicio de reparación

Reparaciones en herramientas eléctricas solamente deben ser efectuadas por técnicos competentes. Cuando envía el aparato defectuoso al servicio de reparación de ruega que especifique el fallo constatado.

Heggeschaar

1. Technische gegevens

Model		HHSI 5246	
Bedrijfsspanning	V~	230-240	
Nominale frequentie	Hz	50	
Nominale opneming	W	520	
Snedebewegingen	min^{-1}	1700	
Snijdlengte	mm	450	
Snijdikte	mm	16	
Gewicht zonder kabel	kg	2,5	
Geluidsniveau volgens EN 60745	dB (A)	84	K=3,0 dB(A)
Vibratie volgens EN 60745	m/s^2	4,0	K=1,5 m/s^2

Technische veranderingen blijven voorbehouden.

Geïsoleerd, Beveiligingsklasse II / DIN EN 60745/VDE 0740 ⧈

Ontstoort naar EN 55014, 61000-3-2, 61000-3-3.

De apparaten zijn volgens de voorschriften overeen-komstig DIN EN 60745-1 en DIN EN 60745-2-15 gefabriceerd en voldoen aan alle voorschriften die de Duitse wet op de produktveiligheid stelt.

T**rillingen**

- De aangegeven trillingswaarde is met een gestandaardiseerde uitrusting bepaald en kan zowel gebruikt worden voor de vergelijking met andere elektrische apparatuur als voor een voorlopigeschatting van de lading door middel van de trillingen.
- De waarde van de trillingen kan variëren in functie van het gebruik van de machine en zijn uitrusting en hoger zijn dan de aangegeven waarde.
- De veiligheidsmaatregelen ter bescherming van de gebruiker moeten bepaald worden door zich te baseren op de schatting van de lading ve roorzaakt door de trillingen onder de werkelijke gebruiksomstandigheden.
- Hiervoor moeten alle fases van de werkingscyclus in beschouwing genomen worden zoals bijvoorbeeld het uitzetten en de onbelaste werking.

2. Algemene veiligheidsaanwijzing

Het geluidsdrukniveau aan de arbeidsplaats kan 80 dB (A) overschrijden. In dit geval zijn geluidsisolatiemaatregelen voor de bediener noodzakelijk (bijv. dragen van een gehoor-bescherming).

⚠ **Opgelet:** Geluidsreductie! Zorg ervoor dat u bij ingebruikneming de regionaal geldende voorschriften in acht neemt.

Ieder gebruik van heggescharen is met gevaar voor ongelukken verbonden. Let U daarom op de over-eenstemmende ongevallen-preventievoorschriften.

De machine is naar de stand van de techniek en de erkende veiligheidstechnische richtlijnen gebouwd. Evenwel kunnen bij zijn gebruik gevaren voor lijf en leven van de gebruiker of van derde resp. schade aan de machine en andere zakelijke waarden ontstaan.

Attentie: bij gebruik van elektrische toestellen, gelieve volgende richtlijnen aandachtig te lezen om u te beschermen voor elektrokutatie, gevaar en gevaar voor brand. Lees alle instructies aandachtig voor het in gebruikname van uw toestel.

De machine alleen in een technische onberispelijke toestand evenals volgens de vooschriften, veiligheids- en gevarenbewust onder inachtneming van de gebruiksaanwijzing gebruiken! In ‘t bijzonder storingen, die de veiligheid kunnen schaden, onmiddellijk (laten) verhelpen!

Dit apparaat kan ernstig letsel veroorzaken. Leest U de gebruiksaanwijzing zorgvuldig met betrekking tot het juiste hanteren van de heggeschaar, de voorbereiding, het onderhoud c.q. het deskundig gebruik. Maakt U zich voor het eerste gebruik vertrouwd met het apparaat en laat U zich ook praktische aanwijzingen geven.

Dit toestel is niet bestemd voor gebruik door personen (inclusief kinderen) met verminderde fysische, sensorische of mentale vermogens, of zonder ervaring en kennis, tenzij ze onder toezicht staan van een persoon die verantwoordelijk is voor hun veiligheid of een dergelijke

persoon hen de instructies geeft voor het gebruik van het toestel. De kinderen moeten onder toezicht staan om er zeker van te zijn dat ze niet met het toestel spelen.

3. Toepassingsgebied

De machine is uitsluitend voor het knippen van heggen bestemd. Een ander of daarovergaand gebruik geldt als niet reglementair. Voor daaruit resulterende schade is de fabrikant / leverancier niet verantwoordelijk. Het risico draagt alleen de gebruiker. Voor een regle-mentaire toepassing behoort ook de inachtneming van de gebruiksaanwijzing en de nakoming van de inspectie- en onderhoudvoor-waarden.

De gebruiksaanwijzing voortdurend aan de inzetplaats van de machine bij de hand bewaren!

4. Algemene veiligheidsinstructies

⚠ **Opgelet!** Lees alle aanwijzingen door. Fouten bij het naleven van de hiervolgende aanwijzingen kunnen elektrische schokken, brand- en/of ernstig ander letsel veroorzaken. Het hiervolgend gebruikte begrip „elektrisch gereedschap“ heeft betrekking op elektrisch gereedschap met netvoeding (met netsnoer) en op elektrisch gereedschap met accuvoeding (zonder netsnoer).

BEWAAR DEZE INSTRUCTIES GOED.

1) Werkplek

a) **Houd de plek waar gewerkt wordt schoon en opgeruimd. Door wanorde en onverlichte werkplekken kunnen ongevallen ontstaan.**

b) **Werk met het apparaat niet in explosieve omgevingen waarin brandbare vloeistoffen, gassen of stoffen aanwezig zijn.** *Elektrisch gereedschap veroorzaakt vonken die het stof of de dampen kunnen ontsteken.*

c) **Houd kinderen en andere personen tijdens gebruik van het elektrisch gereedschap op afstand.** *Bij afleiding kunt u de controle over het apparaat verliezen.*

2) Elektrische veiligheid

a) **De stekker van het apparaat moet in het stopcontact passen. De stekker mag op geen enkele manier worden veranderd. Gebruik geen adapterstekkers samen met geaarde apparaten.** *Onveranderde stekkers en passende stopcontacten verminderen de kans op een elektrische schok.*

b) **Vermijd lichaamscontact met geaarde oppervlakken zoals van buizen, verwarmingen, fornuizen en koelkasten.** *Er bestaat een verhoogde kans op een elektrische schok wanneer uw lichaam geaard is.*

c) **Houd het apparaat uit de buurt van regen.** *Het binnendringen van water in een elektrisch apparaat verhoogt de kans op een elektrische schok.*

d) **Gebruik het snoer niet voor andere doeleinden, bijv. om het apparaat te dragen, op te hangen of om de stekker uit het stopcontact te trekken. Houd het snoer uit de buurt van hitte, olie, scherpe randen of bewegende onderdelen van het apparaat. Beschadigde of verwarde snoeren verhogen de kans op een elektrische schok.**

e) **Als u buiten werkt met elektrisch gereedschap, gebruik dan alleen verlengsnoeren die ook voor buiten zijn toegelaten.** *Gebruik van een voor buiten geschikt verlengsnoer vermindert de kans op een elektrische schok.*

3) Veiligheid van personen

a) **Wees alert, let goed op wat u doet en gebruik uw gezond verstand bij het werken met elektrisch gereedschap. Gebruik het apparaat niet, als u moe bent of onder invloed staat van drugs, alcohol of medicijnen.** *Eén onoplettend moment bij gebruik van het apparaat kan tot ernstig letsel leiden.*

b) **Draag een persoonlijke beschermuitrusting en altijd een veiligheidsbril.** *Het dragen van een persoonlijke beschermuitrusting zoals stofmasker, veiligheidsschoenen met antislipzool, helm of gehoorbescherming, al naargelang de toepassing van het elektrisch gereedschap, vermindert de kans op letsel.*

c) **Voorkom onbedoeld aanzetten. Overtuig uzelf ervan dat de schakelaar in de stand „UIT“ staat alvorens de stekker in het stopcontact te steken.** *Als u bij het dragen van het apparaat de vinger aan de schakelaar hebt of het apparaat ingeschakeld aan het stroomnet aansluit, kan dit tot ongelukken leiden.*

d) **Verwijder instelgereedschap of sleutels alvorens het apparaat in te schakelen.** *Gereedschap of sleutels die zich in een draaiend deel van het apparaat bevinden, kunnen tot letsel leiden.*

e) **Overschat uzelf niet. Zorg ervoor dat u stevig staat en op elk moment uw evenwicht behoudt.** *Daardoor kunt u het apparaat in onverwachte situaties beter controleren.*

f) **Draag geschikte kleding. Draag geen wijde kleding of sieraden. Houd haren, kleding en handschoenen uit de buurt van bewegende delen.** *Losse kleding, sieraden of lang haar kunnen door bewegende delen worden gegrepen.*

g) **Als stofafzuig- en opvanginrichtingen gemonteerd kunnen worden, overtuig uzelf er dan van dat deze aangesloten zijn en juist worden ingezet.** *Gebruik van deze inrichtingen vermindert gevaren door stof.*

4) Zorgvuldige omgang met en gebruik van elektrisch gereedschap

a) **Belast het apparaat nooit te zwaar. Gebruik voor uw werkzaamheden het daarvoor bestemde elektrische gereedschap.** *Met het juiste elektrische gereedschap werkt u beter en veiliger zolang u binnen de aangegeven capaciteit werkt.*

b) **Gebruik geen elektrisch gereedschap waarvan de schakelaar defect is.** *Elektrisch gereedschap dat niet meer in- en uitgeschakeld kan worden, is gevaarlijk en moet gerepareerd worden.*

c) **Trek de stekker uit het stopcontact voordat u het apparaat instellt, toebehoren vervangt of het apparaat weglegt.** *Deze voorzorgsmaatregel voorkomt onbedoeld starten van het apparaat.*

d) **Bewaar ongebruikt elektrisch gereedschap buiten bereik van kinderen. Laat geen personen het apparaat gebruiken die er niet vertrouwd mee zijn of die deze instructie niet hebben gelezen.** *Elektrisch gereedschap is gevaarlijk wanneer het door onervaren personen wordt gebruikt.*

e) **Verzorg het apparaat goed. Controleer of bewegende onderdelen correct werken en niet klemmen, of delen gebroken of zo beschadigd zijn dat hierdoor de werking van het apparaat negatief beïnvloed is. Laat beschadigde delen voor gebruik van het apparaat repareren.** *Veel ongelukken worden veroorzaakt door slecht onderhouden elektrisch gereedschap.*

f) **Houdt snijgereedschap scherp en schoon.** *Zorgvuldig verzorgd snijgereedschap met scherpe snijranden klemt minder en is gemakkelijker te handelen.*

g) **Gebruik elektrisch gereedschap, toebehoren, inzetgereedschap enz. overeenkomstig deze instructies en zo, zoals voor dit speciale type apparaat is voorzien. Houd daarbij rekening met de arbeidsomstandigheden en de uit te voeren taak.** *Het gebruik van elektrisch gereedschap voor andere dan de bedoelde toepassingen kan tot gevaarlijke situaties leiden.*

5) Service

a) **Laat het apparaat alleen door gekwalificeerd personeel en alleen met originele vervangende onderdelen repareren.** *Daarmee wordt gewaarborgd dat de veiligheid van het apparaat behouden blijft.*

6) Veiligheidsinstructies voor heggenscharen:

- **Houd alle lichaamsdelen uit de buurt van het snijmes. Probeer niet om met lopend mes snoeimateriaal te verwijderen of te snoeien materiaal vast te houden. Verwijder klem zittend snoeimateriaal alleen bij uitgeschakeld apparaat.** *Eén onoplettend moment bij gebruik van de heggenschaar kan tot ernstig letsel leiden.*
- **Houdt het elektrisch gereedschap vast aan de geïsoleerde grepen aangezien het snijmes in contact kan komen met het eigen snoer.** *Het contact van het snijmes met een spanningvoerende leiding kan metalen apparaatdelen onder spanning zetten en tot een elektrische schok leiden.*
- **Draag de heggenschaar aan de greep bij stilstaand mes. Bij transport of opbergen van de heggenschaar steeds de beschermkap erop zetten.** *Zorgvuldige omgang met het apparaat verkleint de kans op letsel door het mes.*
- **Houd de kabel uit de buurt van de snijzone.** *Tijdens het snoeien kan het snoer in de struiken verdekt zijn en per ongeluk worden doorgesneden.*
- **De heggeschaar mag alleen met beide handen gehanteerd worden.**
- **Voor de inzet van het toestel het arbeitsvlak van vreemde opstakels ontdoen en gedurende de arbeid op vreemde opstakels letten.**
- **Niet schaar in de regen en niet te gebruiken op natte hagen. Niet in de wasmachine wassen met water. Gebruik geen hogedrukreiniger of stoomreiniger voor het reinigen.**
- **Volgens de bepalingen van de landbouwongevallenverzekering mogen alleen personen die ouder dan 17 jaar zijn, werken met elektrisch aangedreven heggescharen alleen uitvoeren. Onder toezicht van volwassenen is dit voor personen vanaf 16 jaar toelaatbaar.**
- **Machines, die van plaats kunnen worden veranderd en die in de open lucht gebruikt worden, moeten over een beveiligingsschakelaar voor foutenstroom aangesloten worden**.
- **Wij raden aan, wanneer U het toestel voor de eerste keer gebruikt, naast het lezen van de gebruiksaanwijzing zich ook praktischin het gebruik van het toestel te laten voorlichten.**
- **Er altijd voor zorgen, dat alle veiligheidsvoorzieningen en handgrepen zijn aangebracht.**
- **Probeer nooit om een incompleet apparaat te gebruiken of een apparaat dat van een niettoegestane verandering is voorzien.**
- **Maakt U zich vertrouwd met uw omgeving en let op mogelijke gevaren die U door het lawaai van het apparaat misschien niet kunt horen.**
- **Vermijd het gebruik van de heggenschaar in slechte weersomstandigheden, vooral als kans op een onweersbui is.**

5. Voor ingebruikname

Montage van de beschermplaat (afb. 1)

De meegeleverde beschermplaat (2) over de messenbalk schuiven en dan door middel van elk 1 schroeven van beide kanten, overeenkomstig afbeelding 1, op de behuizing bevestigen.

Stroomaansluiting

De machine kan alleen aan een eenfasige wissel-stroom aangesloten worden. Zij is veiligheidgeisoleerd naar klasse II VDE 0740. Let U echter voor inbedrijfstelling erop, dat de netspanning met de op het vermogenschild aangegeven bedrijfsspanning van de machine overeenstemt.

Beveiligigsschakelaar voor foutenstroom:
Machines, die van plaats kunnen worden veranderd en die in de open lucht gebruikt worden, moeten over een beveiligingsschakelaar voor foutenstroom aangesloten worden.

Borging van het verlengsnoer (afb. 3)

Alleen voor het buitengebruik goedgekeurde verlengsnoeren gebruiken. De doorsnee van het snoer moet voor een lengte tot 75 m gelijk of groter zijn dan 1,5 mm^2.

De aankoppeling van het verlengsnoer in de apparaatstekker steken. Een lus van het verlengsnoer ter snoerontlasting door de opening in de greep schuiven

en over de snoeront-lastingshaak leggen. Na het werk de lus naar voren over de haak schuiven en uit de greep trekken. De stekker uit het stopcontact halen.

Verlengsnoeren van meer dan 30 m lengte reduceren de prestatie van het apparaat.

6. Aanwijzing voor het gebruik

De schaar niet bij regen en voor het snijden van natte heggen gebruiken!

De kabel van de heggeschaar en zijn verbindingen moeten voor ieder gebruik op zichtbare gebreken worden nagezien (stekker uitgetrokken). Gebrekkige kabels niet gebruiken.

Handschoenen:
Voor het gebruik van de heggeschaar zou U absoluut werkhandschoenen moeten dragen.

- Knip takken met een diameter groter dan 16 mm vóór met snoeischaar.
- De eerste zij-oppervlakken verlaagd van boven naar beneden. Top naar smaak net zoals een dak of ronde geslepen (afb. 3)
- De veiligheid maaibalk heeft lateraal - afgeronde en wankelde snijtanden om het risico op letsel te verkleinen . De extra bescherming tegen schokken voorkomt onaangename tegenslagen bij het raken van muren, hekken , enz. (afb. 4 + 5).
- Onmiddellijk uitschakelen, de stekker en verwijder vervolgens het object op het blokkeren van het mes door vaste voorwerpen apparaat.
- Let op ! Metalen voorwerpen zoals hekken, kunnen planten steunen schade aan de messen veroorzaken .
- Kabel altijd weg te leiden van het werkgebied. Altijd werken gaat weg uit het stopcontact. Snijden richting instelling , dus vóór aanvang van de werkzaamheden.

• Gemiddelde tijd :

- Bladverliezende hagen :	juni en oktober
- Groenblijvende hagen:	april en augustus
- Conifeer hagen:	mei zoals vereist

7. In- en uitschakelen van de heggenschaar (afb. 5)

- Voor het inschakelen van de heggenschaar moeten zowel de schakelaar in de handgreep (4) als de schakelaar in de beugelgreep (3) worden ingedrukt.
- Om uit te schakelen laat u de beide schakelaars weer los.
- De remschakeling zorgt ervoor dat de snijmessen onmiddellijk binnen 0,5 sec. stoppen. De daarbij optredende vonkvorming (flits) in de bovenste ventilatiesleuf is normaal en voor het apparaat onschadelijk.

8. Onderhoud

De heggeschaar moet zo worden bewaard, dat zich niemand aan de schaarmessen kan verwonden!

Belangrijk: Na elke keer dat de heggenschaar gebruikt is, dienen de messen te worden schoongemaakt (zie ook hoofdstuk Onderhoud). Daardoor wordt de levensduur van het apparaat aanmerkelijk verlengd. Het oliën dient zo mogelijk met een milieuvriendelijk smeermiddel, bijv. Servicespray te worden uitgevoerd. Daarna steekt u de heggenschaar met de messen in de koker.

9. Afvalverwerking en milieubeheer

Wanneer uw apparaat op zeker moment niet meer te gebruiken is of wanneer u het niet meer nodig heeft, gooi het apparaat dan nooit weg bij het gewone huis-, tuin- en keukenafval, maar verwijder het overeenkomstig de milieuvoorschriften.
Bied het apparaat bij een recyclingbedrijf aan. Kunststof onderdelen en metalen onderdelen kunnen hier worden gescheiden en voor hergebruik geschikt worden gemaakt. Informatie hierover kunt u ook krijgen bij uw gemeente.

10. Reparatiedienst

Reparaties aan elektrowerktuigen mogen alleen door een elektrovakman uitgevoerd worden. Omschrijft U alstublieft bij de inzending voor een reparatie de door U vastgestelde fouten.

Sekator

1. Przedstawienie sekatora

Dane techniczne		HHSI 5246
Napięcie	V~	230-240
Częstotliwość prądu	Hz	50
Moc nominalna	W	520
Ruchy tnące	min^{-1}	1700
Długość cięcia	mm	450
Maks. grubość cięcia	mm	16
Waga	kg	2,5
Moc akustyczna L_{pA} według EN 60745	dB (A)	84 [K 3,0 dB(A)]
Wibracje według EN 60745	m/s^2	4,0 [K 1,5 m/s^2]

Klasa bezpieczeństwa: II / DIN EN 60745/VDE 0740 ⧈

Ochrona przeciwzakłóceniowa według EN 55014, EN 61000-3-2, EN 61000-3-3.

Zastrzegamy sobie prawo do wprowadzania zmian technicznych.

Urządzenia te zostały skonstruowane według przepisów DIN-EN 60745-1 i DIN-EN 60745-2-15 i spełniają w pełni wymogi przepisów ustawy dot. bezpieczeństwa zastosowania produktów.

Emisja

- Podana wartość emitowanych wibracji została zmierzona zgodnie ze znormalizowaną procedurą testowania i może być wykorzystana do porównania z innym elektronarzędziem.
- Podana wartość emitowanych wibracji może być również wykorzystana do prognozowania ilości i czasu trwania niezbędnych przerw w pracy.
- Rzeczywista wartość emitowanych wibracji może się różnić w trakcie rzeczywistego korzystania z elektronarzędzia od podanych wartości w zależności od tego, jak elektronarzędzie jest używane.
- Uwaga: żeby zapobiec chorobom układu krwionośnego w rękach, które mogą spowodować wibracje, należy w odpowiedniej chwili zarządzić przerwy w pracy.

2. Ogólne informacje w sprawie bezpieczeństwa eksploatacji

Dane dotyczące emisji hałasu zgodnie z ustawą o bezpieczeństwie produktów (ProdSG) bądź Dyrektywą WE w sprawie maszyn: Poziom ciśnienia akustycznego w miejscu pracy nie może przekraczać 80 dB (A). W przeciwnym wypadku konieczne jest zabezpieczenie przeciwhałasowe personelu (na przykład, stosowanie urządzeń chroniących organy słuchu).

Uwaga: Ochrona przed hałasem! Podczas uruchomienia prosimy przestrzegać regionalnych przepisów.

⚠ Ogólne informacje w sprawie bezpieczeństwa eksploatacji

Każda eksploatacja sekatora jest powiązana z zagrożeniem. Proszę więc przestrzegać przepisów bezpieczeństwa pracy.

Maszyna została wyprodukowana na poziomie technicznym z dotrzymaniem odpowiednich uznanych reguł i przepisów bezpieczeństwa pracy. Jednak podczas eksploatacji może dojść do powstania zagrożenia dla zdrowia lub życia obsługującego lub osób trzecich, względnie do uszkodzeń maszyny lub innych wartości rzeczowych.

Uwaga! Przy użytkowaniu narzędzi elektrycznych należy przestrzegać następujących wskazań w zakresie bezpieczeństwa pracy, aby zapobiec porażeniom elektrycznym, powstawaniu wypadków i pożarów. Proszę przeczytać te wskazania i następnie dostosować się do nich przed zastosowaniem narzędzi elektrycznych.

Prosimy przechowywać te informacje w sprawie bezpieczeństwa eksploatacji. Maszynę można eksploatować jedynie w stanie bez zastrzeżeń technicznych i zgodnie z jej przeznaczeniem, zdając sobie równocześnie sprawę z jej potencjalnego zagrożenia i przestrzegając wskazania instrukcji obsługi! Zakłócenia, nadające się w szczególności do zaburzenia bezpieczeństwa pracy, należy niezwłocznie usunąć!

Maszyna ta może spowodować poważne skaleczenia. Prosimy dokładnie zapoznać się z instrukcją obsługi, aby móc maszynę tą poprawnie eksploatować, przygotowywać do pracy i konserwować. Przed jej zastosowaniem należy zapoznać się z sposobem jej funkcjonowania i poinformować się o jej działaniu w ramach praktycznej instrukcji.

Maszyna nie może być obsługiwana przez osoby (w tym dzieci) o ograniczonych możliwościach fizycznych lub psychicznych oraz przez osoby nieposiadające właściwego doświadczenia i/lub wiedzy dotyczącej obsługi maszyn. W przeciwnym wypadku obsługa maszyny może odbywać się pod nadzorem osób odpowiedzialnych za zachowanie środków bezpieczeństwa.

Nie pozwalać dzieciom bawić się urządzeniem.

3. Przeznaczenie

Maszyna jest przeznaczona wyłącznie do ścinania żywopłotów. Inne zastosowanie uważamy jako niezgodne z jej przeznaczeniem. Producent/dostawca nie jest odpowiedzialny za szkody, powstałe w takim przypadku. Ryzyko ponosi wyłącznie użytkownik. Do zastosowania, zgodnego z przeznaczeniem maszyny, zalicza się także dostosowanie do przepisów instrukcji obsługi i dotrzymywanie warunków inspekcji i konserwacji technicznej.

Instrukcję obsługi należy przechowywać w zasięgu ręki na miejscu eksploatacji maszyny!

4. Ogólne wskazówki dotyczące bezpieczeństwa

Uwaga! Należy przeczytać wszystkie instrukcje. Nieprzestrzeganie lub błędne stosowanie się do podanych poniżej instrukcji może spowodować porażenie prądem, pożar i/lub ciężkie uszkodzenia ciała. Stosowane w dalszej części pojęcie „narzędzie elektryczne" odnosi się do wszystkich narzędzi elektrycznych zasilanych prądem z sieci (z przewodem sieciowym) oraz zasilanych akumulatorami (bez przewodu sieciowego).

NALEŻY ZACHOWAĆ NINIEJSZĄ INSTRUKCJĘ.

1) Miejsce pracy

a) **Miejsce pracy powinno być czyste i uprzątnięte. Nieporządek lub nieprawidłowe oświetlenie może prowadzić do wypadków.**

b) **Nie należy używać urządzenia w otoczeniu zagrożonym eksplozją, w którym znajdują się palne ciecze, gazy lub pyły.** *Narzędzia elektryczne powodują powstawanie iskier, które mogą być przyczyną zapalenia się pyłu lub oparów.*

c) **Podczas używania narzędzia elektrycznego dzieci i inne osoby powinny znajdować się w bezpiecznej odległości.** *Odwrócenie uwagi może spowodować utratę kontroli nad urządzeniem.*

2) Bezpieczeństwo elektryczne

a) **Wtyczka przyłączeniowa urządzenia musi pasować do gniazdka. W żadnym wypadku nie należy zmieniać wtyczki. Nie stosować wtyczek – adapterów razem z urządzeniami zabezpieczonymi uziemieniem.** *Pozostawione bez zmian wtyczki i odpowiednie gniazda minimalizują ryzyko porażenia prądem.*

b) **Unikać kontaktu ciała z uziemionymi powierzchniami np. rur, ogrzewania, pieców i lodówek.** *Istnieje podwyższone ryzyko porażenia prądem, jeżeli Państwa ciało będzie uziemione.*

c) **Chronić urządzenie przed deszczem.** *Wniknięcie wody do urządzenia elektrycznego podwyższa ryzyko porażenia prądem.*

d) **Nie wykorzystywać przewodu do niezgodnych z przeznaczeniem celów, do noszenia urządzenia, zawieszania go lub wyciągania wtyczki z gniazdka. Chronić przewód przed wysoką temperaturą, olejami, ostrymi krawędziami lub poruszającymi się elementami urządzenia. Uszkodzone lub zaplątane przewody podwyższają ryzyko porażenia prądem.**

e) **Jeżeli pracują Państwo z narzędziem elektrycznym na otwartej przestrzeni, należy stosować wyłącznie przewód przedłużający dopuszczony do zastosowania na zewnątrz.** *Stosowanie przewodu przedłużającego przeznaczonego do używania poza pomieszczeniami zamkniętymi minimalizuje ryzyko porażenia prądem.*

3) Bezpieczeństwo osób

a) **Zachować ostrożność podczas pracy i zachować rozsądek przy pracy z narzędziem elektrycznym. Nie używać urządzenia, jeżeli są Państwo zmęczeni, pod wpływem środków odurzających, alkoholu lub lekarstw.** *Moment nieuwagi podczas używania narzędzia może doprowadzić do ciężkich obrażeń.*

b) **Stosować osobiste środki ochrony i zawsze okulary ochronne.** *Stosowanie osobistych środków ochrony, takich jak maska przeciwpyłowa, antypoślizgowe obuwie ochronne, kask lub ochrona słuchu, zależnie od rodzaju zastosowania narzędzia elektrycznego, minimalizuje ryzyko obrażeń.*

c) **Unikać przypadkowego uruchomienia. Przed wyciągnięciem wtyczki z gniazdka upewnić się, że wyłącznik znajduje się w pozycji „AUS" („WYŁ.").** *Trzymanie palca na wyłączniku podczas noszenia narzędzia lub podłączenie włączonego urządzenia do zasilania elektrycznego może spowodować wypadek.*

d) **Przed włączeniem urządzenia usunąć narzędzia nastawcze lub klucze do śrub.** *Narzędzie lub klucz znajdujący się w ruchomej części urządzenia może spowodować obrażenia.*

e) **Nie należy siebie przeceniać. Pamiętać o stabilnej postawie i zachowaniu w każdej chwili równowagi.** *W ten sposób będą Państwo mogli lepiej kontrolować urządzenie w nieprzewidzianych sytuacjach.*

f) **Nosić odpowiednią odzież. Nie ubierać szerokiej odzieży lub ozdób. Włosy, odzież i rękawice nie powinny mieć możliwości kontaktu z ruchomymi częściami.** *Luźna odzież, ozdoby lub długie włosy mogą zostać wciągnięte przez poruszające się części.*

g) **Jeżeli mogą być zamontowane urządzenia odsysające lub wyłapujące pył, należy upewnić się, że są one prawidłowo podłączone i**

używane. *Stosowanie tych urządzeń zmniejsza szkodliwe działanie pyłów.*

4) Staranne obchodzenie się i stosowanie narzędzi elektrycznych

a) **Nie przeciążać urządzenia. Stosować narzędzia elektryczne przewidziane dla Państwa pracy.** *Odpowiednim narzędziem elektrycznym będą Państwo pracowali wydajniej i bezpieczniej w podanym przez producenta zakresie wydajności.*

b) **Nie używać narzędzia elektrycznego, którego wyłącznik jest uszkodzony.** *Narzędzie elektryczne, którego nie można włączyć lub wyłączyć, jest niebezpieczne i musi być oddane do naprawy.*

c) **Przed przeprowadzeniem jakichkolwiek ustawień narzędzia, wymiany osprzętu lub odłożeniem należy wyciągnąć wtyczkę z gniazdka.** *To działanie zapobiega przypadkowemu uruchomieniu urządzenia.*

d) **Nieużywane narzędzia elektryczne należy przechowywać poza zasięgiem dzieci. Nie należy pozwalać używać urządzenia osobom, które nie są zaznajomione z jego obsługą lub nie przeczytały tej instrukcji.** *Narzędzia elektryczne są niebezpieczne, jeżeli są używane przez niedoświadczone osoby.*

e) **Starannie pielęgnować urządzenie. Sprawdzać, czy części ruchome działają prawidłowo i nie zakleszczają się, czy części nie są złamane lub uszkodzone w sposób mający negatywny wpływ na działanie urządzenia. Przed użyciem narzędzia należy naprawić uszkodzone części.** *Przyczyną wielu wypadków jest nieprawidłowa konserwacja narzędzi elektrycznych.*

f) **Narzędzia tnące powinny być ostre i czyste.** *Starannie konserwowane narzędzia tnące z ostrymi krawędziami mniej się blokują i są łatwiejsze do prowadzenia.*

g) **Narzędzia elektryczne, osprzęt, wyposażenie dodatkowe itp. stosować zgodnie z niniejszą instrukcją lub w sposób zalecany dla danego typu urządzenia. Należy przestrzegać przy tym warunków pracy oraz specyfiki wykonywanych czynności.** *Stosowanie narzędzi elektrycznych do innych celów, niż przewidziane, może być przyczyną powstania niebezpiecznych sytuacji.*

5) Serwis

a) **Urządzenie może być naprawiane tylko przez wyspecjalizowany personel i tylko przy użyciu oryginalnych części zamiennych.** *Zapewnia to zachowanie bezpieczeństwa urządzenia.*

Wskazówki dot. bezpieczeństwa dla sekatora do żywopłotów:

- **Trzymać wszystkie części ciała z dala od noża. Nie próbować odsuwać ciętego materiału lub przytrzymywać go przy pracującym nożu. Zakleszczony materiał usuwać jedynie po wyłączeniu urządzenia.** *Chwila nieuwagi przy używaniu sekatora do żywopłotów może doprowadzić do ciężkich obrażeń.*
- **Narzędzie elektryczne należy trzymać za izolowane płaszczyzny uchwytu, ponieważ nóż może zetknąć się z przewodem zasilającym.** *Kontakt noża z przewodem pod napięciem może spowodować powstanie napięcia w metalowych elementach i doprowadzić do porażenia prądem.*
- **Przy niepracującym nożu trzymać sekator do żywopłotów za uchwyt. Przy transporcie lub przechowywaniu sekatora zawsze nakładać osłonę ochronną.** *Staranne obchodzenie się z urządzeniem zmniejsza ryzyko obrażeń w wyniku kontaktu z nożem.*
- **Trzymać przewód z dala od strefy cięcia.** *Podczas pracy przewód może skryć się w żywopłocie i zostać przypadkowo przecięty.*
- **Sekator może być prowadzony jedynie obiema rękami.**
- **Przed zastosowaniem urządzenia należy usunąć ciała obce z powierzchni pracy podczas pracy zwracać na nie szczególną uwagę.**
- **Nie używać podczas deszczu lub do cięcia mokrych żywopłotów. Nie opryskiwać urządzenia wodą. Nie stosować oczyszczalników wysokociśnieniowych lub rozpylaczy parowych do czyszczenia.**
- **Według przepisów rolniczych organizacji branżowych prace z sekatorami, napędzanymi elektrycznie, mogą wykonywać jedynie osoby w wieku powyżej 17 lat. Osoby od lat 16 mogą prace te wyko-nywać jedynie pod nadzorem osób dorosłych.**
- **W celu bezpiecznej eksploatacji zaleca się zasilanie maszyny prądem awaryjnym o natężeniu nie wyższym niż 30 mA za pomocą instalacji ochronnej prądu awaryjnego (RCD).**
- **Kabel sekatora i jego połączenia dokładnie sprawdzać przed każdorazowym uruchomieniem pod względem widocznych usterek (w stanie odłączonym od sieci elektrycznej). Nie stosować wadliwych kabli. Kabel przyłączeniowy tego urządzenia może zostać wymieniany jedynie przez serwisantów producenta lub fachowca - elektryka!**
- **Polecamy przed pierwszym uruchomieniem zapoznać się z instrukcją obsługi i także kazać się właściwie poinstruować w praktycznym jego zastosowaniu.**
- **Urządzenia ochronne uchwytu muszą być zawsze zamontowane.**
- **Nigdy nie próbować używać niekompletnej maszyny lub zmienionej bez odpowiedniego zezwolenia.**
- **Proszę wpierw zapoznać się z otoczeniem i ewentualnymi zagrożeniami, na które nie będziecie Państwo mogli zwracać uwagi z powodu hałasu maszyny.**
- **Z sekator nie korzystamy podczas złych warunków atmosferycznych, szczególnie kiedy ma się na burzę albo na wichurę.**

5. Przed uruchomieniem

Montaż osłony (rys. 1)

Wsunąć dołączoną osłonę (2) na listwę nożową i

następnie zamocować za pomocą 2 śrub z każdej ze stron obudowy, jak przedstawiono na rysunku 1.

Podłączenie do sieci elektrycznej

Maszyna może zostać eksploatowana jedynie z jednofazowym prądem przemiennym. Maszyna posiada izolację ochronną według II VDE 00740. Prosimy jednak przed uruchomieniem zawsze sprawdzać, czy napięcie elektryczne jest zgodne z napięciem, podanym na tabliczce identyfikacyjnej urządzenia.

Wyłącznik ochronny prądowy

Maszyny z możliwością ich przenoszenia, które stosuje się na wolnym powietrzu, muszą zostać podłączone przez wyłącznik ochronny prądowy.

Zabezpieczenie przedłużacza (rys. 2)

Używać wyłącznie przedłużaczy dopuszczonych do używania na zewnątrz. Przekrój przewodów musi wynosić dla długości do 75 m co najmniej 1,5 mm^2. Najpierw należy połączyć wtyczkę urządzenia z kablem przyłączeniowym. Następnie należy utworzyć pętelkę z kabla przyłączeniowego i wsunąć ją przez przelot kablowy na obudowie nożyc do żywopłotów. Następnie przełożyć pętelkę przez haczyk odciążający, jak przedstawiono na rysunku.
Przedłużacze o długości powyżej 30 m powodują zmniejszenie wydajności urządzenia.

6. Instrukcje eksploatacyjne

Nie używać sekatora podczas deszczu lub do cięcia mokrych żywopłotów.

Kable sekatora i jego połączenia dokładnie sprawdzać przed każdorazowym uruchomieniem pod względem widocznych usterek (w stanie odłączonym od sieci elektrycznej). Nie stosować wadliwych kabli.

Rękawice robocze:
Podczas eksploatacji sekatora zawsze nosić rękawice robocze.

- Gałęzie o średnicy ponad 16 mm należy uprzednio odciąć nożycami do gałęzi.
- Najpierw należy przycinać powierzchnie boczne od dołu do góry. Stronę górną należy przycinać zależnie od zaplanowanego efektu prosto, ze spadem lub z zaokrągleniem (rys. 3).
- Dla zmniejszenia zagrożenia doznaniem obrażeń, zabezpieczona listwa nożowa posiada zaokrąglone na bokach i rozmieszczone na przemian zęby tnące. Dodatkowa osłona przed uderzeniem zapobiega nieprzyjemnym odrzutom w przypadku natrafienia na ścianę, ogrodzenie itd. (rys. 4 + 5).
- W razie zablokowania noży przez przedmioty stałe należy natychmiast wyłączyć urządzenie, odłączyć wtyczkę sieciową i dopiero wtedy usunąć przedmiot.
- Ostrożnie! Metalowe przedmioty, jak druty z ogrodzenia, paliki roślin mogą prowadzić do uszkodzenia listwy nożowej.
- Kabel należy prowadzić zawsze poza zasięgiem pracy urządzenia. Pracować zawsze odchodząc od gniazda sieciowego. Dlatego przed rozpoczęciem pracy należy zaplanować kierunek cięcia.
- Czas cięcia:
  - Cięcie listowia: czerwiec i październik
  - Przycinanie żywopłotów iglastych kwiecień i sierpień
  - Przycinanie drzewek iglastych od maja zależnie od potrzeb

7. Włączanie i wyłączanie (rys. 5)

- Włączanie: włączniki/wyłączniki (3+4) wcisnąć jednocześnie obiema rękoma.
- Wyłączanie: puścić oba włączniki/wyłączniki.
- Włączenie hamowania powoduje natychmiastowe zatrzymanie noża tnącego w ciągu 0,5 s. Tworzenie się w wyniku tego iskier (błysk) w obszarze górnej szczeliny wentylacyjnej jest zjawiskiem normalnym i nie jest szkodliwe dla urządzenia.

8. Obsługa techniczna

Przed rozpoczęciem jakichkolwiek prac przy maszynie zawsze należy wyjąć wtyczkę z gniazda!

Ważne: po każdorazowym dłuższym użyciu maszyny do strzyżenia żywopłotów noże należy wyczyścić i posmarować. To znacznie przedłuża okres eksploatacji maszyny. Uszkodzone urządzenia tnące należy natychmiast profesjonalnie wyremonto-wać. Proszę yczyścić nóż przy pomocy suchej ścierki względnie szczotki w przypadku większego zabrudzenia. **Uwaga: Niebezpieczeństwo skaleczenia się!** Do smarowania noży należy w miarę możliwości używać smarów ekologicznie bezpiecznych (rys. 6).

Następnie sekator wraz z nożami należy włożyć do pokrowca.

9. Ochrona środowiska

Jeśli nożyce do żywopłotów będą wykazywały tak znaczne zużycie, że konieczna będzie ich wymiana, lub nie będzie dla nich już zastosowania, proszę pomyśleć o ekologii. Urządzenia elektryczne, akcesoria i opakowania nie mogą być wyrzucane do normalnych odpadów domowych, lecz muszą być oddane zgodnie z miejscowymi przepisami do punktu zbiórki odpadów w celu przyjaznej dla środowiska utylizacji.

10. Serwisy naprawcze

Naprawy elementów elektrycznych w pilarkach powinny być dokonywane tylko w serwisach mających do tego odpowiednie przygotowanie. Przy wysyłaniu urządzenia do serwisu prosimy o opisanie rodzaju uszkodzenia, czy problemu, jaki wystąpił w czasie eksploatacji.

Elektrické nůžky na živé ploty

1. Technické parametry

Model		HHSI 5246
Jmenovité napětí	V~	230-240
Jmenovitá frekvence	Hz	50
Jmenovitý příkon	W	520
Počet střihů za minutu	min^{-1}	1700
Délka střihu	mm	450
Zubová mezera	mm	16
Hmotnost (bez kabelu)	kg	2,5
Hladina akustického tlaku L_{pA} dle EN 60745	dB (A)	84 [K 3,0 dB(A)]
Hladina zrychlení vibrací dle EN 60745	m/s^2	4,0 [K 1,5 m/s^2]

Výrobce si vyhrazuje právo na případné změny v technickém provedení stroje.

Ochranná třída II/DIN EN 60745/VDE 0740 ⧈

Rádiové rušení odpovídá normě EN 55014, EN 61000-3-2, EN 61000-3-3.

Plotové nůžky jsou konstruovány podle nejnovějších předpisů EN 60745-1a EN 60745-2-15 a zcela odpovídají jak předpisům týkajících se bezpečnosti práce se stroji, tak i hygienickým požadavkům evropských směrnic.

Emise

- Uvedená hodnota vibračních emisí byla změřena normalizovaným testovacím postupem a je možno ji použít k porovnání s jiným elektrickým nářadím.
- Uvedená hodnota vibračních emisí může být také použita k odhadu množství a délky potřebných pracovních přestávek.
- Skutečná hodnota vibračních emisí se může během reálného používání elektrického nářadí od uvedené hodnoty lišit v závislosti na tom, jak je elektrické nářadí používáno.
- Pozor: K ochraně před poruchami krevního oběhu rukou, které jsou vyvolány vibracemi, je třeba včas zařadit pracovní přestávky.

2. Všeobecné bezpečnostní pokyny

Základní informace o hlučnosti stroje: hladina akustického tlaku v místě obsluhy může při práci dosáhnout až 80 dB(A). V takovém případě se doporučuje používat osobní ochranné pomůcky na ochranu sluchu (např. chrániče sluchu).

Pozor: Ochrana proti hluku! Dodržujte při uvedení do provozu regionální předpisy.

⚠ **Všeobecné bezpečnostní pokyny:**
Používání plotových nůžek je vždy spojeno s určitým rizikem. Věnujte proto pozornost příslušným bezpečnostním předpisům.

Stroj byl vyroben podle nejnovější technologie a platných bezpečnostních opatření. Přesto při jeho používání může dojít k nehodě obsluhujícího nebo dalších osob, poškození stroje či dalších předmětů.

Upozornění: Při používání elektrických strojů je třeba dbát následujících bezpečnostních opatření a tak předejít úrazu elektrickým proudem, poranění nebo vzniku požáru. Před použitím elektrického stroje si přečtěte všechny pokyny a postupujte podle nich. Tyto bezpečnostní pokyny dobře uložte.

Stroj používejte pouze tehdy, je-li v bezvadném technickém stavu, pro předepsané účely, tj. pro stříhání živých plotů a keřů, podle bezpečnostních pokynů a tohoto návodu. Jakoukoliv poruchu, která by mohla snížit bezpečnost, okamžitě odstraňte nebo nechte odstranit.

Tento stroj může způsobit vážná zranění, proto si pečlivě přečtěte návod k použití, abyste se seznámili se správným zacházením, přípravou, údržbou a používáním elektrických nůžek. Před prvním použitím se se strojem řádně seznamte a nechte si jej též prakticky předvést.

Toto zařízení není určeno pro použití osobami (včetně dětí) s omezenými fyzickými, smyslovými nebo mentálními schopnostmi nebo osobami bez zkušeností a znalostí, s výjimkou případu, když je nad nimi prováděn dozor a když jsou jim poskytnuty pokyny pro použití zařízení ze strany dospělé osoby, odpovědné za jejich bezpečnost. Děti musí zůstat pod dozorem, aby se zajistilo, že si nehrají se zařízením.

Určení stroje

Stroj je určen výlučně ke stříhání keřů a živých plotů. Jakékoliv jiné používání není považováno za vhodné. Výrobce/dodavatel proto neručí za škody způsobené nesprávným užíváním. Riziko za takto vzniklou škodu nese plně uživatel.Správné užívání stroje zahrnuje i dodržování pokynů v návodu a instrukcí, týkajících se údržby a prohlídek.

Po dobu používání stroje mějte návod k použití vždy po ruce!

Všeobecné bezpečnostní pokyny pro elektrické nářadí

POZOR! Přečtěte si všechny pokyny. Nedodržení níže uvedených pokynů může mít za následek zásah elektrickým proudem, požár a / nebo těžké zranění. Níže uváděný pojem „elektrické nářadí“ se vztahuje na elektrické nářadí napájené z elektrické sítě (se síťovým kabelem) a elektrické nářadí napájené z akumulátoru (bez síťového kabelu).

TYTO POKYNY SI DOBŘE USCHOVEJTE.

1) Pracovní prostor

a) **Svůj pracovní prostor udržujte vždy čistý a uklizený.** *Nepořádek a neosvětlené části pracovního prostoru mohou vést k úrazům.*

b) **S přístrojem nepracujte v prostředí s nebezpečím výbuchu, ve kterém se nacházejí hořlavé kapaliny, plyny nebo prach.** *Elektrické nářadí vytváří jiskry, které by takový prach nebo páry mohly zapálit.*

c) **V průběhu používání elektrického nářadí udržujte děti a jiné osoby v bezpečné vzdálenosti.** *Při odvrácení můžete ztratit kontrolu nad přístrojem.*

2) Elektrická bezpečnost

a) **Vidlice pohyblivého přívodu elektrického nářadí musí odpovídat síťové zásuvce. Nikdy jakýmkoli způsobem neupravujte vidlici.** *Společně s přístroji, které mají ochranné uzemnění, nepoužívejte žádné zásuvkové adaptéry. Nepozměněné vidlice a vhodné zásuvky snižují riziko zásahu elektrickým proudem.*

b) **Zabraňte kontaktu těla s uzemněnými povrchy jako rourami, topením, kamny a lednicemi.** *Zvýšené riziko zásahu elektrickým proudem v případě uzemnění Vašeho těla.*

c) **Přístroj nevystavujte dešti.** *Vniknutí vody do elektrického přístroje zvyšuje riziko zásahu elektrickým proudem.*

d) **Kabel nepoužívejte na jiné účely, než ke kterým je určený, přístroj za kabel nenoste, nezavěšujte ani nevytahujte vidlici ze sítě taháním za kabel. Chraňte kabel před vysokými teplotami, oleji, ostrými hranami a pohyblivými díly přístroje. Poškozené nebo zkroucené kabely zvyšují riziko zásahu elektrickým proudem.**

e) **Pokud s elektrickým přístrojem pracujete venku, používejte pouze takové prodlužovací kabely, které jsou pro práci venku schválené.** *Používání prodlužovacích kabelů, které jsou vhodné k používání venku, snižuje riziko zásahu elektrickým proudem.*

f) **Pokud se nedá vyhnout použití elektrického nářadí ve vlhkém prostředí, používejte napájení chráněné proudovým chráničem (RCD).** *Používání RCD omezuje nebezpečí úrazu elektrickým proudem.*

3) Bezpečnost osob

a) **Buďte pozorní, dávejte pozor na to, co děláte a k práci s elektrickými přístroji přistupujte s rozmyslem. Přístroj nepoužívejte, jste-li unavení nebo pod vlivem drog, alkoholu nebo léků.** *Malý okamžik nepozornosti při používání přístroje může mít za následek vážná zranění.*

b) **Používejte osobní ochranné vybavení a vždy ochranné brýle.** *Používání osobního ochranného vybavení jako protiprachové masky, protiskluzové pracovní obuvi, ochranné přilby nebo ochrany sluchu, podle druhu a použití elektrického přístroje, snižuje riziko poranění.*

c) **Zabraňte náhodnému spuštění přístroje. Před zapojením vidlice do zásuvky zkontrolujte, zda je vypínač v poloze „VYP“ (OFF).** *Pokud přístroj přenášíte s prstem na spínači a nebo zapnutý přístroj připojíte na síť, můžete si přivodit zranění.*

d) **Před zapnutím přístroje odstraňte nastavovací nástroje a nebo klíče.** *Nástroj a nebo klíč, který zůstane v otočné části přístroje, může způsobit zranění .*

e) **Nepřeceňujte se. Dbejte vždy na stabilní postoj a vždy udržujte rovnováhu.** *Tak budete moct přístroj v neočekávaných situacích lépe kontrolovat.*

f) **Používejte vhodné oblečení. Nenoste žádné volné oblečení nebo ozdoby. Vlasy, oblečení a obuv držte v bezpečné vzdálenosti od pohyblivých dílů.** *Volné oblečení, ozdoby a nebo dlouhé vlasy mohou být pohyblivými díly přístroje zachycené.*

g) **Pokud je možné namontovat zařízení k odsávání prachu nebo záchytná zařízení, přesvědčte se, zda jsou tato připojená a správně použitá.** *Používaní těchto zařízení snižuje ohrožení prachem.*

4) Používání a ošetřování elektrického nářadí

a) **Nepřetěžujte přístroj. Ke své práci používejte k tomu určené elektrické nářadí.** *S vhodným elektrickým nářadím budete v uvedeném výkonovém rozsahu pracovat lépe a bezpečněji.*

b) **Nepoužívejte žádné elektrické nářadí, u kterého je poškozený vypínač.** *Elektrický přístroj, který nejde zapnout nebo vypnout, je nebezpečný a musí být opravený.*

c) **Před nastavováním přístroje, výměnou příslušenství nebo odložením přístroje vždy vytáhněte vidlici ze zásuvky.** *Tímto opatřením zabráníte nechtěnému spuštění přístroje.*

d) **Pokud elektrické nářadí nepoužíváte, držte**

ho mimo dosah dětí. Nenechte pracovat s přístrojem osoby, které s ním nejsou seznámené nebo které nečetly tyto pokyny. Elektrické nářadí je nebezpečné, pokud ho používají nezkušené osoby.

e) **Přístroj důkladně ošetřujte. Kontrolujte, zda pohyblivé části přístroje bezchybně fungují a nezadrhávají se, zda dílce nejsou zlomené nebo tak poškozené, že by mohly mít negativní vliv na funkci přístroje. Před použitím přístroje nechte poškozené díly opravit.** *Mnohá nehoda má svou příčinu ve špatně udržovaném elektrickém nářadí.*

f) **Řezné nástroje udržujte ostré a čisté.** *Důkladně ošetřované řezné nástroje s ostrými ostřími se méně zadrhávají a nechají se lépe vodit.*

g) **Používejte elektrické nářadí, příslušenství, náhradní nástroje atd. ve smyslu těchto pokynů a tak, jako je to pro tento speciální typ přístroje předepsané. Respektujte přitom pracovní podmínky a prováděný druh činnosti.** *Použití elektrického nářadí k jiným jako určeným účelům může vést ke vzniku nebezpečných situací.*

5) Servis

a) **Přístroj nechte opravovat jenom kvalifikovanému personálu a pouze s použitím originálních náhradních dílů.** *Tím bude zaručené, že bezpečnost přístroje zůstane zachovaná.*

Bezpečnostní pokyny pro nůžky na živé ploty:

- **Všechny části těla držte v bezpečné vzdálenosti od střihacího nože. Nepokoušejte se odstraňovat ostříhaný materiál při běžícím noži nebo stříhaný materiál pevně držet. Zachycený stříhaný materiál odstraňujte pouze při vypnutém přístroji.** *Malý okamžik nepozornosti při používaní nůžek na živý plot může mít za následek těžké zranění.*
- **Elektrické nářadí držte za izolované uchycovací plochy, protože řezný nástroj může přijít do styku s vlastním elektrickým kabelem.** *Kontakt řezného nože s napěťovým kabelem může dostat pod napětí vodivé části přístroje a způsobit tak zásah elektrickým proudem.*
- **Při stojícím noži noste nůžky na živý plot za rukojeť. Při převážení a skladování vždy nasuňte ochranný kryt.** *Pozorné zacházení s přístrojem snižuje riziko poranění noži.*
- **Kabel držte v bezpečné vzdálenosti od řezacího ústrojí.** *V průběhu práce se může kabel v křoví schovat a neúmyslně může dojít k jeho přeseknutí.*
- **Před prováděním jakékoliv práce na stroji, jeho čištěním nebo přenášením, vždy ho nejprve odpojte od síťové zásuvky.**
- **Ještě než začnete pracovat s nůžkami, odstraňte z pracovní plochy všechny nevhodné předměty.**
- **Plotové nůžky chraňte před vlhkostí a nepoužívejte je za deště a za mokra. Přístroj neumývejte ostříkáním vodou. Nepoužívejte k čistění přístroje k čištění vysokým tlakem nebo párou.**
- **S přístrojem nesmí pracovat děti a osoby nepoučené v rozsahu tohoto návodu k použití.**
- **Před prvním použitím doporučujeme kromě přečtení návodu k použití i praktické předvedení odborníkem.**
- **Vždy dbejte na to, aby všechny ochranné části stroje a rukojeti byly řádně připevněny. Nikdy nezkoušejte používat nekompletní stroj.**
- **Nikdy nezkoušejte používat neúplný stroj nebo stroj, který nebyl vybaven odsouhlasenou změnou provedení.**
- **Před použitím nůžek se obeznamte s pracovištěm a zjistěte si případná nebezpečí, která byste později vzhledem k hlučnosti stroje, nemuseli slyšet.**
- **Vyvarujte se při použití přístroje špatných povětrnostních podmínek, zvláště hrozí-li nebezpečí bouřky.**

5. Seznámení se strojem před použitím

Montáž ochranného štítu (obr. 1)

Přiložený ochranný štít (2) nasuňte na kryt převodu nožů, potom jej z obou stran upevněte pomocí šroubů (z každé strany 2 šrouby) podle obr.1.

Připojení k síti

Plotové nůžky lze připojit pouze na jednofázový střídavý proud, jehož charakteristika odpovídá hodnotám uvedeným na štítku stroje. Stroj má dvojitou izolaci, která odpovídá třídě II podle VDE 0740, a proto může být připojen do zásuvky bez uzemnění. Před zapojením se však přesvědčte, zda napětí v síti odpovídá údajům uvedeným na štítku plotových nůžek.

Jištění používaného el. obvodu

Plotové nůžky mohou být připojeny pouze k zásuvce, která je součástí elektrického obvodu chráněného patřičným jištěním, podle údajů v tabulce technických parametrů.

Zajištění prodlužovacího kabelu (obr. 2)

Používejte pouze prodlužovací kabely, které jsou povolené k použití venku. Průřez vodičů musí být pro délku až do 75 m rovný nebo větší jako 1,5 mm^2. Nejdříve spojte vidlici přístroje se svým připojovacím kabelem. Potom udělejte na připojovacím kabelu smyčku a tuto protáhněte úchytem ve spodku madla nůžek. Potom smyčku zavěšte kolem háku pro tahové odlehčení tak, jako vidíte na obrázku.
Prodlužovací kabely o délce větší jako 30 m snižují výkon přístroje.

6. Použití

Plotové nůžky nepoužívejte za deště a mokra!

Před každým použitím zkontrolujte el. prodlužovací kabel a jeho připojovací části a zjistěte případné viditelné známky poškození (kabel nesmí být zapojen do zásuvky). Nepoužívejte poškozený kabel.

Při práci s plotovými nůžkami je bezpodmínečně nutné používat ochranné rukavice.

- Větve o průměru větším jako 16 mm před použitím těchto nůžek nejdříve vystříhejte nůžkami na větve.
- Nejdříve stříhejte boční plochy zespodu nahoru. Horní část stříhejte podle vkusu do roviny, na stříšku nebo do oblouku (obr. 3).
- Bezpečnostní nožová lišta má po straně zaoblené a s posunutím posazené stříhací zuby, aby se předešlo nebezpečí poranění. Dodatečná ochrana proti nárazu brání nepříjemným zpětným rázům při kontaktu se stěnou, plotem apod. (obr. 4 + 5).
- Při zablokování nožů pevnými předměty přístroj okamžitě vypněte, odpojte síťovou vidlici a teprve potom pevný předmět odstraňte.
- Pozor! Kovové předměty jako drátěné ploty, tyčky rostlin mohou nožovou lištu poškodit.
- Kabel veďte vždycky mimo pracovní oblasti. Pracujte vždycky tak, aby se nůžky pohybovaly směrem od vidlice. Proto si směr střihání určete ještě před začátkem práce.
- Střihací doby:
  - listnaté živé ploty: červen až říjen
  - jehličnaté živé ploty: duben až srpen
  - jalovcové živé ploty: od května dle potřeby

7. Zapnutí a vypnutí (obr. 5)

- Zapnutí: Oběma rukama současně stlačte spínače ZAP/VYP (3+4).
- Vypnutí: Oba spínače ZAP/VYP současně pusťte.
- Brzdový obvod zajistí okamžité zastavení stříhacích nožů v průběhu 0,5 sek. Jiskry (záblesky), které se přitom vytvoří v oblasti horních větracích otvorů, jsou normálním jevem a pro přístroj jsou neškodné.

8. Údržba

Před jakoukoliv údržbou plotových nůžek musí být přívodní elektrický kabel vytažen ze zásuvky.
Důležité upozornění: Po každé práci s plotovými nůžkami by se střižné nože měly vždy očistit a namazat, prodloužíte tím jejich životnost. Poškozené díly musí být okamžitě řádně opraveny. Nůž očistíme suchým hadříkem, při silném znečistění kartáčem. **Pozor: nebezpečí poranění!** K mazání nožů používejte pokud možno ekologicky nezávadný olej (obr. 6).

Pak nasuňte na nožovou lištu ochranné pouzdro.

9. Likvidace, ochrana životního prostředí

Když Váš přístroj jednoho dne doslouží, nebo jej již nebudete potřebovat, v žádném případě přístroj neodhazujte do domovního odpadu, nýbrž jej zlikvidujte ekologicky. Odevzdejte přístroj ve sběrně, zabývající se likvidací. Zde je možné separovat plastové a kovové díly a postoupit je k opětovnému zpracování. Informace k tomuto tématu obdržíte na správě Vaší obce nebo města.

10. Opravářská služba

Opravy elektrických spotřebičů smí provádět jen elektro-odborníci. Popište prosím při zaslání vámi zjištěnou chybu.

Nožnice na živé ploty

1. Základné informácie

		HHSI 5246
Menovité napätie	V~	230-240
Menovitá frekvencia	Hz	50
Menovitý príkon	W	520
Pocet rezov	min^{-1}	1700
Dĺžka noža	mm	450
Hrúbka rezu	mm	16
Hmotnosť (bez kábla)	kg	2,5
Hladina akustického tlaku L_{pA} podľa EN 60745	dB (A)	84 [K 3,0 dB(A)]
Hladina zrýchlenia vibrácií podľa EN 60745	m/s^2	4,0 [K 1,5 m/s^2]

Výrobca si vyhradzuje právo na prípadné zmeny v technickom prevedení stroja.

Ochranná trieda II/DIN EN 60745/VDE 0740 ⧈

Rádiové rušenie zodpovedá norme EN 55014, EN 61000-3-2, EN 61000-3-3.

Plotové nožnice sú konštruované podľa najnovších predpisov DIN-EN 60745-1 a DIN-EN 60745-2-15, a zodpovedajú úplne predpisom Zákona o bezpečnosti výrobkov.

Emisie

- Uvedená hodnota vibračných emisií bola zmeraná normalizovaným testovacím postupom a je možné ju použiť na porovnanie s iným elektrickým náradím.
- Uvedená hodnota vibračných emisií sa môže tiež použiť na odhad množstva a dĺžky potrebných pracovných prestávok.
- Skutočná hodnota vibračných emisií sa môže počas reálneho používania elektrického náradia od uvedenej hodnoty líšiť v závislosti od toho, ako sa elektrické náradie používa.
- Pozor: Na ochranu pred poruchami krvného obehu rúk, ktoré sú vyvolané vibráciami, je potrebné včas zaradiť pracovné prestávky.

2. Všeobecné bezpečnostné pokyny

Údaje o emisiách hluku podľa zákona o bezpečnosti produktov (ProdSG) resp. EU-smernice o strojoch: Hladina akustického tlaku na pracovisku môže prekroči 80 dB(A). V tomto prípade sa doporučuje používa pracovné ochranné prostriedky na ochranu sluchu (napr. chrániče sluchu).

Pozor: Ochrana proti hluku! Pri spustení do prevádzky dodržujte regionálne predpisy.

⚠ **Všeobecné bezpečnostné pokyny**
Používanie plotových nožníc je vždy spojené s určitým rizikom. Venujte preto pozornos príslušným bezpečnostným predpisom.

Stroj bol vyrobený podľa najnovšej technológie a platných bezpečnostných opatrení. Aj napriek tomu môže pri jeho používaní dôjs k nehode obsluhujúceho alebo ďalších osôb, poškodeniu stroja či ďalších predmetov.

Upozornenie: Pri používaní elektrických strojov je treba dba na nasledujúce bezpečnostné opatrenia a tak predís el. šoku, poraneniu, alebo požiaru. Pred použitím elektrického stroja si prečítajte všetky pokyny a postupujte podľa nich. Tieto bezpečnostné pokyny dobre uložte.

Stroj používajte iba vtedy, ak je v perfektnom tech--nickom stave, pre predpísané účely, t.j. pre strihanie živých plotov a kríkov, podľa bezpečnostných pokynov a tohto návodu. Akúkoľvek poruchu, ktorá by mohla zníži bezpečnos, okamžite odstráňte alebo nechajte odstráni.

Tento stroj môže spôsobi vážne zranenia, preto si pozorne prečítajte návod na obsluhu, aby ste sa zoznámili so správnym zaobchádzaním, prípravou, údržbou a používaním elektrických nožníc. Pred prvým použitím sa so strojom poriadne oboznámte a nechajte si ho tiež prakticky predvies.

Tento prístroj nie je určený pre používanie osobami (vrátane detí) s obmedzenými fyzickými, zmyslovými alebo duševnými schopnosťami, ani osobami s chýbajúcimi skúsenosťami a/alebo nedostatočnými vedomosťami. Prístroj je v tomto prípade možné používať jedine za dozoru osoby dohliadajúcej na bezpečnosť a osoby poskytujúcej potrebné pokyny k používaniu prístroja.

Mali by ste dávať pozor na to, aby sa s prístrojom nehrali deti.

3. Určenie stroja

Stroj je určený výlučne ku strihaniu kríkov a živých plotov. Akékoľvek iné používanie nie je považované za vhodné. Výrobca/ dodávateľ preto neručí za škody spôsobené nesprávnym použitím. Riziko za takto vzniknutú škodu plne nesie užívateľ. Správne užívanie stroja zahrňuje aj dodržiavanie pokynov v návode a inštrukcií, týkajúcich sa údržby a prehliadok.

Počas doby používania stroja majte návod na obsluhu vždy po ruke.

4. Všeobecné bezpečnostné pokyny pre elektrické náradie

POZOR! Prečítajte si všetky pokyny. Nedodržanie nižšie uvedených pokynov môže mať za následok elektrický úder, požiar a / alebo ťažké poranenie. Nižšie používaný pojem „elektrické nástroje“ sa vzťahuje na elektrické nástroje napájané z elektrickej siete (pomocou sieťového kábla) a elektrické nástroje napájané z akumulátorov (bez sieťového kábla).

TIETO POKYNY SI DOBRE USCHOVAJTE.

1) Pracovní priestor

a) **Svoj pracovný priestor udržiavajte vždy čistý a upratený.** *Neporiadok a neosvetlené úseky pracovného priestoru môžu mať za následok úrazy.*

b) **S prístrojom nepracujte v prostredí s nebezpečenstvom výbuchu, v ktorom sa vyskytujú horľavé kvapaliny, plyny alebo prach.** *V elektrických nástrojoch vznikajú iskry, ktoré by takýto prach alebo pary mohli zapáliť.*

c) **V priebehu používania elektrických nástrojov držte deti a iné osoby v bezpečnej vzdialenosti.** *Pri obzeraní sa môžete stratiť nad prístrojom kontrolu.*

2) Elektrická bezpečnosť

a) **Zástrčka prístroja sa musí hodiť do danej elektrickej zásuvky. Zástrčku prístroja nie je dovolené nijakým spôsobom meniť. Spoločne s prístrojmi, ktoré majú ochranné uzemnenie, nepoužívajte nijaké zástrčkové adaptéry.** *Nepozmenené zástrčky a vhodné zásuvky znižujú nebezpečenstvo elektrického úderu.*

b) **Zabráňte kontaktu tela s uzemnenými povrchmi ako sú potrubia, vykurovanie, kachle a chladničky.** *Zvýšené riziko elektrického úderu v prípade, že dôjde uzemneniu Vášho tela.*

c) **Prístroj nevystavujte dažďu.** *Preniknutie vody do elektrického prístroja zvyšuje nebezpečenstvo elektrického úderu.*

d) **Kábel nepoužívajte na iné účely, než pre ktoré je určený. Prístroj za kábel neprenášajte, nevešajte ani nevyťahujte zástrčku zo siete ťahom za kábel. Chráňte kábel pred vysokými teplotami, olejmi, ostrými hranami a pohyblivými dielcami prístroja.** *Poškodené alebo prekrútené káble zvyšujú nebezpečenstvo elektrického úderu.*

e) **Pokiaľ s elektrickým prístrojom pracujete vonku, používajte len také predlžovacie káble, ktoré sú schválené pre používanie vonku.** *Používanie predlžovacích káblov, ktoré sú vhodné pre používanie vonku, znižuje nebezpečenstvo elektrického úderu.*

f) **Pokiaľ sa nedá vyhnúť použitiu elektrického náradia vo vlhkom prostredí, používajte ochranný spínač chybového prúdu.** *Použitie ochranného spínača chybového prúdu znižuje riziko elektrického úderu.*

3) Bezpečnosť osôb

a) **Buďte sústredení, dávajte pozor na to, čo robíte a k práci s elektrickými prístrojmi pristupujte premyslene. Prístroj nepoužívajte, pokiaľ ste unavení alebo pod vplyvom drog, alkoholu alebo medikamentov.** *Malý okamžik nepozornosti pri používaní prístroja môže mať za následok vážne poranenia .*

b) **Používajte osobné ochranné vybavenie a vždy noste ochranné okuliare.** *Používanie osobného ochranného vybavenia ako aú protiprachové masky, pracovná obuv s nešmykľavou podrážkou, ochranné prilby alebo protihlukové slúchadlá, podľa druhu a použitia elektrického prístroja, znižuje nebezpečenstvo poranenia.*

c) **Zabráňte náhodnému zapnutiu prístroja. Pred odpojením zástrčky zo zásuvky skontrolujte, či je vypínač v polohe „VYP“ (OFF).** *Pokiaľ prístroj prenášate s prstom na vypínači alebo zapnutý prístroj pripojíte do siete, môžete si spôsobiť zranení.*

d) **Pred zapnutím prístroja odstráňte nastavovacie nástroje a alebo skrutkovače.** *Nejaký nástroj a alebo kľúč, ktorý zostane v rotačnej časti prístroja, môže spôsobiť zranenie.*

e) **Nepreceňujte sa. Dbajte vždy na stabilní postoj a vždy udržujte rovnováhu.** *Tak budete môcť prístroj v neočakávaných situáciách lepšie kontrolovať.*

f) **Používajte vhodné oblečenie. Nenoste nijaké voľné oblečenie alebo ozdoby. Vlasy, oblečenie a obuv držte v bezpečnej vzdialenosti od pohyblivých dielcov.** *Voľné oblečenie, ozdoby a alebo dlhé vlasy za môžu zachytiť do pohyblivých dielcov prístroja.*

g) **Pokiaľ je možné namontovať prípravky na odsávanie prachu alebo záchytávacie prípravky, presvedčite sa, či sú tieto pripojené a správne použité.** *Používaní takýchto prípravkov znižuje ohrozenie prachom.*

4) Starostlivé zaobchádzanie a používanie elektrických nástrojov

a) **Nepreťažujte prístroj. Pre svoju prácu používajte k tomu určené elektrické prístroje.** *S vhodným elektrickým vybavením budete v uvedenom výkonovom rozsahu pracovať lepšie a bezpečnejšie .*

b) **Nepoužívajte nijaké elektrické nástroje, ktoré majú poškodené vypínače.** *Elektrický prístroj, ktorý sa nedá zapnúť alebo vypnúť, je nebezpečný a musí sa dať opraviť.*

c) **Pred nastavovaním prístroja, výmenou príslušenstva alebo odložením prístroja vždy vytiahnite zástrčku zo zásuvky.** *Týmto opatrením zabránite neúmyselnému zapnutiu prístroje.*

d) **Pokiaľ elektrické nástroje nepoužívate, držte ich mimo dosahu detí. Nenechajte pracovať s prístrojom osoby, ktoré s ním nie sú zoznámené alebo ktoré nečítali tieto pokyny.** *Elektrické nástroje sú nebezpečné, pokiaľ ich používajú neskúsené osoby.*

e) **Prístroj dôsledne ošetrujte. Kontrolujte, či pohyblivé dielce prístroja fungujú bezchybne a či sa nezasekávajú, či niektoré dielce nie sú zlomené alebo poškodené tak, že by mohli mať negatívny vplyv na funkciu prístroja. Pred použitím prístroja nechajte poškodené dielce opraviť.** *Nejedna nehoda má svoju príčinu v zle udržiavaných elektrických nástrojoch.*

f) **Rezné nástroje udržujte ostré a čisté.** *Dôkladne ošetrované rezné nástroje s ostrými reznými plochami sa menej zasekávajú a dajú sa lepšie viesť.*

g) **Používajte elektrické vybavenie, príslušenstvo, náhradné nástroje atd. v zmysle týchto pokynov a tak, ako je to pre tento špeciálny typ prístroja predpísané. Rešpektujte pritom pracovní podmienky a vykonávaný druh činnosti.** *Použitie elektrického prístroja pre iné ako určené účely môže viesť ku vzniku nebezpečných situácií.*

5) Servis

a) **Prístroj nechajte opravovať iba kvalifikovanému personálu a iba s použitím originálnych náhradných dielcov.** *Tým bude zaručené, aby zostala zachovaná bezpečnosť prístroja.*

Bezpečnostné pokyny pre nožnice na živé ploty:

- **Všetky časti svojho tela držte v bezpečnej vzdialenosti od strihacieho noža. Nepokúšajte sa odstraňovať zostríhaný materiál pri bežiacom noži alebo zostrihávaný materiál pevne držať. Zachytený zostríhaný materiál odstraňujte až pri vypnutom prístroji.** *Malý okamžik nepozornosti pri používaní nožníc na živý plot môže mať za následok ťažké poranenie.*
- **Elektrické prístroje držte za izolované uchycovacie plochy, pretože rezný nástroj môže prísť do styku s vlastním elektrickým káblom.** *Kontakt rezného noža s napäťovým káblom môže dostať pod napätie vodivé časti prístroja a spôsobiť tak elektrický úder.*
- **Pri stojacom noži prenášajte nožnice na živý plot za rukoväť. Pri transporte alebo odkladaní vždy nasuňte na nože ochranný kryt.** *Pozorné zaobchádzanie s prístrojom znižuje nebezpečenstvo poranení nožom.*
- **Kábel držte v bezpečnej vzdialenosti od oblasti sekania.** *V priebehu práce sa môže kábel v krikoch schovať a neúmyselne môže dôjsť k jeho preseknutiu.*
- **Nožnice na živé ploty musia byt ovládané vždy naraz oboma rukami.**
- **Pred použitím prístroja odstránte z praco vnej plochy cudzie predmety, pocas práce dávajte pozor na prítom nost cudzích predmetov!**
- **Nepoužívajte nožnice za dažda, ani na stri hanie mokrých krikov. Prístroj neumýva ostriekaním vodou. Nepouži k čisteniu prístroje k čisteniu vysokým tlakom alebo parou.**
- **Na základe predpisov polnohospodár skych profesijných združení smú s elektricky pohánanými nožnicami na živé ploty samostatne pracovat iba osoby starši e ako 17 rokov. Pod dohladom dospelého môžu s nožnicami pracovat aj osoby staršie ako 16 rokov.**
- **Prístroje, ktoré sa používajú vonku, by sa mali pripojovať prostredníctvom zásuvky s ochranou proti chybovému prúdu.**
- **Odporúcame, aby ste sa pri prvom použití nožníc na živé ploty okrem precítania návo du na použitie dali aj prakticky zaškolit.**
- **Vždy zabezpecte, aby boli namontované všetky ochranné zariadenia a rukoväte.**
- **Nikdy sa nepokúšajte používať nekompletný stroj alebo stroj, ktorý bol nedovolene pozmenený.**
- **Oboznámte sa s Vašim okolím a dávajte pozor na možné nebezpecenstvá, ktoré možno nepocujete kvôli hluku stroja.**
- **Vyhýbajte sa použitiu zariadenia pri zlých poveternostných podmienkach, obzvlášť ak hrozí nebezpečenstvo búrky.**

5. Zoznámenie sa so strojom

Montáž ochranného štítu (obr. 1)

Priložený ochranný štít (2) nasuňte na trám noža, potom ho z obidvoch strán upevnite pomocou 2 skrutiek (z každé strany 2 skrutky) podľa obr. 1 na pláš.

Pripojenie k sieti

Plotové nožnice sa pripájajú iba na jednofázový striedavý prúd, ktorého charakteristika zodpovedá hodnotám uvedeným na štítku stroja. Stroj má dvojitú izoláciu, ktorá zodpovedá triede II podľa VDE 0740. Pred zapojením sa však presvedčte, či napätie v sieti zodpovedá údajom uvedeným na štítku plotových nožníc.

Istenie používaného el.obvodu:

Plotové nožnice môžu by pripojené len k zásuvke, ktorá je súčas ou elektrického obvodu chráneného patričným istením, podľa údajov v tabuľke technických parametrov.

Zaistenie predlžovacieho kábla (obr. 2)

Používajte iba také predlžovacie káble, ktoré sú povolené pre používanie vonku. Prierez vodičov musí by na dĺžku až do 75 m rovný nebo väčší ako 1,5 mm^2. Najskôr spojte zástrčku prístroja so svojím pripojovacím káblom. Potom urobte na pripojovacom kábli slučku a túto prevlečte cez vedenie kábla na plášti nožníc na živý plot. Potom slučku založte okolo háku ahového odľahčenia tak, ako vidíte na obrázku.
Predlžovacie káble dlhšie ako 30 m redukujú výkon prístroja.

6. Použitie

Nožnice nepoužívajte za dažďa, alebo k rezaniu mokrých kríkov.

Prívodný kábel nožníc na živé ploty a jeho spojenie sa musia pred každým použitím skontrolova na viditeľné nedostatky (zástrčka je vy ažená). Poškodené káble sa nesmú používa.

Rukavice:
Pri práci s nožnicami na živé ploty by ste mali nevyhnutne používa rukavice.

- Vetve o priemeru väčšom ako 16 mm pred nasadením nožníc najskôr vystríhajte nožnicami na vetve.
- Najskôr ostrihajte bočné plochy odspodu nahor. Hornú čas strihajte podľa vkusu do roviny, na striešky alebo do oblúka (obr. 3).
- Bezpečnostní nožový trám má po strane zaoblené a s posunutím posadené strihacie zuby, aby sa predišlo nebezpečenstvu poranenia. Dodatočná ochrana proti nárazu bráni nepríjemným spätným rázom pri kontakte so stenou, plotom apod. (obr. 4 + 5).
- Pri zablokovaní nožov pevnými predmetmi prístroj okamžite vypnite, odpojte sie ovou zástrčku a až potom pevný predmet odstráňte.
- Pozor! Kovové predmety ako drôtené ploty, tyčky rastlín môžu nožový trám poškodi .
- Kábel veďte vždy mimo pracovnej oblasti. Pracujte vždycky tak, aby ste od zástrčky šli smerom preč. Preto si smer strihania stanovte ešte pred začiatkom práce.
- Strihacie doby:
  - listnaté živé ploty: jún až október
  - ihličnaté živé ploty: apríl až august
  - borievkové živé ploty: od mája podľa potreby

7. Zapnutie a vypnutie (obr. 5)

- Zapnutie: Obidvomi rukami súčasne stlačte spínače ZAP/VYP (3+4).
- Vypnutie: Obidva spínače ZAP/VYP naraz pus te.
- Brzdový obvod zaistí okamžité zastavení strihacieho noža v priebehu 0,5 sek. Iskry (záblesky), ktoré sa pritom vytvoria v oblasti horných vetracích drážok, sú normálnym javom a pre prístroj sú neškodné.

8. Údržba

Pred akoukoľvek údržbou plotových nožníc musí by prívodný elektrický kábel vytiahnutý zo zásuvky.

Dôležité upozornenie: Po každej práci s plotovými nožnicami by sa strižné nože mali vždy očisti a namaza, predĺžite tým ich životnos. Poškodené diely musia by okamžite poriadne opravené. Nôž očistíme suchou handrou, pri silnom znečistení kefkou. **Pozor: Nebezpečenstvo poranenia!** Na mazanie nožov používajte pokiaľ možno ekologicky nezávadný olej (obr. 6).

Potom na nože nasuňte ochranné púzdra.

9. Likvidácia a ochrana životného prostredia

Keď Váš prístroj jedného dňa doslúži alebo ho už nebudete potrebovať, v nijakom prípade prístroj neodhadzujte do domového odpadu, ale ho zlikvidujte ekologicky.
Prosíme, aby ste prístroj odovzdali do zberne. Tam je možné separovať plastové a kovové dielce a postúpiť ich na opätovné spracovanie. Informácie k k tejto problematike obdržíte na správe Vašej obce nebo mesta.

10. Opravárenská služba

Opravy elektrického náradia smú vykonávat iba odborní opravári. Prosím, popíšte pri zaslaní do opravy zistené závady. Poškodené nožnice na živé ploty možno poslat do opravy na túto adresu: pozri adresy servisných pracovísk.

Sövény-nyíró

1. A sövény-nyíró bemutatása

TIPUS		HHSI 5246
Teljesítmény	V~	230-240
Névleges frekvencia	Hz	50
Üresjárati fordulatszám	W	520
Vágómozgások száma	min^{-1}	1700
Késhossz	mm	450
Fonalhosszabbítás	mm	16
Súly	kg	2,5
Hangnyomásszintl L_{pA} az EN 60745	dB (A)	84 [K 3,0 dB(A)]
Rezgés az EN 60745	m/s^2	4,0 [K 1,5 m/s^2]

Védelmi osztály: II/DIN EN 60745/VDE 0740 ⧈

Rádió-zavarmentesítve az EN 55014, EN 61000-3-2, EN 61000-3-3.

A műszaki változtatások jogát fenntartjuk.

A készülékek gyártása a/az EN 60745-1 és EN 60745-2-15 előírásai szerint történt és teljes mértékben megfelelnek termékbiztonsági törvény előírásainak.

Emisszió

- A feltüntetett rezgésemisszió érték szabványszerű vizsgálati eljárással került bemérésre, és alkalmas más elektromos szerszámokkal való összehasonlításra.
- A feltüntetett rezgésemisszió érték segít felbecsülni a szükséges munkaszünetek számát és időtartamát.
- A valós rezgésemisszió érték az elektromos szerszám használata során a használat mikéntje függvényében különbözhet a feltüntetett értéktől.
- Figyelem: A kéz vérkeringési zavaraival szembeni megelőzés érdekében időben munkaszüneteket kell tartani.

2. Általános biztonsági utasítás

A zajkibocsátásra vonatkozó adatok a termékbiztonsági törvény (ProdSG) ill. az EK gépirányelve szerint: A hangnyomás-szint a munkahelyen meghaladhatja a 80 dB (A)-t. Ebben az esetben hallásvédő óvórendszabályokra van szükség a kezelő számára (pl. zajvédő viselése).

Figyelem: Zajvédelem! Üzembe helyezés során vegye figyelembe a regionális előírásokat.

⚠ **Általános biztonsági utasítás:**
A sövény-nyírók minden egyes üzemeltetése balesetveszéllyel kapcsolatos.Ezért tartsa be a vonatkozó balesetmegelőzési előírásokat.

A gép gyártása a technika jelenlegi állása és az elfogadott biztonságtechnikai szabályok szerint történt. Ennek ellenére használata során előállhatnak a használó vagy harmadik személy testi épségére és életére vonatkozó veszélyek ill. a gép vagy más dologi érték károsodása.

Figyelem: Villamos készülékek használatánál az áramütés, sérülés- és égésveszély elleni védelem végett a következő alapvető biztonsági rendszabályokat kell betartani. Olvassa el és tartsa be valamennyi ilyen utasítást, mielőtt ezt a villamos készüléket használatba venné. Jól őrizze meg a biztonsági utasításokat.

A gépet csak műszakilag kifogástalan állapotban és rendeltetésének megfelelően, a biztonság és veszély tudatában, az üzemeltetési utasítás figyelembevétele mellett használja!

Különösképpen azokat a zavarokat, amelyek a biztonságot befolyásolhatják, azonnal küszöbölje ki (küszöböltesse ki).

Ez a gép komoly sérüléseket okozhat. Gondosan olvassa el a használati utasítást a sövény-nyíróval való korrekt bánásmód, az előkészület, a karbantartás, a szakszerű használat érdekében. Az első használat előtt barátkozzon / ismerkedjen meg a géppel és engedje magát gyakorlatban is bevezetni.

Ezek a készülékek nem valók arra, hogy csekély tapasztalattal rendelkező és/vagy tudás nélküli személyek használják, vagy korlátozott fizikai, érzékelési vagy szellemi képességű emberek üzemeltessék, kivéve, ha ezek egy, a biztonságért felelős személy által felügyelve lesznek, vagy tőle utasításokat kaptak arra nézve, hogy ezeket a készülékeket hogy kell használni.

3. Az azás célja

Gép kizárólag sövények nyírására szolgál. Más vagy ezt meghaladó felhasználása nem rendeltetésszerűnek minősül. Az ebből eredő károkért a gyártó / szállító nem vállal felelősséget. A kockázatot kizárólag a használó viseli. A rendeltetésszerű használathoz tartozik a használati utasítás figyelembevétele és az ellenőrzési és karbantartási feltételek betartása is.

A használati utasítást tartsa mindig kéznél a gép alkalmazási helyén.

4. Általános biztonsági tanácsok elektromos szerszámgépekre

Figyelem! Valamennyi utasítást el kell olvasni. A lenti utasítások betartása során elkövetett hibák áramütést, égési és/vagy súlyos sérüléseket okozhatnak. A lentiekben alkalmazott „elektromos szerszámgép" fogalom hálózatról (hálózati kábellel) működtetett elektromos szerszámgépekre és akkuval (hálózati kábel nélkül) működtetett elektromos szerszámgépekre vonatkozik.

JÓL ŐRIZZE MEG EZEKET AZ UTASÍTÁSOKAT.

1) Munkahely

a) **Munkaterületét tartsa tisztán és rendben. A rendetlenség és a megvilágítatlan munkaterületek balesetekhez vezethetnek.**

b) **Ne dolgozzon a készülékkel robbanásveszélyes környezetben, ahol éghető folyadékok, gázok vagy porok találhatók.** *Az elektromos szerszámgépek szikrákat hoznak létre, melyek meggyújthatják a port vagy a gőzöket.*

c) **Az elektromos szerszámgép használata közben tartsa távol a gyermekeket és az egyéb személyeket.** *Ha elvonják a figyelmét, elveszítheti a készülék feletti uralmat.*

2) Elektromos biztonság

a) **A készülék csatlakozó dugójának passzolnia kell a dugaszoló aljzatba. A dugót semmilyen módon sem szabad módosítani. Ne használjon adapterdugókat védőföldelt elektromos készülékekkel együtt.** *A módosítás nélküli dugók és a megfelelő dugaszoló aljzatok csökkentik az áramütés kockázatát.*

b) **Kerülje teste érintkezését a földelt felületekkel, mint pl. csövekkel, fűtőtestekkel, tűzhelyekkel és hűtőszekrényekkel.** *Megnő az áramütés veszélyének kockázata, ha az Ön teste földelve van.*

c) **A készüléket tartsa távol esőtől.** *Nő az áramütés kockázata, ha víz hatol be az elektromos készülékbe.*

d) **Ne használja a kábelt rendeltetésétől eltérő célokra, a készülék hordozásához, felakasztásához vagy a dugó dugaszoló aljzatból történő kihúzásához. Tartsa távol a kábelt hőtől, olajtól, éles peremektől vagy mozgásban lévő készülékelemektől.** *A sérült vagy összegabalyodott kábelek növelik az áramütés kockázatát.*

e) **Ha egy elektromos szerszámgéppel a szabadban akar dolgozni, csak olyan hosszabbító kábelt használjon, amely külső térben történő használatra is engedélyezett.** *A kültéri használatra alkalmas hosszabbító kábel alkalmazása csökkenti az áramütés kockázatát.*

f) **Ha elektromos szerszám használata nedves környezetben nem kerülhető el, használjon hibaáram-védőkapcsolót.** *Egy hibaáram-védőkapcsoló használata csökkenti az áramütés kockázatát.*

3) Személyek biztonsága

a) **Legyen figyelmes, ügyeljen arra, hogy mit csinál és végezze a munkát racionálisan az elektromos szerszámgéppel. Ne használja a készüléket, ha fáradt, illetve kábítószerek, alkohol vagy gyógyszerek hatása alatt áll.** *A készülék használata közben egyetlen figyelmetlen pillanat is komoly sérülésekhez vezethet.*

b) **Hordjon személyi védőfelszerelést és mindig egy védőszemüveget.** *A személyi védőfelszerelés, mint a pormaszk, a csúszásálló biztonsági cipők, a védősisak vagy a hallásvédő viselése, az elektromos szerszámgép mindenkori fajtája és alkalmazása függvényében, csökkenti a sérülések kockázatát.*

c) **Kerülje a véletlen üzembe helyezést. Győződjön meg arról, hogy a kapcsoló „KI" állásban legyen, mielőtt a dugót a dugaszoló aljzatba dugja.** *Balesetekhez vezethet, ha a készülék hordozása közben a kapcsolón tartja az ujját, vagy a készüléket bekapcsolva csatlakoztatja az áramellátásra.*

d) **A készülék bekapcsolása előtt távolítsa el a beállító szerszámokat vagy a csavarkulcsokat.** *A forgó készülékrészekben lévő szerszám vagy kulcs sérülésekhez vezethet.*

e) **Ne becsülje magát túl. Gondoskodjon a stabil álló helyzetről és mindenkor tartsa meg egyensúlyát.** *Így váratlan helyzetekben jobban tudja kontrollálni a készüléket.*

f) **Viseljen megfelelő ruházatot. Ne viseljen bő ruházatot vagy ékszereket. Haját, ruházatát és kesztyűit tartsa távol a mozgásban lévő alkotóelemektől.** *A mozgásban lévő alkotóelemek behúzhatják a laza ruházatot, az ékszereket vagy a hosszú hajat.*

g) **Ha lehetőség van porszívó és porgyűjtő szerkezetek felszerelésére, győződjön meg arról, hogy azok csatlakoztatva vannak és szabályszerűen kerülnek alkalmazásra.** *A berendezések alkalmazása csökkenti a por miatti veszélyeztetéseket.*

4) Elektromos szerszámgépek gondos kezelése és használata

a) **Ne terhelje túl a készüléket. Munkájához használja az annak megfelelő elektromos szerszámgépet.** *A megfelelő elektromos szerszámgéppel jobban és biztonságosabban dolgozhat a megadott teljesítménytartományban.*

b) **Ne használjon olyan elektromos szerszámgépet, melynek meghibásodott a kapcsolója.** *A nem be- vagy kikapcsolható elektromos szerszámgép veszélyes és meg kell javíttatni.*

c) **Húzza ki a dugót a dugaszoló aljzatból, mielőtt készülékbeállításokat végez, tartozékelemeket cserél vagy elrakja a készüléket.** *Ez az óvintézkedés megakadályozza a készülék véletlen beindulását.*

d) **A használaton kívül lévő elektromos szerszámgépek tárolása gyermekek által el nem érhető helyen történjen. Ne engedje, hogy olyan személyek használják a készüléket, akik azt nem ismerik és jelen utasításokat nem olvasták el.** *Az elektromos szerszámgépek veszélyesek, ha azokat tapasztalatlan személyek használják.*

e) **A készüléket ápolja gondosan. Ellenőrizze, hogy a mozgatható alkotóelemek kifogástalanul működjenek, és ne szoruljanak, illetve hogy ne legyenek eltörve vagy olyan mértékben megsérülve alkotóelemek, hogy az csorbítsa a készülék működését. A készülék használata előtt javíttassa meg a sérült alkotóelemeket.** *Számos baleset okát a rosszul karbantartott elektromos szerszámgépek képezik.*

f) **A vágószerszámokat tartsa élesen és tisztán.** *A gondosan ápolt, éles vágóélekkel rendelkező vágószerszámok kevésbé szorulnak be és könnyebben vezethetők.*

g) **Az elektromos szerszámgépeket, a tartozékokat, a behelyezhető szerszámokat stb. alkalmazza jelen utasításoknak megfelelően és úgy, ahogy az e speciális készüléktípus esetében elő van írva. Eközben legyen figyelemmel a munkafeltételekre és a kivitelezendő tevékenységre.** *Az elektromos szerszámgépek rendeltetés szerinti alkalmazásoktól eltérő célra történő használata veszélyes szituációkat teremthet.*

5) **Szerviz**

a) **Készüléke javíttatásához csak szakképzett szakszemélyzetet és csak eredeti pótalkatrészeket vegyen igénybe.** *Ezzel biztosított, hogy a készülék biztonságos marad.*

6) **Biztonsági tudnivalók sövényvágó ollókhoz**

- **Minden testrészt tartson távol a vágókéstől. Járó kés mellett ne kísérelje meg eltávolítani a vágott anyagot vagy megfogni a vágandó anyagot. A beszorult vágott anyagot csak akkor távolítsa el, ha a készülék ki van kapcsolva.** *A sövényvágó olló használata közben egyetlen figyelmetlen pillanat is súlyos sérülésekhez vezethet.*
- **Az elektromos szerszámgépet a szigetelt markolatfelületeknél fogva tartsa, mivel a vágókés érintkezhet a saját hálózati vezetékkel.** *A vágókés feszültség alatt álló vezetékekkel történő érintkezése a készülék fémből készült alkotóelemeit is feszültség alá helyezheti és áramütéshez vezethet.*
- **A sövényvágó ollót csak nyugalmi állapotban lévő késsel hordozza. A sövényvágó olló szállítása vagy tárolása során mindig húzza fel a védőburkolatot.** *A készülék gondos használata csökkenti a késekből kiinduló sérülésveszélyt.*
- **A kábelt tartsa távol a vágástartománytól.** *Munkavégzés közben a kábel esetleg rejtetten fekszik a bokorban, ami miatt véletlenül átvághatjuk.*
- **A sövény-nyírót csak mindkét kézzel szabad tartani.**
- **A készülék használata előtt a munkaterületet szabadítsa meg az idegen tárgyaktól és munkavégzés közben ügyeljen az idegen tárgyakra!**
- **A nyírókészüléket ne használja esőben és vizes sövény nyírására. A készüléket vízzel lefröcskölni tilos. A tisztításhoz magasnyomású, vagy gőzsugaras tisztítóberendezést ne használjunk.**
- **A mezőgazdasági szakmai szövetség határozata értelmében villamos üzemű sövény-nyíróval csak 17 év fölötti korú személyek végezhetnek munkát. Felnőttek felügyelete mellett ez 16 éves kortól van engedélyezve.**
- **Nem helyhez kötött, szabadban történő használatra rendeltetett készüléket hibaáramvédő-kapcsolón keresztül kell csatlakoztatni.**
- **A sövény-nyíró kábelét és annak csatlakozásait minden használat előtt látható meghibásodások szempontjából ellenőrizni kell (a dugaszolót kihúzva). Sérült kábelt ne használjon. A készülék hálózati csatlakozó vezetékének sérülése esetén azt csak a gyártó által megnevezett javítóműhely cserélheti ki, mivel ehhez különleges szerszámra van szükség.**
- **Azt ajánljuk, hogy a sövény-nyíró első használatakor a használati utasítás elolvasása mellett a készülék kezelésébe gyakorlatilag is vezettesse be magát.**
- **Mindig ügyeljen arra, hogy az összes biztonsági felszerelés és kézi fogantyú fel legyen szerelve. Soha ne kíséreljen meg használni egy nem teljesen felszerelt gépet.**
- **Soha ne próbáljon meg hiányos gépet használni, illetve olyat, melyen nem megengedett módosítást végeztek.**
- **Ismerkedjen meg a környezetével és ügyeljen azokra a lehetséges veszélyforrásokra, amelyeket a gépzaj következtében nem hallhat meg.**
- **Ne használja a gépet rossz időjárási viszonyoknál, főleg vihar esetén ne.**

5. Üzembe helyezés előtt

A védőpajzs felszerelése (1. ábra)

A melléklet védőpajzsot (2) a késtartó gerendára toljuk, majd a 1. ábrának megfelelően egyenként 2 csavarral mindkét oldalról rögzítjük a készülék burkolatán.

Villamos csatlakoztatás

A gépet csak egyfázisú váltakozó áramhoz lehet csatlakoztatni. A CDE 0740 szerinti II. Üzembe helyezés előtt azonban győződjön meg arról, hogy a hálózati feszültség megegyezzen a gép teljesítménytábláján megadott üzemi feszültség-értékkel.

Hibaáram-védőkapcsoló
Helyváltoztató készülékeket, amelyek a szabadban kerülnek alkalmazásra, hibaáram-védőkapcsolón keresztül kell csatlakoztatni.

A hosszabbító kábel biztosítása (2. ábra)
Csak külső terekben történő használat céljára engedélyezett hosszabbító kábelt használjon. A vezeték keresztmetszet max. 75 méter hosszhoz rendelkezzen 1,5 mm˛ vagy annál nagyobb keresztmetszettel. Először is teremtse elő a kapcsolatot a készülék hálózati csatlakozó dugója és a csatlakozó vezeték között. Ezután a csatlakozó vezetékkel képezzen hurkot, majd tolja át a sövényvágó burkolatán lévő kábelvezetőn. Most az ábrának megfelelően helyezze rá a képzett hurkot a húzásmegszüntető horogra.
A 30 méternél hosszabb hosszabbító vezetékek csökkentik a gép teljesítményét.

6. Utasítás az alkalmazáshoz

A nyírókészüléket ne használja esőben és vizes sövény nyírására.

A sövény-nyíró kábelét és annak csatlakozásait odások szempontjából ellenőrizni kell (a dugaszolót kihúzva). Sérült kábelt ne használjon.

Kesztyűk:
A sövény-nyíró használata közben feltétlenül viseljen védőszemüveget.

- A 16 mm-nél nagyobb gallyakat előzetesen gallyvágó ollóval kivágjuk.
- Először az oldalsó felületeket vágjuk lentről felfelé haladva. A felső részt tetszés szerint egyenesen, tetőformájúra vagy gömbölyűre vágjuk (3. ábra).
- A biztonsági késtartó gerenda oldalt kerekített és egymáshoz képest eltoltan elhelyezkedő vágófogakkal rendelkezik, melyek a sérülésveszélyt hivatottak csökkenteni. A kiegészítő ütközésvédelem megakadályozza, hogy a falakhoz, kerítésekhez stb. történő ütközés esetén kellemetlen visszacsapódás lépjen fel (4. + 5. ábra).
- A kések szilárd tárgyak okozta leblokkolása esetén a készüléket azonnal kikapcsoljuk, a hálózati csatlakozó dugót kihúzzuk, és csak ezután távolítjuk el a blokkolást okozó tárgyat.
- Vigyázat! Fémtárgyak, mint például drótkerítések, növénytámaszok a késtartó gerenda károsodáshoz vezethetnek.
- A vezetéket a munkaterülettől távol tartjuk. Mindig a dugaszoló aljzattól távolodva dolgozunk. A vágásirányt ezért már a munka megkezdése előtt meghatározzuk.
- Metszési időszakok:
  - Lombsövények: június és október
  - Tűlevelű sövények: április és augusztus
  - Toboztermű sövények: májustól igénynek
  - megfelelően

7. Be- és kikapcsolás (5. ábra)

- Bekapcsolás: A be/kikapcsolót (3+4) mindkét kézzel egyszerre megnyomjuk.
- Kikapcsolás: Mindkét be/kikapcsolót elengedjük.
- A fékkapcsolás a vágókés 0,5 másodpercen belüli azonnali leállását eredményezi. Ennek során a felső szellőzőnyílások környékén szikraképződés (villámlás) figyelhető meg, ami normális és a készülékre ártalmatlan.

8. Karbantartás

A gépen végzendő mindennemű munka előtt a csatlakozó dugaszolót mindig húzza ki az aljzatból.

Fontos: A sövény-nyíró minden nagyobb alkalmazása után a késeket meg kell tisztogatni és be kell olajozni. Ezáltal döntő mértékben befolyásolja a készülék élettartamát. Sérült vágóberendezéseket azonnal, szakszerűen meg kell javítani.Tisztítsa meg a kést egy tiszta kendővel, illetve erősebb szennyeződés esetén kefével. **Figyelem: sérülésveszély!** A kések beolajozását lehetőség szerint környezetkímélő kenőanyaggal végezze (6. ábra).

Utána helyezze be a sövénynyíró ollót a tokba.

9. Környezetvédelem

Amennyiben a sövényvágó olló egy nap az intenzív használat miatt olyan állapotba kerülne, hogy ki kell cserélni, illetve amennyiben alkalmazására már nincs szüksége, kérjük, gondoljon a környezetvédelemre. A villamos készülékek, azok tartozékai és csomagolása nem tartoznak a normál háztartási hulladékok közé, azokat a helyi előírásoknak megfelelően környezetbarát újrafelhasználás alá kell vetni.

10. Javítószolgálat

Villamos készülékek javítását csak villamos képesítésű munkaerő végezheti. Kérjük, javítás céljára történő beküldéskor írja le az Ön által megállapított hibát.

ELEKTRIČNE ŠKARJE ZA ŽIVO MEJO

1.Tehnični podatki

		HHSI 5246
Napetost	V~	230-240
Frekvenca	Hz	50
Moč	W	520
Hitrost rezanja	min^{-1}	1700
Dolžina rezanja	mm	450
Debelina rezanja	mm	16
Teža	kg	2,5
Nivo hrupa L_{pA} po EN 60745	dB (A)	84 [K 3,0 dB(A)]
Vibracije po EN 60745	m/s^2	4,0 [K 1,5 m/s^2]

Tehnične spremembe si pridružujemo.

Razred zaščite II/EN 60745/VDE 0740 ⧈

Zaščita proti hrupu je v skladu z normami EN 55014, EN 61000-3-2, 61000-3-3.

Naprave so narejene v skladu s predpisi, EN 60745-1, EN 60745-2-15, in popolnoma ustrezajo predpisom Zakona o varnosti proizvodov.

Emisije

- Navedena vrednost vibracijskih emisij je bila izmerjena po običajnem testnem postopku, zato jo lahko uporabimo za primerjavo z drugim električnim orodjem.
- Navedena vrednost vibracijskih emisij se lahko uporabi za oceno količin in dolžin ter dolžine obveznih delovnih premorov.
- Dejanska vrednost vibracijskih emisij, v času dejanske uporabe električnega orodja, se lahko od navedene vrednosti razlikuje odvisno od tega, na kak način se električno orodje uporablja.
- Opozorilo: Zaradi zaščite pred motnjami krvnega obtoka v rokah, do katerih prihaja zaradi vibracij, mora uporabnik v svoje delo vključiti tudi reden premor.

2. Splošna varnostna navodila

Podatki o emisiji hrupa v skladu z Zakonom o varnosti proizvodov (ProdSG) oz. s strojno direktivo ES: raven zvočnega tlaka na delovnem mestu lahko preseže 80 dB (A). V tem primeru je treba upoštevati zaščitne ukrepe (npr. uporaba zaščite za sluh).

Dodatno upoštevajte tudi lokalne predpise o zaščiti pred hrupom!

⚠ **Pozor!**
Pri uporabi škarij za živo mejo lahko pride do poškodb. Zaradi tega upoštevajte ustrezne predpise o varstvu pred nesrečami.

Aparat je narejen po najnovejših tehničnih standardih in varnostno tehničnih predpisih. Vendar je uporaba aparata kljub temu lahko nevarna za uporabnika, druge osebe ali predmete.

Pozor! Pri uporabi električnih aparatov upoštevajte vsa varnostna navodila, ki varujejo pred nevarnostjo električnega udara, poškodbami in požarom. Pred uporabo obvezno preberite vsa navodila. Varnostna navodila skrbno shranite.

Uporabljajte samo tehnično brezhiben aparat v skladu z namenom. Upoštevajte varnostna navodila in se izogibajte nevarnostim! Takoj je treba odpraviti vse napake, ki bi lahko ogrožale vašo varnost!

Aparat lahko povzroči resne poškodbe. Za pravilno uporabo, pripravo in vzdrževanje aparata natančno preberite navodilo za uporabo. Pred prvo uporabo se seznanite z delovanjem aparata.

Ta naprava ni namenjena osebam (vključno z otroki), z zmanjšanimi fizičnimi, senzoričnimi in mentalnimi sposobnostmi, ali osebam brez izkušenj in znanja, razen v primeru, da jih za njihovo varnost odgovorna oseba nadzoruje ali jim daje navodila za uporabo naprave. Otroke je treba nadzorovati, da se ne igrajo z napravo.

3. Namen uporabe

Aparat je namenjen samo za obrezovanje žive meje. Vsaka druga uporaba ni v skladu z določili. Proizvajalec/dobavitelj ne odgovarja za škodo, ki je nastala zaradi napačne uporabe. V tem primeru nosi posledice uporabnik. K uporabi v skladu z namenom spada tudi upoštevanje navodil za uporabo, vzdrževanje in servis.

Navodilo za uporabo shranite na mesto shranjevanja aparata!

4. Splošna varnostna navodila za električno orodje

Pozor! Preberite celotna navodila za uporabo. Neupoštevanje navodil za uporabo lahko povzroči električni udar, požar in/ali težke poškodbe. V nadaljevanju uporabljen izraz »električno orodje« se nanaša na aparate na električni pogon (z električnim kablom) ali akumulatorski pogon (brez električnega kabla).

NAVODILA ZA UPORABO SKRBNO SHRANITE

1) Delovno mesto

a) **Vzdržujte red in čistočo na delovnem mestu.** *Nered in neosvetljeno delovno mesto lahko povzročita nesrečo.*

b) **) Aparata ne uporabljajte v okolju, kjer so gorljive tekočine, plini ali prah in obstaja nevarnost eksplozije.** *Električni aparati proizvajajo iskre, ki lahko zanetijo prah ali hlape.*

c) **Med delom aparat zavarujte pred dostopom otrok ali drugih oseb.** *Zaradi odvračanja pozornosti lahko izgubite nadzor nad aparatom.*

2) Varovanje pred električnim udarom

a) **Električni vtič aparata se mora prilegati vtičnici. Vtiča v nobenem primeru ne poskušajte spreminjati. Prilagojenih vtičev ne uporabljajte skupaj z ozemljenimi aparati.** *Nespremenjen vtič in ustrezna vtičnica zmanjšata nevarnost električnega udara.*

b) **Izogibajte se telesnemu stiku z ozemljenimi deli, kot so cevi, radiatorji, štedilniki in hladilniki.** *Če je telo ozemljeno, obstaja velika nevarnost električnega udara.*

c) **Aparat zavarujte pred dežjem in mokroto.** *Vdor vode v električni aparat poveča nevarnost električnega udara.*

d) **Električnega kabla ne uporabljajte za druge namene, na primer za nošenje ali dvigovanje aparata ter za odstranjevanje vtiča iz vtičnice. Kabel zavarujte pred vročino, oljem, ostrimi robovi ali gibljivimi deli aparata.** *Poškodovan ali zapleten kabel poveča nevarnost električnega udara.*

e) **Pri delu z električnim orodjem na prostem uporabljajte samo podaljške, ki so primerni za uporabo na prostem.** *Uporaba ustreznih podaljškov zmanjša nevarnost električnega udara.*

3) Varnost oseb

a) **Med delom z električnim orodjem bodite pozorni in pazljivi. Aparata ne uporabljajte, če ste utrujeni ali pod vplivom drog, alkohola ali zdravil.** *Že trenutek nepazljivosti med delom lahko povzroči resne poškodbe.*

b) **Uporabljajte osebno zaščitno opremo in vedno nosite zaščitna očala.** *Uporaba osebne zaščitne opreme, na primer dihalne maske, nedrsečih čevljev, čelade ali zaščite za sluh, zmanjša tveganje poškodb.*

c) **Preprečite nenadzorovan zagon aparata. Pred vstavljanjem električnega vtiča v vtičnico se prepričajte, da je stikalo na položaju »IZKLOP«.** *Držanje prsta na stikalu med nošenjem aparata ali priključitev vključenega aparata na električno omrežje lahko povzroči nesrečo.*

d) **Pred vklopom aparata odstranite orodja za nastavljanje ali vijačne ključe.** *Orodje ali ključ, ki sta na vrtečem delu orodja, lahko povzročita poškodbe.*

e) **Ne precenjujte se.** *Poskrbite za varno stojišče in ohranjajte ravnotežje, kajti samo tako boste v nepredvidenih situacijah imeli boljši nadzor nad aparatom.*

f) **Nosite ustrezna oblačila. Ne nosite ohlapnih oblek ali nakita.** *Lase, oblačila in rokavice zavarujte pred gibljivimi deli, ki bi jih lahko zagrabili.*

g) **Če obstaja možnost priključka naprav za sesanje in zbiranje prahu, se pred vklopom aparata prepričajte, da so te naprave pravilno priključene.** *Uporaba takšnih naprav zmanjša nevarnosti zaradi prahu.*

4) Pravilna uporaba električnih orodij

a) **Aparata nikoli ne preobremenite. Za posamezno delo uporabite pravo orodje.** *Delo bo boljše in varnejše z ustreznim orodjem v navedenem območju zmogljivosti.*

b) **Ne uporabljajte električnega orodja s poškodovanim stikalom.** *Električni aparat, ki ga ni mogoče vklopiti ali izklopiti, je nevaren in ga je treba popraviti.*

c) **Pred nastavitvami, menjavo opreme ali shranjevanjem aparata, iz vtičnice odstranite vtič.** *Ta varnostni ukrep zmanjšuje nevarnost nenadzorovanega vklopa aparata.*

d) **Električne aparate, ki jih ne boste uporabljali, shranite na mesto, ki je nedostopno otrokom.** *Osebe, ki z uporabo aparata niso seznanjene, ali niso prebrale navodil za uporabo, aparata ne smejo uporabljati. Električni aparati so nevarni, če jih uporabljajo neizkušene osebe.*

e) **) Aparat skrbno vzdržujte. Preverite, ali gibljivi deli pravilno delujejo, ali so zlomljeni in tako poškodovani, da aparat ne deluje pravilno. Pred uporabo aparata je treba poškodovane dele zamenjati.** *Veliko nesreč se namreč zgodi zaradi slabo vzdrževanih električnih aparatov.*

f) **Poskrbite, da so rezila ostra in čista.** *Skrbno vzdrževana rezila z ostrimi robovi se redkeje zagozdijo in jih je lažje voditi.*

g) **Električni aparat, opremo in orodje uporabljajte v skladu z ustreznimi navodili za uporabo. Pri tem upoštevajte tudi delovne pogoje in dejav-**

nost, ki jo izvajate. *Napačna uporaba električnih aparatov lahko povzroči nastanek nevarnih situacij.*

5) Servis

a) Aparat lahko popravljajo samo izšolani strokovnjaki, če uporabljajo originalne rezervne dele. *Tako je zagotovljeno varno delovanje aparata.*

6) Varnostna navodila za škarje za živo mejo:

- **Delov telesa ne približujte rezilu. Če se rezilo premika, ne poskušajte odstranjevati odrezanega materiala ali držati materiala, ki ga želite odrezati. Zagozden material lahko odstranite samo pri izklopljenem aparatu.** *Že trenutek nepazljivosti med delom lahko povzroči resne poškodbe.*
- **Električno orodje držite za izolirana ročaja, ker lahko rezilo pride v stik z električnim kablom.** *Stik rezila z električnim kablom lahko električno napetost prenese na kovinske dele in povzroči električni udar.*
- **Škarje za živo mejo prenašajte za ročaj, ko je rezilo ustavljeno. Pri transportu ali shranjevanju škarij za živo mejo vedno namestite zaščitni pokrov meča.** *Pazljivo ravnanje z aparatom zmanjša nevarnost poškodb z rezilom.*
- **Kabla ne približujte območju rezanja.** *Med delom lahko grmovje prekrije kabel in se ga zato pomotoma prereže.*
- **Upoštevajte vplive okolja. Poskrbite za zadostno osvetljavo.**
- **Škarje za živo mejo med delom držite z obema rokama.**
- **Pred uporabo aparata z delovnega območja odstranite vse tujke in nanje bodite pozorni tudi med delom!**
- **Škarij ne uporabljajte v dežju ali za obrezovanje mokre žive meje. Aparata ne škropite z vodo. Za čiščenje ne uporabljajte visokotlačnih ali parnih čistilnikov. Izogibajte se uporabi aparata v slabih vremenskih razmerah, posebej če obstaja nevarnost nevihte.**
- **Samostojna uporaba električnih škarij za živo mejo je dovoljena samo osebam, starejšim od 17 let. Pod nadzorom odrasle osebe pa električno orodje lahko uporabljajo osebe, ki so starejše od 16 let.**
- **Za dodatno zaščito vgradite stikalo za ugotavljanje prebojnega toka z največ 30 mA.**
- **Pozor: Napeljavo za priključitev te naprave na omrežje sme menjati samo servisna služba izdelovalca ali strokovnjak za elektriko.**
- **Pred prvo uporabo škarij za živo mejo je poleg branja navodil za uporabo priporočljiv tudi praktičen uvod v delo.**
- **Pazite, da so zaščitne naprave in ročaji vedno nameščeni.**
- **Nikoli ne uporabljajte nepopolnega aparata ali aparata, na katerem je bila izvedena nedovoljena sprememba.**
- **Seznanite se z okolico in bodite pozorni na nevarnosti, ki zaradi delovanja aparata mogoče niso slišne.**
- **Izogibajte se uporabi škarje za živomejo v slabih vremenskih razmerah, še posebej, če obstaja nevarnost nevihta**.

5. Pomembna navodila pred pričetkom uporabe naprave

Montaža ščitnika (sl. 1)

Priloženi ščitnik (2) porinite preko gredi za rezila in ga potem s pomočjo 1 vijakov z obeh strani v skladu s sliko 2 pričvrstite na ohišje.

Priključek

Naprava mora biti priključena na enofazni izmenični tok. Naprava je zaščitena v skladu z evropskimi standardi razred II VDE 0740 in se lahko priključi tudi na vtičnico brez zaščitnega vodnika. Pred priključitvijo naprave se prepričajte, da napetost ustreza napetosti, ki je označena v navodilih!

Varnostno zaščitno stikalo:
Naprava, ki se bo uporabila na razilčnih zunanjih lokacijah, mora biti priključena na varnostno zaščitno stikalo.

Varnost kabelskega podaljška (slika 2)

Uporabljajte kabelski podaljšek, ki je namenjen samo za zunanjo uporabo. Za dolžino 75 m mora imeti podaljšek presek 1,5 mm^2. Najprej spojite vtič naprave s priključnim kablom. Potem s priključnim kablom naredite zanko in jo porinite skozi vodilo za kabel na ohišju škarij za rezanje žive meje. Zanko potem položite preko kavlja za natezno razbremenitev, kot je prikazano na ilustraciji.

Vsi podaljški daljši od 30 m zaradi padca napetosti zmanjšuje moč naprave.

6. Navodila za varno uporabo naprave

Ne uporabljajte naprave kadar dežuje! Ne režite mokrih površin.

Pred vsako uporabo preverite, da ni vidnih poškodb na kablih in priključkih. Ne uporabljajte rabljenih kablov.

Uporaba rokavic:
Med delom uporabljajte razščitne rokavice.

- Veje s prerezom, ki je večji od 16 mm, je treba prej izrezati s škarjami za veje.
- Najprej režite stranske površine od spodaj navzgor. Zgornjo stran režite po okusu ali ravno, strešasto ali okroglo (slika. 3).
- Varnostna gred za rezila ima na strani zaobljene in zamaknjeno nameščene rezilne zobce, da bi se zmanjšale nevarnosti poškodb.
- Dodatno stični ščitnik preprečuje neprijetne povratne udarce, če zadenete ob stene, ograje itd. (sl. 4 + 5)
- Če rezila blokirajo zaradi trdih predmetov, je treba napravo takoj izklopiti, izvlecite omrežni (električni) vtič in šele potem odstranite predmet.
- Pozor! Kovinski predmeti kot npr. žične ograje, podporniki za rastline itd. lahko privedejo do poškodb na gredi za rezila.

- Kabel vedno odnašajte proč od delovnega področja. Delajte vedno tako, da se oddaljujete od električne vtičnice. Že pred začetkom dela določite smer rezanja.
- Čas rezanja
  - Listnate žive meje junij in oktober
  - Žive meje iz iglavcev april in avgust
  - Živa meja s storžnjaki od maja dalje po potrebi

7. Vklop in izklop škarij za živo mejo (slika. 5)

- Vklop: Stikali za vklop/izklop (3+4) pritisnete z obema rokama istočasno.
- Izklop: Spustite obe stikali vklop/izklop.
- Vklop zavore povzroči takojšnjo zaustavitev rezilnih nožev v roku 0,5 sek. Iskrenje (blisk), ki se pri tem pojavi na področju zgornje reže za prezračevanje, je normalno in za napravo ni škodljivo.

8. Vzdrževanje

Pred kakršnimikoli posegi na napravi izključite priključni kabel!

Važno: po vsaki uporabi očistite rezila in jih naoljite ali namažite z mastjo, kar bo vplivalo na podaljšanje njene življenske dobe. Poškodovana rezila je treba takoj popraviti. Za mazanje uporabljajte ustrezno strojno olje (slika 6).

Po opravljenem mazanju pa položite in shranite škarje z noži v tulec oz. ovitek.

9. Odstranjevanje odpadkov in varstvo okolja

Kadar vaša naprava nekega dne postane neuporabna ali je ne potrebujete več, vas prosimo, da naprave na noben način ne vržete med gospodinjske odpadke, temveč jo odstranite okolju primerno. Prosimo, da napravo oddate na mestu za zbiranje odpadkov. Tam bodo plastične in kovinske dele lahko ločili in jih dali reciklirati. Te informacije dobite tudi pri vaši občinski ali mestni upravi.

10. Servisno popravilo

Popravilo električne naprave mora biti izvršeno v pooblaščenem servisu. Prosimo Vas, da ob pošiljanju izdelka na popravilo pisno opišete vrsto napake katero ste ugotovili.

Škare za obrezivanje živice

1. Predstavljanje škara za obrezivanje živice

Tehnički podaci		HHSI 5246
Pogonski napon	V~	230-240
Nazivna frekvencija	Hz	50
Nazivni prijem	W	520
Kretanja rezanja	min^{-1}	1700
Dužina rezanja	mm	450
Debljina rezanja	mm	16
Težina bez kabla	kg	2,5
Razina zvučnog pritiska L_{pA} po EN 60745	dB (A)	84 [K 3,0 dB(A)]
Vibracije po EN 60745	m/s^2	4,0 [K 1,5 m/s^2]

Dvostruko izolirano po zaštitnoj klasi II/DIN EN 60745/VDE 0740 ⧈

Radiosmetnje iskrenja po EN 55014, EN 61000-3-2, 61000-3-3.

Tehničke izmjene ostaju pridržane.

Uređaji su građeni po propisima prema; DIN-EN 60335-1 i DIN-EN 60335-2-91 i u cijelosti odgovaraju propisima Zakona o sigurnosti proizvoda.

Pozor:

- Naznačena vrijednost vibracija ustanovljena je standardiziranom opremom i može se koristiti kako za usporedbu s drugim električnim aparatima, tako i za privremenu procjenu opterećenja putem vibracija.
- Ovisno o korištenju stroja i njegove opreme, vrijednost vibracija može biti drugačija te biti i viša od one naznačene.
- Potrebno je utvrditi sigurnosne mjere radi zaštite korisnika, na temelju procjene opterećenja kojeg stvaraju vibracije u stvarnim uvjetima korištenja.
- U vezi s tim treba uzeti u obzir sve faze radnog ciklusa, kao na primjer isključivanje ili rad na prazno.

2. Opće sigurnosne upute

Informacije o emisiji buke u skladu s njemačkim Aktom o sigurnosti proizvoda (ProdSG) i s direktivom EZ o strojevima: Razina zvučnog pritiska na radnom mjestu može prekoračiti 80 dB (A). U tom slučaju su za korisnika potrebne mjere zaštite od buke (npr. nošenje zaštite za uši).

Obratite pažnju na Propise o zaštiti od buke u zemlji korištenja.

⚠ **Opća sigurnosna uputa**
Svaki pogon škara za obrezivanje živice je povezan sa opasnostima od nezgoda. Stoga poštujte odgovarajuće Propise za sprečavanje nezgoda.

Stroj je sagrađen po stanju tehnike i po priznatim sigurnosno-tehničkim smjernicama. Ipak prilikom njegove uporabe može doći do opasnosti za tijelo i život korisnika ili trećih osoba tj. do utjecaja na stroj i druge stvarne vrijednosti.

Pozor: Kod uporabe električnih alata se za zaštitu od električnog udara, opasnosti od ozljeda i opekotina načelno trebaju poštivati sljedeće mjere sigurnosti: Pročitajte i poštujte sve ove upute, prije nego što koristite električni alat. Dobro pohranite sigurnosne upute.

Stroj koristiti samo u tehnički ispravnom stanju kao svrsishodno, svjesno sigurnosti i opasnosti uz poštivanje upute za uporabu! U posebnosti smetnje, koje mogu utjecati na sigurnost, odmah (dati) otkloniti!

Ovaj stroj može prouzročiti ozbiljne ozljede. Pažljivo pročitajte uputu za uporabu za ispravno rukovanje, pripremu, održavanje, prikladnu uporabu škara za obrezivanje živice. Prije prve uporabe se upoznajte sa strojem i dajte se praktički uputiti.

Ovaj aparat nije namijenjen za uporabu od strane osoba (uključujući djecu) sa smanjenim tjelesnim, osjetilnim ili mentalnim sposobnostima, odnosno bez iskustva i znanja, osim ako ih osoba odgovorna za njihovu sigurnost ne nadzire ili ne uputi na uporabu aparata. Djecu treba nadzirati kako bi se osiguralo da se ne igraju s aparatom.

3. Svrha uporabe

Stroj je isključivo namijenjen za rezanje živice. Druga uporaba ili uporaba preko toga vrijedi kao suprotna namjeni. Za štete nastale zbog toga proizvođač / dostavljač ne jamči. Rizik nosi sam korisnik. Svrsishodnoj uporabi pripada i poštivanje upute za uporabu i pridržavanje uvjeta inspekcije i održavanja.

Uputu za uporabu stalno držati na mjestu rada stroja.

4. Opće sigurnosne upute za električne alate

Pozor! Sve upute se moraju pročitati.

Greške prilikom pridržavanja niže navedenih uputa mogu izazvati električni udar, požar i / ili teške ozljede. Pojam „Električni alat“ koji se dalje koristi, odnosi se na električne alata priključene na mrežu (sa mrežnim kablom) i električne alata na akumulatorski po gon (bez mrežnog kabla).

DOBRO SAČUVAJTE OVE UPUTE.

1) Radno mjesto

a) **Svoje područje rada držite čistim i pospremljenim. Nered i neosvijetljeno radno područje može prouzrokovati nezgode.**

b) **Sa uređajem nemojte raditi u području u kojem postoji opasnost od eksplozija, u kojoj se nalaze goruće tekućine, plinovi ili prašine.** *Električni alati stvaraju iskre, koje mogu zapaliti prašinu ili pare.*

c) **Djecu i druge osobe za vrijeme korištenja električnog uređaja držite podalje.** *Ako Vam je odvraćena pozornost možete izgubiti kontrolu nad uređajem.*

2) Električna sigurnost

a) **Priključni utikač uređaja mora odgovaraju u utičnicu. Utikač se ni u kom slučaju ne smije izmijeniti. Adapterski utikač nemojte koristiti zajedno sa uređajima koji su zaštitno uzemljeni.** *Nepromijenjeni utikači i odgovarajuće utičnice smanjuju rizik električnog udara.*

b) **Izbjegavajte kontakt tijela sa uzemljenim površinama kao što su to cijevi, grijalice, štednjaci i hladnjaci.** *Postoje povišeni rizik kroz električni udar, ako je Vaše tijelo uzemljeno.*

c) **Uređaj držite dalje od kiše.** *Prodiranje vode u električni uređaj povećava rizik električnog udara.*

d) **Kabel nemojte koristiti u druge svrhe kako biste uređaj nosili, objesili ili utikač iskopčali iz utičnice. Kabel držite slobodnim od vrućine, ulja, oštrih rubova ili rotirajućih dijelova uređaja. Oštećeni ili omotani kablovi povećavaju rizik električnog udara.**

e) **Ako sa električnim alatom radite na otvorenom, koristite samo takve produžne kablove, koji su odobreni za korištenje na otvorenom području.** *Korištenje produžnog kabla koji je prikladan za vanjsko područje smanjuje rizik od električnog udara.*

f) **Ako nije moguće izbjeći rad električnog alata u vlažnom okružju, upotrijebite zaštitnu strujnu sklopku.** *Upotreba zaštitne strujne sklopke umanjuje opasnost od strujnog udara.*

3) Sigurnost osoba

a) **Budite oprezni, pazite na ono što radite i pažljivo postupajte prilikom rada sa električnim alatom. Nemojte raditi sa uređajem, ako ste umorni ili ako stojite pod drogama, alkoholom ili medikamentima.** *Jedan trenutak nepažnje prilikom korištenja uređaja može dovesti do ozbiljnih ozljeda.*

b) **Nosite osobnu zaštitnu opremu i uvijek zaštitne naočale.** *Nošenje osobne zaštitne opreme kao što je to zaštitna maska protiv prašine, neklizajuće sigurnosne cipele, zaštitna kaciga ili zaštita za sluh, ovisno o vrsti i korištenju električnog alata, smanjuje rizik od ozljeda.*

c) **Izbjegavajte nenamjeravano puštanje u pogon. Uvjerite se, da se sklopka nalazi u položaju „ISKLJ“ prije nego utikač utaknete u utičnicu.** *Ukoliko dok nosite svoj uređaj prst držite na sklopki ili ako uređaj uključen prikopčate na struju, isto može prouzrokovati nezgode.*

d) **Uklonite alate za podešavanje ili odvijače prije nego uključite uređaj.** *Alat ili ključ, koji se nalazi u rotirajućem dijelu uređaja, može dovesti do ozljeda.*

e) **Nemojte prenagliti. Pobrinite se za stabilan položaj i uvijek držite ravnotežu.** *Kroz to uređaj možete bolje kontrolirati u neočekivanoj situaciji.*

f) **Nosite prikladnu odjeću. Nemojte nositi široku odjeću ili nakit. Kosu, odjeću i rukavice držite dalje od rotirajućih dijelova.** *Labava odjeća, nakit ili duga kosa mogu biti zahvaćeni od rotirajućih dijelova.*

g) **Ako se može montirati usisivač ili naprava za prihvaćanje uvjerite se, da je ista priključena i da se ispravno koristi.** *Korištenje tih naprava smanjuje ugrožavanje kroz prašinu.*

4) Pažljivo rukovanje i korištenje električnih alata

a) **Nemojte preopterećivati uređaj. Za vaš rad koristite samo za to predviđeni električni alat.** *Sa odgovarajućim električnim uređaj radite bolje i sigurno u naznačenom području učinka.*

b) **Nemojte koristiti električni alat čija je sklopka defektna.** *Električni alat, koji se više ne može uključiti ili isključiti, je opasan i mora biti popravljen.*

c) **Utikač iskopčajte iz utičnice prije nego podešavate uređaj, mijenjate pribor ili odložite uređaj.** *Ta mjera opreza sprječava nenamjeravano pokretanje uređaja.*

d) **Nekorištene električne alate pohranite izvan dosega djece. Nemojte dozvoliti da uređaj koriste osobe, koje sa njime nisu upoznate ili koje nisu pročitale upute.** *Električni alati su opasni ako ih koriste neiskusne osobe.*

e) **Uređaj pažljivo njegujte. Kontrolirajte, da rotirajući dijelovi uređaja ispravno funkcioniraju i da nisu zaglavljeni, provjerite da li su dijelovi**

puknuli ili tako oštećeni, da to utiče na funkciju uređaja. Oštećene dijelove dajte popraviti prije korištenja uređaja. *Veliki broj nezgoda zasniva ne lošem održavanju električnih uređaja.*

f) **Alat za rezanje uvijek držite oštar i čist.** *Pažljivo njegovani alat za rezanje sa oštrim bridovima se manje zaglavljuje i uvijek se lakše vodi.*

g) **Koristite električne alate, pribor, alat itd. prema odgovarajućim uputama i na način, kako je propisano za specijalni tip uređaja. Pri tome obratite pozor na uvjete i vrstu rada koji se treba provesti.** *Korištenje električnih alata u druge svrhe osim onih namijenjenih može dovesti do opasnih situacija.*

5) **Servis**

a) **Uređaj za popravak prepustite isključivo kvalificiranom stručnom osoblju uz korištenje originalnih zamjenskih dijelova.** *Time će se osigurati, da sigurnost uređaja ostaje održana.*

6) **Sigurnosne upute za škare za živicu:**

- **Sve dijelove tijela držite podalje od noževa. Nikada nemojte pokušati kod hodajućeg noža ukloniti materijal koji se reže ili isti držati. Zaglavljeni materijal koji se reže uklonite samo pri isključenom uređaju.** *Jedan trenutak nepažnje prilikom korištenja škara za živicu može dovesti do teških ozljeda.*
- **Električni alat držite za izolirane ručke, pošto nož može doći u dodir sa vlastitim mrežnim kablom.** *Kontakt noževa sa vodovima koji provode napon, dijelove uređaja može staviti pod napon i dovesti do električnog udara.*
- **Škare za rezanje živice nosite za ručku pri isključenom nožu. Prilikom transporta ili skladištenja na škare za rezanje živice uvijek navucite zaštitni pokrov.** *Pažljivo rukovanje sa uređajem smanjuje opasnost od ozljede kroz nož.*
- **Kabel držite dalje od područja rezanja.** *Za vrijeme rada kabel može biti prekriven grmljem i nenamjerno ga možete prerezati.*
- **Škare za obrezivanje živice se smiju voditi samo sa obadvije ruke.**
- **Prije korištenja uređaja radnu površinu osloboditi od stranih tijela i za vrijeme rada paziti na strana tijela! 2**
- **Škare ne koristiti na kiši i ne koristiti ih za rezanje mokre živice. Uređaj ne prskati sa vodom. Za čišćenje ne koristiti uređaje za čišćenje sa visokim pritiskom ili uređaje sa parnim injektorom.**
- **Po odredbama poljoprivrednih strukovnih udruženja sa škarama za obrezivanje živice na električni pogon smiju same raditi samo osobe preko 17 godina. Uz nadzor odraslih osoba je to dozvoljeno za osobe od 16 godina.**
- **Kod mjesne promjenjivosti uređaja, koji se koriste na otvorenom, se trebaju priključiti zaštitne strujne sklopke.**
- **Kabel škara za obrezivanje živice i njegovi vodovi se prije svake uporabe trebaju pregledati na vidljiva oštećenja (izvaditi utikač). Oštećene kable ne koristiti. Oni moraju biti zaštićeni od prskajuće vode. Kod oštećenja priključnog voda ovog uređaja isti smije biti popravljen samo od radionice za popravke koju je imenovao proizvođač, pošto je za to potreban specijalan alat.**
- **Savjetujemo Vam, da se kod prve uporabe škara za obrezivanje živice osim čitanja upute za uporabe date i praktički uputiti u uporabu uređaja.**
- **Uvijek se pobrinuti za to, da su montirane sve zaštitne naprave i rukohvati.**
- **Nikada ne pokušavajte upotrebljavati nepotpun stroj ili stroj na kojem su vršene nedozvoljene preinake.**
- **Upoznajte se sa svojom okolinom i pazite na moguće opasnosti, koje zbog buke stroja možda ne možete čuti.**
- **Izbjegavajte upotrebu stroja u lošim vremenskim uvjetima, posebno ako postoji opasnost od nevremena.**

5. Prije puštanja u pogon

Montaža zaštitne ploče (slika 1)

Priloženu zaštitnu ploču (2) pomaknuti preko poluge noža i potom sa po 1 vijka sa svake strane, kao što je prikazano na slici 2, pričvrstiti na kućištu.

Električni priključak

Stroj se može priključiti samo na jednofaznu izmjeničnu struju. On je zaštitno izoliran po klasi II VDE 0740. Prije puštanja u pogon pak pazite na to, da mrežni napon bude jednak podatku na pločici sa podacima učinka.

Zaštitna strujna sklopka

Savjetujemo, da se škare za obrezivanje živice priključe sa zaštitnom strujnom sklopkom sa strujom kvara od ne više od 30 mA.

Osiguravanje produžnog kabla (slika 2)

Koristiti samo produžne kablove, odobrene za upotrebu na otvorenom. Presjek voda za dužinu od 75 m mora biti jednak ili veći od 1,5 mm^2. Najprije spojite utikač uređaja sa Vašim priključnim kablom. Potom sa priključnim kablom napravite petlju i istu provucite kroz vođenje vodilo na kućištu škara za živicu. Potom petlju postavite preko kuke za vlačno rasterećenje, kao što je prikazano na slici.
Produžni kabel preko 30 m duljine smanjuje učinak stroja.

6. Uputa za uporabu

Škare ne koristiti na kiši i za rezanje mokre živice!

Kabel škara za obrezivanje živice i njeni vodovi se prije svake uporabe moraju pregledati na vidljive nedostatke (utikač izvađen). Kablove sa nedostacima ne koristiti.

Rukavice:
Za uporabu škara za obrezivanje živice biste svakako trebali nositi radne rukavice.

- Grane sa promjerom većim od 16 mm se najprije trebaju odrezati sa škarama za grane.

- Najprije rezati bočne površine odozgo prema dole. Gornju stranu po ukusu rezati ravno, u obliku krova ili okruglo (slika 3).
- Sigurnosna poluga za nož raspolaže bočno zaobljenim i izmjenično raspoređenim zubima za rezanje, kako bi se smanjila opasnost od ozljede. Dodatna zaštita od udarca sprečava neugodne povratne udarce kod prilaska zidovima, ogradama itd. (slika 4 + 5).
- Kod blokiranja noža kroz čvrste predmete odmah isključiti uređaj, izvaditi mrežni utikač i tek onda ukloniti predmet.
- Oprez! Metalni predmeti kao što su to žičane ograde, potpornji za biljke mogu prouzrokovati štete na poluzi za nož.
- Kabel uvijek voditi dalje od područja rada. Uvijek raditi u smjeru od utičnice. Pravac rezanja stoga utvrditi prije početka rada.
- Vrijeme rezanja:
  - Živice od lišća : lipanj i listopad
  - Živice od drva četinjača travanj i kolovoz
  - Živice od drva crnogorice od svibnja po potrebi

7. Uključiti i isključiti (slika 5)

- Uključiti: Sklopku za uključivanje / isključivanje (3+4) istovremeno pritisnuti sa obadvije ruke.
- Isključiti: Obadvije sklopke za uključivanje / isključivanje pustiti.
- Sklopka za kočnicu uvjetuje momentalno zaustavljanje noža za rezanje unutar 0,5 sekunde. Pri tome je iskrenje (munja) u području gornjih ventilacijskih otvora normalno i nije štetno za uređaj.

8. Održavanje

Prije svih radova na stroju uvijek izvaditi utikač iz utičnice!

Važno: Kod svakog većeg rada sa škarama za obrezivanje živice se noževi trebaju očistiti i podmazati. Kroz to se znatno utječe na vijek trajanja Vašeg uređaja. Oštećene zaštitne naprave se odmah moraju prikladno popraviti. Nož očistite sa suhom krpom tj. kod jakog onečišćenja sa četkom. **Oprez: Opasnost od ozljede!** Podmazivanje noževa se po mogućnosti treba provesti sa mazivom, koje nije štetno po okoliš (slika 6).

Nakon toga škare za obrezivanje živice zajedno sa noževima staviti u omot.

9. Zaštita okoline

Ako bi se ove škare za živicu jednog dana zbog intenzivnog korištenja toliko istrošile, da se trebaju zamijeniti ili ako ih više ne možete upotrijebiti, molimo Vas da mislite na zaštitu okoline. Električni uređaji, oprema i pakovanje ne pripadaju u normalni kućni otpad, nego bi se trebali odnijeti za ponovnu obradu po mjesnim propisima odgovarajući zaštiti okoline .

10. Služba za popravak

Popravci na električnim alatima smiju biti provedeni samo od strane električara.
Molimo Vas da kod slanja na popravak opišete kvar, koji ste ustanovili.

Ножица за жив плет

1. Описание на ножицата за жив плет

Технически данни		HHSI 5246
Работно напрежение	V~	230-240
честота	Hz	50
Номинално потребление	W	520
Брой ходове	min^{-1}	1700
Дължина на ножа	mm	450
Дебелина на рязане	mm	16
Тегло без кабел	kg	2,5
Ниво на звука L_{pA} по EN 60745	dB (A)	84 [K 3,0 dB(A)]
Вибрация по EN 60745	m/s^2	4,0 [K 1,5 m/s^2]

Запазени права за технически изменения.

Уредите отговарят на защитен клас II DIN EN 60745/VDE 740 ⧈

Защитена срещу радиосмущения по EN 55014, EN 61000-3-2, EN 61000-3-3.

Ножиците за жив плет са изградени по най-новите предписания съгласно DIN-EN 60745-1и DIN-EN 60745-2-15 и напълно отговарят на предписанията на Закона за безопасността на уредите.

Емисиите

- Стойността на вибрациите е определена със стандартизирано оборудване и може да се използва, както за сравняване с друго електрическо оборудване, така и за временно изчисляване на натоварването, посредством вибрациите.
- Стойността на вибрациите може да варира в зависимост от използването на машината и нейното оборудване и може да бъде по-голяма от тази посочената.
- Необходимо е да се определят мерките за безопасност целящи защита на потребителя, които трябва да се базират върху оценка на създалото се натоварване от вибрациите, при условия на реално използване.
- За тази цел, трябва да се имат предвид всички фази на цикъла на работа, като например, изключването или работа на празен ход.

2. Общо указание за безопасност

Информацията за шумовото излъчване в съответствие с „Германския закон за безопасността на изделията“ (ProdSG) и Директивата за машинното оборудване на ЕС: нивото на звуковото налягане на работното място може да превишава 80dB (A). В такива случи операторът е длъжен да носи средства за защита от шума (например ушни тапи).

Внимание: Защита от шум! При пускането в експлоатация спазвайте регионалните предписания.

⚠ **Общо указание за безопасност**
Всяка работа с ножиците е свързана с опасности от злополука. Затова обръщайте внимание на съответните предписания за предпазване от нещастни случаи.

Машината е изградена на най-новото ниво на техниката и приетите правила за техническа безопасност. Независимо от това, при нейното използване могат да възникнат опасности за тялото и живота на ползващия или на трето лице, респ. увреждане на машината и на други материални ценности.

Внимание: При употребата на електрически инструменти за предпазване от токов удар, от опасност за нараняване и пожарна опасност, трябва да се съблюдават следните основни мероприятия за безопасност. Четете и съблюдавайте всички тези указания преди да използвате този уред. Добре съхранявайте указанията за безопасност.

Машините да се използват само в безупречно техническо състояние, както и съгласно предназначението, със съзнателно отношение към сигурността и опасностите и при съблюдаване на Ръководството за работа! В частност веднага следва да се отстраняват (или да бъде поръчано отстраняването) повреди, които увреждат безопасността!

Тази машина може да предизвика сериозни наранявания. Прочетете грижливо Инструкцията за експлоатация с цел правилно обслужване, предварителна подготовка, техническо поддържане и експлоатация по предназначение на ножицата за жив плет. Преди първата употреба се запознайте добре с машината, а също така поискайте да Ви покажат на практика.

Тази апаратура не е предназначена за употреба от лица (включително деца) с ограничени физически,сетивни или умствени способности, или без опит и познания, освен ако бъдат контролирани или обучени от отговорен за тяхната безопасност човек. Децата трябва да бъдат контролирани, за да сте сигурни, че не играят с уреда.

3. Област на приложение

Машината е предназначена изключително за рязане на жив плет. Друго използване или отклоняващо се от горепосоченото предназначение се счита като използване не по предназначение. За произлизащите от това щети производителят / доставчикът не носи отговорност. Рискът се поема изцяло от ползвателя. Към използването не по предназначение спадат също така и съблюдаването на Ръководството за обслужване и спазването на условията за технически проверки и поддръжка.

Ръководството за обслужване постоянно да се съхранява на мястото на работа на машината.

4. Общи указания за безопасност за Електрически инструмент

Внимание! Всички указания трябва да бъдат прочетени. Грешки при неспазване на посочените по-долу инструкции могат да причинят токов удар, пожар и/или тежки наранявания. Използваното по-долу понятие „Електрически инструмент" се отнася до електрически инструменти, включени в мрежа, (с мрежов кабел) и акумулаторни електрически инструменти (без мрежов кабел).

ЗАПАЗЕТЕ ДОБРЕ ТЕЗИ ИНСТРУКЦИИ.

1) Работно място

a) **Поддържайте работното си място чисто и прибрано. Безпорядък и неосветени работни зони могат да доведат до злополуки.**

b) **Не работете с уреда във взривоопасни среди, в които се намират горими течности, газове или прахове.** *Електрическите инструменти създават искри, които могат да възпламенят прах или пари.*

c) **По време на използване електрическия инструмент трябва да се държи далеч от деца и други лица.** *Ако Ви разсеят, е възможно да загубите контрола над уреда.*

2) Електрическа безопасност

a) **Щепселът на уреда трябва да пасва в уреда. Щепселът не трябва да бъде променен по никакъв начин. Не използвайте преходни щепсели в комбинация със заземени уреди.** *Оригиналните щепсели и пасващите контакти намаляват риска от токов удар.*

b) **Избягвайте контакта на тялото със заземени повърхности, като тръби, отопления, печки и хладилници.** *Налице е повишен риск от токов уред, когато тялото Ви е заземено.*

c) **Дръжте уреда надалеч от дъжд.** *Проникването на вода в електроуреда повишава риска от токов уред.*

d) **Не използвайте кабела за други цели, за да носите, окачвате уреда или да издърпвате щепсела от контакта. Дръжте кабела надалеч от горещина, масло, остри ръбове или движещи се части на уреда. Повредени или заплетени кабели увеличават риска от токов удар.**

e) **Когато работите с електроуреда навън, използвайте удължителен кабел, който има разрешение за използване навън.** *Използването на удължителен кабел, подходящ за отвън, намалява риска от електрически удар.*

f) **Ако не може да се предотврати работата на електрическия инструмент във влажна среда, използвайте защитен прекъсвач срещу утечен ток.** *Използването на защитен прекъсвач срещу утечен ток намалява риска от електрически удар.*

3) Безопасност на хората

a) **Бъдете внимателни, обърнете внимание на това, което правите и се работете разумно с електроуреда. Не използвайте уреда, когато сте изморени или се намирате под влиянието на наркотици, алкохол или медикаменти.** *Един момент невнимание при употреба на уреда може да доведе до сериозни наранявания.*

b) **Носете лично защитно оборудване и носете винаги защитни очила.** *Носенето на лично защитно оборудване, като маска за прах, нехлъзгащи се защитни обувки, защитен шлем или антифон, според вида и употребата на електроуреда, намалява риска от наранявания.*

c) **Избягайте неволното пускане в експлоатация на уреда. Уверете се, че прекъсвачът се намира на позиция „ИЗКЛ.", преди да пъхнете щепсела в контакта.** *Когато поставите пръста си на прекъсвача при носене на уреда или свързвате уреда към мрежата във включено състояние, е възможно това да доведе до злополуки.*

d) **Отстранете инструментите за настройване или отверките, преди да включите уреда.** *Инструментът или ключът, който се намира във въртяща се част на уреда, може да доведе до наранявания.*

e) **Не надценявайте силите и възможностите си. Заемете стабилна и сигурна стойка и поддържайте винаги равновесие.** *По този начин ще можете да контролирате по-добре уреда при неочаквани ситуации.*

f) **Носете подходящо облекло. Не носете широко облекло или накити. Дръжте коси, облекло и ръкавици надалеч от подвижни части.** *Свободното облекло, накитите или дългите коси могат да бъдат завлечени от движещите се части.*

g) **Когато са монтирани устройства за засмукване и събиране на прах, убедете се, че те са включени и че се използват правилно.** *Използването на такива устройства предотвратява опасности, причинени от прах.*

4) Внимателно боравене и употреба на електрически инструменти

a) **Не претоварвайте уреда. Използвайте за Вашата работа предназначения за нея електрически инструмент.** *С подходящия инструмент Вие ще работите по-добре и по-сигурно в определения Ви сектор.*

b) **Не използвайте електрически инструмент с повреден прекъсвач.** *Електрическият инструмент, който не може да се включва и изключва, е опасен и трябва да се ремонтира.*

c) **Издърпайте щепсела от контакта, преди да правите настройки по уреда, сменяте аксесоари или складирате уреда.** *Тези предохранителни мерки предотвратяват неволното пускане на уреда.*

d) **Съхранявайте неизползваните електрически инструменти извън обсега на деца. Не оставяйте уредът да се използва от лица, които не са запознати с него или не са прочели тази инструкция.** *Електрическите инструменти са опасни, когато се използват от неопитни лица.*

e) **Поддържайте старателно уреда. Контролирайте, дали подвижните му части функционират безупречно и не блокират, дали има счупени части или те са повредени така, че е нарушена функцията на уреда. Ремонтирайте повредените части, преда да използвате уреда.** *Много от злополуките се причиняват от лошо поддържани електроинструменти.*

f) **Поддържайте режещите инструменти остри и чисти.** *Старателно поддържани режещи инструменти с остри режещи ръбове блокират по-рядко и се използват по-лесно.*

g) **Използвайте електрическите инструменти, аксесоарите, сменяемите инструменти и др. в съответствие с тези инструкции и така, както това е предписано за специалния тип уреди. При това обърнете внимание на работните условия и на дейността, която подлежи да се извършва.** *Използването на електрическите инструменти за други освен предвидените цели може да доведе до наличието на опасни състояния.*

5) **Сервиз**

a) **Оставете ремонта на уреда само на квалифициран персонал и само с оригинални части.** *По този начин се гарантира запазването на безопасността на уреда.*

Указания за безопасност на ножици за жив плет:

- **Дръжте надалеч от режещия нож всички части на тялото. Не се опитвайте да отстранявате отрязаните части, докато ножът работи или да държите материалът, който режете. Отстранявайте захванатите клони само, когато уредът е изключен.** *Един момент невнимание при използване на ножицата за жив плет може да доведе до тежки наранявания.*
- **Дръжте електрическия инструмент за изолираните дръжки, тъй като режещият нож може да се докосне до собствения мрежов кабел.** *Контактът на режещия нож с намиращ се под напрежение проводник може да направи металните части токопроводими и да доведе до токов удар.*
- **Носете ножицата за жив плет за дръжката при спрян нож. При транспортиране и съхранение на ножицата винаги трябва да се поставя защитното покритие.** *Внимателното боравене с уреда намалява опасността от нараняване с ножа.*
- **Дръжте кабела настрана от зоната на рязане.** *По време на работа кабелът може да остане скрит в храстите и да се отреже по погрешка.*

• **С ножицата за жив плет може да се работи само с двете ръце.**
• **Преди започване на работа с инструмента почистете работната площадка от чужди тела и по време на работа обръщайте внимание за наличието на чужди тела!**
• **Ножицата да не се използва при дъжд и за рязане на мокри живи плетове. Уредът да не се чисти с вода. За почистването да не се използват струйни апарати под високо налягане или пароструйни апарати.**
• **Съгласно изискванията на селскосто-панските професионални сдружения с ножици за жив плет с електропривод могат самостоятелно да работят само лица над 17 години. Това е разрешено и за лица навършили 16 години, но под наблюдение на възрастни.**
• **Уреди, които се използват на различни места на открито, трябва да бъдат свързани чрез прекъсвач за защита срещу утечен ток.**
• **Кабелът на ножицата и нейните съединения да се проверяват преди всяка употреба за видими недостатъци (при изваден щекер). Да не се използва неизправен кабел. При повреда на свързващия кабел на този уред той може да бъде заменен само от сервиз, посочен от производителя, защото е необходим специален инструмент.**
• **Ние препоръчваме при първоначалната употреба на ножицата за жив плет наред с четенето на инструкцията за експлоатация също така да поискате да ви покажат как се работи с нея на практика.**
• **Винаги се грижете за монтирането на всички защитни приспособления и ръкохватки. Никога не правете опити да използвате не напълно комплектована машина.**
• **Никога не правете опити да използвате неокомплектована машина или такава, на която са правени неразрешени изменения.**
• **Запознайте се с обстановката около Вас и вземете предвид възможните опасности, които може би поради шума на машината няма да можете да чуете.**
• **Избягвайте употребата на машината при лоши метеорологични условия, особено когато има опасност от буря.**

5. Преди пускане в експлоатация

Електрическо свързване

Машината може да бъде включвана само към монофазен променлив ток. Тя е с защитна изолация по клас II VDE 0740. Преди пускането в експлоатация обърнете внимание дали напрежението на мрежата съвпада с даденото на табелката работно напрежение.

Прекъсвач за диференциална защита при ток на утечка
Машините, които се използват на различни места и на открито, трябва да се включват през прекъсвач за диференциална защита при ток на утечка. Осигуряване на удължителния кабел

Осигуряване на удължителния кабел (фиг. 2)

Използвайте само разрешени за работа на открито удължителни кабели. Напречното сечение на кабела за дължина до 75 м трябва да бъде равно или по-голямо от 1,5 мм^2. Съединявайте първо щепсела на инструмента с вашия присъединителен кабел. След това направете примка с присъединителния кабел и я прокарайте през водача за кабела, разположен на корпуса на ножицата за жив плет. Прокарайте след това примката през куката за разтоварване на кабела, както е показано на фигурата.
Удължителните кабели с дължина над 30 м намаляват мощността на машината.

6. Указание за работа

Не използвайте машината при дъжд и за рязане на мокри живи плетове!

Преди всяка употреба проверете за видими неизправности кабела на ножицата и нейните съединения (при изваден щекер). Да не се използва неизправен кабел.

Ръкавици:
При работа с ножицата за жив плет трябва задължително да носите ръкавици.

С този инструмент можете бързо и удобно да режете храсти, живи плетове и подобни на храсти тревни растения.

Рязане на жив плет (фиг. 3)
- Младите леторасли най-добре режете като движите ножицата както при косене.
- По-старите, по-дебелите живи плетове най-добре режете като движите ножицата като трион.
- Клоновете, които са твърде дебели за режещите ножове, трябва да се режат с трион.
- Страничните стени на живия плет трябва да се режат нагоре, като се изтъняват към горния край.

За поддържане на равномерна височина
- Опънете конец на желаната височина.
- Режете точно над тази линия.
- Върнатият от ножовия гребен режещ нож намалява опасността от нараняване при непредвидено докосване до тялото. Препокриващата водеща шина при удар в твърд предмет (стена, земя и т.н.) предотвратява непредвидените удари (реакционни моменти на ножовете), които могат да се появят в обслужващия (фиг. 4 + 5).
- Ако се защипят твърди предмети в режещите ножове и чрез това се блокира мотора, машината следва да се изключи веднага. Да се извади щекера от контакта, да се отстрани предмета и след това да се работи по-нататък.

7. Включване и изключване на ножицата за жив плет (фиг. 5)

За включване на ножицата за жив плет моля, заемете сигурна стойка. Тази ножица за жив плет има безопасна схема на включване с двете ръце. За включването трябва да се натиснат и двата прекъсвача 3 и 4. За изключване отпуснете отново двата прекъсвача. Моторът се изключва вече при отпускането на един от двата прекъсвача.

Когато се отпусне един от двата включващи органа ножовете безинерционно се привеждат в покой 0,5 сек.

8. Техническо обслужване

Преди всяка работа по машината винаги изваждайте щекера от мрежата!

Важно: След всяка по-продължителна работа с ножицата за жив плет трябва да се почистват и смазват ножовете. Чрез това значително се влияе на продължителността на живота на машината. Повредените режещи устройства съответно веднага да се отремонтират. Почиствайте ножа със суха кърпа, респ. при силно замърсяване–с четка. **Внимание: Опасност от нараняване!** Смазването на ножа по възможност трябва да става със смазващо средство не вредящо на околната среда (рис. 6).

Точене на ножовете
Ножовете в значителна степен не се нуждаят от поддръжка и не трябва да се заточват, когато машината се използва по предназначение.

Подмяна на ножовете
Само технически правилното поставяне на ножовете гарантира безупречна работа и действието на горепосоченото безопасно положение на ножа. Затова подмяната на ножовете трябва също така да става само в специализирана работилница.

9. Отвеждане на отпадъците и опазване на околната среда

Когато Вашият уред някой ден стане негоден за употреба или повече не Ви трябва, моля в никакъв случай не изхвърляйте уреда с домашните отпадъци, а го отведете съобразно екологичните изисквания. Моля предайте и уреда в пункт за събиране на използваеми отпадъци. Пластмасовите и металните части тук могат да бъдат отделени и да бъдат предадени в пункт за рециклируеми отпадъци. Информация за това ще получите във Вашата общинска или градска администрация.

10. Ремонтна служба

Ремонтите на електрическите инструменти могат да се изпълняват само от електротехници-специалисти. Моля, при изпращането за ремонт да описвате установените от Вас повреди.

Çit Makası

1. Çit Makasının Tanıtılması

Teknik Veriler		HHSI 5246	
İşletme voltajı	V~	230	
İtibari frekans	Hz	50	
İtibari alış	W	520	
Kesim hareketleri	min^{-1}	1700	
Çıkış sayısı	min^{-1}	1600	
Kesim uzunluğu	mm	450	
Kesik kalınlığı	mm	16	
Kablosuz ağırlık	kg	2,5	
Ses basıncı seviyesi EN 60745 e göre	dB(A)	84	[K 3,0 dB(A)]
Titreşim EN 60745 e göre	m/g^2	4,0	[K 1,5 m/s^2]

Teknik değişikliklerin yapılması saklıdır.

Koruma sınıfı II / DİN EN 60745/VDE 0740 ⧈

Çalıştırma sırasında bölgesel hükümlere dikkat ediniz EN 55014'e göre, EN 61000-3-2'e göre, 61000-3-3.

Cihazlar, EN 60745-1 ve EN 60745-2-15hükümlerine uyularak imal edilmiştir ve Cihaz ve Ürün Güvenlik Kanunu Hükümleri'ne tamamen uygundurlar.

Uyari:

- Belirtilen titreşim değeri, standart bir donanım ile belirlenmiştir ve gerek elektrikli ekipmanlar ile karşılaştırma için gerekse titreşimler aracılığı ile yükün geçici tahmini için kullanılabilir.
- Titreşimlerin değeri, makinenin kullanımına ve donatımına göre değişebilir ve belirtilen değerden fazla olabilir.
- Kullanıcıyı korumak için güvenlik tedbirlerinin belirlenmesi gerekir; bunlar, gerçek kullanım şartlarında titreşimler tarafından üretilen yükün tahminine dayanmalıdır.
- Bu amaçla işleme devrinin tüm aşamaları (örneğin kapanma veya boş işleme) dikkate alınmalıdır.

2. Genel emniyet bilgisi

Gürültü seviyesi bilgileri Alman Ürün Güvenliği Yasası (ProdSG)'ye göre ve Avrupa Makine Direktifleri: Işyerindeki ses basıncı 80 dB(A)'yi aşabilir. Bu durumlarda kullanan kışı ıçın sesden korunma tedbırlerı gereklıdır. (mesela sese karşı kulaklık).

⚠ Dikkat: Gürültüye karşı koruma ! Çalıştırma sırasında bölgesel hükümlere dikkat ediniz.

Çit makasının her kullanılmasında kazalar meydana gelebilir. Bu sebeten bununla ilgili kazadan korunma talimatlarına uyunuz.

Alet tekniğin en son durumuna ve tanınan emniyet tekniği kaidelerine uygun olarak imal edilmiştir. Buna rağmen kullanan veya üçüncü bir kişinin sağlığına veya alete ve başka değerlere zarar gelebilir.

Dikkat: Elektrikli aletleri kullanırken,elektrik çarpmasına,yaralanmaya ve yanıkların meydana gelmesine karşı aşağıda belirtilen emniyet önlemlerinin alınmasına dikkat ediniz. Bu elektrikli aleti kullanmadan önce bu açıklamaları okuyunuz ve onlara uyunuz. Emniyet talimatlarını iyi saklayınız.

Aleti sadece teknik bakımdan kusursuz durumda ve talimatlara uygun olarak, emniyetin ve tehlikelerin bilincinde olarak, kullanma rehberine uyarak kullanınız! Bilhassa emniyeti tehlikeye sokacak hasarları hemen ortadan kaldırınız (-tınız)!

Bu alet ciddi yaralanmaya sebeb olabilir. Çit makasını doğru olarak hazırlamak,bakımını yapmak,gereğine uygun olarak kullanmak üzere kullanma rehberini dikkatlice okuyunuz. İlk kullanmanızdan önce alete kendinizi alıştırınız ve pratikt nasıl kullanılacağını size göstertiniz.

Bu cihaz fiziki veya akli dengesi yerinde olmayan ya da denetim altında bulunmamaları veya güvenliklerinden sorumlu bir kişi tarafından cihazın kullanımına ilişkin bilgilendirilmemiş olmaları halinde yeterli deneyim ve bilgiye sahip olmayan kişiler (çocuklar dahil) tarafından kullanıma uygun değildir. Çocuklar, cihaz ile oynamadıklarının garanti edilmesi için, denetim altında tutulmalıdırlar.

3. Kullanma amacı

Alet sadece çitleri kesilmek için kullanılır. Bunun haricindeki kullanmalar amaca uygun değildir. Bu durumlarda meydana gelen hasarlar için imalatçı/satıcı mesiliyet kabul etmez. Risiko sadece kullanan kişiye aittir. Amaca uygun kullanmak aynı zamanda kullanma rehberine uymak ve denetim ve bakım şartlarını yerine getirmek demektir.

Kullanma rehberını devamlç olarak aletın kullançlacaşç yerın yakçnçnda saklayçnçz.

4. Genel güvenlik uyarıları

Dikkat! Bütün talimatların okunması gerekmektedir. Aşağıda belirtilen talimatlara uyulması sırasında yapılan hatalar elektrik çarpmasına, yangın ve/veya ağır yaralanmalara neden olabilir. Bundan sonra kullanılan "Elektrikli alet" terimi elektrikle çalışan elektrikli aletler (elektrik kablolu) ve bataryayla çalışan elektrikli aletler (elektrik kablosu olmadan) için kullanılmaktadır.

BU TALİMATLARI İYİ BİR ŞEKİLDE MUHAFAZA EDİNİZ.

1) Çalışma yeri

a) **Çalışma alanınızı temiz ve derli toplu bir şekilde tutunuz. Dağınıklık ve aydınlatılmamış çalışma alanları kazalara neden olabilir.**

b) **Cihazla, içinde yanıcı sıvılar, gazlar veya tozlar bulunan patlama tehlikesi olan alanlarda çalışmayınız.** *Elektrikli aletler tozu veya buharları tutuşturabilen kıvılcımlar oluşturabilirler.*

c) **Elektrikli aleti kullanırken çocukları ve başka kişileri uzak tutunuz.** *Dikkatiniz dağılırsa, cihaz üzerindeki kontrolü kaybedebilirsiniz.*

2) Elektrik güvenliği

a) **Cihazın bağlantı fişi prize uygun olmalıdır. Fişin değiştirilmesi kesinlikle yasaktır. Koruyucu toprak hattı bağlantısı olan cihazlarla birlikte adaptör fişleri kullanmayınız.** *Değiştirilmemiş fişler ve uygun prizler elektrik çarpma tehlikesini azaltmaktadırlar.*

b) **Borular, radyatörler, ocaklar ve buzdolapları gibi toprak hattına bağlı yüzeylere vücudunuzla temastan sakınınız.** *Vücudunuz topraklanmışsa elektrik çarpma riski daha fazladır.*

c) **Cihazı yağmurdan uzak tutunuz.** *Bir elektrikli cihaz içine su girmesi elektrik çarpma tehlikesini artırmaktadır.*

d) **Kabloyu, cihazı taşımak, asmak veya fişi prizden çekmek için amacının dışında kullanmayınız. Kabloyu sıcaklık, sıvı yağ, keskin kenarlar veya hareket eden cihaz parçalarından uzak tutunuz. Hasarlı veya dolaşmış kablolar elektrik çarpma tehlikesini artırmaktadır.**

e) **Bir elektrikli aletle dışarıda çalıştığınızda, sadece dış alanlar için ruhsatlı uzatma kabloları kullanınız.** *Dış alanlar için ruhsatlı bir uzatma kablosunun kullanılması elektrik çarpma riskini azaltmaktadır.*

3) İnsanların güvenliği

a) **Dikkatli davranınız, ne yaptığınıza dikkat ediniz ve elektrikli aletle çalışırken aklınızı kullanarak çalışınız. Yorgun veya uyuşturucu madde, alkol veya ilaçların etkisi altında olduğunuzda cihazı kullanmayınız.** *Cihazın kullanılması sırasında bir anlık dikkatsizlik ciddi yaralanmalara neden olabilir.*

b) **Kişisel koruyucu donanım kullanınız ve her zaman koruyucu bir gözlük takınız.** *Elektrikli aletin türüne ve kullanımına uygun olarak toz maskesi, kaymayan güvenlik ayakkabıları, baret veya kulaklık gibi kişisel koruyucu donanımların kullanılması yaralanma riskini azaltmaktadır.*

c) **İstenmeden işletmeye alınmasını önleyiniz. Fişi prize takmadan önce şalterin "KAPALI" konumunda olmasından emin olunuz.** *Cihazı taşırken parmağınız şalter üzerinde bulunuyorsa veya cihazı çalıştırılmış olarak elektrik kaynağına bağladığınızda bu yaralanmalara neden olabilir.*

d) **Cihazı çalıştırmadan önce ayar takımlarını veya anahtarları çıkartınız.** *Dönmekte olan cihaz parçası içinde bulunan bir takım veya anahatar yaralanmalara neden olabilir.*

e) **Kendinize fazla güvenmeyiniz. Sağlam bir şekilde durmaya ve her an dengenizi sağlamaya dikkat ediniz.** *Böylece cihazı beklenmedik durumlarda daha iyi kontrol edebilmektesiniz.*

f) **Uygun giysiler giyiniz. Bol giysiler giymeyiniz veya takılar takmayınız. Saçlarınızı, giysilerinizi ve eldivenlerinizi hareketli parçalardan uzak tutunuz.** *Bol giysiler, takılar veya uzun saçlar hareketli parçalar içine kaptırılabilir.*

g) **Toz emme veya biriktirme tertibatları monte edilebildiğinde, bunların bağlı olmasından ve doğru kullanılmasından emin olunuz.** *Bu tertibatların kullanılması tozdan kaynaklanan tehlikeleri azaltmaktadır.*

4) Elektrikli aletlerin titiz bir şekilde kullanılması

a) **Cihaza fazla yük bindirmeyiniz. İşinize uygun olan elektrikli aleti kullanınız.** *Uygun elektrikli aletle belirtilen performans aralığında daha iyi ve güvenli çalışmaktasınız.*

b) **Şalteri arızalı olan elektrikli takımlar kullan-mayınız.** *Çalıştırılıp kapatılamayan bir elektrikli takım tehlikelidir ve tamir edilmesi gerekmektedir.*

c) **Cihaz üzerinde ayarlar yapmadan, aksesuar parçaları değiştirmeden veya cihazı kaldırmadan önce fişini prizden çekiniz.** *Bu tedbir cihazın istenmeden çalıştırılmasını önlemektedir.*

d) **Kullanılmayan elektrikli aletleri çocukların erişemeyeceği yerlerde muhafaza ediniz. Cihazı bilmeyen veya bu talimatları okumamış olan kişilerin cihazı kullanmasına izin vermeyiniz.** *Deneyimsiz kişiler tarafından kullanıldıklarında elektrikli aletler tehlikelidir.*

e) **Cihazın bakımını itinayla yapınız. Hareketli cihaz parçalarının kusursuz bir şekilde çalışıp çalışmadıklarını ve sıkışmamalarını veya parçaların kırılmamış olmasını veya cihazın fonksiyonunu etkileyecek şekilde hasar görmemiş**

olmasını kontrol ediniz. Hasarlı parçaları cihazı kullanmadan önce tamir ettiriniz. *Çok sayıda kazanın nedeni bakımı iyi yapılmamış elektrikli aletlerdir.*

f) **Kesme takımlarını keskin ve temiz bir durumda muhafaza ediniz.** *Bakımı titiz bir şekilde yapılan ve keskin kesme kenarlı kesme takımları daha az sıkışır ve daha rahat kullanılabilir.*

g) **Elektrikli aletleri, aksesuarları, kullanım takımlarını vs. bu talimata uygun ve bu özel cihaz tipi için öngörüldüğü şekilde kullanınız. Bu sırada çalışma şartlarını ve yapılacak işi göz önünde bulundurunuz.** *Elektrikli aletlerin öngörülen kullanımdan farklı bir iş için kullanılması tehlikeli durumlara neden olabilir.*

5) Servis

a) **Cihazı sadece vasıflı uzman personel ve sadece orijinal yedek parçalarla tamir ettiriniz.** *Bununla cihazın güvenliğinin muhafaza edilmesi sağlanmaktadır.*

6) Çit budama makasları için güvenlik uyarıları:

- **Bütün uzuvlarınızı kesici bıçaktan uzak tutunuz. Çalışmakta olan bıçakla kesilmiş malzemeyi gidermeye veya kesilecek malzemeleri tutmaya çalışmayınız. İçine sıkışmış kesilmiş malzemeyi sadece cihaz kapatılmış durumdayken çıkartınız.** *Çit budama makasının kullanılması sırasında bir anlık dikkasizlik ağır yaralanmalara neden olabilir.*
- **Elektrikli aleti izolasyonlu tutma alanlarından tutunuz, çünkü kesici bıçak elektrik kablosuna değebilir.** *Kesici bıçağın içinden akım geçen kablolara teması metal cihaz parçalarına gerilim aktarabilir ve elektrik çarpmasına neden olabilir.*
- **Çit budama makasını bıçak hareket etmediğinde kulpundan tutarak taşıyınız. Çit budama makasını taşırken veya muhafaza ederek koruyucu kılıfı üzerine geçiriniz.** *Cihazın titizlikle kullanılması bıçaklardan dolayı yaralanma tehlikesini azaltmaktadır.*
- **Kabloyu kesme alanından uzak tutunuz.** *Çalışma işlemi sırasında kablo çalı içinde görülmeyebilir ve istenmeden kesilebilir.*

- Çit makası sadece iki elle tutularak kullanılır.
- Aleti kullanmadan önce çalışılacak yeri yabancı maddelerden temizleyin ve şalışma esnasında bu gibi yabancı maddelere dikkat ediniz!
- Makası yağmurda ve yaş çitlerin kesilmesinde kullanmayınız. Cihazın üzerine su püskürtmeyiniz. Temizlemek için yüksek basınçlı temizleyiciler ve buhar püskürtücüleri kullanmayınız.
- Tarım Kooperatifleri Talimatları'na göre sadece 17 yaşından büyük kişiler elektrikli çit makaslarını tekbaşlarına kullanabilirler. Yetişkin kişilerin kontrolu altında 16 yaşından büyük olan kişilerin kullanması meşrudur.
- Dışarda kullanılan yeri değiştirilebilen aletlerin elektrik hatalarından korumalı şalterler üzerinden bağlantılı olması gerekir.
- Çit makasının kablosu her kullanmadan önce görülür hasarların oluşmuş olması ihtimaline karşı kontrol edilmelidir (fiş çekilmiş olmalı). Hasarlı olan kabloları kullanmayınız Aletin elektrik kablosunun hasar görmesi halinde, özel takımlara ihtiyaç olduğundan, bunun sadece imalatçının bildirdiği tamir atölyesi tarafından değiştirilmesi gerekir.
- Aletin ilk defa kullanılmasında kullanma rehberini okumanın yanısıra,çalışmanın nasıl yapılacağının bir bilirkişi tarafından pratik olarak gösterilmesini tavsiye ederiz.
- Her zaman korunma önlemlerinin ve tutanakların takılı olmasına özen gösterilmelidir. Tam tekmil olmayan bir aleti kullanmayı hiçbir zaman denemeyiniz.
- Asla tamamlanmamış olan bir makineyi veya izin verilmemiş bir değişiklik yapılmış olan bir makineyi kullanmayınız.
- Önceden çalışma sahanızı dikkatlice gözden geçiriniz ve aletin görültüsü sebebiyle dikkatinizden kaçabilecek tehlike kaynaklarına dikkat ediniz.
- Makinenin kötü hava ko ullarında, özellikle de fırtına tehlikesinde kullanmaktan kaçının.

5. Çalıştırmadan önce

Koruyucu levhanın montajı (Şek. 1)

Cihazın yanındaki koruyucu levhayı (2) bıçak çubuğu üzerine geçiriniz ve sonra 2 vidayla iki tarafından 1. şekilde gösterildiği gibi gövdeye tutturunuz.

Elektrik bağlantısı

Alet sadece tek kutuplu değişik akımlı elektrile işletilir. Alet korunma isoleli olup,II VDE 0740 sınıfına uygundur ve bu sebebten emniyet iletim kablosu olmayan duylara takılabilir. Fakat kullanmadan önce elektrik gerginliği miktarının aletin üzerindeki levhada belirtilen işletme elektrik gerginliğine uygun olup olmadığını kontrol ediniz.

Elektrik hatası korunma şalteri

Dışarda kullanılan yeri değiştirilebilen aletlerin elektrik hatalarından korumalı şalterler üzerinden elektrikle bağlantılı olması gerekir.

Uzatma kablosunun emniyete alınması (Şek. 2)

Sadece dışarıda kullanılmasına izin verilmiş olan uzatma kabloları kullanınız. Kablo kesitinin 75 m'lik bir uzunlukta 1,5 mm² veya daha büyük olması gerekmektedir. Önce cihaz şalterini bağlantı kablonuza bağlayınız. Sonra bağlantı kablosuna bir ilmik yapınız ve çalı makasının gövdesindeki kablo deliğinden geçiriniz. Sonra ilmiği, şekilde gösterildiği gibi çekme yükünü azaltma kancası üzerine geçiriniz.
30 m'nin üzerinde uzunluğu olan uzatma kabloları makinenin gücünü azaltırlar.

6. Kullanma talimatları

Makası yağmurda ve yaş çitlerin kesilmesinde kullanmayınız!

Çit makasının kablosu ve bağlantıları her kullanmadan önce görülür hasar olasılığına karşı kontrol edilmelidir (fiş çekilmiş olarak). Hasarlı kabloları kullanmayınız.

Eldiven:
Çit makasını kullanırken mutlaka işeldiveni kullanmanız gereklidir.

- Çapları 16 mm'den büyük olan dalları önce bir budama makasıyla keserek çıkartınız.
- Önce yan yüzeyleri aşağıdan yukarı doğru kesiniz. Üst tarafını zevkinize göre ya düz, ya çatı ya da yuvarlak biçimde kesiniz (Şek.3).
- Emniyet bıçak çubuğu yaralanma tehlikesini azaltmak için yanlarda yuvarlatılmış ve zikzak biçiminde yerleştirilmiş kesici dişlere sahiptir. Ek çarpma koruması, duvarlara, çitlere vs. çarpılmasında rahatsız edici geri tepme olayını önlemektedir (Şek.4 + 5).
- Bıçakların sert cisimlerden dolayı bloke olmasında cihazı derhal kapatınız, elektrik fişini çekiniz ve ancak bundan sonra cismi çıkartınız.
- Dikkat! Tel çitler, bitki destekleri gibi metal cisimler bıçak çubuğunda hasarlara neden olabilir.
- Kabloyu daima çalışma alanından uzak tutunuz. Daima prizden uzaklaşacak şekilde çalışınız. Bu yüzden kesme yönünü çalışmaya başlamadan önce belirleyiniz.
- Kesim zamanları:
  - Yapraklı çalılar: Haziran ve Ekim
  - Çam çalılar: Nisan ve Ağustos
  - Kozalaklı çalılar: Mayıs ayından itibaren gerektiğinde

7. Açılması ve kapatılması (Şek. 5)

- Açılması: Açma/Kapatma şalterine (3+4) iki elinizle aynı anda basınız.
- Kapatılması: Her iki açma/kapatma şalterini bırakınız.
- Fren şalteri kesici bıçakların 0,5 saniye içinde derhal durmasını sağlamaktadır. Bu sırada üst havalandırma deliklerinde oluşan kıvılcımlar (şimşek) normaldir ve cihaza zarar vermezler.

8. Bakım

Alet üzerinde yapılacak her çalışmadan önce fişi duydan çekiniz!

Önemli: Cit makası ile yapılan her uzun çalışmadan sonra makasın temizlenmesi ve yağlanması gerekir. Bu şekilde aletin yaşamı önemli şekilde uzatılır. Hasar görmüş kesim tertibatı hemen gereğine uygun olarak tamir edilmelidir. Bıçağı kuru bir bezle veya çok kirli olması halinde bir fırçayla temizleyiniz. **Dikkat: Yaralanma tehlikesi var!** Bıçakların yağlanması mümkün olduğu kadar çevreye zarar vermeyen yağlarla yapılmalıdır (Şek. 6).

Daha sonra budama makasını bıçakları ile beraber muhafazasına yerleştiriniz.

9. Çevre koruması

Bu çalı makasının bir gün değiştirilmesi gerekecek kadar çok kullanılmış olması veya artık ihtiyaç duymamanız durumunda, lütfen çevre korumasını düşününüz. Elektrikli cihazlar, aksesuarları ve ambalajlar normal ev çöpüne atılmamalıdır ve yerel hükümlere uygun olarak çevreye uygun bir tekrar değerlendirmeye tabi tutulmalıdırlar.

10. Tamir hizmeti

Elektrikli aletin tamiratı sadece bir elektro bilirkişisi tarafından yapılır. Lütfen tesbit ettiğiniz arızayı tamire gönderirken tarif etmeyi unutmayınız.

Hækkeklipperen

1. Introduktion af hækkeklipperen

Tekniske data		HHSI 5246
Forsyningspænding	V~	230-240
Netfrekvens	Hz	50
Nominelt forbrug	W	520
Skærebevægelse	min^{-1}	1700
Skærelængde	mm	450
Skæretykkelse	mm	16
Vægt (Uden ledning)	kg	2,5
Lydtyksniveau L_{pA} efter EN 60745	dB (A)	84 [K 3,0 dB(A)]
Vibration efter EN 60745	m/s^2	4,0 [K 1,5 m/s^2]

Beskyttelsesklasse: II/DIN EN 60745/VDE 0740 ⧈

Interferensdæmpning i henhold til EN 55014, EN 61000-3-2, EN 61000-3-3.

Ret til ændringer i de tekniske data forbeholdes.

Apparaterne er konstrueret efter bestemmelserne iht. EN 60745-1 og EN 60745-2-15 og opfylder fuldstændigt bestemmelserne i loven om apparat og produktsikkerhed.

Emissioner

- Den angivne vibration emission værdi blev målt ved en standardiseret test-metoder og kan sammenligne med andre håndværktøj er anvendt.
- Den angivne vibration emission værdi kan også være nødvendigt for vurderingen af arbejde, pauser anvendes.
- Den angivne vibration emission værdi kan variere i løbet af den faktiske brug af elektrisk værktøj ved at specificere den værdi, afhængigt af hvordan man kan bruge el-værktøjet.
- Bemærk: Du opretter privilegium mod vaskulære svingningerne i hænder i tide pauser

2. Sikkerhedsforskrifter

Oplysninger om støjemission iht. den tyske lov om produktsikkerhed (ProdSG) og EF-maskindirektivet: Lydtryksniveauet på arbejdssteder kan overskride 80 dB(A). Operatøren skal i disse tilfælde have beskyttelse mod søcjen (d.v.s. bære høreværn).

⚠ **Pas på: Støjbeskyttelse!** Vær ved monteringen opmærksom på de regionale forskrifter

Generelle sikkerhedsforskrifter
Brug af hækkeklipperen indebærer altid en vis risiko for ulykker. Bemærk derfor venligst de relevante sikkerhedsinstruktioner.

Maskinen er konstrueret i henhold til den seneste teknologi og de seneste tekniske bestemmelser om sikkerhed. Trods dette kan brug af maskinen indebære fare for tredje person, og kan volde skader på både maskinen og andre objekter.

Advarsel: Under brugen af elektriske værktøjer, bør nedenstående grundlæggende sikkerhedsregler følges for at undgå elektrisk stød, risiko for skader samt brandfare.

Læs derfor venligst alle disse instrukser før ibrugtagning af hækkeklipperen og efterkom disse. Opbevar sikkerhedsinstrukserne på et sikkert sted.

Brug denne maskine på en sikker og forsvarlig måde og hold maskinen i teknisk god stand i henhold til forskrifterne! Eventuelle fejl, som kan påvirke en sikker anvendelse, skal umiddelbart afhjælpes!

Redskabet kan forårsage alvorlige kvæstelser. Læs brugsanvisningen omhyg-geligt igennem med hensyn til korrekt anvendelse, til forberedelse, vedligeholdelse og sagkyndig brug af hækkeklipperen. Bliv kendt med redskabet inden de tager det i brug og få en praktisk introduktion.

Dette apparat må ikke bruges af personer (heriblandt børn) med nedsatte fysiske, sensoriske eller mentale evner, eller personer, der ikke råder over passende erfaring og kendskab, med mindre de overvåges under brugen, eller medmindre en person, der er ansvarlig for deres sikkerhed, gør dem bekendt med anvisningerne til brugen af apparatet. Hold øje med børn for at undgå, at de giver sig til at lege med apparatet.

3. Anvendelse

Maskinen er kun beregnet til klipning af hække. Enhver anden anvendelse er ikke tilladt. Producenten / forhandleren påtager sig intet ansvar for enhver personskade og /eller maskinskade, som skyldes uhensigtsmæssigt brug. Brugeren hæfter alene for risikoen!Sikker anvendelse af maskinen betyder også overholdelse af instrukserne i betjeningsvejledningen og overholdelse af instrukser angående service og vedligeholdelse.

Hav altid betjeningsvejledningen med, når maskinen betjenes!

4. Generelle sikkerhedshenvisninger

OBS! Samtlige anvisninger skal læses. Fejl ved overholdelse af de efterfølgende anførte anvisninger kan forårsage elektrisk stød, brand og/eller alvorlige kvæstelser. Det følgende anvendte udtryk "elværktøj" vedrører netdrevne elværktøjer (med forsyningskabel) og akkudrevne elværktøjer (uden forsyningskabel).

OPBEVAR DISSE ANVISNINGER GODT

1) Arbejdsplads

a) **Hold dit arbejdsområde rent og opryddet. Uorden og mørke arbejdsområder kan medføre ulykker.**

b) **Arbejd ikke med apparatet i eksplosionsfarlige omgivelser, hvori der befinder sig brandbare væsker, gasser eller støv.** *Elværktøjer frembringer gnister, der kan antænde støvet eller dampen.*

c) **Hold børn og andre personer væk mens du benytter elværktøjet.** *Ved afledning kan du miste kontrollen over apparatet.*

2) Elektrisk sikkerhed

a) **Apparatets tilslutningsstik skal passe i stikdåsen. Stikket må på ingen måde forandres. Anvend ingen adapterstik sammen med jordforbundne apparater.** *Uforandrede stik og passende stikdåser forringer risikoen for elektriske stød.*

b) **Undgå kropskontakt med jordforbundne overflader, såsom rør, radiatorer, komfurer og køleskabe.** *Der er større risiko for et elektrisk stød, hvis din krop har jordforbindelse.*

c) **Hold apparatet væk fra regn.** *Indtrængning af vand i et elapparat forøger risikoen for et elektrisk stød.*

d) **Misbrug ikke ledningen til at bære, ophænge eller til at trække stikket ud af stikdåsen med. Hold ledningen væk fra varme, olie, skarpe kanter eller apparatets bevægelige dele. Beskadigede eller indviklede ledninger forøger risikoen for et elektrisk stød.**

e) **Hvis du arbejder med et elværktøj udendørs, så anvend kun forlængerkabler, der er godkendt til udendørs brug.** *Anvendelse af et forlængerkabel der er godkendt til udendørs brug, reducerer risikoen for et elektrisk stød.*

f) **Hvis brug af elværktøjet i fugtige omgivelser ikke kan undgås, anvend et HFI-relæ.** *Brugen af et HFI-relæ nedsætter risikoen for elektrisk stød.*

3) Personers sikkerhed

a) **Vær opmærksom, pas på, hvad du gør, og udfør arbejder med et elværktøj med fornuft. Benyt ikke apparatet, hvis du er påvirket af narkotika, alkohol eller medikamenter.** *Et øjebliks uopmærksomhed ved brug af apparatet, kan medføre alvorlige kvæstelser.*

b) **Brug personligt beskyttelsesudstyr og altid en beskyttelsesbrille.** *Brugen af personligt beskyttelsesudstyr, såsom støvmaske, skridsikre sikkerhedssko, beskyttelseshjelm eller høreværn, forringer risikoen for kvæstelser, alt efter art og indsats af elværktøjet.*

c) **Undgå utilsigtet ibrugtagning. Forvis dig om, at afbryderen står på position „SLUK" (OFF), inden du sætter stikket i stikdåsen.** *Hvis du har fingeren på afbryderen når du bærer apparatet eller tilslutter apparatet til strømforsyningen i tændt tilstand, kan dette medføre ulykker.*

d) **Fjern indstillingsværktøjer- eller skruenøgle, inden du tænder apparatet.** *Et værktøj eller en nøgle, der befinder sig i en roterende del, kan medføre kvæstelser.*

e) **Overvurder ikke dig selv. Sørg for at stå sikkert og hold altid balancen.** *Derved kan du bedre kontrollere apparatet i uventede situationer.*

f) **Bær egnet beklædning. Bær ingen løstsiddende beklædning eller smykker. Hold hår, beklædning og handsker væk fra bevægelige dele.** *Løs beklædning, smykker eller langt hår kan indfanges af bevægelige dele..*

g) **Hvis der kan monteres støvudsugnings- og opsamleanordninger, så sørg for, at disse er tilsluttet og bliver brugt rigtigt.** *Anvendelse af disse anordninger forringer risikoen som følge af støv.*

4) Omhyggelig håndtering og brug af elværktøjer

a) **Overbelast ikke apparatet. Anvend kun det dertil beregnede elværktøj til dit arbejde.** *Med det passende elværktøj arbejder du bedre og mere sikkert i det angivne ydelsesområde.*

b) **Benyt ikke et elværktøj, hvis afbryder er defekt.** *Et elværktøj, der ikke mere lader sig tænde eller slukke, er farligt og skal repareres.*

c) **Træk stikket ud af stikdåsen, inden du foretager indstillinger, udskifter tilbehørsdele eller lægger apparatet væk.** *Disse forholdsregler forhindrer en utilsigtet start af apparatet.*

d) **Opbevar ikke benyttede elværktøjer utilgængeligt for børn. Lad ikke personer benytte apparatet, der ikke er fortrolig med dette eller der ikke har læst disse anvisninger.** *Elværktøjer er farlige, hvis de benyttes af uerfarne personer.*

e) **Plej dit apparat omhyggeligt. Kontroller, om bevægelige dele fungerer fejlfrit og ikke klemmer, og om dele er brækket eller beskadiget på en sådan måde, at dette påvirker apparatets funktion. Lad beskadigede dele reparere inden du bruger apparatet.** *Mange ulykker har deres årsag i dårligt vedligeholdte elværktøjer.*

f) **Hold dine skæreværktøjer skarpe og rene.** *Omhyggeligt plejede skæreværktøjer med skarpe skærekanter klemmer mindre og er lettere at føre.*

g) **Anvend elværktøjer, tilbehør, redskaber osv. tilsvarende disse anvisninger, og som forskrevet for denne specielle apparattype. Tag derved hensyn til arbejdsbetingelserne og arbejdet der skal udføres.** *Ikke-formålsbestemt anvendelse af elværktøjer kan medføre farlige situationer.*

5) **Service**

a) **Lad kun dit apparat reparere af kvalificeret faglært personale og kun med originale reservedele.** *Dermed garanteres det, at apparatets sikkerhed bibeholdes.*

Sikkerhedshenvisninger til hækkesakse:

- **Hold alle legemsdele væk fra knivene. Forsøg ikke at fjerne afklippet materiale eller at holde materiale fast når apparatet kører. Fjern kun fastklemt materiale når apparatet er slukket.** *Et øjebliks uopmærksomhed ved brug af hækkesaksen kan medføre alvorlige kvæstelser.*
- **Hold elværktøjet på de isolerede flader, da skærekniven kan komme i berøring med sin egen ledning.** *Hvis skærekniven kommer i kontakt med en strømførende ledning kan apparatets metaldele også blive strømførende, hvad der kan medføre et elektrisk stød.*
- **Bær hækkesaksen i grebet når knivene står stille. Brug altid beskyttelsesafdækningen ved transport eller opbevaring.** *Forsigtig håndtering af apparatet reducerer faren for at komme til skade på knivene.*
- **Hold ledningen væk fra klippeområdet.** *Under arbejdet kan ledningen være skjult i buskadset og klippes over ved en fejltagelse.*
- **Hæktrimmeren skal altid holdes med begge hænder.**
- **Inden maskinen tages i brug, skal arbejdsområdet renses for alle fremmede objekter , og man skal holde øje med genstande under arbejdets gang!**
- **Maskiner, der skal bruges udendørs på forskellige steder, skal tilsluttes en sikkerhedsafbryder.**
- **Brug ikke trimmeren i fugtigt vejr og klip ikke våde hække. Apparatet må ikke sprøjtevaskes med vand. Anvend ingen højtryksrenser eller dampstråleapparat til rengøring.**
- **I henhold til gældende lovbestemmelser, må kun personer over 17 år arbejde med hæktrimmer. Unge over 16 år må udføre arbejde under en voksen persons opsyn.**
- **Når du bruger trimmeren første gang, anbefaler vi, at du ud over at læse betjeningsvejledningen, tager kontakt med en ekspert for at få en praktisk demonstration.**
- **Sørg altid for, at alt sikkerhedsudstyr og håndtag passer. Brug aldrig en maskine, som ikke er komplet.**
- **Forsøg aldrig at anvende en ukomplet maskine eller maskine, som er blevet ændret uden godkendelse.**
- **Bliv kendt med omgivelsen og giv agt på mulige farer, som De muligvis ikke kan høre p.g.a. maskinlarm.**
- **Undgå brug af hækkesaksen i dårligt vejr, især hvis der er risiko for tordenvejr.**

5. Inden trimmeren tages i brug

Montering af beskyttelsesskærmen (ill. 1)

Den vedlagte afskærmning (2) skubbes over knivbjælken og fastgøres herefter ved hjælp af 2 skruer fra begge sider på kabinettet iht. ill. 1.

Tilslutning af strøm

Maskinen kan kun tilsluttes enfaset vekselstrøm. Maskinen er afskærmet i henhold til klassifikation II i VDE 0740. Inden maskinen tages i brug, skal man kontrollere, at den tilsluttede strøm svarer til den på mærkepladen angivne strøm.

Sikkerhedsafbryder:
Maskiner, der skal bruges udendørs på forskellige steder, skal tilsluttes en sikkerhedsafbryder.

Sikring for forlængerkablet (ill. 2)

Anvend kun forlængerkabler, som er godkendte til udendørs brug. Kabeltværsnittet skal være passende til en længde op til 75 m lig med eller større end 1,5 mm². Forbind først apparatstikket med tilslutningskablet. Lav derefter en løkke på tilslutningskablet og skub denne gennem kabelføringen på hækkesaksens kabinet. Anbring derefter løkken på krogen for trækaflastning som vist på illustrationen.
Længere forlængerkabler end 30 meter reducerer maskinens ydelse.

6. Instruktioner om brug af udstyret

Brug ikke trimmeren i regn eller til at klippe våde hække!

Kontroller hæktrimmerens ledning og dens tilslutning for at opdage skader, inden den tages i brug! (Tag stikket ud). Brug ikke en defekt ledning.

Handsker:
Beskyttelseshandsker skal bæres, når man benytter trimmeren.

- Grene med en diameter større end 16 mm skal skæres bort med en grensaks forinden.
- Først skæres fladerne på siden nedefra og opefter. Oversiden skæres lige, tagformet eller rund alt efter behag (ill. 3).
- Knivbjælken har afrundede og forskudt placerede skæretænder på siden for at reducere risiko for tilskadekomst. Den ekstra stødbeskyttelse forhindrer ubehagelige tilbageslag, når der stødes imod vægge, hegn osv. (ill. 4 + 5).
- Ved blokering af kniven gennem faste genstande skal apparatet omgående frakobles, netstikket trækkes ud og genstanden først fjernes derefter.
- Forsigtig! Metalgenstande, som f.eks. trådhegn, plantestøtter, kan medføre skader på knivbjælken.
- Kablet skal altid føres bort fra arbejdsområdet. Arbej-

det skal altid foretages væk fra stikdåsen. Skæreretningen skal dog fastlægges før start på arbejdet.

- Skæretid:
  - Løvhække: Juni og oktober
  - Blødtræshække April og august
  - Nåletræshække fra maj efter behov

7. Tænd og sluk (ill. 5)

- Tænd: Tænd/sluk-kontakten (3+4) trykkes samtidigt med begge hænder.
- Sluk: Begge tænd/sluk-kontakter slippes.
- Bremsekoblingen bevirker et øjeblikkeligt stop af kniven inden for 0,5 sek. Gnistdannelsen (lyn), der opstår i området af de øverste ventilationshuller, er normal og ufarlig for apparatet.

8. Service

Tag altid stikket ud, inden der udføres arbejde på maskinen!

(Vigtigt: Efter længere tid brug af hæktrimmeren, skal man altid rengøre og smøre knivene ind med olie. Dette vil forlænge maskinens levetid betydeligt. Beskadiget skæreudstyr skal altid umiddelbart repareres.Rengør kniven med en tør klud hhv. med en børste i tilfælde af kraftig tilsmudsning. **Forsigtig: Fare for kvæstelser!** Knivene kan gerne indsmøres med en miljøvenlig olie (ill. 6).
Derefter stikkes hækkesaksen med knivene ned i hylsteret.

9. Miljøbeskyttelse

Hvis hækkesaksen på et tidspunkt skulle være så slidt, at den skal udskiftes eller De ikke mere har brug for den, bedes De tage højde for miljøbeskyttelse. Elapparater, tilbehør og emballage må ikke bortskaffes med normal husholdningsaffald, men bør afleveres til miljøvenlig genanvendelse i henhold til de lokale forskrifter.

10. Reparationsservice

Reparation af elektrisk udstyr må kun udføres af faguddannet elektriker.

Hekksaksen

Innledning

Tekniske data		HHSI 5246	
Driftspenning	V~	230	
Nettfrekvens	Hz	50	
Nominell effekt	W	520	
Antall klippebevegelser	min^{-1}	1700	
Skjærelengde	mm	450	
Sverdtykkelse	mm	16	
Vet (uten ledning)	kg	2,5	
Lydtykknivål etter EN 60745	dB (A)	84	[K 3,0 dB(A)]
Vibrasjon etter EN 60745	m/s^2	4,0	[K 1,5 m/s^2]

Sikkerhetsklasse II/DIN EN 50144/VDE 0740 ⧈

Støydempet i samsvar med EN 55014, EN 61000-3-2, EN 61000-3-3.

Vi forbeholder oss retten til å endre tekniske spesifikasjoner.

Maskinene er konstruert i samsvar med forskriftene, EN 60745-1 og EN 60745-2-15, og samsvarer fullt ut med forskriftene i maskin- og produktsikkerhetsloven.

Utslipp

- Den angitte vibrasjoner utslipp verdien ble målt ved en standardisert test metoder og kan sammenligne med andre elektroverktøy brukes.
- Den angitte vibrasjoner utslipp verdien kan også være nødvendig for vurdering av arbeidet pausene brukes.
- Den angitte vibrasjoner utslipp verdien kan variere i løpet av den faktiske bruken av elektriske verktøyet ved å angi verdien, avhengig av måten å bruke kraften verktøyet.
- Merk: Du oppretter privilegium mot vaskulære impulser av hendene i tide pauser

Generelle sikkerhetsforskrifter

Opplysninger om støyemisjon i henhold til lov om produktsikkerhet (ProdSG), og EF-maskindirektiv: lydtrykknivået på arbeidsområdet kan overskride 80 dB (A). I så tilfelle må brukeren beskytte seg mot støy (ved. f. eks. å bruke hørselsvern).

⚠ **OBS: Støyvern! Ta hensyn til de regionale forskrifter når du tar maskinen i drift**

Bruk av hekksaks innebærer alltid en risiko for ulykker. Det er derfor viktig å følge gjeldende sikkerhetsforskrifter.

Hekksaksen er konstruert iht den nyeste teknologien og i samsvar med gjeldende tekniske sikkerhetsforskrifter. Bruk av saksen innebærer likevel en viss risiko for brukeren eller tredjemann, og kan forårsake skader på maskinen eller andre gjenstander.

Advarsel: Ved bruk av elektrisk verktøy, så bør alltid følgende grunnleggende forholdsregler følges for å redusere brannrisikoen, elektrisk støt og personlig skade. Les samtlige ab disse veiledningene før produktet tas i bruk og ta vare på disse veiledninger.

Bruk kun hekksaksen på en sikkerhetsmessig forsvarlig måte til spesifiserte arbeidsoppgaver, og sørg for at den alltid er i perfekt teknisk stand. Følg bruksanvisningen nøye! Reparer eller få reparert eventuelle feil som kan sette sikkerheten i fare!

Denne maskinen kan forårsake alvorlige skader. Les derfor bruksanvisningen omhyggelig både med hensyn til korrekt anvendelse, forberedelse og vedlikehold av redskapet. Sett deg inn i maskinens bruksmåte før du skal ta den i bruk for første gang. La andre instruere deg når det gjelder praktisk anvendelse.

Apparatet er ikke ment til bruk for personer, med reduserte fysiske, sensoriske eller åndelige evner eller manglende erfaring og/eller manglende kunnskaper; så fremt de ikke er under oppsyn av en person som er ansvarlig for deres sikkerhet, eller har blitt gitt instrukser fra den ansvarlige om hvordan apparatet brukes.

Barn skal være under oppsyn for å sørge for at de ikke leker med apparatet.

3. Bruksområder

Hekksaksen er kun beregnet for klipping av hekker. Enhver bruk av saksen til andre førmal karakteriseres som feil bruk. Produsenten / forhandleren påtar seg intet ansvar for person- og/eller materielle skader som skyldes feil bruk. Brukeren er selv eneansvarlig for en slik risiko. Riktig bruk av hekksaksen omfatter også at bruksanvisningen følges nøye og at service- og vedlikeholds-instruksene blir overholdt.

Ha alltid bruksanvisningen for hånden under bruk!

Bruksområder

Hekksaksen er kun beregnet for klipping av hekker. Enhver bruk av saksen til andre førmal karakteriseres som feil bruk. Produsenten / forhandleren påtar seg intet ansvar for person- og/eller materielle skader som skyldes feil bruk. Brukeren er selv eneansvarlig for en slik risiko. Riktig bruk av hekksaksen omfatter også at bruksanvisningen følges nøye og at service- og vedlikeholds-instruksene blir overholdt.

Ha alltid bruksanvisningen for hånden under bruk!

Allmenne sikkerhetsinstrukser for elektriske maskiner

OBS! Alle instruksjoner skal leses. Dersom du gjør feil og ikke overholder de instruksjonene som er oppført nedenunder, kan dette forårsake elektrisk støt, brann og/eller alvorlige personskader. Uttrykket „elektroverktøy“, som blir brukt heretter i teksten, refererer til nettdrevne elektroverktøy (med nettkabel) og til batteridrevne elektroverktøy (uten nettkabel).

TA GODT VARE PÅ DISSE SIKKERHETS-INSTRUKSENE.

1) Arbeidsplass

a) **Hold arbeidsplassen ren og ryddig. Uorden og dårlig belyste arbeidsplasser kan føre til ulykker.**

b) **Du må ikke arbeide med maskinen i eksplosive omgivelser hvor det befinner seg brennbare væsker, gasser eller støv.** *Elektroverktøy lager gnister som kan antenne støvet eller dampene.*

c) **Hold barn og andre personer på avstand når du arbeider med elektroverktøyet.** *Dersom oppmerksomheten din blir avledet, kan du miste kontrollen over maskinen.*

2) Elektrisk sikkerhet

a) **Maskinens forbindelsesplugg må passe inn i stikkontakten. Det er ikke tillatt å foreta noen form for endringer på pluggen. Ikke bruk adapterplugger sammen med jordete maskiner.** *Uendrede plugger og passende stikkontakter reduserer risikoen for elektrisk støt.*

b) **Unngå kroppskontakt med jordete overflater, som for eksempel på rør, radiatorer, komfyrer og kjøleskap.** *Det er høynet risiko for elektrisk støt når kroppen din er jordet.*

c) **Utsett ikke maskinen for regnvær.** *Dersom det trenger vann inn i et elektroverktøy, er det høynet risiko for elektrisk støt.*

d) **Ikke bruke kabelen i strid med intensjonen, f.eks. for å bære maskinen, henge den opp eller for å trekke pluggen ut av stikkontakten. Hold kabelen på avstand fra varme, olje, skarpe kanter eller maskindeler som er i bevegelse. En kabel som er skadet eller har vaset seg sammen, innebærer høynet risiko for elektrisk støt.**

e) **Dersom du arbeider utendørs med et elektroverktøy, må du bare bruke skjøteledninger som er godkjent for utendørs bruk.** *Dersom du bruker en skjøteledning som er egnet for utendørs bruk, reduseres risikoen for elektrisk støt.*

f) **Dersom driften av et elektrisk verktøy i et fuktig miljø er uunngåelig, bruke en jorden lekkasje strømbryter.** *Bruk av feil breaker reduserer risikoen for elektrisk støt.*

3) Sikkerhet til personer

a) **Vær oppmerksom, pass på hva du gjør og bruk sunn fornuft når du arbeider med elektroverktøy. Bruk ikke maskinen dersom du er trøtt eller er påvirket av narkotika, alkohol eller medikamenter.** *Dersom du er uoppmerksom bare et lite øyeblikk når du arbeider med maskinen, kan det oppstå alvorlige personskader.*

b) **Bruk personlig verneutstyr, og bruk alltid vernebriller.** *Når man bruker personlig verneutstyr, som f.eks. støvmaske, sklisikre vernesko, hjelm eller hørselsvern, alt etter hvilken type elektroverktøy og hvilken bruk det dreier seg om, reduseres risikoen for personskader.*

c) **Unngå utilsiktet start av maskinen. Kontroller at bryteren er i „AV“ (OFF) -stilling, før du stikker pluggen inn i stikkontakten.** *Dersom du holder fingeren på bryteren når du bærer maskinen, eller dersom maskinen er slått på når du kopler den til strømforsyningen, kan dette føre til ulykker.*

d) **Fjern verktøy som du har brukt til innstillinger, eller skrunøkler før du slår maskinen på.** *Et verktøy eller en skrunøkkel som befinner seg i en roterende maskindel, kan føre til personskader.*

e) **Overvurder ikke deg selv. Sørg for å stå stabilt og hold alltid likevekten.** *Når du gjør det, har du bedre kontroll over maskinen i uventede situasjoner.*

f) **Bruk egnede klær. Unngå å bruke løstsittende klær og smykker. Hold hår, klær og hansker på avstand fra bevegelige deler.** *Løstsittende klær, smykker eller langt hår kan sette seg fast i og bli dratt med av bevegelige deler.*

g) **Dersom det er mulig å montere støvsuger-innretninger og innretninger til oppsamling av støv, må du kontrollere at disser er tilkoplet, og at de brukes korrekt.** *En bruk av slike innretninger reduserer risikoene på grunn av støv.*

4) Omtenksom behandling og bruk av elektroverktøy

a) **Overbelast ikke maskinen. Bruk bare et elektroverktøy som er beregnet på det arbeid du skal utføre.** *Du arbeider bedre og tryggere med pas-*

sende elektroverktøy, og når du holder deg innenfor det angitte ytelsesområde.

b) **Ikke bruk elektroverktøy med defekte brytere.** *Et elektroverktøy som ikke lenger kan slås på eller av, er farlig og må repareres.*

c) **Trekk pluggen ut av stikkontakten før du utfører innstillinger på maskinen, skifter ut tilbehørsdeler eller legger fra deg maskinen.** *Denne forsiktighetsregelen forhindrer utilsiktet start av maskinen.*

d) **Elektroverktøyet skal oppbevares utilgjengelig for barn når det ikke er i bruk. La ikke personer som ikke er fortrolige med maskinen, eller som ikke har lest disse sikkerhetsinstruksjonene, benytte maskinen.** *Elektroverktøy er farlige dersom de brukes av uerfarne personer.*

e) **Ta omhyggelig vare på maskinen. Kontroller at bevegelige maskindeler fungerer forskriftsmessig og ikke har kilt seg fast. Kontroller om deler er brukket eller så skadet at dette virker inn på maskinens funksjon. Sørg for at skadete deler blir reparert før maskinen tas i bruk igjen.** *Mange ulykker skyldes dårlig vedlikeholdt elektroverktøy.*

f) **Hold verktøy som brukes til skjæring, skarpt og rent.** *Skjæreverktøy med skarpe kniver eller egger kiler seg mer sjelden fast og er lettere å føre når det stelles omhyggelig.*

g) **Bruk elektroverktøy, tilbehør, innsettings-verktøy osv. i samsvar med disse sikkerhets-instruksjonene og i samsvar med de forskrifter som gjelder for den spesielle maskintypen. Ta i denne forbindelse hensyn til arbeidsforholdene og de arbeider som skal utføres.** *Det kan oppstå farlige situasjoner dersom elektroverktøy brukes til andre formål enn det de er beregnet på.*

5) Service

a) **La bare kvalifisert fagpersonale reparere maskinen, og sørg for at det bare brukes original-reservedeler.** *Dermed er du sikker på at maskinens sikkerhet opprettholdes.*

6) Sikkerhetsinstrukser for hekksakser:

- **Hold alle kroppsdeler på avstand fra skjærekniven. Forsøk ikke å fjerne materiale eller holde fast materiale som skal skjæres så lenge kniven er i bevegelse. Fjern bare materiale som har kilt seg fast, når maskinen er slått av.** *Dersom du er uoppmerksom bare et lite øyeblikk når du bruker hekksaksen, kan det oppstå alvorlige personskader.*
- **Hold i de isolerte håndtaksflatene når du skal holde fast elektroverktøyet, fordi skjærekniven kan komme i berøring med nettkabelen.** *Dersom skjærekniven kommer i kontakt med en spenningsførende ledning, kan metalldelene på maskinen bli satt under spenning, og det kan føre til elektrisk støt.*
- **Hold tak i håndtaket for å bære hekksaksen når kniven er stanset. Under transport eller oppbevaring av hekksaksen må beskyttelsesdekslet alltid settes på.** *Omtenksom behandling av maskinen reduserer faren for å bli skadet av kniven.*
- **Hold kabelen på avstand fra det området klippingen finner sted i.** *Under arbeidsprosessen kan kabelen være skjult i buskaset og bli kappet av i vanvare.*
- **Hekksaksen må alltid holdes med begge hender.**
- **Før bruk fjern eventuelle gjenstander fra arbeidsområdet, og vær oppmerksom på eventuelle gjenstander som kan dukke opp under arbeidet! Hvis hekksaksen blokkeres av f. eks. tykke grener, slå den av og trekk ut støpselet før du inspiserer og utbedrer årsaken til blokkeringen. Vær spesielt forsiktig nå du starter saksen igjen.**
- **Ikke bruk hekksaksen i fuktig vær og ikke bruk den til å klippe våte hekker. Ikke spyl maskinen med vann. Ikke bruk høytrykksprøyte eller dampstråle til rengjøringen.**
- **I henhold til forskriftene fra handelstands-foreningen for jordbruket må man være fylt 17 år for å kunne betjene elektriske hekksakser på egen hånd. Bruk av hekksakser av personer på 16 år er kun tillatt dersom arbeidet utføres, under tilsyn av voksne.**
- **Hekksakser som skal brukes på forskjellige utendørsområder må koples til en jordstrømsbryter.**
- **Før du bruker saksen for første gang, anbefales det at du i tillegg til å lese bruksanvisningen nøye også ber om å få den demonstrert av en spesialisert.**
- **Kontroller alltid at alle beskyttelsesinnretningene og håndtakene er forsvarlig festet. Bruk aldri en hekksaks som ikke er i perfekt stand.**
- **Forsøk aldri å benytte en ufullstendig maskin eller en som det er utført ikke godkjent endring på.**
- **Bli kjent med omgivelsene og se opp vor eventuelle faresoner som du muligens kan overse på grunn av maskinstøy.**
- **Unngå å bruke en hekksaks i dårlige værforhold, spesielt hvis det er fare for tordenvær.**

Før bruk

Montering av beskyttelsesskjoldet (figur 1)

Skyv det vedlagte beskyttelsesskjoldet (2) over knivbommen og fest det deretter på huset ved hjelp av henholdsvis 2 skruer på begge sider i samsvar med figur 1.

Tilkopling av strøm

Hekksaksen må kun koples til et enfaset vekselstrømsuttak. Hekksaksen er isolert i samsvar med klassifisering II av VDE 0740. Før brek av saksen, kontroller at nettstrømmen tilsvarer driftsspenningen oppført på maskinens identifikasjonsplate.

Jordstrømsbryter
Hekksakser som skal brukes utendørs bør koples til en jordfeilbryter.

Låsing av skjøteledningen (fig. 2)

Bruk kun skjøteledninger som er godkjente for utendørs bruk. For en lengde på inntil 75 m må tverrsnittet på ledningene være 1,5 mm² eller større. Kople først masinpluggen til strømledningen. Lag deretter en sløyfe med strømledningen og skyv denne gjennom kabelføringen

på hekksaksens hus. Legg så sløyfen over kabellåshaken, som vist på figuren.
Skjøteledninger med en lengde på over 30 m reduserer maskinens ytelse.

Forholdsregler ved bruk

Ikke bruk hekksaksen i regnvær eller til å klippe våte hekker.

Kontroller hekksaksens hovedledning og dens tilkopling hver gang maskinen startes for synlige tegn på skader (trekk ut støpselet). Ikke bruken defekt ledning.

Hansker:
Bruk beskyttelseshansker ved betjening av hekksaksen.

- Grener med en diameter som er større enn 16 mm må først skjæres bort med en grensaks.
- Klipp først sideflatene nedenfra og oppover. Klipp oppsiden i form, alt etter smak, rett, i takform eller rund (fig. 3).
- Sikkerhetsknivbommen er på sidene utstyrt med skjæretenner som er avrundete og plassert forskjøvet for å redusere risikoen for personskader. Den ekstra støtbeskyttelsen forhindrer ubehagelige tilbakeslag hvis man støter mot vegger, gjerder osv. (fig. 4 + 5).
- Hvis knivene blokkeres av harde gjenstander, må du stanse maskinen med en gang; trekk ut nettstøpslet og fjern gjenstanden først deretter.
- Forsiktig ! Metallgjenstander, som f.eks. nettinggjerder, plantestøtter, kan forårsake skader på knivbommen.
- Før alltid kabelen bort fra arbeidssonen. Arbeid alltid slik at du beveger deg bort fra stikkontakten. Fastsett derfor klipperetningen før du begynner arbeidet.
- Tid for klipping:

- Løvhekker:	Juni og oktober
- Nåletrehekker	April og august
- Konglebærende hekker	fra mai etter behov

Slå på og av (fig. 5)

- Slå på: Trykk PÅ/AV-bryterne (3+4) samtidig med begge hender.
- Slå av: Slipp løs begge PÅ/AV-bryterne.
- Bremsekoplingen gjør at skjærekniven stopper øyeblikkelig innen 0,5 sekunder. Den gnistdannelse (lyn) som i denne forbindelse oppstår i området for de øverste ventilasjonsåpningene er normal og ikke til skade for maskinen.

Vedlikehold

Trekk alltid ut støpselet av stikkontakten før du utfører vedlikeholdsarbeid på saksen.

Viktig: Rengjør og smør alltid knivbladene når hekksaksen har vært brukt over lengre tid. Dette vil i stor grad påvirke utstyrets levetid. Skadede deler på saksen må repareres øyeblikkelig på en forsvarlig måte. Rengjør kniven med en tørr klut hhv. med en børste hvis den er veldig skitten. **Forsiktig: Fare for personskader!** Det anbefales a bruke miljøvennlig smøreolje til smøring av knivbladene (fig. 6).

Deretter stikker du hagesaksen med knivene i hylsteret (7).

Miljøvern

Hvis denne hekksaksen en vakker dag har vært utsatt for så intensiv bruk at den må skiftes ut, eller hvis du ikke har bruk for den lenger, så må du ikke glemme miljøvernet. Elektriske maskiner, tilbehør og emballasje skal ikke kastes i det vanlige husholdningsavfallet, men leveres inn til miljøvennlig gjenbruk i samsvar med gjeldende lokale forskrifter.

Reparasjonservice

Reparasjoner av elektriske redskaper bør kun utføres av godkjente elektrikere. Når du sender maskinen til reparasjon, vennligst legg ved en beskrivelse av feilen.

Häckklipparen

SVENSKA

1. Introduktion av häckklipparen

Tekniska data		HHSI 5246	
Driftspänning	V~	230	
Nätfrekvens	Hz	50	
Effekt	W	520	
Slagtal	min^{-1}	1700	
Varvtal	min^{-1}	1600	
Skärlängd	mm	450	
Klipptjocklet	mm	16	
Vikt	kg	2,5	
Ljudtrycksnivå enlighet med EN 60745	dB (A)	84	[K 3,0 dB(A)]
Vibration enlighet med EN 60745	m/s^2	4,0	[K 1,5 m/s^2]

Vi förbehåller oss rätten att ändra de tekniska specifikationerna.

Skyddsklass II / DIN EN 60745/VDE 0740 ⧈

Störningsskyddad i enlighet med EN 55014, EN 61000-3-2, EN 61000-3-3.

Apparaterna har byggts i enlighet med föreskrifterna, DIN-EN 60335-1 och DIN-EN 60335-2-91, och uppfyller till fullo föreskrifterna i produktsäkerhetslagen.

Utsläpp

- Den angivna Vibrationsnivån värde mättes genom standardiserade testmetoder och kan jämföra med andra elektriska verktyg används.
- Den angivna Vibrationsnivån värde kan också vara nödvändigt för bedömningen av raster används.
- Den angivna Vibrationsnivån värdet kan variera under den faktiska användningen av elektriska verktyg genom att ange värdet, beroende på hur man kan använda elverktyget.
- Obs: Du skapar vittna mot vaskulära impulser av händerna i tid raster

2. Allmänna säkerhetsanvisningar

Uppgifter om ljudemission enligt produktsäkerhetslagen (ProdSG) resp. EG-maskinriktlinje: Ljudtrycksnivån på arbetsplatsen kan överstiga 80 dB (A). I sådana fall behöver användaren hörselskydd.

⚠ **Observera: Bullerskydd! Beakta de regionala föreskrifterna vid användningen.**

Användning av häckklipparen innebär alltid en risk för olyckor, följ därför de relevanta olycksförebyggande anvisningarna.

Maskinen har konstruerats enligt senaste teknik och i enlighet med vedertagna tekniska säkerhetsbestämmelser. Ändå kan användning av maskinen innebära risker för användaren eller annan person, även maskinen eller andra föremål kan skadas.

Varning! Vid användande av elektriska maskiner måste man beakta grundläggande säkerhetsföreskrifter för att skydda sig mot elström, fara för skador samt fara för brand. Läs och observera alltid säkerhetsföreskrifterna innan ni använder häckklipparen. Förvara dessa på ett säkert ställe!

Använd maskinen på ett säkerhetsmedvetet sätt för lämpliga uppgifter endast i tekniskt perfekt skick och med veder-börlig hänsyn till bruksanvisningen! Rätta omedelbart till eller låt rätta till fel som skulle kunna påverka säkerheten på ett olyckligt sätt!

Denna häckklippare kan orsaka allvarliga skador. Läs instruktionsboken noggrannt för bästa handhavande och förberedelser samt underhåll utav häckklipparen. Bekanta dig praktiskt med maskinen innan du använder den.

Denna apparat har inte förutsetts för en användning av personer (inklusive barn) med fysiska, sensoriella eller mentala funktionshinder eller utan erfarenhet och kunskap om apparaten, förutom om om de övervakas av en person som ansvarar för deras säkerhet, eller om de fått instruktioner om hur appparaten används. Barnen ska övervakas för att säkerställa att de inte leker med apparaten.

3. Tillämpning

Maskinen är avsedd endast för häckklippning. Om man använder den för andra ändamål, är det en felaktig användning. Tillverkaren / leverantören frånsäger sig ansvar för skador till följd av oriktig användning. Denna risk är helt och hållet användarens ansvar. Korrekt användning av maskinen innebär även att man följer bruksanvisningen och anvisningar för service och underhåll.

Ha alltid bruksanvisningen nära till hands under användningen!

4. Allmänna säkerhetsföreskrifter för elektriska verktyg

⚠ **Observera!** Läs igenom samtliga föreskrifter. Åsidosättande av nedanstående föreskrifter kan medföra elektrisk stöt, brand och/eller allvarliga personskador. Det nedan använda begreppet ”elverktyg” avser nätdrivna elverktyg (med nätkabel) och batteridrivna elverktyg (utan nätkabel).

SPARA DENNA BRUKSANVISNING PÅ ETT SÄKERT STÄLLE.

1) Arbetsplats

a) **Håll arbetsområdet rent och städat. Oordning och obelysta arbetsområden kan leda till olyckor.**

b) **Arbeta inte med apparaten i en explosiv miljö, där det finns brännbara vätskor, gaser eller brännbart damm.** *Elverktyg förorsakar gnistor som kan antända damm eller ånga.*

c) **Håll barn och andra personer på avstånd under arbetet med elverktyget.** *Om de distraherar dig kan du tappa kontrollen över apparaten.*

2) Elsäkerhet

a) **Apparatens anslutningskontakt måste passa i eluttaget. Stickkontakten får inte förändras på något sätt. Använd inga adapterkontakter tillsammans med skyddsjordade apparater.** *Oförändrade stickkontakter och passande eluttag minskar risken för elektrisk stöt.*

b) **Undvik kroppskontakt med jordade ytor som t.ex. rör, element, spisar och kylskåp.** *Det finns ökad risk för elektrisk stöt om din kropp är jordad.*

c) **Håll apparaten borta från regn.** *Inträngande vatten i en elapparat ökar risken för elektrisk stöt.*

d) **Använd inte kabeln för att bära eller hänga upp apparaten eller för att dra ut stickkontakten ur eluttaget. Håll kabeln borta från värme, vassa kanter och rörliga apparatdelar. Skadade eller trassliga kablar ökar risken för elektrisk stöt.**

e) **Om du arbetar med ett elverktyg utomhus, använd då endast förlängningskablar som är godkända för användning utomhus.** *Användning av en förlängningskabel som är godkänd för användning utomhus minskar risken för elektrisk stöt.*

f) **Om driften av ett elektriskt verktyg i fuktig miljö är oundviklig, använda en jord brytaren läckage krets.** *Användningen av ett fel brytare minskar risken för elektriska stötar.*

3) Personsäkerhet

a) **Var uppmärksam, koncentrera dig på det du håller på med och använd sunt förnuft när du arbetar med ett elverktyg. Använd inte apparaten om du är trött eller påverkad av droger, alkohol eller läkemedel.** *Ett ögonblicks oaktsamhet under användningen av apparaten kan medföra allvarliga skador.*

b) **Använd personlig skyddsutrustning och alltid skyddsglasögon.** *Användning av personlig skyddsutrustning som dammfiltermask, halksäkra skyddsskor, skyddshjälm eller hörselskydd, beroende på hur elverktyget ska användas, minskar risken för skador.*

c) **Undvik oavsiktlig igångsättning. Förvissa dig om att brytaren står i läget ”FRÅN” innan du sätter i stickkontakten i eluttaget.** *Om du har fingret på brytaren när du bär apparaten eller om du ansluter apparaten till strömförsörjningen i tillkopplat läge, kan det medföra olyckor.*

d) **Avlägsna inställningsverktyg och skruvnycklar innan du kopplar på apparaten.** *Ett verktyg eller en nyckel i en roterande apparatdel kan medföra personskador.*

e) **Överskatta dig inte. Se till att du står stabilt och håll hela tiden balansen.** *På så sätt kan du kontrollera apparaten bättre i oväntade situationer.*

f) **Bär lämpliga kläder. Bär inga vida kläder eller smycken. Håll hår, kläder och handskar borta från rörliga delar.** *Lösa kläder, smycken eller långt hår kan dras med av rörliga delar.*

g) **Om dammsugnings- och dammuppsamlingsutrustning kan monteras, förvissa dig då om att de är anslutna och används på rätt sätt.** *Användning av denna utrustning minskar skaderisken genom damm.*

4) Aktsam hantering med och användning av elverktyg

a) **Överlasta inte apparaten. Använd det elverktyg som passar för arbetet.** *Med passande elverktyg arbetar du bättre och säkrare i det angivna effektområdet.*

b) **Använd inga elverktyg, vars brytare är defekt.** *Ett elverktyg som inte längre kan till- eller frånkopplas är farligt och måste repareras.*

c) **Dra ut stickkontakten ur eluttaget innan du utför apparatinställningar, byter tillbehör eller lägger undan apparaten.** *Denna försiktighetsåtgärd förhindrar oavsiktlig start av apparaten.*

d) **Förvara oanvända elverktyg utom räckhåll för barn. Låt inte personer använda apparaten, som inte är insatta i dess användning eller inte har läst denna bruksanvisning.** *Elverktyg är farliga om de används av oerfarna personer.*

e) **Sköt om apparaten noggrant. Kontrollera om rörliga apparatdelar fungerar felfritt och inte fastnar, om delar är brutna eller så skadade, att apparatens funktion påverkas. Se till att skadade delar repareras innan apparaten används på nytt.** *Många olyckor beror på dåligt underhållna elverktyg.*

f) **Håll skärverktyg vassa och rena.** *Noggrant skötta skärverktyg med vassa eggar fastnar inte så lätt och är lättare att styra.*

g) **Använd elverktyg, tillbehör, verktyg osv. i enlighet med dessa föreskrifter och på ett sådant sätt, som är föreskrivet för denna apparattyp. Beakta därvid arbetsvillkoren och sysslan som ska utföras.** *Användning av elverktyg för andra ändamål än det avsedda kan leda till farliga situationer.*

5) Service

a) **Låt endast kvalificerad yrkespersonal reparera apparaten och endast med originalreservdelar.** *Därmed säkerställs att apparatens säkerhet bibehålls.*

6) Säkerhetsföreskrifter för häcksaxar:

- **Håll alla kroppsdelar borta från skärkniven. Försök inte avlägsna klippet eller hålla fast material som ska klippas när kniven är igång. Avlägsna inklämt klipp endast när apparaten är avstängd.** *Ett ögonblicks oaktsamhet under användningen av häcksaxen kan medföra allvarliga personskador.*
- **Håll fast elverktyget i de isolerade handtagsytorna, eftersom skärkniven kan komma i kontakt med den egna nätkabeln.** *Om skärkniven kommer i kontakt med en spänningsförande kabel kan metallföremål bli spänningsförande och medföra elektrisk stöt.*
- **Bär häcksaxen i handtaget när kniven står stilla. Vid transport eller förvaring av häcksaxen måste skyddet alltid dras på.** *Aktsam hantering av apparaten minskar skaderisken genom kniven.*
- **Håll kabeln borta från klippområdet.** *Under arbetets gång kan kabeln vara dold av buskarna och kapas av misstag.*
- **Häckklipparen bör alltid hållas med båda händerna.**
- **Innan man använder utrustningen, bör man rensa arbetsområdet från främmande föremål. Man bör även hålla ögonen öppna för främmande föremål under användningen av maskinen!**
- **Använd inte häckklipparen i fuktigt väder och använd den inte till att klippa fuktiga häckar. Spruta inte vatten på apparaten. Använd ingen högtryckstvätt eller ångtvätt för rengöring.**
- **Enligt gällande branschbestämmelser för jordbruks och trädgårdsarbete får personer över 17 år arbeta på egen hand med elektriska häckklippare. Personer över 16 år får använda häckklipparen, om arbetet utförs under övervakning från vuxna.**
- **Maskiner som används på olika ställen utomhus måste anslutas till ett jordat eluttag.**
- **När man ska använda utrustningen för första gången bör man läsa bruksanvisningen men även be en expert att visa hur man använder den.**
- **Se alltid till att skyddsanordningar ochhandtag är korrekt monterade. Försök aldrig använda en ofullständig maskin.**
- **Försök aldrig använda en ofullständig maskin eller en maskin som har förändrats på ett icke godkänt sätt.**
- **Tag för vana att då under arbetets gång se dig omkring och ge akt på möjliga faror du kanske inte hör på grund av maskinens buller.**
- **Undvik att använda en häckklipparen under dåliga väderförhållanden, särskilt om det finns en risk för åskväder.**

5. Före användning

Montering av skyddsskärmen (bild 1)

Skjut den bifogade skyddsskärmen (2) över knivbalken och fäst den sedan på kåpan med 2 skruvar från varje sida enligt bild 1.

Elanslutning

Maskinen kan anslutas endast till 1-fas växelström. Maskinen är skyddsisolerad i enlighet med klassificeringen II av VDE 0740. Före användning av maskinen se till att nätströmmen stämmer överens med drift-spänningsdata på maskinens märkplåt.

Jordat eluttag

Maskiner som används på olika ställen utomhus måste anslutas till ett jordat eluttag.

Säkring av förlängningssladden (bild 2)

Använd endast förlängningssladdar som är godkända för användning utomhus. Ledningsarean måste för en längd upp till 75 m vara lika med eller större än 1,5 mm². Koppla först ihop apparatkontakten med din anslutningskabel. Bilda sedan en ögla med anslutningskabeln och skjut den genom kabelföringen på häcksaxens kåpa. Lägg sedan öglan över dragavlastningskroken, så som visas på bilden.

Förlängningssladdar längre än 30 m minskar maskinens effekt.

6. Anvisningar för användning

Använd inte häckklipparen i regn eller att klippa fuktiga häckar med!

Kontrollera om det finns synliga skador häck-klipparens sladd och dess anslutning före all användning! Dra ur elkontakten. Använd inte en felaktig sladd.

Handskar:

Man måste använda skyddshandskar när häckklipparen används.

- Klipp av grenar med en diameter över 16 mm med en grensax först.
- Klipp först sidoytorna nerifrån och upp. Klipp ovansidan rakt, takformat eller runt, allt efter din smak (bild 3).
- Säkerhetsknivbalken har skärtänder som är rundade på sidan och som sitter förskjutna för att minska skaderisken. Det extra stötskyddet förhindrar obehagliga rekyler om man stöter emot väggar, staket osv. (bild 4 + 5)
- Om knivarna blockeras av fasta föremål måste häcksaxen frånkopplas omedelbart och nätkontakten dras ut. Först nu får föremålet avlägsnas.

- Varning! Metallföremål, som trådstängsel, växtstöd kan förorsaka skador på knivbalken.
- Kabeln måste alltid leda bort från arbetsområdet. Arbeta alltid gående bort från eluttaget. Bestäm därför klippriktningen innan du påbörjar arbetet.
- Klipptid:
  - lövhäckar: juni och oktober
  - barrträdshäckar april och augusti
  - koniferofythäckar från maj efter behov

7. Till- och frånkoppling (bild 5)

- Tillkoppling: Tryck till-/frånbrytarna (3+4) med båda händerna samtidigt.
- Frånkoppling: Släpp båda till- och frånbrytarna.
- Bromskopplingen medför att skärkniven stannar omedelbart inom 0,5 sek. Den gnistbildning som då uppträder (blixt) vid de övre ventilationsslitsarna är normal och ofarlig för häcksaxen.

8. Service

Dra alltid ut kontakten ur uttaget innan arbete på klipparen påbörjas.

Viktigt! Rengör alltid knivarna efter långvarig användning av klipparen. Det förlänger utrustningens livslängd. Skadade delar på klipparen måste omedelbart repareras på rätt sätt. Rengör kniven med en torr trasa resp. vid stark nedsmutsning med en borste. **Varning: Skaderisk!** Knivarna bör oljas in med ett miljövänligt smörjmedel (bild 6).

Stick sedan i häcksaxen med knivarna i kogret.

9. Miljöskydd

Om häcksaxen en dag skulle ha använts så intensivt att den måste bytas ut eller du inte har någon användning för den längre, tänk då på miljöskyddet. Elapparater, tillbehör och förpackning får inte slängas i de normala hushållssoporna, utan måste tillföras en miljövänlig återvinning enligt de lokala föreskrifterna.

10. Reparation och service

Reparationer på elektriska redskap bör utföras endast av fackmän.

Pensasleikkurin

SUOMI

1. Pensasleikkurin esittely

Tekniset tiedot		HHSI 5246	
Käyttöjännite	V~	230	
Verkkotaajuus	Hz	50	
Nimelliskulutus	W	520	
Teränopeus	min^{-1}	1700	
Iskutiheys	min^{-1}	1600	
Leikkuupituus	mm	450	
Leikkuupaksuus	mm	16	
Paino (ilman verkkojoktoa)	kg	2,5	
Äänenpainetaso (EN 60745)	dB (A)	84	[K 3,0 dB(A)]
Tärinä (EN 60745)	m/s^2	4,0	[K 1,5 m/s^2]

Suojaluokka II / DIN EN 60745/VDE 0740 ⧈

Häiriönpoisto standardien EN 55014, EN 61000-3-2 ja EN 61000-3-3.

Pidätämme oikeuden teknisten tietojen muuttamiseen.

Laitteet on valmistettu EN 60745-1 ja EN 60745-2-15 määräysten mukaan ja täyttävät täysin laite- ja tuoteturvallisuuslain vaatimukset.

Päästöt

- Määritelty tärinä päästöjen arvo mitattiin standardoituja testimenetelmiä ja voi verrata muihin sähkötyökaluja käytettäessä.
- Määritelty tärinä päästöraja-arvo voi myös olla tarpeen arvioida taukoihin käytetään.
- Määritelty tärinä päästöraja-arvo voi vaihdella todellisen käytön Electric Tool määrittämällä arvoa, riippuen siitä, miten käyttää laitetta.
- Huomaa: Voit luoda etuoikeus vastaan verenkiertoon pulsations käsissä ajoissa taukoja.

2. Yleiset turvaohjeet

Melutasoa koskevat tiedot on mitattu saksalaisen tuoteturvallisuuslain (ProdSG) sekä EY:n konedirektiivin edellyttämällä tavalla: Äänipaineen taso työpaikalla voi ylittää 80 dB (A). Käyttäjän on näissä tapauksissa suojauduttava melulta (eli käytettävä kuulosuojaimia.

⚠ **Huomio: Suojelu melulta! Huomioi käyttöönotossa alueelliset määräykset.**

Pensasleikkurin käyttöön liittyy aina onnettomuusvaara. Tapaturmien ehkäisemiseksi on noudatettava annettuja turvaohjeita.

Koneen suunnittelussa on hyödynnetty uusinta teknologista tietoa ja huomioitu voimassa olevat turvamääräykset. Tästä huolimatta laitteen käytöstä voi aiheutua käyttäjälle ja ulkopuolisille henkilövahinkoja sekä esinevahinkoja laitteelle tai muille esineille.

VAROITUS: Kun käytät sähkötyökalua, on aina noudatettava varovaisuutta mahdollisten vaaratilanteiden varalta. Lue kaikki ohjeet huolellisesti läpi ja noudata niitä. Säilytä ohjeet.

Käytä konetta turvallisesti sille tarkoitettuihin käyttökohteisiin, pidä kone teknisesti täysin kunnossa ja noudata käyttöohjeita! Korjaa tai korjauta kaikki turvallisuutta vaarantavat viat välittömästi!

Tämä laite voi aiheuttaa vakavia vammoja. Lue huolella pensasleikkurin oikeata käsittelyä, esivalmisteluja, kunnossapitoa ja asianmukaista käyttöä koskevat ohjeet. Tutustu laitteeseen ennen ensimmäistä käyttökertaa.

Laitetta eivät saa käyttää henkilöt (mukaan lukien lapset), joilla on vajavaiset fyysiset tai henkiset kyvyt tai aistit tai joilla ei ole kokemusta eikä tuntemusta laitteen käytöstä, paitsi jos heitä ohjataan laitteen käytössä ja annetaan sitä koskevat ohjeet heidän turvallisuudestaan vastaavan henkilön toimesta. Lapsia on valvottava etteivät he leiki laitteen kanssa.

3. Käyttötarkoitus

Kone on tarkoitettu vain pensasaitojen trimmaukseen. Mikäli sitä käytetään muihin tarkoituksiin, katsotaan se käyttöohjeiden vastaiseksi. Valmistaja/toimittaja ei ole vastuussa ohjeiden vastaisesta käytöstä johtuvista tapaturmista ja / tai vahingoista. Vastuu vahingoista on tällöin yksinomaan käyttäjällä. Koneen asianmukainen

käyttö tarkoittaa myös sen käyttöohjeiden sekä huolto ja kunnossapitoohjeiden noudattamista.

Pidä käyttöohjeet aina saatavilla käytön aikana!

4. Yleisiä turvaohjeita

Huomio! Kaikki ohjeet on luettava ennen käyttöä. Seuraavien ohjeiden noudattamatta jättäminen saattaa aiheuttaa sähköiskun, tulipalon ja/tai vakavia vammoja. Seuraavassa käytetty ilmaus ”sähkötyökalu” viittaa verkkokäyttöisiin sähkötyökaluihin (verkkojohtoinen) ja akkukäyttöisiin sähkötyökaluihin (verkkojohdoton).

SÄILYTÄ NÄMÄ OHJEET HYVIN.

1) Työpaikka

a) **Pidä työalue puhtaana ja siistinä. Epäjärjestys ja työalueiden valaisemattomuus saattavat aiheuttaa onnettomuuksia.**

b) **Älä työskentele laitteella räjähdysvaarallisessa ympäristössä, jossa esiintyy syttyviä nesteitä, kaasuja tai pölyjä.** *Sähkötyökalut tuottavat kipinöitä, jotka saattavat sytyttää pölyn tai höyryt.*

c) **Pidä lapset ja muut henkilöt loitolla sähkötyökalua käyttäessäsi.** *Heidän aiheuttamat häiriöt voivat aiheuttaa kontrollin menettämisen työkalusta.*

2) Sähköturvallisuus

a) **Laitteen liitospistokkeen on sovittava pistorasiaan. Pistokkeeseen ei saa tehdä minkäänlaisia muutoksia. Älä käytä adapteripistokkeita yhdessä suojamaadoitettujen laitteiden kanssa.** *Muuttamattomat pistokkeet ja sopivat pistorasiat vähentävät sähköiskun vaaraa.*

b) **Vältä koskettamasta maadoitettuja pintoja, kuten putkia, lämpöpattereita, liesiä ja jääkaappeja.** *Sähköiskun vaara kasvaa, jos kehosi on maadoitettu.*

c) **Älä aseta laitetta alttiiksi sateelle.** *Veden tunkeutuminen sähkötyökalun sisään kasvattaa sähköiskun vaaraa.*

d) **Älä käytä verkkojohtoa väärin. Älä käytä sitä laitteen kantamiseen, ripustamiseen tai pistokkeen irrottamiseen pistorasiasta. Pidä johto loitolla kuumuudesta, öljystä, terävistä reunoista ja liikkuvista laiteosista. Vahingoittuneet tai sotkeutuneet johdot kasvattavat sähköiskun vaaraa.**

e) **Käyttäessäsi sähkötyökalua ulkona, käytä ainoastaan ulkokäyttöön soveltuvaa jatkojohtoa.** *Ulkokäyttöön soveltuvan jatkojohdon käyttö pienentää sähköiskun vaaraa.*

3) Henkilöturvallisuus

a) **Ole valpas, kiinnitä huomiota työskentelyysi ja noudata tervettä järkeä sähkötyökalua käyttäessäsi. Älä käytä sähkötyökalua, jos olet väsynyt tai huumeiden, alkoholin tai lääkkeiden vaikutuksen alaisena.** *Hetken tarkkaamattomuus sähkötyökalua käytettäessä, saattaa johtaa vakavaan loukkaantumiseen.*

b) **Käytä henkilökohtaista suojavarustusta ja aina suojalaseja.** *Henkilökohtaisen suojavarustuksen, kuten pölynaamarin, luistamattomien turvakenkien, suojakypärän tai kuulonsuojaimien käyttö, riippuen sähkötyökalun lajista ja käyttötavasta, vähentää loukkaantumisriskiä.*

c) **Vältä tahatonta käynnistämistä. Varmista, että käynnistyskytkin on ”POIS PÄÄLTÄ” –asennossa, ennen kuin liität pistokkeen pistorasiaan.** *Jos kannat sähkötyökalua sormi käynnistyskytkimellä tai kytket sähkötyökalun pistotulpan pistorasiaan, käynnistyskytkimen ollessa käyntiasennossa, altistat itsesi onnettomuuksille.*

d) **Poista kaikki säätötyökalut ja ruuviavaimet, ennen kuin käynnistät sähkötyökalun.** *Työkalu tai ruuviavain, joka sijaitsee laitteen pyörivässä osassa, saattaa johtaa loukkaantumiseen.*

e) **Älä yliarvioi itseäsi. Huolehdi aina tukevasta seisoma-asennosta ja tasapainosta.** *Täten voit paremmin hallita sähkötyökalua odottamattomissa tilanteissa.*

f) **Käytä tarkoitukseen soveltuvia vaatteita. Älä käytä löysiä työvaatteita tai koruja. Pidä hiukset, vaatteet ja käsineet loitolla liikkuvista osista.** *Väljät vaatteet, korut ja pitkät hiukset voivat takertua liikkuviin osiin.*

g) **Jos pölynimu- ja keräilylaitteita voidaan asentaa, tulee sinun tarkistaa, että ne on liitetty ja että niitä käytetään oikealla tavalla.** *Näiden varusteiden käyttö vähentää pölyn aiheuttamia vaaroja.*

4) Sähkötyökalujen käyttö ja hoito

a) **Älä ylikuormita laitetta. Käytä kyseiseen työhön tarkoitettua sähkötyökalua.** *Sopivaa sähkötyökalua käyttäen työskentelet paremmin ja varmemmin tehoalueella, jolle sähkötyökalu on tarkoitettu.*

b) **Älä käytä sähkötyökalua, jonka käynnistyskytkin on viallinen.** *Sähkötyökalu, jota ei enää voida käynnistää tai pysäyttää, on vaarallinen ja se täytyy korjata.*

c) **Irrota pistoke pistorasiasta ennen kuin suoritat säätöjä, vaihdat tarvikkeita tai siirrät sähkötyökalun varastoitavaksi.** *Nämä turvatoimenpiteet estävät sähkötyökalun tahattoman käynnistämisen.*

d) **Säilytä sähkötyökalut poissa lasten ulottuvilta, kun niitä ei käytetä. Älä anna sellaisten henkilöiden käyttää sähkötyökalua, jotka eivät tunne sitä tai jotka eivät ole lukeneet tätä käyttöohjetta.** *Sähkötyökalut ovat vaarallisia, jos niitä käyttävät kokemattomat henkilöt.*

e) **Hoida sähkötyökaluasi huolella. Tarkista, että liikkuvat osat toimivat moitteettomasti eivätkä ole puristuksessa, ja ettei laitteessa ole murtuneita tai vahingoittuneita osia, jotka saattavat haitata sähkötyökalun toimintaa. Korjauta vaurioituneet osat ennen sähkötyökalun käyttöä.** *Monen tapaturman syynä on huonosti huollettu sähkötyökalu.*

f) **Pidä leikkaustyökalut terävinä ja puhtaina.** *Huolellisesti hoidetut leikkaustyökalut, joiden leikkausreunat ovat teräviä, eivät tartu helposti kiinni ja niitä on helpompi hallita.*

g) **Käytä sähkötyökaluja, tarvikkeita, vaihtotyökaluja jne. näiden ohjeiden mukaisesti ja siten, kuin tälle erityiselle laitetyypille on määrätty. Huomioi samalla työolosuhteet ja suoritettava toimenpide.** *Sähkötyökalun käyttö muuhun kuin sille määrättyyn tarkoitukseen, saattaa aiheuttaa vaarallisia tilanteita.*

5) **Huolto**

a) **Anna vain koulutettujen ammattihenkilöiden korjata sähkötyökalusi ja hyväksy vain alkuperäisten varaosien käyttö.** *Täten varmistat, että sähkötyökalu säilyy turvallisena***.**

Pensasleikkurin turvaohjeita:

- **Pidä kaikki kehosi osat loitolla leikkuuterästä. Älä yritä poistaa leikkuujätettä leikkuuterästä sen toimiessa tai pitää kiinni leikattavasta materiaalista. Poista kiinni juuttunut leikkuujäte terästä vasta laitteen pysäyttämisen jälkeen.** *Hetken tarkkaamattomuus pensasleikkuria käytettäessä, saattaa johtaa vakavaan loukkaantumiseen.*
- **Pidä sähkötyökalua eristetyistä kahvanpinnoista kiinni, koska leikkuuterä saattaa koskettaa laitteen verkkojohtoa.** *Leikkuuterä, joka koskettaa jännitteistä johtoa, saattaa tehdä metalliset laiteosat jännitteisiksi ja aiheuttaa sähköiskun.*
- **Kanna pensasleikkuria kahvasta, kun terä on pysähtynyt. Laita pensasleikkuri aina suojukseensa kuljetuksen tai varastoinnin ajaksi.** *Laitteen huolellinen käyttö pienentää terän aiheuttamaa loukkaantumisvaaraa.*
- **Pidä johto loitolla leikkuualueelta.** *Johto saattaa peittyä pensaikkoon työn aikana ja leikkautua poikki vahingossa.*
- **Pensasleikkuria on aina käytettävä molemmin käsin.**
- **Ennen koneen käyttämistä puhdista työalueelta kaikki vieraat esineet ja varo, ettei kone osu nähin!**
- **Älä käytä pensaslei kkuria kostealla ilmalla äläkä leikkaa sillä märkiä pensaita. Älä ruiskuta laitetta vedellä. Älä käytä puhdistukseen painepesuria tai höyrysuihkulaitetta.**
- **Agricultural Trade Associationin säännösten mukaan sähkökäyttöisiä pensasleikkureita saavat käyttää vain 17 vuotta täyttäneet henkilöt. Lisäksi käyttö on sallittu vanhempien ohjauksessa 16 vuotta täyttäneille henkilöille.**
- **Erilaisissa ulkotiloissa käytettävä kone on liitettävä jäännösvirtakytkimen kautta.**
- **Ennen pensasleikkurin käyttämistä on suositeltavaa paitsi lukea käyttöohjeet myös pyytää asiantuntijaa esittelemään, miten konetta käytetään.**
- **Varmista aina, että kaikki turvalaitteet ja kahvat on kiinnitetty kunnolla. Älä koskaan yritä käyttää puutteellisesti varustettua konetta.**
- **Älä koskaan yritä käyttää epätäydellistä konetta tai konetta, johon on tehty hyväksymättömiä muutoksia.**
- **Tutustu ympäristöön ja kiinnitä huomiota mahdollisiin vaaroihin, joita et ehkä voi kuulla koneen melun vuoksi.**
- **Vältä pensasleikkurin huonoissa sääolosuhteissa, erityisesti jos on olemassa vaara ukkonen.**

5. Ennen käyttoä

Suojakilven asennus (kuva 1)

Työnnä oheinen suojakilpi (2) teräpalkin päälle ja kiinnitä 1:lla ruuvilla rungon molemmin puolin kuvassa 2 esitetyllä tavalla.

Jänniteliitäntä

Koneen saa liittää ainoastaan 1-vaihe AC-jänniteliitäntään. Kone on suojaeristetty VDE 0740. Ennen koneen käyttämistä varmasta, että verkkojännite vastaa koneen arvokilvessä annettua käyttöjännitettä.

Jäännösvirtakytkin

Erilaisissa ulkotiloissa käytettävä kone on liitettävä jäännösvirtakytkimen kautta.

Pidennysjohdon varmistus (kuva 2)

Käytä vain ulkokäyttöön sallittuja pidennysjohtoja. Enintään 75 metrin pituisen johdon poikkileikkauksen on oltava 1,5 mm² tai suurempi. Liitä laitteen pistoke ensin jatkojohtoon. Tee jatkojohtoon sitten lenkki ja työnnä se pensasleikkurin rungossa olevasta kaapelinkannattimesta läpi. Ripusta lenkki kaapelinripustimeen kuvassa esitetyllä tavalla.

Yli 30 metrin pituiset pidennysjohdot heikentävät koneen tehoa.

6. Käyttöohjeet

Älä käytä pensasleikkuria sateessa äläkä leikkaa sillä märkiä pensaita!

Tarkasta (verkkopistoke irrotettuna) aina ennen käyttöä, ettei pensasleikkurin verkkojohdossa ja sen liitännöissä ole näkyviä vaurioita! Älä käytä viallista johtoa.

Käsineet:

Pensasleikkuria käytettäessä on pidettävä suojakäsineitä.

- Oksat, joiden halkaisijat ovat yli 16 mm, on leikattava ensin oksaleikkurilla.
- Leikkaa ensin pensaiden sivut alhaalta ylöspäin. Leikkaa yläpäät makusi mukaan joko tasaisiksi, kattomaisiksi tai pyöreiksi (kuva 3).
- Varmuusteräpalkin hampaat on pyöristetty sivuilta ja järjestetty vuorottaisesti pienentämään vammautumisen vaaraa. Laite on varustettu lisäksi törmäyssuojalla, joka torjuu takaiskut, kun laite koskettaa seinää, aitaa tms (kuva 4 + 5).
- Jos terä lukkiutuu kovaan esineeseen törmäyksen jälkeen, sammuta laite heti, vedä verkkopistoke irti ja irrota esine terästä vasta sitten.
- Varoitus! Metalliesineet, kuten lanka-aidat, kasvien tuet jne. voivat vaurioittaa teräpalkin.
- Kaapeli ei saa lojua työalueella. Työskentele aina pistorasiasta poispäin liikkuen. Määrää leikkuusuunta sen vuoksi ennen työhön ryhtymistä.

- Leikkuuaika:
  - Lehtipensaat: kesä- ja lokakuu
  - Havupuupensaat: huhti- ja elokuu
  - Konifeeripensaat: toukokuulta alkaen tarpeen vaatiessa

7. Käynnistys ja sammutus (kuva 5)

- Käynnistys: Paina käyntiin/seis-kytkimiä (3+4) samanaikaisesti molemmin käsin.
- Sammutus: Päästä molemmat käyntiin/seis-kytkimet irti.
- Jarrutustoiminto pysäyttää leikkuuterän heti 0,5 sekunnin sisällä. Tällöin syntyvä kipinöinti ylimmäisten ilmarakojen alueella (salamointi) on normaalia, eikä se vaurioita laitetta.

8. Huolto

Irrota pistoke aina pistorasiasta ennen koneelle huoltoa ja korjausta.

Tärkeää: Puhdista ja öljyä terät pensasleikkurin aina pitkäaikaisen käytön jälkeen. Tämä vaikuttaa merkittävästi laitteen käyttöikään. Vaurioituneet osat on korjattava välittömästi.Puhdista terä kuivalla liinalla tai harjalla, jos terä on erittäin likainen. **Varo: Loukkaantumisen vaara!** Teräöljyksi suositellaan ympäristöystävällistä voiteluainetta (kuva 6).

Sen jälkeen pensasaitasakset tulee pistää terineen niille tarkoitettuun koteroon.

9. Ympäristönsuojelu

Mikäli tämä laite ei jonain päivänä ole enää ahkerasta käytöstä johtuen käyttökelpoinen, ja joudut hankkimaan uuden tai mikäli et enää tarvitse sitä, älä unohda ympäristönsuojelua. Sähkölaitteet, niiden lisävarusteet ja pakkaukset eivät kuulu tavalliseen roskapönttöön, vaan ne on toimitettava paikallisten määräysten mukaisesti ympäristöarvot huomioon ottavaan kierrätyspisteeseen.

10. Korjaukset

Sähkökäyttöisten työvälineiden korjaus on annettava pätevän sähköasentajan tehtäväksi.

Põõsalõikur

Põõsalõikuri tutvustus

1. Tehnilised andmed		HHSI 5246	
Pinge	V~	230-240	
Sagedus	Hz	50	
Võimsus	W	520	
Pöörlemiskiirus	min^{-1}	1700	
Lõike pikkus	mm	450	
Oksa maksimumpaksus	mm	16	
Kaal (ilma toitejuhtmeta)	kg	2,5	
Helirõhutase L_{pA} (EN 60745 järgi)	dB (A)	84	K 3,0 dB
Vibratsioon (EN 60745 järgi)	m/s^2	4,0	K 1,5 m/s^2

Ohutusklass II/DIN EN 60745/VDE 0740 ⧈

Häirekindel EN 55014, EN 61000-3-2, 61000-3-3 järgi.

Jätame endale õiguse teha tehnilisi muudatusi.

Seadmed on ehitatud eeskirjade DIN-EN 50144-1 ja DIN-EN 50144-2-15 järgi ja vastavad täielikult seadme- ja tooteohutuse seaduse eeskirjadele.

Vibratsiooni

- Näidatud vibratsiooni tase on määratud standardseadmetega ja seda saab kasutada nii võrdluseks teiste elektriliste riistadega kui ka vibratsiooni kaudu laetuse ajutiseks hindamiseks.
- Vibratsioonitase võib varieeruda vastavalt masina kasutusele ja tema ettevalmistusele ja olla näidatust suurem.
- Vajalik on määrata kasutajast lähtuvad ohutusmäärad, mis peavad baseeruma tegelikes kasutustingimustes vibratsiooni poolt tekitatud laetuse hindamisel.
- Sellel eesmärgil tuleb arvestada kõiki töötsükli lõike, nagu näiteks väljalülitamine või töötamine tühikäigul.

2. Üldised ohutusjuhised

Teavet toote ohutuse seaduse (ProdSG) kohase müra / EÜ Masinadirektiivi: müra rõhk töökohal võib ületada 80 dB (A). Niisugusel juhul peab kasutaja rakendama mürakaitse meetmeid (nt kandma kuulmiselundite kaitset).

⚠ **Pidage kinni ka riiklikest mürakaitse eeskirjadest!**

Hekilõikuri kasutamisel on alati õnnetuste tekkimise oht. Sellepärast on vaja täita kõiki ohutustehnika eeskirju.

Seadme konstruktsioon vastab tehnikateabe tänapäevasele tasemele ja tunnustatud tööohutuse eeskirjadele. Kuid seadme kasutamine võib sellest hoolimata ohustada kasutaja või kolmanda isiku elu ja tervist, kahjustada seadet või tekitada muud varalist kahju.

Tähelepanu! Elektriliste tööriistade kasutamisel tuleb täita kõiki ohutustehnika eeskirju, et vältida elektrilöögi, vigastamise või tulekahju tekkimise ohtu. Enne elektritööriista kasutamist tutvuge ohutustehnika eeskirjadega ja täitke neid töötamisel. Hoidke ohutustehnika eeskirjad kättesaadaval.

Kasutage seadet ainult tehniliselt laitmatus seisukorras ja selleks ettenähtud otstarbeks. Järgige kasutusjuhendis toodud seadme ohutut ja ohuteadlikku kasutamist! Rikked, mis vähendavad seadme ohutust, tuleb kiiresti kõrvaldada või kõrvaldada lasta!

Seade võib põhjustada raskeid kehavigastusi. Lugege kasutusjuhendist seadme korrapärast käsitsemist, ettevalmistustööde teostamist, töökorras hoidmist ja asjakohast kasutamist. Enne esmakordset kasutamist tutvuge kõigepealt hekilõikuriga ja laske endale näidata praktilist kasutamist.

Antud seadet ei tohi kasutada piiratud füüsiliste, aistmis- ja vaimsete võimetega inimesed (sealhulgas lapsed) või kellel puudub kogemus või oskused, välja arvatud juhul, kui nad on nende ohutuse eest vastutava isiku valve all või neile on tutvustatud masina kasutamist. Lapsed peavad olema järelvalve all kontrollimaks, et nad seadmega ei mängi.

3. Kasutamisotstarve

Käesolev seade on mõeldud ainult heki lõikamiseks/pügamiseks. Muu otstarve või kasutamine ei vasta seadme otstarbekohasele kasutamisele. Mitteotstarbekohase kasutamise puhul tekkiva kahju eest ei vastuta tootja/tarnija, vaid ainuüksi selle kasutaja. Seadme otstarbekohane kasutamine hõlmab ka kasutusjuhendist, inspektsioonist ja hooldustingimustest kinnipidamist.
Kasutusjuhend peab olema seadme kasutamiskohal alati vabalt kättesaadav!

4. Üldisi ohutusjuhiseid elektritarvete

⚠ **Tähelepanu!** Lugege enne seadme kasutamist kõik juhised läbi. Alljärgnevate juhiste mittejärgimine võib põhjustada elektrilöögi, tulekahju ja/või tõsiseid vigastusi. Alljärgnevalt kasutatav väljend „elektritööriist" tähendab nii võrgutoitega (toitejuhtmega) elektritööriistu kui ka akutoitega (toitejuhtmeta) elektritööriistu.

HOIDKE KÄESOLEV JUHEND KINDLASTI ALLES.

1) Töökoht

a) **Hoidke töökoht puhas ja korras.** *Korratus ja töökoha puudulik valgustus võivad põhjustada õnnetusi.*
b) **Ärge kasutage seadet plahvatusohtlikus keskkonnas, milles on süttivaid vedelikke, gaase või tolmu.** *Elektritööriistad tekitavad sädemeid, mis võivad süüdata tolmu või aurud.*
c) **Jälgige, et seadme kasutamisel ei viibiks läheduses lapsi või teisi isikuid.** *Kõrvalised isikud võivad hajutada tähelepanu ja teil võib kaduda kontroll seadme üle.*

2) Elektriohutus

a) **Seadme pistik peab sobima pistikupesaga. Pistikut ei tohi ühelgi moel muuta. Ärge kasutage adapterpistikuid koos kaitsemaandatud seadmetega.** *Muutmata pistikud ja sobivad pistikupesad vähendavad elektrilöögi ohtu.*
b) **Vältige kontakti maandatud pindadega, nagu torud, radiaatorid, pliidid ja külmkapid.** *Elektrilöögi oht suureneb, kui teie keha on maandatud.*
c) **Vältige seadme kokkupuudet sademetega.** *Vee sattumine elektritööriista sisse suurendab elektrilöögi ohtu.*
d) **Ärge kasutage toitejuhet valesti. Ärge kasutage toitejuhet seadme kandmiseks, riputamiseks või pistiku eemaldamiseks pistikupesast. Hoidke juhe eemal kuumusest, õlist, teravatest äärtest ja liikuvatest seadmeosadest.** *Vigastatud või kinni jäänud juhtmed suurendavad elektrilöögi ohtu.*
e) **Elektritööriistaga õues töötamisel kasutage ainult välitingimustesse sobivaid pikendusjuhtmeid.** *Välitingimustesse ette nähtud pikendusjuhtme kasutamine vähendab elektrilöögi ohtu.*
f) **Kui elektritööriistaga töötamist pole võimalik niiskes ümbruskonnas vältida, siis kasutage rikkevoolulülitit.** *Rikkevoolulüliti kasutamine vähendab elektrilöögi riski.*

3) Isiklik ohutus

a) **Olge elektritööriista kasutamisel tähelepanelik, jälgige oma töövõtteid ning kasutage tervet mõistust. Ärge kasutage elektritööriista, kui olete väsinud või narkootiliste ainete, alkoholi või ravimite mõju all.** *Hetkeline tähelepanematus elektritööriista kasutamisel võib lõppeda tõsise vigastusega.*
b) **Kasutage kaitsevahendeid ja kandke alati kaitseprille.** *Isikukaitsevahendite, nagu tolmumaski, libisemiskindlate turvajalanõude, kaitsekiivri ja kuulmiskaitsete kasutamine, lähtuvalt elektritööriista liigist ja kasutusotstarbest, vähendab vigastuste ohtu.*
c) **Vältige seadme tahtmatut käivitamist. Enne kui ühendate pistiku pistikupessa, jälgige, et käivituslüliti oleks väljalülitatud asendis.** *Kandes elektritööriista sõrm käivituslülitil või ühendades pistiku pistikupessa käivituslüliti sisselülitatud asendis, seate ennast ohtu.*
d) **Enne elektritööriista käivitamist eemaldage kõik reguleerimisvahendid ja mutrivõtmed.** *Seadme liikuval osal asuv tööriist või mutrivõti võib põhjustada vigastusi.*
e) **Ärge ülehinnake ennast. Jälgige, et seisaksite kindlalt jalgadel ja oleksite tasakaalus.** *Sel moel suudate elektritööriista ootamatutes olukordades paremini käsitseda.*
f) **Kandke tööks sobivaid riideid. Ärge kandke liiga suuri tööriideid või ehteid. Hoidke juuksed, riided ja kindad liikuvatest osadest eemal.** *Rippuvad riided, ehted ja pikad juuksed võivad jääda liikuvate osade vahele.*
g) **Kui on võimalik paigaldada tolmuimemis- ja kogumisseadmeid, tuleb olla kindel, et need on ühendatud ja neid kasutatakse õigesti.** *Nende seadmete kasutamine vähendab tolmust tingitud ohtusid.*

4) Elektritööriistade kasutamine ja hoidmine

a) **Ärge ülekoormake seadet. Kasutage iga töö jaoks selleks ettenähtud elektritööriista.** *Sobivat tööriista kasutades sujub töö kergemini ja kindlamalt töölõigus, milleks tööriist on ette nähtud.*
b) **Ärge kasutage elektritööriista, mille käivituslüliti pole töökorras.** *Elektritööriist, mida ei saa käivitada või välja lülitada, on ohtlik ja see tuleb ära parandada.*
c) **Enne seadme reguleerimist, osade vahetust või hoiule viimist eemaldage elektritööriista pistik pistikupesast.** *Need ettevaatusabinõud hoiavad ära elektritööriista tahtmatu käivitumise.*
d) **Kui te elektritööriistu ei kasuta, hoidke neid lastele ligipääsmatus kohas. Ärge lubage elektritööriistu kasutada inimestel, kes neid ei tunne või pole lugenud käesolevat kasutamisõpetust.** *Elektritööriistad on ohtlikud, kui neid kasutavad kogenematud isikud.*
e) **Hooldage oma elektritööriista korrapäraselt. Kontrollige, kas liikuvad osad töötavad laitmatult ega pole pinge all, kas seadmel on murdunud või vigastatud osi, mis võivad segada**

seadme toimimist. Vahetage vigastatud osad välja enne tööriista kasutamist. *Paljude õnnetusjuhtumite põhjuseks on puudulikult hooldatud elektritööriist.*

f) **Hoidke lõiketööriistad teravad ja puhtad.** *Korralikult hooldatud teravate lõiketeradega lõiketööriistad ei jää kergelt materjali külge kinni ja neid on kergem kontrollida.*

g) **Kasutage elektritööriistu, tarvikuid, reguleerimistööriistu jms käesolevas juhendis ja igale kindlale seadmetüübile ette nähtud viisil. Arvestage seejuures töötingimuste ja sooritatava töötoiminguga.** *Elektritööriista kasutamine muul otstarbel kui juhendis ette nähtud võib põhjustada ohtlikke olukordi.*

5) Parandamine

a) **Laske oma elektritööriistu parandada vaid väljaõppinud professionaalidel ja nõustuge vaid originaalvaruosade kasutamisega.** *Nii saate olla kindel, et tööriista kasutamine on jätkuvalt turvaline.*

6) Hekilõikuri ohutusjuhised:

- **Hoidke kõik kehaosad lõikurist eemal. Ärge proovige eemaldada lõikejääke lõiketeralt seadme töötamise ajal või hoida kinni lõigatavast materjalist. Kõrvaldage kinnijäänud lõikejäägid tera küljest alles pärast seadme seiskamist.** *Hetkeline tähelepanematus hekilõikuri kasutamisel võib kaasa tuua tõsiseid vigastusi.*
- **Töötamisel hoidke kinni elektritööriista isoleeritud käepidemetest, sest lõiketera võib minna vastu seadme toitejuhet.** *Lõiketera, mis puutub kokku pinge all oleva juhtmega, võib panna metallist seadmeosad pinge alla ja põhjustada elektrilöögi.*
- **Pärast tera seiskumist kandke hekilõikurit käepidemest. Pange lõiketera kate alati peale transpordi või hoiustamise ajaks.** *Hoolikas seadmega ümberkäimine vähendab lõiketera põhjustatavate vigastuste ohtu.*
- **Hoidke juhtmed tööpiirkonnast eemal.** *Juhe võib töötamisel sattuda põõsaste alla ja te võite selle kogemata läbi lõigata.*
- **Hekilõikuriga töötamisel tuleb seda alati hoida mõlema käega.**
- **Enne seadme kasutamist eemaldage tööpiirkonnast kõik kõrvalised esemed ja jälgige, et seade ei puutuks nende vastu!**
- **Ärge kasutage hekilõikurit niiske ilmaga ega lõigake sellega märgi põõsaid. Ärge pritsige seadmele vett. Ärge kasutage puhastamiseks survepesurit või aurupuhastusseadet.**
- **Põllumajanduslike kutseorganisatsioonide määruste järgi võivad elektriliste hekilõikuritega töötada vaid üle 17-aastased isikud. Peale selle on täiskasvanute järelevalve all lubatud töötamine 16-aastastele isikutele.**
- **Välitingimustes kasutatavaid teisaldatavaid seadmeid tohib kasutada vaid rikkevoolukaitselülitiga.**
- **Kontrollige enne seadme kasutamist (pistik lahti ühendatud) toitejuhet ja kõiki ühenduskohti võimalike nähtavate vigastuste suhtes. Ärge kasutage vigastatud juhtmeid. Selle seadme vigase toitejuhtme võib välja vahetada ainult tootja määratud firma, kuna parandamiseks on vaja spetsiaalseid tööriistu.**
- **Enne hekilõikuri kasutamist on soovitatav peale kasutamiseeskirja lugemise paluda asjatundjal tutvustada teile seadme käsitsemist.**
- **Kontrollige alati, et kõik ohutusseadised ja käepidemed on korralikult kinnitatud. Ärge kunagi kasutage puuduliku varustusega seadet.**
- **Ärge kunagi kasutage mittekomplektset või omavoliliste muudatustega seadet.**
- **Tutvuge töökeskkonnaga ja arvestage võimalike ohtudega, mida te seadme müra tõttu võib-olla ei kuule.**
- **Vältige masina kasutamist halbade ilmastikuolude puhul, eriti äikeseohu püsimise korral.**

5. Enne kasutamist

Käekaitse paigaldamine (joonis 1)

Lükake käekaitse (2) terakaitse peale ja kinnitage see kaks kruvi korpuse mõlemalt poolt joonisel 1 näidatud viisil.

Võrgupinge

Seadet võib kasutada ainult ühefaasilise vahelduvvooluga. Seadme isolatsioon vastab VDE (Saksamaa Elektrikute Liit) standardile 0740. Enne seadme kasutamist kontrollige, kas võrgupinge vastab seadme andmesildil näidatud tööpingele.

Rikkevoolulüliti

Eri välitingimustes kasutatav seade peab olema ühendatud läbi rikkevoolulüliti.

Pikendusjuhtmega ühendamine (joonis 2)

Kasutage vaid välitingimustes kasutamiseks ette nähtud pikendusjuhtmeid. Lubatud on maksimaalselt 75 meetri pikkune juhe, mille ristlõikepindala on 1,5 mm² või suurem. Alustuseks ühendage seadme pistik pistikupessa. Seejärel tehke pikendusjuhtmest silmus ja lükake see läbi käepideme alaosas oleva avause. Fikseerige silmus juhtmefiksaatori taha joonisel näidatud viisil.

Üle 30-meetrised pikendusjuhtmed vähendavad seadme võimsust.

6. Kasutamine

Ärge kasutage hekilõikurit vihmaga ega lõigake sellega märgi põõsaid!

Kontrollige (võrgupistik lahti ühendatud) alati enne kasutamist, et hekilõikuri toitejuhtmel ja selle liitmikel poleks nähtavaid vigastusi! Ärge kasutage vigastatud juhtmeid.

Kindad:
hekilõikuri kasutamisel peab kandma kaitsekindaid.

- Oksad, mis on läbimõõdult paksemad kui 16 mm, tuleb eelnevalt oksalõikuriga ära lõigata.
- Alustage põõsaste lõikamist külgedelt suunaga alt üles. Lõigake ladvad vastavalt maitsele kas ühekõrguseks, katusekujuliseks või ümmarguseks (joonis 3).
- Terakaitse hambad on külgedelt ümardatud ja reastatud vaheldumisi, et vähendada vigastuste ohtu. Peale selle on seadmel löögikaitse, mis hoiab ära tagasilöögid, kui seade puutub vastu seina, aeda vms (joonis 4 + 5).
- Kui tera jääb kokkupuutel kõva objektiga seisma, lülitage seade kohe välja, ühendage lahti toitepistik ja eemaldage ese lõiketerade küljest alles siis.
- Ettevaatust! Metallesemed, nagu võrkaiad, taimetoed jms, võivad vigastada lõiketera.
- Juhe ei tohi tööpiirkonnas vedeleda. Liikuge töötamisel alati suunaga pistikupesast eemale. Määrake lõikesuund enne töö alustamist.
- Õige lõikamisaeg:
  - Lehtpõõsad: juunis ja oktoobris
  - Okaspõõsad: aprillis ja augustis
  - Kiiresti kasvavad okaspõõsad: alates maist vastavalt vajadusele

7. Käivitamine ja seiskamine (joonis 5)

- Käivitamine: vajutage käivitamis-/seiskamislüliteid (3+4) üheaegselt mõlema käega.
- Seiskamine: vabastage mõlemad lülitid.
- Kiirseiskamisfunktsioon peatab lõiketera kohe 0,5 sekundi jooksul, seejuures tekkivad sädemed õhuavade piirkonnas on normaalne nähtus ja see ei kahjusta seadet.

8. Hooldus

Enne seadme hooldamist ja parandamist eemaldage alati pistik pistikupesast.

Tähtis: puhastage ja õlitage lõiketerasid alati pikema kasutamise järel, sellega pikendate oluliselt seadme kasutusiga. Vigastatud osad peab kohe välja vahetama. Kui lõiketerad on väga määrdunud, puhastage neid kuiva lapi või harjaga. **Ettevaatust: vigastuste oht!** Terade õlitamiseks soovitame keskkonnasõbralikku määrdeainet (joonis 6).

Seejärel tuleb hekilõikur hoiustada ettenähtud vutlaris.

9. Keskkonnakaitse

Kui seade peaks kunagi tulevikus kasutamiskõlbmatuks muutuma või te ei vaja seda enam, ärge pange seadet olmeprügisse ning järgige keskkonnakaitsenõudeid. Elektriseadmed, nende lisavarustus ja pakendid ei kuulu tavalise olmeprügi hulka – need tuleb toimetada kohalikke seadusi järgides keskkonnariskidega arvestavasse kogumispunkti.

10. Parandustööd

Parandustöid elektriliste tööriistade juures tohib läbi viia ainult elektrialast ettevalmistust omav spetsialist.
Seadme saatmisel parandusse lisage sellele omapoolne veakirjeldus.

DE

EG-Konformitätserklärung

Wir, **ikra GmbH, Schlesierstraße 36, D-64839 Münster,** erklären in alleiniger Verantwortung, dass das Produkt **Heckenschere HHSI 5246** (230-240V~; 50Hz; 520W), auf das sich diese Erklärung bezieht, den einschlägigen Sicherheits- und Gesundheitsanforderungen der EG-Richtlinien **2006/42/EG** (Maschinenrichtlinie), **2004/108/EG** (EMV-Richtlinie), **2011/65/EU** (RoHS-Richtlinie) und **2000/14/EG** (Geräuschrichtlinie) einschließlich Änderungen entspricht. Zur sachgerechten Umsetzung der in den EG-Richtlinien genannten Sicherheits- und Gesundheitsanforderungen wurden folgende Normen und/oder technische Spezifikation(en) herangezogen:

EN 60745-1:2009; EN 60745-2-15:2009+A1; EN 60745-1/A11:2010
EN 55014-1:2006/A1:2009/A2:2011; EN 55014-2/A2:2008; EN 61000-3-2/A2:2009; EN 61000-3-3:2008

gemessener Schallleistungspegel	100 dB (A)
garantierter Schallleistungspegel	104 dB (A)

Konformitätsbewertungsverfahren nach Anhang V / Richtlinie 2000/14/EG

Das Baujahr ist auf dem Typschild aufgedruckt und zusätzlich anhand der fortlaufenden Seriennummer feststellbar.

Münster, 01.08.2014

Gerhard Knorr, Technische Leitung Ikra GmbH

Aufbewahrung der technischen Unterlagen: Gerhard Knorr, Kärcherstraße 57, DE-64839 Münster

GB

EC Declaration of Conformity

We, **ikra GmbH, Schlesierstraße 36, D-64839 Münster,** declare under our sole responsibility that the product **Hedge Trimmer HHSI 5246** (230-240V~; 50Hz; 520W)**,** to which this declaration relates correspond to the relevant basic safety and health requirements of Directives **2006/42/EC** (Machinery Directive), **2004/108/EC** (EMC-Guideline), **2011/65/EU** (RoHS-Guideline) and **2000/14/EC** (noise directive) incl. modifications. For the relevant implementation of the safety and health requirements mentioned in the Directives, the following standards and/or technical specification(s) have been respected:

EN 60745-1:2009; EN 60745-2-15:2009+A1; EN 60745-1/A11:2010
EN 55014-1:2006/A1:2009/A2:2011; EN 55014-2/A2:2008; EN 61000-3-2/A2:2009; EN 61000-3-3:2008

measured acoustic capacity level	100 dB (A)
guaranteed acoustic capacity level	104 dB (A)

Conformity assessment method to annexe V / Directive 2000/14/EC

The year of manufacture is printed on the nameplate and can be additionally retrieved via the consecutive serial number.

Münster, 01.08.2014

Gerhard Knorr, Technical Management Ikra GmbH

Maintenance of technical documentation: Gerhard Knorr, Kärcherstraße 57, DE-64839 Münster

FR

Déclaration de Conformité pour la CE

Nous, **ikra GmbH, Schlesierstraße 36, D-64839 Münster,** déclarons sous notre seule responsabilité que le produit **Taille-Haie HHSI 5246** (230-240V~; 50Hz; 520W)**,** faisant l'objet de la déclaration sont conformes aux prescriptions fondamentales en matière de sécurité et de santé stipulées dans les Directives de la **2006/42/CE** (directive relative aux machines), **2004/108/CE** (directive EMV), **2011/65/EU** (directive RoHS) et **2000/14/CE** (directives en matière de bruit) modifications inclues. Pour mettre en pratique dans les règles de l'art les prescriptions en matière de sécurité et de santé stipulées dans les Directives de la CEE, il a été tenu compte des normes et/ou des spécifications techniques suivantes:

EN 60745-1:2009; EN 60745-2-15:2009+A1; EN 60745-1/A11:2010
EN 55014-1:2006/A1:2009/A2:2011; EN 55014-2/A2:2008; EN 61000-3-2/A2:2009; EN 61000-3-3:2008

Niveau sonore mesuré	100 dB (A)
Niveau sonore garanti	104 dB (A)

Procédure d'évaluation de conformité voir annexe V / directive 2000/14/CE

L'année de fabrication est indiquée sur la plaque de l'appareil et est également repérable sur le numéro de série consécutif.

Münster, 01.08.2014

Gerhard Knorr, Direction technique Ikra GmbH

La documentation technique est conservée par: Gerhard Knorr, Kärcherstraße 57, DE-64839 Münster

IT

Dichiarazione CE di Conformità

Noi, **ikra GmbH, Schlesierstraße 36, D-64839 Münster,** dichiara sotto la propria responsabilità che i prodott **Tagliasiepi HHSI 5246** (230-240V~; 50Hz; 520W)**,** sono conformi ai Requisiti Essenziali di Sicurezza e di Tutela della Salute di cui alle Direttive **2006/42/CE** (Direttiva Macchine), **2004/108/CE** (direttiva EMV), **2011/65/EU** (direttiva RoHS) e **2000/14/CE** (Direttiva sulla rumorosità) comprensivi di modifiche. Per la verifica della Conformità di cui alle Direttive sopra menzionate, sono state consultate le seguenti norme armonizzate EN e Specificazioni Tecniche Nazionali:

EN 60745-1:2009; EN 60745-2-15:2009+A1; EN 60745-1/A11:2010
EN 55014-1:2006/A1:2009/A2:2011; EN 55014-2/A2:2008; EN 61000-3-2/A2:2009; EN 61000-3-3:2008

livello di potenza sonora misurato 100 dB (A)
livello di potenza sonora garantito 104 dB (A)

Procedura di valutazione della conformità secondo l'allegato V della direttiva 2000/14/CE

L'anno di costruzione è riportato sulla targhetta dell'apparecchio ed individuabile tramite il numero di serie progressivo.

Münster, 01.08.2014

Gerhard Knorr, Direzione tecnica Ikra GmbH

Conservazione della documentazione tecnica: Gerhard Knorr, Kärcherstraße 57, DE-64839 Münster

ES

CEE Declaración de Conformidad

Nosotros, **ikra GmbH, Schlesierstraße 36, D-64839 Münster**, declaramos bajo responsabilidad propia que les producto **Cortasetos HHSI 5246** (230-240V~; 50Hz; 520W)**,** a los cuales se refiere la presente declaración corresponden a las exigencias básicas de las normativa de la **2006/42/CE** (Directriz de maquinaria), **2004/108/CE** (normativa EMV) **2011/65/EU** (normativa RoHS) **2000/14/CE** (directriz de ruidos) modificaciones incluidos. Con el fin de realizar de forma adecuada las exigencias referentes a la seguridad y a la sanidad mencionadas en las normativas de la CEE fueron consultadas las siguientes normativas y especificaciones técnicas:

EN 60745-1:2009; EN 60745-2-15:2009+A1; EN 60745-1/A11:2010
EN 55014-1:2006/A1:2009/A2:2011; EN 55014-2/A2:2008; EN 61000-3-2/A2:2009; EN 61000-3-3:2008

Nivel de ruido medido 100 dB (A)
Nivel de ruido garantizado 104 dB (A)

Procedimiento de evaluación de conformidad según Apéndice V / Directiva 2000/14/UE

El año de construcción está impreso en el rótulo de características, y puede determinarse además por medio del número de serie consecutivo.

Münster, 01.08.2014

Gerhard Knorr, Dirección técnica: Ikra GmbH

Guarda la documentación técnica: Gerhard Knorr, Kärcherstraße 57, DE-64839 Münster

NL

EG-Conformiteitsverklaring

Wij, **ikra GmbH, Schlesierstraße 36, D-64839 Münster,** verklaren enig in verantwoording, dat het product **HHSI 5246** (230-240V ~, 50HZ; 520W)**,** waarop deze verklaring betrekking heeft, beantwoordt aan de van toepassing zijnde fundamentele veiligheids- en gezondheidseisen van de Richtlijn **2006/42/EG** (machinerichtlijn), **2004/108/EG** (EMV-Richtlijn) **2011/65/EU** (RoHS-Richtlijn) en **2000/14/EG** (geluidsrichtlijn) inclusief veranderingen. Voor de desbetreffende tenuitvoerlegging van de in de Richtlijnen genoemde veiligheids en gesondheidseisen is rekening gehouden met de volgende normen en/of technische specificaties:

EN 60745-1:2009; EN 60745-2-15:2009+A1; EN 60745-1/A11:2010
EN 55014-1:2006/A1:2009/A2:2011; EN 55014-2/A2:2008; EN 61000-3-2/A2:2009; EN 61000-3-3:2008

Gemeten geluidsvermogensniveau 100 dB (A)
Gegarandeerd geluidsvermogensniveau 104 dB (A)

Procedure voor conformiteitsbeoordeling volgens appendix V / Richtlijn 2000/14/EG

Het bouwjaar is op het type schildje gedrukt maar ook te herkennen aan de hand van het serienummer.

Münster, 01.08.2014

Gerhard Knorr, Technisch management Ikra GmbH

Technische documentatie gedeponeerd bij: Gerhard Knorr, Kärcherstraße 57, DE-64839 Münster

PL

Unia Europejska Deklaracja Zgodności

My, **ikra Moderne Gartentechnik GmbH, Schlesierstraße 36, D-64839 Münster**, oświadczamy niniejszym na naszą wyłączną odpowiedzialność, że produkty **HHSI 5246** (230-240V ~, 50HZ; 520W)**,** do których odnosi się niniejsza deklaracja, odpowiadają odpowiednim podstawowym wymaganiom dotyczącym bezpieczeństwa i zdrowia następujących Dyrektyw: **2006/42/WE** (Dyrektywa dot. maszyn), **2004/108/WE** (Wytyczne dot. EMV), **2011/65/EU** (Dyrektywa dot. RoHS) oraz **2000/14/WE** (Wytyczna dot. hałasu) - włącznie ze zmianami. Następujące normy i/lub specyfickacje techniczne zostały uwzględnione w celu odpowiedniego wdrożenia wymagań dotyczących bezpieczeństwa i zdrowia wymienionych w Dyrektywach:

EN 60745-1:2009; EN 60745-2-15:2009+A1; EN 60745-1/A11:2010
EN 55014-1:2006/A1:2009/A2:2011; EN 55014-2/A2:2008; EN 61000-3-2/A2:2009; EN 61000-3-3:2008

ustalony przez pomiar poziom ciśnienia akustycznego	100 dB (A)
gwarantowany poziom ciśnienia akustycznego	104 dB (A)

Postępowanie oceny zgodności według załącznika V / wytyczna 2000/14/WE

Rok produkcji został nadrukowany na tabliczce identyfikacyjnej i można go także dodatkowo ustalić na podstawie bieżącego eru seryjnego.num

Münster, 01.08.2014

Gerhard Knorr, Kierownictwo techniczne Ikra GmbH

Przechowywanie dokumentacji technicznej: Gerhard Knorr, Kärcherstraße 57, DE-64839 Münster

CZ

ES Prohlášení o shodě

My, **ikra GmbH, Schlesierstraße 36, D-64839 Münster**, tímto prohlašujeme ve výhradní odpovědnosti, že produkty **Elektrické nůžky na živý plot HHSI 5246** (230-240V~; 50Hz; 520W)**,** na které se toto prohlášení vztahuje, odpovídají příslušným bezpečnostním a zdravotním požadavkům směrnice **2006/42/ES** (Směrnice o strojích), **2004/108/ES** (směrnice o elektromagnetické slučitelnosti), **2011/65/EU** (směrnice o RoHS) a **2000/14/ES** (směrnice o hluku) včetně změn. Při řádné aplikaci bezpečnostních a zdravotních požadavků, uvedených ve jmenovaných směrnicích ES, byly využity následující normy a / nebo technické specifikace:

EN 60745-1:2009; EN 60745-2-15:2009+A1; EN 60745-1/A11:2010
EN 55014-1:2006/A1:2009/A2:2011; EN 55014-2/A2:2008; EN 61000-3-2/A2:2009; EN 61000-3-3:2008

měřená hladina akustického výkonu	100 dB (A)
zaručená hladina akustického výkonu	104 dB (A)

Měřeno podle metodiky z přílohy V / směrnice 2000/14/ES

Rok výroby je natištěn na typovém štítku a dodatečně se dá zjistit podle pokračujícího sériového čísla.

Münster, 01.08.2014

Gerhard Knorr, Technické vedení Ikra GmbH

Archivace technických podkladů: Gerhard Knorr, Kärcherstraße 57, DE-64839 Münster

SK

ES Vyhlásenie o zhode

My, **ikra GmbH, Schlesierstraße 36, D-64839 Münster,** prehlasujeme vo vlastnej zodpovednosti, že výrobky **Nožnice na živé ploty HHSI 5246** (230-240V ~, 50HZ; 520W), na ktorý sa toto vyhlásenie vzťahuje, zodpovedá príslušným bezpečnostným a zdravotným požiadavkám Smernice **2006/42/ES** (Smernice o strojoch), **2004/108/ES** (Smernica EMV), **2011/65/EU** (Smernice o RoHS) a **2000/14/ES** (Hluková smernica) vrátane zmien. Na odbornú realizáciu bezpečnostných a zdravotných požiadaviek uvedených v smerniciach ES boli použité nasledujúce normy a/alebo technické špecifikácie:

EN 60745-1:2009; EN 60745-2-15:2009+A1; EN 60745-1/A11:2010
EN 55014-1:2006/A1:2009/A2:2011; EN 55014-2/A2:2008; EN 61000-3-2/A2:2009; EN 61000-3-3:2008

nameraná hladina zvukového výkonu	100 dB (A)
zaručovaná hladina zvukového výkonu	104 dB (A)

Posúdenie prehlásenia o zhode podľa prílohy V / smernice 2000/14/ES

Rok výroby je vytlačený na typovom štítku a dodatočne sa dá zistiť podľa pokračujúceho sériového čísla.

Münster, 01.08.2014

Gerhard Knorr, Technické vedenie Ikra GmbH

Archivácia technických podkladov: Gerhard Knorr, Kärcherstraße 57, DE-64839 Münster

HU

EC egyezési

Mi, az **ikra GmbH, Schlesierstraße 36, D-64839 Münster,** kizárólagos felelősséggel kinyilatkoztatjuk, hogy **Sövény-nyíró HHSI 5246** (230-240V~; 50Hz; 520W)**,** termékeink, amelyekre ezen nyilatkozat vonatkozik, megfelelnek az **2006/42/EK** (Gépirányelv), **2004/108/EK** (EMV iréanyelv), **2011/65/EU** (RoHS irányelv) és **2000/14/EK** (Zajról szóló irányvonal) beleértve ezek módosításait is, idevonatkozó biztonsági és egészségvédelmi követelményeinek. Az EG-irányelvekben megjelölt biztonsági és egészségvédelmi követelmények szakszerű megvalósításához a következő szabványokat és / vagy műszaki specifikáció(k) kerültek felhasználásra:

EN 60745-1:2009; EN 60745-2-15:2009+A1; EN 60745-1/A11:2010
EN 55014-1:2006/A1:2009/A2:2011; EN 55014-2/A2:2008; EN 61000-3-2/A2:2009; EN 61000-3-3:2008

mért hangteljesítményszint	100 dB (A)
garantált hangteljesítményszint	104 dB (A)

Egyezőségi értékelési eljárás a 2000/14/EK irányelv V. melléklete szerint

A gyártási éve a típustáblán található, ezen kívül megállapítható a folyamatos gyári szám alapján is.

Münster, 01.08.2014

Gerhard Knorr, Műszaki vezetés Ikra GmbH

A műszaki dokumentáció megőrzése: Gerhard Knorr, Kärcherstraße 57, DE-64839 Münster

SI

ES - Izjava o skladnosti

ikra GmbH (trgovska družba z omejeno odgovornostjo)**, Schlesierstraße 36, D-64839 Münster,** izjavljamo s polno odgovornostjo, da je izdelek **ELEKTRIČNE ŠKARJE ZA ŽIVO MEJO HHSI 5246** (230-240V~; 50Hz; 520W) za katerega velja ta izjava, v skladu z varnostnimi in zdravstvenimi zahtevami po normativu ES **2006/42/ES** (Strojne smernice), **2004/108/EGS** (EMV Smernice), **2011/65/EU** (direktiva o RoHS) **2000/14/EG** (Pravilnik o hrupu) vključno s spremembami. Za uresničitev varnostnih in zdravstvenih zahtev, ki so imenovane v smernicah ES, so se uporabile naslednje norme ter standardi in / ali tehnična(-ne) specifikacija(-je):

EN 60745-1:2009; EN 60745-2-15:2009+A1; EN 60745-1/A11:2010
EN 55014-1:2006/A1:2009/A2:2011; EN 55014-2/A2:2008; EN 61000-3-2/A2:2009; EN 61000-3-3:2008

Nivo zvočnega tlaka	100 dB (A)
Nivo zvočne moči	104 dB (A)

Izmerjeni postopek po dodatku V / Smernica 2000/14/EG

Leto izdelave je natisnjeno na ploščici s podatki o tipu in dodatno ugotovljivo na podlagi zaporedne serijske številke.

Münster, 01.08.2014

Gerhard Knorr, Tehnično vodstvo: Ikra GmbH

Shranjevanje tehničnih dokumentov: Gerhard Knorr, Kärcherstraße 57, DE-64839 Münster

HR

EG-izjava o konformnosti

Mi, **ikra GmbH, Schlesierstraße 36, D-64839 Münster,** na vlastitu odgovornost izjavljujemo da su proizvodi **Škare za obrezivanje živice HHSI 5246** (230-240V~; 50Hz; 520W)**,** na koje se odnosi ova izjava, u skladu s postojećim odredbama o sigurnosti i zdravlju EG-direktive **2006/42/EG** (smjernica za strojeve), **2004/108/EG** (EMV-direktiva) , **2011/65/EU** (RoHS-direktiva)i **2000/14/EG** (direktiva o jačini zvuka). Za stručnu primjenu odredbi o sigurnosti i zdravlju imenovanih u EG-direktivama upotrijebljene su sljedeće norme i/ili tehničke specifikacije:

EN 60745-1:2009; EN 60745-2-15:2009+A1; EN 60745-1/A11:2010
EN 55014-1:2006/A1:2009/A2:2011; EN 55014-2/A2:2008; EN 61000-3-2/A2:2009; EN 61000-3-3:2008

izmjerena razina jačine zvuka	100 dB(A)
zajamčena razina jačine zvuka	104 dB (A)

Postupak o postojanju konformnosti po prilogu V / smjernica 2000/14/EG

Godina proizvodnje je otisnuta na označnoj pločici i dodatno se može utvrditi uz pomoć tekućeg serijskog broja.

Münster, 01.08.2014

Gerhard Knorr, Tehnička uprava Ikra GmbH

Pohranjivanje tehničke dokumentacije: Gerhard Knorr, Kärcherstraße 57, DE-64839 Münster

BG

Декларация за съответствие в ЕО

Ние, **ikra GmbH, Schlesierstraße 36, D-64839 Münster,** декларираме на собствена отговорност, че продуктите **Ножица за жив плет HHSI 5246** (230-240V~; 50Hz; 520W), за които се отнася настоящата декларация, отговарят на съответните предпазни и здравословни изисквания на Директивита на **2006/42/EO** (версия на Директивата за машини), **2004/108/EO** (EMV-Директива), **2011/65/EU** (RoHS-Директива) и **2000/14/EO** (Директива за шум). За правилното прилагане на назованите в Директивите на ЕО предпазни и здравословни изисквания са взети следните стандарти и/или технически спецификации:

EN 60745-1:2009; EN 60745-2-15:2009+A1; EN 60745-1/A11:2010
EN 55014-1:2006/A1:2009/A2:2011; EN 55014-2/A2:2008; EN 61000-3-2/A2:2009; EN 61000-3-3:2008

измерено ниво на звукова мощност 100 dB (A)
гарантирано ниво на звукова мощност 104 dB (A)

Метод за оценка на съответствие съгласно Приложение V/ Директива 2000/14/EO

Годината на производство е отбелязана на типовата табелка, а също така може да бъде установена според серийния номер.

Münster, 01.08.2014

Gerhard Knorr, Технически директор на Ikra GmbH

Техническата документация се съхранява на адрес: Gerhard Knorr, Kärcherstraße 57, DE-64839 Münster

TR

AB Uygunluk Deklarasyonu

Biz, **ikra GmbH, Schlesierstraße 36, D-64839 Münster,** sorumluluğu sadece bize ait olmak üzere, bu deklarasyonun dayandığı ürünlerın **HHSI 5246** (230-240V ~, 50HZ; 520W), **2006/42/EC** (makine direktif), **2004/108/**EC (Elektromanyetik Uygunluk Direktifi), **2011/65/EU** (RoHS-dırektıfı) ve **2000/14/EC** (Gürültü Direktifi) sayılı AB direktiflerinin ilgili güvenlik ve sağlık taleplerini yerine getirdiklerini beyan ederiz. AB direktiflerinde belirtilen güvenlik ve sağlık taleplerinin uygun biçimde uygulanması için aşağıdaki normlar ve/veya tekni k spesifikasyona (spesifikasyonlara) başvurulmuştur:

EN 60745-1:2009; EN 60745-2-15:2009+A1; EN 60745-1/A11:2010
EN 55014-1:2006/A1:2009/A2:2011; EN 55014-2/A2:2008; EN 61000-3-2/A2:2009; EN 61000-3-3:2008

ölçülen ses basıncı seviyesi 100 dB (A)
garanti edilen ses basıncı seviyesi 104 dB (A)

2000/14/EC direktifinin V. ekine göre uygunluk değerlendirme yöntemi

İmalat yılı ürün etiketinde yazılıdır ve ayrıca seri numarası yoluyla da alınabilir.

Münster, 01.08.2014

Gerhard Knorr, Teknık Yönetım Ikra GmbH

Teknık evrakların muhafaza edilmesi: Gerhard Knorr, Kärcherstraße 57, DE-64839 Münster

DK

Erklæring om EF-konformitet

Vi, **ikra GmbH, Schlesierstraße 36, D-64839 Münster,** erklæerepå eget ansvar, at produkt **Hækkeklipperen HHSI 5246** (230-240V~; 50Hz; 520W), til hvilke denne erklæring henholder sig, tilsvarer de pågældende sikkerheds- og sundhedskrav efter retningslinjer af Europæisk fællesskab **2006/42/EF** (maskindirektiv), **2004/108/EF** (Retningslinje EMV), **2011/65/EU** (Retningslinje RoHS) og **2000/14/EF** (støjdirektiv), inklusive deres ændringer. For at rigtig virkeliggøre sikkerheds- og sundhedskrav, som var nævnte i retningslinjer EF, var der udnyttede følgende normer og/eller tekniske specifikationer:

EN 60745-1:2009; EN 60745-2-15:2009+A1; EN 60745-1/A11:2010
EN 55014-1:2006/A1:2009/A2:2011; EN 55014-2/A2:2008; EN 61000-3-2/A2:2009; EN 61000-3-3:2008

målt lydeffektniveau 100 dB (A)
garanteret lydeffektniveau 104 dB (A)

Konformitetsbedømmelsesmetode i h.t. tillæg V / direktiv 2000/14/EF

Fabrikationsår er angivet på typeskiltet og kan endvidere konstateres ved hjælp af det fortløbende serienummer.

Münster, 01.08.2014

Gerhard Knorr, Teknisk ledelse Ikra GmbH

Opbevarelse af de tekniske materialer: Gerhard Knorr, Kärcherstraße 57, DE-64839 Münster

NO

Erklæring om EF-overensstemmelse

Vi, **ikra GmbH, Schlesierstraße 36, D-64839 Münster**, er fullt ut og eneansvarlig for ar produkter **HHSI 5246** (230-240V ~, 50HZ; 520W), som denne erklæringen gjelder for, svarer til gjeldende krav utlinjet i EFs direktiv for sikkerhet og helsevern **2006/42/EF** (maskindirektiv), **2004/108/EF**(EMVs direktiv), **2011/65/EU** (RoHS-direktiv), **2000/14/EF** (støydirektiv), inkludert deres endringer. For behørig iverksettelse av kravene til sikkerhet og helsevern anført i EFs direktiver, er følgende normer og/eller tekniske spesifikasjoner benyttet:

EN 60745-1:2009; EN 60745-2-15:2009+A1; EN 60745-1/A11:2010
EN 55014-1:2006/A1:2009/A2:2011; EN 55014-2/A2:2008; EN 61000-3-2/A2:2009; EN 61000-3-3:2008

målt lydeffektnivå	100 dB (A)
garantert lydeffektnivå	104 dB (A)

Metode for vurdering av samsvar i henhold til tillegg V / direktiv 2000/14/EC

Konstruksjonsåret er angitt på merkeplaten og kan i tillegg fastslås ved hjelp av det fortløpende serienummeret.

Münster, 01.08.2014

Gerhard Knorr, Teknisk ledelse Ikra GmbH

Oppbevaring av de tekniske dokumentene: Gerhard Knorr, Kärcherstraße 57, DE-64839 Münster

SE

Förklaring ES om överensstämmelse

Vi, **ikra GmbH, Schlesierstraße 36, D-64839 Münster,** förklarar på eget ansvar att produkter **HHSI 5246** (230-240V ~, 50HZ; 520W**),** som denna förklaring innefattar, uppfyller krav på säkerhet och hälsa **2006/42/EG** (Maskindirektiv), **2004/108/EG** (Direktiv EMW), **2011/65/EU** (Direktiv RoHS), **2000/14/EG** (bullerdirektiv), inklusive deras ändringar. För att uppfylla krav på säkerhet och hälsa från direktiv ES, har man använt följande normer och/eller tekniska specifikationer:

EN 60745-1:2009; EN 60745-2-15:2009+A1; EN 60745-1/A11:2010
EN 55014-1:2006/A1:2009/A2:2011; EN 55014-2/A2:2008; EN 61000-3-2/A2:2009; EN 61000-3-3:2008

Mätt ljudeffektsnivå	100 dB (A)
Garanterad ljudeffektsnivå	104 dB (A)

Värderingsförfarande av konformitet enligt supplement V / riktlinjer 2000/14/EG

Tillverkningsåret står på typskylten och kan dessutom beräknas med hjälp av det löpande serienumret.

Münster, 01.08.2014

Gerhard Knorr, Teknisk ledning Ikra GmbH

Deponering av de tekniska handlingarna: Gerhard Knorr, Kärcherstraße 57, DE-64839 Münster

FI

Vakuutus EU yhdenmukaisuudesta

Me, **ikra GmbH, Schlesierstraße 36, D-64839 Münster,** vakuutamme omalla vastuullamme, että seuraava tuote Nurmikon viimeistelijä **HHSI 5246** (230-240V ~, 50HZ; 520W**),** joita tämä vakuutus koskee, vastaavat EU:n määräysten vastaavia vaatimuksia turvallisuudesta ja terveyden suojelusta **2006/42/EY** (konedirektiivi), **2004/108/EY** (EMV määräykset), **2011/65/EU** (RoHS määräykset**), 2000/14/EY** (melua koskeva direktiivi), niiden muutokset mukaan lukien. EU:n määräyksissä mainittujen turvallisuus- ja terveydensuojelu- vaatimusten oikeaa toteuttamista varten on käytetty seuraavia normeja ja/tai teknisiä erittelyjä:

EN 60745-1:2009; EN 60745-2-15:2009+A1; EN 60745-1/A11:2010
EN 55014-1:2006/A1:2009/A2:2011; EN 55014-2/A2:2008; EN 61000-3-2/A2:2009; EN 61000-3-3:2008

mitattu äänen tehotaso	100 dB (A)
taattu äänen tehotaso	104 dB (A)

Yhdenmukaisuuden arviointimenetelmä liitteen V mukaan / ohjesääntö 2000/14/EG

Valmistusvuosi on painettu arvokilpeen, ja se voidaan myös selvittää juoksevan sarjanumeron perusteella.

Münster, 01.08.2014

Gerhard Knorr, Tekninen johto Ikra GmbH

Teknisten asiakirjojen säilytys: Gerhard Knorr, Kärcherstraße 57, DE-64839 Münster

EE

Euroopa Liidu vastavusdeklaratsioon

Meie, **ikra GmbH, Schlesierstraße 36, D-64839 Münster**, kinnitame omal vastutusel, et käesolevas deklaratsioonis käsitletav seade, st **Põõsalõikur HHSI 5246** (230-240V~; 50Hz; 520W), vastab tööohutust ja töötervishoidu käsitlevatele ELi direktiividele **2006/42/EÜ** (masinadirektiiv), **2004/108/EÜ** (elektromagnetilist ühilduvust käsitlev direktiiv), **2011/65EU** (RoHS direktiiv) ja **2000/14/EÜ** (müradirektiiv), sh nende muudetud redaktsioonides. ELi eeskirjades sätestatud ohutus- ja tervisekaitsenõuete õige rakendamise tagamiseks kasutatakse järgmisi standardeid ja/või tehnilisi liigitusi:

EN 60745-1:2009; EN 60745-2-15:2009+A1; EN 60745-1/A11:2010
EN 55014-1:2006/A1:2009/A2:2011; EN 55014-2/A2:2008; EN 61000-3-2/A2:2009; EN 61000-3-3:2008

mõõdetud helivõimsuse tase	100 dB (A)
garanteeritud helivõimsuse tase	104 dB (A)

Vastavus tehti kindlaks direktiivi 2000/14/EÜ lisas V kehtestatud korras.

Valmistamisaasta on trükitud andmesildile ja selle saab teada järjestikuse seerianumbri järgi.

Münster, 01.08.2014

Gerhard Knorr, tehniline juhatus Ikra GmbH

Tehnilise dokumentatsiooni asukoht: Gerhard Knorr, Kärcherstraße 57, DE-64839 Münster

DE Garantiebedingungen

Für dieses Werkzeug leisten wir unabhängig von den Verpflichtungen des Händlers aus dem Kaufvertrag gegenüber dem Endabnehmer wie folgt Garantie:

Die Garantiezeit beträgt 24 Monate und beginnt mit der Übergabe die durch Originalkaufbeleg nachzuweisen ist. Bei kommerziellem Einsatz sowie Verleih reduziert sich die Garantiezeit auf 12 Monate. Ausgenommen von der Garantie sind Verschleißteile, Akkus und Schäden die durch Verwendung falscher Zubehörteile, Reparaturen mit Nichtoriginalteilen, Gewaltanwendungen, Schlag und Bruch sowie mutwillige Motorüberlastung entstanden sind. Garantieaustausch erstreckt sich nur auf defekte Teile, nicht auf komplette Geräte. Garantiereparaturen dürfen nur von autorisierten Werkstätten oder vom Werkskundendienst durchgeführt werden. Bei Fremdeingriff erlischt die Garantie.

Porto, Versand- und Nachfolgekosten gehen zu Lasten des Käufers.

GB Warranty

For this tool, the company provides the end user - independently from the retailer‘s obligations resulting from the purchasing contract - with the following warranties:

The warranty period is 24 months beginning from the hand-over of the device which has to be proved by the original purchasing document. For commercial use and use for rent, the warranty period is reduced to 12 months. Wearing parts, rechargeable batteries and defects caused by the use of non fitting accessories, repair with parts that are not original parts of the manufacturer, use of force, strokes and breaking as well as mischievous overloading of the motor are excluded from this warranty. Warranty replacement does only include defective parts, not complete devices. Warranty repair shall exclusively be carried out by authorized service partners or by the company‘s customer service. In the case of any intervention of not authorized personnel, the warranty will be held void.

All postage or delivery costs as well as any other subsequent expenses will be borne by the customer.

FR Conditions de garantie

Indépendamment des obligations ressortant du contrat de vente conclu par le fournisseur avec le consommateur final, nous accordons pour cet appareil la garantie suivante:

La période de garantie est de 24 mois et entre en vigueur à la remise de l‘outil qui sera justifiée par présentation du bon d‘achat original. En cas d‘utilisation commerciale ou de location, la période de garantie se limite à 12 mois. Les pièces d‘usure, les accus et les dommages dus à l‘utilisation de pièces non conformes, à des réparations effectuées avec des pièces non originales, à l‘exercice de la force, à des coups, une destruction ou une surcharge intentionnelle du moteur sont exclus de la garantie. Les échanges sous garantie ne concernent que les pièces défectueuses et non les appareils complets. Les réparations sous garantie ne peuvent être effectuées que par des ateliers autorisés ou par le service après-vente de l‘usine.

La garantie s‘éteint en cas d‘intervention étrangère au fournisseur agréé.

Les frais de port, d‘expédition et autres frais annexes sont à la charge du client.

IT GARANZIA

Per questo attrezzo, indipendentemente dagli obblighi del commerciante di fronte al consumatore, concediamo la seguente garanzia:

Il periodo della garanzia è di 24 mesi ed esso ha inizio al momento dell‘acquisto, il quale è da comprovare mediante lo scontrino fiscale. Se l‘apparecchio viene utilizzato in modo commerciale, o se viene affittato, questo periodo è ridotto a 12 mesi. Sono esclusi dalla garanzia: le componenti soggetti ad usura, batteria e danni che sono causati dall‘utilizzo di accessori non conformi, da riparazioni con componenti non originali, dall‘utilizzo di troppa forza, da colpi e rotture come anche il sovraccarico volontario del motore. La sostituzione nell‘ambito della garanzia si riferisce unicamente alle componenti difettose e non agli apparecchi completi. Le riparazioni, nell‘ambito della garanzia, si devono eseguire unicamente presso officine autorizzate o presso il servizio clienti dello stabilimento. Al momento di un intervento non autorizzato, la garanzia cessa di persistere.

I spedizione e quelle seguenti le stesse vanno a carico dell‘acquirente.

ES

Condiciones de garantía

Independientemente de las obligaciones del vendedor derivadas del contrato de compra, por esta herramienta le concedemos al comprador final la siguiente garantía:

La garantía asciende a 24 meses y empieza con la entrega que deberá ser demostrada por el comprobante de compra original. En el caso de una aplicación comercial, así como de un alquiler, el período de garantía se reduce a 12 meses. De la garantía están excluidas las piezas de desgaste, acumulador y los daños que se han originado por el empleo de piezas accesorias equivocadas, reparaciones con piezas no originales, uso de la fuerza, golpe y rotura, así como una sobrecarga con intención del motor. La sustitución cubierta por la garantía se extiende únicamente a piezas defectuosas y no a aparatos completos. Reparaciones cubiertas por la garantía deberán ser efectuadas sólo por talleres autorizados o por el Servicio de Postventa de la fábrica. La garantía caducará en el caso de una intervención ajena.

Porte, costes de envío y subsiguientes corren a cargo del comprador.

NL

Garantievoorwaarden

Voor dit apparaat geven wij onafhankelijk van de verplichtingen die de handelaar volgens de koopovereenkomst ten opzichte van de eindafnemer heeft, als volgt garantie:

De garantieperiode bedraagt 24 maanden en begint bij de overdracht, welke door een originele koopbon bewezen moet kunnen worden. Bij commerciële toepassing alsook bij verhuur is de garantie beperkt tot 12 maanden. Uitgezonderd van de garantie zijn de slijtbare onderdelen, accu's en de schades die ontstaan zijn door het gebruik van verkeerde accessoires, door reparaties met onderdelen die niet origineel bij dit apparaat horen, door gebruik van geweld, door slag en breuk, alsook door opzettelijke overbelasting van de motor. Inruil op basis van de garantie heeft enkel betrekking op de defecte onderdelen, niet op complete apparaten. Reparaties die met de garantie samenhangen, mogen alleen worden verricht door goedgekeurde werkplaatsen of door de klantenservice van de fabriek. Bij reparaties door anderen vervalt de garantie.

Portokosten, verzendkosten en bijkomende kosten komen ten laste van de koper.

PL

Warunki gwarancji

W przypadku niniejszego narzędzia udzielamy niezależnie od zobowiązań dystrybutora wywodzących się z umowy kupna w stosunku do użytkownika końcowego następującej gwarancji:

Okres gwarancji wynosi 24 miesiące i zaczyna się w dniu przekazania urządzenia, który należy udowodnić przy pomocy oryginalnego pokwitowania kupna. W przypadku zastosowania komercjalnego a także wynajmu okres gwarancji redukuje się do 12 miesięcy. Od świadczeń gwarancyjnych wyklucza się części zużywalne, akumulatory i szkody, które powstały na skutek zastosowania błędnych części wyposażenia, napraw przy zastosowaniu nie oryginalnych części zamiennych, zastosowania siły, uderzenia lub złamania. Wymiana gwarancyjna dotyczy jedynie części uszkodzonych, a nie urządzeń w całości. Naprawy gwarancyjne mogą przeprowadzać jedynie autoryzowane warsztaty względnie serwis producenta. W przypadku manipulacji przez osoby drugie gwarancja gaśnie.

Kupujący ponosi koszty pocztowe, przesyłki, a także koszty powstałe w następstwie.

CZ

Zárucní podmínky

Nezávisle od závazku prodejce vyplývajích z kupní smlouvy vuci finálnímu odberateli poskytujeme na toto náradí následující záruku:

Zárucní doba je 24 mesícu a zacíná predáním, které je treba prokázat originálním pokladním dokladem. U komercního užívání a pujcování se zárucní doba snižuje na 12 mesícu. Záruka se nevztahuje na díly podléhající rychlému opotrebení, baterií a na škody vzniklé v dusledku používání nesprávného príslušenství a oprav za použití ne originálních dílu a v dusledku použití násilí, úderu nebo rozbití a svévolného pretížení motoru. V rámci záruky se provádí pouze výmena defektních dílu, a ne kompletních prístroju. Opravy v záruce smejí provádet pouze autorizované opravny nebo podnikový servis. V prípade cizích zásahu záruka zaniká.

Porto, zasilatelské jakož i následné náklady nese kupující.

SK Záručné podmienky

Nezávázne od záväzku predajcu vyplývajúceho z kúpnej zmluvy voči finálnemu odberateľovi poskytujeme na toto elektrické náradie nasledujúcu záruku:

Záručná doba je 24 mesiacov a začína predajom, ktoré je potrebné preukáza originálom predajného dokladu. Pri komerčnom užívaní a požičiavaní sa záručná doba znižuje na 12 mesiacov. Záruka sa nevz ahuje na diely podliehajúce rychlému opotrebovaniu, akumulátorov a na škody vzniknuté v dôsledku používania nesprávneho príslušenstva a oprav, na použitie nie originálnych dielov a v dôsledku použitia násilia, úderu, alebo rozbitia a svojvoľného pre aženia motora. V rámci záruky sa robí iba výmena defektných dielov, a nie kompletných prístrojov. Opravy v záruke smú vykonáva iba autorizované opravovne, alebo podnikový servis. V prípade cudzích zásahov záruka zaniká.

Porto, zasielateľské ako aj iné následné náklady nesie kupujúci.

HU Garanciális feltételek

Erre a szerszámra - a kereskedő adásvételi szerződés szerinti kötelezettségétől függetlenül - az alábbiak szerint vállalunk garanciát:

A garancia ideje 24 hónap az átadástól számítva, amelyet az eredeti vásárlási blokkal kell igazolni. Ipari használat, valamint kölcsönzés esetén a garanciális idő 12 hónapra csökken. A garancia nem vonatkozik kopó alkatrészekre, akkumulátor, nem megfelelő tartozékok használatából, nem originál alkatrészekkel végzett javításokból, erőszak alkalmazásából, ütésből, törésből eredő károkra. A garanciális csere csak a hibás alkatrésze terjed ki, nem a komplett készülékre. Garanciális javításokat csak az erre felhatalmazott szerviz műhelyek, vagy a gyári vevoszolgálat végezhetnek. Illetéktelen beavatkozás esetén a garancia megszunik.

Postai, szállítási és járulékos költségek a vevot terhelik.

SI Garancijski pogoji

Za to električno napravo dajemo garancijo, neodvisno od obveznosti in dolžnosti prodajalca iz kupne pogodbe, do kupca:

Garancijski čas znaša 24 mesecev in se začne z nakupom, ki se dokazuje z originalnim računom. Pri komercialni uporabi ali izposoji se garancijski čas zniža na 12 mesecev. Garancija ne zajema delov, ki se hitro obrabijo, škode, akumulator, ki je nastala zaradi uporabe napačnih priključkov, popravil z neoriginalnimi rezervnimi deli, uporabe sile, udarcev in zloma ter namerne preobremenitve motorja. Zamenjava v okviru garancije zajema samo poškodovane dele in ne celega aparata. Garancijska popravila lahko opravlja samo pooblaščena delavnica ali servisna služba. Pri tujem posegu garancija preneha veljati.

Poštnina, stroški pošiljanja in posledični stroški so breme kupca.

HR Uslovi garancije

Za ovaj uređaj dajemo bez obzira na obaveze trgovca iz kupovnog ugovora, krajnjem potrošaču sledeću garanciju:

Vreme trajanja garancije iznosi 24 meseca, a počinje sa predajom koja se treba dokazati originalnim računom. Kod komercijalne upotrebe i iznajmljivanja se vreme garancije skraćuje na 12 meseci. Iz garancije su isključeni potrošni delovi, akumulatorima i štete, koje nastanu upotrebom neispravnih dodatnih delova, popravaka sa neoriginalnim delovima, primene sile, udara i loma kao i nasilnog preopterećenja motora. Garancija na izmenu se proteže samo na neispravne delove, ne na kompletne uređaje. Popravke pod garancijom sme provesti samo ovlaštena radionica ili servisna služba proizvođača. Kod stranih zahvata garancija propada.

Troškove poštarine, pošiljke i posledične troškove snosi kupac.

BG

Гаранция

За този инструмент компанията дава на крайния клиент – независимо от задълженията на продавача, изхождащи от договора за покупка – следните гаранции:
Гаранционният период е 24 месеца, започващ да тече от предаването на уреда, доказано с оригинален документ за покупка. При търговска употреба или при използване за отдаване под наем гаранционния срок се намалява на 12 месеца. Износващи се части, акумулатор и дефекти, предизвикани от употребата на неправилни аксесоари, ремонт с части, които не са оригинални части на производителя, използване на сила, удар или счупване, както и вредни претоварвания на двигателя се изключват от тази гаранция. Гаранционната замяна включва само дефектиралите части, не цели изделия. Гаранционните ремонти трябва да бъдат извършвани изключително от оторизирани сервизи или от клиентските сервизи на компанията. В случай на каквато и да е интервеция от неоторизирано лице гаранцията става невалидна.
Всички пощенски разходи и разходи по доставка, както и вички други допълнителни разноски са за сметка на клиента.

TR

Garanti koşulları

Bu satış anlaşmasına dayalı olarak satıcının alıcıya karşı olan sorumluluklarından bağımsız olarak bu elektrikli alet için aşağıdaki hususları garanti etmekteyiz:

Garanti süresi 24 aydır ve bu süre devralma/alım ile başlar ve bunun orjinal satın alış makbuzu ile kanıtlanması gerekir. Ticari olarak kullanıldığında veya ödünç verme dükkanları için garanti süresi 12 ay ile sınırlıdır. Aşınan parçalar, bataryalar ve yanlış aksesuar parçaların kullanılmasından kaynaklanan hasarlar, orjinal parçaların takılmadığı tamirler, kuvvet kullanılmasından, vurma ve kırılmadan ve motorun fazla zorlanmasından kaynaklanan hasarlar garanti kapsamı içine girmemektedir. Garanti kapsamında değiştirme yalnız arızalı parçalar için geçerlidir, komple alet için geçerli değildir. Garanti kapsamındaki tamirler yalnız yetkili tamirhaneler veya fabrikanın müşteri servisi tarafından yapılabilir. Başkasının aleti açması durumunda garanti söz konusu değildir.

Posta, gönderme ve diğer takip eden masrafları alıcı karşılamak zorundadır.

RU

Условия гарантии

На этот электроинструмент мы предаставляем независимо от обязанностей продавца по отношению к конечному покупателю по договору купли-продажи гарантию как указано ниже:

Гарантийное время составляет 24 месяца и начинается с момента передачи, которое подтверждается наличием оригинала чека. При коммерческом применении, а также аренде гарантийное время сокращается до 12 месяцев. Гарантия не предоставляется на быстроизнашивающиеся части, батарея и поломки, вызванные применением неподходящих принадлежностей, ремонтом с использованием неоригинальных запчастей, применением силы, ударом, а также преднамеренной перегрузкой мотора. Гарантийная замена распространяется только на испорченные части, а не на устройства в целом. Гарантийные ремонты могут проводиться только уполномоченными мастерскими или отделом сервиса завода-изготовителя. При постороннем вмешательстве гарантия теряет силу.

Почтовый сбор, стоимость пересылки и последующие издержки оплачиваются покупателем.

DK

Garantibetingelser

For dette værktøj yder vi uafhængig af forhandlerens forpligtelser i købekontrakten over for forbrugeren garanti på følgende måde:

Garantitiden er på 24 måneder og starter med udleveringen, som skal kunne dokumenteres med en originalkvittering. Ved kommerciel anvendelse samt udlejning reduceres garantitiden til 12 måneder. Undtaget fra garantien er sliddele, batterier og skader, der er opstået på grund af anvendelse af forkerte tilbehørsdele, reparationer med brug af fremmede dele, magtanvendelse, slag og brud samt forsætlig overbelastning af motoren. Garantiudskiftning omfatter kun defekte dele, og ikke komplette apparater. Garantireparationer må kun udføres i autoriserede værksteder eller af producentens service. Garantien slettes ved reparation gennem andre.

Porto-, forsendelses- og efterfølgende omkostninger afholdes af køberen.

NO

Garantivilkår

For dette verktøyet gir vi følgende garanti, uavhengig av forhandlers forpliktelser overfor kjøper på grunnlag av kjøpekontrakten:

Garantitiden er 24 måneder og begynner ved levering. Dette dokumenteres ved original kjøpskvittering. Ved kommersiell bruk og ved utleie reduseres garantitiden til 12 måneder. Unntatt fra garantien er slitasjedeler, batteriet og skader som måtte oppstå på grunn av bruk av feil tilbehørsdeler, reparasjoner med ikke-originaldeler, bruk av makt, slag og brudd, samt bevisst overbelastning av motoren. Garantibytte er begrenset til å gjelde defekte deler, ikke komplett utstyr. Garantireparasjoner skal kun utføres av autoriserte verksteder eller av fabrikkens kundeservice. Ved inngrep av ikke autoriserte instanser tapes garantien.

Porto, forsendelses- og følgeutgifter må kunden bære.

SE

Garantivillkor

På det här verktyget ger vi slutkonsumenten följande garanti oberoende av handlarens skyldigheter ur köpeavtalet:

Garantitiden uppgår till 24 månader och börjar vid överlämnandet, som måste intygas genom köpekvittot i original. Vid kommersiell användning samt uthyrning minskar garantitiden till 12 månader. Undantagna från garantin är förslitningsdelar, batterier och skador som uppstått till följd av användning av fel tillbehör, reparationer med icke originaldelar, våldsinverkan, slag och brott samt avsiktlig motoröverbelastning. Garantibyte omfattar endast defekta delar, inte hela apparaten. Garantireparationer får endast utföras av auktoriserade verkstäder eller av tillverkarens kundtjänst. Vid externa ingrepp upphör garantin att gälla.

Porto, leverans- och följdkostnader står köparen för.

FI

Takuuehdot

Myönnämme tälle sähkötyökalulle seuraavan, laitteen myyjän takuusitoumuksista riippumattoman takuun seuraavasti:

Takuuaika on 24 kuukautta ja se alkaa ostokuittiin merkitystä laitteen ostopäivästä lukien. Kaupallisessa- tai lainakäytössä takuu supistuu 12 kuukauteen. Takuu ei kata kuluvien osien, akkujen, vikoja ja vaurioita, jotka ovat aiheutuneet väärien lisävarusteiden käytöstä, korjauksista muilla kuin alkuperäisvaraosilla, väkivaltaisesta käsittelystä, iskuista tai murtumista sekä tahallisesta moottorin ylikuormituksesta. Takuu koskee vain viallisia osia, ei kokonaisia laitteita. Takuukorjaukset saa suorittaa vain valtuutetut korjaajat tai tehtaan asiakaspalvelu. Takuu ei ole voimassa, jos laitetta ovat korjanneet asiantuntemattomat henkilöt.

Postitus-, kuljetus- ja lisäkustannuksia ei hyvitetä.

EE

Garantiitingimused

Anname sellele alljärgneva, seadme müüja garantiikohustustest sõltumatu garantii.

Garantiiaeg on 24 kuud, mis algab ostutšekile märgitud seadme ostukuupäevast. Kommerts- või rendikasutuses väheneb garantiiaeg 12 kuuni. Garantii ei kata kuluvate osade, aku, vigu ja kahjustusi, mis on tekkinud valede lisaseadmete kasutamisest, parandamisest mitte-originaalvaruosadega, üleliigse jõu rakendamisest seadme kasutamisel, löökidest või murdumistest ning tahtlikust mootori ülekoormamisest. Garantii kehtib vaid defektiga osadele, mitte tervetele seadmetele. Garantiiremonti võivad teha vaid volitatud hooldusfirmad või tehase klienditeenindus.

Posti-, saatmis- ja lisakulusid ei hüvitata.

CTC – UNIT d.o.o., Cesta Dolomitskega odreda 10,
1000 Ljubljana, telefon: 08 205 2540, info@ctc-unit.com

Garancijski list št.

Izdelek

Tip

tovarniška št. _____

garancijska doba 24 (štiriindvajstet) mesecev

datum izročitve blaga _____

podpis prodajalca _____

žig

Garancijska izjava

Izdajatelj garancijskega lista prevzame obveznost, da bo izdelek v garancijskem roku brezhibno deloval **in jamči za lastnosti ali brezhibno delovanje v garancijskem roku, ki začne teči z izročitvijo blaga potrošniku**. V garancijskem roku bomo odstranili vse pomanjkljivosti in okvare na izdelku, ki bi nastale ob normalni uporabi izdelka, pod pogojem, da v izdelek niso posegale osebe, ki nimajo pooblastila izdajatelja garancijskega lista in da so bili uporabljeni originalni deli. Če izdelek ne bo popravljen v 45. dneh, ga bomo zamenjali. Garancija velja, če je datum izročitve na garancijskem listu potrjen z žigom in podpisom prodajalca in s predložitvijo originalnega računa o nakupu. V garancijskem roku poravnamo stroške v zvezi z odstranitvijo pomanjkljivosti ali okvar ter stroške morebitnega prevoza pokvarjenega izdelka, če bo izdelek poslan v trgovino v kateri je bil kupljen. Stroške prevoza bomo obračunali po veljavni poštni tarifi. **Reklamacijo izdelka bomo upoštevali samo, če je izdelek v popravilo dostavljen skupaj s celotnim pripadajočim priborom in kompletno originalno embalažo. V primeru, da je aparat poslan na servis v brezhibnem stanju, zaračunavamo stroške diagnostike aparata in prevozne stroške.** Garancijski rok bo podaljšan za toliko dni, kolikor je trajalo popravilo izdelka. Servisiranje izdelka in rezervni deli so zagotovljeni za dobo 3 (treh) let po preteku garancijske dobe; Uradni list RS, št. 73 z dne 29.7.2003. **Ozemeljsko območje veljavnosti garancije:** Republika Slovenija

Opozorilo: Garancija ne izključuje pravic potrošnika, ki izhajajo iz odgovornosti, prodajalca za napake na blagu. Dajalec garancije jamči za lastnosti ali brezhibno delovanje v garancijskem roku, ki začne teči z izročitvijo blaga potrošniku

POOBLAŠČENI SERVIS:

ikra GmbH
Schlesierstraße 36
D-64839 Münster / Altheim

JAMSTVO

Za ovaj uređaj dajemo, bez obzira na obveze trgovca iz kupovnog ugovora, krajnjem potrošaču slijedeće jamstvo:

Vrijeme trajanja jamstva iznosi 24 mjeseca, a počinje prodajom uređaja što se dokazuje originalnim računom. Kod komercijalne uporabe i iznajmljivanja rok jamstva skraćuje se na 12 mjeseci. Iz jamstva su isključeni potrošni dijelovi i štete koje nastanu uporabom neispravnih dodatnih dijelova, popravaka sa neoriginalnim dijelovima, primjene sile, udara i loma kao i nasilnog preopterećenja motora.

Jamstvo na zamjenu odnosi se samo na neispravne dijelove, a ne na kompletne uređaje. Popravak u jamstvenom roku smije provesti samo ovlašteni servis ili servisna služba proizvođača. U slučaju zahvata od strane neovlaštenih servisa, jamstvo više ne vrijedi.

Troškove poštarine, pošiljke i vezane troškove snosi kupac.

Proizvod	**Tvornički broj**
Datum prodaje	

SERVIS:

VAR - ERCO d.o.o.
Stipana Vilova 14A
HR – 10090 ZAGREB

Tel. +385 91 571 3164
Fax +385 1 3430 820

JÓTÁLLÁSI JEGY 2014

1. Vállalkozás neve és címe:

2. Termék megnevezése:

3. Termék típusa:

4. Termék gyártási száma (ha van):

5. Gyártó neve és címe (ha nem azonos a Vállalkozóval):

6. Vásárlás (termék átadás) időpontja: .....Eladó(PH): .....

7. Üzembe helyezés időpontja: .....Üzembe helyező vállalkozó(PH): .....

7/a. JAVÍTÁS (csere) ESETÉN TÖLTENDŐ KI!

A jótállási igény bejelentésének időpontja: .....

Javításra átvétel időpontja: .....

Hiba oka: .....

Javítás módja: .....

A termék fogyasztó részére való visszaadásának időpontja: .....

A jótállás – kijavítás időtartamával meghosszabbított – új határideje: .....

Csereigény érvényesítése esetén: .....**kicserélve**.....**(csere időpontja)**

7/b. JAVÍTÁS (csere) ESETÉN TÖLTENDŐ KI!

A jótállási igény bejelentésének időpontja: .....

Javításra átvétel időpontja: .....

Hiba oka: .....

Javítás módja: .....

A termék fogyasztó részére való visszaadásának időpontja: .....

A jótállás – kijavítás időtartamával meghosszabbított – új határideje: .....

Csereigény érvényesítése esetén: .....**kicserélve**.....**(csere időpontja)**

SZERVIZEK

M1000	Tooltechnic Kft.	1225 Budapest, Nagytétényi út 282.	06-1-330-4465
M1112	Eszkimo Szerviz Kft.	7630 Pécs, Mohácsi út 13.	06-72-525-490
M1205	Belka Kft.	6500 Baja, Jelky tér 1	06-79-322-333
M1219	FRIGO-MATIC	6000 Kecskemét, Széchenyi Sétány 5.	06-76-475-399
M1238	HARGITAI ELEKTRO SZERVIZ Bt.	6300 Kalocsa, Petőfi S. u. 55/2.	06-78-563-100
M1318	Juhász Elektronikai Kft.	5600 Békéscsaba, Kölcsey út 17.	06-66-324-419
M1416	Gazdik Jav-Ker Kft.	3529 Miskolc, Testvérvárosok útja 16	06-46-365-000
M1504	Szuper ELSZO	6722 Szeged, Tábor u. 3.	06-62-426-928
M1513	SPECIÁL MŰSZAKi Szaküzlet és Szerviz	6600 Szentes, Szűrszabó N.I. u. 3.	06-63-314-123
M1607	Komolai Zoltán	2400 Dunaújváros, Rákóczi tér 3. Fsz. 3.	06-25-412-727
M1619	Baracskai Sándor	7000 Sárdbogárd, Asztalos u. 2/b.	06-25-460-243
M1620	KIRÁLY Elektro	2841 Oroszlány, Fürst S. út 24. Pf.: 75	06-34-365-127
M1708	EM-Elektromechanika Kft.	9023 Győr, Török István u. 32/a.	06-96-424-166
M1805	Papp Imre	PolgárHősök u. 97.	06-52-392-626
M1812	Nagy-Szerviz Bt.	4029 Debrecen, Kígyó u. 19.	06-52-426-699
M2002	Praktikus Szerviz Kft.	2800 Tatabánya, Kodály Z. tér 6.	06-34-310-442
M2104	JAVKAR Kft.	3100 Salgótarján, Úttörők útja 31/a.	06-32-312-910
M2207	Melker Kft.	2200 Monor, Kossuth u. 76.	06-29-410-742
M2322	ROTECH Kft.	7400 Kaposvár, Bajcsy-Zs. u. 16-18.	06-82-412-030
M2425	Fehér Tamás László	4481 Nyíregyháza, Fejedelem út 21.	06-42-475-579
M2501	Szolker-Szerviz 1993 Kft.	5000 Szolnok, Mátyás Kir. u.4.	06-56-423-702
M2603	EKRON Kft.	7100 Szekszárd, Rákóczi út 31.	06-74-510-704
M2932	Borzai József	8360 Keszthely, Bercsényi u. 41.	06-83-312-291
M2936	Gyémánt Mihály	8900 Zalaegerszeg, Hock János út 3/b.	06-92-348-446

TÁJÉKOZTATÓ A JÓTÁLLÁSI JOGOKRÓL

8. A jótállás határideje a termék fogyasztó részére való átadásától vagy az üzembe helyezéstől (amenynyiben azt a forgalmazó vagy annak megbízottja végezte el) számított 1 év.
9. FIGYELEM! E jótállási jegy szerinti KÖTELEZŐ JÓTÁLLÁS HATÁLYA ALÁ csak a 97/2014(III.25). Kormányrendelettel módosított **151/2003 (IX.22.)** Kormányrendelet Mellékletében felsorolt termékek tartoznak.
10. Aki a szerződés teljesítéséért jótállást vállal vagy jótállásra kötelezett, köteles helytállni a hibás teljesítésért. Mentesül a jótállási kötelezettség alól, ha bizonyítja, hogy a hiba oka a teljesítés után keletkezett
11. **A jótállás a jogosultnak jogszabályból eredő jogait nem érinti.**
12. Nem tartozik jótállás alá a hiba, ha annak oka a terméknek a fogyasztó részére való átadását követően keletkezett, így például, ha a hibát
    - szakszerűtlen üzembe helyezés (kivéve, ha az üzembe helyezést a forgalmazó, vagy annak megbízottja végezte el, illetve ha a szakszerűtlen üzembe helyezés a használati-kezelési útmutató hibájára vezethető vissza), vagy a karbantartás elmulasztása okozta
    - rendeltetésellenes használat, a használati-kezelési útmutatóban foglaltak, előírt karbantartások nem megfelelő elvégzése,
    - helytelen tárolás, helytelen kezelés, rongálás,
    - elemi kár, természeti csapás okozta.
13. A jótállási igény a jótállási jeggyel érvényesíthető, kivéve, ha elmaradt a jótállási jegy rendelkezésére bocsátása. Ebben az esetben is bizonyítottnak tekinthető a szerződés megkötése (jótállásra való jogosultság) ha a fogyasztó bemutatja a fizetési bizonylatot (számlát, vagy nyugtát).
14. **Jótállás keretébe tartozó hiba esetén a fogyasztót megillető jogok:**

    14/1. A jótállásból eredő jogokat a fogyasztási cikk tulajdonosa érvényesítheti, feltéve, hogy fogyasztónak minősül.

    14/2. A kötelező jótállás érvényességéhez, valamint a jótállásból eredő jogok érvényesítéséhez a vállalkozás a rendeletben foglaltakon túl további követelményt nem támaszthat a fogyasztóval szemben, kivéve, ha a fogyasztási cikk megfelelő üzembe helyezése más módon nem biztosítható és a követelmény teljesítése nem jelent aránytalan terhet a fogyasztó számára. Ilyen esetekben az előírt üzembe helyezés várható díjairól a fogyasztó az eladás helyén és/vagy az interneten tájékozódhat (irányár-tájékoztató). A vállalkozás közreműködésével történő üzembe helyezés kalkulálható díjtétele az eladási hely vevőszolgálatánál tekinthető meg.

    A fogyasztó garanciális jogainak érvényesítése során – választása szerint –

    14/3. kijavítást vagy kicserélést igényelhet, kivéve, ha a választott jótállási igény teljesítése lehetetlen, vagy ha az a kötelezettnek a másik jótállási igény teljesítésével összehasonlítva aránytalan többletköltséget eredményezne (figyelembe véve a termék (szolgáltatás) hibátlan állapotban képviselt értékét, a szerződésszegés súlyát, a fogyasztó érdeksérelmeit

    14/4. az ellenszolgáltatás arányos leszállítását igényelheti, a hibát a kötelezett költségére maga is kijavíthatja, vagy mással kijavíttathatja, vagy a szerződéstől elállhat, ha a kötelezett a kijavítást vagy a kicserélést nem vállalta, vagy nem tudott eleget tenni a kötelezettségének megfelelő határidőn belül a dolog rendeltetésére figyelemmel a jogosult érdekeit kímélve. Jelentéktelen hiba miatt a jogosult nem állhat el a szerződéstől.

    14/5. ha a termék nem felel meg a forgalomba hozatalkor hatályos minőségi követelményeknek, vagy nem rendelkezik a gyártó által leírt tulajdonságokkal, akkor a fogyasztó a gyártótól közvetlenül is követelheti (Ptk. 6:168.§), hogy a terméket javítsa ki, vagy ha ez a fogyasztó érdeksérelme nélkül nem valósítható meg, cserélje ki.

16. **A jótállási igény a kötelező 1 év jótállási határidőben a jótállásra kötelezettnél (vállalkozás) érvényesíthető.** Ha a jogosult (fogyasztó) felhívására a jótállási igényt a kötelezett nem teljesíti megfelelő határidőben, a kitűzött határidőt követő 3 hónapon belül bíróság előtt akkor is érvényesíthető a jótállás, ha a jótállási idő már lejárt Nem számít bele a jótállási időbe a kijavítási időnek az a része, amely alatt a fogyasztó a terméket nem tudja rendeltetésszerűen használni. A jótállási idő a terméknek vagy jelentősebb részének kicserélése (kijavítása) esetén a kicserélt (kijavított) termékre (termékrészre), valamint a kijavítás következményeként jelentkező hiba tekintetében újból kezdődik.
17. Ha a fogyasztó a termék meghibásodása miatt a vásárlástól számított három munkanapon belül érvényesít csereigényt, a forgalmazó nem hivatkozhat aránytalan többletköltségre, hanem köteles a terméket kicserélni, feltéve, hogy a meghibásodás a rendeltetésszerű használatot akadályozza.
18. Ha a forgalmazó a termék kijavítását megfelelő határidőre nem vállalja, vagy nem végzi el, a fogyasztó a hibát a forgalmazó költségére maga kijavíthatja vagy mással kijavíttathatja.
19. A kijavítás során a termékbe csak új alkatrész kerülhet beépítésre.
20. A jótállási kötelezettség teljesítésével és a szerződésszerű állapot megteremtésével kapcsolatos költségek – ideértve különösen az anyag-, munka- és továbbítási költségeket – a jótállásra kötelezettet (vállalkozást) terhelik.
21. A rögzített bekötésű, illetve a 10 kg-nál súlyosabb, vagy tömegközlekedési eszközön kézi csomagként nem szállítható terméket – a járművek kivételével – az üzemeltetés helyén kell megjavítani. Ha a javítás az üzemeltetés helyén nem végezhető el, a le- és felszerelésről, valamint az el- és visszaszállításról a forgalmazó gondoskodik.
22. Amennyiben a kötelező jótállással, kellék- és termékszavatossággal kapcsolatos szolgáltatások során a fogyasztók jogai sérülnek, úgy a fogyasztó kezdeményezheti a megyei (fővárosi) kereskedelmi kamarák mellett tevékenykedő **békéltető testület eljárását** is. A testületek pontos elérhetőségéről a vállalkozás is köteles tájékoztatni a fogyasztót.
23. A fogyasztó a igényét a vállalkozónál (forgalmazónál) jelentheti be, de ezzel az igényével az alábbi javítószolgálathoz közvetlenül is fordulhat. (javítószolgálat /szerviz/ megadása nem kötelező.) Figyelem! A nevesített javítószolgálatok kizárólag javítást végeznek, vagy az eladónál beváltható csereutalványt (vagy cserére jogosító forgalmazói tájékoztatót) állítanak ki.

    Név: .....**Tooltechnic Kft.**

    Cím: .....**Nagytétényi út 282, H-1225 Budapest**

    Telefonszám: .....**330-4465, 330-4467; Fax: 283-6550**

    E-mail cím: .....**ikra@tooltechnic.net; Web: http://tooltechnic.net**

24. **FIGYELEM!** A forgalmazó a minőségi kifogás bejelentésekor a fogyasztói szerződés keretében érvényesített szavatossági és jótállási igények intézéséről szóló 19/2014 (IV.29 NGM rendelet szerint köteles – meghatározott tartalommal – jegyzőkönyvet felvenni és annak másolatát a fogyasztó részére átadni. A forgalmazó, illetve a szerviz a termék javításra való átvételekor a GKM rendelet 6. §-a szerinti elismervény átadására köteles.
25. Telefonon is fogadott bejelentett panaszok jegyzőkönyvezésére vonatkozóan az 1997 évi CLV törvény (Fogyasztóvédelmi Törvény) rendelkezéseit kell követni. Egyéb kérdésekben a 2013 évi V. törvény (Ptk.) előírásai az irányadók.

SERVICE

DE **Ikra Mogatec - Service**
c/o Mogatec Moderne Gartentechnik GmbH
Max-Wenzel-Str. 31, 09427 Ehrenfriedersdorf
✆ +49 3725 449-335 🖷 +493725 449-324

AT **Ikra - Reparatur Service**
c/o Mogatec Moderne Gartentechnik GmbH
Max-Wenzel-Str. 31, 09427 Ehrenfriedersdorf, Deutschland
✆ +43 7207-34115 🖷 +493725 449-324

BG **GARDEN SPECIALISTS Ltd** **ГРАДИНСКИ СПЕЦИАЛИСТИ ООД**
2 Lozenski put Str., Sofia ГР. СОФИЯ, УЛ. „ Стар Лозенски път” №2
✆ +359 2 44 11 665 Тел. + 359 2 44 11 665

CH **Wetec Service und Verkauf AG**
Täfernstrasse 14, 5405 Baden-Dättwil
✆ +41 56 622 74 66 🖷 +41 56 622 89 62 @ lager@wetec.ch

CZ **Drupol**
T.G. Masaryka 81/833, 277 13 Kostelec nad Labem
✆ +420 326 981 228 🖷 +420 326 990 012

DK **Bahn-Larsen Skov- Have- og Parkmaskiner**
Vinkelvej 28, 7840 Hoejslev
✆ +45 +48 28 70 20

EE **INTRAC ESTI AS**
Tartu mnt. 167, 75312 Rae vald, Harjumaa
✆ üldine +372 603 5700 🖷 603 5739 @ info@intrac.ee
kauplus +372603 5710 varuosad +372 603 5709

ES **Yaros Dau**
C/ Puigpalter nº 48, Polígono Industrial UP4, 17820 Banyoles (Girona)
✆ +34 972 57 52 64 🖷 +34 972 57 36 00

FI **Railmit Oy**
Hakuninvahe 1, 26100 Rauma
✆ +358 02 822 2887 🖷 +358 10 293 0263 @ posti@railmit.fi

HR **VAR - ERCO d.o.o.**
Stipana Vilova 14A, 10090 ZAGREB
✆ +385 91 571 3164 🖷 +385 1 3454 906

HU **Tooltechnic Kft.**
Bárd u. 2., 1097 Budapest
✆ +36 1 330-4465 🖷 + 36 1 283-6550

LU **Bobinage Georges Back**
53, Rue Nic. Meyers, 4918 Bascharage
✆ +352 507622 🖷 +352 504889

NL **Muldertechniek**
Noorderkijl 1, 9571 AR 2 e Exloermond
✆ +31 599 671570 🖷 +31 599 672650

NO **Maskin Importeure**
Verpetveien 34, 1540 Vestby
✆ +47 64 95 35 00 🖷 +47 64 95 35 01

PL **ikra Service Polska**
ul. Ostroroga 18A, 01-163 Warszawa
✆ +48 22 4245420 / 22 3926058 🖷 +48 22 4335045

SE **ikra Service Sweden**
Stallbergavägen 1B, 57361 Sommen
✆ 0046 763 268982 @ ikrawinbladh@gmail.com

SI **BIBIRO d.o.o.**
Trzaska cesta 233, 1000 Ljubljana
✆ +386 1 256 48 68 🖷 +386 1 256 48 67

TR **ZİMAŞ Ziraat Makinaları Sanayi ve Ticaret A.Ş.**
1202/1 Sokak No:101/G Yenişehir, 35110 İZMİR
✆ +90 232 4364618-4594094 🖷 + 90 232 4364619