IBLS 31

Benzin-Laubsauger

2-Cycle Mulching Blower/Vacuum Tool

Aspirateur de feuilles à essence, moteur à deux temps, avec fonctions souffleur et broyeur

Aspiratore per foglie a benzina a due tempi con funzione di soffiaggio e trinciatura

2-тактный инструмент для обдува / всасывания и мульчирования

Mulčovací fukar/vysavač s dvoudobým motorem

Sesalnik za listje

2-Devırlı parçalamali yaprak çöp toplama makınesı / vakum aletİ

Spalinowy odkurzacz do liści z funkcją dmuchawy

Aspirator/suflantă/tocător

DE **Gebrauchsanweisung** - Originalbetriebsanleitung
Vor Inbetriebnahme Gebrauchsanweisung lesen !

GB **Operating Instructions** - Translation of the original OperatingInstructions
Read operating instructions before use!

FR **Manuel d'utilisation** - Translation of the original Operating Instructions
Lire attentivement le mode d'emploi avant chaquemise en service !

IT **Istruzioni per l'uso** - Traduzione delle istruzioni per l'uso originali.
Prima della messa in funzione leggere le istruzioni perl'utilizzo!

RU **Инструкция по эксплуатации** - Перевод с оригинального руководства по эксплуатации
Перед применением прочитать инструкцию по эксплуатации!

CZ **Návod k použití** - Překlad původního návodu k použití
Před použitím se seznamte řádně s tímto návodem k použití!

SI **Navodilo za uporabo** - Prevod originalnega navodila za uporabo
Pred zagonom preberite navodilo za uporabo !

TR **KULLANIM TALİMATI** - Den çeviri orijinal
Kullanmadan Önce Çalışma Talimatlarını Okuyunuz!

PL **Instrukcja Obsługi** - Tłumaczenie oryginalnej instrukcji obsługi
Pred pouzitíu cosacky, travy pozorne precitajte návod k jej pouzitíu!

RO **Manual de utilizare** - **traducere al manualului original de utilizare**
Citiţi manualul de utilizare înainte de luarea în folosinţă a aparatului!

73711423-02

INHALT

- **Einleitung**.....2
- **Bestimmungsgemäße Verwendung**.....2
- **Regeln für den sicheren Betrieb**.....3-6
  - Wichtige Sicherheitshinweise.....3
  - Sicherheitssymbole und internationale Symbole.....4
  - Machen Sie sich mit Ihrem Gerät vertraut.....6
- **Montageanleitung**.....7-8
  - Anbringen und Entfernen des Blas-/Saugrohrs.....7
  - Montage der Räder an die Radachs.....7
  - Anbringen und Entfernen des Fangsacks.....7
  - Anlegen und Einstellen des Schultergurts.....8
- **Informationen zu Öl- und Benzintypen**.....9
- **Ein-/Ausschalten des Geräts**.....9-10
- **Betrieb**.....10-12
  - Halten des Geräts.....10
  - Tipps für die Arbeit mit dem Gerät.....10
  - Blasbetrieb.....10
  - Saugbetrieb.....11
  - Entfernen von Blockaden im Saugrohr und am Flügelrad.....12
  - Ausleeren des Fangsacks.....12
- **Wartung und Instandhaltung**.....12-13
  - Luftfilter.....12
  - Austauschen der Zündkerze.....13
- **Reinigung und Lagerung**.....14
- **Entsorgung und Umweltschutz**.....14
- **Ersatzteilbestellung**.....14
- **Störungsbeseitigung**.....15
- **Technische Daten**.....16
- **Konformitätserklärung**.....17
- **Garantie**.....17

LIEFERUMFANG

Folgende Positionen sind im Lieferumfang enthalten:

- Laubsauger mit Blas-/Häckselfunktion, Modell IBLS 31
- Blas-/Saugrohr
- Schultergurt
- Fangsack
- Kleinteilpaket (Befestigungsmaterial)
- Bedienungsanleitung

HINWEIS: Weist auf Informationen oder Anleitungen hin, die für den Betrieb oder die Wartung des Geräts von zentraler Bedeutung sind.

VORSICHT: Die Nichtbeachtung von Sicherheitshinweisen kann Sach- oder Personenschäden (Verletzungen des Bedieners oder anderer Personen) zur Folge haben. Befolgen Sie stets die Sicherheitshinweise, um die Feuergefahr sowie die Gefahr von Stromschlägen und Personenschäden zu verringern.

Benzin-Laubsauger/Laubbläser IBLS 31

EINLEITUNG

**DIE VORLIEGENDE BEDIENUNGSANLEITUNG ENTHÄLT WICHTIGE INFORMATIONEN.
BITTE AUFBEWAHREN!
DANKE.**

Vielen Dank, dass sich für dieses Qualitätsprodukt entschieden haben.
Lesen Sie die vollständige Bedienungsanleitung und befolgen Sie sämtliche Anweisungen, damit Ihr neues Gartengerät stets in einwandfreiem Betriebszustand ist.

HINWEIS: BITTE BEWAHREN SIE DEN KAUFBELEG AUF, UM GARANTIELEISTUNGEN IN ANSPRUCH NEHMEN ZU KÖNNEN.

Lesen Sie dieses Handbuch aufmerksam durch und stellen Sie sicher, dass Sie alles verstanden haben, bevor Sie das zugehörige Gerät in Betrieb nehmen.

Der Zweck von Sicherheitssymbolen ist es, Ihre Aufmerksamkeit auf mögliche Gefahren zulenken.

Sicherheitssymbole und die daran anschließenden Warnhinweise bedürfen Ihrer besonderen Aufmerksamkeit und müssen unbedingt verstanden werden.

Die Sicherheitshinweise an sich räumen Gefahren nicht aus dem Weg. Die Erläuterungen oder Warnungen, die sie enthalten, sind kein Ersatz für angemessene Unfallverhütungsmaßnahmen.

SYMBOL	**BEDEUTUNG**
GEFAHRENZEICHEN:	Weist auf eine Gefahr, Warnung oder erforderliche Vorsicht hin. Zur Vermeidung schwerwiegender Personenschäden ist Vorsicht geboten. Kann in Verbindung mit anderen Symbolen oder Piktogrammen verwendet werden.

BESTIMMUNGSGEMÄSSE VERWENDUNG

Der Laubsauger wird ausschließlich in den beiden folgenden Arten verwendet:

1. Als Laubsauger dient er zum Ansaugen von trockenem Laub.
2. Als Gebläse dient er um trockene Blätter zusammenzutragen bzw. von schlecht zugänglichen Stellen zu entfernen (z.B. unter Fahrzeugen).

Im Saugmodus arbeitet er außerdem als Schredder, wodurch das Volumen der Blätter im Verhältnis von ca. 10:1 verringert wird und weniger Platz im Auffangbeutel beansprucht und das aufgefangene Material gleichzeitig für eine mögliche Kompostierung vorbereitet wird.

Jede Art der Verwendung, die von den Anweisungen in dieser Gebrauchsanweisung abweicht, kann Schäden an der Maschine verursachen und eine ernsthafte Gefährdung des Bedieners bedeuten.

Zur Wahrung Ihres Garantieanspruches und im Interesse der Produktsicherheit beachten Sie bitte unbedingt die Sicherheitsvorschriften.

Restgefahren

Auch bei sachgemäßer Verwendung des Werkzeugs bleibt immer ein gewisses Restrisiko, das nicht ausgeschlossen werden kann. Folgende Gefahren können im Zusammenhang mit der Bauweise und Ausführung dieses Gerätes auftreten:

1. Lungenschäden, falls keine geeignete Staubschutzmaske getragen wird.
2. Gehörschäden, falls kein geeigneter Gehörschutz getragen wird.
3. Gesundheitsschäden, die aus Hand-Arm-Schwingungen resultieren, falls das Gerät über einen längeren Zeitraum verwendet wird oder nicht ordnungsgemäß geführt und gewartet wird.

Warnung! Diese Maschine erzeugt während des Betriebs ein elektromagnetisches Feld. Dieses Feld kann unter Umständen aktive oder passive medizinische Implantate beeinträchtigen. Um die Gefahr einer ernsten oder tödlichen Verletzung zu verringern, empfehlen wir, Personen mit medizinischen Implantaten ihren Arzt oder den Hersteller des medizinischen Implantats zu befragen, bevor die Maschine bedient wird.

REGELN FÜR DEN SICHEREN BETRIEB

WICHTIGE SICHERHEITSHINWEISE

Sämtliche Anleitungen und Hinweise vor Gebrauch lesen!

- Lesen Sie die Bedienungsanleitung sorgfältig durch. Machen sie sich mit den Bedienungselementen und dem ordnungsgemäßen Gebrauch des Geräts vertraut.
- Überprüfen Sie das Gerät vor jedem Gebrauch. Ersetzen Sie beschädigte Teile. Achten Sie auf auslaufenden Kraftstoff. Stellen sie sicher, dass alle Befestigungselemente richtig sitzen und fest angezogen/gesichert sind. Sollte dies nicht der Fall sein, können Verletzungen des Bedieners oder in der Nähe befindlicher Unbeteiligter sowie Schäden am Gerät die Folge sein.
- Beachten Sie insbesondere die Verletzungsgefahr für Kopf, Hände und Füße.
- Halten Sie den Arbeitsbereich frei von Kindern, Zuschauern und Haustieren. Kinder, Zuschauer und Haustiere sollten einen Abstand von mindestens 15 Metern vom Arbeitsbereich einhalten. Da selbst dann noch Gefahr durch umher fliegende Objekte besteht, sollten Zuschauer bzw. Umstehende aufgefordert werden, eine Schutzbrille zu tragen. Stellen Sie den Motor unverzüglich ab, wenn sich Personen und/oder Tiere dem Arbeitsbereich nähern.
- Lassen Sie niemals Kinder das Gerät zu benutzen.

SICHERHEITSHINWEISE FÜR GERÄTE MIT BENZINMOTOREN

WARNUNG: Benzin ist leicht entzündbar, und seine Dämpfe können bei Entzündung explodieren. Treffen Sie die folgenden Vorsichtsmaßnahmen:

- Lagern Sie Benzin nur in Behältern, die für die Lagerung solcher Stoffe vorgesehen und zugelassen sind.
- Vermeiden Sie die Entstehung von Zündquellen in der Nähe von verschüttetem Benzin. Starten Sie den Motor erst, wenn sich vorhandene Benzindämpfe verzogen haben.
- Schalten Sie den Motor vor dem Befüllen des Benzintanks stets aus und lassen Sie ihn abkühlen. Nehmen Sie den Tankdeckel niemals bei laufendem Motor ab. Füllen Sie niemals bei heißem Motor Benzin in den Benzintank. Betreiben Sie das Gerät niemals ohne korrekt sitzenden Tankdeckel. Nehmen Sie die Treibstofftankkappe langsam ab, um eventuell im Tank vorhandenen Druck abzulassen.
- Nehmen Sie den Fangsack vor dem Nachfüllen des Tanks ab.
- Die Herstellung des Zweitaktgemischs und das Nachfüllen des Tanks sind in einem gut belüfteten Bereich (im Freien) und fern von offenem Feuer oder Funken durchzuführen. Nehmen Sie den Tankdeckel erst nach dem Abschalten des Motors langsam ab. Beim Herstellen von Kraftstoffgemisch oder Auffüllen des Tanks nicht rauchen! Wischen Sie auf das Gerät verschütteten Kraftstoff sofort ab.
- Entfernen Sie das Gerät mindestens 9 m von Kraftstoffquelle und Auftankbereich, bevor Sie den Motor einschalten. Beim Auffüllen des Tanks oder dem Betreiben des Geräts nicht rauchen!

BEIM BETRIEB

- Die Maschine darf nur zu vernünftigen Zeiten betrieben werden - nicht früh morgens oder spät abends, wenn andere gestört werden könnten. Die bei den örtlichen Behörden gelisteten Zeiten sind zu befolgen.
- Die Maschine ist mit der möglichst niedrigsten Motordrehzahl zur Ausführung der Arbeiten zu betreiben.
- Vor Blasbeginn sind mit Rechen und Besen Fremdkörpern zu entfernen.
- Bei staubigen Bedingungen ist die Oberfläche leicht zu befeuchten.
- Der gesamte Blasdüsenaufsatz ist zu verwenden, damit der Luftstrom nah am Boden wirken kann.
- Das Gerät darf in geschlossenen Räumen oder Gebäuden weder betrieben noch gestartet werden. Das Einatmen von Abgasen kann zum Tod führen. Arbeiten Sie mit diesem Gerät nur in gut belüfteten Außenbereichen.
- Tragen Sie beim Arbeiten mit dem Gerät Schutzbrille und Gehörschutz. Tragen Sie beim Arbeiten in staubiger Umgebung eine Gesichts- oder Staubmaske. Langärmelige Oberbekleidung wird empfohlen.
- Betreiben Sie das Gerät niemals ohne die erforderliche Ausrüstung bzw. das erforderlich Zubehör. Achten beim Arbeiten mit dem Gerät darauf, dass das Blas-/Saugrohr und der Fangsack stets korrekt montiert sind und dass der Reißverschluss am Fangsack vollständig geschlossen ist.
- Schalten Sie den Motor für Wartungs- und Reparaturarbeiten aus. Zum Anbringen oder Abnehmen des Blas-/Saugrohrs oder des Fangsacks muss das Gerät ausgeschaltet werden; warten Sie anschließend, bis sich das Flügelrad nicht mehr dreht, um den Kontakt mit den sich drehenden Schneiden/Flügeln zu vermeiden.
- Vermeiden Sie ein unbeabsichtigtes Einschalten des Geräts. Ziehen Sie das Starterseil nur bei Schalterposition „Start“. Der Bediener und das Gerät müssen beim Starten einen sicheren Stand haben. Siehe hierzu die Anleitungen zum Ein-/Ausschalten des Geräts.
- Übernehmen Sie sich nicht und lehnen Sie sich nicht zu weit vor. Achten Sie stets auf einen sicheren Stand und auf Ihr Gleichgewicht.
- Berühren Sie nicht den Motor oder das Auspuffrohr. Diese Teile werden beim Betrieb extrem heiß. Auch nach dem Ausschalten bleiben sie noch für eine gewisse Zeit heiß.
- Betreiben Sie das Gerät nicht mit losen oder beschädigten Teilen. Bei Defekten muss das Gerät vor dem Betrieb zuerst repariert werden.
- Verwenden Sie für Reparaturen am Gerät ausschließlich Original-Ersatzteile des Herstellers. Die entsprechenden Ersatzteile erhalten Sie von Ihrem autorisierten Fachhändler. Verwenden Sie für dieses Gerät keine nicht autorisierten Ersatz- oder Zubehörteile! Dies könnte zu schweren Verletzungen des Benutzer oder zu Schäden am Gerät führen, außerdem verfällt Ihr Garantieanspruch.
- Lassen Sie ihr Werkzeug nur von qualifiziertem Fachpersonal und nur mit Original- Ersatzteilen reparieren. Damit wird sichergestellt, dass die Sicherheit des Gerätes erhalten bleibt.

- Legen Sie das Gerät mit laufendem Motor nur auf sauberem, festem Untergrund ab. Objekte bzw. Materialien wie etwa Kies, Sand, Staub, Gras usw. könnten in die Luftansaugöffnung gelangen und aus der Auslassöffnung geschleudert werden; mögliche Folgen sind Schäden am Gerät, sonstige Sachschäden oder auch schwere Verletzungen für Umstehende und Bediener.
- Halten Sie Hände, Gesicht und Füße von allen beweglichen Teilen fern. Berühren Sie das Flügelrad nicht und versuchen Sie nicht, es zu stoppen, wenn es sich dreht.
- Verwenden Sie dieses Gerät niemals zum Verteilen von Chemikalien, Düngemitteln oder sonstigen Substanzen, die möglicherweise giftige Stoffe enthalten.

BLASBETRIEB

- Richten Sie das Gerät im Blasbetrieb niemals auf Menschen, Tiere oder Fensterscheiben. Blasen Sie Materialien stets von Menschen, Tieren, Glas und festen Objekten wie Bäumen, Kraftfahrzeugen, Wänden usw. weg.

SAUGBETRIEB

- Vermeiden Sie Situationen, in denen der Fangsack Feuer fangen könnte. Arbeiten Sie nicht in der Nähe von offenem Feuer. Saugen Sie keine heiße Asche aus Feuerstellen, Grills, Lagerfeuern usw. Saugen Sie keine weggeworfenen Zigarren oder Zigaretten auf, solange deren Asche nicht vollständig abgekühlt ist.
- Das Gerät ist für die Aufnahme von trockenem Material wie Laub, Gras, kleine Zweige und Papierfetzen ausgelegt. Versuchen sie nicht, nasse Materialien und/oder Wasser aufzusaugen, da dies den Sauger beschädigen könnte. Saugen Sie kein Metall, Glasstücke oder ähnliches auf, um ernsthafte Schäden am Flügelrad zu vermeiden.

WEITERE SICHERHEITSHINWEISE

- Lassen Sie den Motor abkühlen, bevor Sie das Gerät lagern oder transportieren. Vergessen Sie nicht, das Gerät beim Transport ausreichend zu sichern.
- Lagern Sie das Gerät an einem trockenen Ort; schließen Sie das Gerät ein oder lagern Sie es ausreichend hoch, um eine unerlaubte Benutzung oder Beschädigung zu verhindern und es außerhalb der Reichweite von Kindern zu halten.
- Das Gerät niemals mit Wasser oder einer sonstigen Flüssigkeit übergießen oder bespritzen. Halten Sie die Griffe trocken, sauber und frei von Ablagerungen. Reinigen Sie das Gerät nach jeder Benutzung; siehe hierzu die Anleitungen zu „Reinigung und Lagerung“.
- Kinder und Jugendliche unter 16 Jahren dürfen mit dem Gerät nicht arbeiten

BEWAHREN SIE DIESE ANLEITUNG AUF.

REGELN FÜR DEN SICHEREN BETRIEB

SICHERHEITSSYMBOLE UND SONSTIGE INTERNATIONALE SYMBOLE

In der vorliegenden Bedienungsanleitung sowie an verschiedenen Stellen am Gerät können Sicherheitssymbole und sonstige internationale Symbole und Piktogramme verwendet werden. Lesen Sie die Gebrauchsanweisung, damit Sie mit allen Angaben bezüglich Sicherheit, Montage, Betrieb, Wartung und Reparatur vertraut sind.

SYMBOL	BEDEUTUNG
	Garantierter Schallleistungspegel L_{WA} 108 dB(A
CE	Bestätigt die Konformität des Elektrowerkzeugs mit den Richtlinien der Europäischen Gemeinschaft.

SYMBOL	BEDEUTUNG
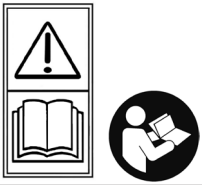	**GEFAHRENZEICHEN:** Weist auf eine Gefahr, Warnung oder erforderliche Vorsicht hin. Kann in Verbindung mit anderen Symbolen oder Piktogrammen verwendet werden. **WARNUNG – BEDIENUNGSANLEITUNG LESEN** Bedienungsanleitung lesen und sämtliche Warn- und Sicherheitshinweise befolgen. Bei Unterlassung können Verletzungen des Bedieners oder umstehender Personen die Folge sein.
	SCHUTZBRILLE UND GEHÖRSCHUTZ TRAGEN **VORSICHT:** Umher fliegende Objekte und Lärm können zu schweren Augenverletzungen und Gehörverlust führen. Tragen Sie beim Betrieb dieses Gerätes Augen- und Gehörschutz.
	PUMPKNOPF (STARTHILFE) Kraftstoff-Pumpknopf 10 x langsam und vollständig drücken.
	BLEIFREIES BENZIN Stets sauberes, frisches, bleifreies Benzin verwenden.
	ÖL Siehe die Bedienungsanleitung für den geeigneten Öltyp.
	VORSICHT, HEISSE OBERFLÄCHE Heißen Auspuff oder Zylinder nicht berühren. Verbrennungsgefahr. Diese Teile werden beim Betrieb extrem heiß. Auch nach dem Ausschalten bleiben sie noch für eine gewisse Zeit heiß.
	Halten Sie unbeteiligte Personen fern. Es können Objekte aus dem Gerät geschleudert werden. Das Gerät niemals ohne die erforderlichen Zusatz- und Schutzvorrichtungen verwenden; insbesondere Kinder und Haustiere sollten sich mindestens 15 m vom Arbeitsbereich entfernt aufhalten.
	Vorsicht Verletzungsgefahr durch umlaufende Maschinenteile ! Auf keinen Fall in Geräteöffnungen hineinfassen ! Schutzvorrichtungen, die sich öffnen lassen, müssen mit einem Symbol versehen sein, das vor der jeweiligen Gefahr warnt. Das entsprechende Symbol muss bei verschlossener und geöffneter ebenso wie bei entfernter Schutzvorrichtung sichtbar sein.
	STARTERKLAPPE (CHOKE) A. Starterklappe VOLL geöffnet. B. Starterklappe HALB geöffnet. C. Starterklappe in BETRIEBSSTELLUNG.

MACHEN SIE SICH MIT IHREM GERÄT VERTRAUT

ANWENDUNG

...im Blasbetrieb
- Säubern von Gärten, Garagen, Einfahrten, Terrassen, Höfen, um Zäune/Mauern usw.

...im Saugbetrieb
- Aufnahme von Laub, leichtem Unrat usw.

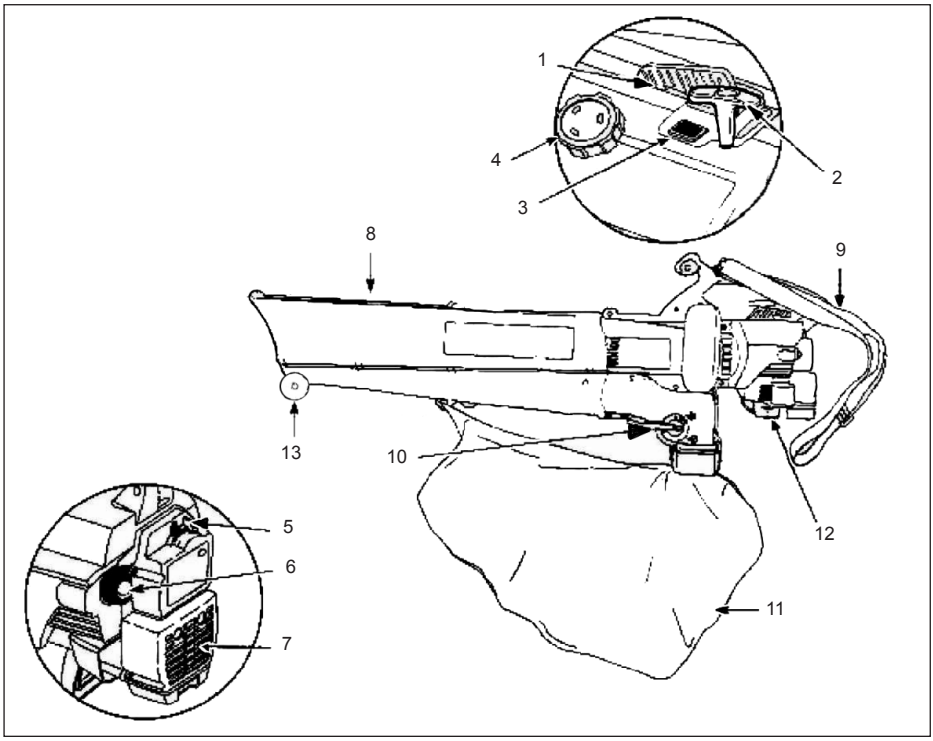

DE Bezeichnung der Teile

1. Gashebel
2. Startergriff
3. Zündschalter
4. Tankdeckel
5. Choke-Hebel
6. Kraftstoffpumpe
7. Luftfilterabdeckung /Auspuffabdeckung
8. Blas-/Saugrohr
9. Tragegurt
10. Umschalthebel
11. Fangsack
12. Zündkerze
13. Rad

MONTAGEANLEITUNG

ANBRINGEN UND ENTFERNEN DES BLAS-/SAUGROHRS

HINWEIS: Das Blas-/Saugrohr wird nicht am Gerät montiert geliefert. Zur Gewährleistung eines für den Bediener sicheren und problemlosen Betriebs ist eine vorherige korrekte Montage erforderlich.

Montage der beiden Rohrhälften :

1. Stecken Sie das obere und untere Saug-/Blasrohr bis zum Anschlag zusammen. Dabei ist darauf zu achten, dass die beiden Verriegelungsknöpfe ober- und unterseitig zu drücken sind um ein einfaches Zusammenstecken zu gewährleisten (Abb. 1).
2. Montieren Sie die beiden selbstschneidenden Schrauben auf beiden Seiten (Abb. 1).

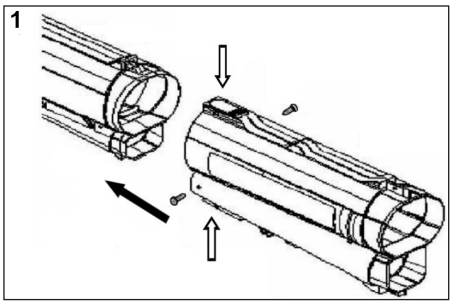

Anbringen

1. Entnehmen Sie die Schrauben und Muttern aus dem Kleinteilpaket.
2. Führen Sie das Blas-/Saugrohr korrekt in die Öffnung am Motorgehäuse ein, sodass die Bohrungen in den Laschen des Blas-/Saugrohrs genau über den Gewindebohrungen im Gehäuse positioniert sind (Abb. 2).

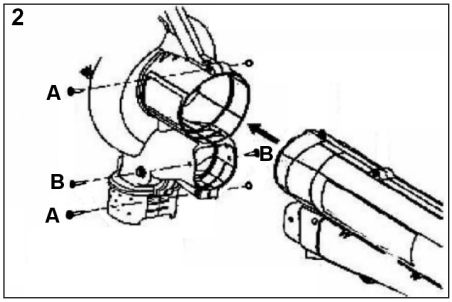

3. Montieren Sie 2 Gewindeschrauben M5 (A) auf der rechten Seite des Motorgehäuses und die 2 zugehörigen Muttern auf der linken Seite des Motorgehäuses (Abb. 2).
4. Schrauben fest anziehen. Nicht zu stark anziehen.
5. Montieren Sie die 2 verbliebenen selbstschneidenden T20 Torx-Schrauben (B) in die Bohrungen auf beiden Seiten des Gehäuses (Abb. 2) und ziehen Sie sie fest aber nicht zu stark an.

Achtung:
Stellen Sie vor Inbetriebnahme des Geräts sicher, dass das Saugrohr korrekt sitzt und mit Schrauben gesichert ist.

Entfernen des Blas-/Saugrohres

WARNUNG: Schalten Sie den Motor aus und warten Sie, bis das Flügelrad zum Stillstand kommt, bevor Sie Rohrteile anbringen oder entfernen, um ernsthafte Verletzungen zu vermeiden.

1. Entfernen Sie die beiden selbstschneidenden Schrauben auf beiden Seiten des Gehäuses (Abb. 2).
2. Entfernen Sie die beiden Schrauben und Muttern, mit denen das Blas-/Saugrohr am Gehäuse gehalten wird (Abb. 2, Abb. 3).

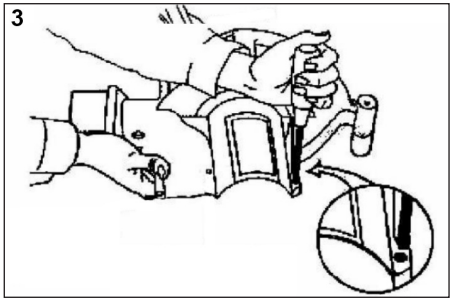

Montage der Räder an die Radachse

Je 1 Rad auf jeder Seite bis zum Anschlag über die Achse schieben. Je Seite einen Sicherungsring in die entsprechende Nut der Radachse einsetzen (Abb. 4).

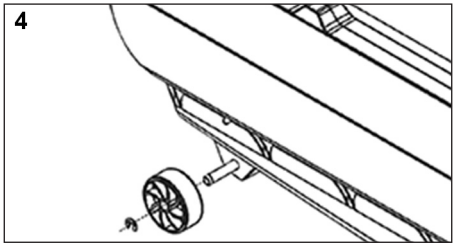

ANBRINGEN UND ENTFERNEN DES FANGSACKS

Anbringen

1. Haken Sie den Fangsack am Haken am Saug-/Blasrohr ein (Abb. 5).

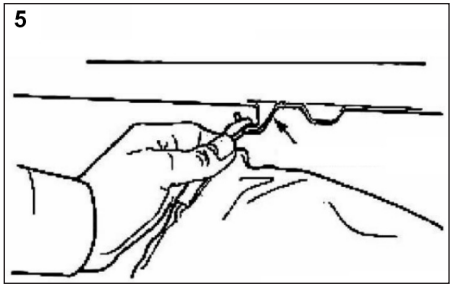

2. Stecken Sie das Fangsackrohr auf den Auslassstutzen am Gehäuse. Schieben Sie das Fangsackrohr bis zum Anschlag auf den Auslassstutzen. (Abb. 6).
3. Verwenden Sie zwei selbstschneidende Schrauben auf jeder Seite, um das Fangsackrohr auf beiden Seiten am Auslassstutzen am Gehäuse zu sichern (Abb. 6).

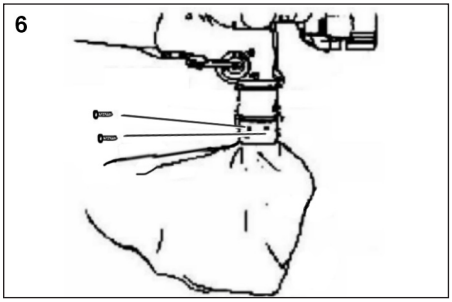

4. Das Fangsackrohr wird nach der Erstmontage in der Regel nicht mehr abgeschraubt, - ausgenommen bei Wartungsarbeiten.

Achtung:
Stellen Sie vor Inbetriebnahme des Geräts sicher, dass der Fangsack korrekt sitzt und mit Schrauben gesichert ist.

Entfernen

1. Entfernen Sie die 4 selbstschneidenden Schrauben, mit denen der Fangsack auf beiden Seiten am Auslassstutzen am Gehäuse gesichert ist (Abb. 5).
2. Ziehen Sie das Fangsackrohr vom Auslassstutzen und haken Sie den Fangsack aus.

ANLEGEN UND EINSTELLEN DES SCHULTERGURTS

HINWEIS: Legen Sie den korrekt eingestellten Schultergurt vor dem Starten des Geräts an (jedoch noch nicht in die Haltevorrichtung am Gerät einhaken).

1. Schieben Sie den Gurt durch die mittlere Öffnung der Gurtschnalle.
2. Legen Sie den Gurt über die Traverse und schieben Sie ihn durch den vorderen Schlitz in der Schnalle (Abb. 7).

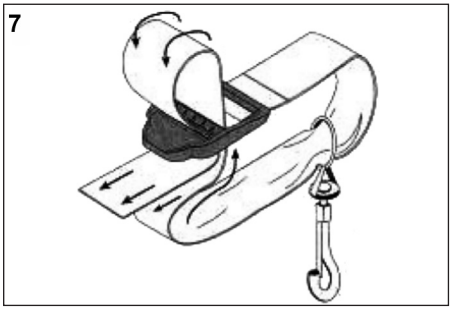

3. Ziehen Sie den Gurt auf seine volle Länge aus.
4. Befestigen Sie den Metallhaken des Schultergurts an der Haltevorrichtung am Griff (Abb. 8).

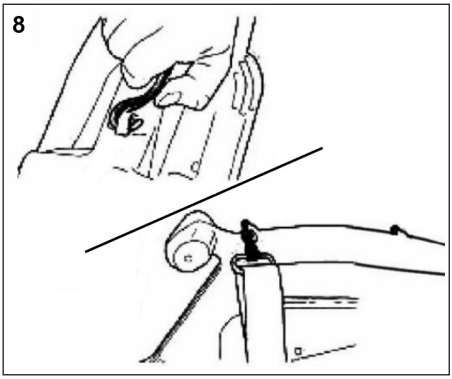

5. Legen Sie den Tragegurt so an, dass der Gurt über der rechten Schulter liegt (Abb. 9).

6. Stellen Sie den Gurt in Arbeitsposition stehend (Abb. 9) auf die Körpergröße des Bedieners ein.
   - Verlängern Sie den Schultergurt, indem Sie den Gurt nach unten ziehen und das Ende der Schnalle gleichzeitig anheben (Abb. 10).
   - Verkürzen Sie den Schultergurt, indem Sie den Gurt zurück durch die Schnalle ziehen und die Schnalle dabei festhalten (Abb. 10).

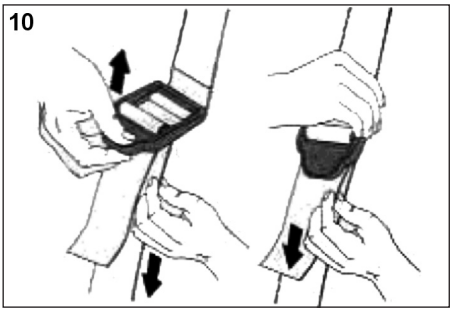

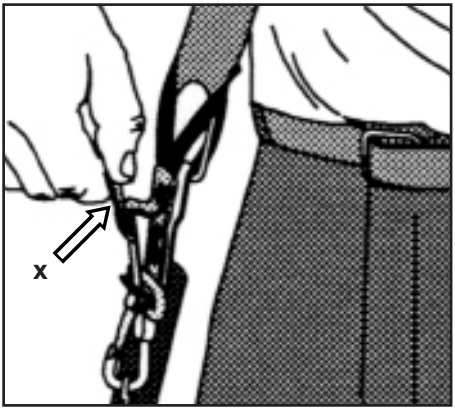

ACHTUNG: Dieser Tragegurt hat eine Sicherheitsvorrichtung, damit im Notfall der Gurt sofort von dem Gerät getrennt werden kann. Ziehen Sie dazu kräftig an der roten Zuglasche (x) des Gurtes. Der Gurt ist damit sofort von der Haltevorrichtung getrennt.

INFORMATIONEN ZU ÖL- UND BENZINTYPEN

Läuft das Gerät nicht „rund“, ist oft alter und/oder nicht ordnungsgemäß gemischter Kraftstoff der Grund. Achten Sie darauf, dass Sie frischen, sauberen Kraftstoff verwenden, und befolgen Sie die Anleitungen zur Herstellung des korrekten Benzin/Öl-Gemischs genau.

EMPFOHLENER ÖLTYP

Verwenden Sie qualitativ hochwertiges 2-Takt-Synthetiköl, das für den Einsatz in luftgekühlten Zweitaktmotoren geeignet ist.

EMPFOHLENER BENZINTYP

Verwenden Sie stets frisches, bleifreies Benzin (maximal 60 Tage alt).

WARNUNG: Benzin ist äußerst leicht entzündbar, und Benzindämpfe können bei Entzündung explodieren. Schalten Sie den Motor beim Auffüllen des Benzintanks stets ab und lassen Sie ihn abkühlen. Beim Befüllen des Benzintanks nicht rauchen. Halten Sie Funken und offenes Feuer fern.

ANLEITUNG FÜR DIE HERSTELLUNG DES BENZIN-ÖL-GEMISCHS

1 Liter bleifreies Benzin sorgfältig mit 25 ml synthetischem Zweitakt-Motoröl in einem separaten Benzinkanister mischen (40:1 = 2,5 %). Mischen sie Benzin und Öl niemals direkt im Kraftstofftank.

Tabelle für Treibstoffmischung

Benzin	2-Takt-Öl/40:1
1 Liter	25 ml
5 Liter	125 ml

ANLEITUNG FÜR DAS EIN- UND AUSSCHALTEN

EINSCHALTEN

Mischen Sie Benzin mit Öl. Füllen Sie den Tank mit Benzin-Öl-Gemisch. (Siehe die „Anleitung für die Herstellung des Benzin-Öl-Gemischs“.)

WARNUNG: Entfernen Sie stets den Fangsack vor dem Befüllen des Tanks mit Kraftstoffgemisch, um schwere Verletzungen zu vermeiden. Ein mit Benzin getränkter Fangsack ist in hohem Maße feuergefährlich.

HINWEIS: Legen Sie den korrekt eingestellten Schultergurt vor dem Starten des Geräts an (jedoch nicht in die Haltevorrichtung gehakt).

HINWEIS: Gashebel rechts bedeutet hohe Drehzahl. Der Gashebel bleibt in seiner Position, bis er bewegt wird.

HINWEIS: Stellt man den Umschalthebel für die Betriebsart auf Blasbetrieb, bläht sich der Fangsack beim Starten des Motors nicht auf.

- Stellen Sie den Umschalthebel für die Betriebsart in die obere Position (Blasbetrieb). Siehe „Verwendung im Blasbetrieb“.
- Zündschalter auf Position I schalten (Abb. 11).

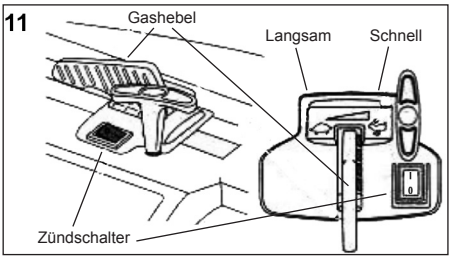

- Drücken Sie den Kraftstoff-Pumpknopf 10 mal langsam vollständig nach unten und lassen Sie ihn wieder los. Der Kraftstoff sollte im Pumpknopf spürbar und sichtbar sein (Abb. 12). Sollte sich kein Kraftstoff im Knopf befinden, drücken Sie den Knopf so lange, bis dies der Fall ist.
- Den Starterhebel in Stellung A stellen (Abb. 12).

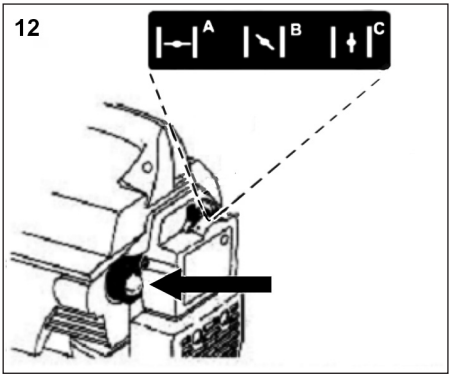

- Stellen Sie das Gerät auf den Boden und stellen Sie den Gashebel in die Position „Schnell“ bzw. „Hohe Drehzahl“ (Abb. 11).
- Ziehen Sie 2 bis 5 mal ruckartig am Starterseil (Abb. 13), bis der Motor versucht zu laufen.
- Den Starterhebel in Stellung B stellen (Abb. 12).
- Ziehen Sie 1 bis 3 mal ruckartig am Starterseil (Abb. 13), bis der Motor startet.

13

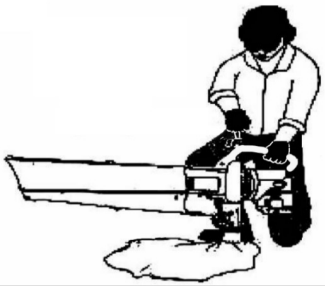

- Sollte der Motor nicht starten, wiederholen Sie die Schritte 3 bis 8.
- Lassen Sie den Motor 5 bis 10 Sekunden warm laufen. Den Starterhebel in Stellung C stellen (Abb. 12).
- Stellen Sie sich in Arbeitsposition und haken Sie den Schultergurt in die für Sie am besten geeignete Haltevorrichtung.

HINWEIS: Falls der Motor beim Startversuch „absäuft“, stellen sie den Starterhebel auf Position C. Den Gashebel auf Position „Schnell“ stellen (Abb. 11). Ziehen Sie ruckartig am Starterseil, der Motor sollte nach 3 bis 8 mal Ziehen starten.

HINWEIS: Ist der Motor vor dem Starten bereits warm, kann er ohne Verwendung der Starterklappe (Choke) gestartet werden. Stellen Sie den Gashebel auf „Schnell“ (Abb. 11) und starten Sie den Motor mit dem Starterhebel in Stellung B (Abb. 12).

AUSSCHALTEN

- Den Gashebel auf Position „Leerlauf“ stellen (Abb. 11). Lassen Sie den Motor im Leerlauf abkühlen.
- Drücken Sie den Zündschalter herunter in Position „STOP” (O) bis der Motor vollständig zum Stillstand kommt (Abb. 11).

ANLEITUNG FÜR DAS ARBEITEN MIT DEM GERÄT

HALTEN DAS LAUBSAUGERS

Stellen Sie sich vor dem Arbeiten mit dem Gerät in Arbeitsposition (Abb. 14). Überprüfen Sie die folgenden Punkte:

- Der Bediener trägt angemessene Kleidung: Arbeitschuhe, Schutzbrille, Gehörschutz, Hand-schuhe, lange Hose, langärmeliges Oberteil.

14

TIPPS FÜR DIE ARBEIT MIT DEM GERÄT

- Achten Sie darauf, dass der Reißverschluss des Fangsacks vollständig geschlossen ist, bevor Sie mit der Arbeit beginnen.
- Achten Sie darauf, dass das Gerät nicht auf lose umherliegende Objekte oder Personen gerichtet ist, bevor Sie das Gerät starten.
- Das Gerät ist in ordnungsgemäßem Betriebszustand, die Rohre und Schutzvorrichtungen sind angebracht und gesichert.
- Halten Sie das Gerät bei der Arbeit stets mit beiden Händen. Halten Sie das Gerät am vorderen und hinteren Griff gut fest.
- Um das Risiko einer Beeinträchtigung Ihres Gehörs durch hohe Lärmpegel zu verringern, ist das Tragen eines Gehörschutzes erforderlich.
- Achten Sie auf Kinder, Haustiere, offene Fenster oder frisch gewaschene Autos und blasen Sie Schmutz in die entgegengesetzte Richtung.
- Räumen Sie den Arbeitsbereich nach der Arbeit mit Laubsaugern und anderen Geräten auf. Ent-sorgen Sie Abfälle in die dafür vorgesehenen Abfall-behälter.

ARBEITEN IM BLASBETRIEB

- Starten Sie den Motor. Siehe hierzu die Anleitungen zum Ein-/Ausschalten des Geräts.
- Stellen Sie den Umschalthebel für die Betriebsart in die obere Position (Blasbetrieb) (Abb. 15).

15

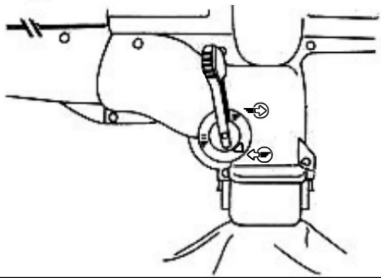

HINWEIS: Betreiben Sie das Gerät niemals mit dem Umschalthebel in der Mitte zwischen den Positionen für die beiden Betriebsarten.

- Ziehen Sie den Gurt über den Kopf und legen Sie ihn sich auf die Schulter, stellen Sie ihn korrekt ein. Siehe hierzu „Anlegen und Einstellen des Schultergurts“.
- Halten Sie den Laubsauger in Blasbetrieb wie in den Abb. 16, 17 und 18 dargestellt. Bewegen Sie das Ende des Saug-/Blasrohrs einige Zentimeter über dem Boden hin und her. Gehen Sie langsam vorwärts und halten sie dabei den angesammelten Unrat vor sich.
- Für die meisten Arbeiten im Blasbetrieb bei trockener Umgebung eignen sich geringe Drehzahlen besser als hohe. Hohe Drehzahlen eignen sich besser für das Bewegen schwererer Gegenstände wie größerem Unrat oder Kies.
- Verwenden sie den Blasbetrieb, um Bäume, Sträucher, in/um Blumenbeeten und sonstigen schwer zu reinigenden Bereichen freizuräumen (Abb. 16).
- Verwenden Sie den Laubsauger im Blasbetrieb um Gebäude und zur normalen Reinigung (Abb. 17).
- Verwenden Sie das Gerät für Wände, Überhänge und Sichtschutzwände (Abb. 18).

16

17

18

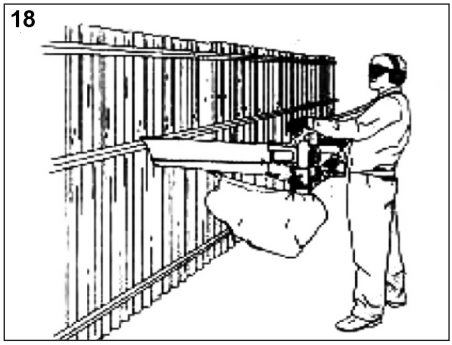

ARBEITEN IM SAUGBETRIEB

1. Starten Sie den Motor. Siehe hierzu die Anleitungen zum Ein-/Ausschalten des Geräts.
2. Stellen Sie den Umschalthebel für die Betriebsart in die untere Position (Saugbetrieb) (Abb. 19).
   HINWEIS: Betreiben Sie das Gerät niemals mit dem Umschalthebel in der Mitte zwischen den Positionen für die beiden Betriebsarten.
3. Ziehen Sie den Gurt über den Kopf und legen Sie ihn sich auf die Schulter, stellen Sie ihn korrekt ein. Siehe hierzu „Anlegen und Einstellen des Schultergurts“.
4. Halten Sie das Gerät mit dem Saugrohr leicht nach unten geneigt und bewegen sie das Ende des Saugrohrs hin und her, um leichten Unrat aufzunehmen (Abb. 20). Kleine Blätter und Zweige werden in den Fangsack gesaugt und beim Passieren des Flügelrads gehäckselt – so kann der Fangsack deutlich mehr Unrat aufnehmen.

19

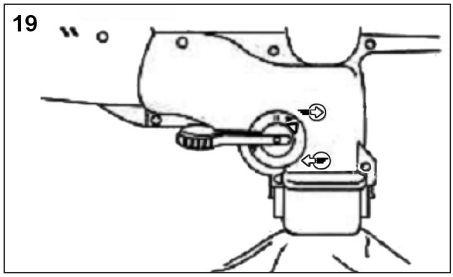

20

ENTFERNEN VON BLOCKADEN IM SAUGROHR UND AM FLÜGELRAD

1. Stellen Sie den Zündschalter auf Position AUS [O] (Abb. 11) und warten Sie, bis das Flügelrad vollständig zum Stillstand kommt.
2. Ziehen Sie das Zündkabel ab, um ein Starten des Motors grundsätzlich zu verhindern.
3. Nehmen Sie das Saugrohr und den Fangsack ab.
4. Entfernen Sie sämtliches Material, welches das Rohr und das Flügelrad blockiert. Untersuchen Sie die Flügel auf möglicherweise entstandene Schäden. Drehen Sie das Flügelrad von Hand, um sich davon zu überzeugen, dass die Blockade vollständig entfernt wurde.
5. Bringen Sie das Saugrohr und den Fangsack wieder an.
6. Schließen Sie das Zündkabel wieder an.

AUSLEEREN DES FANGSACKS

1. Öffnen Sie den Klettverschluss des Fangsacks (Abb. 21).
2. Ziehen Sie den Fangsack vom Fangsackrohr und haken Sie den Halteclip am Saugrohr aus.
3. Öffnen Sie den Reißverschluss und leeren Sie den Inhalt in einen Müllsack oder einen Abfalleimer.
4. Stülpen sie den Fangsack nach dem Leeren um und schütteln Sie daran haftenden Staub und sonstigen Schmutz kräftig ab.
5. Schließen sie den Reißverschluss und bringen Sie den Fangsack wieder an.

21

21

21

WARTUNG UND INSTANDHALTUNG

ACHTUNG: Alle Wartungsarbeiten, die nicht in dieser Gebrauchsanweisung aufgeführt sind, müssen bei einer Vertragswerkstatt durchgeführt werden. Zur Gewährleistung eines konstanten und ordnungsgemäßen Betriebs dürfen nur ORIGINAL-ERSATZTEILE verwendet werden.

LUFTFILTER

Entfernen des Luftfilter-/Auspuffdeckels

1. Starterhebel in Stellung B bewegen.
   HINWEIS: Um den Luftfilter-/Auspuffdeckel zu entfernen, muss der Starterhebel in Stellung B sein (Abb. 22).
2. Entfernen Sie die vier (4) Schrauben, mit denen der Luftfilter-/Auspuffdeckel gesichert ist (Abb. 22). Verwenden Sie hierzu einen Schraubendreher mit flacher Klinge oder ein T-20 Torx-Bit.
3. Nehmen Sie den Deckel vom Motor. Wenden Sie keine übermäßige Kraft an.

22

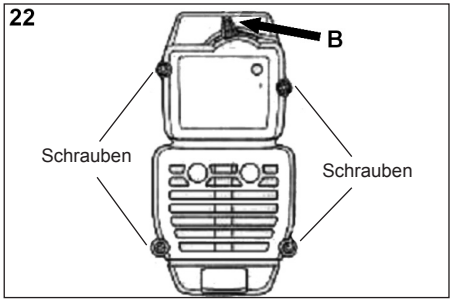

Reinigen des Luftfilters

Reinigen und ölen Sie den Luftfilter alle 10 Betriebsstunden. Beim Luftfilter handelt es sich um ein wichtiges Teil, das regelmäßig gewartet werden muss. Ein Unterlassen der Wartung des Luftfilters führt zum Verlust des Garantieanspruchs.

1. Entfernen sie den Luftfilter-/Auspuffdeckel. Siehe hierzu „Anbringen des Luftfilter-/Auspuffdeckels“.

2. Nehmen Sie den Luftfilter aus der Rückseite des Luftfilter-/Auspuffdeckels (Abb. 23).

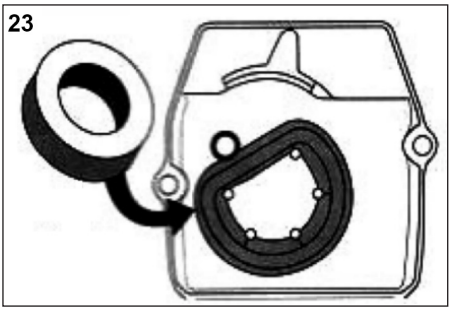

3. Waschen Sie den Filter in Wasser und Spülmittel (Abb. 24). Spülen sie den Filter sorgfältig mit klarem Wasser. Drücken Sie überschüssiges Wasser heraus. Lassen Sie den Filter vollständig trocknen.
4. Tragen Sie ausreichend sauberes Öl auf, um den Filter leicht zu beschichten (Abb. 25).

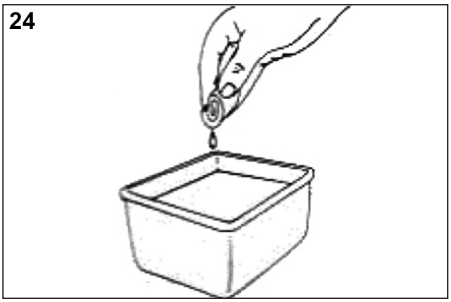

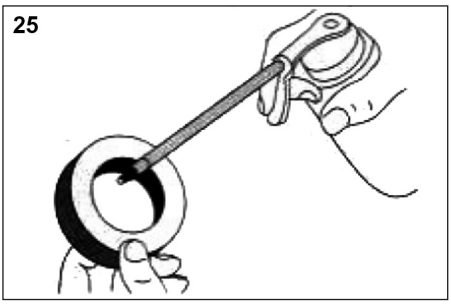

5. Drücken Sie den Filter zusammen, um das Öl zu verteilen und überschüssiges Öl zu entfernen (Abb. 26).

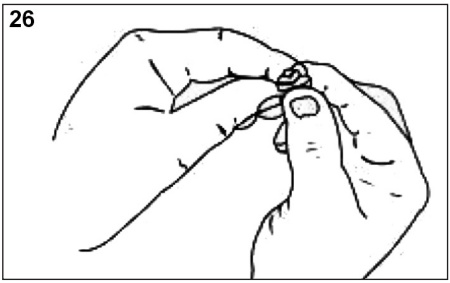

6. Setzen Sie den Luftfilter wieder in den Luftfilter-/Auspuffdeckel ein (Abb. 23).
   HINWEIS: Der Betrieb des Geräts ohne Luftfilter und Luftfilter-/Auspuffdeckel-Baugruppe führt zum VERLUST des Garantieanspruchs.

Anbringen des Luftfilter-/Auspuffdeckels

1. Setzen Sie den Luftfilter-/Auspuffdeckel auf die Rückseite von Vergaser und Auspuff.
   HINWEIS: Um den Luftfilter-/Auspuffdeckel anzubringen, muss der Starterhebel in Stellung B sein (Abb. 22).
2. Setzen Sie die vier (4) Schrauben in die Bohrungen im Luftfilter-/Auspuffdeckel ein und ziehen Sie diese an (Abb. 22). Verwenden Sie hierzu einen Schraubendreher mit flacher Klinge oder ein T-20 Torx-Bit. Nicht übermäßig anziehen. Wenden Sie keine übermäßige Kraft an.

AUSTAUSCHEN DER ZÜNDKERZE

Verwenden sie eine Zündkerze vom Typ RDJ8J (oder gleichwertig). Der korrekte Elektrodenabstand beträgt 0,5 mm. Bauen Sie die Zündkerze alle 50 Betriebsstunden aus, um ihren Zustand zu prüfen.

1. Schalten Sie den Motor aus und lassen Sie ihn abkühlen. Umfassen Sie das Zündkabel fest und ziehen Sie den Stecker von der Zündkerze ab.
2. Entfernen Sie den Schmutz rund um das Schraubgewinde. Drehen Sie die Zündkerze aus dem Zylinder; verwenden Sie hierzu einen Zündkerzenschlüssel mit einer Schlüsselweite von 16 mm (5/8 Zoll) und drehen sie die Kerze gegen den Uhrzeigersinn heraus.
3. Tauschen Sie gerissene, korrodierte oder stark verschmutzte Zündkerzen aus. Stellen Sie den Elektrodenabstand mit einer Dickenlehre auf 0,5 mm ein (Abb. 27).

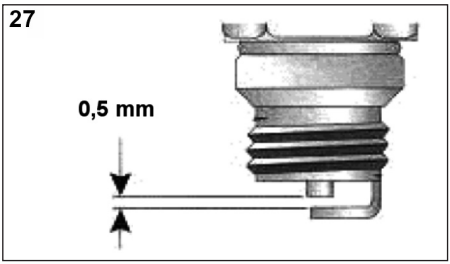

4. Setzen Sie die Zündkerze mit korrekt eingestelltem Elektrodenabstand in den Zylinderkopf ein. Ziehen Sie die Kerze an; verwenden Sie hierzu einen Zündkerzenschlüssel mit einer Schlüsselweite von 16 mm (5/8 Zoll) und drehen sie die Kerze im Uhrzeigersinn fest. Nicht übermäßig anziehen.
   Falls Sie einen Drehmomentschlüssel verwenden, ziehen Sie die Kerze mit 12,3 bis 13,5 Nm an.

REINIGUNG UND LAGERUNG

REINIGEN DES GERÄTS

Verwenden Sie eine kleine Bürste, um das Gerät außen zu reinigen und die Lüftungsöffnungen frei von Verstopfungen zu halten.

REINIGEN DES FANGSACKS

1. Leeren Sie den Fangsack nach jedem Gebrauch, um eine allgemeine Verschlechterung seines Zustands und Behinderungen des Luftstroms zu vermeiden, was zu einem Leistungsabfall beim Saugbetrieb führen würde.
2. Reinigen Sie den Fangsack gründlich, tragen Sie hierbei Schutzbrille und Staubmaske. Stülpen sie den Fangsack nach dem Leeren um und schütteln Sie daran haftenden Staub und sonstigen Schmutz kräftig ab.
3. Waschen Sie den Fangsack einmal im Jahr oder, falls erforderlich, öfter:
   a. Fangsack abnehmen.
   b. Fangsack umstülpen (Innenseite nach außen).
   c. Fangsack aufhängen.
   d. Sorgfältig mit einem Schlauch abspritzen.
   e. Zum Trocknen aufhängen.
   f. Sack wieder umstülpen (Außenseite nach außen) und wieder am Gerät anbringen.

LAGERUNG

- Lassen Sie den Motor abkühlen, bevor Sie das Gerät lagern.
- Lagern Sie das Gerät in einem verschließbaren Raum, um unerlaubte Verwendung oder Beschädigung zu vermeiden.
- Lagern Sie das Gerät an einem trockenen, gut belüfteten Ort.
- Lagern sie das Gerät außerhalb der Reichweite von Kindern.

LANGFRISTIGE LAGERUNG

Falls das Gerät für längere Zeit gelagert werden soll:

1. Lassen Sie den gesamten Kraftstoff in einen geeigneten Kraftstoffbehälter ab. Verwenden Sie keinen Kraftstoff, der länger als 60 Tage gelagert wurde. Entsorgen Sie alten Kraftstoff gemäß der jeweils geltenden örtlichen Vorschriften.
2. Starten Sie den Motor und lassen Sie ihn laufen, bis er von alleine ausgeht. Dies stellt sicher, dass der gesamte Kraftstoff aus dem Vergaser verbraucht wird.
3. Lassen Sie den Motor abkühlen. Entfernen Sie die Zündkerze und gießen sie 30 ml hochwertiges Motorenöl in den Zylinder. Ziehen Sie den Starterzug langsam, um das Öl zu verteilen. Setzen Sie die Zündkerze wieder ein.
   HINWEIS: Entfernen Sie die Zündkerze und lassen Sie das gesamte Öl aus dem Zylinder ab, bevor Sie den Laubsauger nach der Lagerung wieder in Betrieb nehmen.
4. Reinigen Sie das Gerät sorgfältig und überprüfen Sie es auf lose oder beschädigte Teile. Reparieren oder ersetzen sie beschädigte Teile, ziehen sie lose Schrauben, Muttern oder Bolzen an. Das Gerät ist nun bereit für die Einlagerung.

TRANSPORT

- Lassen Sie den Motor abkühlen, bevor Sie das Gerät transportieren.
- Sichern Sie das Gerät beim Transport.
- Lassen Sie vor dem Transport den Kraftstoff aus dem Tank ab.
- Drehen Sie den Tankdeckel vor dem Transport fest zu.

ENTSORGUNG UND UMWELTSCHUTZ

Reste von Kettenöl bzw. 2-Taktmischung niemals in den Abfluss bzw. die Kanalisation oder ins Erdreich schütten, sondern umweltgerecht entsorgen, z.B. an einer Entsorgungsstelle.

Wenn Ihr Gerät eines Tages unbrauchbar wird oder Sie es nicht mehr benötigen, geben Sie das Gerät bitte auf keinen Fall in den Hausmüll, sondern entsorgen Sie es umweltgerecht. Entleeren Sie Öltank und Benzintank sorgfältig und geben Sie die Reste an eine Sammelstelle. Geben Sie das Gerät bitte (ebenfalls) in einer Verwertungsstelle ab. Kunststoff- und Metallteile können hier getrennt und der Wiederverwertung zugeführt werden. Auskunft hierzu erhalten Sie auch in Ihrer Gemeinde- oder Stadtverwaltung.

ERSATZTEILBESTELLUNG

Falls Sie Zubehör oder Ersatzteile benötigen, wenden Sie sich bitte an unseren Service.

Verwenden Sie für die Arbeit mit diesem Gerät keinerlei Zusatzteile außer denjenigen, die von unserem Unternehmen empfohlen werden. Andernfalls können der Bediener oder in der Nähe befindliche Unbeteiligte ernsthafte Verletzungen erleiden, oder das Gerät kann beschädigt werden.

Bei der Ersatzteilbestellung sollten folgende Angaben gemacht werden:

- Typ des Gerätes
- Artikelnummer des Gerätes

PROBLEMBEHANDLUNG

DER MOTOR LÄSST SICH NICHT STARTEN.

URSACHE	MASSNAHME
- Leerer Kraftstofftank	- Kraftstofftank füllen.
- Der Pumpknopf wurde nicht ausreichend fest/oft gedrückt.	- Kraftstoff-Pumpknopf 10 mal langsam und vollständig drücken.
- Der Motor ist „abgesoffen“.	- Startprozess mit Starterhebel in Stellung B anwenden.
- Alter oder nicht korrekt gemischter Kraftstoff	- Kraftstofftank ablassen; frisches Kraftstoffgemisch einfüllen.
- Korrodierte Zündkerze	- Zündkerze ersetzen oder reinigen.

DER MOTOR LÄUFT NICHT IM LEERLAUF.

URSACHE	MASSNAHME
- Luftfilter verstopft	- Luftfilter ersetzen oder reinigen.
- Alter oder nicht korrekt gemischter Kraftstoff	- Kraftstofftank ablassen; frisches Kraftstoffgemisch einfüllen.
- Fehlerhafte Vergasereinstellung	- Vergaser in einer autorisierten Fachwerkstatt einstellen lassen.

DER MOTOR ERHÖHT DIE DREHZAHL NICHT.

URSACHE	MASSNAHME
- Alter oder nicht korrekt gemischter Kraftstoff	- Kraftstofftank ablassen; frisches Kraftstoffgemisch einfüllen.
- Fehlerhafte Vergasereinstellung	- Vergaser in einer autorisierten Fachwerkstatt einstellen lassen.

DER MOTOR ZEIGT LEISTUNGSABFALL ODER GEHT UNTER LAST AUS.

URSACHE	MASSNAHME
- Alter oder nicht korrekt gemischter Kraftstoff	- Kraftstofftank ablassen; frisches Kraftstoffgemisch einfüllen.
- Fehlerhafte Vergasereinstellung	- Vergaser in einer autorisierten Fachwerkstatt einstellen lassen.

DAS GERÄT BLÄST ODER SAUGT NICHT.

URSACHE	MASSNAHME
- Fangsack voll	- Fansack leeren. Siehe „Ausleeren des Fangsacks“.
- Saug-/Blasrohr verstopft	- Blockade beseitigen. Siehe „Entfernen von Blockaden im Saugrohr und am Flügelrad“.
- Flügelrad blockiert	- Blockade beseitigen. Siehe „Entfernen von Blockaden im Saugrohr und am Flügelrad“.
- Flügelrad beschädigt	- Gerät zu einer autorisierten Fachwerkstatt bringen.

Benzin-Laubsauger/Laubbläser IBLS 31

TECHNISCHE DATEN

MOTOR	
Motortyp	luftgekühlt, Zweitakt
Hubraum	31 cm^3
Max. Motorleistung gemäß ISO 8893	0,75 kW
Max. Motordrehzahl	7.800 min^{-1}
Leerlaufdrehzahl	3.800 min^{-1}
Zündung	CDI
Elektrodenabstand (Zündkerze)	0,5 mm
Zweitaktgemisch	40:1
Vergasertyp	lageunabhängiger Membranvergaser
Startertyp	Seilzugstarter
Tankinhalt	415 ml

BLASEN/SAUGEN	
Drehzahlregler	Kipp-Hebel, feststehend
Blasgeschwindigkeit	bis 250 km/h
Max. Saugleistung	bis 12 m^3/min
Häckselverhältnis	bis 10:1
Fangsackinhalt	45 Liter
Schultergurt	einfach, mit Schnellverschluss
Gewicht (ohne Kraftstoff)	6,47 kg

Die folgenden Werte wurden im Blasbetrieb gemessen: EN 15503:2009		
Vibration max. (Betriebsdrehzahl)	14,8 m/s^2	K=1,5 m/s^2
Schalldruckpegel L_{pA} (Betriebsdrehzahl)	92,6 dB(A)	K=3,0 dB(A)
Schallleistungspegel L_{wA} (Betriebsdrehzahl)	108,0 dB(A)	

Angaben zur Geräuschemission gemäß Produktsicherheitsgesetz (ProdSG) bzw. EG-Maschinenrichtlinie:
Der Schalldruckpegel am Arbeitsplatz kann 80 dB (A) überschreiten. In dem Fall sind Schallschutzmaßnahmen für den Bediener erforderlich (z.B. Tragen eines Gehörschutzes).

EG-Konformitätserklärung

Wir, **ikra GmbH, Schlesierstraße 36, D-64839 Münster-Germany**, erklären in alleiniger Verantwortung, dass das Produkt **Benzin-Laubsauger/Laubbläser IBLS 31**, auf das sich diese Erklärung bezieht, den einschlägigen Sicherheits- und Gesundheitsanforderungen der EG-Richtlinien **2006/42/EG** (Maschinenrichtlinie), **2014/30/EU** (EMV-Richtlinie), **97/68/EG** (Abgasrichtlinie) zuletzt geändert durch **2012/46/EU** und **2000/14/EG+2005/88/EG** (Geräuschrichtlinie) einschliesslich aller Änderungen entspricht. Zur sachgerechten Umsetzung der in den EG-Richtlinien genannten Sicherheits- und Gesundheitsanforderungen wurden folgende Normen und/oder technische Spezifikation(en) herangezogen:

EN 15503:2009+A1:2013
AfPS GS 2014:01 PAK
EK9-BE-82:2013
EN ISO 14982:2009

gemessener Schallleistungspegel	107,0 dB (A)
garantierter Schallleistungspegel	108,0 dB (A)

Konformitätsbewertungsverfahren nach Anhang V / Richtlinie 2000/14/EG

Das Baujahr ist auf dem Typschild aufgedruckt und zusätzlich anhand der fortlaufenden Seriennummer feststellbar.

Münster, 06.11.2017

Matthias Fiedler, Senior Product Manager Ikra GmbH

Aufbewahrung der technischen Unterlagen: Ikra GmbH, Schlesierstrasse 36, 64839 Münster, Germany

Garantiebedingungen

Für dieses Benzinwerkzeug leisten wir unabhängig von den Verpflichtungen des Händlers aus dem Kaufvertrag gegenüber dem Endabnehmer wie folgt Garantie:

Die Garantiezeit beträgt 24 Monate und beginnt mit der Übergabe die durch Originalkaufbeleg nachzuweisen ist. Bei kommerziellem Einsatz sowie Verleih reduziert sich die Garantiezeit auf 12 Monate. Ausgenommen von der Garantie sind Verschleißteile und Schäden die durch Verwendung falscher Zubehörteile, Reparaturen mit Nichtoriginalteilen, Gewaltanwendungen, Schlag und Bruch sowie mutwillige Motorüberlastung entstanden sind. Garantieaustausch erstreckt sich nur auf defekte Teile, nicht auf komplette Geräte. Garantiereparaturen dürfen nur von autorisierten Werkstätten oder vom Werkskundendienst durchgeführt werden. Bei Fremdeingriff erlischt die Garantie.

Porto, Versand- und Nachfolgekosten gehen zu Lasten des Käufers.

TABLE OF CONTENTS

- **Introduction**.....2
- **Intended use**.....2
- **Rules for Safe Operation**.....3-6
  - Important safety information.....3
  - Safety and international symbols.....4
  - Know Your Unit.....6
- **Assembly instructions**.....7-8
  - Attaching and Removing the Blower/Vacuum Tube.....7
  - Attaching and removing the Vacuum Bag.....7
  - Installing and Adjusting the Shoulder Harness.....8
- **Oil and Petrol information**.....9
- **Starting/Stopping instructions**.....9-10
- **Operating Instructions**.....10-12
  - Holding the Blower/VACacuum.....10
  - Operating Tips.....10
  - Operating as a Blower.....10
  - Operating as a Vacuum.....11
  - Cleaning a Blocked Tube/Impeller.....11
  - Empty the Vacuum Bag.....11
- **Maintenance and Repair Instructions**.....12-13
  - Air Filter Maintenance.....12
  - Replacing the Spark Plug.....13
- **Cleaning and Storage**.....13
- **Waste disposal and environmental protection**.....14
- **Ordering spare parts**.....14
- **Troubleshooting Chart**.....15
- **Specifications**.....16
- **Declaration of Conformity**.....17
- **Warranty**.....17
- **Service**.....17

CONTENTS OF PACKAGE

The package includes the following items:

- Mulching Blower/Vacuum Tool, Model IBLS 31
- Blower/Vacuum Tube
- Shoulder Harness
- Vacuum Bag
- Hardware Pack
- Operator's Manual

NOTE: Advises you of information or instructions vital to the operation or maintenance of the equipment.

WARNING: Failure to observe a safety warning may result in property damage or personal injury to yourself or to others. Always follow the safety notes/instructions to reduce the risk of fire, electric shock, and personal injury.

Petrol Leaf Blower/Vacuum IBLS 31

INTRODUCTION

THIS MANUAL CONTAINS IMPORTANT INFORMATION.
PLEASE KEEP IT!

THANK YOU.

Thank you for buying this quality product.
Read the whole manual and follow all the instructions to keep your new outdoor tool in proper operating condition.

NOTE: PROOF OF PURCHASE WILL BE REQUIRED FOR WARRANTY SERVICE.

Make sure this manual is carefully read and understood before starting or operating this equipment.

The purpose of safety symbols is to attract your attention to possible dangers.

The safety symbols and their explanations deserve your careful attention and understanding.

The safety warnings do not by themselves eliminate any danger. The introductions or warnings they give are not substitutes for proper accident prevention measures.

SYMBOL	MEANING
SAFETY ALERT SYMBOL:	Indicates danger, warning, or requirement of caution. Attention is required in order to avoid serious personal injury. May be used in conjunction with other symbols or pictographs.

Intended use

The leaf vac is exclusively used in the two following ways:

1. As a leaf vac for vacuuming up dry leaves.
2. As a blower it is used to collect together dry leaves or to remove them from inaccessible places (e.g. under vehicles).

In suction mode it also works as a shredder, where the volume of the leaves is reduced by a ratio of approx. 10:1 and takes up less space in the leaf collection bag and the collected material is simultaneously prepared for possible composting.

Each type of use other than those given in these instructions for use can damage the machine and cause serious risk to the user.

Please always observe the safety instructions in order to safeguard your guarantee claim and in the interests of product safety. Due to the machine's design, we are unable to fully exclude all residual risks.

Residual dangers

Residual risks always remain even if the hedge trimmer is used properly. The following hazards may arise in connection with the equipment's construction and layout:

1. Lung damage if no suitable protective dust mask is used.
2. Damage to hearing if no suitable ear protection is used.
3. Health damage caused by hand-arm vibrations if the equipment is used over a prolonged period or is not properly guided and maintained.

Warning! This machine generates an electromagnetic field when operated. This field can affect active or passive medical implants in certain circumstances. In order to reduce the risk of severe injury or death, we recommend that people with medical implants consult their doctor or the manufacturer of the medical implant before operating the machine.

RULES FOR SAFE OPERATION

IMPORTANT SAFETY INFORMATION

READ ALL INSTRUCTIONS BEFORE OPERATING THE UNIT!

- Read the Operator's Manual carefully. Make sure to be familiar with the controls and proper use of the unit.
- Inspect the unit before use. Replace damaged parts. Check for leaking petrol. Make sure all fasteners are in place and securely seated/tightened. Failure to do so may result in personal injury to the operator and bystanders, as well as damage to the unit.
- Be aware of the risk of injury to the head, hands and feet.
- Clear the area of children, bystanders and pets. At a minimum, keep all children, bystanders and pets outside a 15 meters (50 ft) radius around the working area. As there still may be a risk to bystanders from thrown objects, bystanders should be encouraged to wear eye protection. If you are approached by persons and/or pets stop the engine immediately.
- Never allow children or people unfamiliar with the instructions to use the machine.

SAFETY WARNINGS FOR PETROL UNITS

WARNING: Petrol (gasoline) is highly flammable, and its vapours can explode if ignited. Take the following precautions:

- Store petrol only in containers specifically designed and approved for the storage of such materials.
- Avoid creating a source of ignition for spilled petrol. Do not start the engine until petrol vapours dissipate.
- Always stop the engine and allow it to cool before filling the petrol tank. Never remove the tank cap while the engine is running. Never add petrol to the petrol tank when the engine is hot. Never operate the unit with the tank cap removed or not properly seated. Loosen the petrol tank cap slowly to relieve any pressure from the tank.
- Remove the vacuum bag before refuelling.
- Mix and add petrol in a clean, well-ventilated area outdoors where there are no sparks or flames. Slowly remove the petrol cap only after stopping the engine. Do not smoke while fuelling or mixing petrol! Wipe up any spilled petrol from the unit immediately.
- Move the unit at least 9 meters (30 feet) from the fuelling source and site before starting the engine. Do not smoke while adding petrol or operating the unit!

WHILE OPERATIG THE UNIT

- Operate the machine only at reasonable hoursnotearly in the morning or late at night when peoplemight be disturbed.Comply with times listed in localordinances.
- Operate the machine at the lowest possible enginespeed to do the job.
- Use rakes and brooms to loosen debris before blowing.
- In dusty conditions, slightly dampen surfaces.
- Use the full blower nozzle extension so the airstream can work close to the ground.
- Never start or run the unit inside a closed room or building. Breathing exhaust fumes can kill! Operate this unit only in a well-ventilated area outdoors.
- Wear safety glasses or goggles and ear/hearing protection when operating this unit. Wear a face or dust mask if the working area is dusty. Long sleeve shirts are recommended.
- Never run the unit without the proper equipment attached. When using this unit, always install the blower/vacuum tube, vacuum bag and make sure the vacuum bag is completely closed.
- Stop and switch the engine to off for maintenance, repair. To install or remove the blower/vacuum tubes or vacuum bag the unit must be stopped and the impeller no longer turning to avoid contact with the rotating blades.
- Avoid accidental starting. Be in the starting position whenever pulling the starter rope. The operator and unit must be in a stable position while starting. See Starting/Stopping instructions.
- Do not overreach. Always keep proper footing and balance.
- Do not touch the engine or muffler. These parts get extremely hot from operation. Even when the unit is turned off they remain hot for a certain time.
- Do not operate the unit with loose or damaged parts. Do not operate the unit before repairing damage.
- Use only genuine original equipment manufacture (OEM) replacement parts when servicing this unit. These parts are available from your authorised service dealer. Do not use unauthorised parts, accessories or attachments for this unit! Doing so could lead to serious injury to the user or damage to the unit, and void your warranty.
- Have the tool serviced by qualified technical personnel only; repairs should be carried out using exclusively original spare parts. This will ensure the continued safe operation of the tool.
- Do not set unit on any surface except a clean, hard area while the engine is running. Debris such as gravel, sand, dust, grass, etc., could be picked up by the air intake and thrown out by the discharge opening, damaging the unit, property, or causing serious injury to bystanders or the operator.
- Keep hands, face, and feet clear of all moving parts. Do not touch or try to stop the impeller when it is rotating.
- Never use this unit for spreading chemicals, fertilizers, or other substances which may contain toxic materials.

WHILE OPERATING THE UNIT AS A BLOWER

- Never point the Blower in the direction of people or pets, or in the direction of windows, Always direct the biowing debris away form people, animals, glass, and solid objects such as trees, automobiles. Walls, etc.

WHILE OPERATING THE UNIT AS A VACUUM

- Avoid situations that could catch the vacuum bag on fire. Do not operate near an open flame. Do not vacuum warm ash from fireplaces, barbecue pits, brush piles, etc. Do not vacuum discarded cigars or cigarettes unless the cinders are completely cool.
- The unit is designed to pickup dry material such as leaves, grass small twigs and bits of paper. Do not attempt to vacuum wet debris and/or standing water as this may result in damage to the Blower/Vacuum unit. To avoid severe damage to the impeller, do not vacuum metal, broken glass etc.

OTHER SAFETY WARNINGS

- Allow the engine to cool before storing or transporting. Be sure to secure the unit while transporting.
- Store the unit in a dry area, locked up or high, to prevent unauthorized use or damage. Keep it out of the reach of children.
- Never douse or squirt the unit with water or any other liquid. Keep handles dry, clean and free from debris. Clean after each use, see Cleaning and Storage instructions.

KEEP THESE INSTRUCTIONS!

RULES FOR SAFE OPERATION

SAFETY SYMBOLS AND OTHER INTERNATIONAL SYMBOLS

This Operator's Manual describes safety and international symbols and pictographs that may appear on this product. Read the Operator's Manual for complete safety, assembly, operating and maintenance and repair information.

SYMBOL	MEANING
	Guaranted acoustic capacity level L_{WA} 108 dB(A
CE	Confirms the conformity of the power tool with the directives of the European Community.

SYMBOL	MEANING
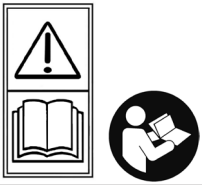	**SAFETY ALERT SYMBOL:** Indicates danger, warning, or requirement of caution. May be used in conjunction with other symbols or pictographs. **WARNING – READ OPERATOR'S MANUAL** Read the Operator's Manual and follow all warnings and safety instructions. Failure to do so can result in serious injury to the operator and/or bystanders.
	WEAR EYE AND HEARING PROTECTION **WARNING:** Thrown objects and loud noise can cause severe eye injury and hearing loss. Wear eye protection and ear protection equipment when operating this unit.
	PRIMER Push primer bulb, fully and slowly, ten times.
	UNLEADED PETROL Always use clean, fresh unleaded petrol.
	OIL Refer to Operator's Manual for the proper type of oil.
	HOT SURFACE WARNING Do not touch a hot muffler or cylinder. Danger of burns! These parts get extremely hot from operation. Even when the unit is turned off they remain hot for a certain time.
	Keep bystanders away. Objects can be thrown from blower. Do not operate unit without proper attachments and guards in place; especially children and pets should be kept in a distance of at least 15 meters (50 ft) from the operating area.
	Danger from rotating machine parts! Never reach into openings in the unit! Guards designed to be opened shall have a sign warning of the relevant hazard visible on the machine both when the guard is closed and when it is opened or removed.
	CHOKE CONTROL A. FULL choke position. B. PARTIAL choke position. C. RUN position.

GET TO KNOW YOUR UNIT

APPLICATION

...as a blower:
- cleaning of yards, garages, driveways, porches, patios, around fences, etc.

...as a vacuum:
- picking up leaves, light debris, etc.

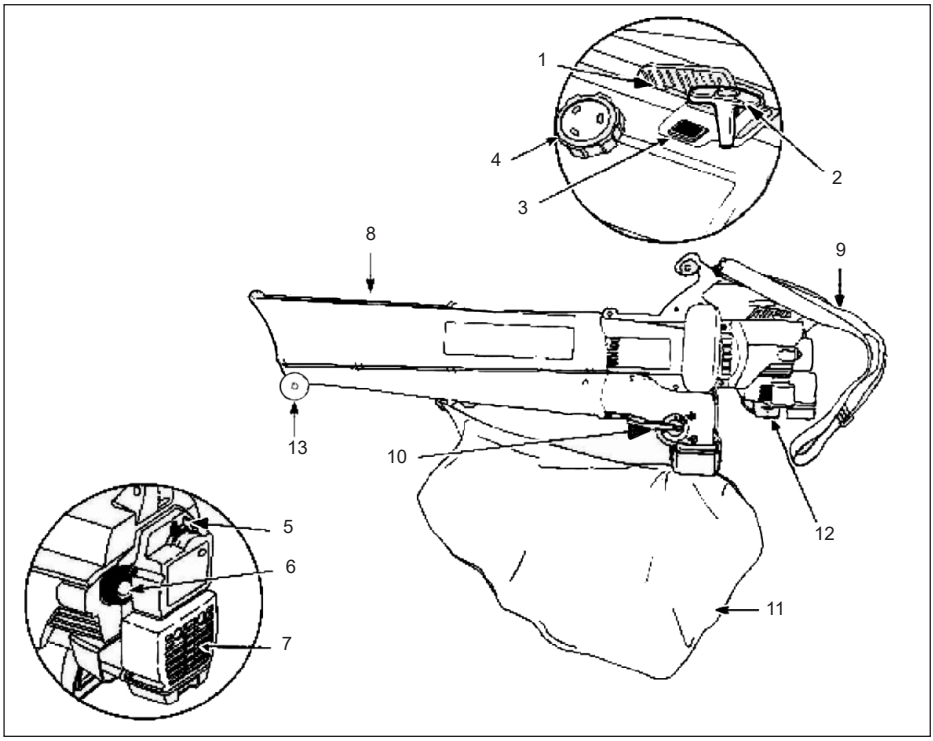

GB List of components

1. Throttle lever
2. Starter handle
3. Ignition switch
4. Petrol cap
5. Choke lever
6. Fuel pump (Primer)
7. Air filter / muffler cover
8. Blower / vacuum tube
9. Harness
10. Blower / vacuum modechange-lever
11. Vacuum bag
12. Spark plug
13. Wheel

ASSEMBLY INSTRUCTIONS

ATTACHING AND REMOVING THE BLOWER/VACUUM TUBE

NOTE: The blower/vacuum tube comes unassembled on this unit. Installation required to provide safe and easy use for the operato.

Assembling the two tube elements :

1. Fit the upper and lower vacuum/blower tubes together by sliding them into each other as far as it will go. Thereby pressure the two bolting device buttons.
2. Install the two self-tapping screws on both sides (Fig. 1).

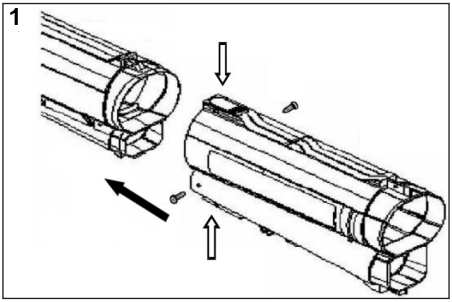

Attaching the Blower/Vacuum tube

1. Remove the screws and nuts provided from the hardware pack.
2. Insert the blower/vacuum tube all the way into the opening on the motor housing until the holes in the tabs on the blower/Vacuum tube align with the screw holes in the housing (Fig. 1).

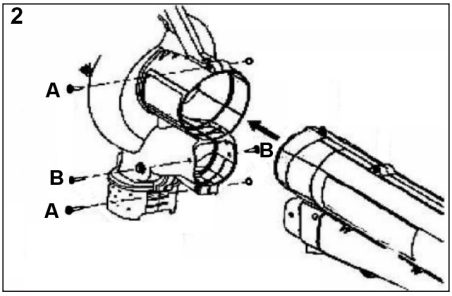

3. Insert the 2 (two) T20 Torx screws (A) into the right side of the motor housing and the 2 (two) pertaining nuts into the left side of the motor housing (Fig. 2).
4. Tighten the screws firmly. Do not over-tighten.
5. Install the 2 (two) remaining self-tapping T20 Torx Screws (B) into the holes on either side of the housing (Fig. 2). Tighten until snug, do not over-tighten.

Attention:
Before using the unit, make sure the vacuum tube is correctly seated and fixed with screws.

Removing the Blower/Vacuum Tube

WARNING: To avoid serious injury switch off the engine and wait until the impeller fully stops before attaching or removing tube parts.

1. Remove the two self-tapping screws from either side of the housing (Fig. 2).
2. Remove the two screws and nuts holding the blower/vacuum tube to the housing (Fig. 2, Fig. 3).

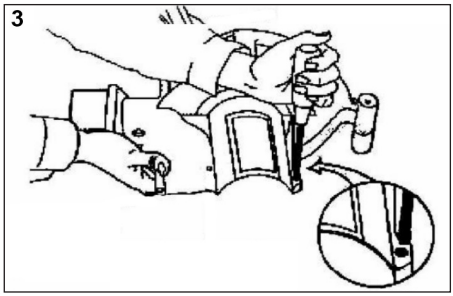

Attaching the wheels to the axletree

Slide 1 wheel on each side over theaxle as far as it will go. Put a circlip into the groovesprovided on each side of the axletree (Fig. 4).

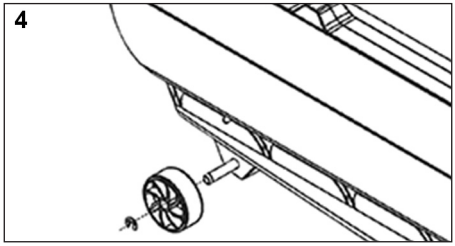

ATTACHING AND REMOVING THE VACUUM BAG

Attaching the vacuum bag

1. Attach the vacuum bag to the vacuum bag hook on the blower/vacuum tube (Fig. 5).

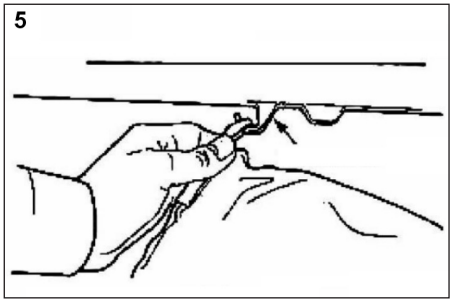

2. Slide the vacuum bag tube over the debris exhaust tube on the housing as far as it will go (Fig. 6).
3. Use two self-tapping screws on each side to secure the vacuum bag to the debris exhaust tube on the blower housing (Fig. 6).
4. As a rule, the vacuum bag will not be removed after it has been attached any more – except for maintenance purposes.

6

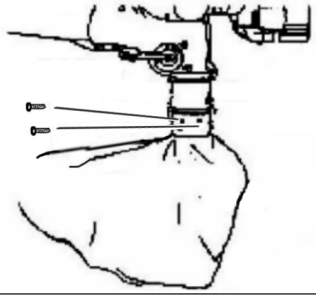

Attention:
Before using the unit, make sure the vacuum bag tube is correctly seated and fixed with screws.

Removing the vacuum bag

1. Remove the 4 self-tapping screws securing the vacuum bag on two sides to the debris exhaust tube on the blower housing (Fig. 6).
2. Pull the vacuum bag tube from the debris exhaust tube and detach the vacuum bag from the vacuum bag hook.

INSTALLING AND ADJUSTING THE SHOULDER HARNESS

NOTE: Have the shoulder harness on and adjusted (but not clipped to the support fitting) prior to starting the unit.

1. Push the strap through the centre opening of the buckle.
2. Put the strap over the cross bar and push it through the foremost slot in the buckle (Fig. 7).

7

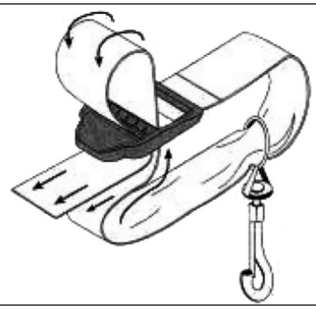

3. Fully extend the harness.
4. Attach the metal clip of the shoulder harness to the support fitting on the handle (Fig. 8).

8

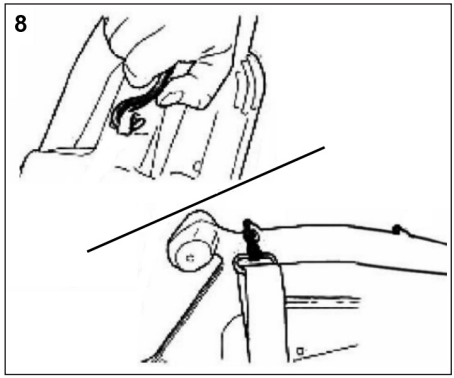

5. Wear the shoulder belt so that it lies over the right shoulder (Fig. 9).

9

6. While standing in the operating position (Fig. 9) adjust the length to fit your height.
   - Extend the harness by pulling down on the strap while lifting the buckle end up (Fig. 10).
   - Shorten the harness by pulling the strap back through the buckle while holding the buckle (Fig. 10).

10

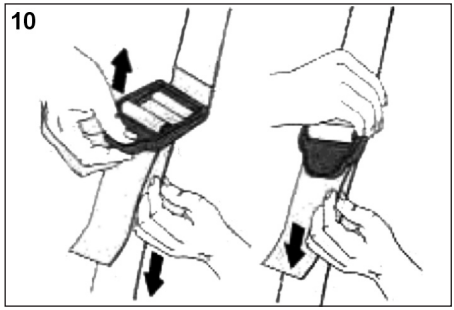

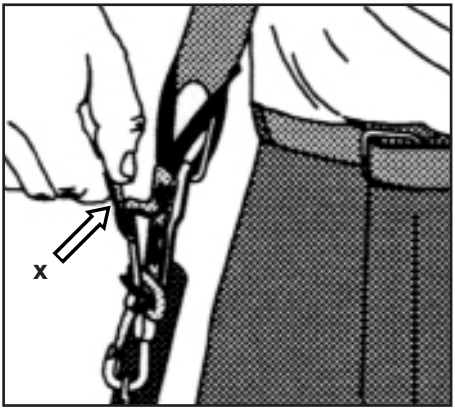

CAUTION: This carrying belt has a safety device so that the belt can be separated from the machine immediately in case of emergency. To do this, pull the red tension clip (Fig. x) of the belt with force. The belt will then be automatically separated from the holding device.

OIL AND PETROL INFORMATION

Old and/or improperly mixed petrol are usually the main reasons for the unit not running properly. Be sure to use fresh, clean petrol and carefully follow the instructions for the proper petrol/oil mixture.

RECOMMENDED OIL TYPE

Use a high-quality synthetic 2-cycle oil formulated for use in 2-cycle, air-cooled engines.

RECOMMENDED PETROL TYPE

Always use clean, fresh, unleaded petrol (gasoline) that is less than 60 days old.

WARNING: Petrol (gasoline) is highly flammable, and its vapours can explode if ignited. Always stop the engine and allow it to cool before filling the petrol tank. Do not smoke while filling the pertro tank! Keep clear of sparks and open flames.

OIL AND PETROL MIXING INSTRUCTIONS

Thoroughly mix 1 litre of unleaded petrol (gasoline) with 25 ml of synthetic 2-cycle engine oil in a separate petrol can (40:1 = 2.5%). Never mix petrol and oil directly in the petrol tank!

Mixing table for fuel mixture

Petrol	2-stroke oil / 40:1
1 litre	25 ml
5 litres	125 ml

STARTING/STOPPING INSTRUCTIONS

STARTING INSTRUCTIONS

Mix petrol (gasoline) with oil. Fill petrol tank with petrol/oil mixture. (See Oil and Petrol Mixing Instructions.)

WARNING: Always detach the vacuum bag prior to refilling the tank with the fuel mixture to avoid serious personal injury. The bag may become highly flammable when saturated with petrol.

NOTE: Have the shoulder harness on and adjusted (but not clipped to the support fitting) prior to starting the unit.

NOTE: Throttle lever in right-hand position means high speed. The throttle lever will remain in its position until moved.

NOTE: Setting the change-over lever to blower mode prevents the vacuum bag from filling up while starting the engine.

- Set the blower/vacuum mode change-over lever to the up position (Blower Mode). See Operating as a Blower.
- Put the ignition switch in position 'I' (Fig. 11).

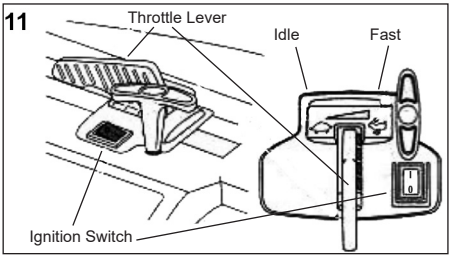

- Fully press and release primer bulb slowly 10 times. Petrol should be felt and visible in the bulb (Fig. 12). If no petrol has entered the bulb, press until it actually does.
- Place the choke lever in position A (Fig. 12).

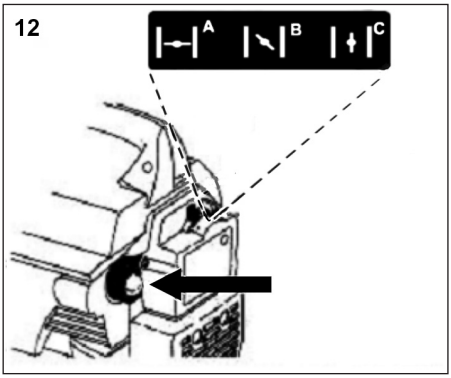

- With the unit on the ground, move the throttle lever to the fast position (Fig. 11).
- Pull starter rope briskly (Fig. 13) 2 to 5 times until the engine attempts to start.
- Place the choke lever in position B (Fig. 12).
- Pull starter rope briskly 1 to 3 times to start the engine (Fig 13).

13

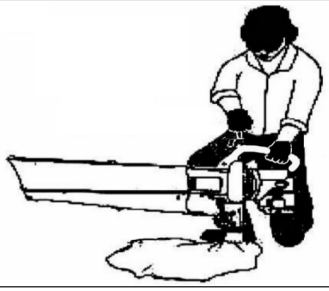

- If the engine does not start, repeat steps 3 through 8.
- Allow the engine to warm up for 5 to 10 seconds. Place the choke lever in position C (Fig. 12).
- Stand in the operating position and clip the shoulder harness to the support fitting that is most comfortable for you.

NOTE: If the engine floods while trying to start, place the choke lever in Position C. Move the throttle lever to the FAST position (Fig. 11). Pull the starter rope briskly. The engine should start within three (3) to eight (8) pulls.

NOTE: Choking is unnecessary when starting a warm engine. Put the throttle lever in the FAST position (Fig. 11) and start unit with the choke lever in Position B (Fig. 12).

STOPPING INSTRUCTIONS

- Move the throttle lever to the IDLE position (Fig. 11). Allow the engine to cool by idling.
- Press and hold the ignition switch down in the STOP [O] position until the engine comes to a complete stop (Fig. 11).

OPERATING INSTRUCTIONS

HOLDING THE BLOWER/VACUUM UNIT

Before operating the unit, stand in the operating position (Fig. 14). Check for the following:

- Operator is wearing proper clothing, such as boots, safety glasses or goggles, ear/hearing protection, gloves, long pants and long sleeve shirt.

14

OPERATING TIPS

- Be sure the vacuum bag is fully closed before operating the unit.
- Assure the unit is not directed at loose debris or persons before starting the unit.
- The unit is in good working condition, the tubes and guards are in place and secured.
- Always hold the unit with both hands when operating. Keep a firm grip on both the front and rear handles or grips.
- To reduce the risk of hearing loss associated with sound level(s), the use of hearing protection is required.
- Watch out for children, pets, open windows, or freshly washed cars, and blow debris away from these.
- After using blowers and other equipment, clean up your working area. Dispose of debris in trash receptacles.

OPERATING AS A BLOWER

- Start the engine. See Starting/Stopping Instructions.
- Set the blower/vacuum mode change-over lever to the up position (blower mode) (Fig. 15).
- **NOTE:** Never use the unit with the change-over lever halfway in between either position.
- Place the shoulder harness over your head, onto your shoulder, and adjust it properly. See “Installing and Adjusting the Shoulder Harness”.

15

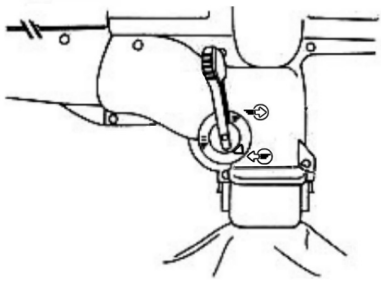

- Hold the blower as shown in Figures 16, 17 and 18. Sweep from side to side with the nozzle several inches above the ground or floor. Slowly advance, keeping the accumulated pile of debris in front of you.
- Most dry blowing operations are better suited to low speed than high. High speed is better for moving heavier items like large debris or gravel.
- Use the blower to clean around trees, shrubs, flower beds and other hard to clean areas (Fig. 16).
- Use the blower around buildings and for other normal cleaning tasks (Fig. 17).

16

17

18

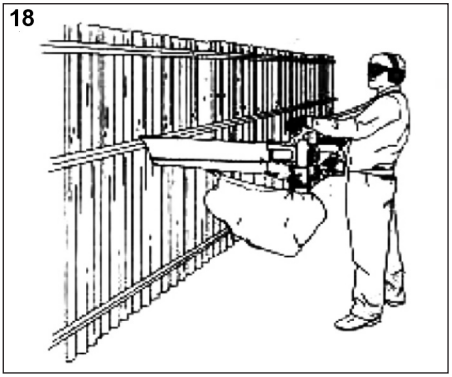

- Use the blower for walls, overhangs and screens (Fig. 18)

OPERATING AS A VACUUM

1. Start the engine. See Starting/Stopping Instructions.
2. Set the blower/vacuum mode change-over lever to the down position (vacuum mode) (Fig. 19).

   NOTE: Never use the unit with the change-over lever halfway in between either position.

3. Place the shoulder harness over your head, onto your shoulder, and adjust it properly. See Installing and Adjusting the Shoulder Harness.
4. Hold the vacuum, tilting the blower/vacuum tube slightly and use a sweeping action to collect light debris (Fig. 20). Small leaves and twigs will flow into the vacuum bag and be mulched as they pass through the impeller housing, allowing the vacuum bag to hold more debris.

19

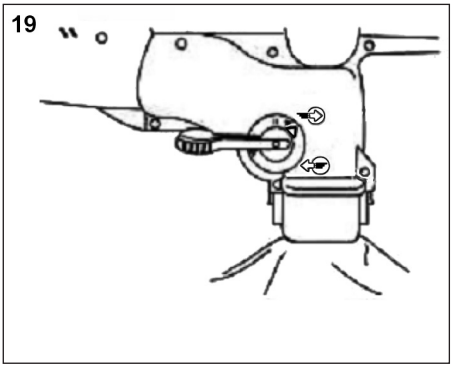

20

CLEARING A BLOCKED TUBE/IMPELLER

1. Put the ignition switch in the OFF position [O] (Fig. 11) and wait for the impeller to fully stop rotating.
2. Disconnect the spark plug wire to prevent the unit from starting.
3. Remove the blower/vacuum tube and the vacuum bag.
4. Carefully remove material blocking the tube or impeller. Inspect the blades to assure no damage has occurred. Rotate the impeller blades by hand to assure the blockage is completely cleared.
5. Reinstall the vacuum bag and blower/vacuum tube.
6. Reconnect the spark plug wire.

EMPTYING THE VACUUM BAG

1. Open the Velcro strip of the vacuum bag (Abb. 21).
2. Pull the vacuum bag from vacuum bag tube and de-

tach the vacuum bag from the vacuum bag hook on the vacuum tube.

3. Unzip the bag and empty the contents into a garbage bag or container.
4. Turn the bag inside out after emptying and vigorously shake out dust and debris.
5. Zip the bag closed and reinstall vacuum bag.

21

21

21

MAINTENANCE AND REPAIR INSTRUCTIONS

CAUTION: All maintenance work which is not detailed in these instructions must be performed by an authorised repair shop. In order to guarantee consistent and proper operation, only ORIGINAL SPARE PARTS may be used.

AIR FILTER MAINTENANCE

Removing the Air Filter/Muffler Cover

1. Place the choke lever in position B.
   NOTE: The choke lever must be in position B (Fig. 22) to remove the air filter/muffler cover.
2. Remove the four (4) screws securing the air filter/muffler cover (Fig. 22). Use a flat blade or T-20 Torx bit screwdriver.
3. Pull the cover from the engine. Do not use excessive force.

22

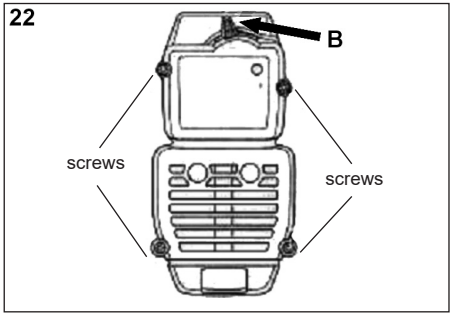

Cleaning the Air Filter

Clean and re-oil the air filter every 10 hours of operation. The air filter is an important item that requires regular maintenance. Not maintaining the air filter will VOID the warranty.

1. Remove the air filter/muffler cover. See Removing the Air Filter/Muffler Cover.
2. Remove the air filter from behind the air filter/muffler cover (Fig. 23).

23

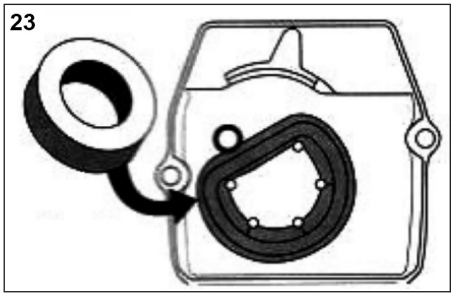

3. Wash the filter in detergent and water (Fig. 24). Rinse the filter thoroughly. Squeeze out excess water. Allow it to dry completely.

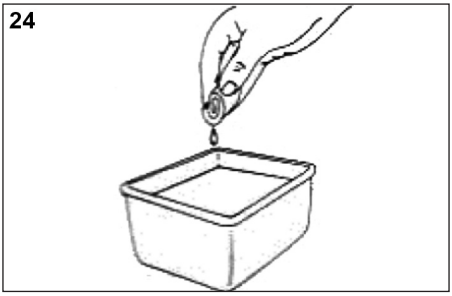

4. Apply enough clean oil to lightly coat the filter (Fig. 25).

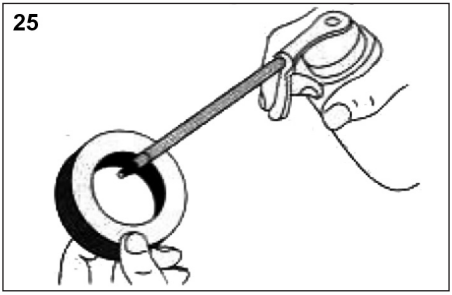

5. Squeeze the filter to spread and remove excess oil (Fig. 26).
6. Replace the air filter in the air filter/muffler cover (Fig. 23).

   NOTE: Operating the unit without the air filter and air filter/muffler cover assembly, will VOID the warranty.

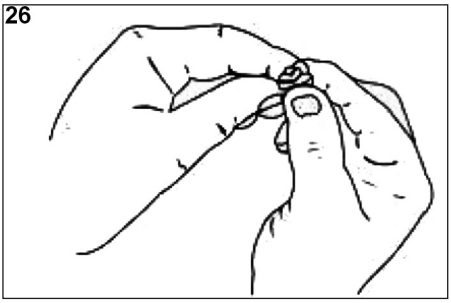

Installing the Air Filter/Muffler Cover

1. Place the air filter/muffler cover over the back of the carburettor and muffler.
   NOTE: The choke lever must be in position B (Fig. 22) to install the air filter/muffler cover.
2. Insert the four (4) screws into the holes in the air filter/muffler cover (Fig. 22) and tighten them. Use a flat blade or T-20 Torx bit screwdriver. Do not overtighten. Do not use excessive force.

REPLACING THE SPARK PLUG

Use a type RDJ8J spark plug (or equivalent). The correct air gap is 0.5 mm (0.020 in). Remove the plug after every 50 hours of operation and check its condition.

1. Stop the engine and allow it to cool. Grasp the plug wire firmly and pull the cap from the spark plug.
2. Remove any dirt from around the thread. Remove the spark plug from the cylinder using a 5/8 in. spark plug wrench and turning it counterclockwise.
3. Replace cracked, fouled or dirty spark plugs. Set the air gap at 0.5 mm (0.020 in) using a feeler gauge (Fig. 27).

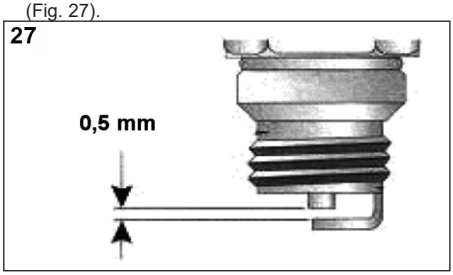

4. Install a correctly gapped spark plug in the cylinder head . Tighten the spark plug using a 5/8 in. spark plug wrench and turning it clockwise until snug. Do not over-tighten.
   If using a torque wrench, torque to 12.3-13.5 Nm (110-120 in.lb).

CLEANING AND STORAGE

CLEANING THE UNIT

Use a small brush to clean off the outside of the unit and to keep the air vents free of obstructions.

CLEANING THE VACUUM BAG

1. Empty the bag after each use to avoid deterioration and obstructions of the air flow, which will reduce the performance of the vacuum.
2. Wearing eye protection and a dust mask, clean the bag as needed. Turn the bag inside out after emptying and vigorously shake out dust and debris.
3. Wash the bag once a year or more often if needed. Proceed as follows:
   a. Remove the vacuum bag.
   b. Turn the bag inside out.
   c. Hang up.
   d. Hose down thoroughly.
   e. Hang to dry.
   f. Turn bag right-side out and reinstall.

STORAGE

- Allow the engine to cool before storing.
- Store the unit in a locked-up place to prevent unauthorized use or damage.
- Store the unit in a dry, well ventilated area.
- Store the unit out of the reach of children.

LONG-TERM STORAGE

If the unit will be stored for an extended period of time:

1. Drain all petrol from the petrol tank into an appropriate container. Do not use petrol that has been stored for more than 60 days. Dispose of the old petrol in accordance to the respectively applicable local regulations.
2. Start the engine and allow it to run until it stalls. This ensures that all petrol has been drained from the carburettor by using it up.
3. Allow the engine to cool. Remove the spark plug and put 1 oz. (30 ml) of high-quality engine oil into the cylinder. Pull the starter rope slowly to distribute the oil. Reinstall the spark plug.

   NOTE: Remove the spark plug and drain all of the oil from the cylinder before attempting to start the blower/vacuum after storage.
4. Thoroughly clean the unit and inspect for any loose or damaged parts. Repair or replace damaged parts and tighten loose screws, nuts or bolts. The unit is ready for storage.

TRANSPORTING

- Allow the engine to cool before transporting.
- Secure the unit while transporting.
- Drain the petrol tank before transporting.
- Tighten petrol cap before transporting.

Waste disposal and environmental protection

Never pour remainders of chain lubricant or 2-stroke fuel mixture in the drain or sewerage system or soil, but dispose of it in a proper, environmentally friendly way, e.g., at a special collecting point or dump.
If your device should become useless somewhere in the future or you do not need it any longer, do not dispose of the device together with your domestic refuse, but dispose of it in an environmentally friendly manner. Thoroughly empty the oil/lubricant and fuel tanks and dispose of the remainders at a special collecting point or dump. Please also dispose of the device itself at an according collecting/recycling point. By doing so, plastic and metal parts can be separated and recycled. Information concerning the disposal of materials and devices are available from your local administration.

ORDERING SPARE PARTS

If you need accessories or spare parts, please contact our Service department.

When working with this tool, do not use any accessory parts other than those recommended by our company. Otherwise the operator or others in the vicinity could suffer serious injuries, or the tool could be damaged.

The following information should be provided when ordering spare parts:

- Type of machine
- Item number of the machine

TROUBLESHOOTING

ENGINE WILL NOT START.

CAUSE	ACTION
- Empty petrol tank	- Fill petrol tank.
- Primer bulb wasn‘t pressed enough	- Press primer bulb fully and slowly 10 times.
- Engine flooded	- Use starting procedure with choke lever in Position B
- Old or improperly mixed petrol	- Drain petrol tank. Add fresh petrol mixture.
- Fouled spark plug	- Replace or clean the spark plug.

ENGINE WILL NOT IDLE.

CAUSE	ACTION
- Air filter is plugged	- Replace or clean the air filter
- Old or improperly mixed petrol	- Drain petrol tank. Add fresh petrol mixture.
- Improper carburettor adjustment	- Take to an authorized service dealer for carburettor adjustment.

ENGINE WILL NOT ACCELERATE.

CAUSE	ACTION
- Old or improperly mixed petrol	- Drain petrol tank. Add fresh petrol mixture.
- Improper carburettor adjustment	- Take to an authorized service dealer for carburettor adjustment.

ENGINE LACKS POWER OR STALLS WHEN UNDER LOAD

CAUSE	ACTION
- Old or improperly mixed petrol	- Drain petrol tank. Add fresh petrol mixture.
- Improper carburettor adjustment	- Take to an authorized service dealer for carburettor adjustment.

UNIT WILL NOT BLOW OR VACUUM.

CAUSE	ACTION
- Bag is full	- Empty Bag. See „Emptying the Vacuum Bag“.
- Blocked tube	- Remove blockage. See „Clearing a Blocked Tube/ Impeller“.
- Blocked impeller	- Remove blockage. See „Clearing a Blocked Tube/ Impeller“.
- Damaged impeller	- Take unit to an authorized service dealer.

Petrol Leaf Blower/Vacuum IBLS 31

SPECIFICATIONS

MOTOR	
Engine Type	air-cooled, 2-cycle
Displacement	31 cm^3
Maximum engine power in accordance with ISO8893	0,75 kW
Max. engine speed	7.800 min^{-1}
Idle speed	3.800 min^{-1}
Ignition type	CDI
Spark plug gap	0,5 mm
Petrol/Oil ratio	40:1
Carburettor	diaphragm, all-position
Starter	auto recoil
Petrol tank capacity	415 ml

BLOWER/VACUUM	
Throttle control	rocker lever, stationary
Blower velocity	up to 250 km/h
Max. suction capacity	up to 12 m^3/min
Mulching ratio	up to 10:1
Vacuum bag capacity	45 litres
Shoulder harness	single quick-snap
Weight (without petrol)	6,47 kg

The following levels were measured with the unit in running in blower mode: EN 15503:2009		
Max. vibration level (operating RPM)	14,8 m/s^2	K=1,5 m/s^2
Sound pressure level L_{pA} (operating RPM)	92,6 dB(A)	K=3,0 dB(A)
Sound power level L_{wA} (operating RPM)	108,0 dB(A)	

Noise emission information in accordance with the German Product Safety Act (ProdSG) and the EC Machine Directive: The noise level at the workplace may exceed 80 dB (A). In this case, noise protection measures for the operator are required (e.g., wearing of ear protection).

EC Declaration of Conformity

We, **ikra GmbH, Schlesierstraße 36, D-64839 Münster-Germany**, declare under our sole responsibility that the product **Petrol Leaf Blower/Vacuum BLS 31**, to which this declaration relates correspond to the relevant basic safety and health requirements of Directives **2006/42/EC** (Machinery Directive), **2014/30/EU** (EMC-Guideline), **2017/656/EU** (exhaust gases) and **2000/14/EC+2005/88/EC** (noise directive). For the relevant implementation of the safety and health requirements mentioned in the Directives, the following standards and/or technical specification(s) have been respected:

EN 15503:2009+A1:2013
AfPS GS 2014:01 PAK
EK9-BE-82:2013
EN ISO 14982:2009

measured acoustic capacity level 107,0 dB (A)
guaranteed acoustic capacity level 108,0 dB (A)

Conformity assessment method to annexe V / Directive 2000/14/EC

The year of manufacture is printed on the nameplate and can be additionally retrieved via the consecutive serial number.

Münster, 28.06.2019

Matthias Fiedler, Senior Product Manager Ikra GmbH

Maintenance of technical documentation: Ikra GmbH, Schlesierstrasse 36, 64839 Münster, Germany

Warranty

For this petrol tool, the company provides the end user - independently from the retailer‘s obligations resulting from the purchasing contract - with the following warranties:

The warranty period is 24 months beginning from the hand-over of the device which has to be proved by the original purchasing document. For commercial use and use for rent, the warranty period is reduced to 12 months. Wearing parts and defects caused by the use of not fitting accessories, repair with parts that are no original parts of the manufacturer, use of force, strokes and breaking as well as mischievous overloading of the motor are excluded from this warranty. Warranty replacement does only include defective parts, not complete devices. Warranty repair shall exclusively be carried out by authorized service partners or by the company‘s customer service. In the case of any intervention of not authorized personnel, the warranty will be held void.

All postage or delivery costs as well as any other subsequent expenses will be borne by the customer.

TABLE DES MATIÈRES

- **Introduction**.....2
- **Utilisation conforme**.....2
- **Règles pour une utilisation en toute sécurité**.....3-6
  - Consignes de sécurité importantes.....3
  - Symboles de sécurité et autres symboles internationaux.....4
  - Familiarisez-vous avec votre appareil.....6
- **Instructions de montage**.....7-8
  - Placer et retirer le tube d'aspiration / de soufflage.....7
  - Placer et retirer le sac de ramassage.....7
  - Placer et ajuster la bandoulière.....8
- **Informations sur les types d'huile et d'essence**.....9
- **Démarrer et arrêter l'appareil**.....9-10
- **Utilisation**.....10-12
  - Maniement de l'appareil.....10
  - Instructions pour travailler avec l'appareil.....10
  - Travailler avec le souffleur.....11
  - Travailler avec l'aspirateur.....11
  - Éliminer les engorgements dans le tube d'aspiration et sur l'hélice.....12
  - Vider le sac de ramassage.....12
- **Entretien et maintenance**.....12-13
  - Filtre à air.....12
  - Changer la bougie.....13
- **Nettoyage et rangement**.....14
- **Recyclage et protection de l'environnement**.....14
- **Commande des pièces de rechange**.....15
- **Elimination des dysfonctionnements**.....15
- **Données techniques**.....16
- **Déclaration de conformité**.....17
- **Conditions de garantie**.....17
- **Service**.....17

ETENDUE DE LA LIVRAISON

Les éléments suivants sont compris dans la livraison :

- Aspirateur de feuilles avec fonctions souffleur / broyeur, modèle IBLS 31
- Tube d'aspiration / de soufflage
- Bandoulière
- Sac de ramassage
- Paquet de petites pièces (matériel de fixation)
- Mode d'emploi

REMARQUE : Indique toute instruction ou information d'importance capitale pour l'utilisation ou l'entretien de l'outil.

ATTENTION : Le non-respect des consignes de sécurité peut engendrer des dégâts matériels ou des dommages corporels (blessures de l'utilisateur ou d'autres personnes). Veuillez toujours observer les consignes de sécurité afin de réduire les risques d'incendie ainsi que les risques de dommages corporels et de décharge électrique.

Aspirateur souffleur thermique IBLS 31

INTRODUCTION

LE PRESENT MODE D'EMPLOI CONTIENT DES INFORMATIONS IMPORTANTES.

VEUILLEZ LE CONSERVER !

MERCI.

Nous vous remercions d'avoir choisi ce produit de qualité.
Lisez ce mode d'emploi dans son entier et suivez toutes les instructions afin que votre nouvel outil de jardin demeure en parfait état de marche.

REMARQUE: CONSERVEZ LE BON D'ACHAT AFIN DE POUVOIR BENEFICIER DE LA GARANTIE.

Lisez ce manuel attentivement et assurez-vous que vous avez tout compris avant de mettre l'outil correspondant en service.

Les symboles de sécurité ont pour objectif d'attirer votre attention sur des dangers éventuels.

Les symboles de sécurité et les avertissements s'y rapportant requièrent tout particulièrement votre attention et doivent absolument être compris.

Les consignes de sécurité n'écartent pas tout danger. Les explications et les avertissements qu'elles contiennent ne remplacent en aucun cas des mesures de prévention des accidents appropriées.

SYMBOLE	SIGNIFICATION
	PANNEAU DANGER: Prévient d'un danger, représente un avertissement ou invite à la prudence. Pour éviter des blessures graves, la précaution est de mise. Peut être associé à d'autres symboles ou pictogrammes.

Utilisation conforme

L'aspirateur-souffleur est exclusivement destiné aux deux utilisations suivantes:

1. En fonction aspirateur, il sert à aspirer les feuilles et morceaux de papier secs.
2. En fonction souffleur, il sert à regrouper les feuilles et morceaux de papier secs ou à les retirer des endroits mal accessibles (sous des voitures, par exemple).

En fonction aspirateur, il peut également servir de hacheur, ce qui permet de réduire le volume des feuilles jusqu'à un rapport de 10:1, requérant ainsi moins de place dans le sac collecteur; le matériel recueilli est en même temps préparé pour un éventuel compostage.

Tout type d'utilisation s'écartant des prescriptions du présent mode d'emploi peut entraîner un endommagement de l'appareil et présenter un risque élevé pour l'utilisateur.

Pour assurer votre droit à la garantie et dans l'intérêt de la sécurité du produit, veuillez observer strictement les prescriptions de sécurité.

Dangers résiduels

Même en cas d'utilisation conforme de l'outil, il est impossible d'exclure totalement un certain risque résiduel. Les dangers suivants peuvent apparaître en rapport avec la construction et le modèle de cet outil électrique :

1. Lésions des poumons si aucun masque antipoussière adéquat n'est porté.
2. Déficience auditive si aucun casque anti-bruit approprié n'est porté.
3. Atteintes à la santé issues des vibrations mainbras, si l'appareil est utilisé pendant une longue période ou s'il n'a pas été employé ou entretenu dans les règles de l'art.

ATTENTION : Le produit un champ électromagnétique de très basse intensité. Ce champ peut créer des interférences avec certains pacemakers. Pour réduire le risque de lésions graves ou mortelles, les porteurs de pacemaker devraient consulter leur médecin et le fabricant du pacemaker avant d'utiliser cette machine.

RÈGLES POUR UNE UTILISATION EN TOUTE SECURITE

MPORTANTES CONSIGNES DE SÉCURITÉ

Lire l'ensemble des instructions et des remarques avant toute utilisation !

- Lisez attentivement le mode d'emploi. Familiarisez-vous avec les différents éléments de maniement et prenez connaissance de l'utilisation conforme de l'appareil.
- Vérifiez l'outil avant chaque utilisation. Changez les parties endommagées. Faites attention à toute fuite de carburant. Assurez-vous que tous les éléments de fixation sont bien à leur place et sont correctement installés ou fixés. Il pourrait en découler des blessures pour l'utilisateur ou pour des personnes aux alentours ainsi que des dégâts pour l'outil si tel n'était pas le cas.
- Faites surtout attention au risque de blessure à la tête, aux mains et aux pieds.
- Eloignez les enfants, les spectateurs et les animaux domestiques de l'endroit où vous travaillez. Les enfants, les spectateurs et les animaux domestiques doivent se tenir à une distance minimum de 15 mètres. Etant donné que, même là, des projectiles risquent de voler tout autour, les spectateurs ou toute autre personne se tenant non loin devraient être invités à porter des lunettes de protection. Coupez immédiatement le moteur dès que des personnes et / ou des animaux s'approchent de votre espace de travail.
- Ne laissez jamais les enfants utiliser l'appareil.

CONSIGNES DE SÉCURITÉ POUR LES OUTILS EQUIPÉS D'UN MOTEUR À ESSENCE

AVERTISSEMENT : L'essence est facilement inflammable et ses vapeurs peuvent exploser au contact de la moindre flamme. Prenez les mesures de précaution suivantes :

- Stockez l'essence uniquement dans des conteneurs prévus et autorisés à cet effet.
- Evitez l'apparition d'étincelles à proximité d'essence renversée. Ne démarrez le moteur que lorsque les vapeurs d'essence présentes se sont dissipées.
- Eteignez toujours le moteur avant de remplir le réservoir d'essence et laissez-le refroidir. N'enlevez jamais le bouchon du réservoir lorsque le moteur tourne. Ne remplissez jamais le réservoir d'essence lorsque le moteur est encore chaud. Ne faites jamais fonctionner l'outil sans avoir correctement rebouché le réservoir d'essence. Enlevez le bouchon du réservoir d'essence lentement afin de libérer la pression s'étant éventuellement formée dans le réservoir.
- Enlevez le sac de ramassage avant de remplir le réservoir.
- La fabrication du mélange 2 temps et le remplissage du réservoir sont à effectuer dans un endroit bien aéré (à l'air libre) et loin d'étincelles ou de feu ouvert. Enlevez le bouchon du réservoir lentement seulement après avoir coupé le moteur. Ne fumez pas lors de la fabrication du mélange de carburant ou du remplissage du réservoir ! Essuyez immédiatement le carburant renversé sur l'outil.
- Eloignez l'outil de 9 mètres au moins de toute source de carburant et de l'espace de remplissage avant de mettre le moteur en marche. Ne fumez pas lors du remplissage du réservoir ou de l'utilisation de l'appareil!

LORS DE L'UTILISATION

- Utiliser la machine à des heures raisonnables, en évitant les heures avancées de la journée (matin ou soir) susceptibles degêner le voisinage. Respecter les heures définies par la réglementation locale.
- Utiliser la machine au régime moteur le plus bas possible.
- Séparer les débris a l'aide d'un râteau ou d'un balai avant de les souffler.
- En environnement poussiéreux, humidifier légèrement les surfaces ou utiliser un accessoire de pulvérisation le cas échéant.
- Déployer entièrement la buse du souffleur afin de diriger le flux d'air au plus près du sol.
- L'appareil ne doit pas être mis en marche ni utilisé dans des espaces fermés ou des bâtiments. L'inhalation de gaz d'échappement peut être mortelle. Travaillez avec cet appareil uniquement dans des espaces extérieurs bien aérés.
- Lorsque vous travaillez avec l'appareil, portez des lunettes de protection et un casque de protection acoustique. Si vous travaillez dans un environnement poussiéreux, portez un masque anti-poussière ou un masque de protection du visage. Le port de vêtements à manches longues est recommandé.
- N'utilisez jamais l'appareil sans l'équipement ou les accessoires nécessaires. Lorsque vous travaillez avec l'appareil, veillez à ce que le tube d'aspiration ou de soufflage et le sac de ramassage soient toujours correctement montés et que la fermeture à glissière du sac de ramassage soit parfaitement fermée.
- Eteignez le moteur lors de travaux d'entretien ou de réparation. Lorsque vous montez ou démontez le tube d'aspiration ou de soufflage ou le sac de ramassage, l'appareil doit être éteint ; attendez ensuite que l'hélice ne tourne plus pour éviter tout contact avec les lames ou les pales encore en mouvement.
- Evitez de mettre l'appareil inopinément en marche. Ne tirez le cordon du démarreur que lorsque l'interrupteur est positionné sur « Démarrer ». Au moment du démarrage, l'utilisateur et l'appareil doivent se trouver dans une position bien assurée. Veuillez consulter sur ce point les instructions « démarrer et arrêter l'appareil ».
- Ne vous fatiguez pas trop et ne vous penchez pas trop vers l'avant. Faites toujours attention à adopter une position bien assurée et à garder votre équilibre.
- Ne touchez pas le moteur ou le tuyau d'échappement. Ces éléments deviennent extrêmement chauds lors de l'utilisation et le restent encore pendant un certain temps après l'extinction du moteur.
- N'utilisez pas l'appareil si des éléments sont endommagés ou mal fixés. Si vous constatez des défauts, l'appareil doit d'abord être réparé avant toute prochaine utilisation.
- Pour les réparations de l'appareil, utilisez exclusivement les pièces de rechange originales du fabri-

cant. Les pièces de rechange correspondantes sont disponibles auprès de votre revendeur agréé. N'utilisez pas de pièces de rechange ou d'accessoires non autorisés pour cet appareil! Ceci pourrait causer de graves blessures à l'utilisateur ou provoquer des dégâts sur l'appareil; de plus, vous perdriez de ce fait votre garantie.

- Faites exclusivement réparer votre appareil par des spécialistes qualifiés utilisant des pièces de rechange d'origine. Ceci permet de garantir le maintien de la sécurité de l'appareil.
- Lorsque le moteur tourne, ne posez l'appareil que sur un sol propre et stable. Des objets ou des matériaux tels que le gravier, le sable, la poussière, l'herbe, etc. pourraient s'introduire dans l'orifice d'aspiration pour être ensuite projetés par l'orifice de sortie; des dégâts sur l'appareil, d'autres dommages matériels ainsi que des blessures graves pour l'utilisateur ou les gens aux alentours pourraient en résulter.
- Tenez vos mains, vos pieds et votre visage à l'écart des pièces mobiles. Ne touchez pas à l'hélice et n'essayez pas de l'arrêter lorsqu'elle tourne.
- N'utilisez jamais l'appareil pour répandre des produits chimiques, de l'engrais ou d'autres substances pouvant contenir des produits toxiques.

UTILISATION DU SOUFFLEUR

- Ne dirigez jamais l'appareil utilisé en fonction souffleur vers des personnes, des animaux ou des verres de fenêtres. Soufflez toujours les matériaux loin de personnes, d'animaux, de verre et d'objets durs comme des arbres, des véhicules, des murs, etc.

UTILISATION DE L'ASPIRATEUR

- Evitez les situations au cours desquelles le sac de ramassage pourrait prendre feu. Ne travaillez pas à proximité d'un feu ouvert. N'aspirez pas de cendres brûlantes provenant de foyers, de grills, de feux de camps, etc. N'aspirez pas de cigares ou cigarettes jetés à terre tant que le mégot n'est pas parfaitement éteint et froid.
- L'appareil est destiné au ramassage de matériaux secs tels que les feuilles, l'herbe, les brindilles et les morceaux de papier. N'essayez pas d'aspirer des matériaux mouillés et / ou de l'eau, car ceci pourrait endommager l'aspirateur. N'aspirez pas de métal, de morceaux de verre ou de matériaux semblables pour ne pas sérieusement endommager l'hélice.

AUTRES CONSIGNES DE SÉCURITÉ

- Laissez refroidir le moteur avant de ranger ou de transporter l'appareil. N'oubliez pas d'attacher suffisamment l'outil lors du transport.
- Rangez l'appareil dans un endroit sec, enfermez-le ou rangez-le suffisamment haut pour éviter toute utilisation non autorisée ou son endommagement et, en outre, pour qu'il soit hors de portée des enfants.
- L'appareil ne doit jamais être éclaboussé ou aspergé d'eau ou de tout autre liquide. Maintenez les poignées sèches, propres et exemptes de toute incrustation. Nettoyez l'appareil après chaque utilisation; veuillez consulter sur ce point les instructions « Nettoyage et rangement ».

CONSERVEZ CE MODE D'EMPLOI

RÈGLES POUR UNE UTILISATION EN TOUTE SÉCURITÉ

SYMBOLES DE SÉCURITÉ ET AUTRES SYMBOLES INTERNATIONAUX

Il se peut, dans le présent mode d'emploi ainsi qu'à différents emplacements sur l'appareil, que des symboles de sécurité et d'autres symboles internationaux et pictogrammes soient utilisés. Lisez les consignes d'utilisation afin de vous familiariser avec toutes les indications relatives à la sécurité, au montage, à l'utilisation, à l'entretien et à la réparation.

SYMBOLE	SIGNIFICATION
	Niveau sonore garanti L_{WA} 108 dB(A
CE	Indique que cet appareil électrique est conforme aux directives de la Communauté européenne.

SYMBOLE	SIGNIFICATION
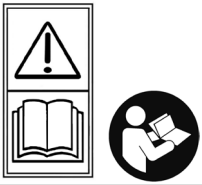	**PANNEAU DANGER :** Prévient d'un danger, représente un avertissement ou invite à la prudence. Peut être associé à d'autres symboles ou pictogrammes. **AVERTISSEMENT – LIRE LE MODE D'EMPLOI** Lire le mode d'emploi et suivre toutes les consignes de sécurité et de mise en garde. Un non-respect peut entraîner des blessures pour l'utilisateur ou toute personne à proximité.
	PORTER DES LUNETTES DE PROTECTION ET UN CASQUE ACOUSTIQUE **ATTENTION :** Des projectiles et le bruit peuvent causer de graves blessures aux yeux et une perte de l'ouïe. Portez des protections pour les yeux et les oreilles au moment de l'utilisation de cet appareil.
	BOUTON DE POMPAGE (AIDE AU DÉMARRAGE) Appuyer deux fois lentement et à fond sur le bouton de pompage du carburant.
	ESSENCE SANS PLOMB Toujours utiliser de l'essence sans plomb propre et récente.
	HUILE Consulter le mode d'emploi pour le type d'huile approprié.
	ATTENTION, SURFACE BRÛLANTE ! Ne pas toucher le tuyau d'échappement ou le cylindre lorsqu'ils sont chauds. Risque de brûlure. Ces pièces deviennent extrêmement chaudes lorsque l'appareil fonctionne et le demeurent pendant un certain temps encore après avoir éteint l'appareil.
	Tenez les personnes non autorisées à l'écart. Des projectiles peuvent être catapultés hors de l'appareil. Ne jamais utiliser l'appareil sans les dispositifs de protection et les équipements supplémentaires nécessaires; les enfants et les animaux domestiques en particulier doivent être tenus à une distance de 15 mètres minimum de l'espace de travail.
	Attention au risque de blessures causées par des pièces de la machine en marche ! Ne jamais introduire la main dans les orifices de l'appareil ! Les dispositifs de protection pouvant s'ouvrir doivent être munis d'un symbole qui prévient du risque respectif. Le symbole correspondant doit être visible aussi bien le dispositif de protection fermé qu'ouvert et lorsque celui-ci est ôté.
	CLAPET D'ALLUMAGE (STARTER) A. Clapet de démarrage COMPLÈTEMENT fermé. B. Clapet de démarrage A DEMI ouvert. C. Clapet de démarrage en POSITION MARCHE.

FAMILIARISEZ-VOUS AVEC VOTRE APPAREIL

UTILISATION

...en fonction souffleur

- Nettoyage des jardins, garages, entrées, terrasses, cours intérieures, le long des murs ou des clôtures, etc.

...en fonction aspirateur

- Aspiration des feuilles, de légères ordures, etc.

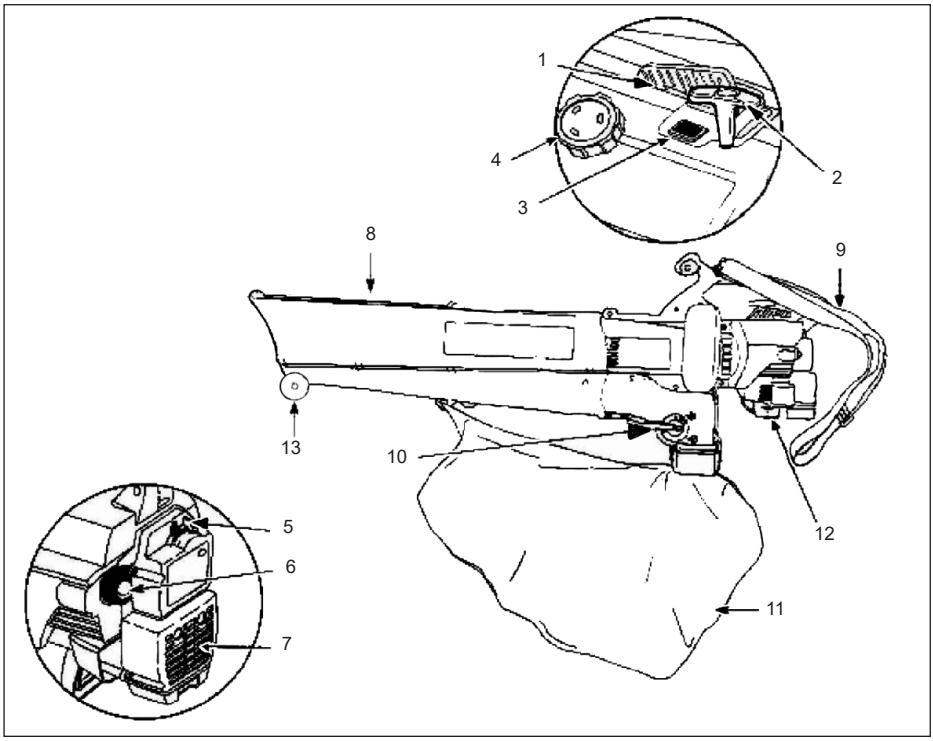

FR Désignation des pièces

1. Accélérateur
2. Levier de démarrage
3. Interrupteur
4. Couvercle du réservoir à essence
5. Levier du starter
6. Pompe à carburant
7. Couvercle du filtre à air ou du tuyau d'échappement
8. Tube d'aspiration ou de soufflage
9. Banoulière
10. Levier de vitesse
11. Sac collecteur
12. Bougie d'allumage
13. Roue

INSTRUCTIONS DE MONTAGE

PLACER ET RETIRER LE TUBE D'ASPIRATION OU DE SOUFFLAGE

REMARQUE : Le tube d'aspiration ou de soufflage n'est pas livré monté sur l'appareil. Un montage préalable correct est indispensable pour garantir une utilisation sûre et sans problème pour l'utilisateur.

Montage des deux moitiés de tube

1. Assemblez les parties supérieure et inférieure du tube d'aspiration ou de soufflage jusqu'à la butée. En pressant les boutons de blocage sur les 2 côtés.
2. Montez les deux vis auto taraudeuses sur les deux côtés (Ill. 1).

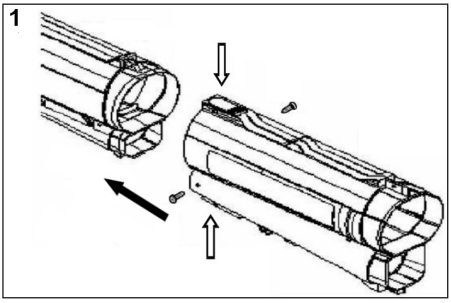

Placer le tube d'aspiration ou de soufflage

1. Prenez les vis et les écrous du paquet contenant les petites pièces.
2. Introduisez le tube de soufflage ou d'aspiration correctement dans l'orifice du bâti de moteur afin que les perforations sur les éclisses du tube d'aspiration ou de soufflage soient exactement positionnées sur les perforations taraudées du bâti (Ill. 2).

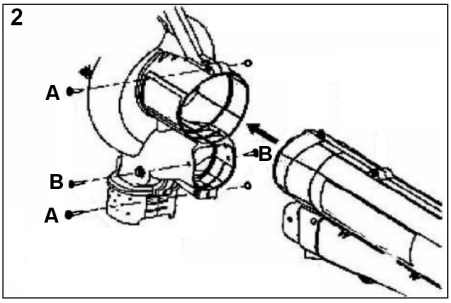

3. Montez 2 vis M5 (A) sur le côté droit du bâti de moteur et les 2 écrous correspondants sur le côté gauche du bâti de moteur (Ill. 2).
4. Vissez fermement, mais pas trop fort.
5. Montez les 2 vis Torx T20 (B) auto taraudeuses 8-16 ×3/4» restantes dans les perforations sur les deux côtés du bâti (Ill.2) et serrez-les fermement mais pas trop fort.

Attention :
Avant la mise en marche de l'appareil, assurez-vous que le tube d'aspiration est correctement placé et qu'il est fixé par des vis.

Retirer le tube d'aspiration ou de soufflage

AVERTISSEMENT : Eteignez le moteur et attendez que l'hélice soit complètement à l'arrêt avant de placer ou de retirer les éléments de tube afin d'éviter toute blessure grave.

1. Retirez les deux vis auto taraudeuses sur les deux côtés du bâti (Ill. 2).
2. Retirez les deux vis et les écrous grâce auxquels le tube d'aspiration ou de soufflage est fixé sur le bâti (Ill. 2 et 3).

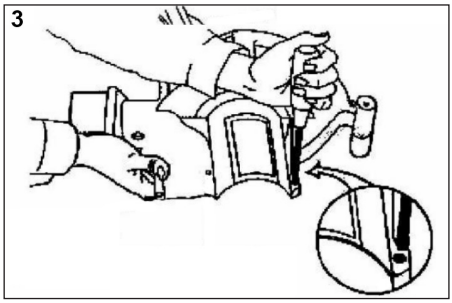

Assemblage des roues à l' essieu

Poussez une roue à chaque côté sur l' essieu jusqu' à l' arrêt. Placez une circlip à chaque côté dans la rainure correspondante del' essieu (Ill. 4).

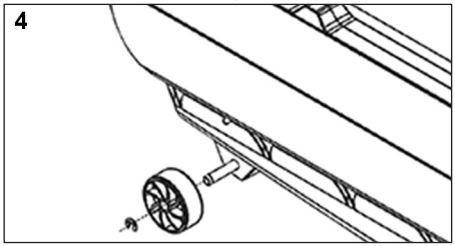

PLACER ET RETIRER LE SAC DE RAMASSAGE

Placer le sac de ramassage

1. Accrochez le sac de ramassage sur le crochet du tube d'aspiration ou de soufflage (Ill. 5).

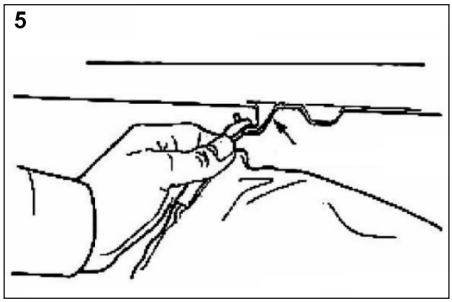

2. Insérez le tube du sac de ramassage sur le raccord de tube du bâti. Poussez le tube du sac de ramassage sur le raccord de tube jusqu'à la butée (Ill. 5).
3. Utilisez deux vis auto taraudeuses de chaque côté afin de fixer le sac de ramassage sur les deux côtés du raccord de tube du bâti (Ill. 6).
4. Le sac de ramassage n'est généralement plus démonté après le premier montage, sauf lors de travaux d'entretien.

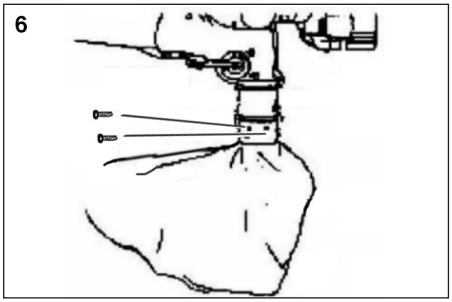

Attention :
Avant la mise en marche de l'appareil, assurez-vous que le sac de ramassage est correctement placé et qu'il est fixé par des vis.

Retirer le sac de ramassage

1. Retirez les 4 vis auto taraudeuses par lesquelles le sac de ramassage est fixé des deux côtés du raccord de tube du bâti (Ill. 6).
2. Retirez le tube du sac de ramassage du raccord de tube du bâti et décrochez le sac de ramassage.

PLACER ET AJUSTER LA BANDOULIÈRE

REMARQUE : Placez la bandoulière correctement ajustée avant la mise en marche de l'appareil (toutefois ne pas encore l'accrocher au dispositif de fixation de l'appareil).

1. Poussez la bandoulière à travers l'ouverture du milieu de la boucle de la bandoulière.
2. Placez la bandoulière sur l'entretoise et faites-la glisser à travers la fente avant de la boucle (Ill. 7).

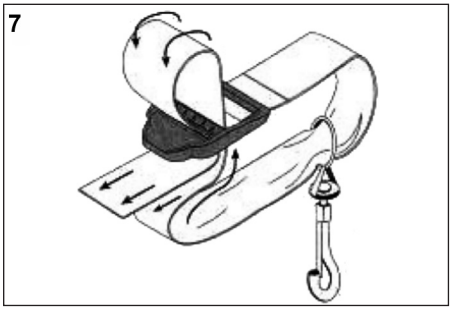

3. Tirez la bandoulière sur toute sa longueur.
4. Fixez le crochet métallique de la bandoulière sur le dispositif de fixation se trouvant sur le manche (Ill. 8).

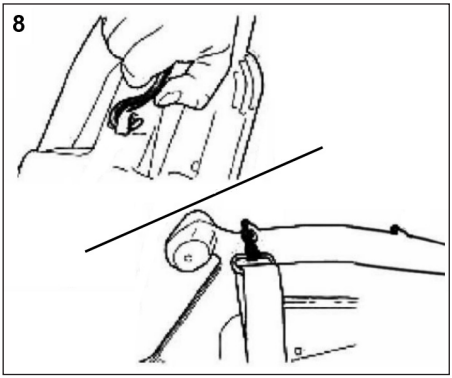

5. Positionnez la bandouilère en la faisant passer sur votre épaule droite (Ill. 9).

6. Ajustez la bandoulière à la taille de l'utilisateur en position de travail debout (Ill. 9).
   - Rallongez la bandoulière en la tirant vers le bas et en soulevant en même temps le bout de la boucle (Ill. 10).
   - Raccourcissez la bandoulière en la tirant vers l'arrière à travers la boucle, tout en maintenant cette dernière (Ill. 10).

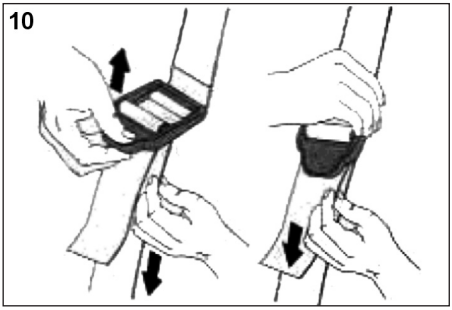

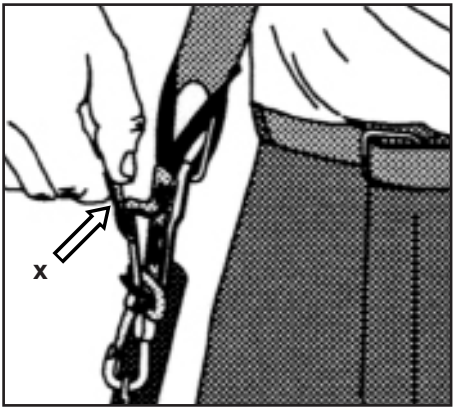

ATTENTION: Cette bretelle dispose d'un système de sécurité permettant de séparer la bretelle de l'appareil en cas de nécessité. Pour ce faire, tirez fortement sur la languette rouge (ill. x). La bretelle est alors immédiatement séparée du dispositif de maintien.

INFORMATIONS SUR LES TYPES D'HUILE ET D'ESSENCE

Si l'appareil ne tourne pas « comme il faut », le carburant en est bien souvent la raison, soit qu'il est trop ancien, soit qu'il est mal mélangé. Veillez à employer un carburant propre et récent et suivez attentivement les instructions pour fabriquer un mélange correct d'essence et d'huile.

TYPE D'HUILE RECOMMANDÉ

Employez une huile synthétique 2 temps de qualité, convenant à un emploi dans un moteur 2 temps refroidissement air.

TYPE D'ESSENCE RECOMMANDÉ

Employez toujours de l'essence sans plomb récente (vieille de 60 jours maximum).

AVERTISSEMENT : L'essence est très facilement inflammable et les vapeurs d'essence peuvent exploser à proximité de flammes. Arrêtez toujours le moteur pour remplir le réservoir d'essence et laissez-le refroidir. Ne pas fumer lors du remplissage du réservoir d'essence. Tenez-vous loin d'étincelles ou d'un feu ouvert.

INSTRUCTIONS POUR RÉALISER UN MÉLANGE HUILE-ESSENCE

Mélanger soigneusement 1 litre d'essence sans plomb avec 25 ml d'huile synthétique pour moteur 2 temps dans une nourrice à essence séparée (40 :1 = 2,5%). Ne mélangez jamais l'essence et l'huile directement dans le réservoir.

Tableau pour le mélange de carburant

Essence	Huile à 2 temps/40:1
1 litre	25 ml
5 litres	125 ml

INSTRUCTIONS POUR DÉMARRER ET ARRÊTER L'APPAREIL

DÉMARRAGE

Mélangez l'essence et l'huile. Remplissez le réservoir avec le mélange huile-essence. (Voir « Instructions pour la fabrication d'un mélange huile-essence ».)

AVERTISSEMENT : Retirez toujours le sac de ramassage avant de remplir le réservoir avec le mélange de carburant afin d'éviter des blessures graves. Un sac de ramassage imbibé d'essence est hautement inflammable.

REMARQUE : Enfilez la bandoulière correctement ajustée avant la mise en marche de l'appareil (toutefois ne pas encore l'accrocher au dispositif de fixation de l'appareil).

REMARQUE : Le levier de vitesse à droite indique une vitesse élevée. Le levier de vitesse reste dans sa position jusqu'à ce qu'il soit déplacé.

REMARQUE : Si l'on place l'interrupteur de réglage du mode de fonctionnement sur la fonction souffleur, le sac de ramassage ne se gonfle pas au démarrage du moteur.

- Placez l'interrupteur de réglage du mode de fonctionnement en position supérieure (souffleur). Voir «Utilisation du souffleur».
- Placez l'interrupteur d'allumage sur la position "I" (Ill. 11)

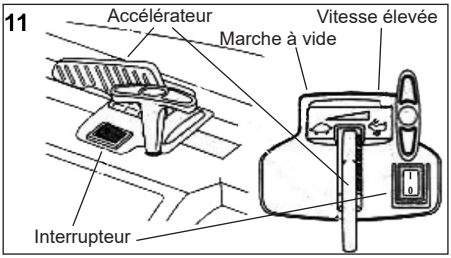

- Pressez le bouton de pompage du carburant 10 fois lentement et à fond vers le bas puis relâchez-le. Le carburant devrait être visible et se faire sentir dans le bouton de pompage (Ill. 12). Si le carburant ne devait pas apparaître dans le bouton, pressez ce dernier jusqu'à obtention du résultat.
- Placez le clapet de démarrage en position A (Ill. 12).

12

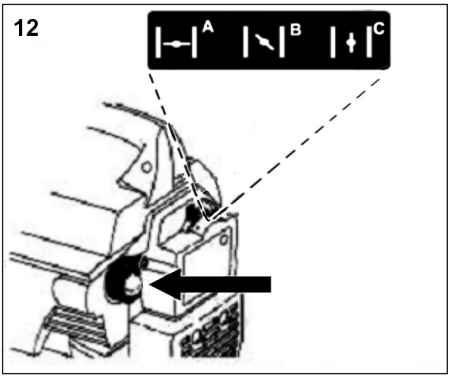

- Posez l'appareil sur le sol et placez le levier de vitesse en position «Rapide» ou «Vitesse élevée» (Ill. 11).
- Tirez le cordon de démarrage par à-coups entre 2 et 5 fois (Ill. 13) jusqu'à ce que le moteur ait des velléités de démarrer.
- Placez le clapet de démarrage en position B (Ill. 12).
- Tirez le cordon de démarrage par à-coups entre 1 et 3 fois (Ill. 12) jusqu'à ce que le moteur démarre.
- Si le moteur ne parvenait pas à démarrer, répétez les étapes 3 à 8.
- Laisser le moteur chauffer 5 à 10 secondes. Placez le clapet de démarrage en position C (Ill. 12).
- Placez-vous en position de travail et accrochez la bandoulière au dispositif de fixation qui vous convient le mieux.

13

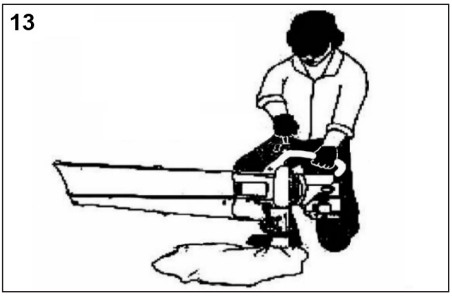

REMARQUE : Au cas où le moteur serait « noyé » lorsque vous tentez de le démarrer, placez le clapet de démarrage en position C. Placez le levier de vitesse en position « Rapide » (Ill. 11). Tirez par à-coups sur le cordon de démarrage : le moteur devrait démarrer au bout de 3 à 8 essais.

REMARQUE : Si le moteur est déjà chaud avant le démarrage, il peut être mis en route sans avoir recours au clapet de démarrage (starter). Placez le levier de vitesse sur « Rapide » (Ill. 11) et mettez le moteur en marche avec le clapet de démarrage en position B (Ill. 12).

ARRÊT

- Placez le levier de vitesse en position « Marche à vide » (Ill. 11). Laissez le moteur refroidir en marche à vide.
- Pressez l'interrupteur de démarrage vers le bas en position « ARRÊTER » (O) jusqu'à ce que le moteur soit complètement à l'arrêt (Ill. 11).

INSTRUCTIONS POUR LE MANIEMENT DE L'APPAREIL

MANIEMENT DE L'APPAREIL

Placez-vous en position de travail avant de vous servir de l'appareil (Ill. 14). Vérifiez les points suivants :

- L'utilisateur porte des vêtements appropriés : chaussures de travail, lunettes de protection, casque de protection acoustique, gants, pantalon long, haut à manches longues.

14

CONSEILS POUR TRAVAILLER AVEC L'APPAREIL

- Veillez à ce que la fermeture à glissière du sac de ramassage soit parfaitement fermée avant de commencer à travailler.
- Avant de démarrer l'appareil, veillez à ce qu'il ne soit pas dirigé vers des personnes ou vers des objets alentour.
- L'appareil est en parfait état de fonctionnement, les tubes et les dispositifs de protection sont placés et fixés.
- Tenez toujours l'appareil à deux mains lorsque vous travaillez. Tenez bien fermement l'appareil par les poignées avant et arrière.
- Afin de réduire le risque de perte de l'ouïe causée par le volume sonore, le port d'une protection acoustique est indispensable.
- Faites attention aux enfants, aux animaux domestiques, aux fenêtres ouvertes ou aux voitures récemment lavées et soufflez les saletés dans la direction opposée.
- Rangez l'espace de travail après utilisation de l'aspirateur de feuilles et d'autres outils. Eliminez les déchets en les déposant dans les conteneurs prévus à cet effet.

TRAVAILLER AVEC LE SOUFFLEUR

- Démarrez le moteur. Voir à ce sujet « instructions pour démarrer et arrêter l'appareil ».
- Placez l'interrupteur de réglage du mode de fonctionnement en position supérieure (utilisation du souffleur) (Ill. 15).

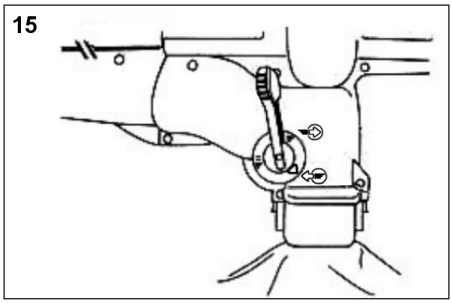

REMARQUE: N'utilisez jamais l'appareil avec l'interrupteur de réglage positionné au milieu des deux modes de fonctionnement.

- Passez la bandoulière au-dessus de votre tête et posez-la sur votre épaule; ajustez-la correctement. Voir sur ce point «Placer et ajuster la bandoulière».
- Tenez l'aspirateur de feuilles en fonction souffleur comme indiqué aux Ill. 16, 17 et 18. Balancez le bout du tube d'aspiration ou de soufflage de quelques centimètres au-dessus du sol. Avancez lentement et gardez en même temps les ordures rassemblées devant vous.
- Pour la plupart des travaux avec le souffleur dans un environnement sec, une faible vitesse est préférable à une vitesse élevée. Les vitesses élevées conviennent mieux au déplacement d'objets plus lourds tels que de ordures plus importantes ou du gravier.
- Utilisez le souffleur afin de dégager les tours des arbres, des buissons, autour ou dans les parterres de fleurs et tous les autres espaces difficiles à nettoyer (Ill. 16).
- Employez l'aspirateur de feuilles comme souffleur autour des bâtiments et pour un nettoyage normal (Ill. 17).

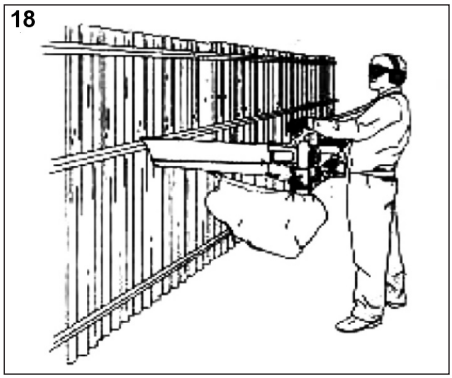

- Employez l'appareil pour les murs, les rebords et les panneaux de protection visuelle (Ill. 18).

TRAVAILLER AVEC L'ASPIRATEUR

1. Démarrez le moteur. Voir sur ce point « instructions pour démarrer et arrêter l'appareil ».
2. Placez l'interrupteur de réglage de mode de fonctionnement en position inférieure (aspirateur) (Ill. 19).

   REMARQUE : N'utilisez jamais l'appareil avec l'interrupteur de réglage positionné au milieu des deux modes de fonctionnement.
3. Passez la bandoulière au-dessus de votre tête et posez-la sur votre épaule; ajustez-la correctement. Voir sur ce point «Placer et ajuster la bandoulière».
4. Tenez l'appareil en inclinant le tube d'aspiration légèrement vers le bas et balancez le bout du tube d'aspiration afin d'aspirer des ordures légères (Ill. 20). Les petites feuilles et les brindilles sont aspirées dans le sac de ramassage puis sont broyées en passant dans l'hélice – de cette manière, le sac de ramassage peut contenir nettement plus d'ordures.

19

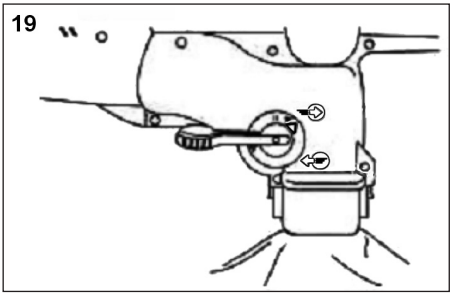

20

ÉLIMINER LES ENGORGEMENTS DANS LE TUBE D'ASPIRATION ET SUR L'HÉLICE

1. Placez l'interrupteur de démarrage en position ARRÊT (O) (Ill.11) et attendez que l'hélice soit complètement à l'arrêt.
2. Détachez le cordon de démarrage afin d'éviter de manière sûre un démarrage du moteur.
3. Retirez le tube d'aspiration et le sac de ramassage.
4. Retirez tous les matériaux qui bloquent le tube et l'hélice. Examinez les lames de l'hélice pour y détecter d'éventuels dégâts occasionnés. Faites tourner l'hélice à la main pour vous assurer que l'engorgement a été complètement éliminé.
5. Remettez le tube d'aspiration et le sac de ramassage à leur place.
6. Rattachez le cordon de démarrage.

VIDER LE SAC DE RAMASSAGE

1. Ouvrez la fermeture velcro du sac de ramassage (Ill. 21).
2. Retirez le sac de ramassage de son tube et décrochez le clip de fixation du tube d'aspiration.
3. Ouvrez la fermeture à glissière et videz le contenu dans un sac à ordures ou dans une poubelle.
4. Retournez le sac de ramassage après l'avoir vidé et secouez-le énergiquement pour le débarrasser de la poussière restante et d'autres saletés.
5. Refermez la fermeture à glissière et replacez le sac de ramassage.

21

21

21

ENTRETIEN ET MAINTENANCE

ATTENTION: Tous les travaux de maintenance qui ne sont pas énumérés dans cette notice d'utilisation doivent être réalisés par un atelier agréé. N'utilisez que des PIÈCES DÉTACHÉES D'ORIGINE afin de garantir un fonctionnement constant et règlementaire.

FILTRE À AIR

Retirer le couvercle du filtre à air ou du tuyau d'échappement

1. Placez le clapet de démarrage en position B.

   REMARQUE : Pour retirer le couvercle du filtre à air ou du tuyau d'échappement, le clapet doit être sur la position B (Ill. 22).
2. Retirez les quatre (4) vis avec lesquelles est fixé le couvercle du filtre à air ou du tuyau d'échappement (Ill. 22). Utilisez pour ce faire un tournevis plat ou une clé Torx T-20.
3. Soulevez le couvercle du moteur. Ne forcez pas.

22

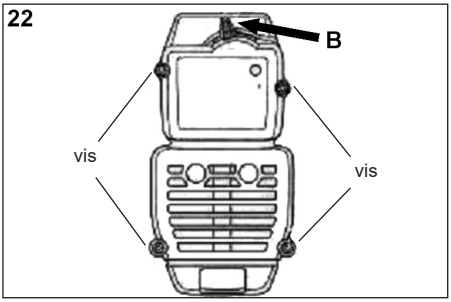

Nettoyage du filtre à air

Nettoyez et huilez systématiquement le filtre à air après 10 heures d'utilisation. Le filtre à air est une pièce importante qui doit être régulièrement entretenue. Omettre d'entretenir le filtre à air conduit à la perte de la garantie.

1. Retirez le couvercle du filtre à air ou du tuyau d'échappement. Voir sur ce point « Placer le couvercle du filtre à air ou du tuyau d'échappement ».
2. Sortez le filtre à air de l'arrière du couvercle du filtre à air / du tuyau d'échappement (Ill. 23).
3. Lavez le filtre à l'eau et au produit vaisselle (Ill. 24). Rincez-le soigneusement à l'eau claire. Retirez tout excès d'eau et laissez le filtre sécher complètement.

23

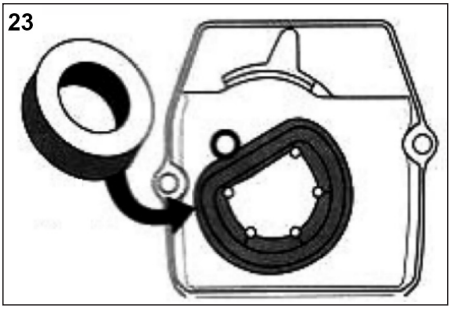

4. Etalez suffisamment d'huile propre pour en recouvrir légèrement le filtre (Ill. 25).

24

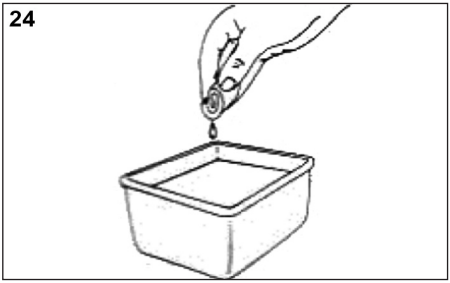

25

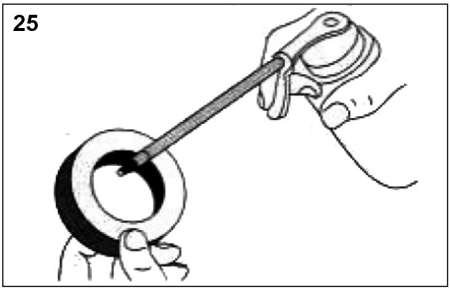

5. Compressez le filtre pour bien répartir l'huile et en retirer l'excédent (Ill. 26).

26

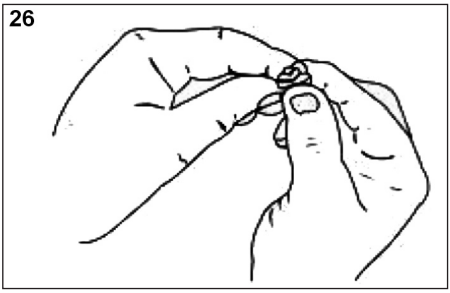

6. Replacez le filtre à air dans le couvercle du filtre à air ou du tuyau d'échappement (Ill. 23).

   REMARQUE : L'utilisation de l'appareil sans filtre à air ni module de couvercle du filtre à air ou du tuyau d'échappement conduit à la PERTE de la garantie.

Placer le couvercle du filtre à air ou du tuyau d'échappement

1. Placez le couvercle du filtre à air ou du tuyau d'échappement à l'arrière du carburateur et du tuyau d'échappement.

   REMARQUE : Pour placer le couvercle du filtre à air ou du tuyau d'échappement, le clapet de démarrage doit être en position 3 (Ill. 22).
2. Introduisez les quatre (4) vis dans les perforations du couvercle du filtre à air ou du tuyau d'échappement et vissez-les (Ill. 22). Utilisez pour ce faire un tournevis plat ou une clé Torx T-20. Ne pas visser trop fort. Ne forcez pas trop.

CHANGER LA BOUGIE

Utilisez une bougie de type RDJ8J (ou similaire). L'espacement correct entre les électrodes est de 0,5mm. Démontez systématiquement les bougies après 50 heures d'utilisation afin de vérifier leur état.

1. Eteignez le moteur et laissez-le refroidir. Tenez fermement le cordon de démarrage et retirez la cosse de la bougie.
2. Retirez l'encrassement tout autour du filetage de la vis. Dévissez la bougie du cylindre ; employez pour ce faire une clé à bougies d'une taille de 16mm (5/8 pouce) et dévissez la bougie dans le sens contraire aux aiguilles d'une montre.
3. Changez les bougies très encrassées, rouillées ou fêlées. Réglez un espacement entre les électrodes de 0,5mm (Ill. 27) à l'aide d'une jauge d'épaisseur.

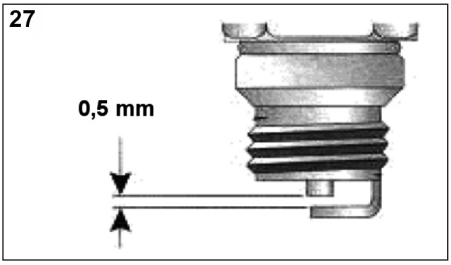

4. Placez la bougie dans la tête du cylindre avec un espacement correctement réglé entre les électrodes. Serrez la bougie ; employez pour ce faire une clé à bougies d'une taille de 16 mm (5/8 pouce) et vissez la bougie à fond dans le sens des aiguilles d'une montre. Ne pas serrer trop fort.

   Au cas où vous utiliseriez une clé dynamométrique, serrez la bougie à 12,3 à 13,5 Nm.

NETTOYAGE ET RANGEMENT

NETTOYER L'APPAREIL

Utilisez une petite brosse pour nettoyer l'extérieur de l'appareil et libérer les orifices d'aspiration de toute obstruction.

NETTOYER LE SAC DE RAMASSAGE

1. Videz le sac de ramassage après chaque utilisation afin d'éviter une détérioration générale de son état et de ne pas bloquer le flux d'air, ce qui conduirait à une baisse de puissance lors de l'aspiration.
2. Nettoyez soigneusement le sac de ramassage ; ce faisant, portez des lunettes de protection et un masque à poussière. Retournez le sac de ramassage après l'avoir vidé et secouez-le énergiquement pour le débarrasser de la poussière restante et d'autres saletés.
3. Lavez le sac de ramassage une fois par an ou plus souvent si nécessaire :
   a. Retirer le sac de ramassage.
   b. Retourner le sac de ramassage (côté intérieur à l'extérieur).
   c. Suspendre le sac de ramassage.
   d. L'arroser soigneusement au tuyau d'arrosage.
   e. Le laisser suspendu pour qu'il sèche.
   f. Retourner le sac (côté extérieur à l'extérieur) et le replacer sur l'appareil.

RANGEMENT

- Laisser refroidir le moteur avant de ranger l'appareil.
- Rangez l'appareil dans une pièce que vous pouvez fermer à clé, afin d'éviter toute utilisation non autorisée ou tout endommagement.
- Rangez l'appareil dans un endroit sec et bien aéré.
- Rangez l'appareil hors de portée des enfants.

RANGEMENT DE LONGUE DURÉE

Au cas où l'appareil devrait être rangé pour une longue période :

1. Videz tout le carburant dans un conteneur pour carburant approprié. N'employez pas de carburant ayant été stocké plus de 60 jours. Eliminez le vieux carburant selon les consignes locales respectivement en vigueur.
2. Démarrez le moteur et laissez-le tourner jusqu'à ce qu'il s'arrête de lui-même. Ceci permet de s'assurer que tout le carburant a été consommé dans le carburateur.
3. Laissez le moteur refroidir. Retirez la bougie et versez 30 ml d'huile de moteur de qualité dans le cylindre. Tirez lentement le cordon de démarrage afin de bien répartir l'huile. Remettez la bougie en place.
   REMARQUE : Retirez la bougie et videz toute l'huile du cylindre avant de réutiliser l'aspirateur de feuilles après son rangement.
4. Nettoyez soigneusement l'appareil et vérifiez la fixation ou l'endommagement des pièces. Réparez ou remplacez les éléments endommagés, serrez les vis, les écrous ou les boulons lâches. L'appareil est maintenant prêt à être rangé.

TRANSPORT

- Laissez refroidir le moteur avant de transporter l'appareil.
- Attachez l'appareil pendant le transport.
- Videz le carburant du réservoir avant le transport.
- Fermez bien le bouchon du réservoir avant le transport.

RECYCLAGE ET PROTECTION DE L'ENVIRONNEMENT

Ne jamais verser les restes d'huile de chaîne ou le mélange pour moteurs à 2 temps dans les égouts, les canalisations ou sur le sol, mais les recycler en respectant les principes de protection de l'environnement, par exemple en les portant à un centre de traitement des déchets.
Au cas où votre appareil devenait un jour inutilisable ou si vous n'en aviez plus l'usage, ne jetez en aucun cas l'appareil avec les déchets ménagers, mais veillez à un recyclage conforme aux principes écologiques. Videz soigneusement le réservoir à huile et à essence et allez déposer les restes dans un centre de traitement des déchets. Allez déposer l'appareil lui aussi dans un centre

de recyclage. Les éléments en matière synthétique et en métal seront séparés et réutilisés. Votre commune ou l'administration urbaine vous fourniront tous les renseignements à ce sujet.

COMMANDE DES PIÈCES DE RECHANGE

Si vous avez besoin d'accessoires ou de pièces de rechange, veuillez vous adresser à notre service après-vente.

N'utilisez pour travailler avec cet appareil que des pièces supplémentaires recommandées par notre entreprise. Dans le cas contraire, l'utilisateur ou des personnes se trouvant à proximité pourraient subir de graves blessures et l'appareil pourrait être endommagé.

Lors de la commande de pièces de rechange, les indications suivantes doivent être fournies:

- Type de l'appareil
- Référence de l'appareil

ELIMINATION DES DYSFONCTIONNEMENTS

LE MOTEUR NE VEUT PAS DÉMARRER.

CAUSE	MESURE
- Réservoir de carburant vide	- Remplir le réservoir de carburant.
- Le bouton de pompage n'a pas été pressé suffisamment fort ou suffisamment souvent.	- Presser le bouton de pompage du carburant dix fois lentement et à fond.
- Le moteur est « noyé ».	- Suivre le processus d'allumage avec le clapet de démarrage en position B.
- Carburant vieux ou mal mélangé.	- Vider le réservoir de carburant, remplir avec un mélange de carburant récent.
- Bougie rouillée.	- Remplacer ou nettoyer la bougie.

LE MOTEUR NE TOURNE PAS EN MARCHE À VIDE.

CAUSE	MESURE
- Filtre à air obstrué.	- Remplacer ou nettoyer le filtre à air.
- Carburant vieux ou mal mélangé.	- Vider le réservoir de carburant, remplir avec un mélange de carburant récent.
- Mauvais réglage du carburateur.	- Faire régler le carburateur dans un atelier spécialisé agréé.

LA VITESSE DU MOTEUR N'AUGMENTE PAS.

CAUSE	MESURE
- Carburant vieux ou mal mélangé.	- Vider le réservoir de carburant, remplir avec un mélange de carburant récent.
- Mauvais réglage du carburateur.	- Faire régler le carburateur dans un atelier spécialisé agréé.

LE MOTEUR A UNE BAISSE DE PUISSANCE OU S'ÉTEINT SOUS FORTE CHARGE.

CAUSE	MESURE
- Carburant vieux ou mal mélangé.	- Vider le réservoir de carburant, remplir avec un mélange de carburant récent.
- Mauvais réglage du carburateur.	- Faire régler le carburateur dans un atelier spécialisé agréé.

L'APPAREIL NE SOUFFLE OU N'ASPIRE PAS.

CAUSE	MESURE
- Sac de ramassage plein.	- Vider le sac de ramassage. Voir « Vider le sac de ramassage ».
- Tuyau d'aspiration ou de soufflage obstrué.	- Eliminer l'engorgement. Voir « Éliminer les engorgements dans le tuyau d'aspiration et sur l'hélice ».
- Hélice bloquée.	- Eliminer l'engorgement. Voir « Éliminer les engorgements dans le tuyau d'aspiration et sur l'hélice ».
- Hélice endommagée.	- Apporter l'appareil dans un atelier spécialisé agréé.

Aspirateur souffleur thermique IBLS 31

DONNÉES TECHNIQUES

MOTEUR	
Type de moteur	refroidissement air, 2 temps
Cylindrée	31 cm³
Puissance max. du moteur selon ISO 8893	0,75 kW
Vitesse max. du moteur	7.800 min^{-1}
Vitesse marche à vide	3.800 min^{-1}
Allumage	CDI
Espacement entre les électrodes (bougie)	0,5 mm
Mélange 2 temps	40:1
Type de carburateur	Carburateur à membrane indépendant
Type de démarreur	Démarreur à cordon de démarrage
Contenance du réservoir	415 ml

SOUFFLER / ASPIRER	
Régulateur de vitesse	levier basculant, fixe
Vitesse de soufflage	jusqu'à 250 km/h
Puissance d'aspiration maxi.	jusqu'à 12 m^3/min
Rapport de broyage	jusqu'à 10:1
Contenance du sac de ramassage	45 litres
Bandoulière	simple, boucle à déclic
Poids (sans carburant)	6,47 kg

Les valeurs suivantes ont été mesurées en fonction souffleur: EN 15503:2009		
Vibration max. (vitesse de fonctionnement)	14,8 m/s^2	K=1,5 m/s^2
Niveau de pression acoustique L_{pA} (vitesse de fonctionnement)	92,6 dB(A)	K=3,0 dB(A)
Niveau de puissance acoustique L_{wA} (vitesse de fonctionnement)	108,0 dB(A)	

Les indications relatives aux émissions sonores de bruit sont conformes à la loi sur la sécurité de produit (ProdSG), voire à la Directive Machines de l'Union Européenne:

Le niveau de la pression acoustique sur le lieu de travail peut être supérieur à 80 dB (A). Dans ce cas, des mesures d'insonorisation s'imposent pour l'utilisateur (l'emploi d'une protection acoustique p.ex.).

Déclaration de Conformité pour la CE

Nous, **ikra GmbH, Schlesierstraße 36, D-64839 Münster-Germany**, déclarons sous notre seule responsabilité que le produit **Aspirateur souffleur thermique BLS 31**, faisant l'objet de la déclaration sont conformes aux prescriptions fondamentales en matière de sécurité et de santé stipulées dans les Directives de la **2006/42/CE** (directive relative aux machines), **2014/30/EU** (directive EMV), **2017/656/EU** (prescription en matière de gaz d'échappement) et **2000/14/CE+2005/88/CE** (directives en matière de bruit) modifications inclues. Pour mettre en pratique dans les règles de l'art les prescriptions en matière de sécurité et de santé stipulées dans les Directives de la CEE, il a été tenu compte des normes et/ou des spécifications techniques suivantes:

EN 15503:2009+A1:2013
AfPS GS 2014:01 PAK
EK9-BE-82:2013
EN ISO 14982:2009

Niveau sonore mesuré 107,0 dB (A)
Niveau sonore garanti 108,0 dB (A)

Procédure d'évaluation de conformité voir annexe V / directive 2000/14/CE

L'année de fabrication est indiquée sur la plaque de l'appareil et est également repérable sur le numéro de série consécutif.

Münster, 28.06.2019

Matthias Fiedler, Senior Product Manager Ikra GmbH

La documentation technique est conservée par: Ikra GmbH, Schlesierstrasse 36, 64839 Münster, Germany

Conditions de garantie

Indépendamment des obligations ressortant du contrat de vente conclu par le fournisseur avec le consommateur final, nous accordons pour cet appareil l'essence la garantie suivante:

La période de garantie est de 24 mois et entre en vigueur à la remise de l'outil qui sera justifiée par présentation du bon d'achat original. En cas d'utilisation commerciale ou de location, la période de garantie se limite à 12 mois. Les pièces d'usure et les dommages dus à l'utilisation de pièces non conformes, à des réparations effectuées avec des pièces non originales, à l'exercice de la force, à des coups, une destruction ou une surcharge intentionnelle du moteur sont exclus de la garantie. Les échanges sous garantie ne concernent que les pièces défectueuses et non les appareils complets. Les réparations sous garantie ne peuvent être effectuées que par des ateliers autorisés ou par le service après-vente de l'usine. La garantie s'éteint en cas d'intervention étrangère au fournisseur agréé.

Les frais de port, d'expédition et autres frais annexes sont à la charge du client.

INDICE

- **Introduzione**.....2
- **Utilizzo conforme alle norme**.....2
- **Regole per la sicurezza di funzionamento** 3-6
  - Importanti avvertenze di sicurezza.....3
  - Simboli di sicurezza e simboli internazionali.....4
  - Come acquisire dimestichezza con l'attrezzo.....6
- **Istruzioni per il montaggio** 7-8
  - Montaggio e smontaggio del tubo soffiante ed aspirante 7
  - Assemblare il rotella.....7
  - Montaggio e smontaggio del sacchetto di raccolta 7
  - Come indossare e regolare la bretella 8
- **Informazioni sui vari tipi di olio e benzina** 9
- **Accensione e spegnimento dell'attrezzo** 9-10
- **Funzionamento** 10-12
  - Come reggere l'attrezzo 10
  - Consigli su come lavorare con l'attrezzo 10
  - Funzione di soffiaggio 10
  - Funzione di aspirazione 11
  - Rimozione di occlusioni dal tubo aspirante e dalla ruota a pale 12
  - Svuotamento del sacchetto di raccolta 12
- **Manutenzione e riparazione** 12-13
  - Filtro dell'aria 12
  - Sostituzione della candela 13
- **Pulizia e rimessaggio** 14
- **Smaltimento e protezione dell'ambiente**.....14
- **Ordinazione pezzi di ricambio**.....14
- **RISOLUZIONE DEI PROBLEMI**.....15
- **Dati tecnici** 16
- **Dichiarazione di Conformità**.....17
- **Garanzia**.....17

CONTENUTO DELLA FORNITURA

La fornitura comprende quanto segue:

- aspiratore per foglie con funzione di soffiaggio/trinciatura, modello IBLS 31
- tubo soffiante/aspirante
- bretella
- sacchetto di raccolta
- sacchetto contenente il materiale di fissaggio
- istruzioni per l'uso

AVVERTENZA: Richiama l'attenzione su informazioni o istruzioni che sono di importanza determinante per il funzionamento o la manutenzione dell'attrezzo.

ATTENZIONE: l'inosservanza delle istruzioni di sicurezza può comportare danni a cose o persone (ad esempio ferimento dell'utilizzatore o di altre persone). Si raccomanda di rispettare sempre le istruzioni di sicurezza per ridurre il rischio di incendio o di scosse elettriche e di danni alle persone.

Traduzione delle istruzioni per l'uso originali.

Aspiratore per foglie a benzina a due tempi con funzione di soffiaggio e trinciatura IBLS 31

INTRODUZIONE

LE PRESENTI ISTRUZIONI PER L'USO CONTENGONO INFORMAZIONI IMPORTANTI.

SI PREGA DI CONSERVARLE CON CURA!

GRAZIE.

Grazie mille per aver scelto di acquistare questo prodotto di qualità.
Si raccomanda di leggere l'intero contenuto delle presenti istruzioni per l'uso e di seguire tutte le indicazioni in esse contenute per poter conservare a lungo questo attrezzo in perfette condizioni di funzionamento.

AVVERTENZA: CONSERVARE LA RICEVUTA D'ACQUISTO PER POTERSI EVENTUALMENTE AVVALERE DELLA GARANZIA.

Leggere attentamente il presente manuale ed accertarsi di averne compreso bene l'intero contenuto prima di mettere in funzione l'attrezzo.

Lo scopo dei simboli di sicurezza è quello di richiamare l'attenzione dell'utente su possibili pericoli.

E' pertanto necessario prestare la massima attenzione ai simboli di sicurezza ed alle relative avvertenze ed accertarsi di averne compreso bene il significato.

Le avvertenze di sicurezza, tuttavia, non bastano di per sé ad eliminare i potenziali pericoli. Le spiegazioni o avvertenze in esse contenute non escludono in alcun modo la necessità di adottare opportune misure antinfortunistiche.

SIMBOLO **SIGNIFICATO**

SIMBOLO DI PERICOLO: Richiama l'attenzione su di un pericolo, un'avvertenza o sulla necessità di essere prudenti. Per evitare gravi danni alle persone si raccomanda la massima attenzione. Può essere utilizzato unitamente ad altri simboli o pittogrammi.

Utilizzo conforme alle norme

L'aspiratore-soffiatore per foglie si utilizza esclusivamente nelle due modalità di seguito descritte:

1. Come aspirafoglie serve per aspirare le foglie secche ed i pezzi di carta.
2. Come soffiatore esso serve a raccogliere e/o a rimuovere dai punti difficilmente raggiungibili (ad esempio sotto a veicoli) le foglie secche.

In modalità d'aspirazione esso funge inoltre da trituratore riducendo il volume delle foglie da 10 a 1. In questo modo il materiale aspirato occuperà meno spazio nel sacchetto di raccolta e verrà contemporaneamente preparato per l'eventuale compostaggio successivo.

Qualsiasi utilizzo non conforme alle indicazioni contenute nelle presenti istruzioni può provocare danni alla macchina e mettere seriamente a repentaglio la vita dell'utilizzatore.
A salvaguardia dei diritti di garanzia e ai fini della sicurezza del prodotto si raccomanda la rigorosa osservanza delle avvertenze di sicurezza.

Pericoli residui

Anche se l'utensile viene utilizzato in modo corretto sussiste sempre comunque un certo rischio residuo che non può essere escluso. In relazione alla struttura e al funzionamento di questo elettroutensile potrebbero presentarsi i seguenti pericoli:

1. Danni all'apparato respiratorio nel caso in cui non venga indossata una maschera antipolvere adeguata.
2. Danni all'udito nel caso in cui non vengano indossate cuffie antirumore adeguate.
3. Danni alla salute derivanti da vibrazioni manobraccio se l'apparecchio viene utilizzato a lungo, non viene tenuto in modo corretto o se la manutenzione non è appropriata.

Avvertenza! Questa macchina genera un campo elettromagnetico durante il funzionamento. Questo campo può influenzare in determinate circostanze, in modo attivo o passivo, gli impianti medici. Per ridurre il pericolo di lesioni serie o mortali, consigliamo alle persone con impianti medici di consultare il proprio medico o il produttore dell'impianto medici stesso prima di azionare la macchina.

REGOLE PER UN UTILIZZO SICURO DELL'ATTREZZO

IMPROTANTI ISTRUZIONI DI SICUREZZA

Prima dell'uso leggere tutte le istruzioni e le indicazioni!

- Leggere attentamente l'intero contenuto del manuale istruzioni. Acquisire la necessaria dimestichezza con i dispositivi di comando e con le corrette modalità d'impiego dell'attrezzo.
- Controllare sempre l'attrezzo prima dell'uso. Sostituire i pezzi danneggiati. Accertarsi che non vi siano fuoriuscite di carburante. Accertarsi che tutti gli elementi di fissaggio siano opportunamente posizionati e stretti/assicurati. In caso contrario l'utilizzatore potrebbe ferire se stesso o altre persone presenti nelle vicinanze o danneggiare l'attrezzo.
- Tenere presente, in particolare, il pericolo di ferimento alla testa, alle mani ed ai piedi.
- Tenere la zona di lavoro libera da bambini, spettatori ed animali domestici. I bambini, eventuali spettatori ed animali domestici debbono mantenersi ad una distanza di sicurezza di almeno 15 metri dall'area di lavoro. Dal momento che anche così sussiste il pericolo di oggetti scagliati in aria dall'attrezzo, gli spettatori o eventuali persone presenti nelle vicinanze dovrebbero essere esortati ad indossare occhiali protettivi. Spegnere immediatamente il motore quando vi sono persone e/o animali che si stanno avvicinando all'area di lavoro.

ISTRUZIONI DI SICUREZZA PER ATTREZZI DOTATI DI MOTORE A BENZINA

AVVERTENZA: la benzina è facilmente infiammabile e le esalazioni possono esplodere all'accensione. Adottare le seguenti misure precauzionali:

- Conservare la benzina solo in recipienti adatti ed omologati .per l'immagazzinamento di tali sostanze.
- Evitare l'insorgere di sorgenti d'accensione nelle vicinanze di benzina versata. Avviare il motore soltanto dopo che le esalazioni di benzina si sono disperse.
- Spegnere sempre il motore prima di riempire il serbatoio della benzina e lasciarlo raffreddare. Non togliere mai il coperchio del serbatoio quando il motore è accesso. Non riempire mai il serbatoio quando il motore è ancora caldo. Non azionare mai l'attrezzo senza il coperchio del serbatoio opportunamente chiuso. Togliere lentamente il tappo del recipiente del carburante per scaricare la pressione eventualmente presente all'interno.
- Prima di effettuare il rifornimento smontare il sacchetto di raccolta.
- La preparazione della miscela per motori a due tempi ed il rifornimento debbono essere effettuati in un'area ben aerata (all'aperto) e lontano da fiamme libere o scintille. Togliere il tappo del serbatoio, lentamente, solo dopo avere spento il motore. Durante la preparazione della miscela o il rifornimento non fumare! Ripulire subito l'attrezzo da eventuali quantità di miscela fuoriuscite.
- Allontanare l'attrezzo di almeno 9 metri dalla sorgente del carburante e dall'area di rifornimento prima di accendere il motore. Nel riempire il serbatoio o durante l'azionamento dell'attrezzo non fumare!

DURANTE IL FUNZIONAMENTO

- L'attrezzo non può essere utilizzato né messo in moto in ambienti o edifici chiusi. L'inalazione dei gas di scarico può causare la morte. Si raccomanda di lavorare con questo attrezzo soltanto in spazi aperti e ben arieggiati.
- Durante il lavoro con l'attrezzo indossare occhiali protettivi e protezioni per l'udito. Durante il lavoro in ambienti polverosi indossare una maschera facciale o antipolvere. Si raccomanda l'uso di indumenti esterni a maniche lunghe.
- Non azionare mai l'attrezzo senza il necessario equipaggiamento e/o accessori. Nel lavorare con l'attrezzo controllare sempre che il tubo soffiante/aspirante ed il sacchetto di raccolta siano correttamente montati e che la cerniera del sacchetto sia completamente chiusa.
- Prima di effettuare eventuali interventi di manutenzione e riparazione spegnere il motore. Per poter montare o smontare il tubo soffiante/aspirante o il sacchetto di raccolta, occorre prima spegnere l'attrezzo ed attendere che la ruota a pale si sia fermata per evitare il contatto con i taglienti/le pale rotanti.
- Evitare di riaccendere inavvertitamente l'attrezzo. Tirare il cavo di accensione solo quando l'interruttore è posizionato su "start". Fra l'utilizzatore e l'attrezzo, all'accensione, deve essere mantenuta una distanza di sicurezza. Si vedano al riguardo le istruzioni per l'accensione/spegnimento dell'attrezzo.
- Non affaticarsi eccessivamente e non sporgersi troppo in avanti. Assicurarsi sempre di avere assunto una posizione stabile e di essere in equilibrio.
- Non toccare il motore né il tubo di scarico. Queste parti dell'attrezzo si surriscaldano durante il funzionamento. Anche una volta spento l'attrezzo, esse rimangono molto calde per diverso tempo.
- Non azionare mai l'attrezzo con parti allentate o danneggiate. In presenza di difetti/guasti occorre riparare l'attrezzo prima di azionarlo.
- Per le riparazioni utilizzare esclusivamente pezzi di ricambio originali del produttore dell'attrezzo. I rispettivi pezzi di ricambio sono disponibili presso il proprio rivenditore di fiducia autorizzato. Per questo attrezzo non utilizzare ricambi o accessori non autorizzati! Ciò potrebbe causare gravi lesioni all'utilizzatore o danni all'attrezzo con conseguente perdita dei diritti di garanzia.
- Deporre l'attrezzo quando il motore gira solo su basi o sottofondi puliti e solidi. Oggetti e/o materiali tipo ghiaia, sabbia, polvere, erba, ecc. potrebbero penetrare della bocca d'aspirazione dell'aria ed essere espulsi violentemente dall'apertura di scarico con la possibilità di conseguenti danni all'attrezzo, danni materiali di altra natura o anche gravi lesioni alle persone presenti nelle vicinanze o all'utilizzatore dell'attrezzo.
- Mantenere mani, visto e piedi lontani da tutte le parti mobili dell'attrezzo. Non toccare la ruota a pale e non tentare di fermarla mentre gira.

- Non utilizzare mai questo attrezzo per l'erogazione di sostanze chimiche, fertilizzanti o altre sostanze che potrebbero contenere sostanze nocive.

FUNZIONE DI SOFFIAGGIO

- Non puntare mai l'attrezzo su persone, animali o vetri quando lo si utilizza per il soffiaggio. Soffiare sui materiali sempre di modo da allontanarli da persone, animali, vetri o oggetti solidi quali alberi, autoveicoli, pareti ecc.

FUNZIONE DI ASPIRAZIONE

- Evitare situazioni nelle quali il sacchetto di raccolta potrebbe prendere fuoco. Non lavorare nelle vicinanze di fiamme libere. Non aspirare ceneri incandescenti da focolari, grill, falò e non aspirare mozziconi di sigari o sigarette fintanto che le relative ceneri non si sono completamente raffreddate.
- L'attrezzo è concepito per l'aspirazione di materiale secco quale fogliame, erba, piccoli rami e carta straccia. Non tentare di aspirare materiali bagnati e/o acqua poiché ciò potrebbe danneggiare l'aspiratore. Non aspirare metalli, pezzetti di vetro o simili per non danneggiare gravemente la ruota a pale.

ULTERIORI NORME DI SICUREZZA

- Lasciare raffreddare il motore prima di riporre o trasportare l'attrezzo. Non dimenticare di bloccare ed assicurare sufficientemente l'attrezzo per il trasporto.
- Riporre l'attrezzo in un luogo asciutto e chiuso a chiave, oppure riporlo ad un'altezza sufficiente onde impedirne l'uso da parte di persone non autorizzate o il danneggiamento e per tenerlo lontano dalla portata dei bambini.
- Non versare né spruzzare mai acqua o altri liquidi sull'attrezzo. Mantenere le impugnature asciutte, pulite e libere da incrostazioni. Pulire sempre l'attrezzo dopo averlo utilizzato. Si vedano al riguardo le istruzioni su "Pulizia e rimessaggio".

CONSERVARE CON CURA LE PRESENTI ISTRUZIONI.

REGOLE PER UN UTILIZZO SICURO DELL'ATTREZZO

SIMBOLI DI SICUREZZA ED ALTRI SIMBOLI INTERNAZIONALI

Nelle presenti istruzioni per l'uso ed in diversi punti dell'attrezzo possono essere utilizzati simboli di sicurezza e simboli internazionali e pittogrammi di vario tipo. Leggere le istruzioni per l'uso per acquisire la necessaria dimestichezza con tutti i dati relativi alla sicurezza, al montaggio, al funzionamento ed alla riparazione dell'attrezzo.

SYMBOL	SIGNIFICATO
	Livello di potenza sonora garantito L_{WA} 108 dB(A
CE	Conferma la conformità dell'elettroutensile alle direttive della Comunità Europea.

SYMBOL	SIGNIFICATO
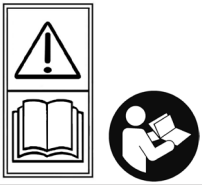	**SIMBOLO DI PERICOLO** Richiama l'attenzione su di un pericolo, un'avvertenza o una necessaria precauzione. Può essere utilizzato unitamente ad altri simboli o pittogrammi. **LEGGERE LE ISTRUZIONI PER L'USO E LA MANUTENZIONE** Leggere le istruzioni per l'uso e seguire tutte le avvertenze e norme di sicurezza. L'inosservanza di quanto sopra indicato può essere causa di lesioni all'utilizzatore o ad altre persone eventualmente presenti nelle vicinanze.
	INDOSSARE OCCHIALI PROTETTIVI E PROTEZIONI PER L'UDITO **ATTENZIONE:** gli oggetti scagliati in aria ed il rumore intenso possono causare gravi lesioni agli occhi e la perdita dell'udito. Durante l'uso dell'attrezzo si raccomanda pertanto di indossare un'adeguata protezione per gli occhi e per l'udito.
	PULSANTE DELLA POMPA (DISPOSITIVO AUSILIARIO D'AVVIAMENTO) Premere lentamente e a fondo per due volte il pulsante della pompa.
	BENZINA SENZA PIOMBO Utilizzare sempre benzina pulita, fresca e senza piombo.
	OLIO Si veda al riguardo il manuale istruzioni per l'indicazione del tipo di olio giusto.
	ATTENZIONE, SUPERFICIE INCANDESCENTE Non toccare lo scappamento o il cilindro incandescenti. Pericolo di ustione. Queste parti dell'attrezzo durante il funzionamento diventano incandescenti. Anche una volta spento l'attrezzo, esse rimangono molto calde per diverso tempo.
	Tenere le altre persone lontane dall'attrezzo. Eventuali oggetti potrebbero essere scagliati in aria dall'attrezzo. Non utilizzare mai l'attrezzo senza i necessari dispositivi supplementari e di protezione; specialmente i bambini e gli animali domestici debbono essere mantenuti ad una distanza di almeno 15 metri dall'area di lavoro.
	Attenzione: pericolo di ferimento a causa delle parti mobili dell'attrezzo! Non introdurre né avvicinare in nessun caso le mani alle aperture dell'attrezzo! Le protezioni che si possono aprire debbono essere contrassegnate con un simbolo che richiama l'attenzione sul relativo pericolo. Il corrispondente simbolo deve essere visibile sia quando il dispositivo di protezione è chiuso che quando esso è aperto.
	FARFALLA D'AVVIAMENTO (VALVOLA DELL'ARIA) A. Farfalla d'avviamento COMPLETAMENTE chiusa. B. Farfalla d'avviamento SEMI aperta. C. Farfalla d'avviamento in POSIZIONE DI FUNZIONAMENTO

COME ACQUISIRE DIMESTICHEZZA CON L'ATTREZZO

IMPIEGO

… in caso di soffiaggio
- Pulizia di giardini, garage, viali d'accesso, terrazze, cortili e siepi/muri, ecc.

... in caso di aspirazione
- Aspirazione di fogliame, immondizia sparsa, ecc.

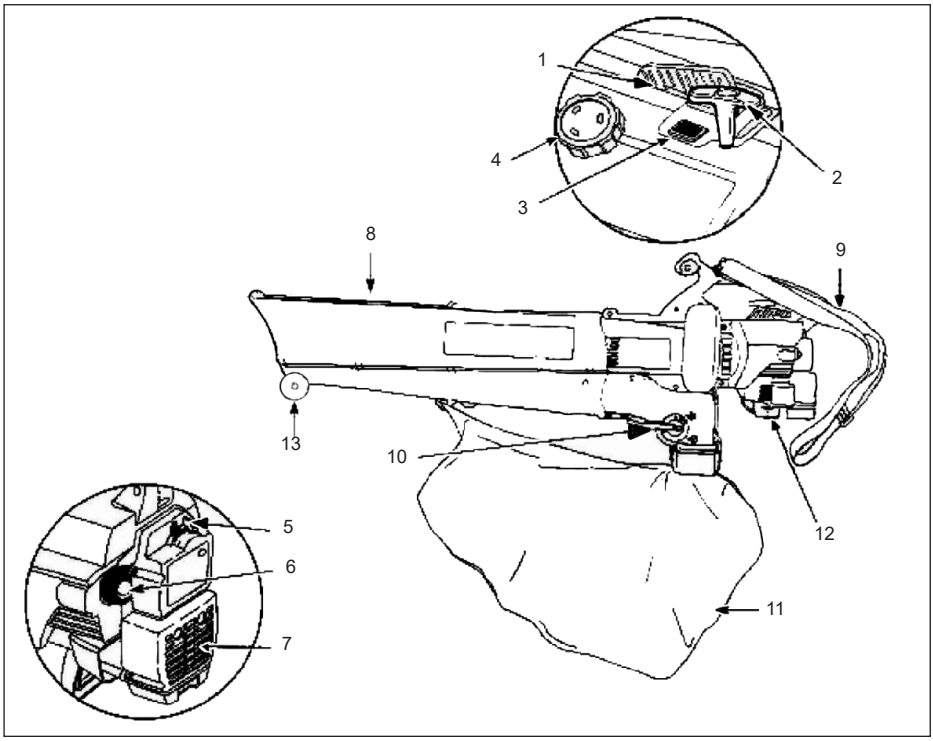

IT Identificazione dei componenti

1. Leva dell'acceleratore
2. Manopola d'avviamento
3. Interruttore di accensione
4. Tappo serbatoio mix
5. Farfalla d'avviamento
6. Pompa del carburante
7. Coperchio del filtro dell'aria/ scarico
8. Tubo d'aspirazione/soffiaggio
9. Cintura a tracolla
10. Selettore di funzione
11. Sacchetto di raccolta
12. Candela
13. Rotella

ISTRUZIONI PER IL MONTAGGIO

MONTAGGIO E SMONTAGGIO DEL TUBO ASPIRANTE/SOFFIANTE

AVVERTENZA: alla consegna dell'attrezzo il tubo non è montato. Per garantire il funzionamento sicuro per l'utilizzatore e senza problemi dell'attrezzo è necessario un montaggio corretto.

Montaggio delle due parti del tubo:

1. Incastrare le due parti del tubo l'una nell'altra fino all'arresto. Si prega di premere in giu i due pulsanti di bloccaggio del superiore e inferiore lato (fig. 1).
2. Montare le due viti autofilettanti da entrambi i lati (fig. 1).

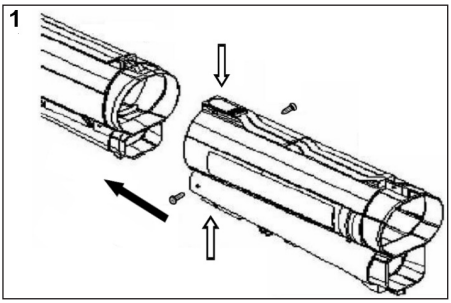

Montaggio

1. Estrarre le viti ed i dadi dal pacchetto dei pezzi di piccola taglia.
2. Introdurre il tubo soffiante/aspirante correttamente nell'apertura dell'incastellatura del motore di modo che i fori nelle linguette del tubo soffiante/aspirante siano posizionati esattamente nei fori filettati dell'incastellatura stessa (fig. 1).

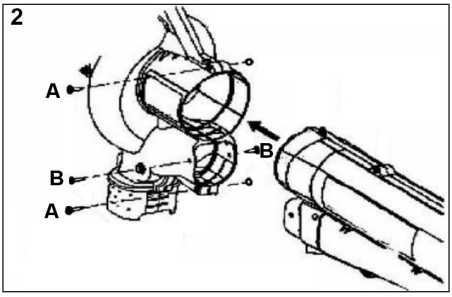

3. Montare 2 viti Torx T20 ad intagli sul lato destro dell'incastellatura del motore ed i 2 relativi dadi sul lato sinistro della medesima (fig. 2).
4. Stringere bene le viti senza esagerare.
5. Montare le due rimanenti viti Torx autofilettanti T20 nei fori su entrambi i lati dell'incastellatura (fig. 2) e stringerle bene senza esagerare.

Attenzione:
accertarsi, prima di mettere in funzione l'attrezzo, che il tubo aspirante sia correttamente posizionato e fissato con le viti.

Smontaggio del tubo soffiante/aspirante

ATTENZIONE: spegnere il motore ed attendere fino al completo arresto della ruota a pale prima di montare o smontare le parti di tubo al fine di non provocare gravi lesioni.

1. Estrarre le due viti autofilettanti da entrambi i lati dell'incastellatura (fig. 2).
2. Estrarre le due viti con i relativi dadi che fissano il tubo all'incastellatura (fig. 2, fig. 3).

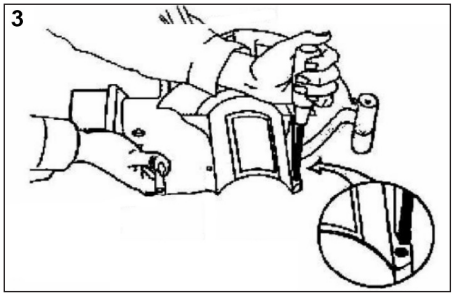

Assemblare il rotella

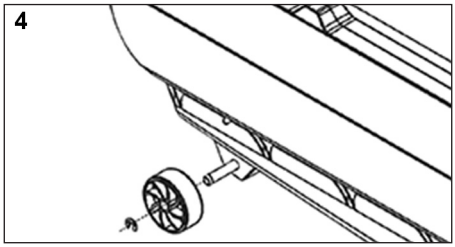

MONTAGGIO E SMONTAGGIO DEL SACCHETTO DI RACCOLTA

Montaggio

1. Attaccare il sacchetto di raccolta al gancio presente sul tubo di aspirazione/soffiaggio (fig. 5).

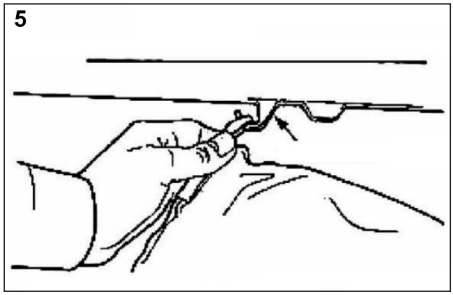

2. Infilare il sacchetto di raccolta sul bocchettone di scarico del corpo dell'attrezzo. Infilare il sacchetto sul bocchettone fino all'arresto. (Fig. 6)

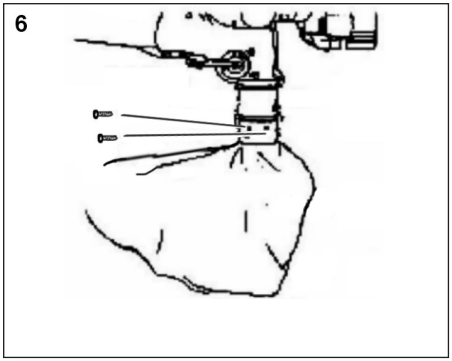

3. Utilizzare due viti autofilettanti su ciascun lato per fissare il sacchetto di raccolta su entrambi i lati del bocchettone sul corpo (fig. 6).
4. Il tubo del sacchetto di raccolta, dopo il primo montaggio, di norma dovrò più essere svitato, a meno che non si debbano effettuare interventi di manutenzione.

Attenzione:
accertarsi, prima di mettere in funzione l'attrezzo, che il sacchetto di raccolta sia correttamente posizionato e fissato con le viti.

Smontaggio

1. Estrarre le 4 viti autofilettanti che fissano il sacchetto di raccolta su entrambi i lati del bocchettone di scarico al corpo dell'attrezzo (fig. 6).
2. Estrarre il sacchetto dal bocchettone e sganciarlo.

COME INDOSSARE E REGOLARE LA BRETELLA

AVVERTENZA: prima di avviare l'attrezzo indossare la bretella e regolarla correttamente (senza tuttavia agganciarla ancora all'apposito dispositivo sull'attrezzo).

1. Infilare la bretella nell'apertura centrale della fibbia.
2. Posizionare la bretella sulla traversa ed infilarla nella fessura anteriore della fibbia (fig. 7).

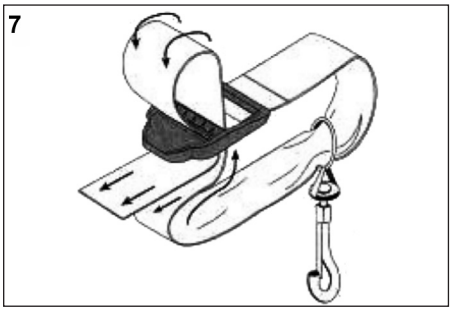

3. Estrarre quindi la bretella per tutta la sua lunghezza.
4. Fissare il gancio metallico della bretella all'apposito fermo situato sull'impugnatura (fig. 8).

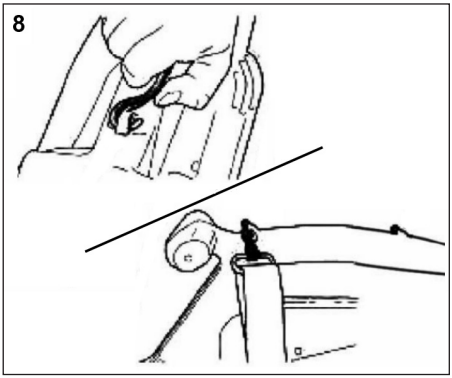

5. Far passare la bretella sopra la testa e posizionarsela sulla spalla (fig. 9).

6. Regolare la bretella, da in piedi, nella posizione di lavoro (fig. 9) più indicata per la propria statura.
   - La bretella si allunga tirandola verso il basso e sollevando contemporaneamente l'estremità della fibbia (fig. 10).
   - Per accorciarla basta invece tirare indietro la bretella attraverso la fibbia tenendo ferma contemporaneamente la fibbia stessa (fig. 10).

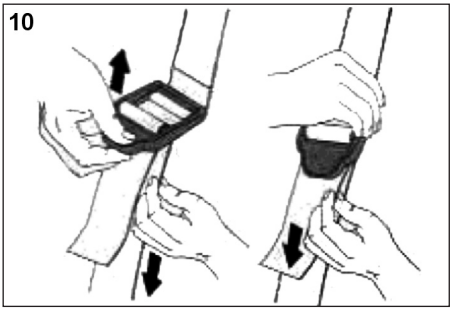

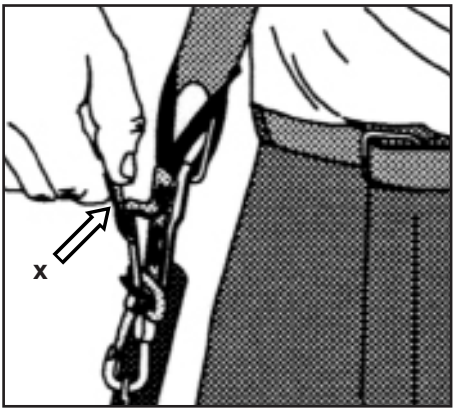

ATTENZIONE: Questa cinghia a tracolla è provvista con un dispositivo di sicurezza, il quale stacca immediatamente la cinghia dall' apparecchio in casi d'emergenza. A questo proposito è necessario tirare con forza l'apposita linguetta gialla rossa (fig. x) della cinghia. In tal modo la cinghia viene staccata immediatamente dal dispositivo di tenuta.

INFORMAZIONI SUI VARI TIPI DI OLIO E BENZINA

Se l'attrezzo non funziona come si deve, spesso ciò è dovuto all'uso di una miscela vecchia o non opportunamente preparata. Accertarsi pertanto di utilizzare carburante fresco, pulito e seguire esattamente le istruzioni per la preparazione della corretta miscela di benzina ed olio.

TIPO DI OLIO CONSIGLIATO

Utilizzare olio sintetico di alta qualità per motori a 2 tempi che sia indicato per l'uso nei motori a due tempi raffreddati ad aria.

TIPO DI BENZINA CONSIGLIATO

Utilizzare sempre benzina fresca senza piombo (non più vecchia di 60 giorni).

ATTENZIONE: la benzina si infiamma con estrema facilità e le relative esalazioni, in caso di accensione, possono esplodere. Per riempire il serbatoio del carburante occorre pertanto spegnere sempre il motore e lasciarlo raffreddare. Durante il rifornimento non fumare. Tenersi lontani da scintille e fiamme libere.

ISTRUZIONI PER LA PREPARAZIONE DELLA MISCELA DI BENZINA ED OLIO

Miscelare accuratamente 1 litro di benzina senza piombo con 25 ml di olio sintetici per motori a due tempi in una tanica per benzina a parte (40:1= 2,5%). Non miscelare mai benzina ed olio direttamente all'interno del serbatoio.

Tabella per la miscelazione del carburante

Benzina	olio due tempi/40:1
1 litro	25 ml
5 litri	125 ml

ISTRUZIONI PER L'ACCENSIONE E LO SPEGNIMENTO

ACCENSIONE

Miscelare la benzina con l'olio. Riempire il serbatoio con la miscela di benzina e olio. (Si vedano le "Istruzioni per la preparazione della miscela di benzina ed olio").

ATTENZIONE: smontare sempre il sacchetto di raccolta prima di riempire il serbatoio di miscela carburante onde evitare il rischio di ferite gravi. Un sacchetto di raccolta impregnato di benzina è ad alto rischio d'incendiao.

AVVERTENZA: prima di avviare l'attrezzo indos-sare la bretella correttamente regolata (senza tuttavia agganciarla ancora all'apposito dispositivo sull'attrezzo).

AVVERTENZA: la leva dell'acceleratore spostata a destra significa un numero di giri elevato. La leva dell'acceleratore rimane nella posizione in cui è fino a quando non viene spostata.

AVVERTENZA: spostando la leva di regolazione della modalità di funzionamento sulla funzione di soffiaggio, all'accensione del motore il sacchetto di raccolta non si gonfierà.

- Spostare la leva di regolazione della modalità di funzionamento nella posizione alta (soffiaggio). Si veda al riguardo "Utilizzo in modalità di soffiaggio"
- Regolare l'interruttore di accensione sulla posizione "I" (fig. 11).

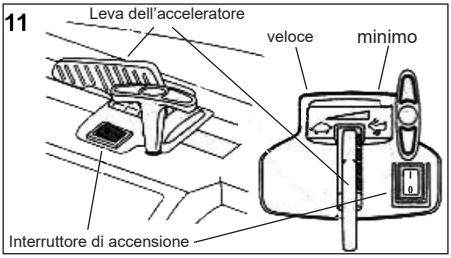

- Premere il pulsante della pompa del carburante 10 volte lentamente e a fondo, quindi rilasciarlo. Il carburante a questo punto dovrebbe essere percepibile e visibile nel pulsante stesso (fig. 12). In caso contrario, premere il pulsante fino a quando il carburante non appare.
- Regolare la leva d'avviamento sulla posizione A (fig. 12).

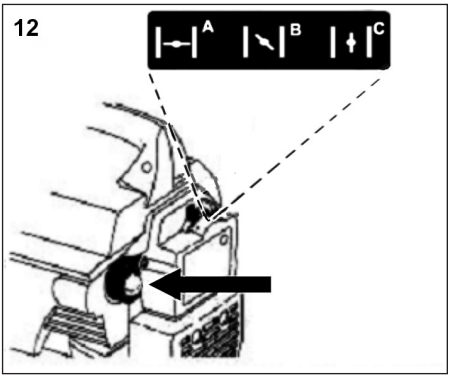

- Posare a terra l'attrezzo e regolare la leva dell'acceleratore sulla posizione "veloce" ovvero "numero di giri alto" (fig. 11).
- Tirare da 2 a 5 volte il cavo d'accensione a strappo (fig. 13) fino a quando il motore non tenta d'avviarsi.

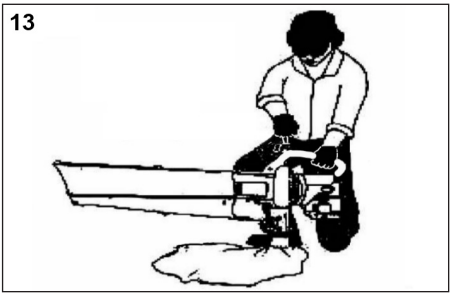

- Regolare la leva d'avviamento sulla posizione B (fig. 12).
- Tirare da 1 a 3 volte il cavo d'accensione a strappo (fig. 13) fino a quando il motore non si avvia.
- Se il motore non dovesse avviarsi, ripetere le operazioni descritte ai punti da 3 a 8.
- Lasciar scaldare il motore per 5-10 secondi. Regolare la leva d'avviamento sulla posizione C (fig. 12).
- Mettersi in posizione di lavoro ed agganciare la bretella al dispositivo d'aggancio più indicato per la propria corporatura.

AVVERTENZA: se il motore durante il tentativo d'accensione s'ingolfa, regolare la leva d'avviamento sulla posizione C. Spostare la leva dell'acceleratore sulla posizione "veloce" (fig. 11). Tirare a strappo il cavo d'accensione, dopo un numero di tiri variabile da 3 ad un massimo di 8 il motore dovrebbe avviarsi.

AVVERTENZA: se il motore è già caldo prima dell'accensione, può essere avviato senza utilizzare la farfalla d'avviamento (valvola dell'aria). Regolare la leva dell'ac-celeratore su "veloce" (fig. 11) ed avviare il motore con la leva d'avviamento in posizione B (fig. 12).

SPEGNIMENTO

- Regolare la leva dell'acceleratore sulla posizione "minimo" (fig. 11). Lasciar raffreddare il motore facendolo girare al minimo.
- Premere in basso l'interruttore d'accensione in posizione „STOP O" fino al completo arresto del motore (fig. 11).

ISTRUZIONI SU COME LAVORARE CON L'ATTREZZO

COME REGGERE L'ASPIRATORE

Sistemarsi, prima di iniziare a lavorare con l'attrezzo, in posizione di lavoro (fig. 14). Controllare i seguenti punti:

- l'utilizzatore deve indossare indumenti adeguati: calzature da lavoro, occhiali protettivi, protezione per l'udito, pantaloni lunghi, parte sopra a maniche lunghe.

SUGGERIMENTI PER IL LAVORO CON L'ATTREZZO

- Accertarsi che la cerniera del sacchetto di raccolta sia completamente chiusa prima di iniziare a lavorare.
- Accertarsi che l'attrezzo non sia puntato su oggetti sparsi nelle vicinanze o persone prima di accendere l'attrezzo.
- L'attrezzo deve essere in perfette condizioni di funzionamento, i tubi e le protezioni debbono essere montati e fissati.
- Durante il lavoro reggere sempre l'attrezzo con entrambe le mani. Reggere saldamente l'attrezzo dalle impugnature anteriore e posteriore.
- Per contenere il rischio di una compromissione dell'udito causata dall'elevata rumorosità dell'attrezzo, è necessario indossare sempre un'adeguata protezione.
- Fare attenzione ai bambini, agli animali domestici, alle finestre aperte o alle automobili appena lavate e dirigere il soffio dell'attrezzo nella direzione opposta.
- Riordinare l'area di lavoro dopo l'uso di aspiratori per fogliame ed altri attrezzi. Smaltire i rifiuti negli appositi contenitori.

LAVORO IN MODALITA' DI SOFFIAGGIO

- Avviare il motore. Si vedano al riguardo le istruzioni per l'accensione/spegnimento dell'attrezzo.
- Spostare la leva di regolazione della modalità di funzionamento nella posizione alta (fig. 15).

15

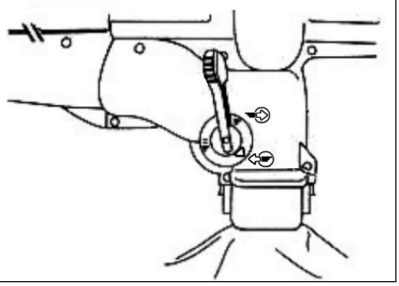

AVVERTENZA: non azionare mai l'attrezzo con la leva di regolazione della modalità di funzionamento a metà fra le due posizioni.

- Far passare la bretella sopra la testa e posizionarsela sulla spalla (fig. 9) regolandola alla giusta misura. Si veda al riguardo "Come indossare e regolare la bretella".
- Reggere l'aspiratore in modalità di soffiaggio nel modo illustrato nelle figure 16, 17 e 18. Muovere da destra a sinistra l'estremità del tubo soffiante/aspiratore tenendolo alcuni centimetri sollevato dal terreno. Avanzare lentamente mantenendo davanti a sé l'immondizia sparsa raccolta.
- Per la maggior parte dei lavori in modalità di soffiaggio in ambienti secchi conviene mantenere basso il numero di giri. I numeri di giri più elevati sono più indicati per lo spostamento di oggetti più pesanti come immondizia sparsa di dimensioni maggiori o ghiaia.
- Utilizzare la modalità di soffiaggio per sgomberare alberi, cespugli, l'interno o il perimetro di aiuole ed altre aree da pulire (fig. 16)

16

17

18

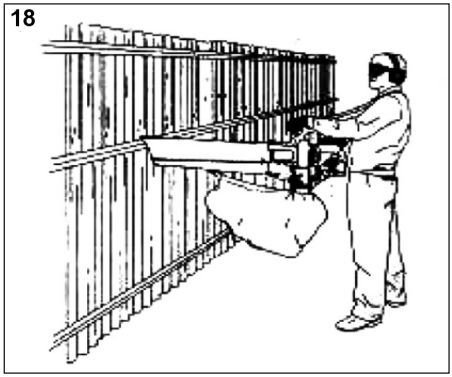

- Utilizzare l'aspiratore in modalità di soffiaggio intorno ai fabbricati e per la normale pulizia (fig. 17).
- Utilizzare l'attrezzo per pareti, aggetti e pareti di mascheramento (fig. 18).

LAVORO IN MODALITA' DI ASPIRAZIONE

1. Avviare il motore. Si vedano al riguardo le istruzioni per l'accensione/spegnimento dell'attrezzo.
2. Spostare la leva di regolazione della modalità di funzionamento nella posizione bassa (aspirazione) (fig. 19).

   AVVERTENZA: non azionare mai l'attrezzo con la leva di regolazione della modalità di funzionamento a metà fra le due posizioni.
3. Far passare la bretella sopra la testa e posizionarsela sulla spalla (fig. 9) regolandola alla giusta misura. Si veda al riguardo "Come indossare e regolare la bretella".
4. Tenere l'attrezzo con il tubo aspirante inclinato leggermente verso il basso e spostare l'estremità di quest'ultimo da un lato all'altro per aspirare leggera immondizia sparsa (fig. 20). Foglie e rami piccoli vengono aspirati all'interno del sacchetto di raccolta e trinciati al passaggio attraverso la ruota a pale – in questo modo il sacchetto potrà raccogliere una quantità decisamente maggiore di materiale.

19

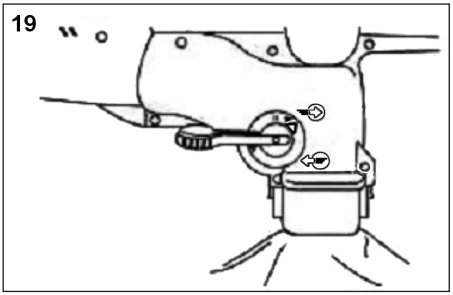

20

RIMOZIONE DI OCCLUSIONI DAL TUBO ASPIRANTE E DALLA RUOTA A PALE

1. Regolare l'interruttore d'accensione sulla posizione OFF [0] (fig. 11) ed attendere fino all'arresto completo della ruota a pale.
2. Staccare il cavo d'accensione per impedire l'accensione del motore.
3. Smontare il tubo aspirante ed il sacchetto di raccolta.
4. Rimuovere tutto il materiale che blocca il tubo e la ruota a pale. Esaminare le pale per verificare che non si siano danneggiate. Ruotare a mano la ruota a pale per accertarsi che l'occlusione sia stata completamente rimossa.
5. Rimontare il tubo aspirante ed il sacchetto di raccolta.
6. Riattaccare il cavo d'accensione.

SVUOTAMENTO DEL SACCHETTO DI RACCOLTA

1. Aprire la chiusura in velcro del sacchetto di raccolta (fig. 21).
2. Sfilare il sacchetto dal relativo tubo e sganciare la clip di fissaggio al tubo aspirante.
3. Aprire la cerniera e svuotare il contenuto in un sacchetto della spazzatura o nel secchio dei rifiuti.
4. Rovesciare il sacchetto di raccolta dopo averlo svuotato e scuoterlo per liberarlo dalla polvere o altro sporco rimasti attaccati alle pareti.
5. Chiudere la cerniera e rimontare il sacchetto di raccolta.

21

21

21

MANUTENZIONE E RIPARAZIONE

FILTRO DELL'ARIA

Smontaggio del coperchio del filtro dell'aria/ scarico

1. Regolare la leva d'accensione sulla posizione B. **AVVERTENZA:** per smontare il coperchio del filtro dell'aria/scarico la leva d'accensione deve essere regolata in posizione B (fig. 22).
2. Estrarre le quattro (4) viti che fissano il coperchio del filtro dell'aria/scarico (fig. 21). A tal fine utilizzare un cacciavite a lama piatta o un Torx-Bit T-20.

3. Smontare il coperchio dal motore. Non esercitare troppa forza.

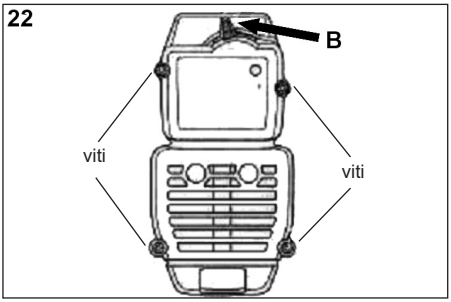

Pulizia del filtro dell'aria

Pulire ed oliare il filtro dell'aria ogni 10 ore di servizio. Il filtro dell'aria è un componente importante dell'attrezzo e come tale deve essere sottoposto a regolare manutenzione. In caso di mancata manutenzione del filtro dell'aria decade la validità della garanzia.

1. Smontaggio del coperchio del filtro dell'aria/ scarico. Si veda al riguardo "Montaggio del coperchio del filtro dell'aria/scarico".
2. Estrarre il filtro dell'aria dalla parte posteriore del coperchio del filtro dell'aria/scarico (fig. 23).

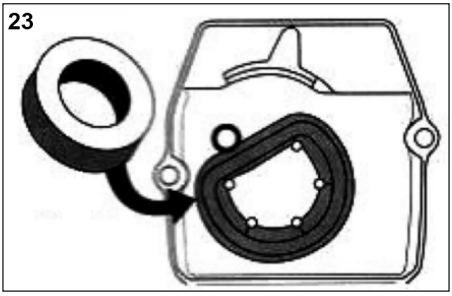

3. Lavare il filtro in acqua e detergente (fig. 24). Sciacquare accuratamente il filtro con acqua. Rimuovere l'acqua in eccesso. Lasciare asciugare completamente il filtro.
4. Applicare una quantità sufficiente di olio pulito tale da formare un leggero rivestimento intorno al filtro (fig. 25).

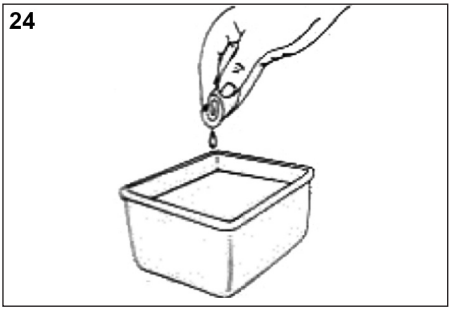

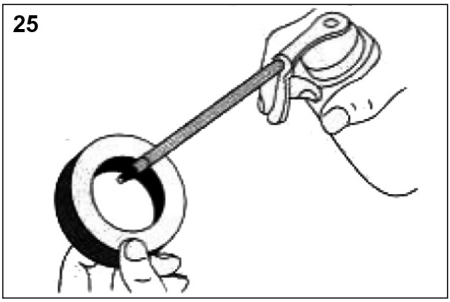

5. Comprimere il filtro per distribuire l'olio e per rimuovere la quantità d'olio eccedente (fig. 26).

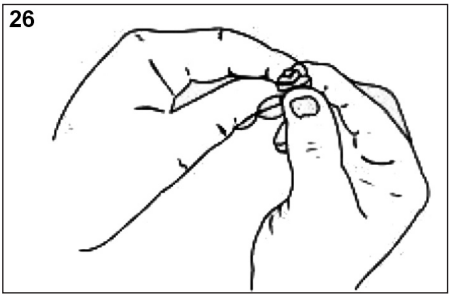

6. Rimontare il filtro dell'aria nel coperchio (fig. 23).
   AVVERTENZA: l'utilizzo dell'attrezzo senza il blocco del coperchio del filtro dell'aria/scarico comporta l'annullamento della validità della garanzia.

Montaggio del coperchio del filtro dell'aria/ scarico

1. Collocare il coperchio del filtro dell'aria/scarico sulla parte posteriore di carburatore e scarico.

   AVVERTENZA: per montare il coperchio del filtro dell'aria/scarico la leva d'accensione deve essere regolata in posizione 3 (fig. 22).
2. Inserire le quattro (4) viti nei fori del coperchio del filtro dell'ara/scarico e stringerele (fig. 22). A tal fine utilizzare un cacciavite a lama piatta o un Torx-Bit T-20. Non stringere eccessivamente le viti. Non esercitare troppa forza.

SOSTITUZIONE DELLA CANDELA

Utilizzare una candela di tipo RDJ8J (o equivalente). La giusta distanza interelettrodica è di 0,5 mm. Smontare la candela ogni 50 ore di servizio per controllarne le condizioni.

1. Spegnere il motore e lasciarlo raffreddare. Afferrare saldamente il cavo d'accensione e staccare la spina dalla candela.
2. Togliere lo sporco depositatosi intorno al filetto d'avvitamento. Svitare la candela dal cilindro utilizzando una chiave per candele con un'apertura di 16 mm (5/8 di pollice) ed estrarre la candela svitandola in senso antiorario.
3. Sostituire le candele rotte, corrose o molto sporche. Regolare la distanza interelettrodica con un calibro per spessori a 0,5 mm (fig. 27).

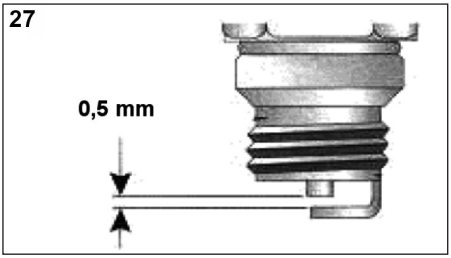

4. Rimontare la candela con la distanza interelettrodica correttamente regolata nella testata del cilindro. Avvitare la candela utilizzando una chiave per candele con un'apertura di 16 mm (5/8 di pollice) ed avvitare la candela girandola in senso orario. Non stringere eccessivamente.
   In caso d'impiego di una chiave dinamometrica, stringere la candela con una forza di 12,3-13,5 Nm.

PULIZIA E RIMESSAGGIO

PULIZIA DELL'ATTREZZO

Utilizzare una piccola spazzola per pulire l'attrezzo esternamente e per mantenere le aperture di passaggio dell'aria libere da occlusioni.

PULIZIA DEL SACCHETTO DI RACCOLTA

1. Svuotare sempre il sacchetto dopo aver utilizzato l'attrezzo per impedirne il deterioramento e prevenire impedimenti al passaggio della corrente d'aria che comporterebbero un calo di potenza durante l'aspirazione.
2. Pulire a fondo il sacchetto di raccolta indossando gli occhiali protettivi e la maschera antipolvere. Rovesciare il sacchetto di raccolta dopo averlo svuotato e scuoterlo per liberarlo dalla polvere o altro sporco rimasti attaccati alle pareti.
3. Lavare il sacchetto una volta all'anno oppure, se necessario, più spesso.
   a. Smontare il sacchetto di raccolta.
   b. Rovesciare il sacchetto (lato interno verso l'esterno).
   c. Agganciare il sacchetto.
   d. Spruzzare con cautela con la pompa.
   e. Appenderlo ad asciugare.
   f. Rovesciare di nuovo il sacchetto (lato esterno verso l'esterno) e rimontarlo sull'attrezzo.

RIMESSAGGIO

- Lasciare raffreddare il motore prima di riporre l'attrezzo.
- Depositare l'attrezzo in un luogo chiudibile a chiave, per impedirne l'uso da parte di persone non autorizzate.
- Riporre l'attrezzo in un luogo asciutto e ben aerato.
- Deporre l'attrezzo in un luogo lontano dalla portata dei bambini.

RIMESSAGGIO PROLUNGATO

Nel caso in cui l'attrezzo rimanga inutilizzato per periodi lunghi:

1. Svuotare tutto il carburante in un recipiente apposito per carburanti. Non utilizzare carburante che è stato immagazzinato per più di 60 giorni. Smaltire il carburante vecchio secondo le disposizioni locali vigenti.
2. Avviare il motore e lasciarlo girare fino a quando non si spegne da solo. In questo modo si è sicuri che nel serbatoio non resterà carburante.
3. Lasciare raffreddare il motore. Smontare la candela e versare 30 ml di olio per motore di buona qualità nel cilindro. Tirare lentamente l'arricchitore per l'avviamento per distribuire l'olio. Rimontare la candela. **AVVERTENZA:** smontare la candela e lasciare uscire tutto l'olio dal cilindro prima di rimettere in funzione l'aspiratore dopo il periodo di rimessaggio.
4. Pulire accuratamente l'attrezzo e controllare che non vi siano pezzi allentati o danneggiati. Riparare o sostituire i pezzi danneggiati, stringere le viti, i dadi o i bulloni che si sono allentati. A questo punto l'attrezzo sarà pronto per l'immagazzinamento.

TRASPORTO

- Lasciare raffreddare il motore prima di trasportare l'attrezzo.
- Fissare l'attrezzo per il trasporto.
- Prima del trasporto estrarre il carburante dal serbatoio.
- Stringere bene il tappo del serbatoio prima del trasporto.

SMALTIMENTO E PROTEZIONE DELL'AMBIENTE

Non scaricare i residui di olio per catena e/o miscela negli scarichi, nelle fognature o nel terreno, bensì smaltirli in modo ecologico, ad esempio conferendoli in discarica. Una volta divenuto inutilizzabile o non più necessario l'attrezzo non potrà essere gettato in nessun caso nella spazzatura di casa, ma dovrà essere smaltito in modo ecologico. Svuotare accuratamente i serbatoi di olio e benzina e conferire i residui di tali sostanze alla raccolta differenziata. Anche l'attrezzo dovrà essere consegnato ad un centro di raccolta e recupero. I componenti di plastica e metallo qui potranno essere separati e destinati al riciclo. Informazioni al riguardo sono disponibili anche presso gli enti pubblici comunali e municipali.

ORDINAZIONE PEZZI DI RICAMBIO

Se necessita accessori o pezzi di ricambio, si rivolga al nostro servizio di assistenza.

Per operazioni con questo apparecchio, non utilizzi in nessun caso pezzi aggiuntivi, fatta eccezione per quelli raccomandati dalla nostra azienda. Altrimenti l'operatore o le persone che si trovano nei dintorni potrebbero subire lesioni oppure l'apparecchio potrebbe danneggiarsi.

In caso di ordinazione di pezzi di ricambio è necessario indicare quanto segue:

- Modello dell'apparecchio
- Numero articolo dell'apparecchio

RISOLUZIONE DEI PROBLEMI

IL MOTORE NON SI ACCENDE.

CAUSA	PROVVEDIMENTO
- Serbatoio del carburante vuoto.	- Riempire il serbatoio.
- Il pulsante della pompa non è stato premuto abbastanza.	- Premere lentamente e a fondo per 10 volte il pulsante dello starter.
- Il motore si è ingolfato.	- Seguire la procedura d'avviamento con la leva d'avviamento in posizione B.
- Carburante vecchio o non correttamente miscelato	- Scaricare il serbatoio; immettere miscela fresca
- Candela d'accensione corrosa	- Sostituire o pulire la candela.

IL MOTORE NON GIRA AL MINIMO.

CAUSA	PROVVEDIMENTO
- Il filtro dell'aria è otturato	- Sostituire o pulire il filtro dell'aria.
- Carburante vecchio o non correttamente miscelato	- Scaricare il serbatoio; immettere miscela fresca
- Errata regolazione del carburante	- Far regolare il carburatore presso un'officina specializzata autorizzata.

IL MOTORE NON AUMENTA IL NUMERO DI GIRI.

CAUSA	PROVVEDIMENTO
- Carburante vecchio o non correttamente miscelato	- Scaricare il serbatoio; immettere miscela fresca
- Errata regolazione del carburante	- Far regolare il carburatore presso un'officina specializzata autorizzata.

CALO DI POTENZA DEL MOTORE O SPEGNIMENTO SOTTO SFORZO.

CAUSA	PROVVEDIMENTO
- Carburante vecchio o non correttamente miscelato	- Scaricare il serbatoio; immettere miscela fresca
- Errata regolazione del carburante	- Far regolare il carburatore presso un'officina specializzata autorizzata.

L'ATTREZZO NON SOFFIA O NON ASPIRA.

CAUSA	PROVVEDIMENTO
- Il sacchetto di raccolta è pieno	- Svuotare il sacchetto di raccolta. Vedi "Svuotamento del sacchetto di raccolta".
- Tubo d'aspirazione/soffiaggio occluso	- Eliminare il blocco. Vedi "Rimozione di occlusioni dal tubo aspirante e dalla ruota a pale"
- La ruota a pale è bloccata	- Eliminare il blocco. Vedi "Rimozione di occlusioni dal tubo aspirante e dalla ruota a pale"
- La ruota a pale è danneggiata	- Portare l'attrezzo da un'officina specializzata autorizzata.

Aspiratore per foglie a benzina a due tempi con funzione di soffiaggio e trinciatura IBLS 31

DATI TECNICI

MOTORE	
Tipo di motore	raffreddato ad aria, a due tempi
Cilindrata	31 cm^3
Potenza massima del motore secondo ISO 8893	0,75 kW
Massimo regime del motore	7.800 min^{-1}
Numero di giri al minimo	3.800 min^{-1}
Accensione	CDI
Distanza interelettrodica (candela d'accensione)	0,5 mm
Miscela per motori a due tempi	40:1
Tipo di carburatore	carburatore a membrana tutte posizioni
Tipo di dispositivo d'avviamento	accensione a fune
Capacità serbatoio	415 ml

SOFFIAGGIO/ASPIRAZIONE	
Regolatore del numero di giri	leva ribaltabile, fissa
Velocità di soffiaggio	fino a 250 km/h
Max. potere aspirante	fino a 12 m^3/min.
Rapporto di trinciatura	fino a 10 :1
Capacità del sacchetto di raccolta	45 litri
Bretella	semplice, con cerniera
Peso (senza carburante)	6,47 kg

I seguenti valori sono stati misurati in modalità di soffiaggio: EN 15503:2009		
Vibrazione massima (regime normale)	14,8 m/s^2	K=1,5 m/s^2
Livello di pressione sonora L_{pA} (regime normale)	92,6 dB(A)	K=3,0 dB(A)
Livello di potenza sonora L_{WA} (regime normale)	108,0 dB (A)	

Indicazioni sull'emissione di rumori in base alla legge tedesca sulla sicurezza delle prodotti (ProdSG) e/o alla Direttiva Macchine:
il livello di pressione sonora sul posto di lavoro non può superare 80 dB (A). In caso contrario debbono essere adottate misure di protezione acustica per l'operatore (ad esempio cuffie paraorecchi).

Dichiarazione CE di Conformità

Noi, **ikra GmbH, Schlesierstraße 36, D-64839 Münster-Germany,** dichiara sotto la propria responsabilità che i prodott **BLS 31,** sono conformi ai Requisiti Essenziali di Sicurezza e di Tutela della Salute di cui alle Direttive **2006/42/CE** (Direttiva Macchine), **2014/30/EU** (direttiva EMV), **2017/656/EU** per il controllo dei gas di scarico e **2000/14/CE+2005/88/CE** (Direttiva sulla rumorosità) comprensivi di modifiche. Per la verifica della Conformità di cui alle Direttive sopra menzionate, sono state consultate le seguenti norme armonizzate EN e Specificazioni Tecniche Nazionali:

EN 15503:2009+A1:2013
AfPS GS 2014:01 PAK
EK9-BE-82:2013
EN ISO 14982:2009

livello di potenza sonora misurato	107,0 dB (A)
livello di potenza sonora garantito	108,0 dB (A)

Procedura di valutazione della conformità secondo l'allegato V della direttiva 2000/14/CE

L'anno di costruzione è riportato sulla targhetta dell'apparecchio ed individuabile tramite il numero di serie progressivo.

Münster, 28.06.2019

Matthias Fiedler, Senior Product Manager Ikra GmbH

Conservazione della documentazione tecnica: Ikra GmbH, Schlesierstrasse 36, 64839 Münster, Germany

Garanzia

Per questo attrezzo benzina, indipendentemente dagli obblighi del commerciante di fronte al consumatore, concediamo la seguente garanzia.

Il periodo della garanzia è di 24 mesi ed esso ha inizio al momento dell'acquisto, il quale è da comprovare mediante lo scontrino fiscale. Se l'apparecchio viene utilizzato in modo commerciale, o se viene affittato, questo periodo è ridotto a 12 mesi. Sono esclusi dalla garanzia: le componenti soggetti ad usura e danni che sono causati dall'utilizzo di accessori non conformi, da riparazioni con componenti non originali, dall'utilizzo di troppa forza, da colpi e rotture come anche il sovraccarico volontario del motore. La sostituzione nell'ambito della garanzia si riferisce unicamente alle componenti difettose e non agli apparecchi completi. Le riparazioni, nell'ambito della garanzia, si devono eseguire unicamente presso officine autorizzate o presso il servizio clienti dello stabilimento. Al momento di un intervento non autorizzato, la garanzia cessa di persistere.

I spedizione e quelle seguenti le stesse vanno a carico dell'acquirente.

СОДЕРЖАНИЕ

- **Введение**.....2
- **Область применения** 2
- **Правила безопасной эксплуатации**.....3-6
  - Важная информация по эксплуатации.....3
  - Символы по безопасности и международные символы..... 4
  - Знайте свою машину.....6
- **Указания по монтажу**.....7-8
  - Присоединение и удаление трубки для обдува / вакуума.....7
  - Собрать кронштейн колеса.....7
  - Присоединение и удаление вакуумного мешка.....7
  - Монтирование и регулирование плечевой сбруи.....8
- **Информация о масле и бензине**.....9
- **Указания по запуску / выключению**.....9-10
- **Инструкция по эксплуатации**.....10-12
  - Удерживание при обдувании / всасывании.....10
  - Подсказки для эксплуатации.....10
  - Эксплуатация при обдувании.....10
  - Эксплуатация при всасывании.....11
  - Чистка забитой трубки / крыльчатки.....11
  - Опорожнение вакуумного мешка.....12
- **Инструкция по техническому обслуживанию и ремонту**.....12-13
  - Техническое обслуживание воздушного фильтра.....12
  - Замена свечи зажигания.....13
- **Чистка и сохранение**.....14
- **Уничтожение отходов и охрана окружающей среды**.....14
- **Запасные части**.....14
- **Таблица обнаружения и устранения отказов**.....15
- **Спецификация**.....16
- **Декларация о соответствии**.....17
- **Гарантия**.....17

СОДЕРЖАНИЕ УПАКОВКИ

Упаковка включает следующие предметы:

- Инструмент для обдува / всасывания при мульчировании, Модель IBLS 31
- Трубка обдува / всасывания
- Плечевая сбруя
- Вакуумный мешок
- Упаковка машины
- Инструкция для оператора

ПРИМЕЧАНИЕ: Ознакомитесь с информацией или указаниями, которые являются существенными для эксплуатации или технического обслуживания оборудования.

ПРЕДУПРЕЖДЕНИЕ: Несоблюдение предупреждений по безопасности может привести к повреждению имущества или травмам самому оператору или других людей. Всегда соблюдайте примечаний/ указаний по безопасности, чтобы уменьшить опасность пожара, электрического удара или травмы.

2-тактный инструмент для обдува / всасывания и мульчирования IBLS 31

ВВЕДЕНИЕ

НАСТОЯЩЕЕ РУКОВОДСТВО СОДЕРЖИТ ВАЖНУЮ ИНФОРМАЦИЮ.

ПРОШУ СОХРАНЯТЬ ЕГО!

СПАСИБО.

Спасибо, что купили это качественное изделие.
Прочтите все руководство и соблюдайте все указания с тем, чтобы держать вашу новую машину для работы под открытым небом в подходящем рабочем состоянии.

ПРИМЕЧАНИЕ: ДЛЯ ГАРАНТИЙНОГО ОБСЛУЖИВАНИЯ НЕОБХОДИМ ДОКУМЕНТ О ПРИОБРЕТЕНИИ.

Перед началом эксплуатации этой машины необходимо внимательно прочесть и понять настоящее руководство.

Предназначение символов безопасности - привлечь ваше внимание к возможным опасностям.
Символы безопасности и их объяснение заслуживают ваше пристальное внимание и понимание.
Предупреждения по безопасности не устраняют сами по себе никакой опасности. Указания или предупреждения не могут заменить применения правильных мер предупреждения.

СИМВОЛ	**ЗНАЧЕНИЕ**
СИМВОЛ ПРЕДУПРЕЖДЕНИЯ ПО БЕЗОПАСНОСТИ:	Указывает на опасность, предупреждение или на требование предосторожности. Необходимо прилагать осторожность, чтобы избежать серьезных травм. Может применяться в связи с другими символами или пиктограммами.

Область применения

Садовый пылесос следует исключительно употреблять в двух нижеследующих случаях:

1. В качестве пылесоса для всасывания сухих листьев и кусков бумаги.
2. В качестве воздуходувки для сдувания опавшей листвы в кучу, а также для сдувания листвы на трудно достигаемых местах (напр. под машинами).

Во всасывающим режиме работает садовый пылесос также в качестве измельчителя, уменьшая при этом объем листвы примерно в отношении 10:1, благодаря чему измельченная листва занимает намного меньше места в мешке сборки и будет одновременно прекрасно подготовлена к возможному процессу компостирования. Любое иное неописанное в данной инструкции по эксплуатации применение садового пылесоса может привести к повреждениям устройства, а также вызвать серьезные ранения у обслуживающего его персонала.

Для того, чтобы сохранить Ваше право на гарантию, а также во имя обеспечения безопасности устройства обязательно примите во внимание указания по мерам безопасности.

Другие опасности

Другие опасности всегда могут иметь место даже при надлежащем использовании устройства.

Предупреждение! При работе этот инструмент создаёт электромагнитное поле. Это поле при определённых обстоятельствах может отрицательно повлиять на активные или пассивные медицинские имплантаты. Чтобы уменьшить опасность серьёзных или смертельных травм, рекомендуем лицам с медицинскими имплантатами перед началом каких-либо действий с данным инструментом проконсультироваться у своего врача или у изготовителя этих имплантатов.

ПРАВИЛА БЕЗОПАСНОЙ ЭКСПЛУАТАЦИИ

ВАЖНАЯ ИНФОРМАЦИЯ ПО БЕЗОПАСНОСТИ

ПЕРЕД ИСПОЛЬЗОВАНИЕМ ЭТОЙ МАШИНЫ ПРОЧИТАТЬ ВСЕ ИНСТРУКЦИИ!

- Прочитать внимательно Инструкцию для оператора. Убедитесь, что ознакомились с органами управления и правильного использования машины.
- Проверить машину перед употреблением. Заменить поврежденных частей. Проверить за течью бензина. Проверить все ли крепления на месте и хорошо ли они затянуты. Невыполнения этого может привести к травме оператора или людей поблизости, а также к повреждению машины.
- Иметь ввиду, что существует риск ранения головы, рук и ног.
- Освободить участок от детей, наблюдателей и домашних животных. Держать детей, наблюдателей и домашних животных на расстоянии не менее 15 метров (50 футов) от рабочего участка. Так как и в этом случае может существовать риск от выбрасываемых предметов, попросить наблюдателей иметь защиту глаз. Если к вам подходят люди и/или животные, немедленно остановить машину.

МЕРЫ БЕЗОПАСНОСТИ ПРИ РАБОТЕ С БЕНЗИНОВЫМИ МАШИНАМИ

ПРЕДУПРЕЖДЕНИЕ: Бензин - легковоспламеняющаяся жидкость, а его пары могут взрываться, если будут воспламенены. Принять следующие предохранительные меры:

- Сохранять бензин только в сосуды, специально предназначенные и одобренные для сохранения таких материалов.
- Избегать создания источников воспламенения возле разлитого бензина. Не запускать двигатель до рассеяния бензиновых паров.
- Перед заливкой топливного бака бензином выключить двигатель и дать ему возможность охладиться. Не снимать крышку заливной горловины топливного бака, когда двигатель работает. Нельзя доливать бензин в бак, если двигатель еще горячий. Нельзя использовать машину, если крышка заливной горловины снята или плохо закрыта. Раскручивать крышку топливного бака медленно, чтобы выпустить давления из бака.
- Перед заправкой топливом снять вакуумный мешок.
- Смешивать и добавлять бензин в чистом, хорошо проветриваемом участке вне помещений, где нет искр или пламени. Крышку топливного бака раскручивать медленно только после остановки двигателя. Не курить во время заправки или смешивания бензина! Немедленно вытереть разлитой бензин с машины.
- Передвинуть машину на расстояние не менее 9 метров (30 футов) от источника и места заправки перед запуском двигателя. Не курить во время заливки бензином или работы машины!

ЭКСПЛУАТАЦИЯ МАШИНЫ

- Не запускать и не допускать работу машины в закрытом помещении или здании. Дыхание выхлопных газов может убивать! Работайте с этой машиной только на хорошо проветриваемом участке под открытым небом.
- Носить предохранительные очки и средств защиты органов слуха при использовании этой машины. Носить маску для лица или для защиты от пыли, если участок работы пыльный. Рекомендуется носить одежду с длинными рукавами.
- Нельзя использовать машину без присоединения подходящего оборудования. При использовании этой машины необходимо всегда присоединять трубку обдува / всасывания, вакуумный мешок и убедиться, что вакуумный мешок полностью закрыт.
- Остановить и выключить двигатель для технического обслуживания и ремонта. Для подсоединения или удаления трубок обдува / всасывания или вакуумного мешка, машину остановить и чтобы крыльчатка перестала крутиться для избегания контакта с крутящимися лезвиями.
- Избегать случайный запуск. Быть в стартовом положении при выдергивании стартового троса. Перед стартом оператор должен занять стабильное положение. Смотри указания для запуска/остановки.
- Не протягиваться. Всегда поддерживайте устойчивое положение ног и равновесие.
- Не трогать двигатель и глушитель. Эти части нагреваются очень сильно во время работы. Даже и после выключение машины они остаются горячими еще некоторое время.
- Не использовать машину с ненатянутыми или поврежденными частями. Не использовать машину до устранения повреждения.
- Использовать только оригинальные запасные части при техническом обслуживании этой машины. Эти части могут быть предоставлены вашим уполномоченным дилером. Нельзя использовать несанкционированные части, принадлежности или приспособления с этой машиной! Это может привести к серьезной травмы потребителя или повреждения машины и аннулирования гарантии.
- Не ставить машину, кроме на чистую, твердую поверхность, когда двигатель работает. Возможно, что осколки, такие как гравий, песок, пыль, трава и т.д. могут быть подняты воздухозаборником и выброшены из выпускного отверстия, нанося ущерб машине, имуществу или причиняя серьезные травмы окружающим или оператору.
- Держать руки, лицо и ноги далеко от движущихся частей. Не трогать и не пытаться остановить крыльчатку, когда она крутится.
- Нельзя использовать эту машину для разбрасывания химикатов, удобрений или других веществ, которые могут содержать ядовитые материалы.

СПОЛЬЗОВАНИЕ МАШИНЫ В КАЧЕСТВЕ ВОЗДУХОДУВКИ

- Нельзя направлять воздуходувку к людям или животным, или к окнам. Всегда направляйте осколки в сторону от людей, животных, стекла и больших объектов, как деревья, автомобили стены и т.д.

ИСПОЛЬЗОВАНИЕ МАШИНЫ В КАЧЕСТВЕ ПЫЛЕСОСА

- Избегать ситуации, когда можно уловить огонь в вакуумный мешок. Нельзя работать вблизи открытого огня. Нельзя засасывать горячего пепла с очагов, жаровен, костров и т.п. Нельзя засасывать пепел от выброшенных сигар и сигарет, если пепел не остыл полностью.
- Машина предназначена для сбора сухого материала, как листья, траву, небольшие веточки и клочки бумаги. Не пытайтесь собирать влажные осколки и/или стоячую воду, так как это может повредить машину. Для избегания серьезного повреждения крыльчатки нельзя засасывать метал, битое стекло и т.п.

ДРУГИЕ ПРЕДУПРЕЖДЕНИЯ ПО БЕЗОПАСНОСТИ

- Оставить двигатель остыть перед хранением или транспортированием. Для транспортировки необходимо закрепить машину.
- Хранить машину в сухом месте, на замке или на высоком месте, чтобы предотвратить нежеланное использование или повреждение. Хранить вне досягаемости детей.
- Нельзя окунать машину в воду или обливать ее струей воды или какой-либо другой жидкости. Хранить рукоятки сухими, чистыми и без мусора. Чистить после каждого использования, см. указания по чистке и сохранению.

СОХРАНИТЕ ЭТИ ИНСТРУКЦИИ!

ПРАВИЛА БЕЗОПАСНОЙ ЭКСПЛУАТАЦИИ

СИМВОЛЫ БЕЗОПАСНОСТИ И ДРУГИЕ МЕЖДУНАРОДНЫЕ СИМВОЛЫ

В этой Инструкции для оператора описаны символы по безопасности и международные символы и пиктограммы, которых можно встретить на этом изделии. Прочтите Инструкцию для оператора, чтобы получить полную информацию о безопасности, сборки, эксплуатации, техническом обслуживании и ремонте.

СИМВОЛ	ЗНАЧЕНИЕ
	Гарантированный уровень акустической мощности L_{WA} 108 dB(A
	Подтверждает соответствие электроинструмента с директивами Европейского Сообщества.

СИМВОЛ	ЗНАЧЕНИЕ
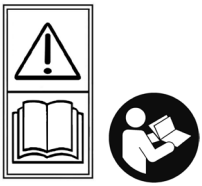	**СИМВОЛ ПРЕДУПРЕЖДЕНИЯ ПО БЕЗОПАСНОСТИ** Указывает на опасность, предупреждение или на требование предосторожности. Может применяться в связи с другими символами или пиктограммами. **ПРЕДУПРЕЖДЕНИЕ – ПРОЧИТАТЬ ИНСТРУКЦИЮ ДЛЯ ОПЕРАТОРА** Читать Инструкцию для оператора и соблюдать все предупреждения и указания по безопасности. Невыполнение этого может привести к серьезным травмам оператора и/или людей вокруг.
	носить средства защиты органов зрения и слуха **ПРЕДУПРЕЖДЕНИЕ:** Выбрасываемые предметы и громкий шум могут привести к серьезной травме глаз и потеря слуха. При использовании этой машины носить предохранительные очки и средств защиты органов слуха.
	УСТРОЙСТВО ЗАЛИВКИ ДВИГАТЕЛЯ Нажать на баллон устройства заливки двигателя, полностью и медленно, десять раз.
	НЕЭТИЛИРОВАННЫЙ БЕНЗИН Использовать только чистый, свежий и неэтилированный бензин.
	МАСЛО См. Инструкцию для оператора для подходящего типа масла.
	ПРЕДУПРЕЖДЕНИЕ О ГОРЯЧЕЙ ПОВЕРХНОСТИ Не трогать горячего шумоглушителя или цилиндра. Опасность от ожогов! Эти части нагреваются очень сильно во время работы. Даже и после выключение машины они остаются горячими еще некоторое время.
	Держать наблюдателей в сторону. Из воздуходувки могут быть выброшенными осколки. Машину нельзя использовать без подходящих приспособлений и предохранителей; в частности дети и домашние животные держать на расстоянии не менее 15 метров (50 футов) с участка работы.
	Опасность от вращающихся частей! Нельзя совать руки в отверстия машины! Предохранители, предназначенные для открытия, должны иметь предупреждающий знак насчет соответствующей видимой опасности, когда предохранитель закрыт и когда он открыт или снят.
	УПРАВЛЕНИЕ ВОЗДУШНОЙ ЗАСЛОНКОЙ A. Полностью закрытое положение. B. Частично закрытое положение. C. Рабочее положение.

ОЗНАКОМИТЕСЬ С ВАШЕЙ МАШИНОЙ

ПРИЛОЖЕНИЕ

...в качестве воздуходувки:
- уборка дворов, гаражей, дорог, подъездов, внутренних дворов, возле заборов и т.д.

...в качестве пылесоса:
- собирание листьев, легкого мусора и т.д.

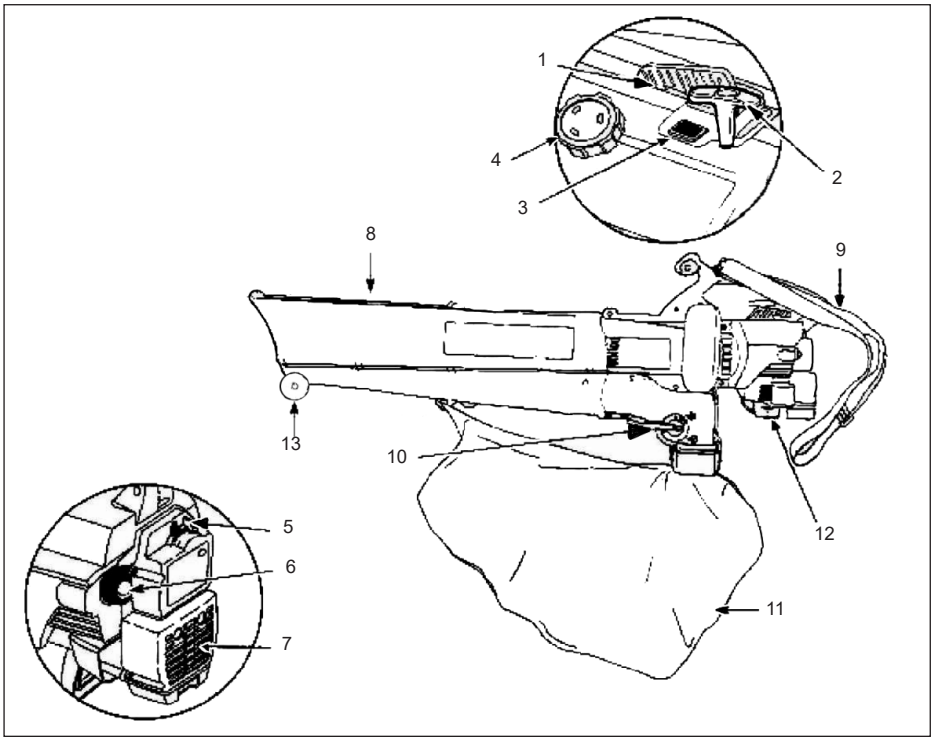

RU Список компонентов

1. Сектор газа
2. Рукоятка стартера
3. Переключатель зажигания
4. Крышка топливного бака
5. Рычаг воздушной заслонки
6. Топливный насос (устройство заливки двигателя)
7. Воздушный фильтр / крышка шумоглушителя
8. Трубка обдува / всасывания
9. Сбруя
10. Рычаг переключения режимов обдув / всасывание
11. Вакуумный мешок
12. Свеча зажигания
13. Колесо

УКАЗАНИЯ ПО СБОРКЕ

ПРИСОЕДИНЕНИЕ И УДАЛЕНИЕ ТРУБКИ ДЛЯ ОБДУВА / ВАКУУМА

ПРИМЕЧАНИЕ: Трубка для обдува / вакуума доставляется в несобранном виде. Для безопасной и легкой работы оператора необходимо ее собрать.

Сборка двух элементов трубки:

1. Собрать верхнюю и нижнюю трубки для обдува / вакуума скольжением одной в другую до упора. При этом нажать бутоны обеих болтовый креплений.
2. Поставить два самонарезающие винта с обеих сторон (Рис. 1).

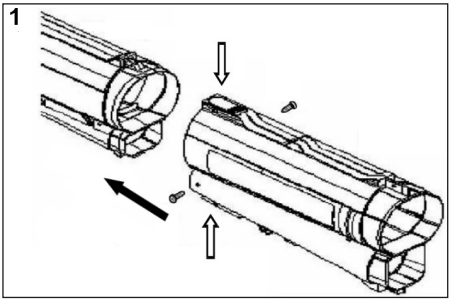

Присоединение трубки обдува / вакуума

1. Удалить предусмотренные болты и гайки с упаковки машины.
2. Вставить трубку для обдува / вакуума до упора в отверстие корпуса мотора, пока отверстия на трубке для обдува / вакуума совместятся с винтовыми отверстиями в корпусе. (Рис. 1).

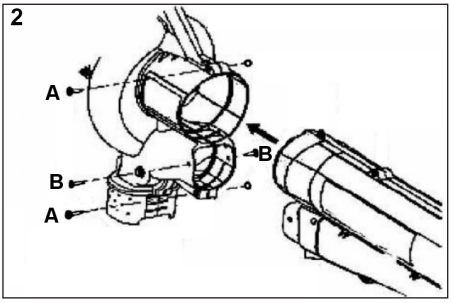

3. Вставить 2 (два) винта T20 Torx (A) в правую сторону корпуса двигателя и 2 (две) соответствующие гайки в левую сторону корпуса .двигателя (Рис. 2).
4. Затянуть винты крепко. Не перетягивать.
5. Поставить 2 (два) оставшиеся самонарезающих винта T20 Torx (B) в отверстия с обеих сторон корпуса (Рис. 2). Затянуть крепко, но не перетягивать

Внимание!
Перед пользованием устройства проверить правильное положение и крепление вакуумной трубки винтами.

Удаление трубки обдува / вакуума

ПРЕДУПРЕЖДЕНИЕ: Для избегания серьезных ранений выключить двигатель и выждать, пока крыльчатка остановится полностью и после того приступить к присоединению или удалению частей труб.

1. Удалить два самонарезающих винта с каждой стороны корпуса (Рис. 2).
2. Удалить два болта с гайками, удерживающие трубку для обдува / вакуума к корпусу (Рис. 2, Рис. 3).

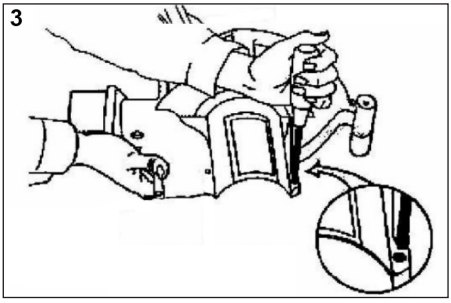

Собрать кронштейн колеса

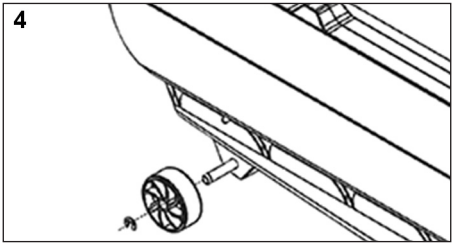

ПРИСОЕДИНЕНИЕ И УДАЛЕНИЕ ВАКУУМНОГО МЕШКА

Присоединение вакуумного мешка

1. Закрепить вакуумный мешок на крючок для вакуумного мешка на трубке для обдува / вакуума (Рис. 5).

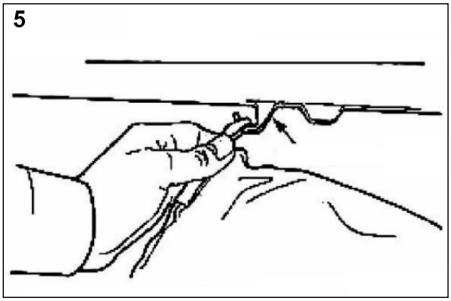

2. Провести вакуумный мешок над трубой для выбрасывания мусора на корпусе до упора (Рис. 6).

3. Использовать два самонарезающих винта с каждой стороны, чтобы закрепить вакуумного мешка к трубке для выбрасывания мусора на корпусе воздуходувки (Рис. 6).
4. Как правило, вакуумного мешка нельзя удалять после присоединения - кроме с целью технического обслуживания.

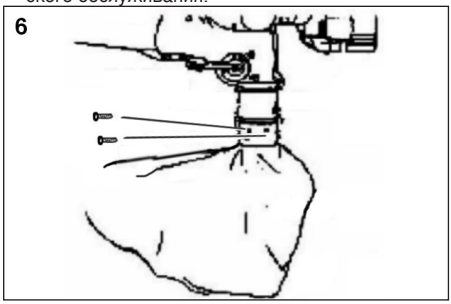

Внимание!
Перед использованием устройства проверить правильное положение и крепление трубки вакуумного мешка винтами.

Удаление вакуумного мешка

1. Удалить 4 самонарезающих винта, скрепляющих вакуумный мешок к двум сторонам трубки для выбрасывания мусора на корпусе воздуходувки (Рис. 6).
2. Вытащить трубку вакуумного мешка с трубки для выбрасывания мусора и отделить вакуумный мешок с крючка для вакуумного мешка.

УСТАНОВЛЕНИЕ И РЕГУЛИРОВКА ПЛЕЧЕВОЙ СБРУИ

ПРИМЕЧАНИЕ: Плечевую сбрую необходимо поставить и отрегулировать (но не присоединять к поддерживающему узлу) перед запуском машины.

1. Провести лямку через центральное отверстие пряжки.
2. Поставить лямку над поперечным стержнем и протолкнуть ее через переднее отверстие пряжки (Рис. 7).

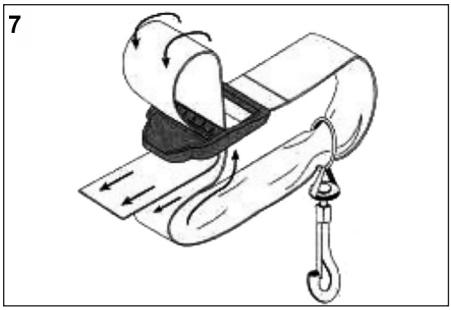

3. Растянуть сбрую полностью.
4. Закрепить металлический карабин плечевой сбруи к поддерживающему узлу на рукоятке (Рис. 8).
5. Перебросить сбрую через свою голову и на плечо (Рис. 9).

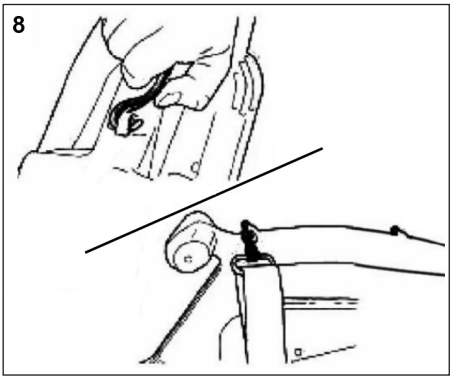

6. Стоя в рабочем положении (Рис. 9), отрегулировать длину к своему росту.
   - Сбруя удлиняется натягиванием вниз лямки, в то же время поднимая конец пряжки вверх (Рис. 10).
   - Сбрую можно укоротить натягиванием лямку обратночерез пряжку, придерживая пряжку (Рис. 10).

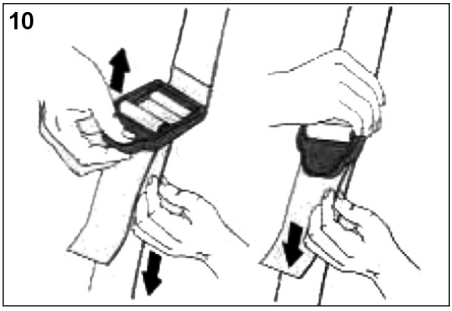

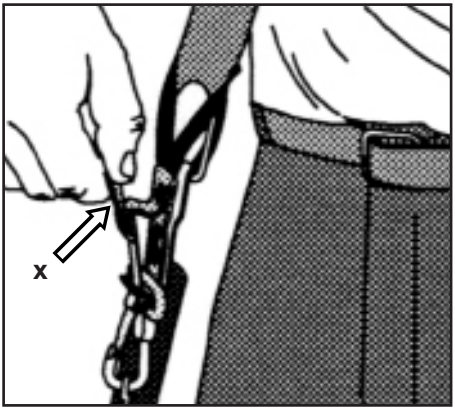

ПРЕДУПРЕЖДЕНИЕ: Регулярно проверяйте эффективность механизма быстрого сброса (X), используемого для быстрого отсоединения триммера от ремней в случае опасности.

ИНФОРМАЦИЯ О МАСЛЕ И БЕНЗИНЕ

Старый и/или неправильно смешанный бензин обычно является основной причиной для плохой работы машины. Употреблять только свежий, чистый бензин и аккуратно следовать указания для правильного изготовления подходящей смеси бензина с маслом.

РЕКОМЕНДУЕМЫЙ ТИП МАСЛА

Использовать высококачественное синтетическое двухтактное масло, специально разработанное для использования в двухтактных двигателях с воздушным охлаждением.

РЕКОМЕНДУЕМЫЙ ТИП БЕНЗИНА

Использовать только чистый, свежий и неэтилированный бензин, которому не больше 60 дней.

ПРЕДУПРЕЖДЕНИЕ: Бензин - легковоспламеняющаяся жидкость, а его пары могут взрываться, если будут воспламенены. Перед заливкой топливного бака бензином выключить двигатель и дать ему возможность охладиться. Не курить во время заправки бензинового бака! Держать далеко от искр и открытого пламени.

УКАЗАНИЯ ПО СМЕШИВАНИЮ МАСЛА С БЕНЗИНОМ

Тщательно перемешать 1 литр неэтилированного бензина с 25 ml синтетического 2-тактного моторного масла в отдельном бидоне (40:1 = 2.5%). Нельзя смешивать бензин и масло прямо в топливном баке!

Таблица смешивания топлива

Бензин	2-тактное масло / 40:1
1 литр	25 миллилитров
5 литров	125 миллилитров

УКАЗАНИЯ ПО ЗАПУСКУ/ОСТАНОВКЕ

УКАЗАНИЯ ПО ЗАПУСКУ

Смешать бензин с маслом. Заполнить бензиновый бак смесью бензина с маслом. (См. указания по смешиванию масла с бензином.)

ПРЕДУПРЕЖДЕНИЕ: Перед заливкой бака удалить вакуумный мешок топливной смесью для избегания серьезных травм. Мешок может стать очень огнеопасным, если промокнет бензином.

ПРИМЕЧАНИЕ: Плечевую сбрую необходимо поставить и отрегулировать (но не присоединять к поддерживающему узлу) перед запуском машины.

ПРИМЕЧАНИЕ: Сектор газа в конечном правом положении означает высокую скорость. Сектор газа останется в этом положении, пока не будет передвинутым.

ПРИМЕЧАНИЕ: Перемещение рычага переключения режимов в положение обдува выключает заполнение вакуумного мешка при запуске двигателя.

- Поставить рычаг переключения режимов в верхнее положение (режим обдува). См. Эксплуатация в качестве воздуходувки.
- Поставить ключ зажигания в положение «I» (Рис. 11).

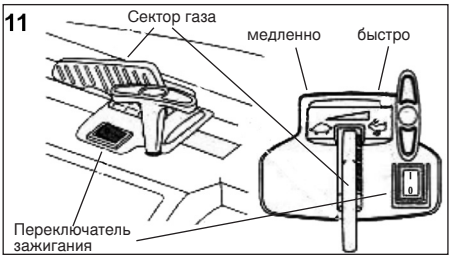

- Полностью нажать и отпустить баллон устройства заливки двигателя, медленно, 10 раз. Бензин должен ощущаться и наблюдаться в баллоне (Рис. 12). Если бензин не входит в баллон, нажимать, пока появится.
- Поставить воздушную заслонку в положение A (Рис.12).

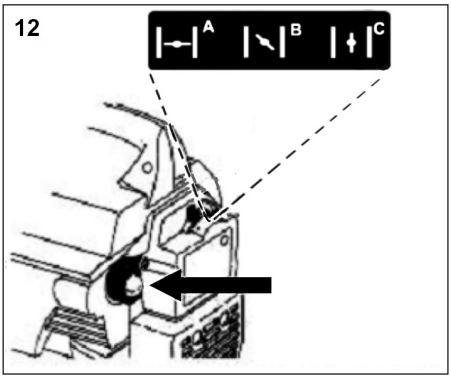

- Машина должна быть на земле, передвинуть сектор газа в положение высоких оборотов (Рис. 11).
- Потянуть стартовой трос энергично (Рис. 13) от двух до пяти раз, пока двигатель пробует запуститься.
- Поставить воздушную заслонку в положение B (Рис.12).
- Потянуть стартовой трос энергично от 1 до 3 раз, чтобы запустить двигатель (Рис.13).

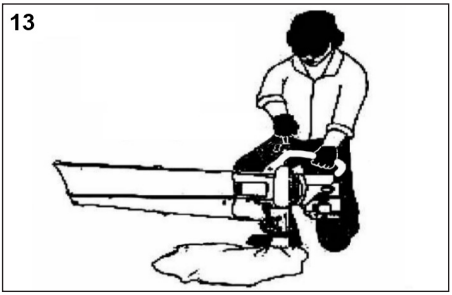

- Если двигатель не запустился, повторить шаги от 3 до 8.
- Оставить двигатель прогреться в течении 5 до 10 секунд. Поставить воздушную заслонку в положение C (Рис.12).
- Занять рабочее положение и закрепить плечевую сбрую к поддерживающему узлу таким образом, чтобы было максимально удобно для вас.

ПРИМЕЧАНИЕ: Если получился перелив топлива при попытке запуска, поставить воздушную заслонку в положение C. Передвинуть сектор газа в положение FAST (высокая скорость) (Рис.11). Потянуть стартовой трос энергично. Двигатель должен запуститься после 3 (трех) до 8 (восьми) рывков.

ПРИМЕЧАНИЕ: При запуске теплого двигателя не нужно закрывать воздушную заслонку. Поставить сектор газа в положение FAST (высокая скорость) (Рис. 11) и запустить машину при положении воздушной заслонки в положении B (Рис. 12).

УКАЗАНИЯ ПО ОСТАНОВКЕ

- Переставить сектор газа в положение IDLE (холостой) (Рис. 11). Дать двигателю остыть на холостом ходу.
- Нажать и задержать ключ зажигания в положении СТОП [O], пока двигатель полностью остановится (Рис. 11).

УКАЗАНИЯ ПО ЭКСПЛУАТАЦИИ

КАК ДЕРЖАТЬ МАШИНУ ДЛЯ ОБДУВА / ВАКУУМА

Перед использованием машины занять рабочее положение (Рис. 14). Проверить следующее:

- Оператор должен быть подходяще одетым, т.е. иметь ботинки, предохранительные очки, предохранители для слуховых органов, перчатки, длинные брюки и одежду с длинными рукавами.

СОВЕТЫ ПО ЭКСПЛУАТАЦИИ

- Перед работой убедиться, что вакуумный мешок полностью закрыт.
- Проверить не направлена ли машина к свободному мусору или к людям перед запуском.
- Находится ли машина в хорошем рабочем состоянии, все ли трубки и предохранители на своих местах и хорошо ли они закреплены.
- При работе всегда держать машину двумя руками. Держать крепко как переднюю, так и заднюю рукоятку.
- Чтобы уменьшить риск от потери слуха в связи с уровнями звука, необходимо использовать предохранители для слуховых органов.
- Быть осторожным насчет детей, домашних животных, открытых окон или свежевымытых машин и сдувать мусор в сторону от них.
- После использования воздуходувки и другого оборудования почистить рабочий участок. Собрать мусор в мусорные контейнеры.

ИСПОЛЬЗОВАНИЕ МАШИНЫ В КАЧЕСТВЕ ВОЗДУХОДУВКИ

- Запустить двигатель. Смотри указания для запуска/остановки.
- Поставить рычаг переключения режимов в верхнее положение (режим обдува) (Рис. 15).

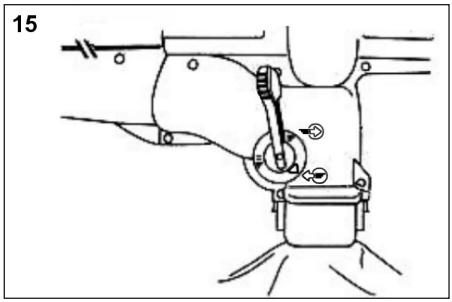

ПРИМЕЧАНИЕ: Нельзя использовать машину с рычагом переключения режимов в промежуточном положении между конечными положениями.

- Держать воздуходувку так, как показано на рисунках 16, 17 и 18. Сделать несколько движений в обе стороны на высоте нескольких сантиметров над землей или полом. Продвигаться медленно, держа кучу собранного мусора перед собой.
- Большинство операций при сухом выдувании подходят больше для малой скорости, чем для большой. Высокая скорость является лучше для перемещения более тяжелых осколков, как крупный мусор или гравий.
- Использовать воздуходувку для уборки вокруг деревьев, кустарников, цветочных клумб и других трудных участков (Рис. 16).
- Использовать воздуходувку вокруг зданий и для других нормальных задач по уборке (рис. 17).
- Использовать воздуходувку для стен, навесов и щитов (Рис. 18)

16

17

18

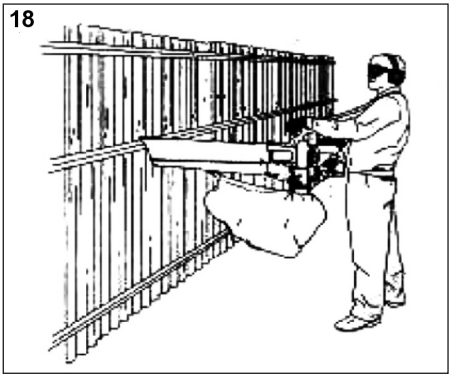

ИСПОЛЬЗОВАНИЕ МАШИНЫ В КАЧЕСТВЕ ПЫЛЕСОСА

1. Запустить двигатель. См. указания для запуска/остановки.
2. Поставить рычаг переключения режимов в нижнее положение (режим всасывания) (Рис. 19).

   ПРИМЕЧАНИЕ: Нельзя использовать машину с рычагом переключения режимов в промежуточном положении между конечными положениями.
3. Перебросить сбрую через голову и на плечо и потом отрегулировать ее положение. См. “Монтирование и регулирование плечевой сбруи”.
4. Поддерживать вакуум, наклоняя слегка трубку обдува/вакуума, и используя подметающие движения, собирать легкий мусор (Рис.20). Мелкие листья и веточки будут входить в вакуумный мешок и будут измельчены, проходя через корпус крыльчатки, обеспечивая принятия больше мусора в мешок.

19

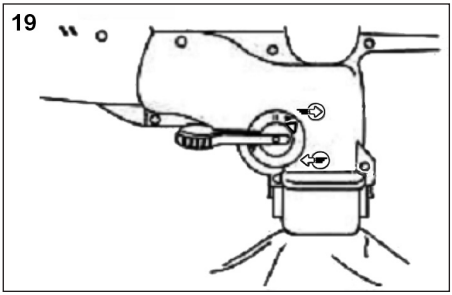

20

ОЧИСТКА ЗАСОРЕННОЙ ТРУБЫ / КРЫЛЬЧАТКИ

1. Переключить ключ зажигания в выключенное положение [O] и переждать, пока крыльчатка полностью остановится.
2. Разъединить провод свечи зажигания, чтобы предотвратить запуск двигателя.
3. Удалить трубку для обдува / вакуума и вакуумный мешок.
4. Удалить осторожно материал, блокирующий трубку или крыльчатку. Проверить лезвия чтобы убедиться не произошло ли какое-либо повреждение. Прокрутить лезвия крыльчатки рукой, чтобы проверить устранено ли блокирование полностью.
5. Вернуть на место вакуумный мешок и трубку для обдува / вакуума.
6. Подсоединить снова провод свечи зажигания.

ОПОРОЖНЕНИЕ ВАКУУМНОГО МЕШКА

1. Открыть ленту из Velcro вакуумного мешка (Рис. 21).
2. Вытащить трубку вакуумного мешка с его трубки и отделить вакуумный мешок с крючка для вакуумного мешка.
3. Расстегнуть молнию мешка и высыпать содержимое в мусорный мешок или контейнер.
4. После опорожнения вывернуть мешок наизнанку и энергично вытряхнуть пыл и осколки мусора.
5. Застегнуть молнию мешка и поставить вакуумный мешок обратно.

21

21

21

УКАЗАНИЯ ПО ТЕХНИЧЕСКОМУ ОБСЛУЖИВАНИЮ И РЕМОНТУ

ТЕХНИЧЕСКОЕ ОБСЛУЖИВАНИЕ ВОЗДУШНОГО ФИЛЬТРА

Демонтаж воздушного фильтра / крышки шумоглушителя

1. Поставить воздушную заслонку в положение B **ПРИМЕЧАНИЕ:** Чтобы снять воздушный фильтр / крышку шумоглушителя, рычаг воздушной заслонки должен находиться в положении B (Рис. 22).
2. Удалить 4 (четыре) винта, удерживающие воздушный фильтр / крышку шумоглушителя (Рис. 21). Для этого использовать отвертку с плоским лезвием или отвертку с наконечником T-20 Torx.
3. Снять крышку с двигателя. Не прилагать чрезмерную силу.

22

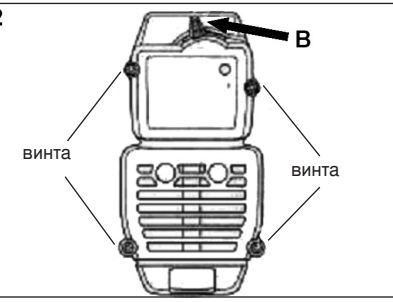

Очистка воздушного фильтра

Воздушный фильтр необходимо чистить и смазывать через каждые 10 месяцев эксплуатации. Воздушный фильтр является важным элементом, который требует регулярное техническое обслуживание. Необслуживание воздушного фильтра делает гарантию недействительной.

1. Удалить воздушный фильтр / крышку шумоглушителя См. демонтаж воздушного фильтра / крышки шумоглушителя.
2. Удалить воздушный фильтр из-за крышки воздушного фильтра /шумоглушителя (Рис. 23).

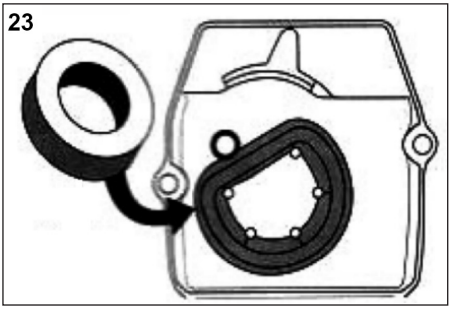

3. Промыть фильтр моющим средством и водой (Рис. 24). Промыть фильтр аккуратно. Выжать лишнюю воду. Оставить фильтр полностью высохнуть.
4. Смазать фильтр тонким слоем чистого масла (Рис. 25).

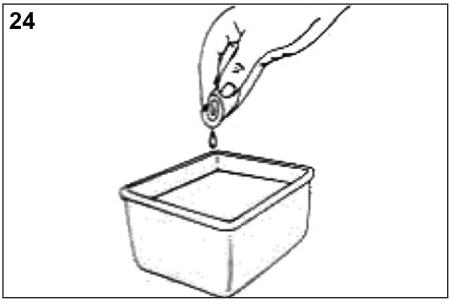

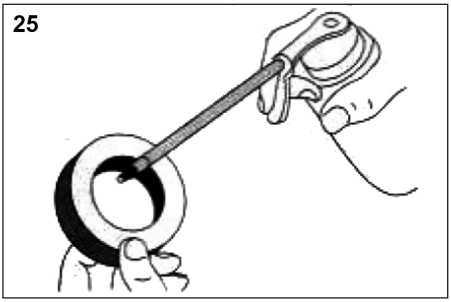

5. Обжать фильтр, чтобы масло разнеслось и удалить лишнего масла (Рис. 26).

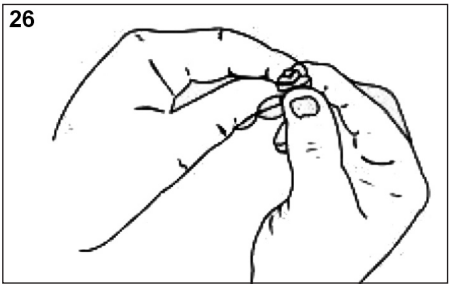

6. Поставить воздушный фильтр в крышку воздушного фильтра /шумоглушителя (Рис. 23).
   ПРИМЕЧАНИЕ: Эксплуатация машины без узла крышки воздушного фильтра /шумоглушителя делает гарантию недействительной.

Монтаж крышки воздушного фильтра / шумоглушителя

1. Поставить крышку воздушного фильтра за карбюратором и шумоглушителем
   ПРИМЕЧАНИЕ: Чтобы поставить крышку воздушного фильтра / шумоглушителя, рычаг воздушной заслонки должен находиться в положении B (Рис. 22).
2. Поставить 4 (четыре) винта, удерживающие крышку воздушного фильтра / шумоглушителя (Рис. 22) и затянуть их. Использовать отвертку с плоским лезвием или отвертку с наконечником T-20 Torx. Не перетягивать. Не прилагать чрезмерную силу.

ЗАМЕНА СВЕЧИ ЗАЖИГАНИЯ

Использовать зажигательную свечу типа RDJ8J (или эквивалентную). Необходимый зазор 0.5 mm (0.020 in). Снимать свечу через каждые 50 часов работы и проверят ее состояние.

1. Выключить двигатель и дать ему остыть. Схватить крепко провод свечи и вытащить колпачок свечи зажигания.
2. Удалить загрязнения вокруг резьбы. Снять свечу зажигания с цилиндра при помощи 5/8 in. ключ для свечей зажигания, крутя против часовой стрелки.
3. Если свеча имеет трещины, нагар или загрязнения, заменить. Установить зазор 0.5 mm (0.020 in) при помощи измерительной пластинки (Рис. 27).

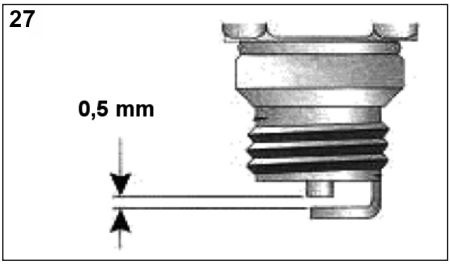

4. Поставить свечу зажигания с правильно отрегу-

лированным зазором в головку цилиндра. Затянуть свечу зажигания при помощи 5/8 in. ключа для свечей зажигания, крутя по часовую стрелку. Не перетягивать.
При использовании тарированного ключа затягивать до 12.3-13.5 Nm (110-120 in.lb).

ЧИСТКА И ХРАНЕНИЕ

ОЧИСТКА МАШИНЫ

Для внешней очистки машины и поддержания отверстий для воздуха свободными использовать небольшую щетку. REINIGEN DES FANGSACKS

1. Опорожнять вакуумный мешок после каждого использования, чтобы избежать ухудшение и закупорку воздушного потока, что приведет к уменьшению характеристик всасывания.
2. Мешок чистить при необходимости, при этом носить предохранительные очки и противопылевой респиратор. После опорожнения вывернуть мешок наизнанку и энергично вытряхнуть пыл и осколки мусора.
3. Стирать мешок раз в году или чаще, если это необходимо. Сделать следующее:
   a. Удалить вакуумный мешок.
   b. Вывернуть мешок наизнанку.
   c. Повесить его.
   d. Обмыть его аккуратно шлангом.
   e. Повесить его высохнуть.
   f. Переворотить в нормальное состояние и поставить на место.

СОХРАНЕНИЕ

- Перед хранением дать двигателю охладиться на холостом ходу.
- Хранить машину в запираемом месте для предотвращения недозволенного использования или повреждения.
- Сохранять машину в сухом, хорошо проветриваемом месте.
- Хранить машину вне досягаемости детей.

ДЛИТЕЛЬНОЕ ХРАНЕНИЕ

Если машина будет храниться долгое время:

1. Слить весь бензин с бензинового бака в подходящую емкость. Нельзя использовать бензин, который хранился более 60 дней. Старый бензин уничтожать в соответствии с требованиями местного законодательства.
2. Запустить двигатель и оставить его работать, пока остановится сам. Это гарантирует, что весь бензин из карбюратора слит его использованием.
3. Дать двигателю остыть. Удалить свечу зажигания и налить 1 унцию (30 ml) высококачественного моторного масла в цилиндр. Потянуть медленно стартовый трос, чтобы распределить масло. Поставить свечу зажигания.
   ПРИМЕЧАНИЕ: Перед запуском машины после сохранения снять свечу зажигания и слить все масло из цилиндра.
4. Аккуратно почистить машину и проверить нет ли незатянутых или поврежденных частей. Отремонтировать или заменить поврежденных частей и затянуть незатянутых винтов, гаек или болтов. Машина к сохранению готова.

ТРАНСПОРТИРОВАНИЕ

- Перед транспортированием дать двигателю охладиться на холостом ходу.
- На время транспортировки закрепить машину.
- Перед транспортированием слить бензин.
- Перед транспортированием затянуть бензиновую крышку.

УНИЧТОЖЕНИЕ ОТХОДОВ И ОХРАНА ОКРУЖАЮЩЕЙ СРЕДЫ

Нельзя выливать остатки смазку для цепи или 2-тактную топливную смесь в канал или канализационную систему, или в почву; уничтожать их подходящим образом, хранящий окружающую среду, напр. в специальный пункт сбора или свалку.

Если когда-то в будущем машина станет бесполезной или больше не будете нуждаться ее, не выбрасывать вместе с хозяйственным мусором, ее надо уничтожить сохраняющим окружающую среду образом. Аккуратно опорожнить масляной / смазочный и топливный баки и остатки отнести в специальный пункт сбора или на свалку. Саму машину тоже нужно отнести в соответствующий пункт сбора/рециркулирования. В этом случае можно сепарировать и переработать пластиковые и металлические части. Информацию относительно устранения материалов и устройств должна предоставляться местной администрацией.

ЗАПАСНЫЕ ЧАСТИ

Использовать только оригинальные запчасти. Для этого обращайтесь в специализированную мастерскую. Использование неоригинальных запасных частей может привести к тяжелым ранениям оператора, повреждению машины и отмене гарантии.

При заказе запасных частей необходимо указать следующие данные:

- тип высотореза;
- номер артикула высотореза.

ПОИСК И УСТРАНЕНИЕ НЕИСПРАВНОСТЕЙ

ДВИГАТЕЛЬ НЕ ЗАПУСКАЕТСЯ.

ПРИЧИНА	ДЕЙСТВИЕ
- Пустой топливный бак	- Заполнить бак топливом.
- Баллон заливки двигателя не нажат достаточно раз	- Нажать на баллон заливки 10 раз полностью и медленно.
- Перелив топлива в двигателе	- Произвести запуск при положении воздушной заслонки в положении B
- Старый или неправильно замешанный бензин	- Слить топливный бак. Добавить свежую смесь бензина.
- Загрязненная свеча зажигания	- Заменит или почистить свечу зажигания.

ДВИГАТЕЛЬ НЕ РАБОТАЕТ НА ХОЛОСТОМ ХОДУ.

ПРИЧИНА	ДЕЙСТВИЕ
- Воздушный фильтр засорен.	- Заменить или почистить воздушный фильтр.
- Старый или неправильно замешанный бензин	- Слить топливный бак. Добавить свежую смесь бензина.
- Неправильная регулировка карбюратора.	- Отнести к уполномоченному сервисному дилеру для правильной настройки карбюратора.

ДВИГАТЕЛЬ НЕ УСКОРЯЕТСЯ.

ПРИЧИНА	ДЕЙСТВИЕ
- Старый или неправильно замешанный бензин	- Слить топливный бак. Добавить свежую смесь бензина.
- Неправильная регулировка карбюратора.	- Отнести к уполномоченному сервисному дилеру для правильной настройки карбюратора.

ДВИГАТЕЛЮ НЕ ХВАТАЕТ МОЩНОСТИ ИЛИ ОСТАНАВЛИВАЕТСЯ ПРИ НАГРУЖЕНИИ.

ПРИЧИНА	ДЕЙСТВИЕ
- Старый или неправильно замешанный бензин	- Слить топливный бак. Добавить свежую смесь бензина.
- Неправильная регулировка карбюратора.	- Отнести к уполномоченному сервисному дилеру для правильной настройки карбюратора.

МАШИНА НЕ МОЖЕТ ВЫДУВАТЬ ИЛИ ВСАСЫВАТЬ.

ПРИЧИНА	ДЕЙСТВИЕ
- Мешок заполнен	- Опорожнить мешок. См. „Опорожнение вакуумного мешка“.
- Трубка забита	- Удалить засорение. См. „Очистка засоренной трубы / крыльчатки“.
- Крыльчатка заблокирована	- Удалить засорение. См. „Очистка засоренной трубы / крыльчатки“.
- Поврежденная крыльчатка	- Отнести машину к уполномоченному сервисному дилеру.

2-тактный инструмент для обдува / всасывания и мульчирования IBLS 31

СПЕЦИФИКАЦИЯ

ДВИГАТЕЛЬ	
Тип двигателя	2-тактный, с воздушным охлаждением
Объем	31 cm^3
Максимальная мощность двигателя согласно ISO 8893	0,75 kW
Максимальная скорость вращения двигателя	7.800 min^{-1}
Скорость вращения на холостом ходу	3.800 min^{-1}
Тип зажигания	CDI
Зазор свечи зажигания	0,5 mm
Соотношение бензин / масло	40:1
Карбюратор	диафрагменный, все-позиционный
Стартер	с автоматическим откатом
Объем бензобака	415 ml

ОБДУВ / ВАКУУМ	
Управление дросселирования	качающимся рычагом, стационарное
Скорость при обдувании	до 250 km/h
Дебит воздуха при обдувании	до 12 m^3/min
Степень дробления	до 10:1
Объем вакуумного мешка	45 литров
Плечевая сбруя	одинарная, с быстрой застежкой
Вес (без бензина)	6,47 kg

Нижеуказанные уровни замерены при работе машины в режиме обдувания:	EN 15503:2009	
Уровень максимальной вибрации (при эксплуатационной скорости вращения)	14,8 m/s^2	K=1,5 m/s^2
Уровень звукового давления L_{pA} (при эксплуатационной скорости вращения)	92,6 dB(A)	K=3,0 dB(A)
Уровень звукового давления L_{WA} (при эксплуатационной скорости вращения)	108,0 dB(A)	

Указания по уровню шума согласно положениям закона о безопасности приборов и изделий GPSG и/или Директивы ЕС в отношении машин: Уровень акустического давления на рабочем месте может превышать 80 dB(A), что требует использования предохранительных средств для слуховых органов (например, антифонов (наушников)).

Декларация соответствия

Мы, **ikra GmbH, Schlesierstraße 36, D-64839 Münster-Germany,** с полной ответственностью заявляем, что бензокосы **BLS 31,** на которые распространяется данная декларация, соответствуют существующим требованиям по безопасности и охране здоровья директив **2006/42/EC** (Директива ЕС в отношении машин), **2014/30/EU** (директива по электромагнитной совместимости), **2017/656/EU** (Директива Европейского парламента и Совета против осуществления эмиссии) и **2000/14/EC+2005/88/EC** (директива по уровню шума). Для корректной реализации требований по безопасности и охране здоровья, указанных в данных директивах, были использованы следующие нормативы и/или технические спецификации:

EN 15503:2009+A1:2013
AfPS GS 2014:01 PAK
EK9-BE-82:2013
EN ISO 14982:2009

измеренный уровень акустической мощности 107,0 дБ (A)
гарантированный уровень акустической мощности 108,0 дБ (A)

Метод оценки соответствия согласно приложению V к директиве 2000/14/EC

Год производства отпечатан на фабричной табличке и дополнительно можно установить его при помощи последовательного серийного номера.

Münster, 28.06.2019

Matthias Fiedler, Senior Product Manager Ikra GmbH

Ответственный за хранение технической документации: Ikra GmbH, Schlesierstrasse 36, 64839 Münster, Germany

Условия гарантии

На этот бензоинструмент мы предоставляем, независимо от обязательств продавца по отношению к конечному покупателю по договору купли-продажи, гарантию как указано ниже:

гарантийное время составляет 24 месяца и начинается с момента передачи, который подтверждается наличием оригинала чека. При коммерческом применении, а также аренде гарантийное время сокращается до 12 месяцев. Гарантия не предоставляется на быстроизнашивающиеся части и поломки, вызванные применением неподходящих принадлежностей, ремонтом с использованием неоригинальных запчастей, применением силы, ударом, а также преднамеренной перегрузкой мотора. Гарантийная замена распространяется только на испорченные части, а не на устройства в целом. Гарантийные ремонты могут проводиться только уполномоченными мастерскими или отделом сервиса завода-изготовителя. При постороннем вмешательстве гарантия теряет силу.

Почтовый сбор, стоимость пересылки и последующие издержки оплачиваются покупателем.

OBSAH

- **Úvod**.....2
- **Použití podle určení** 2
- **Pravidla bezpečného provozu**.....3-6
  - Důležité bezpečnostní informace..... 3
  - Bezpečnostní a mezinárodní symboly.....4
  - Seznámení se strojem.....6
- **Návod k sestavení**.....7-8
  - Nasazení a sejmutí foukací/vysávací trubice.....7
  - Montáž držáku kola.....7
  - Nasazení a sejmutí vaku vysavače.....7
  - Nasazení a seřízení ramenního popruhu.....8
- **Olej a benzín**.....9
- **Pokyny pro startování/zastavení stroje**.....9-10
- **Návod k použití**.....10-12
  - Držení fukaru/vysavače.....10
  - Doporučení pro provoz.....10
  - Použití jako fukar.....10
  - Použití jako vysavač.....11
  - Čištění ucpané trubice/oběžného kola ventilátoru.....12
  - Vyprázdnění vaku vysavače.....12
- **Pokyny pro údržbu a opravy**.....12-13
  - Údržba vzduchového filtru..... 12
  - Výměna zapalovací svíčky..... 13
- **Čištění a skladování**.....13
- **Likvidace odpadu a ochrana životního prostředí**.....14
- **Objednávka náhradních dílů**..... 14
- **Závady a jejich odstraňování**.....15
- **Technické údaje**.....16
- **ES Prohlášení o shodě**.....17
- **Záruka**.....17

Obsah balení

Balení obsahuje následující položky:

- Mulčovací fukar/vysavač, model BLS 31
- Foukací/vysávací trubice
- Ramenní popruh
- Vak vysavače
- Balíček s příslušenstvím
- Návod k použití

UPOZORNĚNÍ: Obsahuje důležité informace pro používání a údržbu zařízení.

VÝSTRAHA: Nedodržení bezpečnostních výstrah může mít za následek poškození majetku nebo úraz vás nebo jiných osob. Vždy dodržujte bezpečnostní pravidla/pokyny, snížíte tak riziko požáru, úrazu elektrickým proudem a ostatních úrazů osob.

Mulčovací fukar/vysavač IBLS 31 s dvoudobým motorem

ÚVOD

TENTO NÁVOD OBSAHUJE DŮLEŽITÉ INFORMACE.
PROSÍM DODRŽUJTE JE!
DĚKUJEME.

Děkujeme, že jste zakoupili tento kvalitní výrobek.
Přečtěte si celý návod a dodržujte všechny v něm uvedené pokyny; pomohou vám udržet váš nový zahradní přístroj v řádném provozuschopném stavu.

UPOZORNĚNÍ: V PŘÍPADĚ ZÁRUČNÍ OPRAVY BUDE POŽADOVÁNO PŘEDLOŽENÍ DOKLADU O KOUPI.

Před nastartováním a používáním tohoto zařízení si pečlivě přečtěte tento návod k použití a ujistěte se, že jste mu porozuměli.

Účelem bezpečnostních symbolů je upoutat vaši pozornost k možným nebezpečím.

Bezpečnostním symbolům a jejich významu věnujte náležitou pozornost, abyste jim porozuměli.

Bezpečnostní varování sama o sobě nezabrání vzniku nebezpečí. Doporučení a varování v nich obsažená nenahrazují odpovídající opatření k předcházení úrazům.

SYMBOL	**VÝZNAM**
Bezpečnostní výstražný symbol:	Označuje nebezpečí, výstrahu nebo požadavek na opatrnost. Je vyžadována opatrnost, aby se předešlo vážnému poranění osob. Může být použit v kombinaci s ostatními symboly a piktogramy.

Použití podle určení

Vysavač listí je určený výlučně k použití v následujících případech:

1. Jako vysavač listí slouží k vysávání suchého listí.
2. Jako fukar slouží k soustředění listí do hromádek nebo k jeho vyfoukání z těžko přístupných míst (např. pod motorovými vozidly).

   V sacím režimu pracuje přístroj kromě toho jako rozmělňovač, čímž se objem listí zmenšuje v poměru okolo 10:1 a zabírá tak ve sběrném pytli méně místa a sesbíraný materiál je tak současně upravován k případnému kompostování. Jakýkoliv druh použití, který se odchyluje od pokynů v tomto návodu k použití, může způsobit poškození stroje nebo mít za následek vážné ohrožení uživatele.

K zachování Vašeho nároku na záruku a také v zájmu bezpečnosti produktu prosíme, abyste bezpodmínečně postupovali podle bezpečnostních pokynů.

Zbytková nebezpečí

I při používání nástroje v souladu s určením vždy zůstává určité riziko, které nelze vyloučit. V souvislosti s konstrukcí a provedením elektrického přístroje se mohou vyskytnout následující nebezpečí:

1. Poškození plic, pokud se nenosí žádná vhodná ochranná maska proti prachu.
2. Poškození sluchu, pokud se nenosí žádná vhodná ochrana sluchu.
3. Poškození zdraví, které je následkem vibrací na ruce a paže, pokud se přístroj používá delší dobu nebo není řádně veden a udržován.

Výstraha! Tento stroj během provozu vytváří elektromagnetické pole. Toto pole může za určitých okolností negativně ovlivnit aktivní nebo pasivní lékařské implantáty. Aby se snížilo nebezpečí vážných nebo smrtelných zranění, doporučujeme, aby se osoby s lékařskými implantáty před obsluhou stroje dotázaly svého lékaře nebo výrobce lékařského implantátu.

PRAVIDLA BEZPEČNÉHO PROVOZU

DŮLEŽITÉ BEZPEČNOSTNÍ INFORMACE

PŘED POUŽITÍM SE SEZNAMTE S CELÝM NÁVODEM K POUŽITÍ STROJE!

- Pozorně si přečtěte návod k použití. Ujistěte se, že jste se seznámili s ovládacími prvky a správným používáním stroje.
- Před použitím stroj zkontrolujte. Vyměňte poškozené součásti. Zkontrolujte, zda neuniká benzín. Ujistěte se, že všechny upevňovací šrouby bezpečně dosedají a jsou dotažené. Zanedbání tohoto požadavku může mít za následek úraz obsluhy a osob, nacházejících se v jeho okolí, nebo poškození stroje.
- Mějte na paměti riziko úrazu hlavy, rukou a nohou.
- Zajistěte, aby se v pracovním prostoru nenacházely děti, jiné osoby nebo domácí zvířata. Zajistěte, aby se v okruhu menším než 15 m okolo pracovního prostoru nezdržovaly děti, jiné osoby nebo domácí zvířata. Protože i tak pro okolostojící osoby trvá nebezpečí úrazu způsobené odmrštěnými předměty, měly by být tyto osoby vyzvány, aby si vhodným způsobem chránily zrak. Pokud se k vám přiblíží jiná osoba nebo domácí zvíře, okamžitě stroj zastavte.

BEZPEČNOSTNÍ UPOZORNĚNÍ PRO BENZÍNOVÉ STROJE

VÝSTRAHA: Benzín je vysoce hořlavá látka a jeho výpary mohou při zapálení explodovat. Dodržujte následující opatření:

- Benzín skladujte pouze v nádobách, které byly k tomuto účelu speciálně konstruovány a schváleny.
- Zabraňte vytváření zdrojů zapálení rozlitého benzínu. Nestartujte motor, dokud se výpary z benzínu nerozptýlí.
- Před doplňováním paliva do nádrže zastavte motor a nechte jej vychladnout. Nikdy nesnímejte víčko nádrže, pokud je motor v chodu. Nikdy nedoplňujte palivo, pokud je motor horký. Nikdy se strojem nepracujte, pokud není nasazeno nebo nedosedá víčko nádrže. Víčko nádrže povolujte pomalu, aby se uvolnil případný přetlak v nádrži.
- Před doplňováním paliva sejměte vak vysavače.
- Palivo míchejte a doplňujte na čistém, dobře větraném místě venku mimo budovu, kde nejsou žádné zdroje jiskření nebo otevřeného ohně. Pomalu povolte víčko nádrže, pouze při zastaveném motoru. Při doplňování ani míchání směsi benzínu s olejem nekuřte! Rozlitý benzín ze stroje okamžitě otřete.
- Před nastartováním motoru přesuňte stroj nejméně 9 metrů od místa uložení a doplňování paliva. Při doplňování paliva ani za provozu stroje nekuřte!

ZA PROVOZU STROJE:

- Nikdy nestartuje ani nepracujte se strojem v chodu uvnitř uzavřeného prostoru nebo budovy. Nadýchání výfukovými plyny může přivodit smrt! Se strojem pracujte pouze na venkovních dobře větraných prostorech.
- Při obsluze stroje používejte ochranné rukavice, brýle a chrániče sluchu. Při práci v prašném prostředí používejte ochrannou masku nebo respirátor. Doporučujeme pracovní blůzu s dlouhými rukávy.
- Nikdy neprovozujte stroj bez řádně namontovaného odpovídajícího příslušenství. Při použití stroje vždy zajistěte, aby byla nasazena foukací/vysávací trubice a vak vysavače, ujistěte se, že je vak vysavače zcela uzavřen.
- Před prováděním údržby nebo oprav motor zastavte a vypněte. Před nasazením nebo sejmutím foukací/vysávací trubice nebo vaku vysavače musíte zastavit motor a nesmí se točit oběžné kolo ventilátoru, aby se předešlo kontaktu s rotujícími lopatkami ventilátoru.
- Zajistěte, aby nedošlo k náhodnému nastartování motoru. Při zatažení za startovací šňůru zaujměte postoj pro startování. Při startování musí být obsluha i stroj ve stabilní poloze. Viz kapitola Pokyny pro startování/zastavení stroje.
- Nepřepínejte své síly a nenatahujte se příliš dopředu. Vždy udržujte stabilní postoj.
- Nedotýkejte se motoru ani výfuku. Tyto součásti se za provozu zahřívají na vysokou teplotu a zůstávají velmi horké i po určitou dobu po vypnutí stroje.
- Se strojem nepracujte, pokud jsou jakékoli jeho součásti uvolněné nebo poškozené. Se strojem nepracujte, dokud nejsou poškozené součásti opraveny.
- Pro opravy stroje používejte pouze originální náhradní součástky. Tyto součástky jsou k dispozici u autorizovaných prodejců. Nepoužívejte součásti, příslušenství nebo nástavce, které nejsou pro tento stroj schváleny. Použití těchto součástí může vést k vážnému úrazu uživatele nebo poškození stroje a zániku záruky.
- Za chodu motoru pokládejte stroj pouze na čistý a pevný povrch. Mohlo by dojít k nasátí nečistot, jako je štěrk, písek, prach, tráva, apod., a jejich následnému vymrštění výstupním otvorem a poškození stroje, jiného majetku, anebo k vážnému poranění okolostojících osob nebo obsluhy.
- Udržujte ruce, tvář a nohy v bezpečné vzdálenosti od pohybujících se součástí. Nedotýkejte se ani se nepokoušejte zastavit oběžné kolo ventilátoru, pokud se točí.
- Nikdy tento stroj nepoužívejte k rozprašování chemikálií, hnojiv nebo jiných látek, které mohou obsahovat toxické látky.

PŘI POUŽITÍ STROJE JAKO FUKARU:

- Nikdy fukar nesměrujte proti lidem, zvířatům nebo oknům. Nečistoty odfoukávejte vždy směrem od lidí, zvířat, skel a pevných objektů, jako jsou stromy, automobily, stěny, apod.

PŘI POUŽITÍ STROJE JAKO VYSAVAČE:

- Vyhněte se situacím, při kterých by mohlo dojít ke vznícení vaku vysavače. Se strojem nepracujte v blízkosti otevřeného ohně. Nevysávejte horký popel z krbů, zahradních grilů, smetených hromádek,

apod. Nevysávejte odhozené doutníky nebo cigarety, pokud nejsou nedopalky zcela uhašené.
- Stroj je určen k vysávání suchých materiálů, jako je listí, tráva, malé větvičky nebo kousky papíru. Nepokoušejte se vysávat vlhké nečistoty a/nebo vodu, protože by to mohlo mít za následek poškození fukaru/vysavače. Abyste předešli poškození oběžného kola ventilátoru, nevysávejte kovové části, rozbité sklo, apod.

DALŠÍ BEZPEČNOSTNÍ UPOZORNĚNÍ

- Před uskladněním nebo přepravou nechte stroj vychladnout. Při přepravě se ujistěte, že je stroj řádně zajištěn.
- Stroj skladujte v suchých uzamykatelných prostorách nebo v takové výšce, abyste předešli jeho neoprávněnému použití nebo poškození. Ukládejte jej mimo dosah dětí.
- Stroj nikdy neponořujte nebo nestříkejte vodou ani jinou tekutinou. Držadla udržujte čistá bez zbytků nečistot. Po každém použití stroj vyčistěte, viz kapitola Čištění a skladování.

DODRŽUJTE TYTO POKYNY!

PRAVIDLA BEZPEČNÉHO PROVOZU

BEZPEČNOSTNÍ A DALŠÍ MEZINÁRODNÍ SYMBOLY

V tomto návodu jsou popsány bezpečnostní a mezinárodní symboly a piktogramy, které mohou být použity na tomto stroji. Seznamte se s návodem k použití, naleznete zde úplné informace o bezpečnosti, sestavení, provozování, údržbě a opravách stroje.

SYMBOL	VÝZNAM
	Zaručená hladina akustického výkonu L_{WA} 108 dB(A
CE	Potvrzuje shodu elektrického nástroje se směrnicemi Evropského společenství.

SYMBOL	VÝZNAM
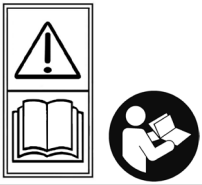	**BEZPEČNOSTNÍ VÝSTRAŽNÝ SYMBOL:** Označuje nebezpečí, výstrahu nebo požadavek na opatrnost. Může být použit v kombinaci s ostatními symboly a piktogramy **VÝSTRAHA - ČTĚTE NÁVOD K POUŽITÍ.** Přečtěte si návod k použití a dodržujte všechna bezpečnostní varování a pokyny.Zanedbání tohoto požadavku může mít za následek úraz obsluhy a okolostojících osob.
	POUŽÍVEJTE OCHRANNÉ POMŮCKY OČÍ A SLUCHU VÝSTRAHA: Odmrštěné předměty a silný hluk mohou způsobit vážné poranění očí nebo ztrátu sluchu. Při obsluze tohoto stroje používejte ochranné pomůcky očí a sluchu.
	NASTŘIKOVAČ PALIVA Pomalu a úplně zmáčkněte desetkrát balónek nastřikovače paliva.
	BEZOLOVNATÝ BENZÍN Vždy používejte čistý a čerstvý bezolovnatý benzín.
	OLEJ Doporučený typ oleje naleznete v návodu k použití.
	HORKÝ POVRCH **VÝSTRAHA:** Nedotýkejte se výfuku ani válce motoru. Nebezpečí popálení! Tyto součásti se za provozu zahřívají na vysokou teplotu a zůstávají velmi horké i po určitou dobu po vypnutí stroje.
	Udržujte okolostojící osoby v bezpečné vzdálenosti. Od fukaru mohou odletovat předměty. Stroj neprovozujte bez řádně připevněných nástavců a ochranných krytů; zvláště pak děti a domácí zvířata by se měly zdržovat ve vzdálenosti minimálně 15 metrů od pracovního prostoru stroje.
	Nebezpečí zachycení rotujícími součástmi! Nikdy nesahejte do otvorů ve stroji!Otevíratelné nebo snímatelné ochranné kryty musí být označeny výstražnými symboly odpovídajícími hrozícímu riziku, které jsou na stroji viditelné jak při nasazeném, tak i sejmutém krytu.
	OVLÁDÁNÍ SYTIČE A. PLNĚ otevřený sytič. B. ČÁSTEČNĚ otevřený sytič. C. Poloha pro PROVOZ

SEZNÁMENÍ SE STROJEM

POUŽITÍ

...jako fukar
- čištění dvorů, garáží, vjezdů, verand, atrií, okolí plotů, atd.

...jako vysavač
- sběr listí, lehkého smetí, apod.

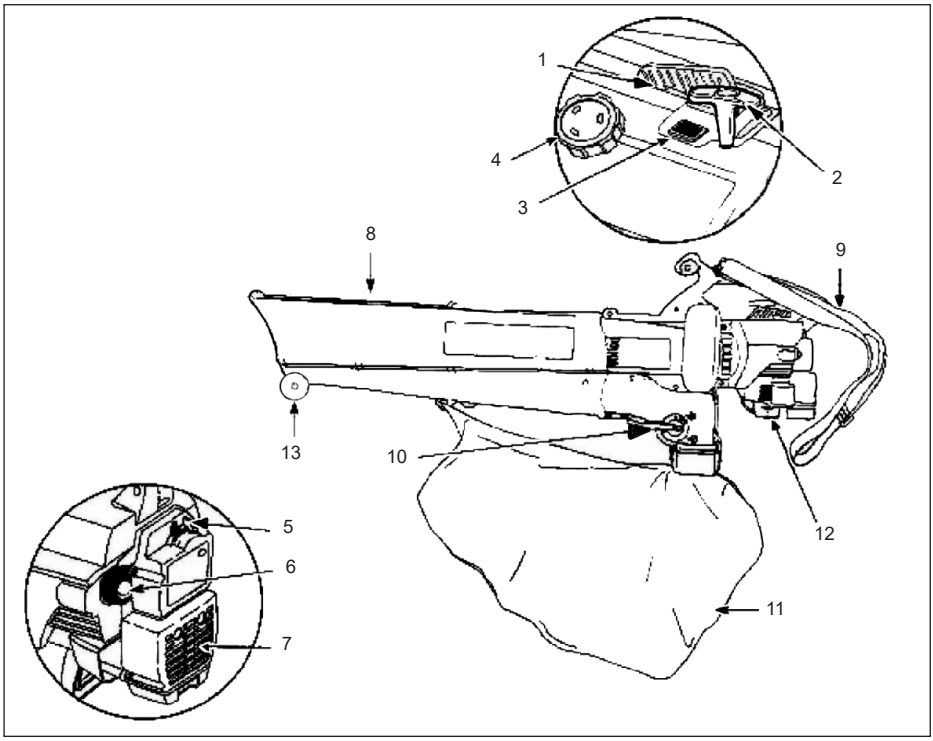

CZ Seznam součástí

1. Páka plynu
2. Madlo startéru
3. Spínač zapalování
4. Víčko palivové nádrže
5. Páčka sytiče
6. Nastřikovač paliva
7. Kryt vzduchového filtru/tlumiče výfuku
8. Foukací/vysávací trubice
9. Ramenní popruh
10. Přepínací páka režimu fukar/vysavač
11. Vak vysavače
12. Zapalovací svíčka
13. Vodící kolečka

NÁVOD K SESTAVENÍ

NASAZENÍ A SEJMUTÍ FOUKACÍ/VYSÁVACÍ TRUBICE

POZNÁMKA: Foukací/vysávací trubice je dodávána v rozloženém stavu. Pro zajištění bezpečného a snadného používání stroje je nutné ji sestavit a nasadit.

Sestavení dvou částí trubice:

1. Nasaďte do sebe horní a spodní část foukací/vysávací trubice a zasuňte je až na doraz. Za tím účelem stiskněte dvě tlačítka pojistky.
2. Našroubujte dva samořezné šrouby, každý z jedné strany (obr. 1).

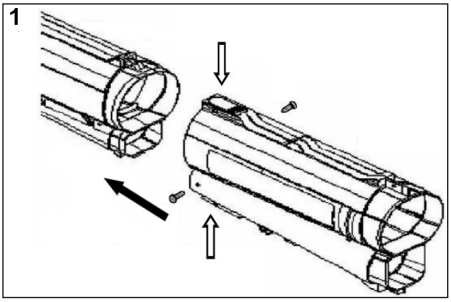

Nasazení foukací/vysávací trubice

1. Z balíčku s příslušenstvím vyjměte dodané šrouby a matice.
2. Foukací/vysávací trubici zasuňte zcela do otvoru v krytu motoru, otvory v očkách foukací/vysávací trubice se musí krýt s otvory pro šrouby v krytu motoru (obr. 1).

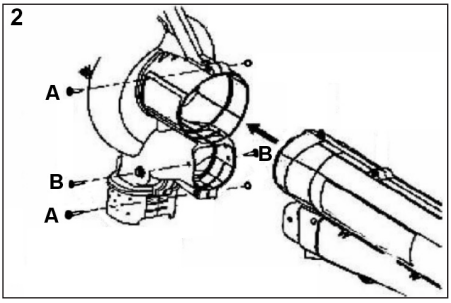

3. Z pravé strany vložte do otvorů v krytu motoru 2 (dva) šrouby M5 (A) a z levé strany krytu motoru našroubujte 2 (dvě) příslušné matice (obr.2).
4. Šrouby pevně utáhněte. Neutahujte je více než je třeba.
5. Do otvoru z obou stran krytu motoru našroubujte 2 (dva) zbývající samořezné šrouby Torx T20 (B) (obr.2). Utáhněte je, dokud těsně nedosednou, ale nepožívejte nadměrnou sílu.

Pozor:
Před použitím stroje se ujistěte, že je vysávací trubice správně nasazena a zajištěna šrouby.

Sejmutí foukací/vysávací trubice

VÝSTRAHA: Abyste předešli vážnému úrazu, vypněte před nasazením nebo sejmutím součástí trubice motor a počkejte, dokud se oběžné kolo ventilátoru nezastaví.

1. Z otvorů na obou stranách krytu motoru vyšroubujte samořezné šrouby (obr.2).
2. Demontujte dva šrouby s maticemi, které přidržují foukací/vysávací trubici ke krytu motoru (obr. 2, obr. 3).

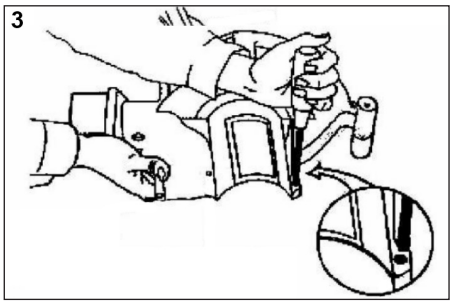

Montáž držáku kola

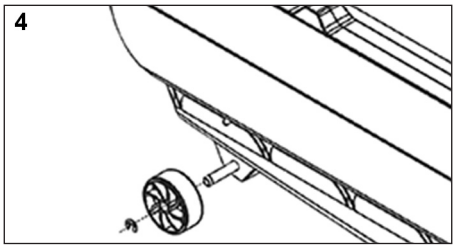

NASAZENÍ A SEJMUTÍ VAKU VYSAVAČE

Nasazení vaku vysavače

1. Vak vysavače zavěste na háček na foukací/vysávací trubici (obr. 5).

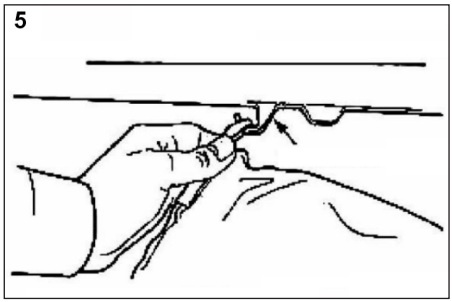

2. Nátrubek vaku vysavače nasuňte až na doraz na výfukové hrdlo na krytu motoru (obr.6).
3. Vak vysavače zajistěte pomocí dvou samořezných šroubů z každé strany k hrdlu výfuku na krytu motoru (obr.6).

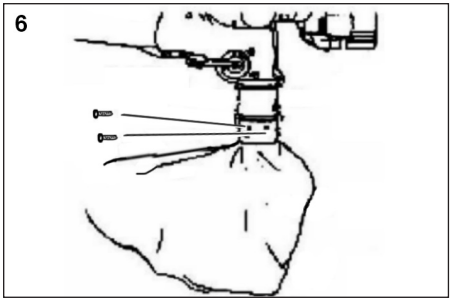

4. Platí pravidlo, že vak vysavače se po namontování na kryt motoru již nikdy nesnímá – kromě důvodů provádění údržby.

Pozor:Před použitím stroje se ujistěte, že je vak vysavače správně nasazen a zajištěn šrouby.

Sejmutí vaku vysavače

1. Vyšroubujte 4 samořezné šrouby přidržující vak vysavače z obou stran k hrdlu výfuku na krytu motoru (obr.6).
2. Nátrubek vaku vysavače stáhněte z hrdla výfuku a sejměte jej z háčku na foukací/vysávací trubici.

NASAZENÍ A SEŘÍZENÍ RAMENNÍHO POPRUHU

POZNÁMKA: Před nastartováním motoru si nasaďte a seřiďte ramenní popruh, ale karabinu popruhu nezapínejte do závěsného oka na stroji.

1. Popruh protáhněte prostředním otvorem ve sponě.
2. Popruh přetáhněte přes příčku spony a provlečte předním otvorem spony (obr.7)

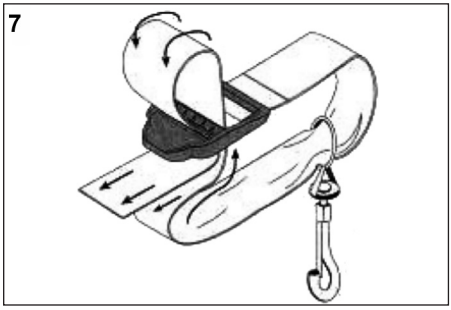

3. Vytáhněte popruh na jeho maximální délku.
4. Kovovou karabinu popruhu zapněte do závěsného oka na držadle (obr.8).

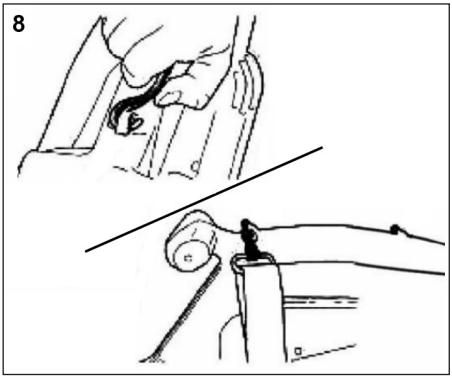

5. Nasaďte si popruh přes hlavu na rameno (obr.9).

6. Při postoji v pracovní poloze (obr. 9) si podle své výšky nastavte délku popruhu.
   - Prodloužení popruhu: nadzvedněte konec spony a současně zatáhněte za popruh dolu (obr. 10)
   - Zkrácení popruhu: předržte sponu a popruh protáhněte zpět sponou (obr. 10).

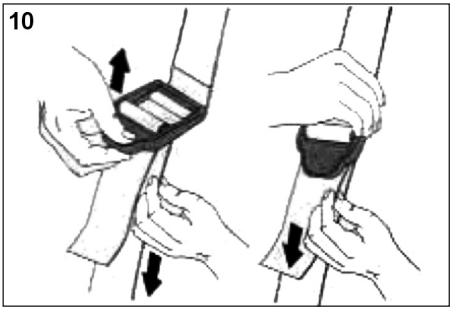

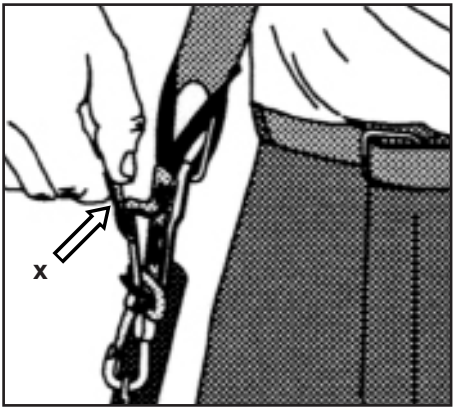

POZOR: Tento řemen k nošení má bezpečnostní zařízení, aby v nouzovém případě mohl být řemen okamžitě oddělen od přístroje. Potáhněte červený tahací kolík (obr. x) řemene. Řemen se okamžitě oddělí od držící svorky.

OLEJ A BENZÍN

Stará a/nebo nesprávně namíchaná směs benzínu a oleje je nejčastější příčinou nesprávné činnosti stroje. Zajistěte používání čerstvého a čistého benzínu a důsledně dodržujte pokyny pro míchání směsi benzínu s olejem.

DOPORUČENÝ DRUH OLEJE

Používejte vysoce kvalitní syntetický olej určený pro dvoudobé, vzduchem chlazené motory.

DOPORUČENÝ DRUH BENZÍNU

Vždy používejte čistý a čerstvý bezolovnatý benzín, který není starší než 60 dní.

VÝSTRAHA: Benzín je vysoce hořlavá látka a jeho výpary mohou při zapálení explodovat. Před doplňováním paliva do nádrže zastavte motor a nechte jej vychladnout. Při doplňování palivové nádrže nekuřte. Zamezte vzniku jisker nebo otevřeného ohně.

POKYNY PRO MÍCHÁNÍ BENZÍNU S OLEJEM

Ve vyhrazeném kanystru na benzín smíchejte 1 litr bezolovnatého benzínu s 25 ml syntetického oleje pro dvoudobé motory (poměr 40:1 = 2.5%). Nikdy nemíchejte benzín s olejem přímo v nádrži!

Tabulka mísicího poměru paliva

Benzín	Olej pro dvoudobé motory/40:1
1 litr	25 ml
5 litrů	125 ml

POKYNY PRO STARTOVÁNÍ/ZASTAVENÍ STROJE

POKYNY PRO STARTOVÁNÍ

Smíchejte benzín s olejem. Naplňte palivovou nádrž směsí benzínu s olejem. (Viz kapitola Pokyny pro míchání benzínu s olejem.)

VÝSTRAHA: Z důvodu předcházení vážnému poranění osob vždy před doplňováním směsi paliva do nádrže odmontujte vak vysavače. Při nasáknutí benzínem se vak stává vysoce hořlavým.

POZNÁMKA: Před nastartováním motoru si nasaďte a seřiďte ramenní popruh, ale karabinu popruhu nezapínejte do závěsného oka na stroji.

POZNÁMKA: Pravá poloha páčky plynu znamená vysoké otáčky. Páčka plynu zůstává v nastavené poloze, dokud s ní sami nepohnete.

POZNÁMKA: Přesunutím páky změny režimu do polohy pro režim fukaru zabráníte nafouknutí vaku vysavače při startování.

Přesuňte páku změny režimu do horní polohy (režim fukaru). Viz kapitola Použití jako fukar.

- Přepněte spínač zapalování do polohy „I“ (obr.11)

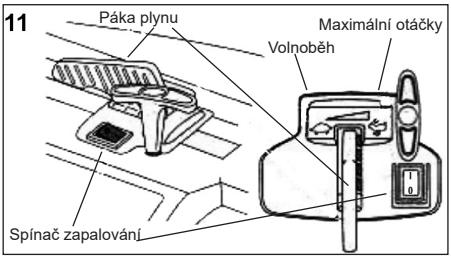

- Plně desetkrát zmáčkněte balónek nastřikovače paliva. V balónku nastřikovače by mělo být nyní vidět palivo (obr.12). Pokud v balónku palivo není, pokračujte v čerpání, dokud se neobjeví.
- Páčku sytiče přesuňte do polohy A (obr.12).

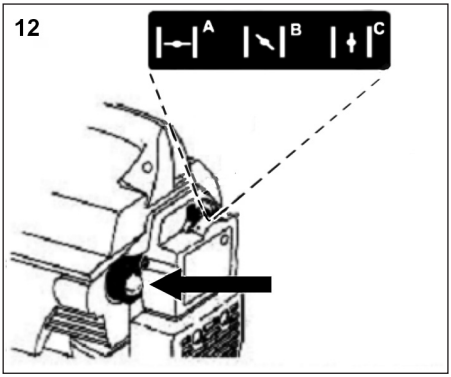

- Stroj umístěte na zem a páčku plynu přesuňte do polohy maximálních otáček (obr.11).

- Energicky zatáhněte dvakrát až pětkrát za šňůru startéru (obr.12), dokud se motor nepokusí naskočit.
- Páčku sytiče přesuňte do polohy B (obr.12).
- Energicky zatáhněte jedenkrát až třikrát za šňůru startéru a nastartujte motor (obr.13).

13

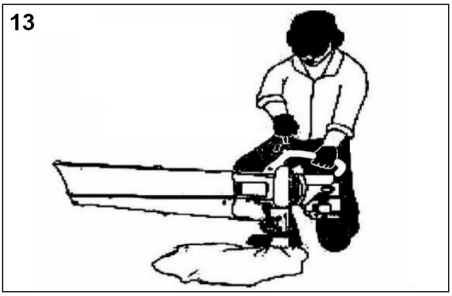

- Pokud motor nenaskočí, opakujte kroky 3 až 8.
- Motor nechte 5 až 10 sekund zahřát.Páčku sytiče přesuňte do polohy C (obr.12).
- Postavte se do pracovního postoje a zapněte karabinu popruhu do závěsného oka na držadle, které je pro vás nejpohodlnější.

POZNÁMKA: Pokud při startu dojde k přehlcení motoru, přesuňte páčku sytiče do polohy C. Páčku plynu přesuňte do polohy maximálních otáček (obr. 11). Energicky zatáhněte za šňůru startéru. Motor by měl naskočit po třech (3) až osmi (8) zataženích za šňůru startéru.

POZNÁMKA: Pokud je motor teplý, není nutné používat sytič. Páčku plynu přesuňte do polohy maximálních otáček(obr. 11) a motor startujte s páčkou sytiče v poloze B (obr. 12).

POKYNY PRO ZASTAVENÍ

- Páčku plynu přesuňte do polohy VOLNOBĚH (obr. 11). Nechte motor zchladnout při volnoběžných otáčkách.
- Stiskněte spínač zapalování do polohy STOP [O], až se motor zcela zastaví (obr. 11).

NÁVOD K POUŽITÍ

DRŽENÍ FUKARU/VYSAVAČE

Zaujměte před zahájením práce pracovní postoj (obr. 14). Zkontrolujte si, zda splňujete následující podmínky:

- Zda máte odpovídající pracovní oblečení a ochranné pomůcky, jako jsou pracovní boty, ochranné brýle, chrániče sluchu, rukavice a pracovní blůzu s dlouhým rukávem..

14

DOPORUČENÍ PRO PROVOZ

- Před zahájením práce se strojem se přesvědčte, že je vak vysavače zcela uzavřen.
- Před nastartováním se přesvědčte, že trubice stroje nesměřuje proti volně ležícím předmětům nebo proti jiným osobám.
- Přesvědčte se, zda je stroj v dobrém technickém stavu a že jsou nasazeny a zajištěny trubice a ochranné kryty.
- Při práci držte stroj vždy oběma rukama.Stroj držte pevně za přední i zadní držadlo.
- Pro snížení rizika ztráty sluchu z důvodu vysoké hladiny hluku doporučujeme použití chráničů sluchu.
- Dávejte pozor na děti, domácí zvířata, otevřená okna nebo čerstvě umytá okna a odklízené smetí foukejte směrem od nich.
- Po skončení práce s vysavačem a dalšími zařízeními vyčistěte pracovní prostor. Smetí dejte do kontejneru na odpadky.

POUŽITÍ JAKO FUKAR

- Nastartujte motor. Viz kapitola Pokyny pro startování/zastavení stroje.
- Přesuňte páku změny režimu do horní polohy (režim fukaru) (obr. 15).

POZNÁMKA: Nikdy nepoužívejte stroj s pákou změny režimu v poloze uprostřed mezi krajními polohami.

- Přes hlavu si na rameno nasaďte ramenní popruh a řádně si jej nastavte. Viz kapitola Nasazení a seřízení ramenního popruhu.

15

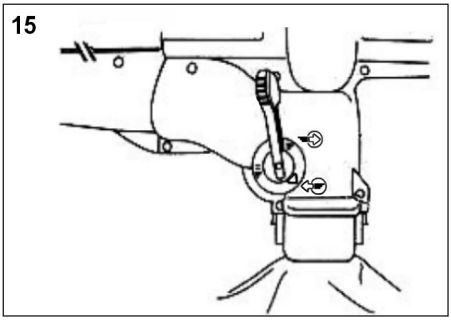

- Fukar držte podle vyobrazení na obrázcích 16, 17 a 18. Zametejte kývavým pohybem ze strany na stranu s tryskou několik centimetrů nad zemí nebo podlahou. Pomalu postupujte vpřed a nahromaděné smetí udržujte před sebou.
- Pro většinu suchých materiálů je lepší používat nižší otáčky motoru. Vysoké otáčky jsou vhodnější pro těžší materiály, jako jsou velké odpadky nebo štěrk.
- Fukar můžete použít k čištění prostorů okolo stromů, křoví, květinových záhonů a ostatních, pro čištění těžko přístupných, míst (obr. 16).
- Fukar můžete také použít k čištění okolí domů a k běžným úklidovým pracím (obr. 17).
- Fukar můžete použít na stěny, převisy a mříže (obr.18).

16

17

18

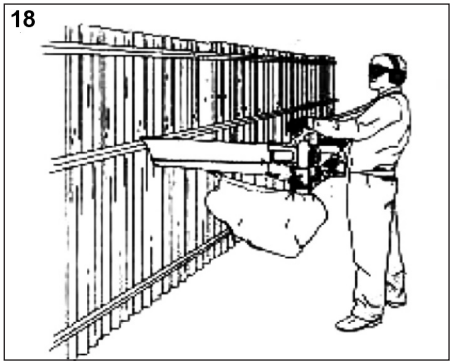

POUŽITÍ JAKO VYSAVAČ

1. Nastartujte motor. Viz kapitola Pokyny pro startování/zastavení stroje.
2. Přesuňte páku změny režimu do dolní polohy (režim vysavače) (obr.19).
   POZNÁMKA: Nikdy nepoužívejte stroj s pákou změny režimu v poloze uprostřed mezi krajními polohami.
3. Přes hlavu si na rameno nasaďte ramenní popruh a řádně si jej nastavte. Viz kapitola Nasazení a seřízení ramenního popruhu.
4. Uchopte vysavač, lehce nakloňte foukací/vysávací trubici a kývavým pohybem vysávejte lehké smetí (obr. 20). Malé listí a větvičky budou nasáty do vaku vysavače, přičemž při průchodu skříní oběžného kola ventilátoru budou rozsekány na malé kousky, tím se zlepší využití kapacity vaku vysavače.

19

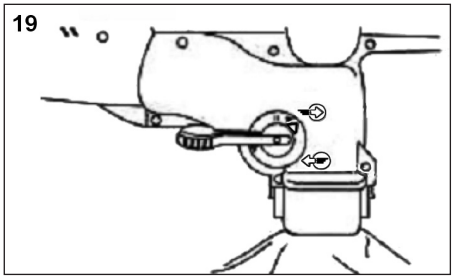

20

ČIŠTĚNÍ UCPANÉ TRUBICE/OBĚŽNÉHO KOLA VENTILÁTORU

1. Přepněte spínač zapalování do polohy „VYPNUTO“ [O] (obr.11) a počkejte,až se oběžné kolo ventilátoru zastaví.
2. Odpojte kabel zapalovací svíčky, tím předejdete náhodnému startu motoru.
3. Demontujte foukací/vysávací trubici a vak vysavače.
4. Opatrně vyjměte materiál blokující trubici nebo oběžné kolo ventilátoru.Zkontrolujte listy oběžného kola a ujistěte, že nejsou poškozené. Rukou protočte oběžné kolo a ujistěte se, že nikde nezadrhává a že byly odstraněny všechny překážky.
5. Namontujte zpět foukací/vysávací trubici a vak vysavače.
6. Zapojte zpět kabel zapalovací svíčky.

VYPRÁZDNĚNÍ VAKU VYSAVAČE

1. Otevřete suchý zip vaku vysavače (obr. 21).
2. Vak vysavače stáhněte z nátrubku vaku vysavače a vyháknětе jej z háčku na vysávací hadici.
3. Rozepněte zip vaku a jeho obsah vysypte do pytle nebo kontejneru na odpadky.
4. Po vysypání obsahu obraťte vak naruby a vytřepejte prach a zbytky nečistot.
5. Zapněte zip vaku vysavače a nasaďte jej zpět.

POKYNY PRO ÚDRŽBU A OPRAVY

ÚDRŽBA VZDUCHOVÉHO FILTRU

Demontáž krytu vzduchového filtru/tlumiče výfuku

1. Páčku sytiče přesuňte do polohy B.
   POZNÁMKA: Aby bylo možné vyjmout kryt vzduchového filtru/tlumiče výfuku, musí být páčka sytiče v poloze B (obr. 22).
2. Vyšroubujte čtyři (4) šrouby zajišťující kryt vzduchového filtru/tlumiče výfuku (obr. 22). Použijte plochý šroubovák nebo šroubovák se zakončením T-20 Torx.
3. Sejměte kryt z motoru. Nepoužívejte nadměrnou sílu.

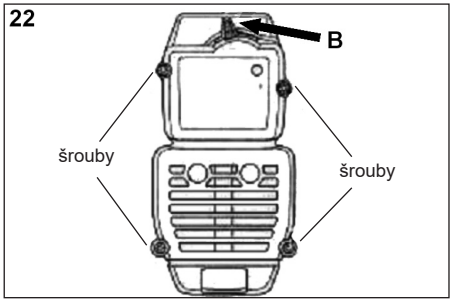

Čištění vzduchového filtru

Čištění a naolejování filtru provádějte po každých 10 hodinách provozu.Vzduchový filtr je důležitou součástí a vyžaduje pravidelnou údržbu.

1. Demontujte kryt vzduchového filtru/tlumiče výfuku. Viz kapitola Demontáž krytu vzduchového filtru/tlumiče výfuku.
2. Vyjměte vzduchový filtr z vnitřního prostoru krytu vzduchového filtru/tlumiče výfuku (obr. 23).

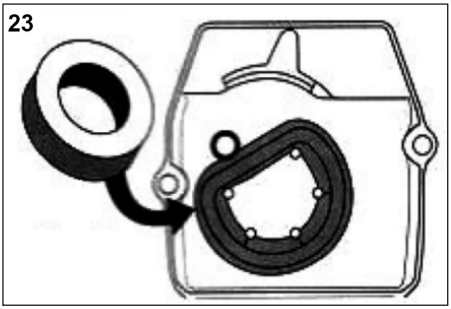

3. Filtr vyperte v roztoku saponátu a vody (obr. 24).Důkladně jej propláchněte, vodu vytlačte zmáčknutím a nechte jej zcela vyschnout.
4. Na filtr naneste dostatek čistého oleje k vytvoření slabé vrstvy (obr. 25).

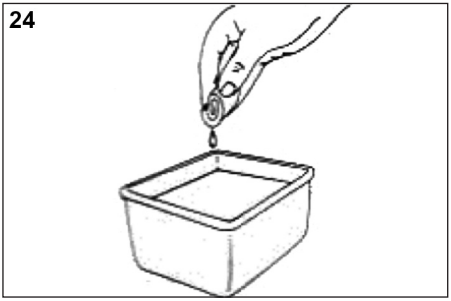

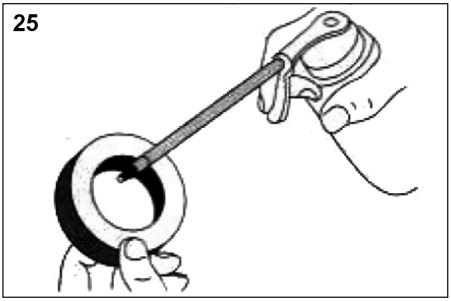

5. Filtr promačkejte, tím se olej rovnoměrně nasaje do filtru a přebytečný se odstraní (obr.26).

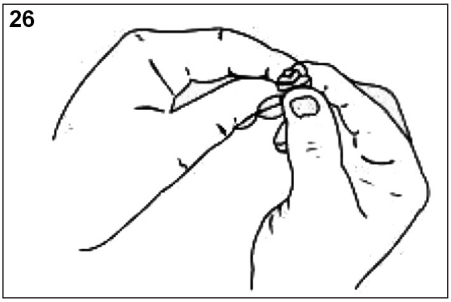

6. Vzduchový filtr vložte zpět do krytu vzduchového filtru/tlumiče výfuku (obr. 23).
   POZNÁMKA: Provozování stroje bez vzduchového filtru a sestavy krytu vzduchového filtru/tlumiče výfuku má za následek ZRUŠENÍ záruky.

Zpětná montáž krytu vzduchového filtru/tlumiče výfuku

1. Kryt vzduchového filtru/tlumiče výfuku nasaďte na zadní stranu karburátoru a tlumiče výfuku.
   POZNÁMKA: Aby bylo možné nasadit kryt vzduchového filtru/tlumiče výfuku musí být páčka sytiče v poloze B (obr.22).
2. Našroubujte čtyři (4) šrouby do otvoru krytu vzduchového filtru/tlumiče výfuku (obr. 22) a utáhněte je. Použijte plochý šroubovák nebo šroubovák se zakončením T-20 Torx. Neutahujte více než je třeba. Nepoužívejte nadměrnou sílu.

VÝMĚNA ZAPALOVACÍ SVÍČKY

Použijte zapalovací svíčku RDJ8J (nebo rovnocennou náhradu). Správná vzdálenost elektrod je 0,5 mm. Po každých 50 hodinách provozu zapalovací svíčku demontujte a zkontrolujte její stav.

1. Zastavte motor a nechte jej vychladnout. Pevně uchopte kabel svíčky a stáhněte koncovku kabelu ze zapalovací svíčky.
2. Z okolí zavitu odstraňte všechny nečistoty. Zapalovací svíčku vyšroubujte směrem doleva z válce, použijte klíč na zapalovací svíčky 17 mm.
3. Prasklou, zanesenou nebo špinavou zapalovací svíčku vyměňte. Pomocí planžetové měrky upravte vzdálenost elektrod na 0,5 mm (obr.27).

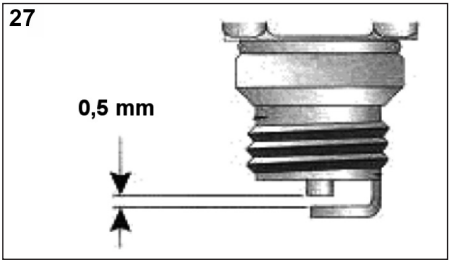

4. Zapalovací svíčku se správnou vzdáleností elektrod namontujte zpět do válce. Zapalovací svíčku našroubujte směrem doprava do válce, použijte klíč na zapalovací svíčky 17 mm a dotáhněte ji, dokud nedosedne na sedlo válce. Neutahujte ji více než je třeba.Pokud použijete momentový klíč, dotáhněte svíčku momentem 12,3 - 13,5 Nm.

ČIŠTĚNÍ A SKLADOVÁNÍ

ČIŠTĚNÍ STROJE

Vnějšek stroje čistěte pomocí malého štětce a udržujte průchodné ventilační otvory.

ČIŠTĚNÍ VAKU VYSAVAČE

1. Abyste zabránili zhoršení průtoku a snížení účinnosti vysávání, vyčistěte vak po každém použití.

2. Jinak vak čistěte podle potřeby, přitom si chraňte oči brýlemi a používejte respirátor. Po vysypání obsahu obraťte vak naruby a vytřepejte prach a zbytky nečistot.
3. Jednou za rok, v případě potřeby i častěji, vak vyperte:
   a. Sejměte vak z vysavače.
   b. Obraťte jej naruby.
   c. Pověste jej.
   d. Důkladně jej vystříkejte hadicí.
   e. Pověšený jej nechte vyschnout.
   f. Vak obraťte lícem navrch a nasaďte jej zpět.

USKLADNĚNÍ

- Před uskladněním nechte motor vychladnout.
- Stroj skladujte v uzamykatelných prostotách, abyste předešli jeho neoprávněnému použití nebo poškození.
- Stroj skladujte v suchých a dobře větraných prostorách.
- Skladujte jej mimo dosah dětí.

DLOUHODOBÉ SKLADOVÁNÍ

Pokud bude stroj uskladněn po delší dobu, proveďte následující úkony:

1. Vypusťte benzín z nádrže do vyhovující nádoby. Nepoužívejte benzín, který byl skladován déle než 60 dní. Starý benzín zlikvidujte v souladu s místně platnými předpisy.
2. Nastartujte motor a nechte jej běžet, dokud nezhasne. Tím zajistíte spotřebování a odstranění veškerého benzínu z karburátoru.
3. Nechte motor vychladnout. Vyšroubujte zapalovací svíčku a do válce nalijte 30 ml vysoce kvalitního motorového oleje. Pomalu zatáhněte za šňůru startéru, tím rozetřete olej ve válci motoru. Našroubujte zpět zapalovací svíčku.
   POZNÁMKA: Před nastartováním fukaru/vysavače po dlouhodobém skladování vyšroubujte zapalovací svíčku a vylijte veškerý zbylý olej z válce.
4. Důkladně stroj vyčistěte a zkontrolujte, zda se neuvolnily spoje nebo zda není stroj poškozený. Opravte nebo vyměňte poškozené součásti a utáhněte uvolněné šrouby, matice nebo svorníky. Nyní je stroj připraven k uskladnění.

PŘEPRAVA

- Před přepravou nechte stroj vychladnout.
- Při přepravě stroj řádně zajistěte.
- Před přepravou vypusťte benzín.
- Před přepravou dotáhněte víčko benzínové nádrže.

Likvidace odpadu a ochrana životního prostředí

Nikdy nevypouštějte zbytky oleje na mazání řetězu nebo směsi paliva dvoudobých motorů do odpadu nebo kanalizace, na místo toho je zlikvidujte řádným a k přírodnímu prostředí šetrným způsobem, např. odevzdáním do k tomu určeného sběrného místa nebo na skládku nebezpečného odpadu.Pokud se v budoucnu stane zařízení nepotřebným nebo jej nebudete již potřebovat, nevyhazujte jej do domácího odpadu, na místo toho jej zlikvidujte k přírodnímu prostředí šetrným způsobem. Důkladně vyprázdněte olejovou i benzínovou nádrž a zbytky odevzdejte do k tomu určeného sběrného místa nebo na skládku nebezpečného odpadu. Vlastní zařízení také odevzdejte do příslušného sběrného/recyklačního místa. Tím umožníte separaci a recyklaci plastových a kovových dílů. Informace týkající se likvidace materiálů a vlastního zařízení jsou k dispozici na vašich místních úřadech samosprávy.

Objednávka náhradních dílů

Potřebujete-li příslušenství nebo náhradní díly, obraťte se prosím na náš servis.

Nepoužívejte pro práci s tímto přístrojem žádné přídavné součásti kromě těch, které jsou doporučeny naší společností. Jinak může obsluha nebo nezúčastněná osoba nacházející se v blízkosti utrpět vážná zranění nebo se může přístroj poškodit.

Při objednávání náhradních dílů by se měly uvést tyto údaje:

- Typ zařízení
- Katalogové číslo zařízení

ZÁVADY A JEJICH ODSTRAŇOVÁNÍ

MOTOR NENÍ MOŽNÉ NASTARTOVAT

PŘÍČINA	NÁPRAVA
- Prázdná benzínová nádrž.	- Doplňte benzín do nádrže.
- Nedostatečné použití nastřikovače paliva.	- Pomalu a plně desetkrát zmáčkněte balónek nastřikovače paliva.
- Přehlcený motor.	- Proveďte startování s páčkou sytiče v poloze B.
- Stará nebo nesprávně namíchaná směs benzínu a oleje.	- Vyprázdněte palivovou nádrž. Doplňte ji čerstvou směsí benzínu a oleje.
- Zanesená zapalovací svíčka	- Vyměňte zapalovací svíčku.

MOTOR NEBĚŽÍ VE VOLNOBĚŽNÝCH OTÁČKÁCH.

PŘÍČINA	NÁPRAVA
- Zanesený vzduchový filtr.	- Vyčistěte nebo vyměňte vzduchový filtr.
- Stará nebo nesprávně namíchaná směs benzínu a oleje.	- Vyprázdněte palivovou nádrž. Doplňte ji čerstvou směsí benzínu a oleje.
- Nesprávné seřízení karburátoru	- Nechte karburátor seřídit v autorizovaném servisu.

MOTOR NEZVYŠUJE OTÁČKY

PŘÍČINA	NÁPRAVA
- Stará nebo nesprávně namíchaná směs benzínu a oleje.	- Vyprázdněte palivovou nádrž. Doplňte ji čerstvou směsí benzínu a oleje.
- Nesprávné seřízení karburátoru.	- Nechte karburátor seřídit v autorizovaném servisu.

MOTOR NEMÁ DOSTATEČNÝ VÝKON NEBO PŘI ZATÍŽENÍ ZHASÍNÁ

PŘÍČINA	NÁPRAVA
- Stará nebo nesprávně namíchaná směs benzínu a oleje.	- Vyprázdněte palivovou nádrž. Doplňte ji čerstvou směsí benzínu a oleje.
- Nesprávné seřízení karburátoru.	- Nechte karburátor seřídit v autorizovaném servisu.

STROJ NEFOUKÁ NEBO NEVYSÁVÁ

PŘÍČINA	NÁPRAVA
- Je plný vak.	- Vyprázdněte vak. Viz kapitola Vyprázdnění vaku vysavače.
- Ucpaná trubice.	- Odstraňte příčinu ucpání/zablokování. Viz kapitola Čištění ucpané trubice/oběžného kola ventilátoru.
- Zablokované oběžné kolo ventilátoru.	- Odstraňte příčinu ucpání/zablokování. Viz kapitola Čištění ucpané trubice/oběžného kola ventilátoru.
- Poškozené oběžné kolo ventilátoru.	- Stroj nechte opravit v autorizovaném servisu.

Mulčovací fukar/vysavač s dvoudobým motorem IBLS 31

TECHNICKÉ ÚDAJE

MOTOR	
Typ motoru	vzduchem chlazený, dvoudobý
Obsah	31 cm^3
Maximální výkon motoru podle normy ISO 8893	0,75 kW
Maximální otáčky motoru	7800 ot/min
Volnoběžné otáčky	3800 ot/min
Typ zapalování	CDI
Vzdálenost elektrod zapalovací svíčky	0,5 mm
Mísící poměr benzín/olej	40:1
Karburátor	Membránový, pro všechny polohy
Startér	Ruční se samonavíjecí šňůrou
Obsah palivové nádrže	415 ml

FUKAR/VYSAVAČ	
Ovládání plynu	páčkou s aretací polohy
Rychlost proudění vzduch fukaru	až 250 km/h
Max. sací výkon	až 12 m^3/min
Poměr drcení	až 10:1
Objem vaku vysavače	45 litrů
Ramenní popruh	Jednoduchý s karabinou
Hmotnost (bez paliva)	6,47 kg

Následující úrovně vibrací a hluku byly na stroji naměřeny při chodu v režimu fukaru: podle normy EN 15503:2009		
Max. úroveň vibrací (provozní otáčky)	14,8 m/s^2	K=1,5 m/s^2
Hladina akustického tlaku L_{pA} (provozní otáčky)	92,6 dB(A)	K=3,0 dB(A)
Hladina akustického výkonu L_{WA} (provozní otáčky)	108,0 dB(A)	

Základní informace o hlučnosti stroje: Hladina akustického tlaku v místě obsluhy může překročit 80 dB(A). V tomto případě se doporučuje používat osobní ochranné prostředky na ochranu sluchu (např. chrániče sluchu).

ES Prohlášení o shodě

Společnost **ikra GmbH, Schlesierstraße 36, D-64839 Münster-Germany,** prohlašuje výhradně na vlastní odpovědnost, že výrobek **Mulčovací fukar/vysavač BLS 31** s dvoudobým motorem, ke kterému se toto prohlášení vztahuje, splňuje příslušné základní požadavky na bezpečnost a ochranu zdraví podle Směrnice **2006/42/ES** (Směrnice pro strojní zařízení), **2014/30/EU** (EMC)**, 2017/656/EU** (výfukové zplodiny) a **2000/14/ES+2005/88/ES** (hlučnost). Pro splnění příslušných požadavků na bezpečnost a ochranu zdraví uvedených v těchto směrnicích byly dodrženy následující normy technické specifikace:

EN 15503:2009+A1:2013
AfPS GS 2014:01 PAK
EK9-BE-82:2013
EN ISO 14982:2009

Naměřená hladina akustického výkonu 107,0 dB (A)
Garantovaná hladina akustického výkonu 108,0 dB (A)

Metoda posouzení shody podle Přílohy V / Směrnice 2000/14/ES

Rok výroby je vytlačený na typovém štítku a dodatečně se dá zjistit podle pokračujícího sériového čísla.

Münster, 28.06.2019

Matthias Fiedler, Senior Product Manager Ikra GmbH

Správa technické dokumentace: Ikra GmbH, Schlesierstrasse 36, 64839 Münster, Germany

Záruka

Na tento stroj s benzínovým motorem poskytuje společnost konečnému uživateli – nezávisle na povinnostech prodejce, vyplývajících z prodejní smlouvy – následující záruky:

Záruční doba je 24 měsíců, počínaje datem prodeje zařízení, které musí být prokázáno originálním prodejním dokladem. Pro účely komerčního využití a účely pronájmu se záruční doba zkracuje na 12 měsíců. Běžné opotřebení součástí a vady, zapříčiněné použitím nevhodného příslušenství, opravami s použitím neoriginálních součástí, které nepocházejí od výrobce zařízení, použitím síly, nárazem a rozbitím nebo úmyslným přetěžováním motoru, jsou vyloučeny ze záruky. Záruka kryje pouze výměnu vadných součástí, nikoli celého zařízení. Záruční oprava může být provedena výhradně autorizovaným servisem nebo zákaznickým servisem společnosti. Případný zásah do zařízení neoprávněnou osobou má za následek zrušení záruky.

Veškeré náklady na poštovné nebo dopravu, stejně jako následné náklady, půjdou k tíži kupujícího.

VSEBINA

- **Uvod**.....2
- **Uporaba v skladu z določili**.....2
- **Pravila za varno obratovanje**.....3-6
  - Varnostna navodila.....3
  - Varnostni in mednarodni simboli.....4
  - Seznanite se z vašim aparatom.....6
- **Navodila za montažo**.....7-8
  - Nameščanje in odstranjevanje pihalne/sesalne cevi.....7
  - **Namestite držalo kolesa**.....7
  - Nameščanje in odstranjevanje zbiralne vreče.....7
  - Nameščanje in nastavljanje nosilnega pasu.....8
- **Tip olja in bencina**.....9
- **Vklop in izklop aparata**.....9-10
- **Obratovanje**.....10-12
  - Držanje aparata.....10
  - Nasveti za delo z aparatom.....10
  - Pihanje.....10
  - Sesanje.....11
  - Odstranjevanje blokad v sesalni cevi in krilnem kolesu.....11
  - Praznjenje zbiralne vreče.....11
- **Vzdrževanje in servis**.....12-13
  - Zračni filter.....12
  - Menjava vžigalne svečke.....13
- **Čiščenje in shranjevanje**.....13-14
- **Odstranjevanje in varovanje okolja**.....14
- **Naročanje nadomestnih delov**.....14
- **Odpravljanje motenj**.....15
- **Tehnični podatki**.....16
- **Izjava o skladnosti**.....17
- **Garancija**.....17

VSEBINA POŠILJKE

Pošiljka vsebuje:

- sesalnik za listje s funkcijo pihanja/drobljenja, model IBLS 31;
- pihalno/sesalno cev;
- ramenski pas;
- zbiralno vrečo;
- paket z majhnimi deli (material za pritrjevanje);
- navodila za uporabo.

NASVET: opozarja na informacije in navodila, ki so osrednjega pomena za obratovanje ali vzdrževanja aparata.

POZOR! Neupoštevanje varnostnih navodil lahko povzroči materialno škodo ali poškodbe (poškodbe upravljavca ali drugih oseb). Nevarnosti požara, električnega udara in poškodbam se izognete z upoštevanje varnostnih navodil.

Sesalnik za listje BLS 31

UVOD

NAVODILA ZA UPORABO VSEBUJEJO POMEMBNE INFORMACIJE, ZATO JIH SKRBNO SHRANITE!

HVALA.

Najlepše se vam zahvaljujemo za nakup tega kvalitetnega izdelka.
Da bo aparat vedno v izpravnem stanju, v celoti preberite navodila za uporabo in upoštevajte vse nasvete.

NASVET: ZA UVELJAVLJANJE PRAVICE DO GARANCIJE SHRANITE RAČUN.

Pred zagonom temeljito preberite navodila za uporabo in se prepričajte, da ste jih tudi razumeli.

Namen varnostnih simbolov je opozarjanje na možne nevarnosti. Varnostne simbole in opozorila je treba nujno upoštevati in razumeti.

Varnostna navodila sama po sebi ne morejo preprečiti nevarnosti. Razlage in opozorila, ki jih navodila vsebujejo, niso nadomestilo za primerne ukrepe za preprečevanje nesreč.

SIMBOL	POMEN
ZNAK ZA NEVARNOST:	opozarja na nevarnost, svarilo ali potrebno previdnost. Da se izognete težkim poškodbam, je potrebna velika previdnost. Uporablja se lahko v povezavi z drugimi simboli ali piktogrami.

Uporaba v skladu z določili

Sesalnik za listje se uporablja izključno na oba sledeča načina:

1. Kot sesalnik za listje služi za sesanje suhega listja.
2. Kot puhalnik služi za zbiranje suhega listja na kup oz. za odstranjevanje suhega listja s težko dostopnih mest (npr. izpod vozil).

Poleg tega naprava v sesalnem načinu deluje tudi kot drobilnik, s čimer se volumen listja zmanjša v razmerju približno 10:1 in zavzame manj prostora v prestrezni vreči. Na ta način se zbrani material hkrati tudi priravi za morebitno kompostiranje.

Vsakršna vrsta uporabe, ki odstopa od napotkov v tem navodilu za uporabo, lahko povzroči škodo na napravi in predstavlja resno nevarnost za osebo, ki napravo upravlja.

Za ohranitev pravice iz garancije in v interesu varnosti izdelka prosimo, da nujno upoštevate varnostne predpise. Pogojeno s konstrukcijo vseh preostalih rizikov ni mogoče popolnoma izključiti.

Ostala tveganja

Tudi pri namenski uporabi lahko kljub upoštevanju vseh zadevnih varnostnih določil obstajajo zaradi namembne konstrukcije preostala tveganja.

Preostala tveganja se lahko zmanjšajo če se varnostna določila in namenska uporaba upoštevajo skupaj z navodilom za uporabo.

Previdnost in pozornost zmanjšujejo tveganje osebnih in stvarnih poškodb.

Opozorilo! Ta naprava med delovanjem ustvarja elektromagnetno polje. To polje lahko v določenih okoliščinah vpliva na aktivne ali pasivne medicinske vsadke. Za zmanjšanje nevarnosti resnih ali smrtnih telesnih poškodb osebam z medicinskimi vsadki priporočamo, da se pred uporabo naprave posvetujejo s svojim zdravnikom ali proizvajalcem medicinskega vsadka.

PRAVILA ZA VARNO OBRATOVANJE

VARNOSTNA NAVODILA

Pred uporabo preberite vsa navodila in nasvete!

- Temeljito preberite navodila za uporabo. Seznanite se v upravljalnimi elementi aparata in pravilno uporabo.
- Pred vsako uporabo preglejte aparat in zamenjajte poškodovane dele. Bodite pozorni na iztekajoče gorivo. Prepričajte se, da so vsi elementi za pritrjevanje nameščeni in trdno priviti/zavarovani. V nasprotnem primeru lahko pride do poškodb upravljavca ali oseb v bližini aparata ter materialne škode.
- Posebej upoštevajte nevarnosti poškodb glave, rok in nog.
- Delovno območje zavarujte pred otroki, gledalci in domačimi živalmi, ki morajo upoštevati najmanjšo razdaljo 15 metrov do aparata. Ker tudi v tem primeru obstaja nevarnost zaradi izvrženih predmetov, morajo opazovalci nositi zaščitna očala. Če se delovnemu območju bližajo druge osebe in/ali živali, takoj ustavite motor.

VARNOSTNA NAVODILA ZA APARATE Z BENCINSKIM MOTORJEM

POZOR! Bencin je lahko vnetljiv, njegovi hlapi pa lahko pri vžigu povzročijo eksplozijo. Upoštevajte spodnje previdnostne ukrepe:

- Bencin shranjujte samo v primernih in dovoljenih posodah.
- Izogibajte se virom vžiga v bližini politega goriva. Motor zaženite šele, ko prisotni bencinski hlapi povsem izhlapijo.
- Pred nalivanjem goriva vedno ugasnite motor in počakajte, da se ohladi. Pokrova rezervoarja nikoli ne poskušajte odstranjevati, ko motor še deluje. Gorivo ne nalivajte v rezervoar, če je motor še vroč. Aparata nikoli ne uporabljajte, če pokrov rezervoarja ni pravilno nameščen. Za izpust morebitnega tlaka v rezervoarju, pokrov rezervoarja za gorivo odstranite zelo počasi.
- Pred nalivanjem goriva odstranite zbiralno vrečo.
- Pripravo mešanice za dvotaktne bencinske motorje in nalivanje bencina opravite na prostem in stran od odprtega ognja ali isker. Pokrov rezervoarja počasi snemite šele po izklopu motorja. Pri pripravi mešanice ali nalivanju goriva ne kadite! Polito gorivo na aparatu takoj obrišite.
- Pred vklopom motorja aparat odstranite vsaj 9 metrov od vira in področja nalivanja goriva. Pri nalivanju goriva ali upravljanju aparata ne kadite!

MED OBRATOVANJEM

- Aparata nikoli ne uporabljajte ali zaženite v zaprtih prostorih ali zgradbah. Vdihavanje izpušnih plinov lahko povzroči smrt. Delo z aparatom je dovoljeno samo na prostem.
- Pri delu z aparatom uporabljajte zaščitna očala in zaščito za sluh. Pri delu v prašnem okolju si nadenite tudi zaščitno obrazno ali dihalno masko. Priporočljiva je obleka z dolgimi rokavin.
- Aparata nikoli ne uporabljajte brez potrebne opreme oziroma pribora. Pazite, da sta pihalna/sesalna cev in zbiralna vreča vedno pravilno nameščeni in da je zadrga na zbiralni vreči popolnoma zaprta.
- Pred vzdrževanjem in popravljanjem ugasnite motor. Pred nameščanjem ali odstranjevanjem pihalne/sesalne cevi ali zbiralne vreče izklopite aparat. Stiku z vrtečimi rezili/krili se izognete tako, da počakate da se krilno kolo preneha vrteti.
- Preprečite neželen vklop aparata. Vžigalno vrvico povlecite samo v položaju »start«. Upravljavec in aparat morata med zagonom imeti trdno stojišče. V ta namen upoštevajte navodila za vklop in izklop aparata.
- Ne naprezajte se in ne nagibajte se preveč naprej. Vedno poskrbite za trdno stojišče in ravnotežje.
- Ne dotikajte se motorja ali izpušne cevi, ker se med delovanjem zelo segrejeta in ostaneta vroča tudi še nekaj časa po izklopu.
- Aparata ne uporabljajte z odvitimi ali poškodovanimi deli. Pred ponovno uporabo je treba popraviti vse poškodovane dele.
- Uporabljajte izključno originalne rezervne dele proizvajalca. Ustrezne rezervne dele dobite pri vašem specializiranem prodajalcu. Uporaba drugih rezervnih delov ali opreme lahko povzroči težke poškodbe ali materialno škodo in izgubo pravice do garancije.
- Aparat z vklopljenim motorjem lahko odložite samo na čisto in trdno podlago. Aparat lahko skozi odprtino za sesanje zraka povleče predmete oziroma materiale kot so prod, pesek, prah, trava itd. in jih izvrže iz izstopne odprtine. Možne posledice so poškodbe aparata, materialna škoda ali težke poškodbe drugih oseb in upravljavca.
- Rok, obraza in nog ne približujte gibljivim delom. Ne dotikajte se krilnega kolesa in ga ne poskušajte ustaviti, ko se še vrti.
- Aparata nikoli ne uporabljajte za pršenje kemikalij, gnojil ali drugih snovi, ki morda vsebujejo strupene snovi.

PIHANJE

- Pihalne cevi aparata nikoli ne usmerjajte na ljudi, živali ali okenske šipe. Materiale vedno pihajte stran od ljudi, živali, stekla in trdnih predmetov kot so drevesa, tovornjaki, stene itd.

SESANJE

- Izogibajte se situacijam, kjer bi se zbiralna vreča lahko vnela. Ne delajte v bližini odprtega ognja. Ne sesajte vročega pepela iz kurišča, žara, tabornega ognja itd. Prav tako ne sesajte odvrženih ostankov cigar ali cigaret, dokler niso popolnoma ugasnjeni.
- Aparat je namenjen sesanju suhega materiala, na primer listja, vejic ali papirčkov. Ne poskušajte sesati mokrega materiala in/ali vode, ker lahko poškodujete sesalnik. Prav tako ne sesajte kovine, steklovine ali podobnega, ker lahko to poškoduje krilno kolo.

NADALJNJA VARNOSTNA NAVODILA

- Pred shranjevanjem ali transportom aparata počakajte, da se motor popolnoma ohladi. Aparat med transportom dovolj zavarujte.

- Aparat shranite na suho mesto. Aparat zaklenite ali pa ga odložite na dovolj visoko mesto izven dosega otrok, da tako preprečite nedovoljeno uporabo in poškodbe.
- Aparata nikoli ne polivajte ali škropite z vodo. Ročaji morajo biti vedno suhi, čisti in brez oblog. Aparat očistite po vsaki uporabi. V ta namen upoštevajte navodila za čiščenje in shranjevanje.
- Otroci, mlajši od 16 let, aparata ne smejo uporabljati.

NAVODILA ZA UPORABO SKRBNO SHRANITE.

PRAVILA ZA VARNO OBRATOVANJE

VARNOSTNI IN MEDNARODNI SIMBOLI
V navodilih za uporabo in na različnih mestih na aparatu se lahko pojavijo varnostni in drugi mednarodni simboli ter piktogrami. Da se seznanite z vsemi podatki o varnosti, montaži, obratovanju, vzdrževanju in popravilu, temeljito preberite navodila za uporabo.

SIMBOL	POMEN
	Garantirani nivo jakosti zvoka L_{WA} 108 dB(A
CE	Potrjuje skladnost električnega orodja z direktivami Evropske skupnosti.

SIMBOL	POMEN
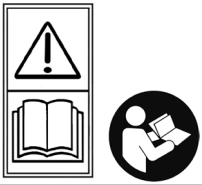	**ZNAK ZA NEVARNOST:** opozarja na nevarnost, svarilo ali potrebno previdnost. Da se izognete težkim poškodbam, je potrebna velika previdnost. Uporablja se lahko v povezavi z drugimi simboli ali piktogrami. **POZOR – PREBERITE NAVODILA ZA UPORABO** Preberite navodila za uporabo in upoštevajte vsa opozorila ter varnostna navodila. Pri neupoštevanju navodil lahko pride do poškodb upravljavca ali drugih oseb.
	UPORABLJAJTE ZAŠČITNA OČALA IN ZAŠČITO ZA SLUH. **POZOR!** Izvrženi predmeti in hrup lahko poškodujejo oči in sluh. Pri delu z aparatom vedno nosite zaščitna očala in ščitnik za ušesa.
	GUMB ZA ČRPANJE GORIVA (POMOČ PRI ZAGONU) Gumb za črpanje goriva pritisnite 10-krat počasi in do konca.
	NEOSVINČEN BENCIN Vedno uporabite čist, svež in neosvinčen bencin.
	OLJE Upoštevajte navodila za uporabo primernega olja.
	POZOR, VROČA POVRŠINA Ne dotikajte se vroče izpušne cevi ali cilindra. Nevarnost opeklin! Med delovanjem se zelo segrejeta in ostaneta vroča še nekaj časa po izklopu.
	Delovno območje zavarujte pred nepooblaščenimi osebami. Aparat lahko izvrže predmete, ki povzročijo poškodbe. Aparata nikoli ne uporabljajte brez dodatnih in zaščitnih naprav. Posebej otroci in živali morajo biti od delovnega območja oddaljeni najmanj 15 m.
	Pozor! Nevarnost poškodb zaradi gibljivih delov aparata! V nobenem primeru ne segajte v odprtine aparata! Zaščitne naprave, ki jih je mogoče odpreti, morajo imeti simbol, ki opozarja na nevarnost. Ustrezen simbol mora biti viden pri zaprti, odprti ali odstranjeni zaščitni napravi.
	LOPUTA ZA ZRAK (CHOKE) A. loputa za zrak POPOLNOMA zaprta. B. loputa za zrak POL odprta. C. loputa za zrak v POLOŽAJU ZA OBRATOVANJE.

SEZNANITE SE S SVOJIM APARATOM

UPORABA

...Pihanje
- Čiščenje vrtov, garaž, dovozov, teras, dvorišč, okoli ograj/zidov itd.

...Sesanje
- Sesanje listja, lažje nesnage itd.

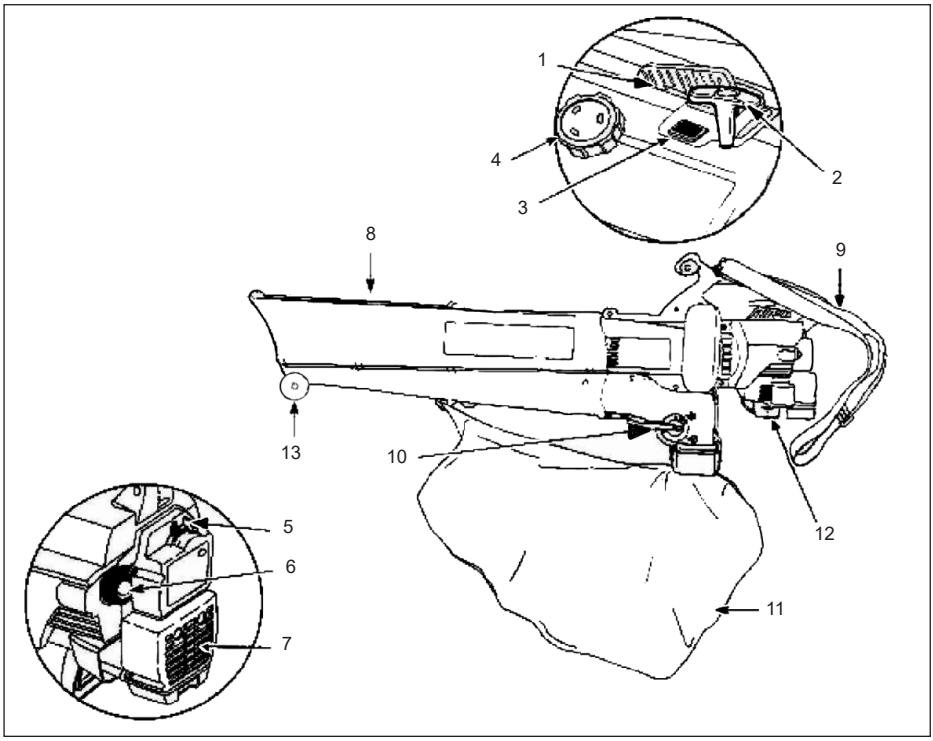

SI Opis delov

1. ročica za plin
2. ročaj zaganjalne vrvice
3. stikalo za vklop/izklop
4. pokrov rezervoarja
5. ročica lopute za zrak
6. črpalka goriva
7. pokrov zračnega filtra/pokrov izpušne cevi
8. pihalna/sesalna cev
9. nosilni pas
10. preklopna ročica
11. zbiralna vreča
12. vžigalna svečka
13. vodilna kolesa

NAVODILA ZA MONTAŽO

NAMEŠČANJE IN ODSTRANJEVANJE PIHALNE/ SESALNE CEVI

NASVET: ob dobavi pihalna/sesalna cev ni nameščena. Za varno in brezhibno delovanje je potrebna pravilna montaža.

Montaža obeh polovic cevi :

1. Sestavite zgornjo in spodnjo sesalno/pihalno cev. Za lažje sestavljanje je treba pritisniti oba zaporna gumba zgoraj in spodaj (slika 1).
2. Na obeh straneh namestite vrezna vijaka (slika 1).

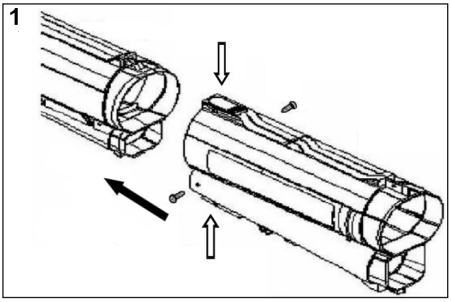

Nameščanje

1. Iz paketa vzemite vijake in matice.
2. Pihalno/sesalno cev pravilno vstavite v odprtino na ohišju motorja tako, da se odprtine na sponah cevi nahajajo nad navojnimi odprtinami na ohišju.

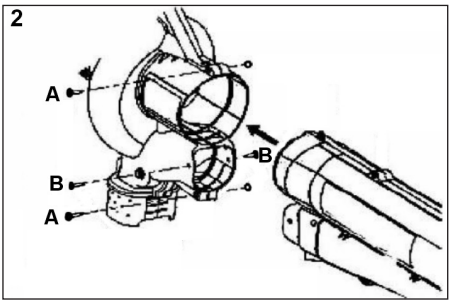

3. 2 navojna vijaka M5 (A) namestite na desno stran ohišja motorja, na levo stran pa 2 pripadajoči matici (slika 2).
4. Vijaka privijte trdno, vendar ne premočno.
5. 2 vrezna vijaka Torx T20 (B) vstavite v odprtini na obeh straneh ohišja (slika 2) in ju trdno privijte, vendar ne premočno.

Pozor!
Pred zagonom se prepričajte, da je sesalna cev pravilno nameščena in privita z vijaki.

Odstranjevanje pihalne/sesalne cevi

POZOR! Pred nameščanjem ali odstranjevanjem delov cevi izklopite motor in počakajte da se krilno kolo ustavi. Tako se boste izognili resnim poškodbam.

1. Odstranite oba vrezna vijaka na obeh straneh ohišja (slika 2).
2. Odstranite oba vijaka in matici s katerima je pihalna/ sesalna cev pritrjena na ohišje (slika 2, slika 3).

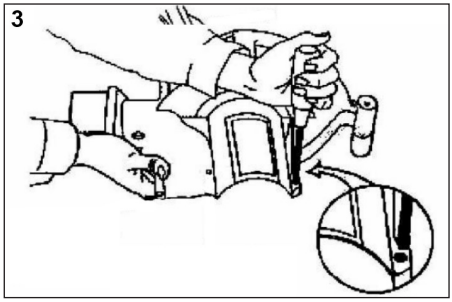

Namestite držalo kolesa

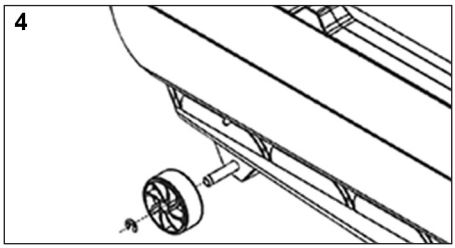

NAMEŠČANJE IN ODSTRANJEVANJE ZBIRALNE VREČE

Nameščanje

1. Zbiralno vrečo pritrdite na kavelj na sesalni/pihalni cevi (slika 5).

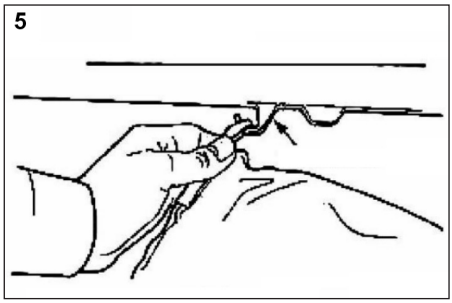

2. Zbiralno vrečo do konca vstavite na nastavek za izpust (slika 6).
3. Za pritrditev zbiralne vreče na obeh straneh uporabite po dva vrezna vijaka (slika 6).
4. Zbiralne vreče po prvi montaži praviloma ni treba več odstranjevati z odvijanjem vijakov, razen pri vzdrževalnih delih.

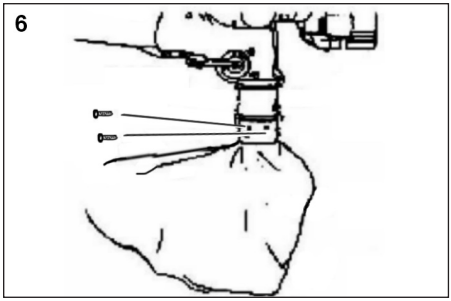

Pozor!
Pred zagonom se prepričajte, da je zbiralna vreča pravilno nameščena in privita z vijaki.

Odstranjevanje

1. Odstranite 4 vrezne vijake, s katerimi je zbiralna vreča na obeh straneh pritrjena na nastavek za izpust na ohišju (slika 6).
2. Cev zbiralne vreče snemite z nastavka.

NAMEŠČANJE IN NASTAVLJANJE NOSILNEGA PASU

NASVET: pred zagonom aparata si nadenite ustrezno nastavljen nosilni pas. (Vendar ga še ne vpnite v držalo.)

1. Pas potisnite skozi srednjo odprtino zaponke pasu.
2. Pas položite čez traverzo in ga potisnite skozi sprednjo režo v zaponki (slika 7).

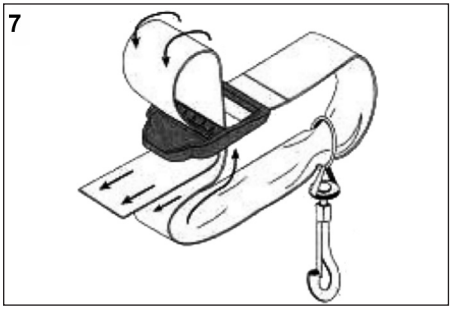

3. Pas povsem raztegnite.
4. Kovinski kavelj pasu pritrdite na držalo na ročaju (slika 8).
5. Pas potegnite čez glavo in si ga nadenite čez rame (slika 9).

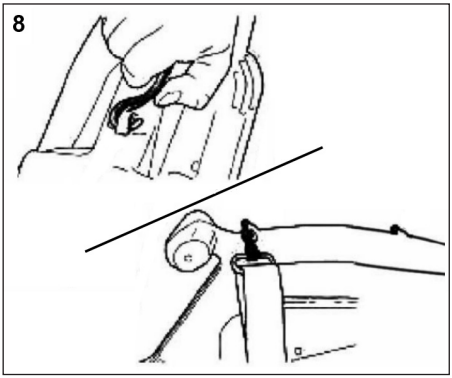

6. Pas v delovnem položaju nastavite na telesno višino upravljavca (slika 9).
   - Pas podaljšate tako, da ga povlečete navzdol in istočasno dvignete konec zaponke (slika 10).
   - Pas skrajšate tako, da pas povlečete skozi zaponko, pri čemer sponko trdno držite (slika 10).

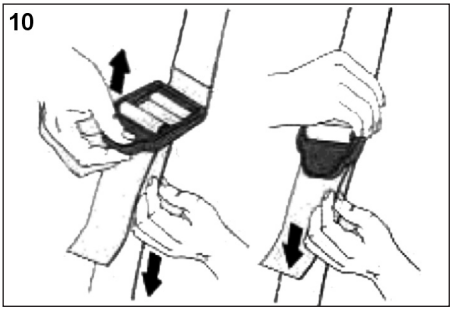

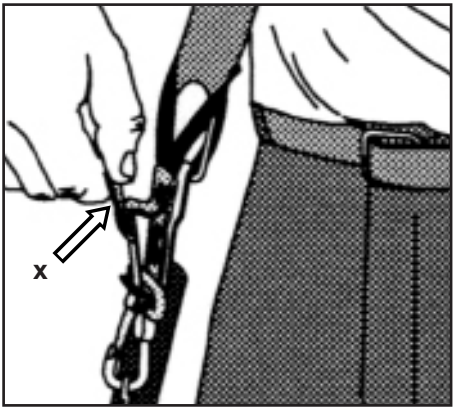

POZOR: Redno preverjajte delovanje hitre sponke (X) za hitro ločitev stroja in pasov v primeru nevarnosti.

TIP OLJA IN BENCINA

Če motor ne teče »gladko« je največkrat vzrok staro in/ali nepravilno zmešano gorivo. Vedno uporabite svežo in čisto gorivo ter natančno upoštevajte navodila za pripravo pravilne mešanice bencina in olja.

PRIPOROČEN TIP OLJA

Uporabljajte kvalitetno sintetično olje, ki je primerno za zračno hlajene dvotaktne motorje.

PRIPOROČEN TIP BENCINA

Vedno uporabite svež neosvinčen bencin (star največ 60 dni).

POZOR! Bencin je lahko vnetljiv, njegovi hlapi pa lahko pri vžigu povzročijo eksplozijo. Pred nalivanjem bencina vedno ugasnite motor in počakajte, da se ohladi. Pri nalivanju bencina ne kadite in ne bodite v bližini isker ali odprtega ognja.

NAVODILA ZA PRIPRAVO MEŠANICE BENCINA IN OLJA

1 liter neosvinčenega bencina v ločeni posodi za bencin skrbno zmešajte s 25 ml sintetičnega olja za dvotaktne motorje (40:1 = 2,5 %). Olja in bencina nikoli ne mešajte v rezervoarju.

Tabela za mešanje goriva

Bencin	Olje za dvotaktne motorje/40:1
1 liter	25 ml
5 litrov	125 ml

VKLOP IN IZKLOP MOTORJA

VKLOP

Bencin zmešajte z oljem in mešanico vlijte v rezervoar. (Glejte navodila za pripravo mešanice bencina in olja.)

POZOR! Težkim poškodbam se izognete tako, da pred polnjenjem rezervoarja z mešanico goriva najprej odstranite zbiralno vrečo. Z bencinom prepojena zbiralna vreča je nevarna za nastanek požara.

NASVET: pred zagonom aparata si nadenite ustrezno nastavljen nosilni pas. (Vendar ga še ne vpnite v držalo.)

NASVET: ročica za plin desno pomeni visoko število vrtljajev. Ročica za plin ostane v svojem položaju, dokler je ne premaknete.

NASVET: če preklopno ročico premaknete na pihanje, se zbiralna vreča pri zagonu motorja ne napihne.

- Preklopno ročico za vrsto delovanja premaknite v zgornji položaj (pihanje). Glejte navodila za pihanje.
- Stikalo za vklop premaknite na položaj I (slika 11).

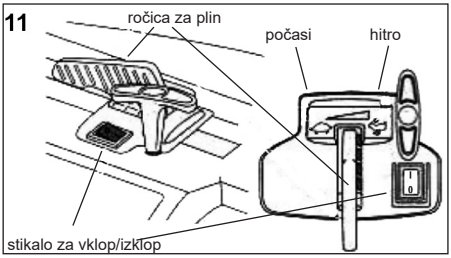

- Gumb za črpanje goriva 10-krat počasi in do konca pritisnite navzdol ter ga izpustite. Gorivo se mora v gumbu za črpanje občutiti in videti (slika 12). Če v gumbu ni goriva, gumb pritiskajte toliko časa, da gorivo priteče.
- Ročico za zrak premaknite v položaj A (slika 12).

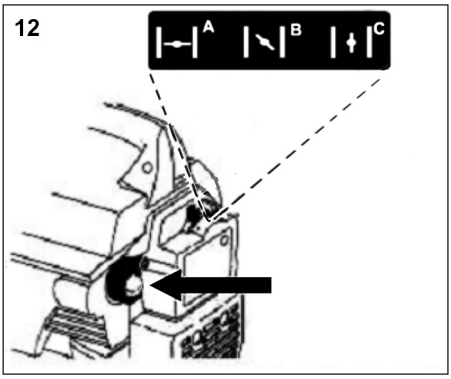

- Aparat postavite na tla in ročico za plin premaknite v položaj »hitro« oziroma »visoko število vrtljajev« (slika 11).
- 2 do 5 krat sunkovito povlecite zaganjalno vrvico (slika 12), dokler se motor ne poskuša zagnati.
- Ročico za zrak premaknite v položaj B (slika 12).
- 1 do 3 krat sunkovito povlecite zaganjalno vrvico (slika 13), dokler se motor ne zažene.

13

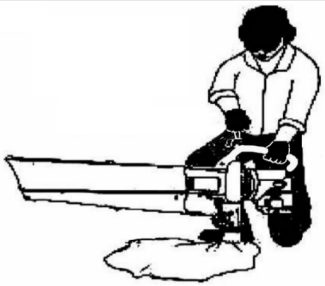

- Če se motor ne zažene, ponovite korake od 3 do 8.
- Počakajte 5 do 10 sekund, da se motor segreje. Ročico za zrak premaknite v položaj C (slika 12).
- Zavzemite delovni položaj in nosilni pas obesite v ustrezno držalo.

NASVET: če se motor pri startu ne zažene, ročico za zrak prestavite v položaj C. Ročico za plin pomaknite v položaj »hitro« (slika 11). Sunkovito povlecite zaganjalno vrvico, motor bi se moral po treh do osmih potegih zagnati.

NASVET: če je motor pred zagonom že vroč, ga lahko zaženete brez uporabe lopute za zrak (choke). Ročico za plin prestavite na položaj »hitro« (slika 11) in motor zaženite z ročico za zrak v položaju B (slika 12).

IZKLOP

- Ročico za plin prestavite v položaj »prosti tek« (slika 11). Počakajte, da se motor v prostem teku ohladi.
- Stikalo za vklop/izklop prestavite v položaj »STOP« (0) in počakajte, da se motor popolnoma ustavi (slika 11).

OBRATOVANJE

DRŽANJE APARATA

Pred delom zavzemite delovni položaj (slika 14) in preverite spodnje točke:

- Uporaba primerne delovne obleke, zaščitnih očal, ščitnika za ušesa, rokavic, dolgih hlač in obleke z dolgimi rokavi.

14

NASVETI ZA DELO Z APARATOM

- Pred delom se prepričajte, da je zadrga zbiralne vreče popolnoma zaprta.
- Pred zagonom, aparata ne usmerjajte v lahke predmete okoli ali na osebe.
- Aparat mora biti v brezhibnem stanju z nameščeno cevjo in zaščitnimi napravami.
- Aparat med delom vedno držite z obema rokama. Aparat trdno držite na sprednjem in zadnjem ročaju.
- Za zmanjšanje tveganja poškodb sluha zaradi visoke ravni hrupa, je potrebna uporaba ščitnika za ušesa.
- Bodite pozorni na otroke, domače živali, odprta okna in sveže oprane avtomobile ter umazanijo pihajte v nasprotno smer.
- Delovno območje po delu pospravite. Odpadke odstranite v predvidene posode.

PIHANJE

- Zaženite motor. Upoštevajte navodila za vklop in izklop aparata.
- Preklopno ročico za vrsto delovanja prestavite v zgornji položaj (pihanje) (slika 15).

NASVET: aparata nikoli ne uporabljajte s preklopno ročico v srednjem položaju med obema vrstama delovanja.

- Pas povlecite čez glavo in ga obesite čez rame ter pravilno nastavite. Upoštevajte navodila za nameščanje in nastavljanje nosilnega pasu.

15

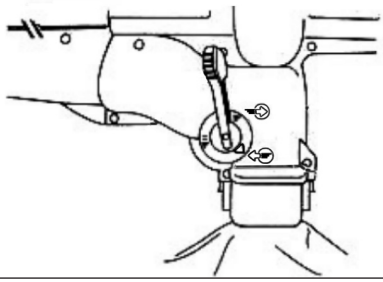

- Aparat za pihanje držite, kot prikazujejo slike 16, 17 in 18. Konec sesalne/pihalne cevi premikajte nekaj centimetrov nad tlemi sem ter tja. Počasi se premikajte naprej in zbrano nesnago imejte pred sabo.
- Za večino del s pihanjem v suhem okolju je najprimernejše nižje število vrtljajev. Visoko število vrtljajev je primerno za premikanje težjih predmetov na primer večje umazanije ali proda.
- Pihanje uporabite za čiščenje okoli dreves, grmovja in/ali cvetličnih gredic (slika 16).
- Pihanje uporabite za čiščenje okoli zgradb in za normalno čiščenje (slika 17).

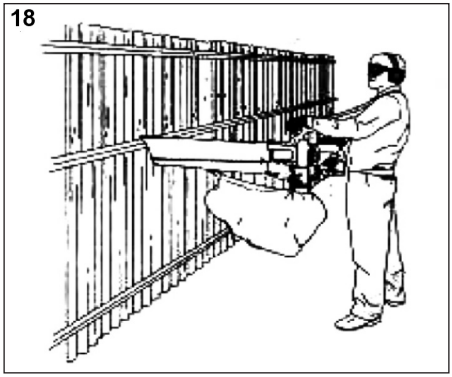

- Aparat uporabljajte za čiščenje sten, previsov in zaščitnih sten (slika 18).

SESANJE

1. Zaženite motor. Upoštevajte navodila za vklop in izklop aparata.
2. Preklopno ročico za vrsto delovanja prestavite v spodnji položaj (sesanje) (slika 19).
   NASVET: aparata nikoli ne uporabljajte s preklopno ročico v srednjem položaju med obema vrstama delovanja.
3. Pas povlecite čez glavo in ga obesite čez rame ter pravilno nastavite. Upoštevajte navodila za nameščanje in nastavljanje nosilnega pasu.
4. Aparat s sesalno cevjo držite upognjen nekoliko navzdol in cev premikajte nekaj centimetrov nad tlemi sem ter tja, ter posesajte lažjo nesnago (slika 20). Manjši listi in vejice se zberejo v zbiralni vreči in se pri stiku s krilnim kolesom zdrobijo – tako lahko zbiralna vreča sprejme veliko več nesnage.

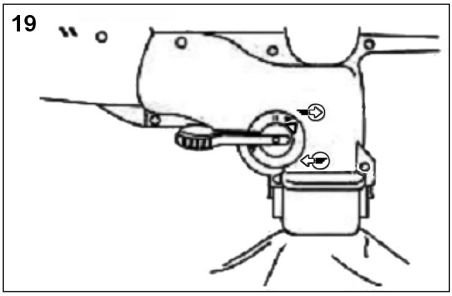

ODSTRANJEVANJE BLOKAD V SESALNI CEVI IN KRILNEM KOLESU

1. Stikalo za vklop/izklop prestavite na položaj IZKLOP (0) (slika 11) in počakajte, da se krilno kolo popolnoma ustavi.
2. Neželen vklop motorja preprečite tako, da snamete vžigalni kabel.
3. Snemite sesalno cev in zbiralno vrečo.
4. Odstranite ves material, ki blokira cev in krilno kolo. Preglejte, ali je krilno kolo mogoče poškodovano. Krilno kolo poženite z roko in se tako prepričajte, ali ste blokado odstranili v celoti.
5. Ponovno namestite sesalno cev in zbiralno vrečo.
6. Ponovno priključite vžigalni kabel.

PRAZNJENJE ZBIRALNE VREČE

1. Odprite sprijemalno zapiralo zbiralne vreče (slika 21).
2. Zbiralno vrečo povlecite z nastavka in odstranite kavelj na sesalni cevi.
3. Odprite zadrgo in vsebino izpraznite v smetnjak ali vedro za odpadke.

4. Po praznjenju vrečo preobrnite in krepko stresite, da odstranite ves prah ter ostalo umazanijo.
5. Zaprite zadrgo in ponovno namestite zbiralno vrečo.

21

21

21

VZDRŽEVANJE IN SERVIS

ZRAČNI FILTER

1. **NASVET:** za odstranjevanje pokrova zračnega filtra/izpuha, mora biti ročica za zrak v položaju B (slika 22).
2. Odstranite štiri (4) vijake, s katerimi je privit pokrov zračnega filtra/izpuha (slika 22). Uporabite ploščat izvijač ali izvijač T-20 Torx.
3. Z motorja snemite pokrov. Pri tem ne uporabite prevelike moči.

22

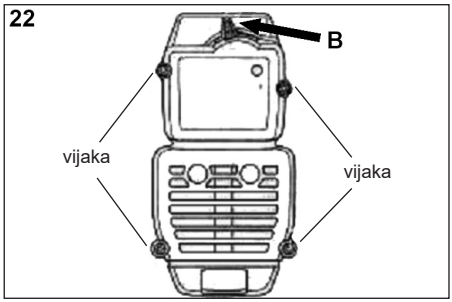

Čiščenje zračnega filtra

Zračni filter očistite in naoljite vsakih 10 obratovalnih ur. Zračni filter je pomemben del, ki ga je treba redno vzdrževati. Zaradi prekinitve vzdrževanja zračnega filtra preneha veljati pravica do garancije.

1. Odstranite pokrov zračnega filtra/izpuha. Upoštevajte navodila za nameščanje pokrova zračnega filtra/izpuha.
2. Zračni filter vzemite z zadnje strani pokrova zračnega filtra/izpuha (slika 23).

23

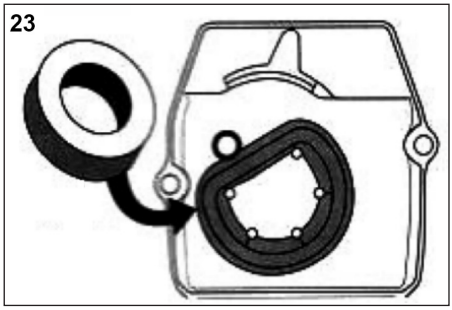

3. Filter operite z vodo in nekaj čistila (slika 24). Filter na koncu temeljito sperite s čisto vodo. Odvečno vodo v filtru izžemite in počakajte, da se filter popolnoma posuši.

24

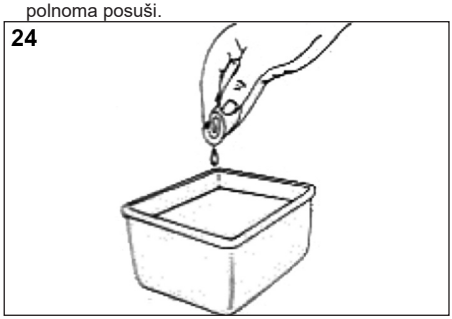

4. Na filter nanesite dovolj čistega olja (slika 25).

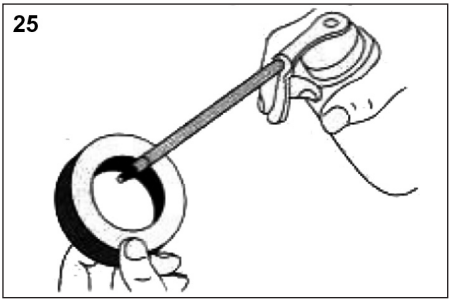

5. Za porazdelitev in odstranitev odvečnega olja, filter stisnite (slika 26).
6. Zračni filter ponovno vstavite v pokrov zračnega filtra/izpuha (slika 23).
   NASVET: pri uporabi aparata brez zračnega filtra in pokrova zračnega filtra/izpuha preneha veljati pravica do garancije.

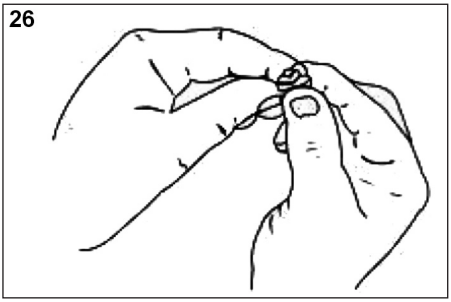

Nameščanje pokrova zračnega filtra/izpuha

1. Pokrov zračnega filtra/izpuha vstavite na zadnjo stran uplinjača in izpuha.
   NASVET: za nameščanje pokrova zračnega filtra/izpuha, mora biti ročica za zrak v položaju B (slika 22).
2. V odprtine na pokrovu zračnega filtra/izpuha vstavite štiri (4) vijake in jih privijte (slika 22). Uporabite ploščat izvijač ali izvijač T-20 Torx. Ne uporabite prevelike moči.

MENJAVA VŽIGALNE SVEČKE

Uporabite vžigalno svečko tipa RDJ8J (ali enakovredno). Pravilen razmak med elektrodama je 0,5 mm. Pravilno delovanje vžigalne svečke preverite vsakih 50 obratovalnih ur in jo po potrebi zamenjajte.

1. Izklopite motor in počakajte, da se ohladi. Trdno primite vžigalni kabel in vtič snemite z vžigalne svečke.
2. Odstranite umazanijo okoli navoja. Vžigalno svečko odvijte s cilindra. Uporabite ključ za vžigalne svečke premera 16 mm (5/8 cole) in svečko odvijte v nasprotni smeri urnega kazalca.
3. Zamenjajte poškodovane, zelo umazane ali zaradi korozije načete vžigalne svečke. Razmak med elektrodama nastavite z debelinskim metrom na 0,5 mm (slika 27).

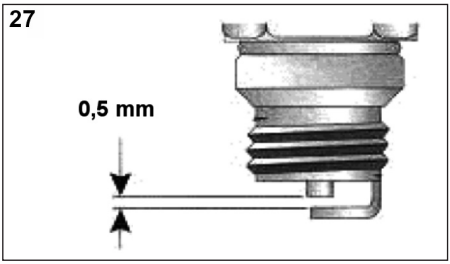

4. Vžigalno svečko s pravilno nastavljenim razmakom med elektrodama vstavite v glavo cilindra. Svečko privijte s ključem za vžigalne svečke premera 16 mm (5/8 cole) v smeri urnega kazalca. Ne uporabite prevelike moči. Če boste uporabili momentni ključ, svečko privijte z 12,3 do 13,5 Nm.

ČIŠČENJE IN SHRANJEVANJE

ČIŠČENJE APARATA

Za čiščenje zunanjosti aparata in prezračevalnih odprtin uporabite krtačko.

ČIŠČENJE ZBIRALNE VREČE

1. Zbiralno vrečo očistite po vsaki uporabi in tako preprečite poslabšanje njenega stanja ter zastoj kroženja zraka, kar lahko povzroči upad zmogljivosti sesanja.
2. Zbiralno vrečo temeljito očistite. Uporabljajte zaščitna očala in dihalno masko. Po praznjenju vrečo preobrnite in krepko stresite, da odstranite ves prah ter ostalo umazanijo.
3. Vrečo operite enkrat na leto ali po potrebi:
   a. odstranite zbiralno vrečo.
   b. zbiralno vrečo preobrnite (notranjo stran navzven);
   c. zbiralno vrečo obesite.
   d. previdno jo poškropite s cevjo.
   e. počakajte, da se vreča posuši.
   f. vrečo ponovno preobrnite (zunanja stran navzven) in jo namestite na aparat.

SHRANJEVANJE

- Pred shranjevanjem aparata počakajte, da se motor ohladi.
- Nepooblaščenemu dostopu ali poškodbam se izognete tako, da aparat shranite v zaklenjen prostor.
- Aparat shranite v suh in dobro prezračevan prostor.
- Aparat shranite izven dosega otrok.

DOLGOROČNO SHRANJEVANJE

Če je aparat treba shraniti za daljši čas:

1. Vso količino goriva izlijte v primerno posodo za gorivo. Ne uporabljajte goriva, ki je bil shranjen več kot 60 dni. Staro gorivo odstranite v skladu z lokalnimi predpisi.
2. Zaženite motor in počakajte, da samodejno ugasne, kar je dokaz, da v rezervoarju ni več goriva.
3. Počakajte, da se motor ohladi. Odstranite vžigalno svečko in v cilinder nalijte 30 ml kvalitetnega motor-

nega olja. Za porazdelitev olja, počasi povlecite vžigalno vrvico. Vžigalno svečko ponovno namestite nazaj.

NASVET: pred ponovno uporabo aparata po daljšem shranjevanju, odstranite vžigalno svečko in iz cilindra izpustite vso olje.

4. Aparat temeljito očistite in preglejte, ali je kateri del odvit oziroma poškodovan. Popravite ali zamenjajte poškodovane dele in privijte odvite vijake, matice ali sornike. Aparat je tako pripravljen za shranjevanje.

TRANSPORT

- Pred transportom počakajte, da se aparat ohladi.
- Aparat med transportom zavarujte.
- Pred transportom iz rezervoarja odstranite vso gorivo.
- Pred transportom trdno privijte pokrov rezervoarja.

ODSTRANJEVANJE IN VAROVANJE OKOLJA

Ostankov olja za verige oziroma mešanice za dvotaktne motorje nikoli ne izlivajte v odtok oziroma kanalizacijo ali na tla, ampak ga odstranite okolju prijazno in ga na primer odnesite na posebno zbirališče.

Odsluženega aparata v nobenem primeru ne odstranite skupaj z navadnimi gospodinjskimi odpadki, ampak ga namenite reciklaži. Izpraznite rezervoar za olje in bencin ter ostanke odnesite na zbirališče. Aparat prav tako odnesite na zbirališče za recikliranje. Tam bodo plastične in kovinske dele ločili in ji reciklirali. Podrobnejše informacije dobite pri vaši občinski ali mestni upravi.

NAROČANJE NADOMESTNIH DELOV

Če potrebujete opremo ali rezervne dele, se obrnite na pooblaščen servis.

Za delo s tem strojem ne uporabljajte rezervnih delov, ki jih ni priporočil proizvajalec. V nasprotnem primeru lahko pride do resnih poškodb upravljavca, predmetov v bližini ali samega stroja.

Pri naročanju nadomestnih delov navedite naslednje podatke:

- Tip naprave
- Številka artikla naprave

ODSTRANJEVANJE MOTENJ

MOTORJA NI MOGOČE ZAGNATI.

VZROKI	UKREPI
- Prazen rezervoar za gorivo	- Rezervoar napolnite z gorivom.
- Gumba za črpanje goriva niste dovolj trdo ali dovoljkrat pritisnili.	- Gumb za črpanje goriva pritisnite desetkrat počasi in do konca.
- Motor je med zagonom ugasnil.	- Zagon izvedite z ročico za zrak v položaju B.
- Staro in nepravilno zmešano gorivo	- Gorivo izpustite iz rezervoarja in ga napolnite s svežo mešanico.
- Vžigalna svečka, načeta zaradi korozije	- Vžigalno svečko zamenjajte ali očistite.

MOTOR NE DELUJE V PROSTEM TEKU.

VZROKI	UKREPI
- Zračni filter je zamašen	- Zračni filter zamenjajte ali očistite.
- Staro in nepravilno zmešano gorivo	- Gorivo izpustite iz rezervoarja in ga napolnite s svežo mešanico.
- Napačna nastavitev uplinjača	- Uplinjač naj nastavi pooblaščena servisna delavnica.

MOTOR NE POVEČUJE ŠTEVILA VRTLJAJEV.

VZROKI	UKREPI
- Staro in nepravilno zmešano gorivo	- Gorivo izpustite iz rezervoarja in ga napolnite s svežo mešanico.
- Napačna nastavitev uplinjača	- Uplinjač naj nastavi pooblaščena servisna delavnica.

PADEC ALI POJEMANJE MOČI MOTORJA.

VZROKI	UKREPI
- Staro in nepravilno zmešano gorivo	- Gorivo izpustite iz rezervoarja in ga napolnite s svežo mešanico.
- Napačna nastavitev uplinjača	- Uplinjač naj nastavi pooblaščena servisna delavnica.

APARAT NE SESA ALI PIHA.

VZROKI	UKREPI
- Zbiralna vreča je polna.	- Izpraznite zbiralno vrečo. Upoštevajte navodila za praznjenje zbiralne vreče
- Sesalna/pihalna cev je zamašena.	- Odstranite blokado. Upoštevajte navodila za odstranjevanje blokade iz sesalne cevi in krilnega kolesa.
- Krilno kolo je blokirano.	- Odstranite blokado. Upoštevajte navodila za odstranjevanje blokade iz sesalne cevi in krilnega kolesa.
- Krilno kolo je poškodovano.	- Aparat odnesite v servisno delavnico.

Bencinski sesalnik za listje IBLS 31

TEHNIČNI PODATKI

MOTOR	
Tip motorja	zračno hlajen, dvotakten
Delovna prostornina	31 cm^3
Maks. moč motorja v skladu s standardom ISO 8893	0,75 kW
Maks. število vrtljajev	7.800 min^{-1}
Število vrtljajev v prostem teku	3.800 min^{-1}
Vžig	CDI
Razmak med elektrodama (vžigalna svečka)	0,5 mm
Mešanica za dvotaktne motorje	40:1
Tip uplinjača	membranski uplinjač, neodvisen od položaja
Tip zaganjalnika	zaganjalnik z zagonsko vrvico
Vsebina rezervoarja	415 ml

SESANJE/PIHANJE	
Regulator števila vrtljajev	sklopna ročica, fiksna
Hitrost pihanja	do 250 km/h
Maks. moč sesanja	do 12 m^3/min
Razmerje drobljenja	do 10:1
Prostornina zbiralne vreče	45 litrov
Nosilni pas	enostaven, s hitrim zapiralom
Teža (brez goriva)	6,47 kg

Naslednje vrednosti so bile izmerjene pri pihanju: EN 155503:2009		
Maks. vibracije (število vrtljajev med delovanjem)	14,8 m/s^2	K=1,5 m/s^2
Nivo zvočnega tlaka LpA (število vrtljajev med delovanjem)	92,6 dB(A)	K=3,0 dB(A)
Nivo zvočne moči LwA (število vrtljajev med delovanjem)	108,0 dB(A)	

Podatki o emisiji hrupa v skladu z Zakonom o varnosti naprav in proizvodov (GPSG) oz. s strojno direktivo ES: raven zvočnega tlaka na delovnem mestu lahko preseže 80 dB (A). V tem primeru je treba upoštevati zaščitne ukrepe (npr. uporaba ščitnika za ušesa).

ES-izjava o skladnosti

Podjetje **ikra GmbH, Schlesierstraße 36, D-64839 Münster-Germany**, na lastno odgovornost izjavlja, da je **bencinski sesalnik za listje BLS 31**, na katerega se izjava nanaša, v skladu z ustreznimi varnostnimi in zdravstvenimi zahtevami smernice o strojih **2006/42/ES**, EMC-smernice **2014/30/EU**, smernice o izpuhih **2017/656/EU** in smernice o hrupu **2000/14/ES+2005/88/ES** ter njihovimi spremembami. Za ustrezno izpolnjevanje varnostnih in zdravstvenih zahtev v smernicah ES so uporabljene naslednji standardi in/ali tehnične specifikacije:

EN 15503:2009+A1:2013
AfPS GS 2014:01 PAK
EK9-BE-82:2013
EN ISO 14982:2009

Izmerjena raven zvočne moči	107,0 dB (A)
Zagotovljena raven zvočne moči	108,0 dB (A)

Postopek ugotavljanja skladnosti je v skladu z dodatkom V/smernica 2000/14/ES.

Leto izdelave je natisnjeno na tipski ploščici in se dodatno lahko ugotovi na podlagi zaporedne serijske številke.

Münster, 28.06.2019

Matthias Fiedler, Senior Product Manager Ikra GmbH

Hranjenje tehnične dokumentacije: Ikra GmbH, Schlesierstrasse 36, 64839 Münster, Germany

Garancijski pogoji

Za to bencinsko orodje dajemo, neodvisno od obveznosti prodajalca iz kupne pogodbe do kupca, naslednjo garancijo:

Garancijski čas znaša 24 mesecev in se začne z nakupom, ki se dokazuje z originalnim računom. Pri komercialni uporabi ali izposoji se garancijski čas zniža na 12 mesecev. Garancija ne zajema delov, ki se hitro obrabijo, škode, ki je nastala zaradi uporabe napačnih priključkov, popravil z neoriginalnimi rezervnimi deli, uporabe sile, udarcev in zloma ter namerne preobremenitve motorja.

Zamenjava v okviru garancije zajema samo poškodovane dele in ne celega aparata. Garancijska popravila lahko opravlja samo pooblaščena delavnica ali servisna služba. Pri tujem posegu garancija preneha veljati.

Poštnina, stroški pošiljanja in posledični stroški so breme kupca

.

CTC – UNIT d.o.o., Cesta Dolomitskega odreda 10, 1000 Ljubljana, telefon: 08 205 2540, info@ctc-unit.com

Garancijski list št.

Izdelek

Tip

tovarniška št. _____

garancijska doba 24 (štiriindvajstet) mesecev

datum izročitve blaga _____

podpis prodajalca _____

žig

Garancijska izjava

Izdajatelj garancijskega lista prevzame obveznost, da bo izdelek v garancijskem roku brezhibno deloval **in jamči za lastnosti ali brezhibno delovanje v garancijskem roku, ki začne teči z izročitvijo blaga potrošniku**. V garancijskem roku bomo odstranili vse pomanjkljivosti in okvare na izdelku, ki bi nastale ob normalni uporabi izdelka, pod pogojem, da v izdelek niso posegale osebe, ki nimajo pooblastila izdajatelja garancijskega lista in da so bili uporabljeni originalni deli. Če izdelek ne bo popravljen v 45. dneh, ga bomo zamenjali. Garancija velja, če je datum izročitve na garancijskem listu potrjen z žigom in podpisom prodajalca in s predložitvijo originalnega računa o nakupu. V garancijskem roku poravnamo stroške v zvezi z odstranitvijo pomanjkljivosti ali okvar ter stroške morebitnega prevoza pokvarjenega izdelka, če bo izdelek poslan v trgovino v kateri je bil kupljen. Stroške prevoza bomo obračunali po veljavni poštni tarifi. **Reklamacijo izdelka bomo upoštevali samo, če je izdelek v popravilo dostavljen skupaj s celotnim pripadajočim priborom in kompletno originalno embalažo. V primeru, da je aparat poslan na servis v brezhibnem stanju, zaračunavamo stroške diagnostike aparata in prevozne stroške.** Garancijski rok bo podaljšan za toliko dni, kolikor je trajalo popravilo izdelka. Servisiranje izdelka in rezervni deli so zagotovljeni za dobo 3 (treh) let po preteku garancijske dobe; Uradni list RS, št. 73 z dne 29.7.2003. **Ozemeljsko območje veljavnosti garancije:** Republika Slovenija

Opozorilo: Garancija ne izključuje pravic potrošnika, ki izhajajo iz odgovornosti, prodajalca za napake na blagu. Dajalec garancije jamči za lastnosti ali brezhibno delovanje v garancijskem roku, ki začne teči z izročitvijo blaga potrošniku

POOBLAŠČENI SERVIS:

İÇERİK TABLOSU

- **Giriş**.....2
- **Amacına uygun kullanım**.....2
- **Güvenli Çalıştırma Kuralları**.....3-6
  - Önemli Güvenlik Bilgileri.....3
  - Güvenlik ve Uluslar arası Semboller.....4
  - Cihazınızı Tanıyın.....6
- **Kurulum Talimatlrı**.....7-8
  - Yaprak Çöp Toplama Makinesini / Vakum Borusunu Ekleme ve Çıkarma.....7
  - Destek tekerinin montajı.....7
  - Vakum Torbasını Ekleme ve Çıkarma.....7
  - Omuz Emniyet Kemerini Ayarlamak ve Takmak.....8
- **Yağ ve Benzin Bilgisi**.....9
- **Çalıştırma ve Durdurma Talimatları**.....9-10
- **Çalıştırma Talimatları**.....10-12
  - Yaprak Çöp Toplama Makinesini / Vakumu Tutma.....10
  - Çalıştırma İpuçları.....10
  - Yaprak Çöp Toplama Makinesi Olarak Çalıştırma.....10
  - Vakum Olarak Çalıştırma.....11
  - Pervaneyi/Tıkanmış Boruyu Temizleme.....11
  - Vakum Torbasını Boşaltma.....11
- **Bakım ve Onarım Talimatları**.....12-13
  - Hava Filtresinin Bakımı.....12
  - Bujinin Değiştirilmesi.....13
- **Temizleme ve Saklama**.....13-14
- **Atıkların İmha Edilmesi ve Çevresel Koruma**.....14
- **Yedek Parça Siparişi**.....14
- **Arıza Giderme Çizelgesi**.....14-15
- **Teknik Özellikler**.....15
- **Uygunluk Taahhütnamesi**.....16
- **Garanti**.....16

AMBALAJIN İÇERİĞİ

Ambalaj aşağıdaki parçaları içermektedir:

- Parçalamalı Yaprak Çöp Toplama Makinesi/Vakum Aleti, Model IBLS 31
- Yaprak Çöp Toplama Makinesi/Vakum Borusu
- Omuz Emniyet Kemeri
- Vakum Torbası
- Malzeme Paketi
- Operatörün Kullanım Kılavuzu

NOT: Ekipmanın çalışması ya da bakımı için hayati bilgiler yada talimatlar tavsiye eder.

DİKKAT : Güvenlik uyarılarına hatalı bakmak mülke zarar verebilir ya da sizin ya da başkalarının yaralanmanıza sebep olabilir.Kişisel yaralanma,yangın riski ve elektrik çarpmasını engellemek için daima güvenlik talimatlarını / notlarını takip edin .

2-DEVİRLİ PARÇALAMALI YAPRAK ÇÖP TOPLAMA MAKİNESİ / VAKUM ALETİ MODEL IBLS 31

GİRİŞ

BU KILAVUZ ÖNEMLİ BİLGİLER İÇERMEKTEDİR.

LÜTFEN SAKLAYINIZ!

TEŞEKKÜRLER

Bu kaliteli ürünü aldığınız için teşekkür ederiz.
Bütün kılavuzu okuyun ve yeni dış saha aletinizi uygun koşullarda saklamak için tüm talimatları takip edin .

NOT: GARANTİ HİZMETİ TALEBİNİZ İÇİN SATIN ALDIĞINIZIN KANITI OLACAKTIR.

Ekipmanı çalıştırmadan ya da başlatmadan önce bu kılavuzu dikkatle okuduğunuzdan ve anladığınızdan emin olun.

Güvenlik sembollerinin amacı dikkatinizi olası tehlikelere çekmektir.

Güvenlik sembolleri ve açıklamaları dikkatinizi ve anlamanızı gerektirir.

Güvenlik uyarılarının kendisi herhangi bir tehlikeyi bertaraf etmez. Belirtilen uyarı ve tanıtımlar kaza önleme ölçütlerini karşılamamaktadır.

SEMBOL	**ANLAMI**
GÜVENLİK ALARMI SEMBOLÜ:	Tehlike,uyarı ya da dikkat gerekliliği anlamını içerir.Ciddi kişisel yaralanmalardan kaçınmak için dikkat gereklidir. Diğer semboller veya resim yazılarıyla bağlantılı olarak kullanılabilir.

Amacına uygun kullanım

Ağaç yaprak emicisi sadece aşağıdaki şekillerde kullanılır:
1. Ağaç yaprak emicisi olarak kuru ağaç yapraklarının emdirilmesi içindir.
2. Üfleyici olarak kuru ağaç yapraklarını bir araya toplamak veya bunları zor ulaşılan yerlerden (örn. araçların altından) gidermek içindir.

Emme konumunda ayrıca ağaç yaprakların hacmini yakl. 10:1 oranında azaltarak, biriktirme torbasında daha az yer kaplamalarını ve biriktirilen malzemenin aynı zamanda olası bir kompostlamaya hazırlanmasını sağlayan ufaltıcı işlevini de yerine getirmektedir.

Bu kullanma kılavuzundaki talimatlardan farklı her türlü başka kullanım, makinede hasarlara neden olabilir ve kullanıcısı için ciddi tehlikeler anlamına gelebilir.

Garanti hakkınızı kaybetmemek ve ürün güvenliği açısından lütfen güvenlik hükümlerine mutlaka dikkat ediniz.

Kalıcı Tehlikeler

Yapısına bağlı olarak bütün kalan riskler tamamıyla hariç bırakılamamaktadır.

Diğer riskler “Güvenlik açıklamalarına” ve “Usul ve kurallara uygun kullanıma” ve kullanma kılavuzuna tam olarak dikkat edildiğinde minimum seviyeye düşürülebilinir.

Dikkat ve duyarlı davranış insanların yaralanması veya maddi hasar oluşması riskini azaltır.

Uyarı! Makine işletim sırasında elektromanyetik bir alan oluşturur. Bu alan bazı durumlarda etkin ya da pasif tıbbi implantlara zarar verebilir. Ciddi ya da ölümcül yaralanma tehlikesini azaltmak için tıbbi implant kullanan kişilerin makineyi kullanmadan önce doktoruna ya da tıbbi implant üreticisine sorması tavsiye edilir.

GÜVENLİ ÇALIŞMA İÇİN KURALLARI

ÖNEMLİ GÜVENLİK BİLGİLERİ

BİRİMİ ÇALIŞTIRMADAN ÖNCE BÜTÜN AÇIKLAMALARI OKUYUN!

- Operatörün kullanım kılavuzunu dikkatlice okuyun. Kontrollere aşina olduğunuzdan ve makineyi kullanmaya uygun olduğundan emin olun.
- Makineyi kullanmadan önce inceleyin.Zarar görmüş parçaları yenileyin.Benzin sızıntısını kontrol edin.Bütün kilitlerin yerinde ve güvenle yerine oturduğundan /sıkıldığından emin olun.Hata yapmak makineye zarar verdiği kadar operatörün ya da izleyicilerin kişisel yaralanmalarıyla sonuçlanabilir.
- Baş,eller ve ayakların yaralanmasına karşı dikkatli olun.
- Sahadan çocukları,izleyicileri ve hayvanları uzak tutun.Çalışma sahasının en az 15 mt (50 ft) yarıçapı mesafe dışında tutun.Fırlayan ürünlerden dolayı izleyiciler için hala yaralanma riski vardır.İzleyiciler gözlerini koruyucu gözlük takarak korumalıdırlar. Bir insana ve / veya hayvana yaklaştıysanız motoru derhal kapatın.

BENZİN BİRİMİ İÇİN GÜVENLİK UYARILARI

UYARI: Benzin (petrol) yüksek derecede yanıcıdır ve dumanı ateşlenirse patlayabilir. Aşağıdaki önlemleri alın:

- Benzini sadece özel olarak tasarlanmış ve bu tür malzemeleri saklamak için onaylanmış konteynerlerde depolayın.
- Dökülmüş benzin için ateşleme kaynağı oluşturmaktan kaçının. Benzin dumanı dağılana kadar motoru çalıştırmayın.Petrol tankını doldurmadan önce daima motoru durdurun ve soğumasına izin verin.Motor çalışırken asla tankın kapağını çıkarmayın.Motor sıcakken asla petrol tankını doldurmayın.Makineyi tank kapağı çıkmışken yada uygun şekilde oturmamışken çalıştırmayın.Tankın içindeki basıncı serbest bırakmak için petrol tank kapağını hafifçe gevşetin.
- Yakıt doldurmadan önce vakum torbasını çıkartın.
- İyi havalanmış ve kıvılcım ya da alev olmayan alanda yakıt doldurun ya da karıştırın.Benzin kapağını sadece motoru durdurduktan sonra çıkartın. Yakıt doldururken ya da benzin karıştırırken sigara içmeyin ! Dökülen yakıtı makineden derhal silin.
- Motoru çalıştırmadan önce makineyi yakıt doldurma kaynağından en az 9 metre (30 feet) ileriye taşıyın ve yerleştirin.
- Makineyi çalıştırırken ya da petrol eklerken sigara içmeyin!

BİRİMİ ÇALIŞTIRIRKEN

- Makineyi asla kapalı bir oda ya da bina içerisinde başlatmayın ya da çalıştırmayın. Zehirli gaz solumak öldürebilir! Makineyi sadece iyi havalanmış dış mekanda çalıştırın.
- Bu makineyi çalıştırdığını zaman güvenli gözlükler ya da koruyucu gözlük ve kulak / işitme koruyucu kullanın.Eğer tozlu bir çalışma alanında iseniz yüz ya da toz maskesi giyin.
- Uygun ekipman takılı olmadan makineyi çalıştırmayın.Bu makineyi kullandığınız zaman daima Yaprak Çöp Toplama Makinesi/Vakum Borusu nu,vakum torbasını takın ve vakum torbasının tamamen kapalı olduğundan emin olun.
- Motoru bakım ve onarım için durdurun ve kapayın. Yaprak Çöp Toplama Makinesi/Vakum Borusunu yada vakum torbasını çıkarmak ya da takmak için motor kapalı olmalı ve pervane dönen pala ile temastan kaçınmak için daha uzun dönmemeli .Rastgele çalıştırmaktan kaçının.Starter halatını çekeceğiniz zaman çalışma pozisyonunda olun. Çalışırken operatör ve makine sabit pozisyonda olmalı.Başlama / Durdurma Talimatlarına bakın.
- Makineyi kullanırken daima zemine yakın tutun. Yere sağlam ve dengeli basın.
- Motora ya da susturucuya dokunmayın.Bu bölüm çalışmaktan dolayı son derece sıcaktır.Makineyi kapattıktan sonra bile bir süre için sıcak kalır.
- Makineyi kayıp ya da zarar görmüş parça ile çalıştırmayın.arar tamir edilmeden önce makineyi çalıştırmayın.
- Sadece gerçek orijinal üretim (OEM) yedek parça kullanın.Bu parçalar yetkili satıcı servisinizde mevcuttur.
- Bu makine için yetkili olmayan aksesuarları,parçaları ya da ek parçaları kullanmayın.Bunu yapmak kullanıcının ciddi şekilde yaralanmasına ya da makinenin zarar görmesine ve garantinizin iptal olmasına sebep olur.
- Makineyi temiz yüzey hariç herhangi bir zorlu yüzeyde motor çalışırken ayarlamayın.Çakıl, kum,toz,çimen gibi dökülmüş parçalar hava girişine toplanabilir ve açılan deşarjdan fırlatılabilir,makinenin zarar görmesine veya izleyicilerin ya da operatörün ciddi şekilde yaralanmasına sebep olur.
- Ellerinizi,yüzünüzü ve ayaklarınızı tüm hareketli parçalardan uzak tutun.Pervane dönerken dokunmayın ya da durdurmaya çalışmayın.
- Bu makineyi yayılmış kimyasallar,gübreler ya da diğer zehirli madde içerebilecek maddeler için kullanmayın.

BİRİMİ YAPRAK ÇÖP TOPLAMA MAKİNESİ OLARAK KULLANIRKEN

- Yaprak çöp toplama makinesi makinesini asla direkt olarak insanlara ya da hayvanlara ya da direkt olarak pencerelere yöneltmeyin,daima insanlardan,hayvanlardan, camdan ve ağaç, otomobil, duvar gibi katı cisimlerden uzak döküntülere yöneltin.

BİRİMİ VAKUM OLARAK KULLANIRKEN

- Vakum torbasını ateşte tutmak gibi durumlardan kaçının. Açık bir ateşin yakınında çalışmayın. Şömineden sıcak külleri, barbekü çukurlarını,çim yığınlarını vb vakumlamayın.Sigara izmaritlerini ya da sigara küllerini tamamen soğumadan vakumlamayın.
- Makine ,yaprak,küçük çim dalları ve kağıt kırıntıları gibi kuru maddeleri toplamak için dizayn edilmiştir. Islak kırıntıları / ya da dökülmüş suyu vakumlama

girişiminde bulunmayın. Bu Yaprak çöp toplama makinesi / Vakum makinesinin zarar görmesi ile sonuçlanabilir. Pervanenin ağır zarar görmesinden kaçınmak için metal,cam kırığı vb maddeleri vakumlamayın.

DİĞER GÜVENLİK UYARILARI

- Taşımadan ya da çalıştırmadan önce motorun soğumasına izin verin. Taşırken makinenin emniyetli olduğundan emin olun.
- Yetkisiz birinin kullanımını ya da zarar görmesini önlemek için makineyi kuru sahada, kilit altında ya da yüksekte saklayın.Çocukların ulaşamayacağı yerde tutun.
- Makineye su fışkırtmayın, su ya da başka bir sıvı ile fışkırtmayın.Sapını kuru, temiz ve döküntülerden uzak tutun.Her kullanımdan sonra temizleyin, Temizleme ve saklama talimatlarına bakın.

BU TALİMATLARA UYUN!

GÜVENLİ ÇALIŞMA İÇİN KURALLAR

GÜVENLİK SEMBOLLERİ VE DİĞER ULUSLAR ARASI SEMBOLLER

Operatörün kullanım kılavuzu bu üründe görülebilecek güvenli ve uluslar arası sembolleri ve piktogramları tanımlar. Operatörün kullanım kılavuzunu okuyun, emniyeti tamamlamak , kurulum,çalıştırma ve bakım ve onarım bilgisini tamamlamak için okuyun.

SEMBOL	ANLAMI
	Garanti edilen ses gücü seviyesi L_{WA} 108 dB(A
CE	Elektronik aletin Avrupa Topluluğu yönetmeliklerine olan uygunluğunu onaylar.

SEMBOL	ANLAMI
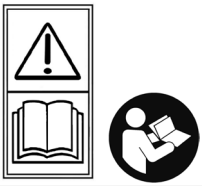	**GÜVENLİK ALARMI SEMBOLÜ** Tehlike,uyarı ya da dikkat gereksinimini içerir. Başka sembol ve piktogramlarla birlikte kullanılabilir. **UYARI-KULLANIM KILAVUZUNU OKUYUN** Kullanım kılavuzunu okuyun ve tüm uyarı ve güvenlik talimatlarını takip edin. Hata yapmak operatörün ve /veya izleyicinin ciddi yaralanmasıyla sonuçlanabilir.
	KORUYUCU GÖZLÜK VE KULAKLIK TAKINIZ **DİKKAT:** Fırlayan cisimler ağır göz yaralarına,aşırı gürültü ise işitme duyusunun kaybına neden olabilir. Bu cihazı çalıştırırken koruyucu gözlük ve kulaklık takınız
	YAKIT BESLEME MEMESİ Yakıt besleme memesinin düğmesine iyice ve yavaşça on defa basınız.
	KURŞUNSUZ BENZİN Daima temiz,yeni kurşunsuz benzin kullanın.
	YAĞ Uygun yağ tipi için Kullanma Kılavuzuna başvurun.
	SICAK YÜZEY UYARISI Sıcak susturucuya ya da silindire dokunmayın.Yanma tehlikesi! Bu parça çalıştırmadan dolayı son derece sıcaktır. Kapatıldığında bile bir süre sıcak kalır.
	BAŞKA ŞAHISLARI KENDİNİZDEN UZAK TUTUNUZ. **DİKKAT:** Yaprak çöp toplama makinesinden nesneler fırlayabilir. uygun ekipman ve koruma olmadan çalıştırmayın, özellikle çocukları ve hayvanları çalışma sahasından en az 15 mt (50 ft) uzak mesafede tutun.
	DÖNEN MAKİNE PARÇASI TEHLİKESİ! Asla makinenin açık yerlerine uzanmayın. Makinenin üzerinde korumaların açık, kapalı ya da çıkartılmış olsa bile görünen tehlike uyarı yazısı olmalıdır.
	JİGLE KONTROLÜ A. TAM Jikle pozisyonu B. KISMİ Jikle pozisyonu C. ÇALIŞAN Jikle pozisyonu

BİRİMİNİZİ TANIYIN

UYGULAMA

....Yaprak çöp toplama makinesi olarak :
- Bahçelerin, garajların, araba yollarının, kapı sundurmalarının, terasların, çitlerin etrafını vb temizler.

....Vakum olarak kullanım:
- Yaprakları, hafif döküntüleri vb. toplar.

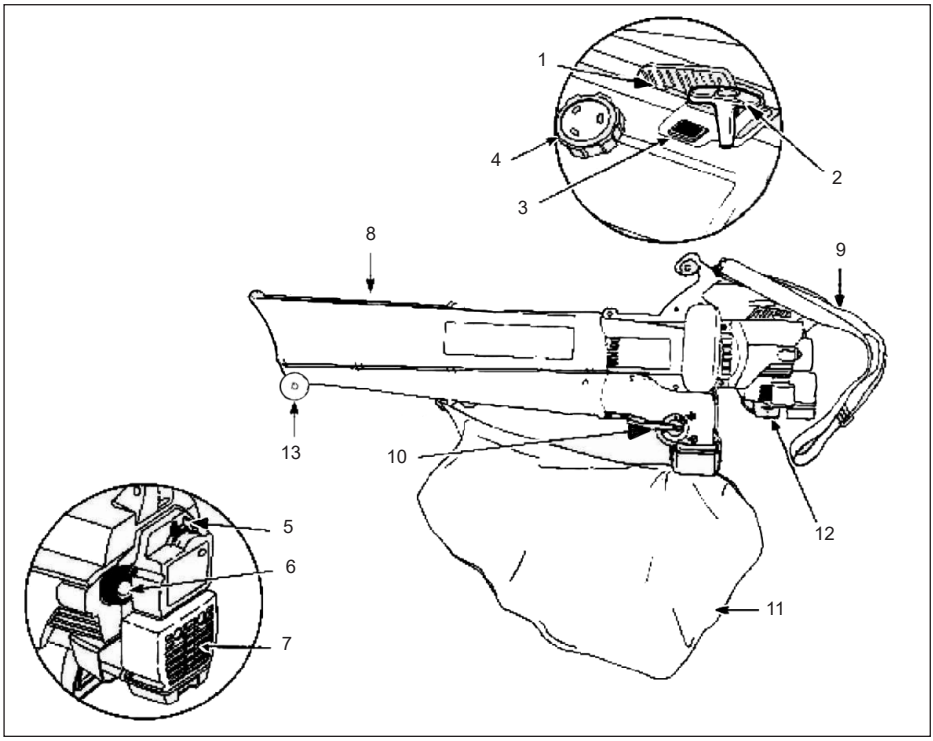

Parça Listesi

1. Gaz Kolu
2. Starter kulbu
3. Kontak anahtarı
4. Benzin kapağı
5. Jikle kolu
6. Yakıt pompası (Yakıt besleme memesi)
7. Hava filtresi / Susturucu muhafazası
8. Yaprak çöp toplama makinesi / vakum borusu
9. Emniyet kemeri
10. Yaprak toplama makinesi mod değiştirici kolu
11. Vakum torbası
12. Buji
13. Kılavuz Tekerlek

KURULUM TALİMATLARI

YAPRAK TOPLAMA MAKİNESİ / VAKUM BORUSU EKLEME VE ÇIKARMA

NOT: Bu makinede Yaprak çöp toplama makinesi/ Vakum borusu kurulmamış halde gelir. Kurulum güvenliği sağlamayı gerektirir ve Operatör için kolay kullanımı sağlar.

İki Boru Cisminin Monte Edilmesi:

1. Üst ve alt vakum/yaprak çöp toplama borularıyla birlikte birbirlerinin içine gidebildiği kadar kaydırarak oturtun . Böylece basınç iki düğmeyi bağlar.
2. Her iki taraftan vidalarını takın.

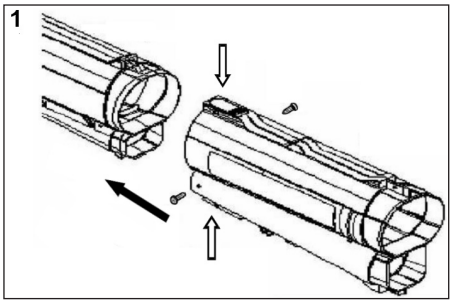

Yaprak çöp toplama/vakum borularının eklenmesi

1. Malzeme paketinden vidaları ve somunları çıkarın .
2. Yaprak çöp toplama makinesi/ vakum delikleriyle korumanın üzerindeki vida delikleri hizalanacak şekilde motor açıklığından içeri sokun.

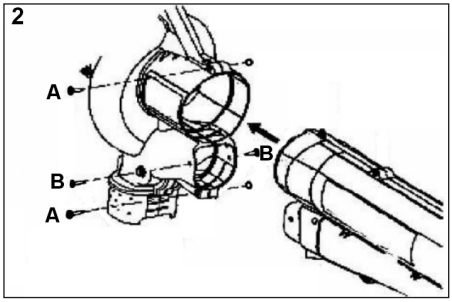

3. 2 adet T20 Torx vidasını (A) motor yuvasının sağ tarafına ekleyin ve 2 adet ait somunu sol taraftaki motor yuvasına ekleyin.(Şek.2)
4. Vidaları iyice sıkın.Gerektiğinden fazla sıkmayın.
5. Kalan iki adet T20 Torx vidayı (B) yuvanın her iki tarafındaki deliklere takın. (Şek.2) İyice sıkılayın, gereğinden fazla sıkmayın.

Dikkat:
Makineyi kullanmadan önce,vakum borusunun doğru şekilde oturduğuna ve vidaların doğru yerleştiğinden emin olun.

Yaprak çöp toplama makinesini / Vakum Borusunu Çıkarmak

UYARI: Ciddi yaralanmalardan kaçınmak için boru parçalarını ekleyip çıkarmadan önce motoru kapatın ve pervane iyice durana kadar bekleyin.

1. İki adet vidayı her iki taraftaki yuvadan çıkarın.
2. Yaprak çöp toplama makinesi/vakum borusunu yuvaya tutturan iki adet vidayı ve somunu çıkarın. (Şek.2, Şek.3).

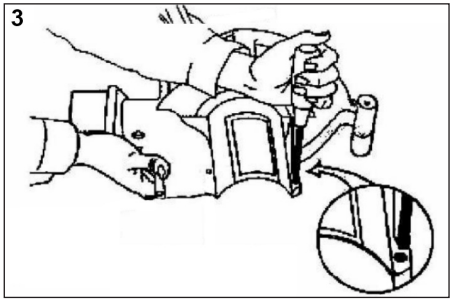

Destek tekerinin montajı

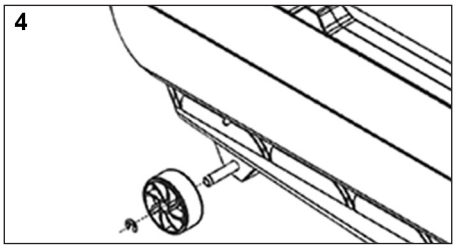

VAKUM TORBASINI EKLEME VE ÇIKARMA

Vakum torbasını ekleme

1. Vakum torbasını yaprak çöp toplama makinesi / Vakum borusu üzerindeki vakum torba kancasına takın.(Şek.5)

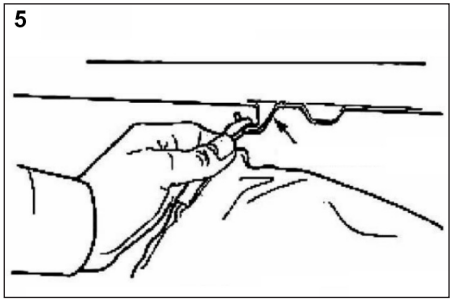

2. Vakum torbası borusunu atık egzoz borusu üstündeki yuvaya gidebildiği kadar kaydırın.

3. Yaprak çöp toplama makinesinin yuvasındaki döküntü egzoz borusuna vakum torbasını güvenle sabitlemek için her iki tarafta vidalar kullanın.
4. Bir kural olarak,vakum torbası takıldıktan sonra-bakım amacı hariç- bir daha çıkartılmaz.

Dikkat:
Makineyi kullanmadan önce vakum torbası borusunun doğru şekilde oturduğuna ve vidaların yerleştiğine emin olun.

6

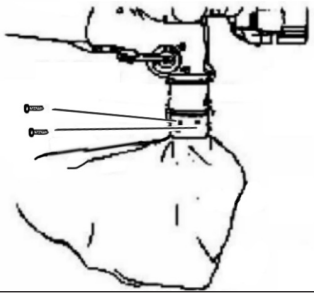

Vakum torbasını çıkarmak

1. Yaprak çöp toplama makinesi yuvasındaki atık egzoz borusunun iki tarafındaki 4 adet vidayı güvenle çıkarın.
2. Vakum torbasını atık egzoz borusundan çekin ve vakum torbasını vakum torbası kancasından ayırın.

OMUZ EMNİYET KEMERİNİ AYARLAMAK VE TAKMAK

NOT: Makineyi başlatmadan önce omuz emniyet kemerini ayarlamalısınız. (Fakat destek ayarı klipslenmemelidir).

1. Kemeri açılmış olan tokanın merkezine kadar itin.
2. Kemeri çapraz çubuğun üzerine koyun ve tokanın en başındaki deliğe doğru itin.

7

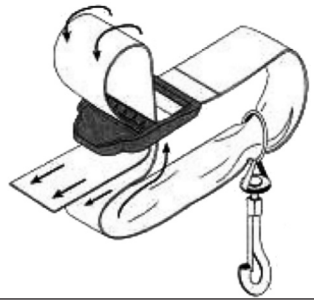

3. Kemeri iyice uzatın.
4. Omuz emniyet kemerinin metal klipsini kulpun destek ayarına ekleyin. (Şek.8)

8

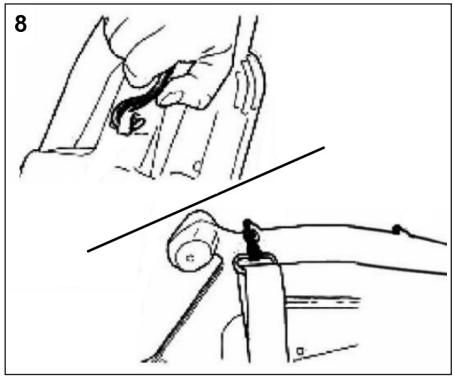

5. Emniyet kemerini başınızın üzerinden ve omzunuzdan geçirin.(Şek.9)

9

6. Çalışma pozisyonunda dururken (Şek.9) boyunuza göre uzunluğu ayarlayın.
   - Tokayı en sona kaldırırken kemerin altına çekerek emniyet kemerini uzatın. (Şek.10)
   - Tokayı tutarken bandı geri çekerek emniyet kemerini kısaltın. (Şek.10)

10

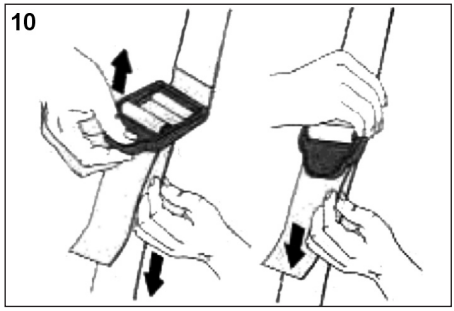

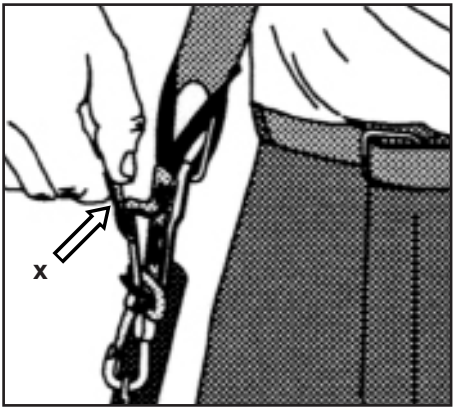

DİKKAT: Acil durumlarda kemeri aletten ayırabilmek için bu taşıyıcı kemerin bir emniyet donanımı bulunmaktadır. Bunun için kemerin kırmızı renkli çekme dilinden (şekil x) kuvvetlice çekiniz. Kemer böylece derhal tutucu tertibattan ayrılır.

YAĞ VE BENZİN BİLGİSİ

Eski ve/veya uygun olmayan benzin karışımı genellikle makinenin düzgün çalışmamasının ana sebebidir. Yeni,remiz benzin kullandığınızdan emin olun ve uygun benzin/yağ karışımı için talimatları takip edin.

TAVSİYE EDİLEN YAĞ TİPİ

2 zamanlı, hava-soğutmalı motor için yüksek kaliteli sentetik 2 zamanlı yağ formüle edilmiştir.

TAVSİYE EDİLEN BENZİN TİPİ

Daima en az 60 günlük temiz,yeni kurşunsuz benzin (gazolin) kullanın.

UYARI: Benzin (gazolin) yüksek derecede yanıcıdır ve dumanı ateşlenirse patlayabilir. Benzin deposunu doldurmadan önce daima motoru durdurun ve soğumasına izin verin. Benzin deposunu doldururken sigara içmeyin! Açık ateşten ve kıvılcımdan uzak tutunuz.

YAĞ VE BENZİN KARIŞTIRMA TALİMATLARI

1 litre kurşunsuz benzini 25 ml sentetik 2 zamanlı motor yağı ile bölmeli teneke kutu içinde iyice karıştırın. Benzin ve yağı asla direkt olarak benzin deposunda karıştırmayın!

Yakıt karışımı içim karışım tablosu

BENZİN	2 darbeli yağ /40:1
1 Litre	25 ml
5 Litre	125 ml

BAŞLATMA / DURDURMA TALİMATLARI

BAŞLATMA TALİMATLARI

Benzin (gazolin) ve yağı karıştırın. Benzin deposunu benzin/yağ karışımı ile doldurun. (Yağ ve Benzin karıştırma talimatlarına bakın.)

UYARI: Ciddi kişisel yaralanmaları önlemek için yakıt karışımını doldurmadan önce daima vakum torbasını ayırın. Torba benzinle doldurulduğunda yüksek derecede yanıcı olabilir.

NOT: Makineyi başlatmadan önce omuz emniyet kemerini ayarlamalısınız. (Fakat destek ayarı klipslenmemelidir).

NOT: Gaz kolu sağ el pozisyonundaysa bunun anlamı yüksek devirdir.Gaz kolu hareket edene kadar bu pozisyonda kalacaktır.

NOT: Motor çalışırken vakum torbasının ağzına kadar dolmasını önlemek için geçiş kolunu yaprak çöp toplama moduna ayarlayın.

- Yaprak çöp toplama /Vakum modunu yukarı pozisyona (Yaprak çöp toplama modu) ayarlayın.Yaprak çöp toplama olarak çalıştırma kısmına bakın.
- Kontak anahtarını “I” pozisyonuna getirin.(Şek.11)

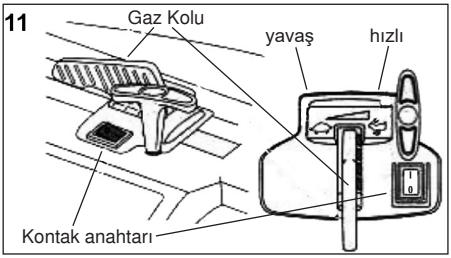

- Yakıt besleme memesine iyice ve yavaşça 10 defa basın.Benzin meme içine gözle görülür şekilde dolmalıdır. (Şek.12) Memeye benzin gelmezse gelene kadar basın.
- Jiklenin kolunu pozisyon A daki gibi yerleştirin. (Şek.12)
- Makine yerdeyken, gaz kolunu hızlı pozisyona getirin (Şek.11)
- Starter misinasını sertçe (Şek.13) 2 ve ya 5 defa motor çalışmaya başlayana kadar çekin.
- Jikle kolunu B pozisyonuna getirin. (Şek.12)

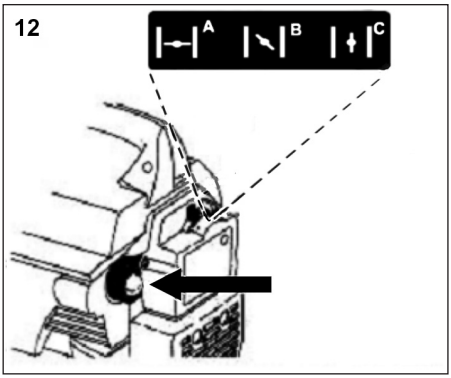

- Starter misinasını sertçe 1 ya da 3 defa motor başlatmak için çekin.

13

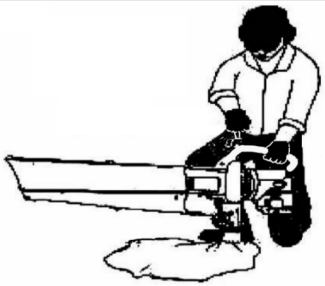

- Eğer motor başlamazsa 3 den 8 e kadar olan adımları baştan sona tekrarlayın.
- 5-10 saniye motorun ısınmasına izin verin. Jikle kolunu C pozisyonuna getirin (Şek.12)
- Çalışma pozisyonunda durun ve omuz emniyet kemerini takın, desteği ayarlayın sizin için en konforlu olacak şekilde ayarlayın.

NOT: Eğer motor başlatmaya çalışırken ambale olursa,jikle kolunu C pozisyonuna getirin. Gaz kolunu HIZLI pozisyona alın.(Şek.11) Starter misinasını sertçe çekin. Motor 3 ya da 8 çekişle çalışmalıdır.

NOT: Sıcak motoru çalıştırmak için jikle yapmak gereksizdir. Gaz kolunu HIZLI pozisyona getirin (Şek.11) ve Jikle koluyla makineyi B pozisyonunda başlatın. (Şek.12).

DURDURMA TALİMATLARI

- Gaz kolunu BOŞTA pozisyonuna getirin (Şek.10), Motorun boşta soğumasına izin verin.
- Kontak anahtarını tutun ve motor tamamen durana kadar aşağı DURDURMA pozisyonuna getirin (Şek.11).

ÇALIŞTIRMA TALİMATLARI

YAPRAK ÇÖP TOPLAMA /VAKUM BİRİMİNİ TUTMA

Makineyi başlatmadan önce çalışma pozisyonunda durun (Şek.14). Aşağıdaki maddeleri kontrol edin:

- Operatör,botlar,güvenli gözlükler ya da koruyucu gözlükler, kulak/işitme koruyucu,eldivenler, uzun pantolonlar ve uzun kollu gömlekler gibi uygun elbiseler giymelidir.

14

ÇALIŞTIRMA İPUÇLARI

- Makineyi çalıştırmadan önce vakum torbasının tamamen kapalı olduğundan emin olun.
- Çalıştırmadan önce makinenin insanlara ve dağınık atıkların üzerine direkt olarak doğrultulmamasını sağlayın.
- Makine iyi çalışma koşullarındadır, borular ve korumalar yerleştirilmiş ve güvenlidir.
- Çalışırken makineyi daima iki elinizle tutun. Ön ve arka kulpların ya da sapların ikisini birden sıkıca tutun.
- Ses seviyesiyle ilgili duyma kaybı riskini önlemek için işitme koruyucu kullanmanız önerilir.
- Çocukları,hayvanları, açık pencereleri ya da yıkanmış araçları gözleyin ve atıkların bunlardan uzağa sıçramasına dikkat edin.
- Yaprak çöp toplama makinesini ve diğer ekipmanları kullandıktan sonra çalışma alanınızı temizleyin. Atıkları çöp sepetine koyun.

YAPRAK ÇÖP TOPLAMA MAKİNESİ OLARAK ÇALIŞTIRMA

- Motoru başlatın.Başlatma / Durdurma talimatlarına bakınız.
- Yaprak çöp toplama makinesi / vakum modu değiştirme kolunu yukarı pozisyona getirin (yaprak çöp toplama makinesi modu) (Şek.15).

15

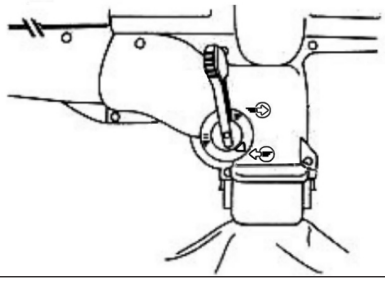

NOT: Mod değiştirme kolu her iki pozisyon arasında iken asla kullanmayın.

- Omuz emniyet kemerini başınızın üzerinde geçirin, omuzlarınıza yerleştirin ve uygun şekilde ayarlayın. ”Omuz emniyet kemerini takma ve ayarlama” kısmına bakınız.
- Yaprak çöp dökme makinesini şekil 16,17 ve 18 de gösterildiği gibi tutun. Kenardan kenara Yerden ya da zeminden hortumla birlikte birkaç inç öteye sürükleyin. Yavaşça ilerleyin birikmiş atık yığınını önünüzde tutun.
- Düşük hızda yapılan en kuru yaprak çöp toplama çalışması hızlı çalışmasından daha uygundur.Yüksek hız geniş atıklar ya da çakıllar gibi ağır cisimleri taşımak için daha uygundur.
- Yaprak çöp toplama makinesini ağaçların, fundaların, çiçek tarhlarının, ve diğer zor temizlenen alanların temizliğinde kullanın (Şek.16)
- Yaprak çöp toplama makinesini binaların ve diğer normal temizlik alanlarının etrafında kullanın.

• Yaprak çöp toplama makinesini duvarlar, sundurmalar ve paravanlar için kullanın. (Şek.18).

16

17

18

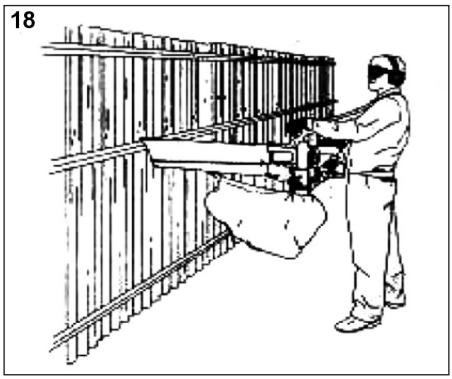

VAKUM MAKİNESİ OLARAK ÇALIŞTIRMA

1. Motoru başlatın.Başlatma / Durdurma talimatlarına bakın.
2. Yaprak çöp toplama makinesi/vakum mod değiştirme kolunu aşağı pozisyona ayarlayın (vakum modu) (Şek.19)

NOTE: Makineyi asla iki pozisyon arasında kullanmayın.

3. Omuz emniyet kemerini başınızın üzerinden geçirin, omzunuza yerleştirin ve uygun şekilde ayarlayın.Omuz emniyet kemerini takma ve ayarlama ya bakın.
4. Vakumu tutun, Yaprak çöp toplama makinesi/ vakum u hafifçe yana yatırın ve ufak kırıntıları toplamak için süpürme hareketi yapın (Şek.20). Küçük yapraklar ve ufak dallar vakum torbasının içine dolacak ve pervane yuvasına giderek parçalanacak,vakum torbasının daha fazla kırıntı tutmasına izin verecektir.

19

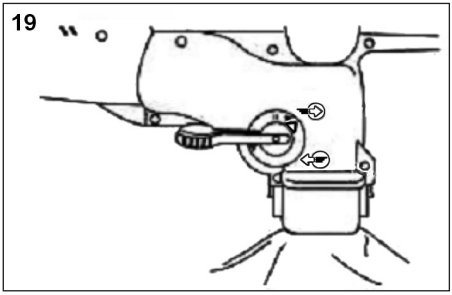

20

TIKANMIŞ BORUYU / PERVANEYİ TEMİZLEME

1. Kontak anahtarını KAPALI konumuna getirin [0] (Şek.11) ve pervanenin dönmesinin tamamen durmasını bekleyin.
2. Vakumun başlamasını önlemek için bujinin kablo bağlantısını kesin.
3. yaprak çöp toplama makinesi / vakum borusunu ve vakum torbasını çıkartın.
4. Pervaneyi ya da boruyu tıkayan maddeyi dikkatlice çıkarın. Palayı zarar meydana gelmemesini sağlamak için gözleyin. Blokajın tamamen temizlenmesini sağlamak için pervane palasını elinizle döndürün.
5. Vakum torbasını ve yaprak çöp toplama/vakum makinesinin borusunu tekrar takın.
6. Buji kablosunu tekrar bağlayın.

VAKUM TORBASINI BOŞALTMA

1. Vakum torbasının cırt cırtlı bandını açın (Şek 21)
2. Vakum torbası borusundan vakum torbasını çekin

ve vakum borusundaki vakum torba kancasından vakum torbasını çıkartın.

3. Torbanın fermuarını açın ve içindekileri konteynere ya da çöpe atın.
4. Torbanın içini boşalttıktan sonra dışarı çıkarın ve toz ve atıkları çıkarmak için kuvvetlice çalkalayın.
5. Torbanın fermuarını kapatın ve vakum torbasını tekrar takın.

BAKIM VE ONARIM TALİMATLARI

HAVA FİLTRESİNİN BAKIMI

Hava filtresi / Susturucu Muhafazasını Çıkarma

1. Jikleyi B pozisyonuna getirin
   NOT: Jikle kolu Hava filtresi/Susturucu Muhafazasını çıkarırken B pozisyonunda olmalı (Şek22)
2. 4 adet hava filtresi/susturucu muhafazası vidasını güvenli şekilde çıkarın. Düz bir bıçak ya da T-20 Torx tornavida ucu kullanın.
3. Muhafazayı motordan çekin. Aşırı güç kullanmayın.

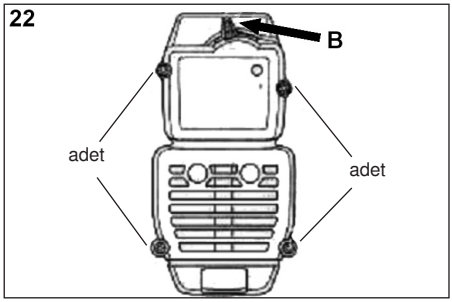

Hava Filtresini Temizleme

Her 10 çalışma saatinde bir hava filtresini temizleyin ve tekrar yağlayın. Hava filtresi düzenli bakım yapılması tavsiye edilen önemli bir malzemedir. Hava filtresinin bakımını yapmak garantiyi GEÇERSİZ KILMAZ.

1. Hava filtresi / susturucu muhafazasını çıkarın. Hava filtresi /susturucu muhafazası çıkarma bölümüne bakın.
2. Hava filtresini hava filtresi / susturucu muhafazasının arkasından çıkarın (Şek.23).

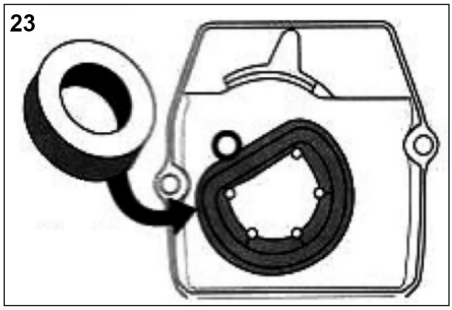

3. Filtreyi deterjan ve suyla yıkayın (Şek.24). İyice durulayın. Fazla suyunu dışarı sıkın. İyice kurumasına izin verin.
4. Hafifçe filtreyi kaplayacak şekilde yeterli miktarda temiz yağ uygulayın (Şek.25).

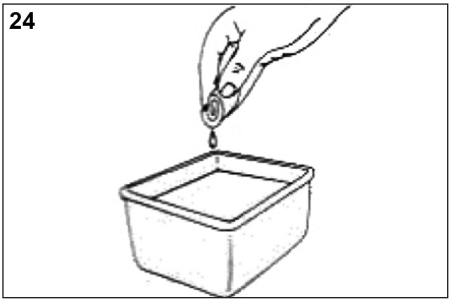

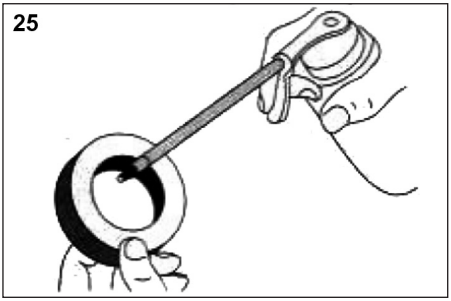

5. Fazla gelen ve dağılan yağı çıkarmak için sıkın (Şek.26).
6. Hava filtresini hava filtresi/susturucu muhafazasına tekrar yerleştirin (Şek.23).

   NOT: Makineyi hava filtresi olmadan ve hava filtresi/ susturucu muhafazası olmadan garantinin İPTALİNE neden olur.

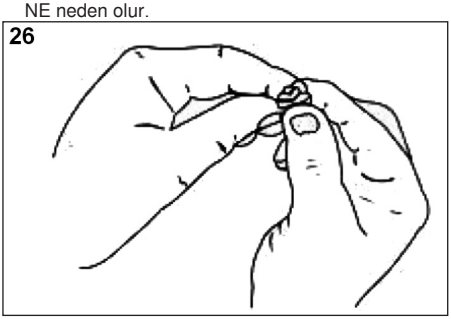

Hava filtresi / Susturucu muhafazasını takma

1. Hava filtresi / susturucu muhafazasını karbüratör ve susturucunun arkasına yerleştirin.
   NOT: Hava filtresi / susturucu muhafazasını takmak için jikle kolu B pozisyonunda olmalıdır.(Şek.22)
2. 4 adet vidayı hava filtresi / susturucu muhafazasındaki deliklere geçirin ve iyice sıkın.(Şek.22) Düz bir bıçak ya da T-20 Torx uçlu tornavida kullanın.Gereğinden fazla sıkmayın.Aşırı güç kullanmayın.

BUJİNİN DEĞİŞTİRİLMESİ

RDJ8J tip buji kullanın (ya da ona eşdeğer). Doğru hava boşluğu 0,5 mm (0,020 in) dir.Bujiyi her 50 çalışma saatinde bir çıkarın ve durumunu kontrol edin.

1. Motoru durdurun ve soğumasına izin verin. Buji kablosunu sıkıca kavrayın ve bujiden kapağını çekin.
2. Etrafındaki pislikleri temizleyin.Silindirden bir 5/8 in somun anahtarı kullanarak bujiyi çıkarın ve saat yönünün tersine döndürün.
3. Çatlamış, bozulmuş ya da kirlenmiş bujiyi değiştirin.Hava boşluğunu kalınlık ölçme aletiyle 0,5mm (o.020 in) ye ayarlayın.(Şek.27)

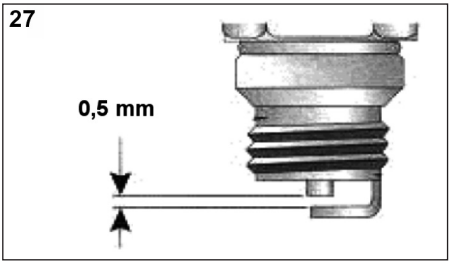

Bujiyi silindir başlığındaki doğru boşluğa takın. Bujiyi bir 5/8 buji somun anahtarıyla sıkın ve saat yönünde sıkılaşana kadar döndürün. Eğer tork anahtarı kullanıyorsanız, tork 12,3-13,5 numara (110-120 in.lb) olmalıdır.

TEMİZLEME VE SAKLAMA

BİRİMİ TEMİZLEME

Makinenin dışını temizlemek için küçük bir fırça kullanın ve hava deliğini tıkanmalardan uzak tutun.

VAKUM TORBASININ TEMİZLENMESİ

1. Torbayı, vakumun performansını azaltacak bozulmalardan ve hava akışının tıkanmasından kaçınmak için her kullanımdan sonra temizleyin.
2. Torbayı temizlemeniz gerektiğinde göz koruyucu ve toz maskesi takın.Boşalttıktan sonra torbanın içini dışarı çıkarın ve tozların ve atıkların çıkması için kuvvetlice çalkalayın.
3. Torbayı yılda bir kez gerekirse daha sık yıkayın. Uygulanacak prosedür aşağıdaki gibidir:
   a. Vakum torbasını çıkarın
   b. Torbanın içini dışarı çıkarın.
   c. Asın
   d. Hortumla iyice yıkayın.
   e. Torbayı sağ tarafa döndürün ve tekrar takın.

SAKLAMA

- Saklamadan önce motorun soğumasına izin verin.
- Yetkili olmayan kişilerin kullanmasını ve zarar vermesini önlemek için makineyi kilitli bir yerde saklayın.
- Makineyi kuru,iyi havalanmış bir yerde saklayın.
- Makineyi çocukların ulaşamayacağı yerde saklayın.

UZUN SÜRELİ SAKLAMA

Eğer makine uzun bir süre için saklanacaksa:

1. Benzin deposundaki benzini uygun bir konteyner içine boşaltın. 60 günden fazla saklanmışsa benzin kullanmayın. Eski benzini yerel düzenlemelere uygun şekilde elden çıkarın..

2. Motoru başlatın ve stop edene kadar çalışmasına izin verin. Bujiyi çıkarın ve silindire 1 oz.
3. (30 ml) yüksek kalite motor yağı koyun. Starter misinasını yağın yayılması için yavaşça çekin. Bujiyi tekrar takın.
   NOT: Depolamadan sonra yaprak çöp toplama makinesi / vakumu başlatmaya kalkmadan önce Bujiyi çıkartın ve silindirdeki bütün yağı süzün.
4. Makineyi iyice temizleyin ve herhangi bir parçanın gevşeyip gevşemediğini yada zarar görüp görmediğini gözleyin. Zarar görmüş parçaları değiştirin, gevşemiş vidaları, somunları ya da cıvataları sıkın. Makine saklanmaya hazırdır.

TAŞINMASI

- Taşımadan önce motorun soğumasına izin verin.
- Taşırken makinenin güvenliğini sağlayın.
- Taşımadan önce benzin deposunu süzün.
- Taşımadan önce benzin kapağını sıkın.

Atığın ortadan kaldırılması ve çevresel koruma

Zincir yağının ya da süzülmüş 2 darbeli yakıt karışımını asla kanalizasyona ya da toprağa dökmeyin fakat uygun çevre dostu bir yolla örneğin toplama noktalarına ya da depolara verin.
Eğer aracının gelecekte herhangi bir zamanda kullanışsız hale gelirse ya da uzun vadede ihtiyacınız kalmazsa çöpe atmayın, fakat çevre dostu bir şekilde elden çıkartın. Yağını ve benzin deposunu iyice boşaltın ve kalıntıları özel toplama noktalarına ya da depolara verin. Lütfen cihazın kendisini de uygun toplama / geri dönüşüm noktasına verin. Bu yapıldığında plastik ve metal parçalar ayrılabilir ve geri dönüşüm yapılabilir. Atık maddeler ve cihazlar hakkında bilgiyi yerel idarenizden alabilirsiniz.

Yedek Parça Siparişi

Aksesuar veya yedek parçalara ihtiyacınız olduğunda lütfen servisimize başvurun.
Bu cihazla çalışırken, şirketimizin tavsiye ettikleri dışında hiçbir ilave parça kullanmayın. Aksi takdirde kullanıcı veya yakında bulunan diğer kişiler ağır bir şekilde yaralanabilir veya cihaz hasar görebilir.
Yedek parça sipariş ederken, aşağıdaki bilgilerin belirtilmesi gerekir:

- Aletin Tipi
- Aletin Ürün Numarası

ARIZA GİDERME

MOTOR BAŞLAMIYOR

NEDEN	YAPILMASI GEREKEN
- Boş benzin deposu	- Benzin deposunu doldurun
- Yakıt besleme memesi yeterince basmıyor	- yakıt besleme memesine yavaşça ve 10 defa basın
- Motoru su basması	- Jikle kolunu B pozisyonundayken işleme başlayın
- Eski ya da uygun olmayan benzin karışımı	- Benzin deposunu süzün.Yeni yakıt karışımı ekleyin.
- Bozuk buji	- Bujiyi temizleyin ya da değiştirin.

MOTOR BOŞA GEÇMİYOR

NEDEN	YAPILMASI GEREKEN
- Buji tıkalı	- Hava filtresini temizleyin ya da değiştirin.
- Eski ya da uygun olmayan benzin karışımı	- Benzin deposunu boşaltın.Yeni benzin karışımı ekleyin.
- Uygun olmayan karbüratör ayarı	- Karbüratör ayarı için yetkili servis yardımı alın.

MOTOR HIZLANMIYOR

NEDEN	YAPILMASI GEREKEN
- Eski ya da uygun olmayan yakıt karışımı	- Benzin deposunu süzün.Yeni benzin karışımı ekleyin.
- Uygun olmayan Karbüratör ayarı	- Karbüratör ayarı için yetkili servis yardımı alın.

YÜK ALTINDAYKEN MOTOR GÜCÜ YETERLİ DEĞİL YA DA STOP EDİYOR

NEDEN	YAPILMASI GEREKEN
- Eski ya da uygun olmayan yakıt karışımı	- Benzin deposunu süzün.Yeni benzin karışımı ekleyin.
- Uygun olmayan Karbüratör ayarı	- Karbüratör ayarı için yetkili servis yardımı alın.

BİRİM ÜFLEME YA DA VAKUM YAPMIYOR

NEDEN	YAPILMASI GEREKEN
- Torba dolu	- Torbayı boşaltın."Vakum torbasını boşaltma" kısmına bakın
- Boru tıkalı	- Blokajı temizleyin."Tıkanmış boruyu/pervaneyi temizleme" kısmına bakın
- Pervane tıkalı	- Blokajı temizleyin."Tıkanmış boruyu/pervaneyi temizleme" kısmına bakın
- Pervane zara görmüş	- Makineyi yetkili bir satıcı servisten alın.

2-Devırlı parçalamali yaprak çöp toplama makınesı / vakum aletİ IBLS 31

SPESİFİKASYONLAR

MOTOR	
Motor Tipi	hava soğutmalı-2 devirli
Piston süpürme hacmi	31 cm^3
ISO8893 ile uyumlu Maximum motor gücü	0,75 Kw
Max.Motor Hızı	7.800 min^{-1}
Boşta Hızı	3.800 min^{-1}
Kontak (ateşleme) tipi	CDI
Buji boşluğu	0,5 mm
Benzin/Yağ oranı	40:1
Karbüratör	Diyafram, tüm-pozisyonlar
Starter	Otomatik geri tepme
Benzin deposu kapasitesi	415 ml
ÜFLEME / ÇEKME	
Gaz kontrolü	salınım kolu, sabit
Üfleme hızı	250m/h e kadar
Max. emiş kapasitesi	12 m^3/min. a kadar
Parçalama oranı	10:1 e kadar
Vakum torbası kapasitesi	45 lt
Omuz emniyet kemeri	Tek hızlı kopça
Ağırlık (benzinsiz)	6,47 kg

Takip eden seviyeler makine üfleme modundayken çalıştırıldığında ölçülmüştür. EN 15503:2009

Max.Titreme düzeyi (RPM çalışırken)	14,8 m/s^2	K=1,5 m/s^2
Ses basınç düzeyi L_{pA} (RPM çalışırken)	92,6 dB(A)	K=3,0 dB(A)
Ses güç düzeyi L_{WA} (RPM çalışırken)	108,0 dB (A)	

Ses emisyonuyla ilgili bilgiler 3. Makine Sesleri Bilgi Tüzüğü GPSGV veya Makine Direktifine göre:
Işyerindeki ses basıncı 80 dB(A)'yi aşabilir. Bu durumlarda kullanan kışı ıçın sesden korunma tedbırlerı gereklidır. (mesela sese karşı kulaklık).

AB Uygunluk Deklarasyonu

Biz, **ikra GmbH, Schlesierstraße 36, D-64839 Münster-Germany,** sorumluluğu sadece bize ait olmak üzere, bu deklarasyonun dayandığı ürünlerın **BLS 31**, **2006/42/EC** (makine direktif), **2014/30/EU** (Elektromanyetik Uygunluk Direktifi), **2017/656/EU** (Atık Gaz Direktifi) ve **2000/14/EC+2005/88/EC** (Gürültü Direktifi) sayılı AB direktiflerinin ilgili güvenlik ve sağlık taleplerini yerine getirdiklerini beyan ederiz. AB direktiflerinde belirtilen güvenlik ve sağlık taleplerinin uygun biçimde uygulanması için aşağıdaki normlar ve/veya tekni k spesifikasyona (spesifikasyonlara) başvurulmuştur:

EN 15503:2009+A1:2013
AfPS GS 2014:01 PAK
EK9-BE-82:2013
EN ISO 14982:2009

ölçülen ses gücü seviyesi	107,0 dB (A)
garanti edilen ses gücü seviyesi	108,0 dB (A)

2000/14/EC direktifinin V. ekine göre uygunluk değerlendirme yöntemi

İmalat yılı ürün etiketinde yazılıdır ve ayrıca seri numarası yoluyla da alınabilir.

Münster, 28.06.2019

Matthias Fiedler, Senior Product Manager Ikra GmbH

Teknık evrakların muhafaza edilmesi: Ikra GmbH, Schlesierstrasse 36, 64839 Münster, Germany

Garanti Koşulları

Bu satış anlaşmasına dayalı olarak satıcının alıcıya karşı olan sorumluluklarından bağımsız olarak bu elektrikli alet için aşağıdaki hususları garanti etmekteyiz:

Garanti süresi 24 aydır ve bu süre devralma/alım ile başlar ve bunun orijinal satın alış makbuzu ile kanıtlanması gerekir. Ticari olarak kullanıldığında veya ödünç verme dükkanları için garanti süresi 12 ay ile sınırlıdır. Aşınan parçalar ve yanlış aksesuar parçaların kullanılmasından kaynaklanan hasarlar, orijinal parçaların takılmadığı tamirler, kuvvet kullanılmasından, vurma ve kırılmadan ve motorun fazla zorlanmasından kaynaklanan hasarlar garanti kapsamı içine girmemektedir. Garanti kapsamında değiştirme yalnız arızalı parçalar için geçerlidir, komple alet için geçerli değildir. Garanti kapsamındaki tamirler yalnız yetkili servisler veya fabrikanın müşteri servisi tarafından yapılabilir. Başkasının aleti açması durumunda garanti söz konusu değildir.

Posta, gönderme ve diğer takip eden masrafları alıcı karşılamak zorundadır.

IKRA
YAPRAK TOPLAMA MAKİNALARI
GARANTİ BELGESİ

Belge Düzenlenme Tarihi: **04.12.2018**

Bu belgenin kullanılmasına 6502 sayılı Tüketicinin korunması hakkında Kanun ve bu Kanuna dayanılarak yürürlüğe konulan Garanti Belgesi Yönetmeliği uyarınca T.C. Gümrük ve Ticaret Bakanlığı Tüketicinin Korunması ve Piyasa Gözetimi Genel Müdürlüğü tarafından izin verilmiştir.

TÜRKİYE GENEL DİSTRİBÜTÖRÜ

Özimaş
Ziraat Makinaları Sanayi ve Ticaret A.Ş.

- ☐ **LSN 2600 E (GLSI 260) Flexo Trim (ELEKTRİKLİ)**
- ☐ **IBV 2800 E (GY 8732) (ELEKTRİKLİ)**
- ☐ **IBLS 31 (BENZİNLİ)**

İTHALATÇI FİRMANIN

Ünvanı : ZİMAŞ ZİRAAT MAKİNALARI SAN. VE TİC. A.Ş.
Adresi : 1202/1 SOKAK NO:101/G YENİŞEHİR 35110 İZMİR
Tel : 0232 4591581 – 4580586
Faks : 0232 4572697
E-posta : info@zimasziraat.com

YETKİLİNİN
İMZA VE KAŞESİ

SATICI FİRMANIN

Ünvanı :
Adresi :
Tel :
Faks :
E-posta :
Fatura Tarih ve Sayısı:
Teslim Tarihi ve Yeri:

YETKİLİNİN
İMZA VE KAŞESİ

MALIN
CİNSİ : YAPRAK TOPLAMA
MARKASI : IKRA
MODELİ :

- ☐ **LSN 2600 E (GLSI 260) Flexo Trim (ELEKTRİKLİ)**
- ☐ **IBV 2800 E (GY 8732) (ELEKTRİKLİ)**
- ☐ **IBLS 31 (BENZİNLİ)**

BANDROL VE SERİ NO :
TESLİM TARİHİ VE YERİ :
GARANTİ SÜRESİ : **2 YIL**
AZAMİ TAMİR SÜRESİ **: 20 İŞ GÜNÜ**

YETKİLİ SERVİS LİSTESİ

1. **ZİMAŞ ZİRAAT MAKİNALARI SAN. VE TİC. A.Ş.**
   1202/1 Sokak No. 101/G Yenişehir / İZMİR
   Tel: 0232 4591581 Faks: 0232 4572697
   mail: info@zimasziraat.com

2. **ANADOLU JEN. İNŞ. İTH. İHR. SAN. VE TİC.LTD.ŞTİ.**
   Mersinli Mah. 2830 Sok. No:18 1.Sanayi Sitesi Konak/ İZMİR
   Tel: 0(232) 4330243 – 4572728
   Faks: 0(232)- 4582810

3. **ÜNSALLAR MAK. MOTOR SAN. TİC. LTD. ŞTİ.**
   Çankırı Caddesi Yiba Çarşısı 2. Zemin No: 45/46 Dışkapı / ANKARA
   Tel: 0312 3245302 Faks: 0312 3241819

4. **BAHAR OTOMOTİV SAN. TİC. LTD. ŞTİ.**
   Tersane Caddesi No: 13
   Karaköy / İSTANBUL
   Tel: 0212 2386991 Faks: 0212 2386993
   mail: alikemal@baharbahce.com.tr

5. **KIRKLAR OTOMOTİV SAN.TİC.LTD.ŞTİ.**
   Yavuz Selim Cad. Zühtiye Ökten İş Merk.
   A BLOK NO: 17/6 ANTAKYA /HATAY
   TEL: 0326 225 09 26 FAX: 0326 225 29 83

6. **GÜVEN MOTOR / CEMİL METİN**
   Cumhuriyet Mahallesi 668 Sokak No: 20
   Muratpaşa / ANTALYA
   Tel: 0242 3442267 Faks: 0242 3343853

7. **ORMANCI MOTOR TİCARET / MUSTAFA BADEM VE ORTAĞI**
   Eski Sanayi Bölgesi 3. Cadde No: 49- KAYSERİ
   Tel: 352 320 18 26 Faks: 352 320 18 26

8. **MARMARA TAR. MAK. SAN.TİC./AYŞE DERYOL**
   ZAFER MAH.ANKARA CAD.NO:5/B, OSMANGAZİ/BURSA
   Tel: (224) 256-77-34 Faks: (224) 256-77-43

9. **OTO OĞUŞ LOMBAR. YETK. SERV.**
   HAYDAR OĞUŞ-HESBİ TURAN ORTAKLIĞI
   Sanayi Sitesi C Blok No:32 / ERZURUM
   TEL: (442) 242-77-27, FAX: (442) 233-80-31

10. **MOTORCU ERDAL- ERDAL TEZER**
    Değirmendere Mah. Adasan San. Sitesi 5. Sok. A Blok No:4; KUŞADASI /AYDIN
    TEL: 256/811-21-97

11. **UĞUR TARIM HATİCE ÖZDEN AŞICI**
    Kültür Mah. Mimar Sinan Cad. No:2/10
    ALİAĞA /İZMİR
    TEL: 232/616-13-00

12. **İLYAS BOBİNAJ/ İLYAS YELKİ**
    Araççılar Çarşısı No: 4/A Ilıca ÇEŞME/İZMİR
    TEL: 232/716-90-36

13. **ATİLLA USTA ÇİM BİÇME MAK. YEDEK PARÇA SERVİS - CEMİL ÖZ**
    Orta Mah. Manavgat Cad. 1044 Sok. No:1-B SERİK /ANTALYA
    TEL: 242/722-29-77 FAX: 242/722-29-77

14. **TAŞPINAR MAKİNA TİCARET VE SANAYİ LTD.ŞTİ.**
    Yeni Sanayi Sitesi 5.Blok No:19 / ISPARTA
    Tel: 0246 222 28 00 Faks: 0246 222 29 00
    mail: taspinarmakina@gmail.com

15. **HİZMET TARIM-MURAT SAYAR**
    Uzun Mustafa Mah. D-100 Karayolu Cad. No:459/A 81010, MERKEZ- DÜZCE
    Tel: 380 524 22 99 Faks: 380 524 22 99
    mail: info@hizmettarim.net

16. **DOĞA TARIM MARKET**
    Altınoluk mah. Akçam Caddesi No:24/A, ALTINOLUK – EDREMİT- BALIKESİR
    Tel: 0266 396 90 09
    mail: bekirdonat10@gmail.com

17. **DEDE TARIM MAK. SAN. TİC. (MERKEZ)**
    Mrk: Serdaroğlu Mah. Denizli Karayolu Üzeri No: 14/A – KÖŞK - AYDIN
    Tel: 0256 461 17 96, Şube: 0256 212 18 19
    Faks: 0256 461 17 96
    mail: dedetarim@hotmail.com

18. **ALFA BAHÇE VE TARIM MAKİNALARI. SAN.TİC.LTD.ŞTİ. (şube)**
    İsmetPaşa Mah.Atatürk Bulvarı No:114/A - YALOVA
    Tel: 0(226) 813 02 13-14
    mail: info@alfabahce.com

GARANTİ BELGESİ

1) Garanti süresi, malın teslim tarihinden itibaren başlar ve **2 yıldır.**

2) Malın bütün parçaları dahil olmak üzere tamamı garanti kapsamındadır.

3) Malın ayıplı olduğunun anlaşılması durumunda tüketici, 6502 sayılı Tüketicinin Korunması Hakkında Kanunun 11 inci maddesinde yer alan;
a- Sözleşmeden dönme,
b- Satış bedelinden indirim isteme,
c- Ücretsiz onarılmasını isteme,
ç- Satılanın ayıpsız bir misli ile değiştirilmesini isteme,
haklarından birini kullanabilir.

4)Tüketicinin bu haklardan ücretsiz onarım hakkını seçmesi durumunda satıcı; işçilik masrafı, değiştirilen parça bedeli ya da başka herhangi bir ad altında hiçbir ücret talep etmeksizin malın onarımını yapmak veya yaptırmakla yükümlüdür. Tüketici ücretsiz onarım hakkını üretici veya ithalatçıya karşı da kullanabilir. Satıcı, üretici ve ithalatçı tüketicinin bu hakkını kullanmasından müteselsilen sorumludur.

5)Tüketicinin, **ücretsiz onarım hakkını** kullanması halinde malın;
- Garanti süresi içinde tekrar arızalanması,
- Tamiri için gereken azami sürenin aşılması,
- Tamirinin mümkün olmadığının, yetkili servis istasyonu, satıcı, üretici veya ithalatçı tarafından bir raporla belirlenmesi durumlarında;

tüketici malın bedel iadesini, ayıp oranında bedel indirimini veya imkân varsa malın ayıpsız misli ile değiştirilmesini satıcıdan talep edebilir. Satıcı, tüketicinin talebini reddedemez. Bu talebin yerine getirilmemesi durumunda satıcı, üretici ve ithalatçı müteselsilen sorumludur.

6) Malın tamir süresi **20 iş gününü**, binek otomobil ve kamyonetler için ise **30 iş gününü** geçemez. Bu süre, garanti süresi içerisinde mala ilişkin arızanın yetkili servis istasyonuna veya satıcıya bildirimi tarihinde, garanti süresi dışında ise malın yetkili servis istasyonuna teslim tarihinden itibaren başlar. Malın arızasının **10 iş günü** içerisinde giderilememesi halinde, üretici veya ithalatçı; malın tamiri tamamlanıncaya kadar, benzer özelliklere sahip başka bir malı tüketicinin kullanımına tahsis etmek zorundadır. Malın garanti süresi içerisinde arızalanması durumunda, tamirde geçen süre garanti süresine eklenir.

7) Malın kullanma kılavuzunda yer alan hususlara aykırı kullanılmasından kaynaklanan arızalar garanti kapsamı dışındadır.

8) Tüketici, garantiden doğan haklarının kullanılması ile ilgili olarak çıkabilecek uyuşmazlıklarda yerleşim yerinin bulunduğu veya tüketici işleminin yapıldığı yerdeki **Tüketici Hakem Heyetine veya Tüketici Mahkemesine** başvurabilir.

9) Satıcı tarafından bu **Garanti Belgesinin** verilmemesi durumunda, tüketici **Gümrük ve Ticaret Bakanlığı Tüketicinin Korunması ve Piyasa Gözetimi Genel Müdürlüğüne** başvurabilir.

SPIS TREŚCI

- **Wstęp**..... 2
- **Przeznaczenie**..... 2
- **Zasady bezpiecznego użycia**..... 3-6
  - Ważne zasady bezpieczeństwa..... 3
  - Międzynarodowe symbole bezpieczeństwa..... 4
  - Poznanie swojego urządzenia..... 6
- **Instrukcja montażu**..... 7-8
  - Podłączanie i ściąganie rury ssącej/dmuchawy..... 7
  - Montaż koła na Radachs..... 7
  - Mocowanie i zdejmowanie worka odkurzacza..... 8
  - Mocowanie i regulacja paska nośnego..... 9
- **Informacje o paliwie**..... 9-10
- **Instrukcja rozruchu i zatrzymania**..... 10-12
- **Obsługa**..... 10
  - Trzymanie odkurzacza/dmuchawy..... 10
  - Zalecenia obslugi..... 10
  - Praca dmuchawą..... 11
  - Praca odkurzaczem..... 12
  - Usuwanie blokad w rurze/dyfuzorze..... 12
  - Opróżniania worka odkurzacza..... 12-13
- **Obsługa i konserwacja**..... 12
  - Obsługa filtra powietrza..... 13
  - Wymiana świecy zapłonowej..... 14
- **Czyszczenie i składowane**..... 14
- **Usuwanie odpadów i ochrona środowiska**..... 14
- **Rozwiązywanie problemów**..... 15
- **Specifikacja**..... 16
- **DANE TECHNICZNE**..... 17
- **Deklaracja Zgodności**..... 17
- **Gwarancja**.....

ZAWARTOŚĆ OPAKOWANIA

Opakowanie zawiera następujące elementy:

- Odkurzacz z funkcją dmuchawy/rozdrabniacza, model IBLS 31
- Rura ssąca – rura dmuchawy
- Pasek nośny
- Worek odkurzacza
- Zestaw narzędziowy
- Instrukcja obsługi

Uwaga: Wskazówki dotyczące informacji lub zalecania ważne dla obsługi urządzenia.

UWAGA: Niestosowanie się do ostrzeżeń może prowadzić do uszkodzenia urządzenia lub skaleczenia siebie lub innych. W celu zmniejszenia ryzyka powstania pożaru, porażenia prądem lub zranienia należy stosować się do wskazówek bezpieczeństwa.

Dwusuwowy odkurzacz mielący z funkcją dmuchawy IBLS 31

WSTĘP

TA ISNTRUKCJA ZAWIERA WAŻNE INFORMACJE. PROSZĘ JA ZACHOWAĆ!
DANKE.

Dziękujemy za zakup naszego produktu.
Należy przeczytać niniejszą instrukcję i przestrzegać jej zaleceń, aby zachować urządzenie w należytym stanie.

Uwaga: dowód zakupu będzie potrzebny przy zgłaszaniu reklamacji.

Przed rozpoczęciem pracy upewnić się, że instrukcja została przeczytana ze zrozumieniem.

Celem użycia symboli ostrzegawczych jest zwrócenie uwagi na możliwe niebezpieczeństwa.

Symbole ostrzegawcze i ich znaczenie wymagają zwrócenia uwagi I zrozumienia.

Symbole ostrzegawcze nie eliminują zagrożeń. Zastosowanie symboli ostrzegawczych nie zastępuje należytych środków bezpieczeństwa.

SYMBOL	ZNACZENIE
SYMBOL ZWRÓCENIA UWAGI :	Oznacza niebezpieczeństwo, ostrzeżenie lub konieczność zwrócenia uwagi. Uwaga jest wymagana w celu uniknięcia poważnych skaleczeń ciała. Może być użyte w połączeniu z innymi symbolami lub piktogramami.

Przeznaczenie

Odkurzacz/dmuchawa do liść jest przeznaczona do wykonywania dwóch zadań:

1. Jako odkurzacz do zbierania suchych liści.
2. Jako dmuchawa do zgarniania suchych liści w miejsce składowania lub ich usuwanie z miejsc trudnodostępnych (np spod pojazdów).

W trybie odkurzacza urządzenie pracuje również jako rozdrabniacz zmniejszając początkową objętość liści około dziesięciokrotnie umożliwiając w ten sposób przygotowanie materiału do dalszej obróbki, np. kompostowania.

Każde użycie do celów nie opisanych w niniejszej instrukcji obsługi może spowodować uszkodzenie urządzenia oraz zagrożenie bezpieczeństwa operatora.

Zawsze przestrzegać zasad obsługi aby zachować warunki bezpieczeństwa oraz prawo do ewentualnej reklamacji.

Niebezpieczeństwo resztkowe

Także przy dozwolonym użyciu urządzenie istnieje pewne ryzyko, które nie może zostać wykluczone.

1. Przy powstawaniu pyłu należy stale nosić maskę ochronną.
2. Przy stosowaniu ochrony narządu słuchu zalecane jest zachowanie szczególnej ostrożności oraz orientacji – percepcja sygnałów alarmowych przy wystąpieniu zagrożeń (takich jak okrzyki ostrzegawcze, sygnały alarmowe, itp.) jest wtedy znacznie ograniczona.
3. Dłuższe użytkowanie urządzenia mechanicznego może doprowadzić do spowodowanych przez drgania zakłóceń w funkcjonowaniu układu krążenia w obszarze rąk operatora („niedokrwienie palców rąk").

Ostrzeżenie! Maszyna wytwarza podczas eksploatacji pole elektromagnetyczne. Pole to może ewentualnie wpływać negatywnie na aktywne lub pasywne implanty medyczne. W celu zmniejszenia poważnego lub śmiertelnego ryzyka dla zdrowia, zalecamy osobom z medycznymi implantami konsultację z lekarzem lub producentem implantu medycznego przed rozpoczęciem obsługi maszyny.

ZASADY BEZPIECZNEJ PRACY

WAŻNE INFORMACJE DOTYCZĄCE BEZPIECZEŃSTWA

PRZECZYTAĆ WSZYSTKIE ZASADY PRZED ROZPOCZĘCIEM PRACY URZĄDZENIEM!

- Przeczytać dokładnie instrukcję obsługi. Zaznajomić się z funkcjami urządzenia i jego prawidłową obsługą.
- Przed użyciem sprawdzić stan urządzenia. Sprawdzić czy nie ma przecieków paliwa. Wymienić zużyte części. Upewnić się, że wszystkie mocowania są we właściwych miejscach. Zaniedbanie tego może spowodować skaleczeniami ciała operatora i/ lub osób postronnych oraz urządzenia.
- Uważać na ryzyko skaleczenia głowy, rąk I stop.
- Obszar pracy powinien być bez dzieci, osób postronnych I zwierząt. Dzieci, osoby postronne powinny być oddalone przynajmniej 15m od operatora. Ponieważ istnieje ryzyko uderzenie osób postronnych przez wyrzucane przedmioty powinny one nosić okulary ochronne. W przypadku zbliżanie sią osób lub zwierząt należy przestać pracę.

ZASADY BEZPIECZENSTWA DLA URZADZEŃ Z NAPĘDEM SPALINOWYM

UWAGA: Benzyna jest łatwopalna I jej opary mogą eksplodować. Należy przedsięwziąć następujące środki zaradcze:

- Benzynę przechowywać tylko w kanistrach przeznaczonych do tego celu.
- Unikać źródeł zapłonu w pobliżu rozlanej benzyny. Nie uruchamiać silnika dopóki benzyna nie wyparuje.
- Przed napełnieniem zbiornika benzyną zawsze zatrzymać silnik I poczekać do jego ostygnięcia. Nigdy nie odkręcać korka paliwa, gdy silnik pracuje. Nigdy nie wlewać benzyny, gdy silnik jest gorący. Korek zbiornika paliwa odkręcać powoli, aby wyrównać ciśnienie.
- Przed wlaniem paliwa zdjąć worek.
- Benzynę mieszać I wlewać w czystych I dobrze wentylowanych obszarach gdzie nie ma iskier lub płomieni. Powoli zdjąć korek zbiornika paliwa po zatrzymaniu silnika. Nie palić tytoniu podczas wlewania lub mieszania paliwa! W przypadku rozlania paliwa wytrzeć szmatką.
- Przed uruchomieniem silnika odsunąć się przynajmniej na 9 metrów od miejsca napełniania. Nie palić tytoniu podczas wlewania lub mieszania paliwa!

PODCZAS PRACY URZĄDZENIEM

- Maszyna może być eksploatowana tylko w rozsądnych godzinach - nie wcześnie rano lub późno w nocy, gdy inni mogą być zakłócone.Wymienione z władzami lokalnymi razy były wykonane.
- Urządzenie działa przy najniższej możliwej prędkości silnika dla wykonania pracy.
- Przed Blasbeginn powinny zostać usunięte z zgrabiarki i miotły gruzu.
- W warunkach dużego zapylenia, powierzchnia jest łatwa do nawilżania.
- Całość Blasdüsenaufsatz być stosowane tak, że strumień powietrza może działać w pobliżu podłoża.
- Nigdy nie uruchamiać urządzenia wewnątrz pomieszczeń. Wdychanie gazów wydechowych może zabić! Używać tylko na zewnątrz pomieszczeń. Podczas pracy nosić okulary ochronne I ochronniki słuchu. Nosić maskę przeciwpyłową, jeżeli obszar pracy jest pylisty. Zalecane jest noszenie odzieży z długimi rękawami.
- Nigdy nie uruchamiać urządzenia bez wymaganych akcesoriów. Podczas pracy rura ssąca/wydmuchowa musi być zainstalowana a worek zamocowany na urządzeniu. Upewnić się, że worek jest zamknięty.
- Wyłącz silnik do prac konserwacyjnych i naprawczych. Aby założyć lub zdjąć rozdmuchiwania / rurę ssącą lub woreczka, urządzenie musi być wyłączone; poczekać aż wirnik przestanie się obracać, aby uniknąć kontaktu z obracającymi się ostrza / łopatek.
- W celu konserwacji i naprawy urządzenia zatrzymać silnik. Podczas instalowania lub zdejmowania rury ssącej/wydmuchowej urządzenie musi być zatrzymane i wirnik nie może się obracać.
- Nie sięgać urządzeniem zbyt daleko. Stać pewnie utrzymując równowagę.
- Nie dotykać silnika i tłumika. Te części podczas pracy stają się bardzo gorące. Te części nawet po wyłączeniu urządzenia pozostają przez pewien czas gorące.
- Nie używać urządzenia z luźnymi lub uszkodzonymi częściami. Nie używać do czasu usunięcia uszkodzenia.
- Podczas naprawy używać wyłącznie oryginalnych części zamiennych. Te części są dostępne w punktach serwisowych. Nie używać nieoryginalnych części oraz akcesoriów gdyż może to prowadzić do poważnych uszkodzeń ciała, uszkodzenia urządzenia oraz znieść gwarancję.
- Miejmy naprawić swoje narzędzie wyłącznie przez wykwalifikowany personel przy użyciu oryginalnych części zamiennych. To gwarantuje, że bezpieczeństwo użytkowania zostanie zachowane.
- Podczas pracy silnika nie stawiać urządzenie z wyjątkiem czystego i twardego podłoża. Przedmioty jak piasek, kurz, kamienie itp. mogą być zassane przez odkurzacz i wyrzucone powodując uszkodzenie urządzenia lub spowodować uszkodzenia ciała osób postronnych lub operatora. Ręce, twarz i nogi trzymać z dala od ruchomych części. Nie dotykać lub nie próbować zatrzymać wirnika.
- Trzymaj ręce, twarz i stopy z dala od wszystkich ruchomych części. Nie dotykać wirnika i nie próbuj go zatrzymać, ponieważ obraca.
- Nigdy nie używać urządzenia do rozsypywania chemikaliów, nawozów lub substancji, które mogą zawierać trujące składniki.

PODCZAS PRACY W FUNKCJI DMUCHAWY

- Nigdy nie kierować dmuchawy na ludzi i zwierzęta lub w kierunku okien, wylot kierować zawsze w stronę wolną od ludzi, zwierząt, szkła oraz przedmiotów jak drzewa, samochody, domy, ściany itp.

PODCZAS PRACY W FUNKCJI ODKURZACZA

- Unikać sytuacji kontaktu worka z ogniem. Nie pracować w pobliżu otwartego ognia. Nie wciągać gorącego popiołu z ogniska, grilla itp. Nie wciągać niedopałków papierosów aż do momentu, gdy są zupełnie zimne.
- Urządzenie jest zaprojektowane do zbierania takich materiałów jak liście, kępki trawy, kawałki papieru. Nie próbować wciągać mokrych przedmiotów lub płynów, ponieważ może to spowodować uszkodzenie urządzenia. Aby nie uszkodzić wirnika nie wciągać kawałków metalu, szkła, kamieni itp.

INNE OSTRZEŻENIA DOTYCZACE BEZPIECZEŃSTWA

- Przed transportowaniem odkurzacza należy poczekać aż ostygnie. Zabezpieczyć urządzenie podczas transportu.
- Urządzenie przechowywać w suchym i bezpiecznym miejscu bez dostępu osób postronnych, aby zapobiec niewłaściwemu użyciu. Trzymać poza zasięgiem dzieci.
- Nigdy nie polewać urządzenia wodą lub innym płynem. Uchwyty utrzymywać suche, czyste i wolne od zanieczyszczeń. Czyścić po każdym użyciu – patrz instrukcja czyszczenia i magazynowania.

ZACHOWAĆ NINIEJSZĄ INSTRUKCJĘ.

ZASADY BEZPIECZNEJ PRACY

SYMBOLE BEZPIECZEŃSTWA I INNE SYMBOLE MIĘDZYNARODOWE

Niniejsza instrukcja obsługi opisuje międzynarodowe symbole bezpieczeństwa, które mogą się znaleźć na produkcie. Dla uzyskania kompletnej informacji przeczytać instrukcję obsługi.

SYMBOL	ZNACZENIE
	Gwarantowany poziom mocy akustycznej L_{WA} 108 dB(A
	Potwierdza zgodność urządzenia elektrycznego z wymaganiami dyrektyw Unii Europejskiej

SYMBOL	ZNACZENIE
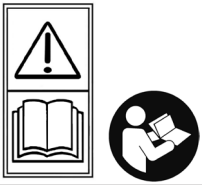	**SYMBOL ZWRÓCENIA UWAGI:** Wskazuje niebezpieczeństwo konieczność zwrócenia uwagi. Może być używany w połączeniu z innymi symbolami lub piktogramami. **UWAGA– PRZECZUTAĆ INSTRUKCJĘ OBSŁUGI** Przed rozpoczęciem pracy przeczytać instrukcję obsługi. Niezastosowanie się może prowadzić do poważnych uszkodzeń ciała operatora lub/i osób postronnych
	NOSIĆ OCHRONNIKI SŁUCHU I OCZU **UWAGA:** Wyrzucane przedmioty i hałas mogą powodować uszkodzenia oczu i słuchu. Podczas pracy urządzeniem nosić osłonę oczu i ochronniki słuchu.
	POMPKA ROZRUCHOWA Nacisnąć przycisk pompki rozruchowej wolno i do końca 10 razy.
	BENZYNA BEZOŁOWIOWA Zawsze używać czystej i świeżej benzyny bezołowiowej.
	OLEJ Sprawdzić w instrukcji obsługi właściwy typ oleju.
	UWAGA: GORĄCA POWIERZCHNIA Nie dotykać gorącego tłumika lub cylindra. Niebezpieczeństwo oparzeni!. Te części mocno nagrzewają się podczas pracy. Po wyłączeniu urządzenia pozostają gorące perz jakiś czas.
	Zachować odległość od innych osób. Przedmioty mogą być wyrzucane przez dmuchawę. Nie pracować bez wymaganych osłon I akcesoriów; osoby postronne a szczególnie dzieci oraz zwierzęta muszą być oddalone co najmniej o 15 m od miejsca pracy.
	Uwaga, obracające się element urządzenia! Nigdy nie wsadzać części ciała do otworów! Niezamknięte osłony powinny mieć znak ostrzegawczy widoczny w każdym położeniu i osłony oraz podczas jej usunięcia.
	DŹWIGNIA SSANIA A. Ssanie całkowicie otwarte. B. Ssanie częściowo otwarte. C. Ssanie włączone, praca.

POZNAJ SWOJE URZĄDZENIE

ZASTOSOWANIE

...jako dmuchawa
- czyszczenie podwórzy, garażów, dróg, ścieżek, tarasów, miejsc obok płotów itp..

...jako odkurzacz
- zbieranie liści, małych zanieczyszczeń itp..

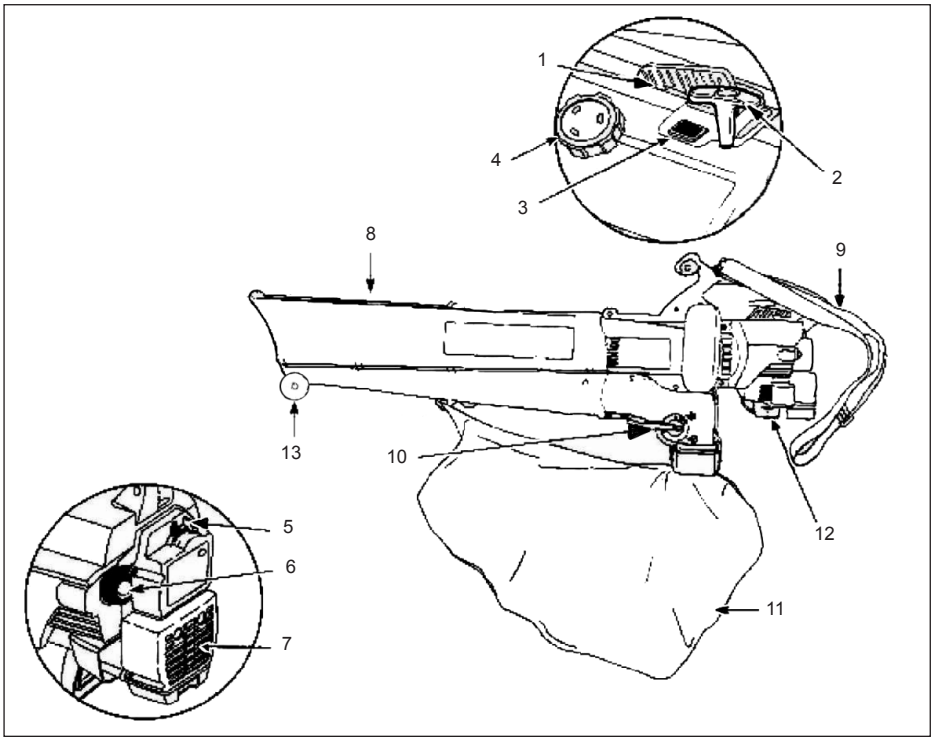

PL Lista części

1. Dźwignia gazu
2. Uchwyt rozrusznika
3. Włącznik zapłonu
4. Korek paliwa
5. Dźwignia ssania
6. Pompka rozruchowa
7. Filtr powietrza / osłona tłumika
8. Rura ssąca / wydmuchowa
9. Pasek nośny
10. Dźwignia zmiany trybu pracy
11. Worek odkurzacza
12. Świeca zapłonowa
13. Kółko

MONTAŻ

MONTOWANIE I ŚCIĄGANIE RURY ODKURZACZA / WYDMUCHOWEJ

UWAGA: Rura odkurzacza/dmuchawy jest niezamontowana w odkurzaczu. Jej instalacja jest wymagana dla zapewnienia prawidłowej i bezpiecznej pracy.

Montaż 2 części rury:

1. Dopasować górną część rur do dolnej I wcisnąć jedną w drugą do oporu. Następnie wcisnąć 2 zatrzaski blokujące.
2. Wkręcić 2 wkręty po obydwóch stronach (Rys. 1).

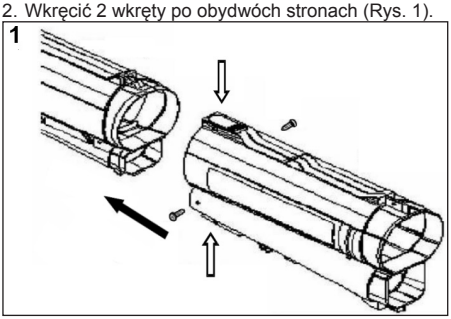

Podłączanie rury ssącej/wydmuchowej

1. Usunąć śruby i nakrętki dostarczone w worku z akcesoriami.
2. Wsunąć rurę ssącą/dmuchawy do otworu urządzenia aż otwory na wypustkach rury ssącej/dmuchawy pokryją się z otworami śrub w obudowie urządzenia (rys.2).

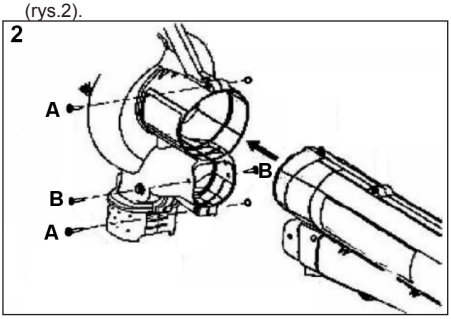

3. Wsadzić 2 śruby T20 Torx (A) w otwory znajdujące się z prawej strony urządzenia i dokręcić 2 nakrętki z lewej strony obudowy silnika (rys. 2).
4. Przykręcić starannie śruby. Nie używać za dużej siły.
5. Zainstalować 2 pozostałe wkręty T20 Torx (B) w otwory znajdujące się z każdej strony korpusu (rys. 2). Dokręcić do oporu, nie zerwać gwintu.

Uwaga:
Przed użyciem urządzenia sprawdzić poprawne zamocowanie rury i jej zabezpieczenie śrubami.

Ściąganie rury ssącej/wydmuchowej

UWAGA: Aby uniknąć zranień przed zdjęciem rury należy odczekać aż wentylator całkowicie się zatrzyma.

1. Odkręcić wkręty z obydwu stron obudowy (rys. 2).
2. Odkręcić w śruby i nakrętki mocujące rurą ssąco/wydmuchową do obudowy (rys. 2, rys. 3).

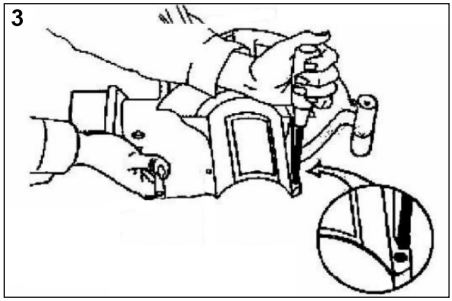

Mocowanie kół do osi

Wsunąć na oś po 1 kółku z każdej strony do oporu. Założyć zawleczki w rowek znajdujące się na końcach osi (rys. 4).

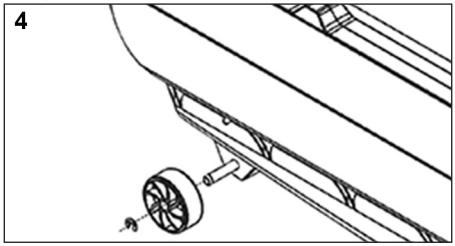

MOCOWANIE I ŚCIĄGANIE WORKA ODKURZACZA

Mocowanie worka odkurzacza

1. Zamontować worek odkurzacza na zaczepie znajdującym się na rurze ssąc-wydmuchowej (rys. 5).

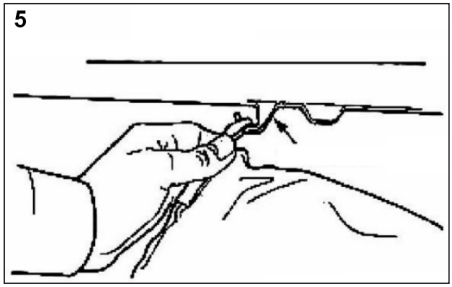

2. Wsunąć łącznik worka na wylot odkurzacza do oporu (rys. 6).
3. Przykręcić z dwóch stron wkręty i zamocować worek do króćca wylotowego. (rys. 6).

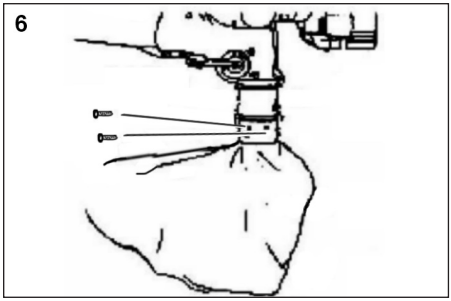

4. Z zasady worek odkurzacza nie będzie więcej odłączany z wyjątkiem konserwacji.

Uwaga:
Przed użyciem należy się upewnić, że worek odkurzacza jest pewnie zamocowany śrubami.

Ściąganie worka odkurzacza

1. Odkręcić 4 wkręty mocujące worek na króćcu wylotowym odkurzacza (rys. 5).
2. Wyciągnąć worek z króćca odkurzacza i odhaczyć go z haczyka znajdującego się na rurze.

MOCOWANIE I REGULACJA PASKA NOŚNEGO

UWAGA: Przed uruchomieniem urządzenia należy zamocować i wyregulować pasek nośny.

1. Przełożyć pasek przez środkowy otwór klamry.
2. Przełożyć pasek przez poprzeczkę i wsunąć przez skrajną szczelinę. (rys. 7)

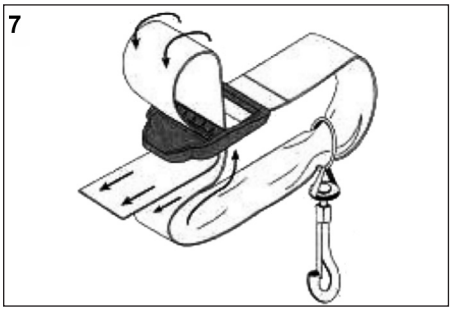

3. W pełni rozciągnąć pasek
4. Zamocować metalowy karabińczyk na wsporniku paska (rys. 8).

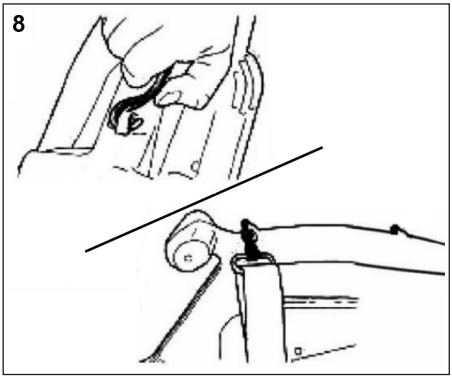

5. Przełożyć pasek przez głowę i ramię (rys. 9).

6. Stojąc w pozycji roboczej nastawić długość paska. (rys. 9)
   - Pasek wydłużyć poprzez przez pociągnięcie spinki trzymając końcówkę paska (rys. 10).
   - Pasek skrócić poprzez pociągnięcie końcówki paski i przytrzymaniu spinki (rys. 10).

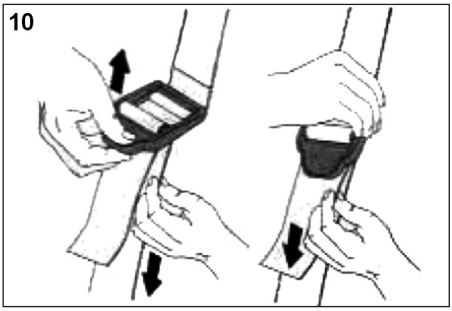

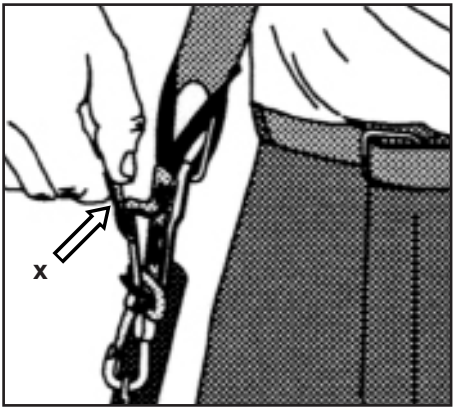

UWAGA: Pasek nośny ma zabezpieczenie umożliwiające szybkie odłączenie paska od odkurzacza w przypadku powstania niebezpieczeństwa. Aby to zrobić należy silnie pociągnąć czerwoną zawleczkę paska (rys x). Pasek zostanie natychmiast odłączony od odkurzacza.

INFORMACJA O PALIWIE I OLEJU

Stara i/lub źle przygotowana mieszanka paliwa z olejem są zwykle najczęstszą przyczyną złej pracy urządzenia. Upewnić się, że paliwo jest świeże I niezanieczyszczone I starannie stosować się do instrukcji przygotowania mieszanki paliwowo-olejowej.

ZALECANY RODZAJ OLEJU

Używać wysokiej jakości oleju syntetycznego przeznaczonego do użycia w silnikach dwusuwowych chłodzonych powietrzem.

ZALECANY RODZAJ BENZYNY

Zawsze używać świeżej, czystej benzyny bezołowiowej nie starszej niż 60 dni.

UWAGA: Paliwo (benzyna) jest bardzo łatwopalna a jej opary mogą wybuchnąć. Przed napełnieniem zbiornika należy zatrzymać urządzenie I pozwolić mu ostygnąć. Podczas tankowania nie palić tytoniu! Trzymać z dala od iskier I otwartego ognia.

PRZYGOTOWANIE MIESZANKI

Dokładnie wymieszać w kanistrze 1 litr benzyny bezołowiowej z 25ml zalecanego oleju do dwusuwów (40:1 = 2,5%). Nigdy nie przygotowywać mieszanki bezpośrednio w zbiorniku paliwa urządzenia!

Tabela do mieszanki paliwowej

Benzyna	Olej do dwusuwów / 40:1
1 litr	25 ml
5 litrów	125 ml

INSTRUKCJA URUCHAMIANIA / ZATRZYMANIA

INSTRUKCJA ROZRUCHU

Przygotować mieszankę paliwową I wlać ją do zbiornika. (Patrz: Przygotowanie mieszanki)

UWAGA: Zawsze przed tankowaniem należy odłączyć worek odkurzacza by uniknąć skaleczeń. Przez zmoczenie mieszanką paliwową worek może stać sią bardzo łatwopalny.

NOTATKA: Przed uruchomieniem należy zamocować I wyregulować pasek nośny (ale nie mocować go do zaczepu pomocniczego)

NOTATKA: Dźwignia gazu w prawej pozycji oznacza pełny gaz. Dźwignia gazu zostanie w tej pozycji aż do momentu jej przestawienia.

NOTATKA: Ustawić dźwignię zmiany trybu pracy w tryb dmuchawy zapobiega napełnieniu się worka w momencie uruchamiania silnika.

- Dźwignię zmiany trybu pracy ustawić w trybie dmuchawy. Patrz praca w trybie dmuchawy.
- Włącznik zapłonu ustawić w pozycji ‘I’ (rys. 11).

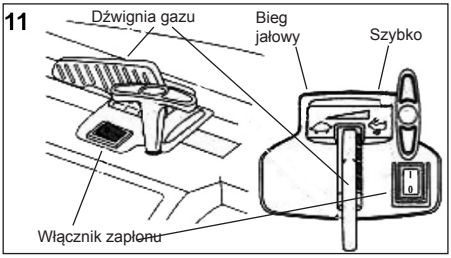

- Wolno wcisnąć pompkę rozruchową 10 razy. Paliwo powinno być widoczne w przycisku pompki (rys. 12). Jeżeli paliwo nie jest widoczne w dalszym ciągu wciskać przycisk pompki.
- Ustawić dźwignię ssania w pozycji A (rys. 12).

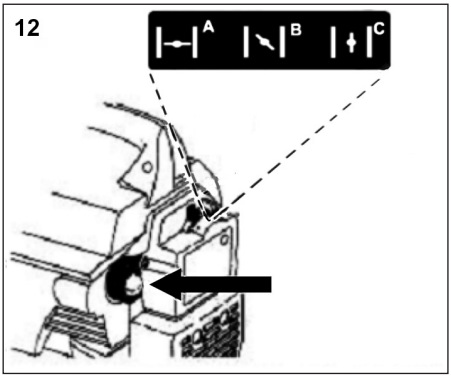

- Mając urządzenie na ziemi ustawić dźwignię gazu w pozycję “szybko (rys. 11).
- Energicznie pociągnąć linkę rozrusznika (rys. 13) 2 do 5 razy aż silnik nie zacznie przez chwile pracować.

- Dźwignię gazu ustawić w pozycji B (rys. 12).
- Pociągnąć linkę rozrusznika 1 do 3 razy aż silnik zacznie pracować. (rys 13).

13

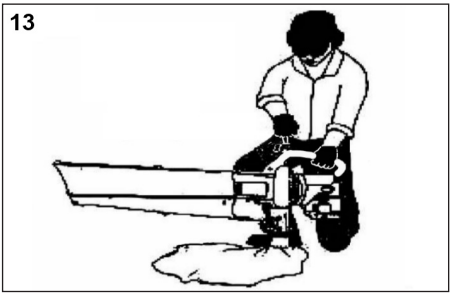

- Jeżeli silnik nie rozpocznie pracy powtórzyć kroki od 3 do 8.
- Pozwolić silnikowi się rozgrzać przez 5 do 10 sekund. Dźwignię ssania ustawić w pozycji C (rys. 12).
- Stanąć w pozycji roboczej I przypiąć worek odkurzacza do zaczepu pomocniczego w najwygodniejszej pozycji.

NOTATKA: Jeżeli silnik zaleje się podczas prób uruchomienia należy dźwignię ssania ustawić w pozycji C. Dźwignię gazu ustawić w pozycji SZYBKO (rys. 11). Energicznie pociągnąć linkę rozrusznika. Silnik powinien rozpocząć pracę po 3 do 8 pociągnięciach..

NOTATKA: Włączenie ssania nie jest konieczne w przypadku uruchamiania rozgrzanego silnika. Dźwignię gazu ustawić w pozycji SZYBKO (rys. 11) I uruchomić silnik w dźwignią ssania w pozycji B (Rys. 12).

INSTRUKCJA ZATRZYMANIA

- Przesunąć dźwignie w pozycję BIEG JAŁOWY (rys. 11) . Pozwolić silnikowi obniżyć temperaturę przez pracę na biegu jałowym.
- Nacisnąć I przytrzymać włącznik zapłonu w pozycji STOP [O] aż silnik kompletnie się nie zatrzyma (rys. 11).

INSTRUKCJA OBSŁUGI

TRZYMANANIE URZĄDZENIA

Przed rozpoczęciem pracy urządzeniem stanąć w pozycji roboczej (rys. 14). Sprawdzić jak następuje::

- Czy operator ma właściwe ubranie jak wysokie buty, okulary ochronne, ochronniki słuchu, rękawice i koszulę z długim rękawem.

14

WSKAZÓWKI DO PRACY

- Przed rozpoczęciem pracy upewnić się, że worek odkurzacza jest całkowicie zamknięty
- Przed rozpoczęciem pracy upewnić się, że urządzenie nie jest skierowane na przedmioty lub osoby.
- Urządzenie jest w dobrym stanie, rury i osłony są poprawnie zamocowane.
- Podczas pracy zawsze trzymać urządzenie dwoma rękami. Urządzenie trzymać pewnie za przedni i tylny uchwyt.
- Aby zmniejszyć ryzyko utraty słuchu związanego z emitowanym hałasem wymagane jest używanie ochronników słuchu.
- Uważać na dzieci, zwierzęta, otwarte okna, świeżo umyte samochody i kierować urządzenie w inne strony.
- Po użyciu odkurzacza I innych urządzeń wyczyścić obszar roboczy. Odpadki wyrzucić do pojemnika na śmieci.

PRACA DMUCHAWĄ

- Uruchomić silnik. Patrz instrukcja rozruchu/zatrzymania urządzenia.
- Ustawić dźwignię trybu pracy w tryb dmuchawy (rys. 15).

15

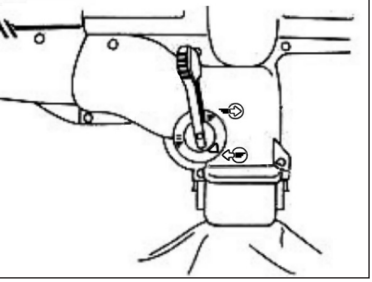

UWAGA: Nigdy nie używać urządzenia w pozycji pomiędzy trybem dmuchawy i odkurzacza.

- Pasek nośny przełożyć przez głowę na ramię i właściwie wyregulować. Patrz „Mocowanie i regulacja paska nośnego”.

- Trzymać dmuchawę jak pokazano na rysunkach 16, 17 i 18. Zdmuchiwać od jednej strony do drugiej z dysza kilka naście centymetrów nad podłożem. Postępować do przodu przesuwając nieczystości przed sobą.
- Większość suchych odpadów lepiej zamiata się przy małej prędkości. Duża prędkość powietrza jest lepsze do przenoszenia ciężkich odpadów lub żwiru.
- Używać dmuchawy do sprzątania wokół drzew, krzaków, rabat i innych ciężkich do czyszczenia obszarów.(rys. 16).
- Używać dmuchawy do sprzątania wokół budynków I innych zwykłych zadań porządkowych (rys 17).
- Użycie dmuchawy koło ścian, na zboczach i przy płotach (rys. 18)

16

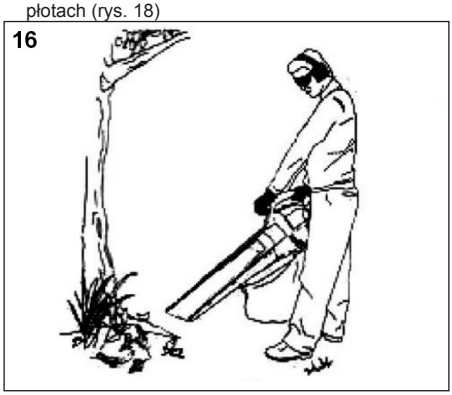

17

18

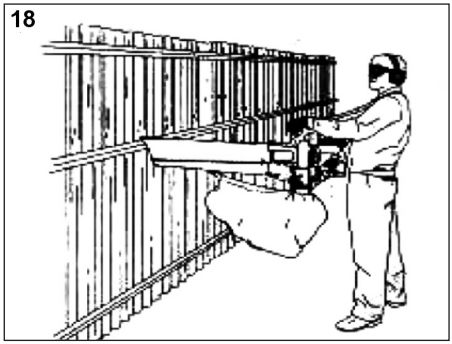

PRACA W FUNKCJI ODKURZACZA

1. Uruchomić silnik. Patrz instrukcja rozruchu/zatrzymania urządzenia.
2. Ustawić dźwignię trybu pracy w tryb odkurzacza (rys. 19).
   UWAGA: Nigdy nie używać urządzenia w pozycji pomiędzy trybem dmuchawy i odkurzacza.
3. Pasek nośny przełożyć przez głowę na ramię i właściwie wyregulować. Patrz “Mocowanie i regulacja paska nośnego”.
4. Trzymając odkurzacz przybliżyć rurę ssącą, aby zebrać lekkie przedmioty (rys 20). Małe liście i gałęzie będą zassane do worka i rozdrobnione, aby zmniejszyć ich objętość.

19

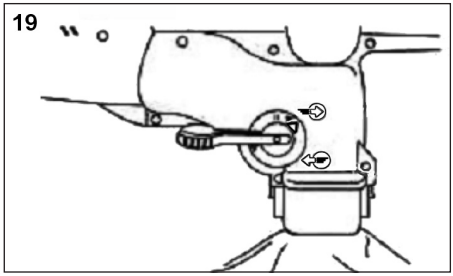

20

ODBLOKOWYWANIE ZATKANEJ RURY/DMUCHAWY

1. Włącznik zapłonu ustawić w pozycji WYŁĄCZONEJ [O] (Rys. 11) i poczekać aż wentylator przestanie się obracać.
2. Odłączyć przewód zapłonowy od świecy, aby uniknąć przypadkowego rozruchu.
3. Ściągnąć rurę ssącą/wydmuchową i worek odkurzacza.
4. Ostrożnie usunąć materiał blokujący rurę lub wentylator. Sprawdzić czy nie powstały uszkodzenia łopatek. Obrócić łopatki wentylatora, aby upewnić się, że urządzenie jest odblokowane.
5. Ponownie zainstalować worek odkurzacza I rurę ssącą/wydmuchową.
6. Podłączyć przewód zapłonowy do świecy.

OPRÓŻNIANIE WORKA ODKURZACZA

1. Otworzyć zapięcie rzepowe na worku odkurzacza (rys. 21).
2. Ściągnąć worek z wylotu odkurzacza i odłączyć z zaczepu na rurze odkurzacza.
3. Rozpiąć zamek worka I opróżnić jego zawartość do kontenera lub worka na odpadki.
4. Po opróżnieniu worka wywrócić go na lewą stronę i energicznie potrząsnąć.
5. Worek wywrócić na prawą stronę, zapiać zamek i zamontować na wylocie odkurzacza.

21

21

21

OBSŁUGA I NAPRAWA

NOTATKA: Wszelkie usługi, innych niż wymienione w niniejszej instrukcji muszą być przeprowadzane w warsztacie. W celu zapewnienia stałego i właściwego działania wyłącznie oryginalnych części zamiennych może być używany.

OBSŁUGA FILTRA POWIETRZA

Zdejmowanie filtra powietrza/pokrywy tłumika

1. Dźwignię ssania ustawić w położeniu B.
   UWAGA: Aby ściągnąć filtr powietrza/pokrywę tłumika dźwignia ssania musi być w pozycji B (rys. 22)
2. Odkręcić cztery (4) śruby mocujące pokrywę filtr powietrza/pokrywę tłumika (rys. 22). Użyć śrubokręta płaskiego lub z grotem T-20 Torx.
3. Ściągnąć pokrywę z silnika. Nie używać dużej siły..

22

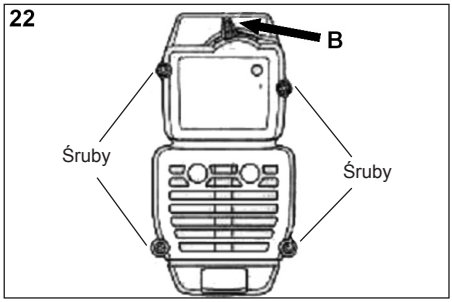

Czyszczenie filtra powietrza

Po każdych 10 godzinach pracy wyczyścić i nasmarować filtr powietrza. Filtr powietrza jest ważnym elementem i wymaga regularnej obsługi. Brak obsługi filtra powietrza powoduje zniesienie gwarancji.

1. Ściągnąć filtr powietrza/pokrywę tłumika. Patrz Zdejmowanie filtra powietrza/pokrywy tłumika.
2. Ściągnąć filtr powietrza z odwrotnej strony pokrywy tłumika (rys 23).

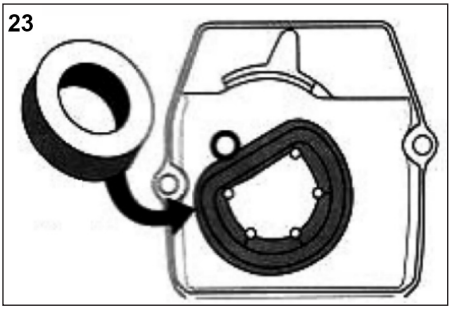

3. Umyć filtr powietrza w wodzie z detergentem (rys. 24). Dokładnie przepłukać filtr. Wycisnąć wodę I kompletnie wysuszyć filtr.
4. Posmarować filtr czystym olejem (rys. 25).

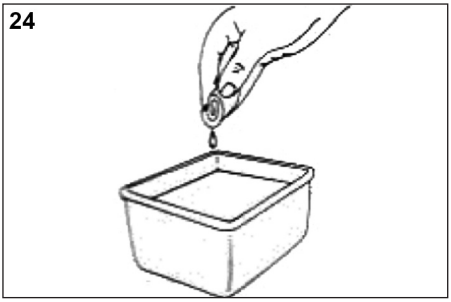

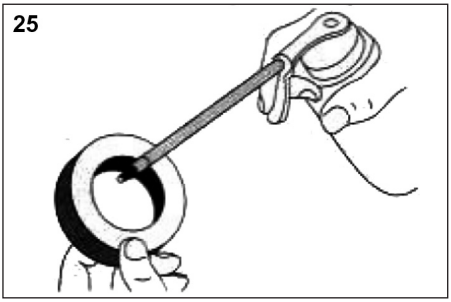

5. Ścisnąć filtr i usunąć wyciśnięty olej (rys. 26).

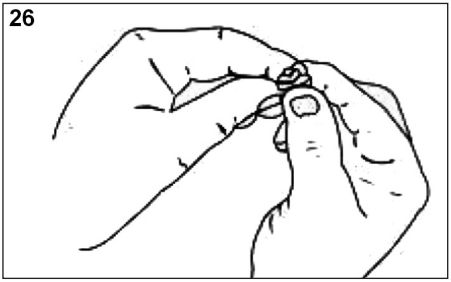

6. Umieścić filtr na pokrywie filtra/tłumika (rys. 23).

UWAGA: Używanie urządzenia bez zainstalowanego filtra powietrza i jego pokrywy skutkuje anulowaniem gwarancji.

Mocowanie filtra powietrza/pokrywy tłumika

1. Umieścić filtr powietrza/pokrywę tłumika na tyle gaźnika i tłumika.
   UWAGA: Aby ściągnąć filtr powietrza/pokrywę tłumika dźwignia ssania musi być w pozycji B (rys. 22)
2. Przykręcić cztery (4) śruby przez otwory w pokrywie. (rys. 22). Użyć wkrętaka płaskiego lub z grotem T-20 Torx. Nie dokręcać za mocna. Nie używać dużej siły.

WYMIANA SWIECY ZAPŁONOWEJ

Używać świecy typu RDJ8J lub zamiennika. Prawidłowa szczelina między elektrodami wynosi 0,5 mm (0.020 in). Wymienić świecę po 50 godzinach pracy I sprawdzać jej stan.

1. Zatrzymać silnik I pozwolić mu ostygnąć. Chwycić przewód wysokiego napięcia i ściągnąć złączkę ze świecy.
2. Oczyścić okolice wokół świecy. Odkręcić świecę używając klucza a 5/8" kręcąc w kierunku odwrotnym do wskazówek ruchu zegara.
3. Wymienić spękaną, zniszczoną lub brudną świecę Ustawić szczelinę 0,5 mm używając szczelinomierza (rys. 27).

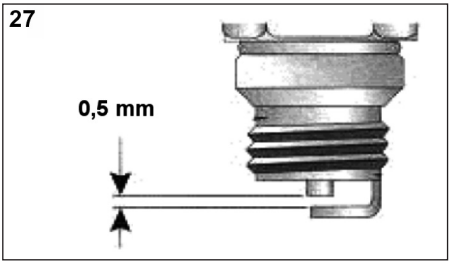

4. Zainstalować świecę z właściwą szczeliną w otworze cylindra. Dokręcić świecę używając klucza do świec 5/8" kręcąc zgodnie z kierunkiem wskazówek zegara. Nie dokręcać za mocno.
   W przypadku używania klucza dynamometrycznego moment obrotowy wynosi 12.3-13.5 Nm (110-120 in.lb).

CZYSZCZENIE I SKŁADOWANIE

CZYSZCZENIE ODKURZACZA

Użyć małej szczoteczki, aby wyczyścić odkurzacz z zewnątrz i zachować drożność wszystkich otworów wentylacyjnych.

CZYSZCZENIE WORKA ODKURZACZA

1. Po każdym użyciu należy wyczyścić worek, aby zapobiec nieprawidłowemu przepływowi powietrza, które zmniejszają wydajność odkurzacza.
2. Podczas czyszczenia worka należy nosić okulary ochronne I maskę przeciwpyłową. Po opróżnieniu

worka należy go wywrócić na lewa stronę I energicznie potrząsnąć.
3. Raz do roku lub w razie potrzeby częściej należy wyprać worek. Postępować następująco:
   a. Ściągnąć worek odkurzacza
   b. Wywrócić go na lewą stronę
   c. Powiesić na wieszaku
   d. Spryskać strumieniem wody z węża.
   e. Wywiesić do wyschnięcia
   f. Przewrócić worek na właściwą stronę I zamocować na odkurzaczu.

SKŁADOWANIE

- Przez składowaniem ostudzić silnik.
- Składować w zamkniętym miejscu, aby zapobiec nieuprawnionemu użyciu.
- Składować w suchym, wentylowanym pomieszczeniu.
- Składować poza zasięgiem dzieci.

SKŁADOWANIE DŁUGOTERMINOWE

W przypadku składowania przez dłuższy okres czasu:
1. Zlać paliwo ze zbiornika do odpowiedniego kanistra. Nie używać paliwa składowanego ponad 60 dni. Stare paliwo powinno być zutylizowane zgodnie z obowiązującymi przepisami.
2. Uruchomić silnik i pozwolić mu pracować aż wystarczy paliwa. Upewnić się, że paliwo z gaźnika zostało całkowicie zużyte.
3. Ostudzić silnik. Wykręcić świecę zapłonową i wlać ok. 30 ml oleju silnikowego do cylindra. Powoli pociągnąć linkę rozrusznika, aby rozprowadzić olej wewnątrz. Ponownie wkręcić świece zapłonową.
   UWAGA: Przed ponownym uruchomieniem odkurzacza należy wykręcić świece zapłonową I wylać olej z cylindra.
4. Dokładnie wyczyścić urządzenie I sprawdzić czy są luźne lub uszkodzone części. Wymienić uszkodzone części i dokręcić luźne śruby i nakrętki. Urządzenie jest przygotowane do składowania.

TRANSPORTOWANIE

- Przed transportowaniem ostudzić silnik
- Podczas przewożenia przymocować urządzenie
- Przed przewożeniem opróżnić zbiornik paliwa
- Przed przewożeniem dokręcić korek paliwa

Kasacja I ochrona środowiska

Nigdy nie wylewać pozostałej mieszanki paliwowej do kanalizacji, ale pozbyć się ich w dozwolony i przyjazny dla środowiska sposób np. w punkcie zbiórki odpadów kłopotliwych.
W przypadku, jeżeli urządzenie w przyszłości będzie nieprzydatne nie wrzucać go do zwykłych odpadów bytowych, ale oddać do punktu zbiórki odpadów kłopotliwych. Zlać resztki paliwa. Dzięki temu metalowe i plastikowe części urządzenia będą mogły być ponownie użyte. Informacje na temat zbiórki odpadów kłopotliwych można uzyskać w administracji lokalnej.

ZAMAWIANIE CZĘŚCI ZAMIENNYCH

Należy stosować wyłącznie oryginalne części zamienne. Części zamienne o nieodpowiedniej jakości mogą uszkodzić urządzenie lub stanowić zagrożenie bezpieczeństwa użytkownika.

Aby zamówić części zamienne niezbędne są następujące informacje:
- Typ urządzenia
- Numer modelu urządzenia

ROZWIĄZYWANIE PROBLEMÓW

NIA MOŻNA URUCHOMIĆ SILNIKA.

PRZYCZYNA	ROZWIĄZANIE
- Pusty zbiornik paliwa	- Napełnić zbiornika paliwa.
- Pompka rozruchowa była użyta zbyt słabo	- Nacisnąć pompkę rozruchową dokładnie i powoli 10 razy.
- Zalanie silnika	- Zastosować procedurę startową z dźwignią ssania w pozycji B
- Stara lub niewłaściwa mieszanka paliwowa	- Opróżnić zbiornik paliwa
- Wadliwa świeca zapłonowa	- Wymienić lub wyczyścić świecę zapłonową

SILNIK NIA PRACUJE NA BIEGU JAŁOWYM.

PRZYCZYNA	ROZWIĄZANIE
- Filtr powietrza jest zablokowany	- Wymienić lub wyczyścić filtr powietrza
- Stare lub niewłaściwie przygotowane paliwo	- Opróżnić zbiornika paliwa. Wlać świeżą mieszankę paliwową.
- Niewłaściwe wyregulowanie gaźnika	- Urządzenie oddać do specjalistycznego warsztatu I wyregulować gaźnik.

SILNIK NIA PRZYSPIESZA.

PRZYCZYNA	ROZWIĄZANIE
- Stare lub niewłaściwie przygotowane paliwo	- Opróżnić zbiornika paliwa. Wlać świeżą mieszankę paliwową.
- Niewłaściwe wyregulowanie gaźnika	- Urządzenie oddać do specjalistycznego warsztatu I wyregulować gaźnik.

SILNIKA TRACI MOC LUB ZATRZYMUJE SIE POD OBCIĄŻENIEM.

PRZYCZYNA	ROZWIĄZANIE
- Stare lub niewłaściwie przygotowane paliwo	- Opróżnić zbiornika paliwa. Wlać świeżą mieszankę paliwową.
- Niewłaściwe wyregulowanie gaźnika	- Urządzenie oddać do specjalistycznego warsztatu I wyregulować gaźnik.

URZĄDZENIE NIA WYDMYCHUJE LUB NIA WCIĄGA.

PRZYCZYNA	ACTION
- Worek jest pełny	- Opróżnić worek. Patrz “ Opróżnianie worka odkurzacza”
- Zablokowana rura	- Usunąć zator. Patrz “Odblokowywanie zatkanej rury/dmuchawy”
- Zablokowana dmuchawa	- Usunąć zator. Patrz “Odblokowywanie zatkanej rury/dmuchawy”
- Zniszczona dmuchawa	- Urządzenie oddać do specjalistycznego warsztatu.

Odkurzacz do liści z funkcją dmuchawy IBLS 31

DANE TECHNICZNE

SILNIK	
Rodzaj silnika	dwusuwowy chłodzony powietrzem
Pojemność skokowa	31 cm^3
Moc maksymalna zgodnie z ISO 8893	0,75 kW
Maksymalne obroty silnika	7.800 min^{-1}
Obroty biegu jałowego	3.800 min^{-1}
Rodzaj zapłonu	CDI
Odstęp między elektrodami świecy	0,5 mm
Stosunek olej/benzyna	40:1
Gaźnik	membranowy
Rozrusznik	ręczny, nawrotny
Pojemność zbiornika paliwa	415 ml

ODKURZACZ/DMUCHAWA	
Dźwignia gazu	w uchwycie
Prędkość wydmuchu	do 250 km/h
Przepływ powietrza wydmuch	do 12 m^3/min
Zmniejszanie objętości	do 10:1
Pojemność worka odkurzacza	45 litrów
Pasek nośny	pojedynczy
Waga (bez paliwa)	6,47 kg

Podczas pracy w trybie dmuchawy zmierzono następujące wartości zgodnie z EN 15503:2009		
Max. poziom wibracji (robocze obroty silnika)	14,8 m/s^2	K=1,5 m/s^2
Poziom ciśnienia akustycznego LpA (robocze obroty silnika)	92,6 dB(A)	K=3,0 dB(A)
Moc akustyczna LWA (robocze obroty silnika)	108,0 dB(A)	

Informacja o emisji hałasu zgodnie z Niemieckim Aktem Bezpiecznych Produktów (ProdSG) i Dyrektywą Maszynową WE:
Poziom hałasu w miejscu pracy może przekraczać 80 dB (A). W takim przypadku wymagane jest noszenie przez operatora środków ochrony osobistej (np. Ochronniki słuchu).

Deklaracja Zgodności WE

My, **ikra GmbH, Schlesierstraße 36, D-64839 Münster-Germany**, deklarujemy na nasza wyłączna odpowiedzialność, że produkt **Spalinowy odkurzacz do liści z funkcją dmuchawy BLS 31**, do którego odnosi się ta deklaracja odpowiada przepisom bezpieczeństwa I zdrowia zawartych w Dyrektywach **2006/42/EC** (Dyrektywa Maszynowa), **2014/30/EU** (Dyrektywa dotycząca kompatybilności elektromagnetycznej), zmienionej przez **97/68/EC** i **2012/46/EU** (dotycząca gazów wylotowych) i **2000/14/EC+2005/88/EC** (emisja hałasu). Dla spełnienia odpowiednich wymogów przepisów bezpieczeństwa i ochrony zdrowia wskazanych w Dyrektywach zostały spełnione następujące standardy i/lub zalecenia techniczne:

EN 15503:2009+A1:2013
AfPS GS 2014:01 PAK
EK9-BE-82:2013
EN ISO 14982:2009

Zmierzona moc akustyczna	107,0 dB (A)
gwarantowany poziom mocy akustycznej	108,0 dB (A)

Procedura oceny zgodności wg załącznika V / Directive 2000/14/EC

Rok produkcji jest wydrukowany na tabliczce znamionowej może być również ustalony na podstawie numeru seryjnego

Münster, 06.11.2017

Matthias Fiedler, Senior Product Manager Ikra GmbH

Przechowywanie dokumentacji technicznej: Ikra GmbH, Schlesierstrasse 36, 64839 Münster, Germany

Gwarancja

Na to urządzenie spalinowe gwarant udziela końcowemu użytkownikowi – niezależnie od zobowiązań sprzedającego wynikających z umowy sprzedaży – gwarancji na następujących warunkach:

Okres gwarancji wynosi 24 miesięcy od momentu sprzedaży potwierdzonego oryginalnym dokumentem sprzedaży. W przypadku użytku komercyjnego oraz sprzętu przeznaczonego do wypożyczalni okres gwarancji jest ograniczony do 12 miesięcy. Zużycie części i usterki spowodowane użyciem nieodpowiednich akcesoriów, nieoryginalnych części zamiennych, usterki wynikające z użycia siły, uderzeń, pęknięcia oraz uszkodzenia wynikające z długotrwałego przeciążenia są nieobjęte gwarancją. Gwarancja obejmuje wymianę zniszczonych elementów a nie całego urządzenia. Naprawy gwarancyjne powinny być wykonywane wyłącznie przy użyciu oryginalnych części zamiennych w autoryzowanych punktach serwisowych. W przypadku naprawy przez niewykwalifikowany personel gwarancja traci swoją ważność. Koszty przesyłki w takim przypadku będą ponoszone przez nabywcę..

CONŢINUT

- **Introducere**.....2
- **Utilizare conform destinației**.....2
- **Reguli pentru Exploatarea în Siguranţă**.....3-6
  - Informaţii Importante de Siguranţă.....3
  - Simboluri Internaţionale şi de Siguranţă.....4
  - Descrierea Aparatului.....6
- **Instrucţiuni de Asamblare**.....7-8
  - Montarea/Demontarea Tubului de Aspirare/Suflare.....7
  - Montarea/Demontarea Sacului Colector.....7
  - Montarea şi Reglarea Curelei De Umăr.....7
- **Informaţii Privind Uleiul şi Carburantul**.....8
- **Instrucţiuni de Pornire/Oprire**.....9
- **Instrucţiuni de Utilizare**.....9-10
  - Manevrarea Aparatului.....10-12
  - ndicaţii de Utilizare.....10
  - Funcţionarea ca Suflantă.....10
  - Funcţionarea ca Aspirtator.....10
    Curăţarea Tubului/Carcasei Înfundate.....11
  - Golirea Sacului Colector.....12
- **Instrucţiuni de Întreţinere şi Reparaţii**.....12
  - Întreţinerea Filtrului de Aer.....12-13
  - Înlocuirea Bujie.....12
- **Curăţarea şi Depozitarea**.....13
- **Degajarea Deşeurilor şi Protecţia Mediului Înconjurător**.....14
- **Comandarea Pieselor de Schimb**.....14
- **Depanarea**.....14
- **Date tehnice**.....15
- **Declaraţie de Conformitate CE**.....16
- **Garanţia**.....17
- **Service**.....17

CONŢINUTUL AMBALAJULUI

- Cutia conţine următoarele componente:
- utilajul propriu-zis aspirator/suflantă/tocător model IBLS 31
- ubul de aspirare/suflare
- curea de umăr
- sac colector
- pungă şuruburi
- manual de utilizare

NOTĂ: Vă informează cu noţiuni esenţiale folosirii sau întreţinerii utilajului.

AVERTIZARE: Ignorarea unei avertizări de siguranţă poate avea ca rezultat avarierea bunurilor din jur, ori rănirea operatorului sau a persoanelor din jur. Întotdeauna respectaţi avertizările de siguranţă, pentru a reduce riscul incendiilor, electrocutării sau a rănirilor.

IBLS 31 – ASPIRATOR/SUFLANTĂ/TOCĂTOR ÎN 2 TIMPI

INTRODUCERE

ACEST MANUAL CONŢINE INFORMAŢII ESENŢIALE.

PĂSTRAŢI-L BINE!

VĂ MULŢUMIM.

Mulţumim că aţi cumpărat acest produs de calitate.
Citiţi întregul manual de utilizare şi respectaţi indicaţiile incluse, pentru a păstra starea tehnică optimă a motouneltei.

NOTĂ: PENTRU REPARAŢII GARANŢIONALE VI SE VA SOLICITA DOCUMENTUL DE CUMPĂRARE ŞI CERTIFICATUL DE GARANŢIE.

Asiguraţi-vă că înainte de a fi folosit aparatul, acest manual a fost citit cu atenţie şi a fost bine înţeles de către operatorul utilajului.

Scopul simbolurilor de avertizare este acela de a vă atrage atenţia asupra posibilelor pericole.
Simbolurile de siguranţă şi semnificaţia lor merită toată atenţia şi înţelegerea dumneavoastră.
Simbolurile în sine nu elimină pericolul, iar avertizările făcute de acestea nu înlocuiesc măsurile adecvate de protecţia muncii.

SIMBOL **SEMNIFICAŢIE**

SIMBOLUL DE AVERTIZARE: Indică pericol, atrage atenţia sau recomandă precauţie. Este nevoie de atenţie deosebită pentru prevenirea unor accidente serioase. Poate fi folosit în combinaţie cu alte simboluri sau pictograme.

UTILIZARE CONFORM DESTINAȚIEI

Aspiratorul de frunze se foloseşte exclusiv în cele două moduri descrise mai jos:
1. În regim de aspirator aspiră frunzele uscate de pe jos.
2. În regim de suflantă adună frunzele uscate resp. le îndepărtează din zone mai greu accesibile (de ex. de sub autoturisme).

În regim de aspirare are şi rol de tocător. Astfel volumul frunzelor se reduce în proporție de cca. 10:1, ocupă mai puțin loc în sacul colector şi este totodată pregătit pentru o compostare ulterioară.

Orice utilizare care se abate de la instrucțiunile menționate în manualul de față poate produce daune dispozitivului şi poate reprezenta un pericol serios pentru utilizator.

Respectați necondiționat instrucțiunile de siguranță pentru a beneficia de garanție şi pentru a păstra siguranța de funcționare a produsului.

Riscurile asociate

Chiar şi cu condiția utilizării corespunzătoarea a motouneltei rămân anumite riscuri reziduale care nu pot fi eliminate. Din natura motouneltei pot rezulta următoarele pericole potențiale:
1. Inhalarea pe particule nocive.
2. Deteriorarea auzului, dacă nu se foloseşte protecție adecvată.
3. Utilizarea îndelungată a produs expune operatorul la şocuri şi vibrații care conduc la sindromul Raynaud's sau Carpal.

PERICOL! Motorul acestei maşini generează un camp electromagnetic slab, dar suficient pentru a putea interfera cu eventualele dispozitive medicale active sau pasive implantate operatorului, cu riscul de consecințe grave asupra sănătății. Prin urmare, persoanelor care poartă asemenea dispozitive li se recomandă să se consulte cu un medic sau cu producătorul dispozitivului înainte de utilizarea maşinii.

REGULI PENTRU EXPLOATAREA ÎN SIGURANŢĂ

INFORMAŢII IMPORTANTE DE SIGURANŢĂ

CITIŢI TOATE INSTRUCŢIUNILE ÎNAINTE DE LUAREA ÎN FOLOSINŢĂ A UTILAJULUI!

- Citiţi cu atenţie manualul de utilizare. Convingeţi-vă că sunteţi familiar cu dispozitivele de comandă şi cu modul de utilizare al utilajului.
- Verificaţi utilajul înainte de utilizare. Înlocuiţi componentele avariate. Verificaţi să nu existe scurgeri de carburant. Asiguraţi-vă că toate elementele de îmbinare sunt la locul lor şi sunt bine fixate/strânse. În caz contrar se poate întâmpla rănirea operatorului sau a celor din jur, ori avarierea utilajului.
- Fiţi conştient de riscul de accidentare a capului, mâinilor şi a picioarelor.
- Înlăturaţi din zona de pericol copiii, celelalte persoane şi animalele domestice. Menţineţi copiii, celelalte persoane şi animalele domestice în afara zonei de lucru pe o rază de cel puţin 15 m. Şi pentru că în continuare există riscul rănirii celor din jur de către obiectele aruncate, se recomandă ca persoanele din apropiere să poarte ochelari de protecţie. Dacă se apropie de dvs. o altă persoană sau un animal, opriţi imediat motorul.

INSTRUCŢIUNI DE SIGURANŢĂ VALABILE PENTRU APARATE CU MOTOARE TERMICE

AVERTIZARE: Benzina este foarte inflamabilă, şi vaporii acestuia pot exploda, dacă sunt aprinse. Luaţi următoarele măsuri de prevenţie:

- Depozitaţi benzina numai în recipiente omologate destinate special pentru acest scop.
- Evitaţi să produceţi scântei sau foc deschis, dacă benzina s-a vărsat. Nu porniţi motorul până când benzina vărsată nu s-a evaporat complet.
- Întotdeauna opriţi motorul şi lăsaţi-l să se răcească, înainte de realimentare. Nu deschideţi buşonul rezervorului de combustibil în timp ce motorul funcţionează. Nu alimentaţi cât timp motorul este cald. Nu folosiţi utilajul dacă buşonul rezervorului de combustibil nu este bine pus. Desfaceţi încet buşonul rezervorului de combustibil, pentru a elibera treptat presiunea din rezervor.
- Demontaţi sacul colector înainte de realimentare.
- Preparaţi amestecul carburant şi alimentaţi motorul într-un spaţiu exterior, curat şi bine ventilat, unde nu există scântei sau flacără deschisă. Desfaceţi buşonul rezervorului încet, numai după ce aţi oprit motorul. Nu fumaţi în timp ce preparaţi combustibilul sau realimentaţi! Ştergeţi imediat orice urmă de combustibil vărsat!
- Înainte de pornirea motorului mutaţi aparatul cu cel puţin 9 metri de locul alimentării şi de combustibil. Nu fumaţi în timpul alimentării şi lucrului cu aparatul!

ÎN TIMPUL LUCRULUI

- Folosiţi maşina numai la ore rezonabile – nu dimineaţa devreme sau seara târziu, când alte persoane s-ar simţi deranjate. Conformaţi-vă la reglementările locale privind intervalele orare de lucru.
- Turaţi motorul numai strict cât este necesar pentru îndeplinirea sarcinei.
- Folosiţi greblă sau mătură pentru a afâna materia înainte de a-l sufla.
- În condiţii de praf udaţi uşor terenul.
- Folosiţi tubulatura completă de suflare pentru ca fluxul de aer să treacă aproape de sol.
- Nu porniţi şi nu lucraţi cu utilajul în spaţii sau încăperi închise. Gazele de eşapament inhalate pot fi letale! Folosiţi acest utilaj numai în aer liber, în locuri bine aerisite.
- În timpul lucrului purtaţi ochelari de protecţie şi dopuri de ureche. Purtaţi şi o mască, dacă zona de lucru este prăfuită. Se recomandă să purtaţi cămaşă cu mânecă lungă.
- Nu folosiţi utilajul, dacă nu este echipat cu accesoriile necesare. În timpul lucrului cu acest utilaj întotdeauna să fie montate tubul de aspirare/suflare şi sacul colector; verificaţi şi faptul ca sacul să fie închis.
- Opriţi motorul înainte de operaţiile de întreţinere sau reparaţii. Înaintea montării/demontării a tubului de aspirare/suflare şi a sacului colector motorul trebuie oprit şi trebuie aşteptat să se oprească şi ventilatorul, pentru a preveni o accidentare rezultată din contactul cu ventilatorul.
- Evitaţi pornirea accidentală. Fiţi în poziţia de pornire ori de câte ori acţionaţi demarorul. Operatorul şi utilajul trebuie să fie într-o poziţie stabilă în faza de pornire a motorului. Vezi instrucţiunile de Pornire/Oprire
- Nu forţaţi lucrarea. Menţineţi întotdeauna o poziţie stabilă şi echilibrată.
- Nu atingeţi motorul sau toba de eşapament. Aceste componente devin foarte fierbinţi în urma funcţionării motorului. Chiar şi după oprirea motorului ele rămân fierbinţi o perioadă.
- Nu folosiţi utilajul dacă are componente slăbite sau avariate. Nu-l folosiţi din nou până ce nu s-au înlăturat toate neregulile.
- Pentru reparaţii folosiţi numai piese de schimb originale. Aceste piese se găsesc la service-urile autorizate. Nu folosiţi piese, accesorii sau anexe non-originale la acest utilaj! În caz contrar se poate produce un accident grav, avarierea utilajului, şi se va anula garanţia.
- Aparatul să fie depanat numai de către personal calificat; reparaţiile se pot executa folosind doar piese de schimb originale. În acest fel se poate garanta funcţionarea sigură şi în continuare.
- În timp ce motorul funcţionează nu aşezaţi utilajul pe altă suprafaţă, decât una curată şi solidă. Materiale mărunte, cum ar fi pietricele, nisip, praf, iarbă, etc. pot fi aspirate de utilaj şi evacuate cu forţă, avariind utilajul sau bunurile din jur, ori cauzând rănirea operatorului sau a altora.
- Feriţi mâinile, faţa şi picioarele de componentele mobile. Nu atingeţi şi nu încercaţi să opriţi ventilatorul în mişcare.
- Nu folosiţi utilajul pentru a împrăştia chimicale, fertilizanţi sau alte substanţe toxice.

FUNCŢIONAREA APARATULUI CA SUFLANTĂ

- În timp ce suflă, nu îndreptaţi aparatul spre alte persoane sau animale, ori spre geamuri. Sensul de suflare să fie îndreptat departe de persoane, animale, sticlă, automobile, pomi, pereţi, etc.

FUNCŢIONAREA APARATULUI CA ASPIRATOR

- Evitaţi circumstanţele în care sacul colector poate lua foc. Nu lucraţi lângă flacără deschisă. Nu aspiraţi cenuşă fierbinte sau tăciune din locuri de foc, grătare, vetre, cuptoare, etc. Nu aspiraţi mucuri de ţigară sau ţigaretă, dacă nu sunt complet stinse.
- Utilajul a fost conceput ca să se aspire cu ea materiale uscate, cum ar fi frunze, rămăşiţe de iarbă, rămurici, bucăţele de hârtie. Nu încercaţi să aspiraţi materiale umede sau băltoace, deoarece acest lucru poate avaria utilajul. Pentru a evita deteriorarea gravă a ventilatorului, nu aspiraţi bucăţele de metal, cioburi de sticlă, etc.

ALTE MĂSURI DE SIGURANŢĂ

- Lăsaţi motorul să se răcească înainte de depozitare sau transportare. Imobilizaţi aparatul în timpul transportului.
- Depozitaţi aparatul într-un loc uscat, închis, sau la înălţime, pentru a preveni utilizarea neautorizată sau deteriorarea produsului. Feriţi-l de accesul copiilor.
- Nu spălaţi şi nu stropiţi aparatul cu apă sau orice alt lichid. Menţineţi mânerele curate, uscate, fără reziduuri.

PĂSTRAŢI ACEST MANUAL!

REGULI PENTRU EXPLOATAREA ÎN SIGURANŢĂ

SIMBOLURILE INTERNAŢIONALE ŞI DE SIGURANŢĂ

Acest manual de utilizare descrie semnificaţia simbolurilor şi pictogramelor care apar pe acest aparat. Citiţi întregul manual pentru instrucţiunile complete privind siguranţa, asamblarea, modul de utilizare, de întreţinere şi reparaţii.

SIMBOL	SEMNIFICAŢIE
	Nivel garantat al puterii acustice L_{WA} 108 dB(A
CE	În conformitate cu standardele de siguranță

SIMBOL	SEMNIFICAŢIE
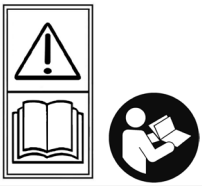	**SIMBOLUL DE AVERTIZARE:** Indică un pericol, o avertizare sau precauţie. Poate fi folosit împreună cu alte simboluri sau pictograme. **ATENŢIE – CITIŢI MANUALUL DE UTILIZARE:** Citiţi manualul de utilizare şi respectaţi toate avertizările şi indicaţiile de siguranţă, în caz contrar operatorul sau cei din jur pot suferi accidentări grave.
	PURTAŢI ECHIPAMENT DE PROTECŢIE A OCHILOR ŞI URECHILOR: Obiectele aruncate şi zgomotul puternic pot afecta serios vederea şi auzul. Purtaţi echipament de protecţie.
	POMPĂ DE AMORSARE: Apăsaţi încet şi complet de 10 ori pompa de amorsare.
	BENZINĂ FĂRĂ PLUMB: Întotdeauna folosiţi benzină fără plumb, curată şi proaspătă.
	ULEI: Consultaţi manualul de utilizare pentru tipul corespunzător de ulei de amestec.
	ATENŢIE, SUPRAFAŢĂ FIERBINTE: Nu atingeţi toba de eşapament sau cilindrul. Pericol de arsuri! Aceste componente devin foarte fierbinţi în urma funcţionării. Chiar şi după oprirea motorului rămân fierbinţi un anumit timp.
	PĂSTRAŢI CELELALTE PERSOANE LA DISTANŢĂ: Utilajul poate azvârli diferite obiecte. Nu-l folosiţi fără a fi montate toate apărătoarele şi accesoriile; în special copiii şi animalele mici trebuie ţinute la o distanţă de cel puţin 15 metri de zona de pericol.
	PERICOL DATORITĂ COMPONENTELOR MOBILE: Nu introduceţi nimic prin deschizăturile din carcasă. Apărătoarele care închid sau deschid fante periculoase sunt prevăzute cu semne de avertizare asupra pericolelor, lizibile tot timpul.
	COMANDA ŞOCULUI: A. Şocul COMPLET închis B. Şocul PARŢIAL închis C. Şocul deschis, modul normal de FUNCŢIONARE

DESCRIEREA APARATULUI

DOMENIUL DE UTILIZARE:

…ca şi suflantă

- curăţarea curţilor, a garajelor, a drumurilor de acces, a verandelor, a aleilor, pe lângă garduri, etc.

...ca şi aspirator

- adunarea frunzelor şi a altor materiale uşoare.

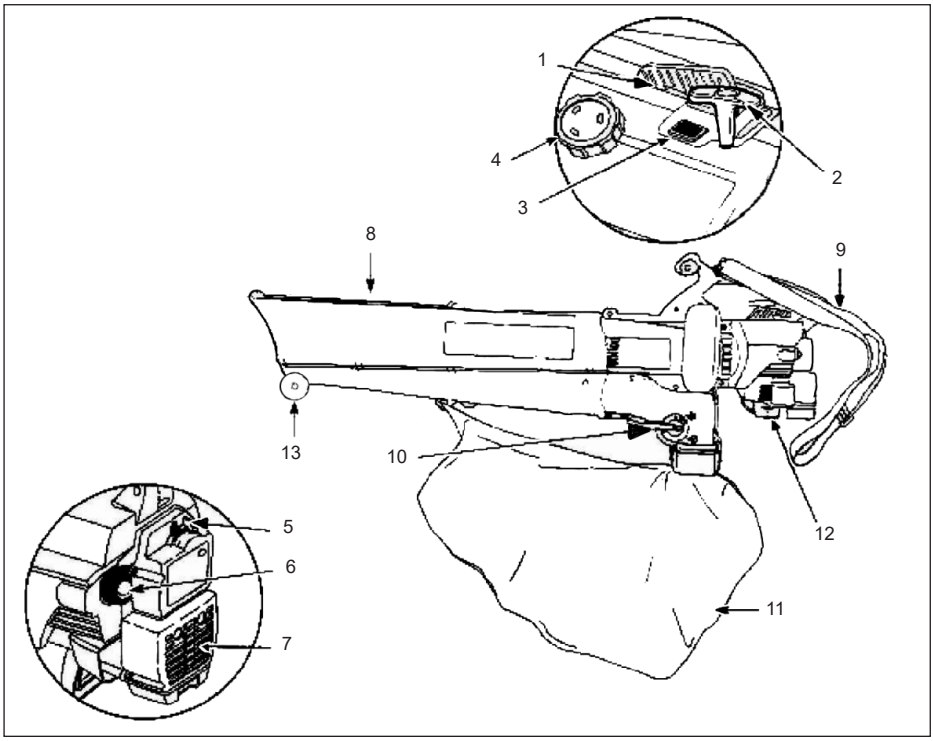

Lista componentelor:

1. Manetă de acceleraţie
2. Mâner demaror
3. Întrerupător Pornit/Oprit
4. Buşon rezervor combustibil
5. Manetă şoc
6. Pompă de amorsare
7. Capac filtru aer/tobă
8. Tub de aspirate/suflare
9. Curea de umăr
10. Manetă de schimbare mod funcţionare
11. Sac colector
12. Bujie
13. Rotiţă

INSTRUCŢIUNI DE ASAMBLARE

MONTAREA/DEMONTAREA TUBULUI DE ASPIRARE/SUFLARE

NOTĂ: Tubul de aspirare/suflare nu este asamblat din fabrică. Înainte de folosinţă trebuie montată pe unitatea motor.

Asamblarea celor două secţiuni:

1. Îmbinaţi cele două jumătăţi, împingând la maxim unul în celălalt. Apăsaţi cele două cleme.
2. Înşurubaţi cele două şuruburi pe ambele părţi ale tubului (Fig. 1).

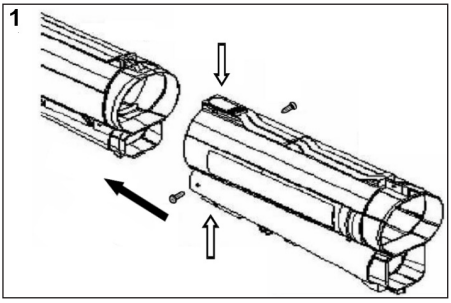

Montarea tubului de aspirare/suflare

1. Pregătiţi şuruburile şi piuliţele din punga de accesorii.
2. Ataşaţi tubul la carcasa motor, în poziţia în care găurile din tub se aliniază cu găurile din carcasă (Fig. 2).

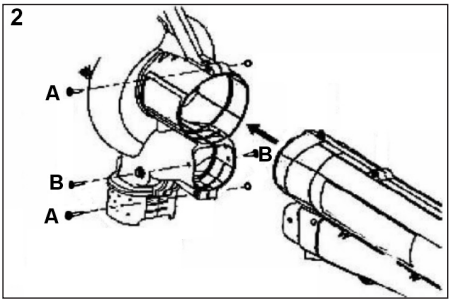

3. Introduceţi cele două şuruburi (A) Torx T20 în partea dreaptă a carcasei, şi cele două piuliţe aferente în carcasa din stânga (Fig. 2).
4. Strângeţi ferm cele două şuruburi. Nu le strângeţi exagerat.
5. Puneţi şi cele două şuruburi auto-filetante (B) Torx T20 pe o parte şi alta a carcasei, şi strângeţi-le, dar nu exagerat (fig. 2).

Atenţie:
Înainte de luarea în folosinţă a aparatului convingeţi-vă că tubul de aspirare/suflare este bine ataşat şi fixat.

Demontarea tubului de aspirare/suflare

AVERTIZARE: Pentru prevenirea unei accidentări grave opriţi motorul şi aşteptaţi ca ventilatorul să se oprească, înainte de a monta sau demonta tubul.

1. Scoateţi cele două şuruburi auto-filetante (Fig. 2).
2. Desfaceţi cele două şuruburi şi piuliţe care asamblează tubul de carcasa motorului (Fig. 2 şi 3).

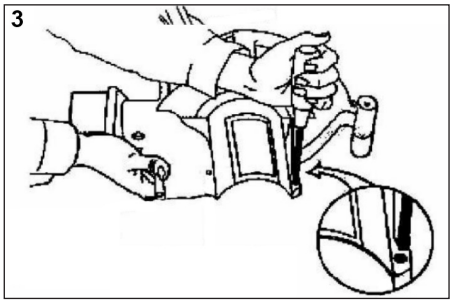

Montarea rotiţelor pe fusuri

Puneţi câte o rotiţă pe fusurile de pe cele două părţi şi apăsaţi-le complet. Puneţi câte o siguranţă pe capătul fusurilor (Fig. 4).

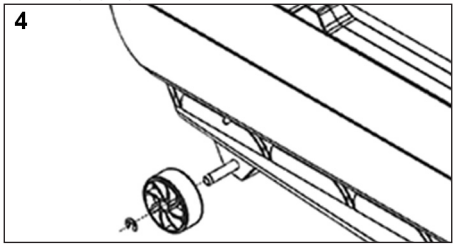

MONTAREA/DEMONTAREA SACULUI COLECTOR

Montarea sacului colector

1. Agăţaţi sacul de cârligul-suport de pe tubul de aspirare/suflare (Fig. 5).

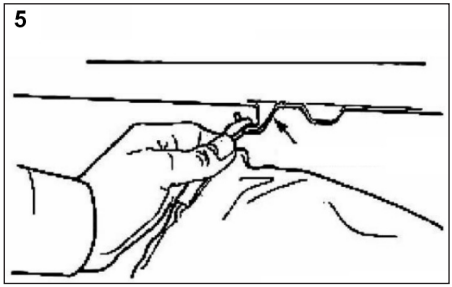

2. Apăsaţi tubul de racord al sacului pe ştuţul de evacuare al carcasei motor (Fig. 6).
3. Folosiţi şuruburile auto-filetante, pentru a fixa cele două bucăţi de tub (Fig. 6).

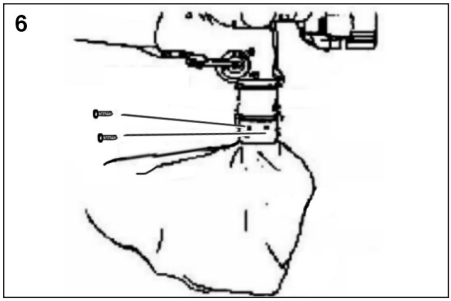

4. Ca şi o regulă, sacul colector nu se va mai demonta, decât pentru scopul de a-l curăţa.

Atenţie:
Înainte de utilizare convingeţi-vă că tubul de racord al sacului este ataşat şi fixat bine de carcasa motor.

Demontarea sacului colector

1. Îndepărtaţi cele patru şuruburi auto-filetante care fixează tubul de racord al sacului pe carcasa motor (Fig. 6).
2. Detaşaţi sacul de pe carcasă şi din agăţătoare.

MONTAREA ŞI REGLAREA CURELEI DE UMĂR

NOTĂ: Înainte de pornire reglaţi-vă cureaua şi luaţi-l peste umăr, dar fără a-l ataşa la aparat.

1. Treceţi cureaua prin fanta din mijloc al cataramei.
2. Daţi cureaua peste bara din mijloc şi treceţi-l prin fanta din faţă a cataramei (Fig. 7).

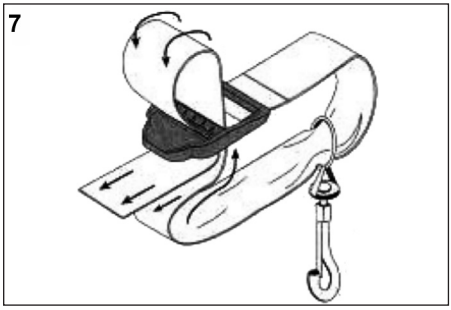

3. Întindeţi cureaua.
4. Agăţaţi carabina curelei la suportul prevăzut pe mâner (Fig. 8).

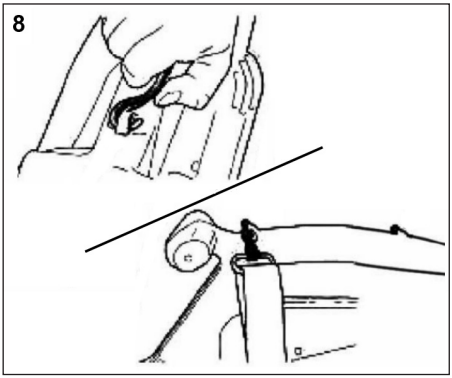

5. Purtaţi cureaua pe umărul drept. (Fig. 9).

6. În poziţia de lucru (Fig. 9) reglaţi-vă lungimea curelei la înălţimea dumneavoastră.

- Lărgiţi hamul trăgând în jos cureaua, în timp ce ţineţi ridicat capătul cataramei (Fig. 10).
- Strângeţi hamul trăgând de capătul curelei, în timp ce ţineţi de cataramă (Fig. 10).

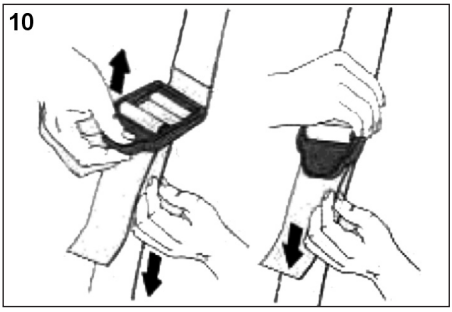

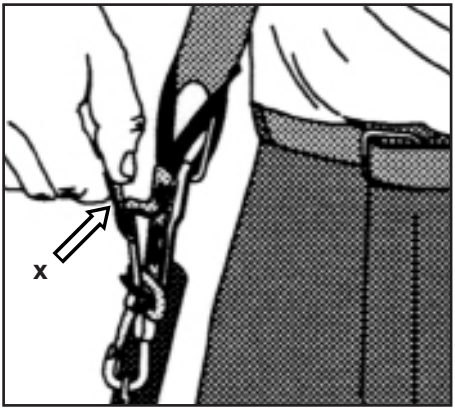

ATENŢIE: Această curea de umăr are un mecanism de siguranţă, pentru ca hamul să se poată detaşa instantaneu de aparat în caz de urgenţă. Pentru a face acest lucru, trageţi puternic de clema roşie (x) a curelei. Ca urmare cureaua se va desprinde automat din cataramă.

INFORMAŢII PRIVIND ULEIUL ŞI CARBURANTUL

Combustibilii vechi şi/sau preparaţi incorect sunt în general cauza principală a funcţionării defectuoase a motouneltei. Asiguraţi-vă că utilizaţi benzină curată şi proaspătă, şi urmaţi cu atenţie indicaţiile de preparare ale amestecului carburant de benzină/ulei.

TIP DE ULEI

Folosiţi un ulei 2T sintetic de calitate înaltă, formulată pentru motoare în 2 timpi, răcite cu aer.

BENZINA

Întotdeauna folosiţi benzină fără plumb, curată şi proaspătă, ce are mai puţin de 60 zile vechime.

AVERTIZARE: Benzina este foarte inflamabilă, vaporii ei pot exploda, dacă se aprind. Întotdeauna opriţi motorul şi lăsaţi-l să se răcească înainte de realimentarea cu combustibil. Nu fumaţi în timpul alimentării! Evitaţi să produceţi scântei şi flacără deschisă.

INSTRUCŢIUNI DE AMESTECARE BENZINĂ-ULEI

Într-un recipient omologat amestecaţi bine 1 litru de benzină fără plumb cu 25 ml de ulei sintetic pentru motoare în 2 timpi (40:1 = 2,5%). Nu faceţi amestecul carburant direct în rezervorul motouneltei!

Tabelle für Treibstoffmischung

Benzină	Ulei 2T/40:1
1 litru	25 ml
5 litri	125 ml

INSTRUCŢIUNI DE PORNIRE/OPRIRE

PORNIREA

Preparaţi amestecul carburant de benzină/ulei. Umpleţi rezervorul de combustibil (vezi Instrucţiunile de Amestecare Benzină-Ulei).

AVERTIZARE: Pentru a evita orice accidentare gravă, întotdeauna detaşaţi sacul colector de aparat înainte de alimentarea cu carburant. Sacul devine foarte inflamabil în cazul în care se impregnează cu benzină.

Notă: Înainte de pornirea motorului puneţi-vă cureaua pe umăr, şi să fie reglată (dar să nu fie ataşată de suportul de pe aparat).

Notă: Maneta de acceleraţie înclinată spre dreapta este în poziţia turată. Maneta rămâne în această poziţie până ce se acţionează din nou.

Notă: Reglarea modului de funcţionare în regimul de suflare va preveni umplerea sacului în faza de pornire a motorului.

- Comutaţi selectorul modului de lucru în poziţia superioară (regim de suflare). Vezi instrucţiunile Modul de Suflare.
- Comutaţi întrerupătorul P/O în poziţia 'I' (Fig. 11).

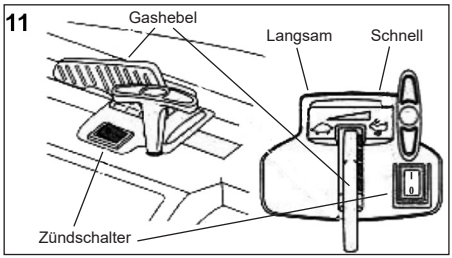

- Apăsaţi complet pompa de amorsare de 10 ori, lăsându-l să revină de fiecare dată. În buton trebuie să fie prezentă şi vizibilă combustibilul (Fig. 11). Dacă butonul este gol, apăsaţi-l de mai multe ori, până apare carburantul.
- Mutaţi maneta şocului în poziţia A (Fig. 12).

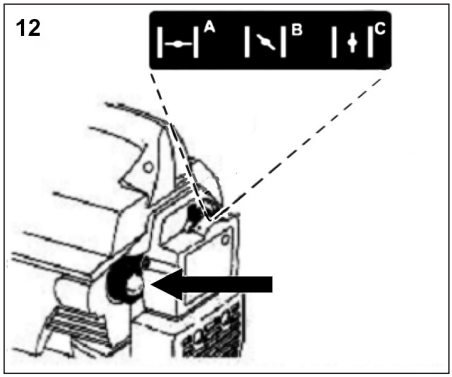

•
•

- Cu aparatul pe sol, împingeţi maneta de acceleraţie în poziţia turată (Fig. 11).
- Trageţi energic mânerul demarorului (Fig. 13) de 2 – 5 ori, până când motorul dă semne de pornire.
- Mutaţi maneta şocului în poziţia B (Fig. 12).
- Trageţi energic mânerul demarorului de 1 – 3 ori pentru a porni motorul (Fig. 13).

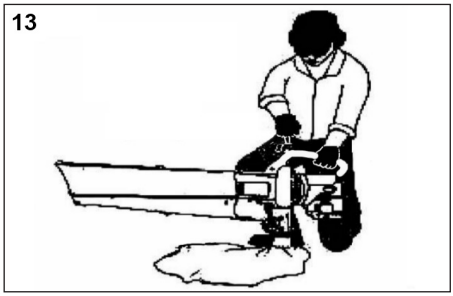

- Dacă motorul nu porneşte, repetaţi paşii 3 – 8.
- Lăsaţi motorul să se încălzească 5 – 10 secunde. Mutaţi maneta şocului în poziţia C (fig. 12).
- Adoptaţi poziţia de lucru şi agăţaţi cureaua la suport, în poziţia cea mai confortabilă.

Notă: Dacă motorul se îneacă în timpul procedurii de pornire, mutaţi şocul în poziţia C. Mutaţi maneta acceleraţiei în poziţia turată (Fig. 11). Trageţi energic sfoara demarorului. Motorul trebuie să pornească după 3 – 8 trageri.

Notă: Dacă motorul este cald, nu trebuie închis şocul. Mutaţi maneta acceleraţiei în poziţia turată (Fig. 11) şi porniţi motorul cu poziţia şocului la B (Fig. 12).

OPRIREA

- Mutaţi maneta acceleraţiei în poziţia ralanti (Fig. 11). Lăsaţi motorul să se răcească funcţionând la gol.
- Apăsaţi întrerupătorul şi ţineţi-l apăsat în poziţia STOP [O] până ce motorul se opreşte complet (Fig. 11).

INSTRUCŢIUNI DE UTILIZARE

MANEVRAREA APARATULUI

Înainte de utilizarea aparatului adoptaţi postura de lucru (Fig. 14) şi verificaţi următoarele:

- Operatorul să fie echipat corespunzător, cu bocanci, ochelari, căşti antifonice, mănuşi, pantaloni lungi şi cămaşă cu mâneci lungi.

INDICAŢII DE UTILIZARE

- Asiguraţi-vă că sacul colector este complet închis înainte de a începe munca.
- Asiguraţi-vă că înainte de pornirea motorului aparatul nu este îndreptat spre alte persoane sau resturi uşoare.
- Verificaţi ca aparatul să fie în stare bună, tuburile şi apărătorile să fie în poziţia lor, bine fixate.
- Când lucraţi, întotdeauna ţineţi aparatul în ambele mâini. Prindeţi ferm ambele mânere.
- Penrtu a reduce riscul afectării auzului, se impune folosirea unor căşti antifonice.
- Aveţi grijă la copii, animale mici, ferestre deschise, automobile, nu suflaţi către acestea.
- După folosinţă curăţaţi zona de lucru. Puneţi resturile în recipientele pentru gunoi.

FUNCŢIONAREA CA SUFLANTĂ

- Porniţi motorul. Vezi instrucţiunile de la Pornire/ Oprire.
- Mutaţi selectorul regimului de lucru în poziţia superioară (suflare) (Fig. 15).

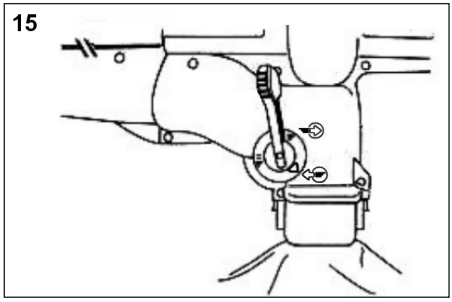

Notă: Nu folosiţi aparatul cu maneta selectorului în poziţie de mijloc.

- Aruncaţi cureaua peste cap, pe umeri, şi reglaţi-i poziţia. Vezi ‚Montarea şi Reglarea Curelei de Umăr'.
- Ţineţi aparatul ca în fig. 16, 17 şi 18. Mişcaţi-l stânga-dreapta, cu vârful la o palmă distanţă deasupra

podelei sau al solului. Avansaţi încet, propulsând grămada de resturi în faţa dumneavoastră.

- În general suflarea resturilor uscate se face mai bine la viteze mai mici. Viteza ridicată de suflare se pretează la mutarea resturilor mai grele, sau a pietrişului.
- Folosiţi suflanta pentru curăţare în jurul copacilor, tufelor, straturilor de flori şi alte zone cu acces mai dificil (Fig. 16).
- Folosiţi suflanta în jurul clădirilor şi la alte sarcini normale de curăţare (Fig. 17).
- Folosiţi suflanta lângă ziduri, garduri, plase de sârmă (Fig. 18).

16

17

18

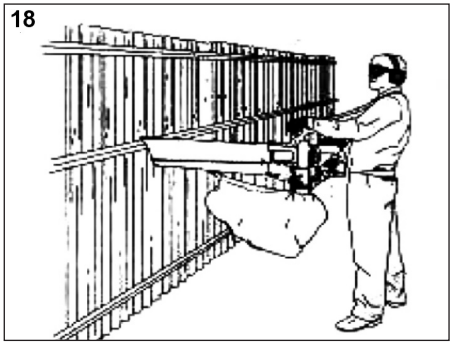

FUNCŢIONAREA CA ASPIRATOR

1. Porniţi motorul. Vezi instrucţiunile Pornire/Oprire.
2. Mutaţi selectorul regimului de lucru în poziţia inferioară (aspirare) (Fig. 19).

   Notă: Nu folosiţi aparatul cu maneta selectorului în poziţie de mijloc.
3. Aruncaţi cureaua peste cap, pe umeri, şi reglaţi-i poziţia. Vezi ‚Montarea şi Reglarea Curelei de Umăr'.
4. Ţineţi aparatul cu tubul uşor înclinat şi cu o mişcare de măturare colectaţi resturile uşoare (Fig. 20). Frunzele mici şi crenguţele vor ajunge în sacul colector şi vor fi mărunţiţi la trecerea prin ventilator, astfel se poate acumula un volum mai mare de resturi.

19

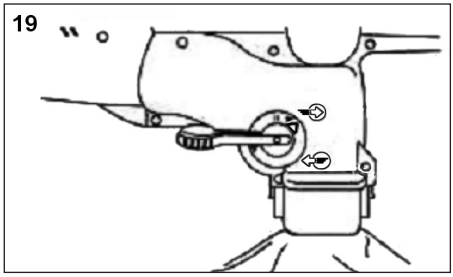

20

CURĂŢAREA TUBULUI/CARCASEI ÎNFUNDATE

1. Apăsaţi întrerupătorul în poziţia OFF [O] (Fig. 11) şi aşteptaţi să se oprească ventilatorul.
2. Scoateţi fişa de la bujie pentru a preveni pornirea accidentală a motorului.
3. Demontaţi tubul de aspirare/suflare şi sacul colector.
4. Înlăturaţi cu grijă materia ce blochează tubul sau ventilatorul. Verificaţi palele ventilatorului pentru a vă convinge că nu sunt deteriorate. Rotiţi ventilatorul cu mâna pentru a vă asigura că blocajul a fost complet înlăturat.
5. Remontaţi sacul colector şi tubul de aspirare/suflare.
6. Conectaţi fişa la bujie.

GOLIREA SACULUI COLECTOR

1. Deschideţi închizătorul cu scai al sacului (Fig. 21).
2. Detaşaţi sacul colector de pe ştuţ şi deconectaţi carabina de la tubul de aspirare/suflare.
3. Deschideţi sacul şi goliţi conţinutul lui într-un sac de gunoi sau tomberon.
4. Întoarceţi sacul pe dos şi scuturaţi-l bine de praf şi de alte resturi.
5. Închideţi gura sacului şi remontaţi-l pe aparat.

21

21

21

INSTRUCŢIUNI DE ÎNTREŢINERE ŞI REPARAŢII

ATENŢIE: Orice lucrare de întreţinere care nu este descrisă în acest manual se va executa numai de către un atelier specializat. În vederea garantării funcţionării fiabile şi optime, se pot folosi numai PIESE DE SCHIMB ORIGINALE.

ÎNTREŢINEREA FILTRULUI DE AER

Demontarea capacului de filtru aer-tobă eşapament

1. Mutaţi maneta şocului în poziţia B.
   Notă: Maneta şocului trebuie să fie în poziţia B (Fig. 22) pentru a putea detaşa capacul filtrului-tobei.
2. Scoateţi cele 4 şuruburi care fixează capacul (Fig. 22). Folosiţi o şurubelniţă plată sau un Torx T-20.
3. Detaşaţi capacul de motor. Nu-l forţaţi.

22

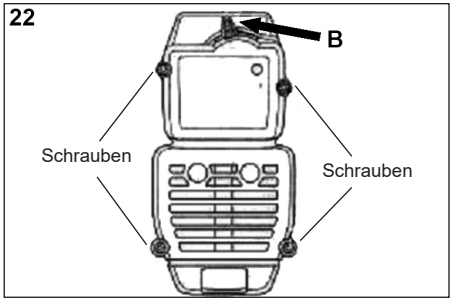

Curăţarea filtrului de aer

Curăţaţi şi ungeţi filtrul de aer după fiecare 10 ore de funcţionare. Filtrul de aer este un element important ce necesită întreţinere regulată. Neglijarea întreţinerii filtrului de aer atrage ANULAREA garanţiei.

1. Demontaţi capacul filtrului de aer-tobei eşapament. Vezi cap. Demontarea Capacului de Filtru Aer-Tobă Eşapament.
2. Scoateţi filtrul de aer din carcasă (Fig. 23).

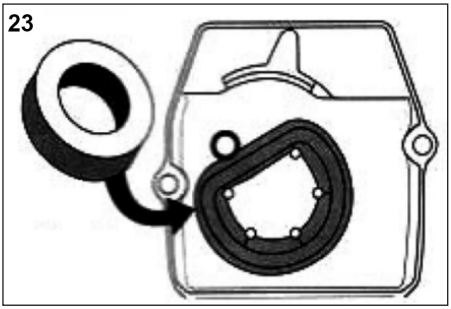

3. Spălaţi filtrul în apă şi detergent (Fig. 24). Clătiţi bine filtrul de aer. Stoarceţi excesul de apă din el. Lăsaţi-l să se usuce complet.
4. Aplicaţi ulei curat de motor, încât să impregnaţi filtrul de aer (Fig. 25).

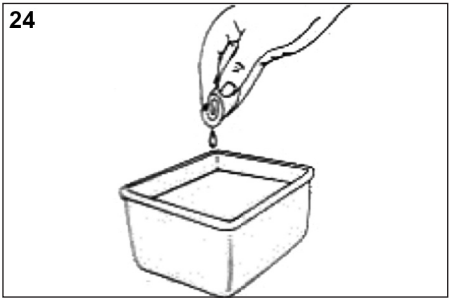

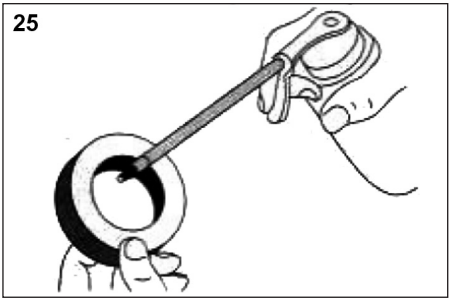

5. Strângeţi filtrul pentru a distribui uleiul şi pentru a elimina excesul (Fig. 26).

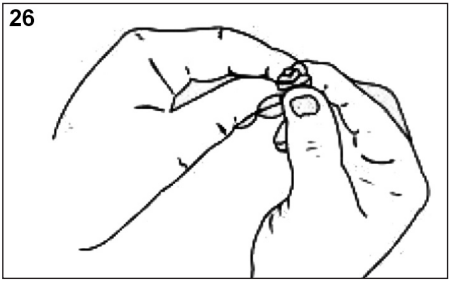

6. Aşezaţi la loc filtrul de aer în carcasă (Fig. 23).
   Notă: Folosirea aparatului fără filtru aer şi fără carcasa filtrului-tobei va atrage anularea garanţiei.

Montarea capacului filtrului-tobei

1. Aşezaţi capacul înapoi pe motor, peste carburator şi toba de eşapament.
   Notă: Maneta şocului trebuie să fie în poziţia B (Fig. 22) pentru a putea monta capacul filtrului-tobei.
2. Introduceţi în capac cele 4 şuruburi (Fig. 22) şi strângeţi-le. Folosiţi o şurubelniţă plată sau un Torx T-20. Nu le strângeţi excesiv. Nu le forţaţi.

ÎNLOCUIREA BUJIEI

Folosiţi bujie Champion RDJ8J (sau echivalent). Distanţa corectă dintre electrozi este de 0,5 mm. Scoateţi bujia după fiecare 50 ore de funcţionare şi verificaţi-i starea.

1. Opriţi motorul şi lăsaţi-l să se răcească. Prindeţi ferm cablul şi detaşaţi fişa de la bujie.
2. Îndepărtaţi orice murdărie din jurul bujiei. Scoateţi bujia cu o cheie 5/8”, rotindu-l în sens antiorar.
3. Înlocuiţi bujia dacă-i fisurată, ancrasată sau murdară. Reglaţi distanţa dintre electrozi la 0,5 mm folosind o leră (Fig. 27).

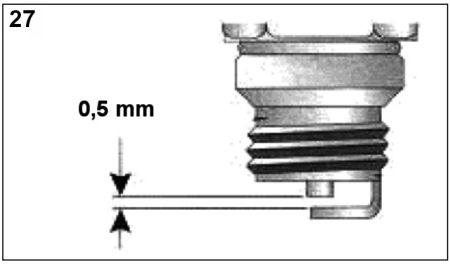

4. Remontaţi la loc în chiulasă bujia reglată. Strângeţi bujia cu o cheie 5/8”, rotindu-l în sens orar. Nu-l strângeţi exagerat de tare. Dacă folosiţi o cheie dinamometrică, momentul de rotaţie să fie 12,3 – 13,5 Nm.

CURĂŢAREA ŞI DEPOZITAREA

CURĂŢAREA APARATULUI

Verwenden Sie eine kleine Bürste, um das Gerät außen zu reinigen und die Lüftungsöffnungen frei von Verstopfungen zu halten.

CURĂŢAREA SACULUI COLECTOR

1. Goliţi sacul după fiecare utilizare pentru a preveni îmbâcsirea sacului, ce ar restricţiona fluxul de aer şi ar deteriora performanţa de aspirare.

2. Purtând ochelari de protecţie şi o mască de praf, curăţaţi bine sacul. După golire întoarceţi sacul pe dos şi scuturaţi-l energic de praf şi alte resturi.

3. Spălaţi sacul o dată pe an, sau mai frecvent, dacă-i nevoie.

Procedaţi în felul următor:

a. Demontaţi sacul colector.

b. Întoarceţi sacul pe dos.

c. Atârnaţi-l.

d. Spălaţi-l bine cu jet de apă din furtun.

e. Lăsaţi-l să se usuce.

f. Întoarceţi sacul pe faţă şi montaţi-l la aparat.

DEPOZITAREA

- Lăsaţi motorul să se răcească înainte de depozitare.
- Depozitaţi aparatul într-un loc închis, pentru a preveni utilizarea lui neautorizată sau deteriorarea.
- Păstraţi aparatul într-un loc uscat, bine ventilat.
- Păstraţi aparatul în afara accesului copiilor.

DEPOZITAREA PE TERMEN LUNG

Dacă aparatul va fi depozitat pentru o perioadă mai lungă:

1. Goliţi combustibilul din rezervor într-un recipient adecvat. Nu folosiţi benzină ce a fost păstrată mai mult de 60 de zile. Carburantul vechi trataţi-l în mod ecologic, în acord cu reglementările locale privind acest aspect.
2. Porniţi motorul şi lăsaţi-l să funcţioneze până ce se opreşte. În acest fel puteţi fi sigur că s-a consumat toată benzina, inclusiv din carburator.
3. Lăsaţi motorul să se răcească. Scoateţi bujia şi turnaţi 30 ml de ulei de motor în cilindru. Trageţi încet de sfoara demaror pentru a distribui uleiul pe peretele cilindrului. Puneţi bujia la loc.
   Notă: Înainte de repornirea motorului, la sfârşitul depozitării, scoateţi bujia şi purjaţi uleiul din cilindru.
4. Curăţaţi temeinic aparatul şi căutaţi orice urmă de piesă avariată sau slăbită. Reparaţi sau înlocuiţi piesele defecte, şi strângeţi şuruburile, piuliţele, elementele slăbite. Aparatul este gata de depozitare.

TRANSPORTAREA

- Lăsaţi motorul să se răcească înainte de transportare.
- Fixaţi aparatul în timpul transportării.
- Goliţi rezervorul de combustibil pentru transportare.
- Strângeţi bine buşonul rezervorului.

Degajarea deşeurilor şi protecţia mediului înconjurător

Nu vărsaţi resturi de carburant sau de ulei în sistemul de canalizare sau pe sol, ci depuneţi aceste deşeuri la punctele speciale de colectare.

Dacă în viitor aparatul dumneavoastră devine nefolositor sau nu veţi mai avea nevoie de acesta, nu-l aruncaţi la gunoiul din gospodărie, ci trataţi-l într-un mod ecologic.

Goliţi-l complet de ulei şi combustibil, depuneţi aceste resturi la punctele speciale de colectare. Predaţi şi aparatul la un punct corespunzător de colectare/reciclare. În acest fel componentele metalice şi de plastic vor fi separate şi reciclate. Informaţii privind debarasarea de materiale şi aparate inutile sunt disponibile la administraţia locală.

COMANDAREA PIESELOR DE SCHIMB

Dacă aveţi nevoie de accesorii sau piese de schimb, contactaţi biroul nostru de servicii post-vânzare.

La acest aparat nu folosiţi accesorii străine, altele decât cele recomandate de producător. În caz contrar operatorul sau alte persoane din jur pot suferi leziuni, sau aparatul se poate avaria.

La comandarea pieselor de schimb trebuie furnizate următoarele informaţii:

- Tipul aparatului.
- Numărul de model al aparatului.

DEPANAREA

MOTORUL NU PORNEŞTE

CAUZĂ	REMEDIU
- Rezervorul de combustibil este gol. - Pompa de amorsare nu a fost acţionată suficient. - Motorul s-a înecat. - Carburant vechi sau greşit preparat. - Bujie ancrasată.	- Umpleţi rezervor de combustibil. - Apăsaţi pompa de amorsare încet şi complet de 10 ori. - Aplicaţi procedura de pornire cu şocul în poziţia B. - Goliţi rezervorul. Alimentaţi cu carburant proaspăt. - Curăţaţi sau înlocuiţi bujia.

MOTORUL NU STĂ LA RALANTI

CAUZĂ	REMEDIU
- Filtru de aer îmbâcsit. - Carburant vechi sau greşit preparat. - Reglaj incorect al carburatorului.	- Curăţaţi sau înlocuiţi filtrul de aer. - Goliţi rezervorul. Alimentaţi cu carburant proaspăt. - Apelaţi la un service autorizat pentru reglaje.

MOTORUL NU SE TUREAZĂ

CAUZĂ	REMEDIU
- Carburant vechi sau greşit preparat. - Reglaj incorect al carburatorului.	- Goliţi rezervorul. Alimentaţi cu carburant proaspăt. - Apelaţi la un service autorizat pentru reglaje.

MOTORUL NU ARE PUTERE SAU SE CALEAZĂ ÎN SARCINĂ

CAUZĂ	REMEDIU
- Carburant vechi sau greşit preparat. - Reglaj incorect al carburatorului.	- Goliţi rezervorul. Alimentaţi cu carburant proaspăt. - Apelaţi la un service autorizat pentru reglaje.

APARATUL NU SUFLĂ SAU NU ASPIRĂ

CAUZĂ		REMEDIU
- Sacul este plin. - Tub blocat	- Ventilator blocat. - Ventilator avariat.	- Goliţi sacul. - Înlăturaţi blocajul. Vezi capitolul ‚Curăţarea tubului' - Înlăturaţi blocajul. Vezi capitolul ‚Curăţarea carcasei' - Apelaţi la un service autorizat.

Aspirator/suflantă IBLS 31

DATE TEHNICE

MOTOR	
Tip motor	în 2 timpi, răcit cu aer
Cilindree	31 cm^3
Putere	0,75 kW
Turaţie max.	7.800 rpm
Turaţie în gol	3.800 rpm
Aprinderea	CDI
Distanţă electrozi bujie	0,5 mm
Raport amestec Benzină / Ulei	40 : 1
Carburator	cu diafragmă
Demaror	manual
Capacitate rezervor combustibil	415 ml

ASPIRARE / SUFLARE	
Acceleraţie	la manetă
Viteză aer suflat	max. 250 km/h
Debit	max. 12 m^3/min
Raport mărunţire	max. 10:1
Capacitate coş colector	45 L
Curea de umăr	simplă, cu carabină
Masa proprie	6,47 kg

Valori măsurate la funcţionarea în regim de suflantă: EN 15503:2009	
Nivel max. de vibraţii (turaţia de lucru)	14,8 m/s^2 K=1,5 m/s^2
Nivel de zgomot LpA (turaţia de lucru)	92,6 dB(A) K=3,0 dB(A)
Nivel de zgomot LwA (turaţia de lucru)	108,0 dB(A)

Informaţiile despre zgomot sunt în acord cu Actul German de Siguranţă ale Produselor (ProdSG) şi Directiva Maşini CE. Nivelul de zgomot de la faţa locului poate depăşi 80 dB(A). În acest caz se impune operatorului folosirea de echipament de protecţie al auzului (de ex. căşti antifonice).

Declaraţie de conformitate CE

Noi, **ikra GmbH, Schlesierstraße 36, D-64839 Münster-Germany,** declarăm pe propria răspundere, că produsul **Aspirator/Suflantă BLS 31**, la care se referă această declaraţie, corespunde cerinţelor de siguranţă şi de sănătate formulate în directivele **2006/42/EC** (Directiva Maşini), **2014/30/EU** (Directiva EMC), **2017/656/EU** (noxe) şi **2000/14/EC+2005/88/EC** (zgomote). Pentru implementarea normelor referitoare la siguranţă şi sănătate menţionate în directive s-au respectat următoarele standarde şi specificaţii tehnice:

EN 15503:2009+A1:2013
AfPS GS 2014:01 PAK
EK9-BE-82:2013
EN ISO 14982:2009

Nivel de zgomot măsurat 107,0 dB(A)

Nivel de zgomot garantat 108,0 dB(A)

Metoda de evaluare a conformităţii după anexa V din directiva 2000/14/EC.

Anul de fabricaţie este tipărit pe plăcuţa de identificare şi se poate deduce din numărul de serie.

Münster, 28.06.2019

Matthias Fiedler, Senior Product Manager Ikra GmbH

Păstrarea documentaţiei tehnice: Ikra GmbH, Schlesierstrasse 36, 64839 Münster, Germany

Garanţia

Pentru această motounealtă producătorul oferă – indiferent de obligaţiile angajate de vânzător prin contractul de vânzare-cumpărare – următoarele condiţii de garanţie:

Perioada de garanţie este de 24 luni, începând cu înmânarea produsului, ce se dovedeşte cu actul original de cumpărare. În cazul uzului comercial sau prin închiriere, perioada de garanţie se reduce la 12 luni. Componentele de uzură şi defecţiunile cauzate de folosirea accesoriilor nepotrivite, de reparaţii efectuate cu piese non-originale, folosirea forţei, lovirii şi ruperii, precum suprasolicitarea motorului prin forţare nu fac obiectul garanţiei. Schimbul garanţional se referă numai la componente, nu la produsul complet. Reparaţiile garanţionale vor fi executate numai de către un service autorizat sau de către serviciul firmei importatoare. În cazul intervenţiei neautorizate garanţia va deveni nulă.

SERVICE

Aktuelle Service-Adressen finden Sie immer unter:
Latest service adresses can be found under:
Vous trouvez nos adresses SAV sous:
Las direcciones actuales para asistencia técnica las encuentran siempre con:

www.ikramogatec.com

DE | Ikra Mogatec - Service
c/o Mogatec Moderne Gartentechnik GmbH
Max-Wenzel-Str. 31
09427 Ehrenfriedersdorf
✆ 03725 449-335
03725 449-324
✉ service.ikra@mogatec.com

AM | UNITOOLS LLC
Davit Anhaght, 4
0002 Yerevan
✆ +374 10 239697
+374 10 239697
✉ unitools@mygarden.am

AT | ikra - Reparatur Service
c/o Mogatec Moderne Gartentechnik GmbH
Max-Wenzel-Str. 31
09427 Ehrenfriedersdorf - Deutschland
✆ +43 7207 34115
+49 3725 449-324
✉ info@ikra.de

BE | Muldertechniek
Noorderkijl 1
9571 AR 2 e Exloermond
✆ +31 599 745024
✉ info@muldertechniek.nl

BG | DEZMOMOTORS LTD
Drujba1, 5038 Str, near block 86a
1592 Sofia
✆ +359 2 4830225
+359 2 9786477
✉ markovad@dezmomotors.com

CH | Wetec Service und Verkauf AG
Täfernstrasse 14
5405 Baden-Dättwil
✆ +41 56 622 74 66
+41 56 622 89 62
✉ lager@wetec.ch

CY | Lambrou Agro Ltd.
11 Othellos Street, Dali Industrial Zone
2540 Nicosia
✆ +357 22667908
+357 22667157
✉ info@lambrouagro.com.cy

CZ | Drupol, výrobní družstvo
ul. Míru 701
289 03 Městec Králové
✆ +420 604 226 587
✉ zahradnitechnika@drupol.cz

DK | Bahn-Larsen
Skov- Have- og Parkmaskiner
Vinkelvej 28
7840 Hoejslev
✆ +45 48 28 70 20
✉ post@bahn-larsen.dk

EE | Hooldusbuss OÜ
Kabelikopli tee, 5
79221 Kohila vald, Raplamaa
✆ +372 56 678 672
✉ info@hooldusbuss.ee

ES | Yaros Dau
C/ Puigpalter nº 48, Polígono Industrial UP4
17820 Banyoles (Girona)
✆ +34 902 555 677
+34 972 57 36 00
✉ info@yaros.es
Horario: de 09:00 a 13:00 y 15:00 a 18:00

FI | Railmit Oy
Hakuninvahe 1
26100 Rauma
✆ 02-822 2887 arkisin klo. 09.00 – 18.00
010-293 0263
✉ posti@railmit.fi

FR | ikra Service France
20 Rue Hermes ZI de la Vigne, Bâtiment 5
31190 Auterive
✆ +33 5 615078 94
+33 5 342807 78
✉ contact@ikrafrance.fr

GB | BGR8 Ltd. c/o Seabourne Group
South Portway Close
Round Spinney
GB-Northampton, NN3 8RH
✆ UK/N.Ireland: 0344 824 3524
✉ customerservice@b-gr8.co.uk

GR | Panos Vrontanis & Co
3 Molas Street
13679 Aharnes
✆ +30 210 2402020
+30 210 2463300
✉ sales@bulbcenter.gr

HR | VAR - ERCO d.o.o.
Stipana Vilova 14A
10090 ZAGREB
✆ +385 91 571 3164
+385 1 3454 906
✉ var.erco@gmail.com

HU | Tooltechnic Kft.
Budaörsi út 165.
1112 Budapest
✆ +36 1 330 4465
+36 1 283 6550
✉ info@tooltechnic.net

IN | Agritech Floritech Inc.
206 - B Rajindera Arihant Tower
B-1 Community Centre Janak Puri
New Delhi - 110058 / India
✆ +91 11 45662679
+91 11 25597432
✉ info@agrifloritech.com

IR | BGR8 Ltd. c/o Seabourne Group
South Portway Close, Round Spinney
Northampton, NN3 8RH
✆ +353 1890 8823 74
+44 113 385 1115
✉ enquiries@gardenhomepower.com

IT | Ikra Service Italia, by BRUMAR
Loc. Valgera 110/B
14100 ASTI (AT)
✆ +39 0141 477309
+39 0141 440385
✉ brumargp@brumargp.it

JO | Taha & Qashou Agri Co. (LLC)
205 Mekka Street
Amman 11821, Jordan
✆ +962 6 585 0251
+962 6 582 5728
✉ info@tahaandqashou.net

LT | ikra Lithuania
Kalvariju g. 206
08314 Vilnius
✆ +370 641 76434 / +370 6491 5665
✉ parduotuve@fokusgroup.lt

LU | Bobinage Georges Back
53 Rue Nic. Meyers
4918 Bascharage
✆ +352 507622
+352 504889

MK | FEROELEKTRO D.O.O.
Str.Nikola Parapunov br.35A/3
1000 Skopje
✆ +389 2 3063190
+389 2 3063190
✉ fero@t-home.mk

MD | OLSOM S.R.L.
Mateevici Str., 38/1
2009 Chisinau
✆ +373 22 214075
+373 22 225009
✉ olsommtd@googlemail.com

NL | Muldertechniek
Noorderkijl 1
9571 AR 2 e Exloermond
✆ +31 599 745024
✉ info@muldertechniek.nl

NO | Maskin Importoren AS
Verpetveien 34
1540 Vestby
✆ +47 64 95 35 00
+47 64 95 35 01
✉ post@maskinimp.no

PL | Victus-Emak Sp. z.o.o.
ul. Karpia 37
61-619 Poznań
✆ 61 823 83 69
61 820 51 39
✉ serwis@victus.com.pl

PT | Cabostor LDA.
Zona Ind. do Salgueiro, Lote 29 Pav.B
3530-259 Mangualde
✆ +351 939 134 145
+351 232 619 431
✉ Spv.ikra@vilcol.pt

RO | BRONTO COMPROD S.R.L.
Str. Corneliu Coposu nr. 35-37
400235 Cluj-Napoca
✆ +40 264 435 337
+40 264 406 703
✉ tehnic@bronto.ro

SE | ikra Service Sweden
Verkstadsgatan 8
57341 Tranås
✆ +46 763 268982
✉ ikrawinbladh@gmail.com

SI | BIBIRO d.o.o.
Tržaška cesta 233
1000 Ljubljana
✆ +386 1 256 4868
+386 1 256 4867
✉ bibiro.ljubljana@siol.net

SK | AGF Invest s.r.o.
Hlinková 365/39
95201 Vráble
✆ +421 02 62 859549
+421 02 62 859052
✉ info@agfinvest.sk

TR | ZİMAŞ Ziraat Makinaları San. ve Tic. A.Ş.
1202/1 Sokak No:101/G Yenişehir
35110 İZMİR
✆ +90 232 4364618/4594094
+90 232 4364619
✉ info@zimasziraat.com

UA | ТОВ „ТК „Євроінструмент“
(LLC "TC "Euroinstrument")
бул. І. Лепсе, 79
04080 м. Київ, Україна
✆ +38 (044) 332-24-12 / +38 (068) 424-41-55
✉ ikra@eurotools.com.ua