BRM 1446 SN TL
BRM 1448 SSM TL

DE

BENZIN RASENMÄHER
Gebrauchsanweisung - Originalbetriebsanleitung

GB

PETROL LAWN MOWER
Operating Instructions - Translation of the original Operating Instructions

FR

TONDEUSE THERMIQUE À GAZON
Manuel d'utilisation - Traduction du mode d'emploi d'origine

IT

TOSAERBA
Istruzioni per l'uso - Traduzione delle istruzioni per l'uso originali

HU

BENZINMOTOROS FŰNYÍRÓ
Üzemeltetési utasítás - Az eredeti üzemeltetési utasítás fordítása

PL

KOSIARKA SPALINOWA
Instrukcja obsługi – Oryginalna instrukcja obsługi

LT

BENZININĖ ŽOLIAPJOVĖ
Naudojimo instrukcija – Originalios naudojimo instrukcijos vertimas

RU

БЕНЗИНОВАЯ ГАЗОНОКОСИЛКА
Руководство по эксплуатации - Перевод оригинального Руководства по эксплуатации

PT

CORTADOR DE GRAMA A GASOLINA
Instruções de Serviço - Tradução do manual de instruções original

CE

DE Vor Inbetriebnahme Gebrauchsanweisung lesen!

GB Read operating instructions before use!

FR Lire attentivement le manuel d'utilisation avant chaque mise en service !

IT Prima della messa in funzione leggere le istruzioni per l'utilizzo!

HU A gép használatának megkezdése előtt olvassa el a üzemeltetési utasítást!

PL Przed użyciem przeczytać instrukcję obsługi!

LT Prieš naudodami, perskaitykite instrukciją!

RU Прочитайте руководство перед использованием!

PT Antes da colocação em funcionamento leia o manual de instruções!

INHALTSVERZEICHNIS

	Seite
Bezeichnung der Teile	2-3
SICHERHEITSHINWEISE	4
• Hinweise	4
• Vorbereitende Massnahmen	4
• Handhabung	4
• Wartung und Lagerung	5
Symbolerklärung	6
BESTIMMUNGSGEMÄSSE VERWENDUNG	8
VORBEREITUNG	8
• Montage des Rasenmähers	8
• Mulcheinsatz	9
• Seitlicher Auswurfaufsatz	10
• Einstellen des Führungsholms	10
• Einstellen der Schnitthöhe	11
• Einfüllen von Treibstoff	11
• Einfüllen von Motoröl	11
BETRIEB	11
• Starten des Gerätes	11
• Prüfen vor Benutzung!	11
• Mähen	12
• Starten des Gerätes	12
• Gashebel	13
• Fahrbügel	13
• Rasenmäher anhalten	14
WARTUNG	14
• Wechseln des Messers	15
• Motoröl	15
• Ablassen des Benzins	15
• Zündkerze	15
• Reinigen des Luftfilters	16
Fehlersuchplan	17
Technische Daten	18
Ersatzteile bestellen	19
Entsorgung und Recycling	19
Lagerung	19
Garantiebedingungen	19
EG-Konformitätserklärung	19
Service	

⚠ **VORSICHT: Lesen Sie die Bedienungsanleitung sorgfältig durch. Die Anleitung versorgt Sie mit sämtlichen Informationen, die für eine ordnungsgemäße Nutzung gemäß der grundlegenden Sicherheitsanforderungen erforderlich sind.**

⚠ **WICHTIG: Lesen Sie die Sicherheitsanforderungen im Motorhandbuch sorgfältig durch, bevor Sie den Motor erstmalig in Betrieb nehmen.**

BEZEICHNUNG DER TEILE (BRM 1446SN TL)

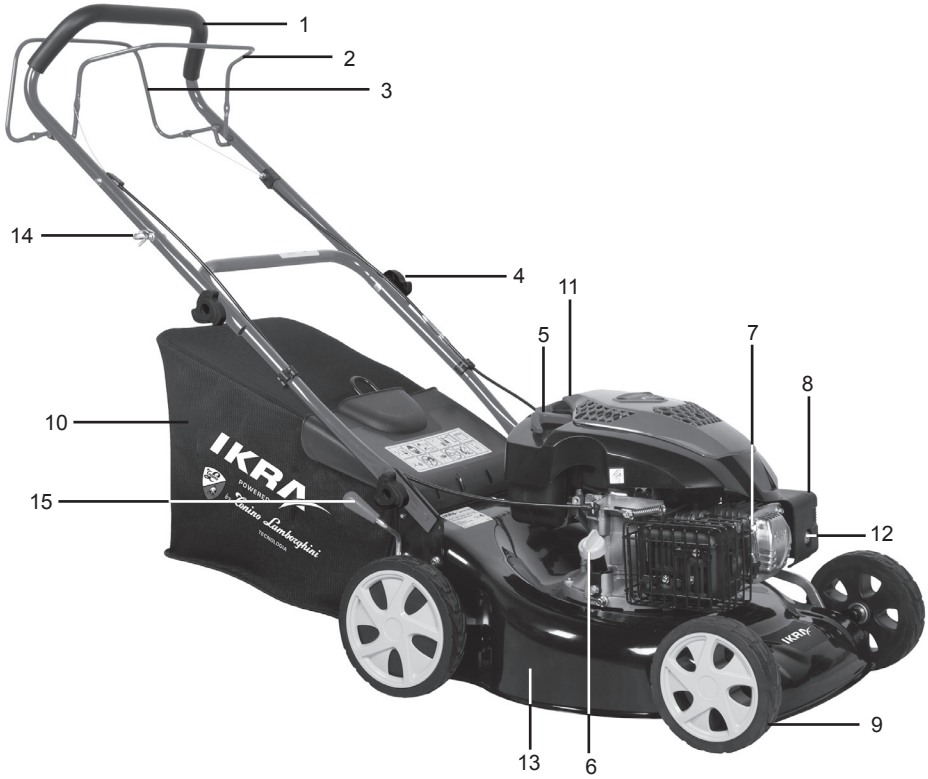

1	Führungsholm	9	Rad
2	Bremsbügel	10	Grasfangsack
3	Fahrbügel	11	Kraftstofftank
4	Verriegelungsknopf	12	Primer
5	Motorstartergriff	13	Deck (Metall)
6	Öltank	14	Seilführung
7	Zündkerze	15	Höheneinstellung
8	Luftfilter		

BEZEICHNUNG DER TEILE (BRM 1448 SSM TL)

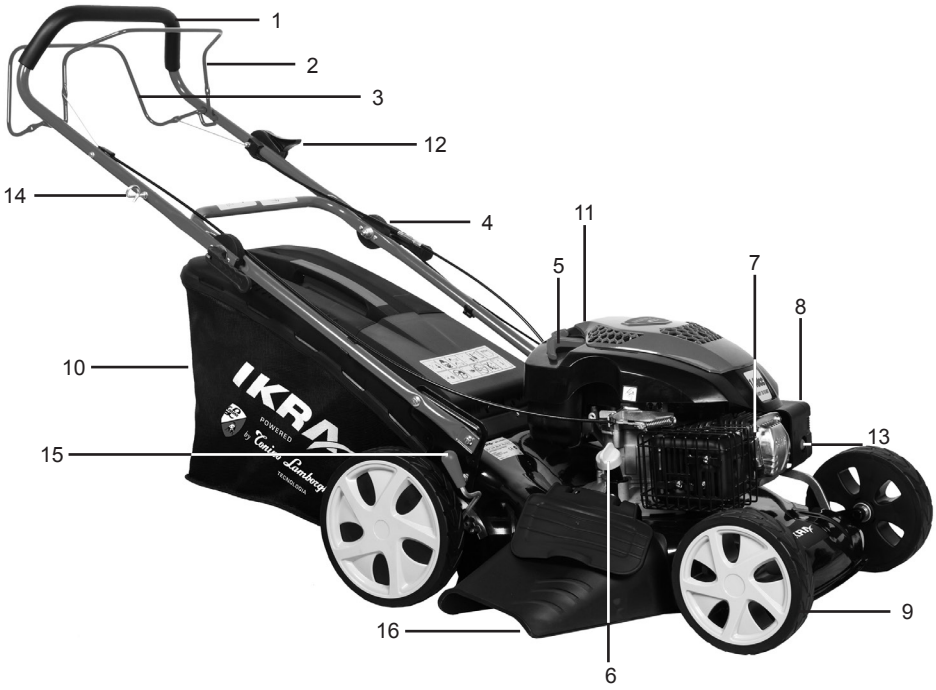

1	Führungsholm	9	Rad
2	Bremsbügel	10	Grasfangsack
3	Fahrbügel	11	Kraftstofftank
4	Schnellspannverschluss	12	Gashebel
5	Motorstartergriff	13	Primer
6	Öltank	14	Seilführung
7	Zündkerze	15	Höheneinstellung
8	Luftfilter	16	Seitenauswurf

SICHERHEITSHINWEISE

Hinweise

a) Lesen Sie die Gebrauchsanweisung sorgfältig. Machen Sie sich mit den Einstellungen und dem richtigen Gebrauch der Maschine vertraut.
b) Erlauben Sie niemals Kindern oder anderen Personen, die die Gebrauchsanweisung nicht kennen, den Rasenmäher zu benutzen. Örtliche Bestimmungen können das Mindestalter des Benutzers festlegen.
c) Mähen Sie niemals während andere Personen, insbesondere Kinder oder Tiere, in der Nähe sind.
d) Denken Sie daran, dass der Maschinenführer oder der Benutzer für Unfälle mit anderen Personen oder deren Eigentum verantwortlich ist.

Vorbereitende Massnahmen

a) Während des Mähens sind immer festes Schuhwerk und lange Hosen zu tragen. Mähen Sie nicht barfuss oder in leichten Sandalen.
b) Überprüfen Sie das Gelände, auf dem die Maschine eingesetzt wird, und entfernen Sie alle Gegenstände (Steine, Holzstücke, Drähte, Knochen usw.), die erfasst und weggeschleudert werden können.
c) Warnung: Treibstoff ist hochgradig entflammbar:
- Bewahren Sie Treibstoff nur in den dafür vorgesehenen Behältern auf.
- Tanken Sie nur im Freien und rauchen Sie nicht während des Einfüllvorganges.
- Treibstoff ist vor dem Starten des Motors einzufüllen. Während der Motor läuft oder bei heissem Mäher darf der Tankverschluss nicht geöffnet oder Treibstoff nachgefüllt werden.
- Falls Treibstoff übergelaufen ist, den Motor nicht starten, stattdessen ist die Maschine von der treibstoffverschmutzten Fläche zu entfernen. Offene Flammen sind zu vermeiden, solange sich Treibstoff und Dämpfe nicht verflüchtigt haben.
- Verschliessen Sie den Deckel des Tanks und des Treibstoffbehälters wieder sorgfältig.

d) Ersetzen Sie defekte Schalldämpfer.
e) Vor dem Gebrauch ist immer durch Sichtkontrolle zu prüfen, ob die Schneidwerkzeuge, Befestigungsbolzen und die gesamte Schneideinheit abgenutzt oder beschädigt sind. Zur Vermeidung einer Unwucht dürfen abgenutzte oder beschädigte Schneidwerkzeuge und Befestigungsbolzen nur satzweise ausgetauscht werden.

Handhabung

a) Lassen Sie den Verbrennungsmotor nicht in geschlossenen Räumen laufen, in denen sich gefährliches Kohlenmonoxid sammeln kann.
b) Mähen Sie nur bei Tageslicht oder bei guter künstlicher Beleuchtung.
c) Wenn möglich, ist der Einsatz des Gerätes bei nassem Gras zu vermeiden.
d) Achten Sie immer auf einen guten Stand an Hängen.
e) Achten Sie darauf, dass Sie beim Mähen gehen und nicht laufen. Lassen Sie sich vom Rasenmäher nicht „vorwärtsziehen“.
f) Bei Maschinen auf Rädern gilt: Mähen Sie quer zum Hang, niemals auf- oder abwärts.
g) Seien Sie besonders vorsichtig, wenn Sie die Fahrtrichtung am Hang ändern.
h) Mähen Sie nicht an übermässig steilen Hängen
i) Seien Sie besonders vorsichtig, wenn Sie den Rasenmäher umkehren oder ihn zu sich heranziehen.
j) Schalten Sie das Schneidmesser ab, wenn der Rasenmäher beim Transport oder der Verlagerung von einer Rasenfläche zur nächsten gekippt werden muss.
k) Benutzen Sie den Rasenmäher niemals, wenn die Schutzvorrichtungen oder das Gehäuse beschädigt sind oder Sicherheitsteile wie das Ablenkblech oder die Grasfangbox fehlen.
l) Die Einstellung des Motors darf nicht verändert werden. Achten Sie darauf, dass der Motor nicht überdreht.
m) Entriegeln Sie vor dem Start des Motors das Schneidmesser und die Vorschubkupplung.

n) Starten Sie den Motor mit Vorsicht, entsprechend den Herstelleranweisungen. Achten Sie auf ausreichenden Abstand der Füsse zu dem Schneidmesser.
o) Beim Anlassen des Motors darf der Rasenmäher nicht gekippt werden.
p) Starten Sie den Motor nicht, wenn Sie vor dem Auswurfkanal stehen.
q) Führen Sie niemals Hände oder Füsse an oder unter sich drehende Teile. Halten Sie sich immer entfernt von der Auswurföffnung.
r) Heben Sie oder tragen Sie niemals einen Rasenmäher mit laufendem Motor.
s) In folgenden Fällen muss der Motor abgestellt und der Zündkerzenstecker abgezogen werden:
   - Bevor Sie Blockierungen lösen oder Verstopfungen im Auswurfkanal beseitigen.
   - Bevor Sie den Rasenmäher überprüfen, reinigen oder Arbeiten an ihm durchführen.
   - Wenn ein Fremdkörper getroffen wurde. Suchen Sie nach Beschädigungen am Rasenmäher und führen Sie die erforderlichen Reparaturen durch, bevor der Rasenmäher erneut gestartet wird.
   - Falls der Rasenmäher anfängt, ungewöhnlich stark zu vibrieren, ist eine sofortige Überprüfung erforderlich.
t) Stellen Sie den Motor in den folgenden Fällen ab:
   - Immer wenn der Rasenmäher nicht beaufsichtigt ist.
   - Bevor Sie nachtanken.
u) Nehmen Sie das Gas weg, bevor Sie den Motor abstellen. Der Treibstoffhahn ist zu schliessen.
v) Wenn Sie einen Sitzanhänger benutzen, bitte langsam fahren.

Wartung und Lagerung

a) Sorgen Sie dafür, dass alle Muttern, Bolzen und Schrauben fest angezogen sind und das Gerät in einem sicheren Arbeitszustand ist. Eine regelmässige Wartung ist eine wesentliche Voraussetzung für die Erhaltung der Sicherheit und der Leistung des Gerätes.
b) Bewahren Sie den Rasenmäher niemals mit Treibstoff im Tank innerhalb eines Gebäudes auf, in dem möglicherweise Treibstoffdämpfe mit einer offenen Flamme, mit Funken oder einer starke Wärmequelle in Kontakt kommen können.
c) Lassen Sie den Motor abkühlen, bevor Sie den Rasenmäher in geschlossenen Räumen abstellen.
d) Um Brandgefahr zu vermeiden, halten Sie Motor, Auspuff und den Bereich um den Treibstofftank frei von Gras, Blättern oder austretendem Fett (Öl).
e) Prüfen Sie regelmässig die Grasfangeinrichtung auf Verschleiss oder Beschädigungen.
f) Ersetzen Sie aus Sicherheitsgründen abgenutzte oder beschädigte Teile.
g) Falls der Kraftstofftank zu entleeren ist, sollte dies im Freien erfolgen.

1. ERLÄUTERUNG DER SYMBOLE

In dieser Anleitung werden verschiedene Symbole verwendet, die Sie auf mögliche Risiken hinweisen sollen. Es ist wichtig, dass Sie die Sicherheitssymbole kennen und die zugehörigen Erklärungen verstanden haben. Der Warnhinweis selbst vermeidet noch keine Risiken und kann angemessene Verfahren zur Unfallverhütung nicht ersetzen.

	Warnung! Dieses Symbol, welches einen Sicherheitspunkt kennzeichnet, weist auf eine Vorsichtsmaßnahme, eine Warnung oder eine Gefahr hin. Ein Nichtbeachten dieser Warnung kann einen Unfall für Sie oder andere nach sich ziehen. Um Verletzungen, Brände oder Stromschläge zu vermeiden, die Sicherheitshinweise stets beachten.
	Lesen Sie unbedingt vor Einsatz der Maschine das Bedienungs- und Wartungshandbuch vollständig.
	Bei Maschinen auf Rädern gilt: Mähen Sie quer zum Hang, niemals auf- oder abwärts.
	Führen Sie niemals Hände oder Füsse an oder unter sich drehende Teile. Verletzungsgefahr. Gefahr durch laufende Schneidwerkzeuge. Hände und Füsse fernhalten.
	Entfernen Sie den Zündkerzenstecker vor allen Wartungs- oder Reparaturarbeiten.
	Betreiben Sie niemals das Gerät mit defekten oder ohne vorgeschriebene Sicherheitsvorrichtungen
	Mähen Sie niemals, während Personen, besonders Kinder, oder Haustiere in der Nähe sind.
	Schalten Sie den Motor aus, wenn Sie den Tank auffüllen!
	Benutzen Sie das Gerät nicht, ohne dass Öl eingefüllt wurde.

	Bei Einsatz dieses Produktes muss Augen- und Ohrenschutz verwendet werden.
	Lassen Sie den Motor-Stopp-Hebel los, kommt die Maschine zum Stillstand.
	Schließen Sie den Selbstfahrer-Steuerhebel, beginnt die Maschine zu fahren.
	Verletzungsgefahr! Schneidwerkzeug! Halten Sie Hände und Füße entfernt.
	Achtung! Gefahr durch herausgeschleuderte Teile. Halten Sie Dritte aus dem gefahren Bereich fern.
	Heisse Oberfläche, nicht berühren. Hohe Temperaturen an den Oberflächen des Produktes und den Bauteilen, die bei Berührung Verbrennungen verursachen können. Das Produkt kann auch lange Zeit nach dem Betrieb noch heiss sein!
	Entspricht den europäischen Sicherheitsnormen.
	Geschwindigkeit: langsamer
	Geschwindigkeit: schneller
	Motoröl einfüllen
LWA 96dB	Garantierter Schallleistungspegel 96 dB(A)

BESTIMMUNGSGEMÄSSE VERWENDUNG

Dieser Rasenmäher wurde für das Mähen von Gras entwickelt. Eine andere Verwendung ist nicht zulässig.

Der Rasenmäher ist für die private Benutzung im Haus- und Hobbygarten geeignet. Als Rasenmäher für den privaten Haus- und Hobbygarten werden solche angesehen, deren jährliche Benutzung in der Regel 50 Stunden nicht übersteigen und die vorwiegend für die Pflege von Gras oder Rasenflächen verwendet werden, nicht jedoch in öffentlichen Anlagen, Parks, Sportstätten oder in der Land- und Forstwirtschaft.

2. VORBEREITUNG

2.1 Montage des Rasenmähers

1. Passen Sie den untereren Handgriff auf der Maschine mit den Schraubbolzen und Muttern an, wie in der Abbildung 1 gezeigt. Zuerst lösen Sie die selbstsichernden Muttern und dann passenn Sie den untereren Handgriff an den Haltewinkeln an. Schraubbolzen auf festen Sitz prüfen. Bemerkung: die Schraubbolzen sollten wie in Abb.1 auf beiden Seiten mit den Schlüsseln festangezogen sein.

Abb. 1

2. Befestigen Sie das obere Teil des Handgriffs mit den Verriegelungsknöpfen in den unteren Teilen des Handgriffs Abb. 2.2 **(BRM 1446SN TL)**.

Fig. 2.2

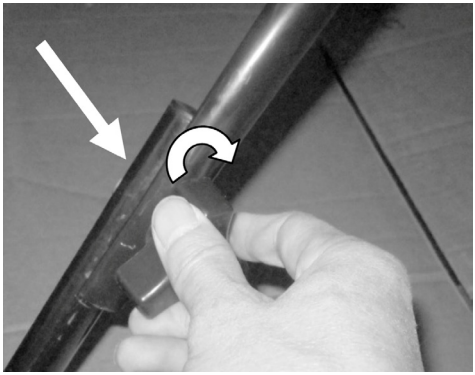

3. Montieren Sie den oberen Handgriff. Setzen Sie die Klemmplatten des oberen Handgriffs auf die Klemmplatten des untereren Handgriffs und fixieren sie diese jeweils mit einem Schnellverschluss, wie in Abb. 2.3 gezeigt. Stellen Sie sicher, dass die Schnellverschlüsse fest genug anzogen sind **(BRM 1448 SSM TL)**.

Abb. 2.3

4. Fixieren Sie die Kabel mit den Kabelklemmen am unteren Holm (Abb.3).

Abb. 3

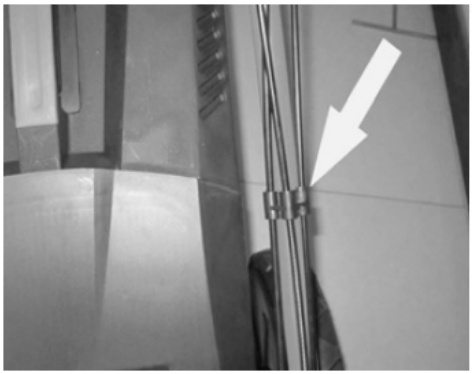

5. Öffnen Sie die hintere Auswurfabdeckung, halten Sie sie in dieser Position und setzen Sie die Haken des Grasfangkorbs in die Halterungen am Mäher ein, um ihn daran einzuhängen (Abb. 4 & Abb.5).

Abb. 4 (BRM 1446SN TL)

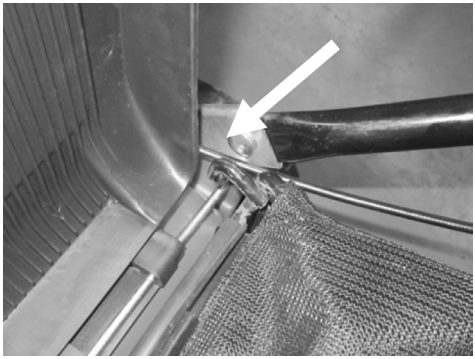

Abb. 5 (BRM 1446SN TL)

Abb. 4 (BRM 1448 SSM TL)

Abb. 5 (BRM 1448 SSM TL)

2.2 Mulcheinsatz (BRM 1448 SSM TL)

Der Mulcheinsatz verhindert durch Blockieren des Auffangschachts, dass das Gras nach hinten ausgeworfen wird. Dies hat zur Folge, dass das geschnittene Gras während des Mähens wieder auf dem Rasen verteilt wird.

1. Öffnen Sie die hintere Auswurfabdeckung, halten Sie sie in dieser Position und schieben Sie den Mulcheinsatz in den hinteren Auswurfschacht (Abb. 6). Stellen Sie sicher, dass die obere Seite des Griffs vorschriftsmäßig im Gehäuse einrastet.
2. Drücken Sie die obere Seite des Griffs, um den Mulcheinsatz zu lösen und zu entfernen (Abb. 7).
3. Wenn Sie den Mulcheinsatz entfernen, sollten Sie ihn nach links ziehen und vom Rasenmähergehäuse abnehmen

Abb. 6

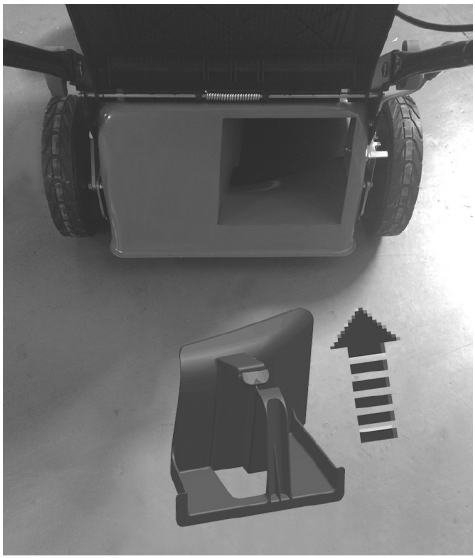

Abb. 7

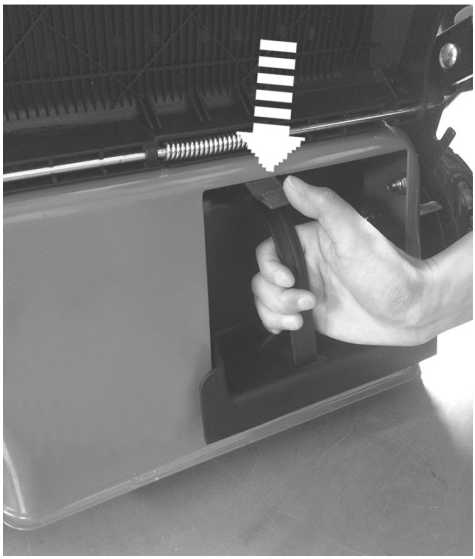

2.3 Seitlicher Auswurfaufsatz (BRM 1448 SSM TL)

Verwenden Sie den seitlichen Auswurfaufsatz, wenn das Schnittgut zur rechten Seite ausgeworfen werden soll.

1. Öffnen Sie die seitliche Auswurfabdeckung, halten Sie sie in dieser Position und setzen Sie die Haken des Auswurfaufsatzes in die Halterungen am Mäher ein, um ihn daran einzuhängen (Abb.8 & Abb.9).

Abb. 8

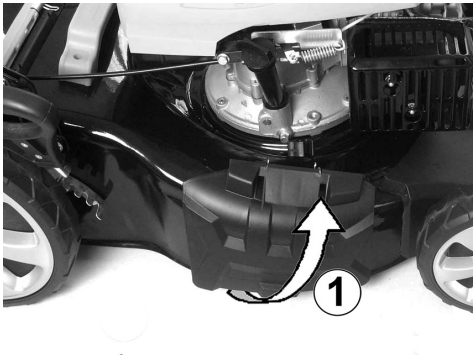

Abb. 9

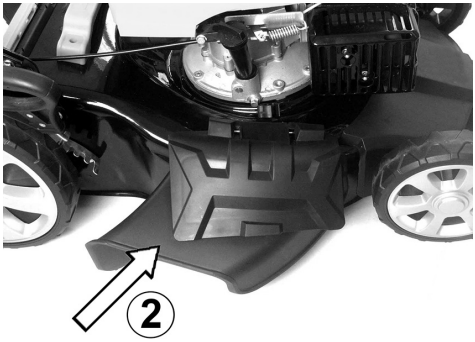

2. Heben Sie die seitliche Auswurfabdeckung an und nehmen Sie den Aufsatz aus der Halterung, um ihn zu entfernen.

2.4 Einstellen des Führungsholms (BRM 1448 SSMTL)

1. Lösen Sie die Klemmplatten durch Öffnen der Schnell-spannverschlüsse.
2. Heben oder senken Sie den oberen Handgriff nach ihrem Bedarf (Abb. 10, 11 &12).
3. Stellen Sie sicher, dass der Schnellverschluss fest angezogen ist.

Abb. 10 (niedrigste Position)

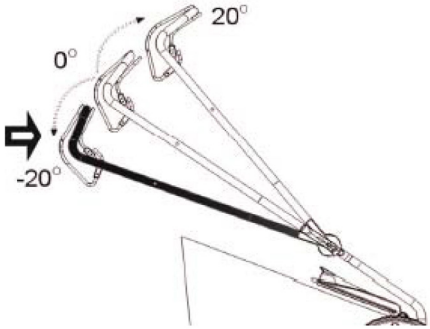

Abb. 11 (mittlere Position)

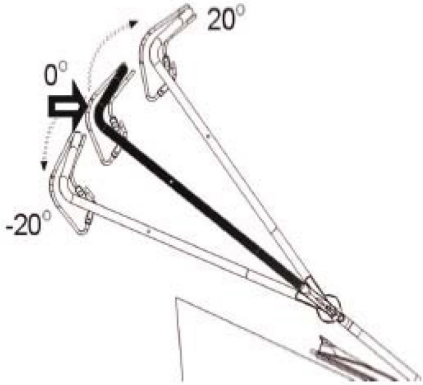

Abb. 12 (Höchste Position)

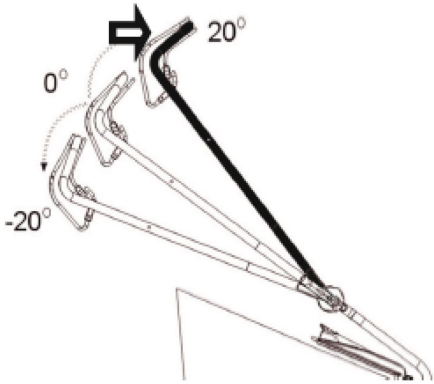

2.5 Einstellen der Schnitthöhe

Stellen Sie die Schnitthöhe gemäss ihren Wünschen ein. Die Schnitthöhe hängt von der Art des Rasens und seiner aktuellen Höhe ab. Wenn Sie hohes Gras mähen, beginnen Sie mit der maximalen Schnitthöhe und mähen Sie ein zweites Mal mit einer niedrigeren Schnitthöhe.

1. Ziehen Sie den Hebel zur Seite, um die Höhenverstellung zu entriegeln. Verschieben Sie den Hebel in Richtung zur Frontseite der Maschine, um die Schnitthöhe zu erhöhen und nach hinten, um die Schnitthöhe zu verringern.
2. Drücken Sie den Hebel in die entsprechende Kerbe zurück, um die gewünschte Schnitthöhe zu arretieren. (Abb.13).

Abb. 13

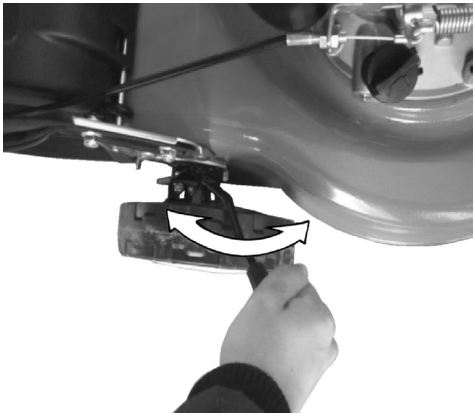

VORSICHT: Stellen Sie die Schnitthöhe niemals ein, wenn der Motor läuft. Entfernen Sie immer erst den Zündkerzenstecker, bevor Sie Einstellungen vornehmen.

Einfüllen von Treibstoff

Verletzungsgefahr!
Vor dem Nachfüllen von Treibstoff Motor abschalten und abkühlen.

Gefahr eines Geräteschadens!
Das Gerät wird ohne Öl für Motor und Getriebe ausgeliefert.
Vor Inbetriebnahme unbedingt Öl für Motor und Getriebe einfüllen.

ACHTUNG!

- **Drehen Sie den Tankdeckel los und nehmen Sie ihn ab. (Abb. 14)**
- **Füllen Sie den Treibstoff vorsichtig ein. Bleifreies Benzin - Oktanzahl > 90, 2 L max.**
  Vermeiden Sie es, Treibstoff zu verschütten!
- **Drehen Sie den Tankdeckel mit der Hand fest.**

Abb. 14

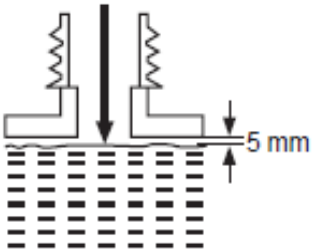

2.7 Einfüllen von Motoröl

WARNUNG! Dieses Produkt wird nicht mit Öl geliefert. Es ist allerdings möglich, dass aufgrund der Herstellung sich eine kleine Menge im Öltank befindet (siehe "Technische Daten")!

1. Schrauben Sie den Öltankverschluss ab und entfernen Sie ihn.
2. Geben Sie nach und nach hochwertiges Motoröl (SAE 10W-30, ca. 0,6 l) in den Tank. Lassen Sie das Öl sich setzen.
3. Prüfen Sie beim Einfüllen regelmässig den Ölpegel. Wischen Sie den Ölmessstab sauber; schrauben Sie den Einfüllstutzenverschluss wieder auf und entfernen Sie ihn noch einmal. Der Ölpegel muss sich zwischen den Min./Max.-Markierungen befinden. Fügen Sie gegebenenfalls noch mehr Öl hinzu. Überfüllen Sie den Tank nicht (Abb. 15).

Abb. 15

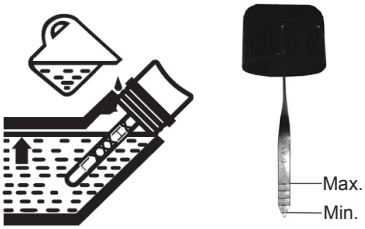

4. Wischen Sie verschüttetes Öl mit einem weichen Tuch weg und befestigen Sie den Öltankverschluss wieder.

3. BETRIEB

3.1 Starten des Gerätes

Starten Sie das Gerät erst, wenn es vollständig montiert ist. Prüfen Sie immer den Ölstand, bevor Sie das Gerät einschalten.

Warnung! Diese Maschine erzeugt während des Betriebs ein elektromagnetisches Feld. Dieses Feld kann unter Umständen aktive oder passive medizinische Implantate beeinträchtigen. Um die Gefahr einer ernsten oder tödlichen Verletzung zu verringern, empfehlen wir, Personen mit medizinischen Implantaten ihren Arzt oder

den Hersteller des medizinischen Implantats zu befragen, bevor die Maschine bedient wird.

3.2 Prüfen vor Benutzung!

Verletzungsgefahr!
Das Gerät nur einsetzen, wenn keinerlei Fehler vorliegen. Ist ein Teil schadhaft, muss es ausgetauscht werden, bevor Sie das Gerät wieder nutzen.

Gerät auf Sicherheit prüfen:

- Gerät auf Lecks prüfen.
- Gerät auf sichtbare Schäden prüfen.
- Prüfen, ob alle Teile des Gerätes sicher angebracht sind.
- Prüfen, ob alle Sicherheitsvorrichtungen in ordnungsgemässem Zustand sind.
- Schieben Sie den Gashebel mehrmals hin und her, um sicherzustellen, dass er sich reibungslos und ordnungsgemäss bewegen lässt.

Verletzungsgefahr!
Vor Arbeitsbeginn immer den Boden untersuchen und alle Gegenstände entfernen, die vom Gerät hochgeschleudert werden könnten.

WARNUNG: Das Messer dreht sich, sobald der Motor angelassen wurde.

3.3 Mähen

1. Bereiten Sie das Produkt je nach Anwendung vor.

Funktion	Gras-fangsack	Mulchein-satz	Seitlicher Auswurf-aufsatz
Auffangen des Grases	Befestigt	Entfernt	Entfernt
Mulchen	Entfernt	Eingesetzt	Entfernt
Seitliches Auswerfen	Entfernt	Eingesetzt	Befestigt

2. Stellen Sie sicher, dass der Rasen frei von Steinen, Stöcken, Drähten oder anderen Objekten ist, die das Produkt oder seinen Motor beschädigen könnten.
3. Mähen Sie kein nasses Gras, da es dazu neigt, an der Unterseite des Produktes kleben zu bleiben, und verhindert, dass das geschnittene Gras korrekt ausgeworfen wird. Darüber hinaus könnten Sie auf nassem Gras ausrutschen und hinfallen.
4. Für einen gesunden Rasen schneiden Sie nie mehr als ein Drittel der Gesamtlänge des Grases ab. Im Herbst sollten Rasenflächen nur gemäht werden, solange das Gras noch wächst.
5. Sie können die Selbstfahrfunktion zur Unterstützung nutzen.
6. Mähen Sie in Reihen, die sich leicht überschneiden. Das effektivste Muster zum Rasenmähen sind gerade Linien entlang einer der Seiten. Auf diese Weise bleiben die Reihen ebenmässig und es wird sichergestellt, dass der gesamte Rasen geschnitten und keine Stelle übersehen wird (Abb. 16).

Abb. 16

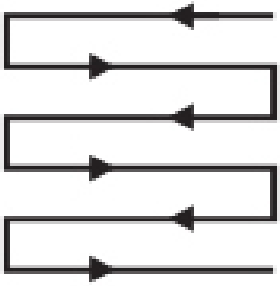

3.4 Starten des Gerätes

- Falls vorhanden Primer (X) energisch 3 Mal drücken (Abb. 17).
- Im Allgemeinen ist die Einspritzung zum Anlassen eines warmen Motors nicht notwendig.

Abb. 17

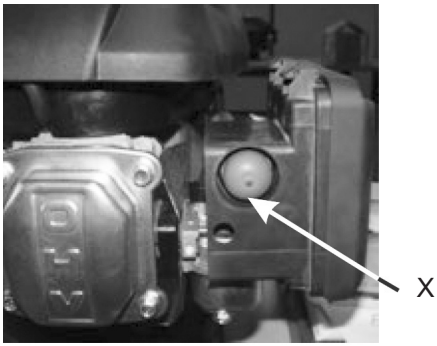

Der Startergriff befindet sich an der Rückseite des Motors.

1. Ziehen Sie den Bremsbügel zum Führungsholm und halten Sie ihn in dieser Position, wenn Sie den Motor starten. Halten Sie ihn während des Betriebs gedrückt (Abb. 18).
2. Lassen Sie den Bremshebel los, um den Motor und das Schneidblatt und somit den Rasenmäher zu stoppen.

Abb. 18

3. Ziehen Sie den Bremsbügel an den Führungsholm und ziehen Sie den Startergriff, um den Motor zu starten (Abb. 19).

Abb. 19

4. Befestigen Sie den Starter in der Seilführung rechts vom oberen Holm während des Betriebs (Abb. 20).

Abb. 20

3.5 Gashebel (BRM 1448 SSM TL)

Der Gashebel befindet sich an der linken Seite des oberen Holms. Mit ihm wird die Motordrehzahl kontrolliert.

1. Verschieben Sie den Chokehebel abwärts auf um die Geschwindigkeit zu erhöhen (Abb.21).
2. Verschieben Sie den Chokehebel aufwärts auf verringern Sie die Geschwindigkeit (Abb.22).

Abb. 21 (maximale Drehzahl)

Abb. 22 (minimale Drehzahl)

3.6 Fahrbügel

Nutzen Sie die Selbstfahrfunktion als Unterstützung während des Mähens; die Hinterräder werden automatisch vom Motor angetrieben. Sie müssen das Gerät nicht manuell schieben.

1. Ziehen Sie den Fahrbügel zum Führungsholm, um den Antrieb zu aktivieren (Abb. 24).
2. Lassen Sie den Fahrbügel los, um den Antrieb zu deaktivieren.

Abb. 24

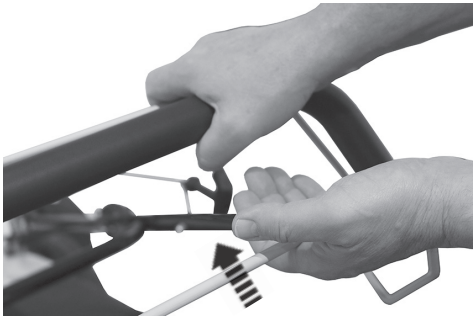

3.7 Rasenmäher anhalten

Um die Gefahr möglicher Unfälle zu minimieren, ist der Motor Ihres Rasenmähers mit einem Bedienelement gekuppelt. Wenn der Messerbremshebel losgelassen wird, kehrt er in seine Ruheposition zurück und der Motor schaltet sich automatisch aus.

Nach dem Abschalten des Motors läuft das Messer noch einige Sekunden nach, daher darf die Unterseite des Mähers erst berührt werden, wenn das Messer steht.

4. WARTUNG

Eine gute Wartung ist wichtig für einen sicheren, sparsamen und problemlosen Betrieb. Ausserdem hilft sie, die Luftverschmutzung zu reduzieren.
Das Wartungs- und Einstellungsprogramm soll das Gerät in gutem Betriebszustand erhalten.
Schalten Sie den Motor aus, bevor Sie Wartungsarbeiten ausführen. Falls der Motor laufen muss, stellen Sie sicher, dass der Arbeitsbereich gut belüftet ist. Die Abgase enthalten giftiges Kohlenmonoxidgas.
Verwenden Sie bitte immer die empfohlenen Ersatzteile. Ersatzteile, die keine vergleichbare Qualität haben, können das Gerät beschädigen.
Verwenden Sie bitte niemals nicht zulässige Komponenten und entfernen Sie niemals die Schutzvorrichtungen.

Teil	Wartung	Vor/nach jedem Gebrauch	10 Stunden	25 Stunden	50 Stunden / einmal halb-jährlich	100 Stunden / einmal jährlich
Zündkerze	prüfen			X		
Zündkerze	reinigen			X		
Zündkerze	auswechseln	wann immer es notwendig ist				
Luftfilter	prüfen	X				
Luftfilter	reinigen		X			
Luftfilter	auswechseln	wann immer es notwendig ist				
Benzinfilter	prüfen	X				
Benzinfilter	reinigen		X			
Benzinfilter	auswechseln	wann immer es notwendig ist				

4.1 Wechseln des Messers

WARNUNG! Tragen Sie Schutzhandschuhe, wenn Sie am und in der Nähe des Messers arbeiten! Benutzen Sie geeignetes Werkzeug, um Ablagerungen zu entfernen; z. B. einen Holzstock! Benutzen Sie niemals Ihre blossen Hände!

Verwenden Sie stets Originalersatzteile zum Auswechseln. Das Auswechseln der Schneidevorrichtung sollte von Fachleuten vorgenommen werden! Das Aufbereiten oder Schärfen von Messern wird nicht empfohlen; es sei denn, es wird von einer Reparaturwerkstatt oder einer ähnlich qualifizierten Person durchgeführt!

ANMERKUNG: Wir empfehlen dringend, das Produkt aufzubocken, wenn Sie es überprüfen und an der Schneidevorrichtung arbeiten. Kippen Sie das Produkt nicht an, um zu verhindern, dass Benzin und Öl auslaufen.

1. Halten Sie die Unterseite und das Messer sauber und frei von Ablagerungen. Entfernen Sie Grasreste von dem Auswurfschacht.
2. Prüfen Sie regelmässig vor dem Gebrauch, ob alle Muttern und Schrauben fest angezogen sind. Nach längerer Benutzung, insbesondere unter sandigen Bedingungen, nutzt sich die Schneidevorrichtung ab und verliert etwas von seiner ursprünglichen Form. Die Schnittleistung wird reduziert und das Messer sollte ausgewechselt werden.
3. Halten Sie das Messer scharf, um eine gute Schnittleistung zu gewährleisten. Wechseln Sie ein abgenutztes oder defektes Messer mit einem neuen Messer des gleichen Typs aus oder lassen Sie es von Fachleuten schärfen.
4. Lösen Sie die Sechskantschraube gegen den Uhrzeigersinn mit einem passenden Schraubenschlüssel und entfernen Sie die Schraube zusammen mit dem Halteflansch und dem Messer (Abb. 26).

Abb. 25

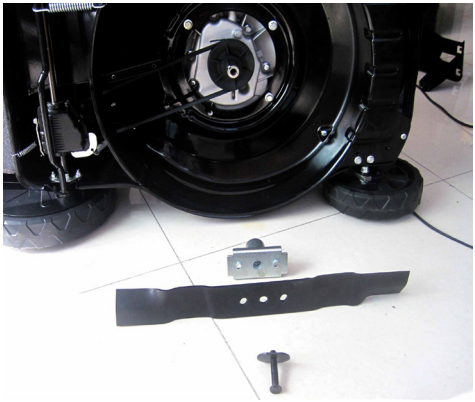

5. Wechseln Sie das Messer mit einem neuen des gleichen Typs aus. Befestigen Sie den Halteflansch und die Sechskantschraube wieder. Ziehen Sie die Sechskantschraube im Uhrzeigersinn mit min. 50 Nm, max. 70 Nm an, um einen sicheren Betrieb Ihres Produktes zu gewährleisten.
6. Ersetzen Sie dieses Messer nach 100 Stunden Mähen. Falls das Messer gesprungen oder beschädigt ist, müssen Sie es sofort durch ein neues ersetzen.
7. Schmieren Sie das Messer nach jedem Gebrauch, um die Lebensdauer des Messers und Produktes zu verlängern. Tragen Sie leichtes Maschinenöl entlang der Kante der Schneide auf.

4.3 Motoröl

• Prüfen

1. Schrauben Sie den Öltankverschluss ab.
2. Wischen Sie den Ölmessstab sauber; schrauben Sie den Öltankverschluss wieder auf und entfernen Sie ihn noch einmal. Der Ölstand muss sich innerhalb der Markierung befinden und das Öl sollte eine klare, goldene Farbe haben.
3. Füllen Sie Öl nach, falls der Ölpegel zu niedrig ist.
4. Lassen Sie Öl ab, falls der Ölpegel zu hoch ist.
5. Wechseln Sie das Motoröl, wenn es klebrig oder braun ist.

• Ölwechel

1. Stellen Sie einen geeigneten Behälter unter die Ölablassschraube, um das abgelassene Öl aufzufangen. Achten Sie darauf, dass der Behälter ein ausreichendes Volumen hat.
2. Lösen Sie die Ölablassschraube mit einem Sechskantschlüssel und entfernen Sie die Schraube (Abb. 26).

Abb. 26

Ölablassschraube

3. Lassen Sie das Motoröl in den Behälter fliessen.
4. Befestigen Sie die Ölablassschraube wieder und wischen Sie verschüttetes Öl auf.
5. Füllen Sie den Öltank wie im Abschnitt „**Vorbereitung - Einfüllen von Motoröl**“ beschrieben.

4.4 Ablassen des Benzins

1. Leeren Sie den Benzintank mithilfe einer Saugpumpe.
2. Entsorgen Sie altes Benzin auf sichere und verantwortungsbewusste Weise. Denken Sie daran, dass Benzindämpfe Explosionen oder Brände verursachen

können.
3. Lassen Sie den Motor laufen, bis das restliche Benzin aufgebraucht ist.
4. Lassen Sie den Motor abkühlen.

4.5 Zündkerze

Prüfen Sie die Zündkerze regelmässig. Reinigen Sie die Zündkerze oder ersetzen Sie diese gegebenenfalls durch eine neue.

1. Entfernen Sie den Zündkerzenstecker.
2. Lösen Sie die Zündkerze mit einem Zündkerzenschlüssel und entfernen Sie diese vorsichtig.
3. Prüfen Sie die Zündkerze auf Schäden und Verschleiss. Die Farbe der Elektrode sollte hellbraun sein.
4. Entfernen Sie mit einer weichen Drahtbürste Ablagerungen von der Elektrode; vermeiden Sie ein zu aggressives Reinigen der Elektrode.
5. Trocknen Sie die Zündkerze mit einem weichen Tuch ab, falls diese vom Benzin feucht ist.
6. Prüfen Sie den Elektrodenabstand. Er sollte 0,7 ± 0,08 mm betragen (Abb. 27).

Abb. 27

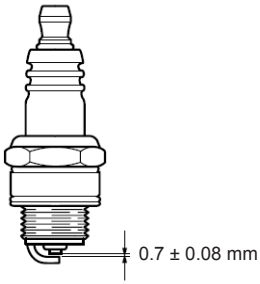

7. Ersetzen Sie die alte Zündkerze durch eine neue, wenn entweder die Elektrode oder die Isolierung beschädigt ist.
8. Wenn Sie die Zündkerze auswechseln, schrauben Sie diese erst handfest ein und ziehen Sie sie dann leicht mit dem Zündkerzenschlüssel nach.

4.6 Reinigen des Luftfilters

Prüfen Sie regelmässig den Luftfilter. Ersetzen Sie ihn gegebenenfalls durch einen Neuen.

Ziehen Sie die Zungen vom Luftfilterkasten weg (Abb. 28) und lösen Sie die Luftfilterabdeckung.

Abb. 28

9. Nehmen Sie den Filter aus seinem Kasten und klopfen Sie ihn auf eine feste Fläche, um Staub zu entfernen (Abb. 29). Starten Sie den Motor, nachdem die Maschine ordnungsgemäß gewartet wurde..

Abb. 29

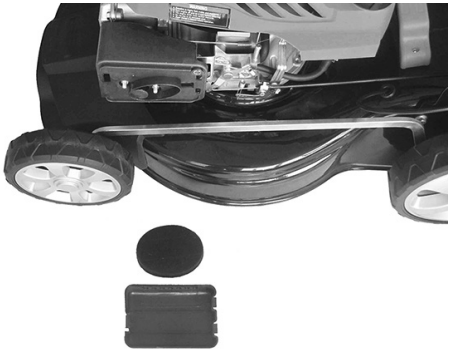

10. Geben Sie eine kleine Menge Luftfilteröl auf den Filter, um die Leistungsfähigkeit des Filters zu verbessern. Pressen Sie überschüssiges Öl aus und legen Sie den Filter in den Kasten.
11. Befestigen Sie den Luftfilter wieder und schliessen Sie den Luftfilterkasten. Stellen Sie sicher, dass die Zungen eingerastet sind und die Luftfilterabdeckung sicher befestigt ist.

5. FEHLERBEHEBUNG

Warnhinweis: Zuerst den Motor abschalten und den völligen Stillstand des Mähmessers abwarten, bevor eine Wartung oder Reinigung vorgenommen wird.

PROBLEM	MÖGLICHE URSACHE	ABHILFE
Motor startet nicht	Benzin im Benzintank reicht nicht aus	Benzin nachfüllen
	Zündkerze ist feucht	Zündkerze abtrocknen
	Zündkerze ist beschädigt	Zündkerze auswechseln
	Zündkerzenstecker ist locker	Korrekt befestigen
Motor stoppt	Benzin im Benzintank reicht nicht aus	Benzin nachfüllen
	Schneidevorrichtung ist blockiert	Blockade beseitigen
Nicht zufriedenstellendes Ergebnis	Schneidevorrichtung ist stumpf	Schärfen oder wechseln Sie die Schneidevorrichtung aus
	Grashöhe überschreitet die Kapazität	Schneiden Sie Gras nur entsprechend der Kapazität des Produktes
	Schnitthöhe ist falsch	Schnitthöhe einstellen
Übermässige Vibration / Lärm oder Abgase	Schneidevorrichtung ist stumpf/ beschädigt	Durch ein neues Messer ersetzen
	Schrauben/Muttern sind locker	Schrauben/Muttern anziehen
	Ungeeignetes Benzin/Öl	Unbenutztes Benzin/Öl ablassen und geeignetes Benzin/Öl nachfüllen

6. TECHNISCHE DATEN

Benzin-Rasenmäher		**BRM 1446SN TL**	**BRM 1448 SSM TL**
Antriebstyp		Selbstfahrend	Selbstfahrend
Motortyp		4-Takt Motor	4-Takt Motor
Nennmotorleistung	kW	2,2	2,2
Nennmotordrehzahl	min^{-1}	2850	2850
Hubraum	cm^3	140	140
Höheneinstellung		8 Höhen	8 Höhen
Schnitthöhe	mm	25-75	25-75
Grasfängervolumen	L	50	60
Sammelbehälter, hinten		ja	ja
Seitenauswurf		nein	ja
Mulchen		nein	ja
Schnittbreite	cm	46	46
Deckmaterial		Stahl	Stahl
Tankinhalt	L	1,0	1,0
Gewicht	kg	34,0	37,8
Schalldruckpegel L_{PA} (EN ISO 5395-1:2013)	dB (A)	83,5 [K=2,5 dB(A)]	82,4 [K=2,5 dB(A)]
Schallleistungspegel, L_{WA} (2000/14/EG)	dB (A)	96	96
Vibration, a_{hw} (EN ISO 5395-1:2013)	m/s^2	4,7 [K=1,5 m/s^2]	3,2 [K=1,5 m/s^2]

Emissionen

- Der angegebene Schwingungsemissionswert wurde nach einem genormten Prüfverfahren gemessen und kann zum Vergleich mit anderen Elektrowerkzeugen verwendet werden.
- Der angegebene Schwingungsemissionswert kann auch zur Einschätzung von erforderlichen Arbeitspausen verwendet werden.
- Der angegebene Schwingungsemissionswert kann sich während der tatsächlichen Benutzung des Elektrowerkzeuges von dem Angabewert unterscheiden, abhängig von der Art und Weise, wie das Elektrowerkzeug verwendet wird.
- Achtung: legen Sie zum Schutz vor vibrationsbedingten Durchblutungsstörungen der Hände rechtzeitige Arbeitspausen ein.

Beschränken Sie die Geräuschentwicklung und Vibration auf ein Minimum!

- Verwenden Sie nur einwandfreie Geräte.
- Warten und reinigen Sie das Gerät regelmäßig.
- Passen Sie Ihre Arbeitsweise dem Gerät an.
- Überlasten Sie das Gerät nicht.
- Lassen Sie das Gerät gegebenenfalls überprüfen.
- Schalten Sie das Gerät aus, wenn es nicht benutzt wird.
- Tragen Sie Handschuhe.

Tragen Sie einen Gehörschutz. Die Einwirkung von Lärm kann einen Gehörverlust bewirken.

Angaben zur Geräuschemission gemäß Produktsicherheitsgesetz (ProdSG) bzw. EG-Maschinenrichtlinie: Der Schalldruckpegel am Arbeitsplatz kann 80 dB (A) überschreiten. In dem Fall sind Schallschutzmaßnahmen für den Bediener erforderlich (z.B. Tragen eines Gehörschutzes).

Bitte beachten Sie: Dieses Gerät darf in Wohngebieten nach der deutschen Maschinenlärmschutzverordnung vom September 2002 an Sonn- und Feiertagen sowie an Werktagen von 20:00 Uhr bis 7:00 Uhr nicht in Betrieb genommen werden.

Beachten Sie zusätzlich auch die landesrechtlichen Vorschriften zum Lärmschutz!

7. ERSATZTEILE BESTELLEN

Bitte machen Sie bei der Bestellung von Ersatzteilen folgende Angaben:

- Maschinentyp
- Artikelnummer der Maschine
- Identifikationsnummer der Maschine

8. ENTSORGUNG UND RECYCLING

Das Gerät wird mit Verpackung geliefert, damit es während des Transports nicht beschädigt wird. Diese Verpackung besteht aus Rohstoffen, die erneut verwendet oder wieder in das Rohstoffsystem zurückgeführt werden können.
Sowohl das Gerät als auch das Zubehör des Geräts besteht aus verschiedenen Materialtypen, wie z. B. Metall und Kunststoff. Defekte Bauteile müssen als Sondermüll entsorgt werden. Wenden Sie sich an Ihren Händler oder Ihre Behörde vor Ort.

9. LAGERUNG

Wenn Sie das Gerät in einem Auto transportieren, leeren Sie den Kraftstofftank erst komplett aus, um ein Auslaufen zu verhindern.
Bewahren Sie das Gerät, die Bedienungsanleitung und gegebenenfalls das Zubehör in der Originalverpackung auf. Auf diese Weise haben Sie immer alle Informationen und Teile zur Hand. Verpacken Sie das Gerät gut oder benutzen Sie die Originalverpackung, um Transportschäden zu vermeiden. Lagern Sie das Gerät an einem trockenen und gut belüfteten Ort mit geleertem Kraftstoff-/Öltank. Bewahren Sie keinen Kraftstoff in der Nähe des Rasenmähers auf.

10. GARANTIEBEDINGUNGEN

Für dieses Elektrowerkzeug leisten wir unabhängig von den Verpflichtungen des Händlers aus dem Kaufvertrag gegenüber dem Endabnehmer wie folgt Garantie:

Die Garantiezeit beträgt 24 Monate und beginnt mit der Übergabe die durch Originalkaufbeleg nachzuweisen ist. Bei kommerziellem Einsatz sowie Verleih reduziert sich die Garantiezeit auf 12 Monate. Ausgenommen von der Garantie sind Verschleißteile und Schäden die durch Verwendung falscher Zubehörteile, Reparaturen mit Nichtoriginalteilen, Gewaltanwendungen, Schlag und Bruch sowie mutwillige Motorüberlastung entstanden sind. Garantieaustausch erstreckt sich nur auf defekte Teile, nicht auf komplette Geräte. Garantiereparaturen dürfen nur von autorisierten Werkstätten oder vom Werkskundendienst durchgeführt werden. Bei Fremdeingriff erlischt die Garantie.

Porto, Versand- und Nachfolgekosten gehen zu Lasten des Käufers.

11. EG-KONFORMITÄTSERKLÄRUNG

Wir, **Ikra GmbH, Schlesierstraße 36, D-64839 Münster, Germany,** erklären in alleiniger Verantwortung, dass das Produkt **Benzin-Rasenmäher BRM 1446SN TL** / **BRM 1448 SSM TL,** auf das sich diese Erklärung bezieht, den einschlägigen Sicherheits- und Gesundheitsanforderungen der EG-Richtlinien **2006/42/EG** (Maschinenrichtlinie), **2014/30/EU** (EMV-Richtlinie), **97/68/EG**, zuletzt geändert durch **2012/46/EU** (Abgasrichtlinie) und **2000/14/EG** (Geräuschrichtlinie) entspricht. Zur sachgerechten Umsetzung der in den EG-Richtlinien genannten Sicherheits- und Gesundheitsanforderungen wurden folgende Normen und/oder technische Spezifikation(en) herangezogen:

EN ISO 5395-1:2013
EN ISO 5395-2:2013
ZEK 01.4-08/11.11
EN ISO 14982:2009

BRM 1446SN TL

gemessener Schallleistungspegel	94,57 dB (A) [K=0,73 dB(A)]
garantierter Schallleistungspegel	96,0 dB (A)

BRM 1448 SSM TL

gemessener Schallleistungspegel	94,42 dB (A) [K=1,14 dB(A)]
garantierter Schallleistungspegel	96,0 dB (A)

Prüfstelle:
SNCH Luxembourgh 0499

Konformitätsbewertungsverfahren nach Anhang VI / Richtlinie 2000/14/EG

Das Baujahr ist auf dem Typschild aufgedruckt und zusätzlich anhand der fortlaufenden Seriennummer feststellbar.

Münster, 21.04.2016

Gerhard Knorr, Technische Leitung Ikra GmbH

Aufbewahrung der technischen Unterlagen:
Gerhard Knorr, Kärcherstraße 57, DE-64839 Münster

CONTENT **Page**

NAMES OF THE PARTS 2-3
SAFETY INSTRUCTIONS 4
- Training 4
- Preparation 4
- Operation 4
- Maintenance and storage 5

DESCRIPTION OF SYMBOLS 6
INTENDED USE 8
PREPARATION 8
- Assembling lawn mower 8
- Mulching insert 9
- Side discharge attachment 10
- Adjusting the handle bar 10
- Cutting height adjustment 11
- Filling with fuel 11
- Filling with engine oil 11

OPERATION 11
- Start the unit 11
- Check before use! 11
- Mowing 12
- Starting 12
- Throttle lever 13
- Self-propulsion 13
- Stopping the mower 14

MAINTENANCE 14
- Change the blade 15
- Engine oil 15
- Empty fuel 15
- Spark plug 15
- Clean the air filter 16

TROUBLESHOOTING 17
TECHNICAL SPECIFICATIONS 18
ORDERING REPLACEMENT PARTS 19
DISPOSAL AND RECYCLING 19
STORING 19
WARRANTY 19
EC DECLARATION OF CONFORMITY 19
Service

⚠ **CAUTION: Before any use read carefully the user manual which has been purposely drawn up to provide you with all the necessary information for proper use, in compliance with basic safety requirements.**

⚠ **IMPORTANT! Read with care the security requirements included in the engine manual before the first use of the engine.**

DESCRIPTION OF THE PARTS (BRM 1446SN TL)

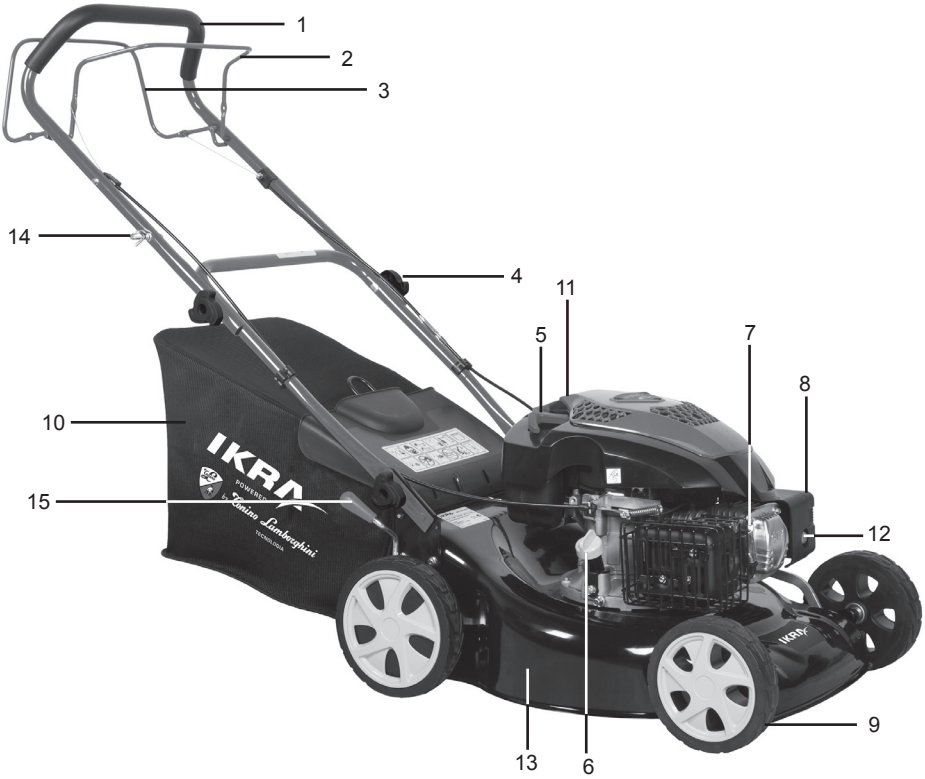

1	Handlebar	9	Wheel
2	Brake bar	10	Grass collection bag
3	Drive bar	11	Fuel tank
4	Lock knob	12	Primer
5	Recoil start	13	Deck
6	Oil filler and dipstick	14	Rope Guide
7	Spark plug	15	Height adjustment
8	Air filter		

DESCRIPTION OF THE PARTS (BRM 1448 SSM TL)

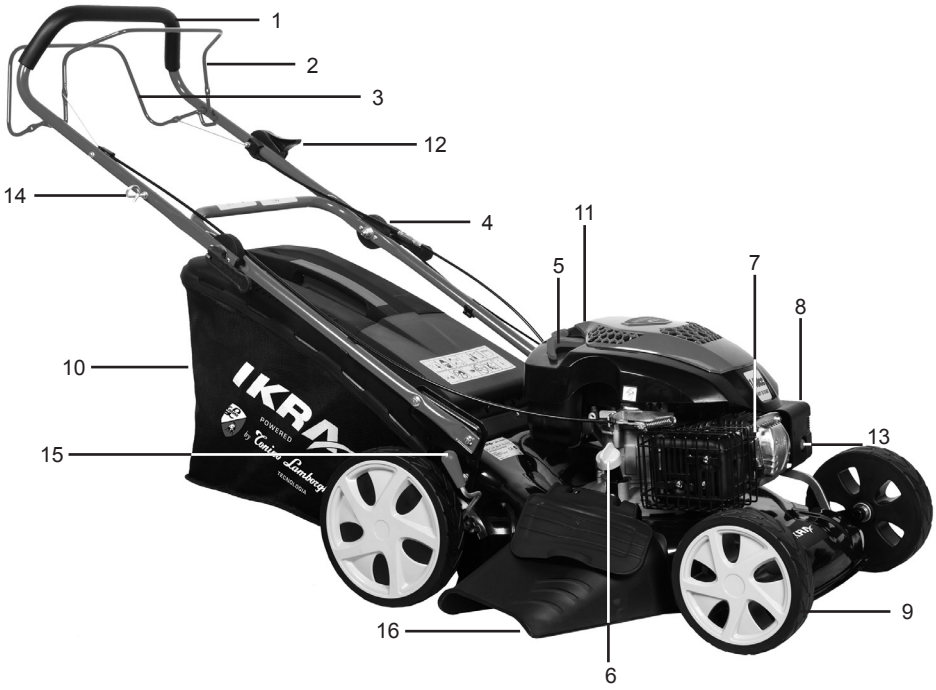

1	Handlebar	9	Wheel
2	Brake bar	10	Grass collection bag
3	Drive bar	11	Fuel tank
4	Quick-release clamp	12	Throttle lever
5	Recoil start	13	Primer
6	Oil filler and dipstick	14	Rope Guide
7	Spark plug	15	Height adjustment
8	Air filter	16	Side discharge

SAFETY INSTRUCTIONS

1.1. Training

a) Read the instructions carefully. Be familiar with the controls and the proper use of the equipment.
b) Never allow children or people unfamiliar with these instructions to use the lawnmower. Local regulations can restrict the age of the operator.
c) Never mow while people, especially children, or pets are nearby.
d) Keep in mind that the operator or user is responsible for accidents or hazards occurring to other people or their property.

1.2 Preparation

a) While mowing, always wear substantial footwear and long trousers. Do not operate the equipment when barefoot or wearing open sandals.
b) Thoroughly inspect the area where the equipment is to be used and remove all objects which can be thrown by the machine.
c) **WARNING:** Petrol is highly flammable:
   - Store fuel in containers specifically designed for this purpose;
   - refuel outdoors only and do not smoke while refueling;
   - add fuel before starting the engine, Never remove the cap of the fuel tank or add petrol while the engine is running or when the engine is hot;
   - If petrol is spilled, do not attempt to start the engine but move the machine away from the area of spillage and avoid creating any source of ignition until petrol vapors have dissipated;
   - replace all fuel tank and container caps securely
d) Replace faulty silencers.
e) Before using, always visually inspect to see that the blades, blade bolts and cutter assembly are not worn or damaged. Replace worn or damaged blades and bolts in sets to preserve balance.

1.3. Operation

a) Do not operate the engine in a confined space where dangerous carbon monoxide fumes can collect.
b) Mow only in daylight or in good artificial light.
c) Avoid operating the equipment in wet grass, where feasible.
d) Always be sure of your footing on slopes.
e) Walk, never run.
f) For wheeled rotary machines, mow across the face of slopes, never up and down.
g) Exercise extreme caution when changing direction on slopes.
h) Do not mow excessively steep slopes.
i) Use extreme caution when reversing or pulling the lawnmower towards you.
j) Stop the blade(s) if the lawnmower has to be tilted for transportation when crossing surfaces other than grass, and when transporting the lawnmower to and from the area to be mowed.
k) Never operate the lawnmower with defective guards, or without safety devices, for example deflectors and/or grass catchers, in place.
l) Do not change the engine governor settings or over speed the engine.
m) Disengage all blades and drive clutches before starting the engine.
n) Start the engine or switch on the motor carefully according to instructions and with feet well away from the blade(s).
o) Do not tilt the lawnmower when starting the engine or switching on the motor, except if the lawnmower has to be tilted for starting. In this case, do not tilt it more than absolutely necessary and lift only the part which is away from the operator.
p) Do not start the engine when standing in front of the discharge chute.
q) Do not put hands or feet near or under rotating parts. Keep clear of the discharge opening at all times.
r) Never pick up or carry a lawnmower while the engine is running.
s) Stop the engine and disconnect the spark plug wire, make sure that all moving parts have come to a complete stop and, where a key is fitted remove the key:
   - Before clearing blockages or unclogging chute;

- Before checking, cleaning or working on the lawnmower;
- After striking a foreign object. Inspect the lawnmower for damage and make repairs before restarting and operating the lawnmower;
- If lawnmower starts to vibrate abnormally (check immediately).

t) Stop the engine and disconnect the spark plug wire, make sure that all moving parts have come to a complete stop and, where a key is fitted remove the key:
- Whenever you leave the lawnmower;
- Before refueling.

u) Reduce the throttle setting during engine shut down and, if the engine is provided with a shut-off valve, turn the fuel off at the conclusion of mowing.

1.4 Maintenance and storage

a) Keep all nuts, bolts and screws tight to be sure the machine is in safe working condition.

b) Never store the machine with petrol in the tank inside a building where fumes can reach an open flame or spark.

c) Allow the engine to cool before storing in any enclosure.

d) To reduce the fire hazard, keep the engine, silencer, battery compartment and petrol storage area free of grass, leaves, or excessive grease.

e) Check the grass catcher frequently for wear or deterioration.

f) Replace worn or damaged parts for safety.

g) If the fuel tank has to be drained, this should be done outdoors.

1. DESCRIPTION OF SYMBOLS

The use of symbols in this manual is intended to draw your attention to possible risks. The safety symbols and the explanations that accompany them must be perfectly understood. The warnings in themselves do not remove the risks and cannot replace correct actions for preventing accidents.

	WARNING
	Read instruction handbook before operating the machine Before any use, refer to the corresponding paragraph in the present manual.
	Do not mow excessively steep slopes.
	Beware of sharp blades, Do not put hands or feet near or under rotating parts
	Remove spark plug lead before maintenance.
	Never operate the lawn mower with defective guards, or without safety devices, for example deflectors and/or grass catchers, in place.
	Never mow while people, especially children, or pets are nearby.
	Switch the engine off while you are refilling the tanks!
	Do not use the machine without oil inside.

	Wear hearing protection and eye protection when using the device.
	Release the engine stop lever, the machine comes to a complete stop.
	Close the self-drive control lever ,the machine began to walk.
	Keep hands and feet away.
	Keep other people well away from the danger area.
	Caution! Hot surfaces
	Conform to relevant safety standards.
	Decrease the speed
	Increase the speed
	Filling with engine oil
	Guaranteed sound power level 96 dB(A)

INTENDED USE

This lawn mower has been designed for cutting grass. Any other use is not permitted.

The lawn mower is suitable for private use in the garden only, lawn mowers for private use are those which are used for cutting grass and lawns in the garden, however not for cutting grass in public parks, playing fields or on farms or in forest.

2. PREPARATION

2.1 Assembling lawn mower

1. Fit the lower handle on the machine with lower handle fixer bolts and nuts as per below picture. First, release bolts, and then fit the lower handle on the brackets, last ensure that bolts are tightened enough. Note the bolts should be fixed as fig.1 and on both sides with the spanners.

Fig. 1

2. Fix the upper handlebar into the lower handlebars with lock knobs Fig. 2.2 **(BRM 1446SN TL)**.

Fig. 2.2

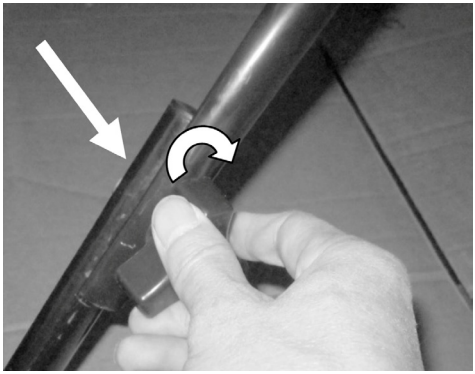

3. Fit the upper handle to lower handle. Fit the upper handle on lower handle as fig.2.3.Ensure that the quick-release clamps are tightened enough **(BRM 1448 SSM TL)**.

Fig. 2.3

4. Fix the wires with the wire clips to the lower handle bar (Fig.3).

Fig. 3

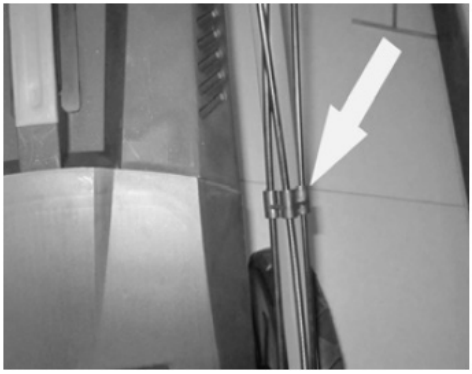

5. Open the deflector guard, hold it in position and align the hooks on the grass catcher with the support to hang it onto it (Fig. 4&Fig.5).

Fig. 4 (BRM 1446SN TL)

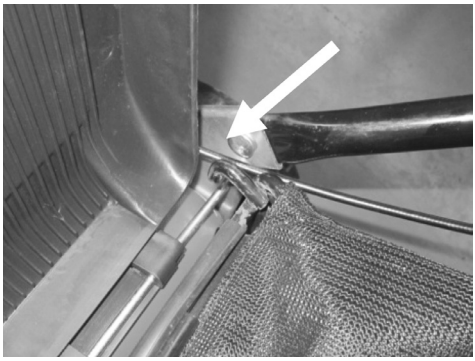

Fig. 5 (BRM 1446SN TL)

Fig. 4 (BRM 1448 SSM TL)

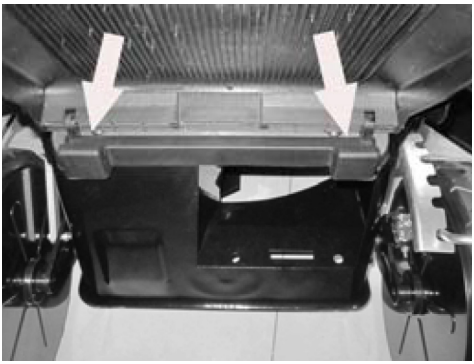

Fig. 5 (BRM 1448 SSM TL)

2.2 Mulching insert (BRM 1448 SSM TL)

The mulching insert prevents grass from being collected by blocking the collection chute. This allows the grass clippings to be deposited back on the lawn during cutting.

1. Open the rear deflector guard, hold it in position and insert the mulching insert into the rear discharge chute (Fig. 6). Ensure the upper side of the handle locked well with deck.
2. Press the upper side of the handle to release and remove the mulching insert (Fig. 7).
3. When removing the mulching insert, you should drag it to the left side and remove it from the mower deck.

Fig. 6

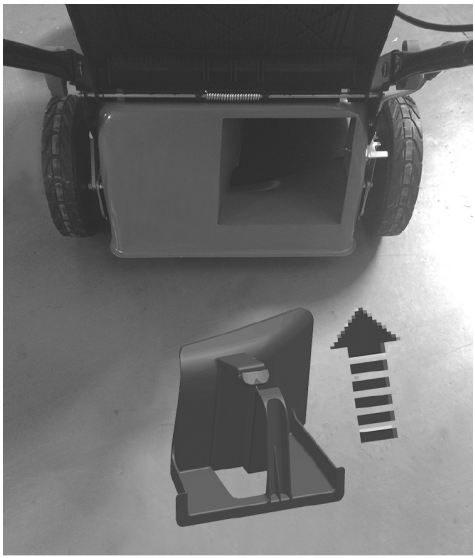

Fig. 7

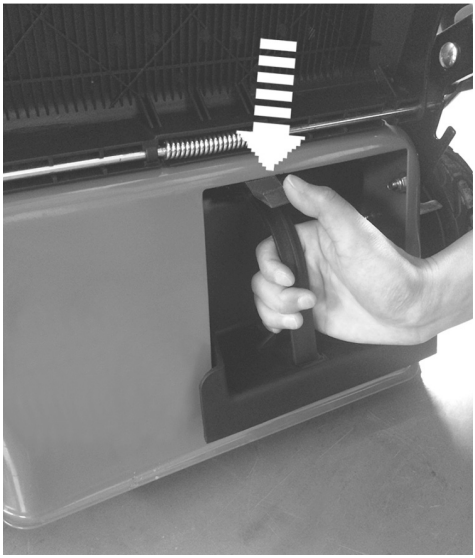

2.3 Side discharge attachment (BRM 1448 SSM TL)

Use the side discharge attachment when using the product for side discharging.

1. Open the side deflector guard, hold it in position and align the hooks on the attachment with the rods to hang it onto (Fig. 8 & Fig. 9).

Fig. 8

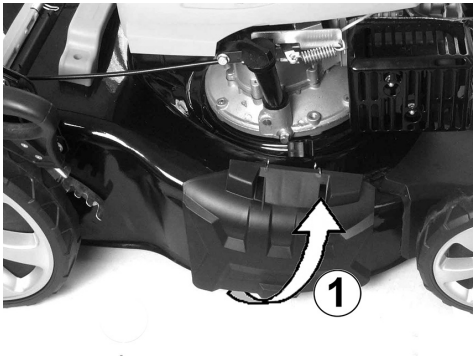

Fig. 9

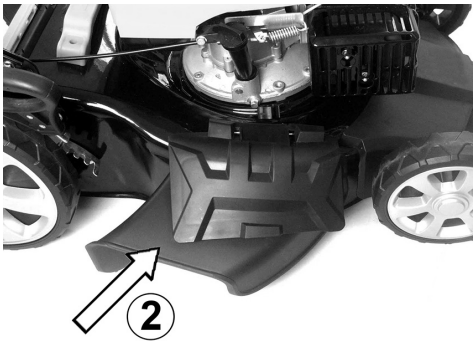

2. Lift the side deflector guard and pull the attachment off the rods to remove it.

2.4 Adjusting the handle bar (BRM 1448 SSMTL)

1. Loosen quick-release clamp.
2. Raise or lower the handle bar according to your needs (Fig. 10, 11 & 12).
3. Ensure the quick-release clamps are tightened enough.

Fig. 10 (lowest position)

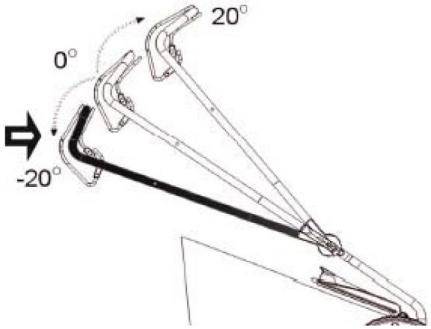

Fig. 11 (middle position)

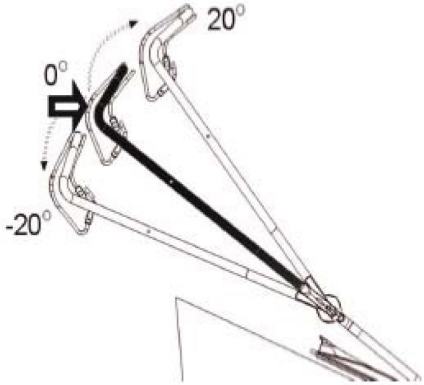

Fig. 12 (most upper position)

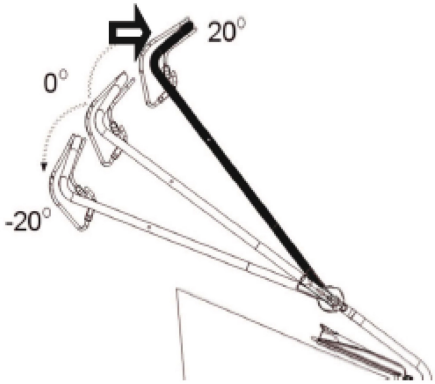

2.5 Cutting height adjustment

Adjust the cutting height according to the needs of your lawn. The cutting height depends on the kind of lawn and its actual height. When mowing high grass, start with the maximum cutting height and make a second cut with a lower cutting height.

1. Move the lever towards the front of the machine to increase the cutting height and towards the rear to reduce the cutting height.
2. Return the lever to the locating notch to set the desired cutting height (Fig. 13).

Fig. 13

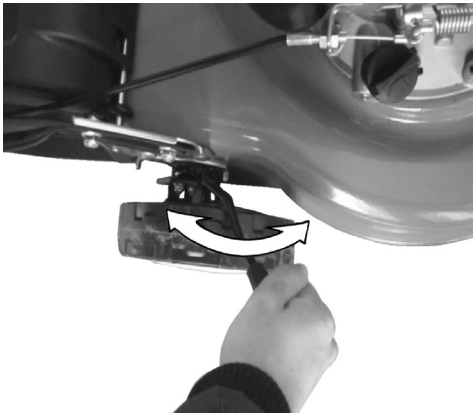

CAUTION: Never adjust the cutting height when the engine is running. Always remove the spark plug cap before making any adjustments.

2.6 Filling with fuel

Danger of injury!
Fuel is explosive!

- **Turn off and cool the motor down before filling the tank with fuel.**
- **You must observe all safety instructions relating to handing fuel.**

Risk of device damage!
The device is supplied without motor oil.
Before operating, you must fill it with motor oil.

WARNING!

- **Unscrew the tank cap and remove it. (Fig. 14)**
- **Pour in the fuel carefully. Unleaded petrol, octane > 90, 2 L max.**
  Avoid spilling !
- **Screw the tank cap on firmly by hand.**

Fig. 14

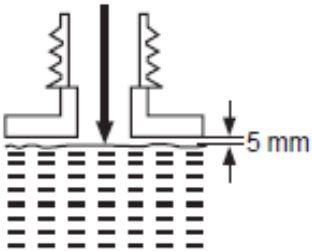

2.7 Filling with engine oil

WARNING! This product is not supplied with oil. However, for manufacturing reasons it is possible that a small quantity may be left in the oil tank (see ”Technical specifications”)!

1. Unscrew and remove the oil tank cap.
2. Gradually add good-quality engine oil (SAE 10W-30, ca. 0,6 l). Allow the oil to settle.
3. Check the oil level frequently while filling. Wipe the oil dipstick clean; refit and tighten the filler cap and then remove it again. The oil level must be within the min / max markings. Add more oil if necessary. Do not overfill (Fig. 15).

Fig. 15

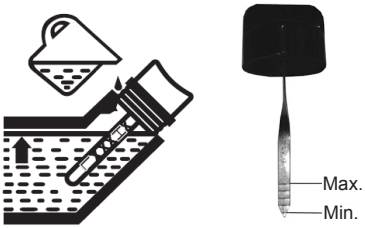

4. Wipe spilled oil with a soft cloth and reattach the oil tank cap.

3. OPERATION

3.1 Start the unit

Do not start the machine until it has been completely assembled. Before switching on the machine, always checking the oil.

Warning! This machine generates an electromagnetic field when operated. This field can affect active or passive medical implants in certain circumstances. In order to reduce the risk of severe injury or death, we recommend that people with medical implants consult their doctor or the manufacturer of the medical implant before operating the machine.

3.2 Check before use!

Danger of injury!
Do not operate the device unless you did not find any faults. If a part has become defective, make sure to replace it before you use the device again.

Check the safe condition of the device:

- Check the machine for leaks.
- Check the machine for visual defects.
- Check that all parts of the machine have been securely fitted.
- Check that all safety machine are in proper condition.
- Slide the throttle lever to and fro several times to ensure that it is moving smoothly and correctly.

Danger of injury!
Before starting work, always check the ground and remove all objects which could be thrown by the device.

WARNING: The cutting blade turns when the engine is being started.

3.3 Mowing

1. Prepare the product according to required application.

Function	Grass catcher	Mulching insert	Side discharge attachment
Grass collection	Attached	Removed	Removed
Mulching	Removed	Inserted	Removed
Side discharging	Removed	Inserted	Attached

2. Make sure that the lawn is clear of stones, sticks, wire or other objects that could damage the product or its engine.
3. Do not cut wet grass because it tends to stick to the underbody of the machine, preventing the proper discharge of grass clippings, and it could also cause you to slip and fall.
4. Never cut off more than one-third of the total length of the grass for a healthy lawn. In the autumn, lawns should only be cut as long as there is growth.
5. Slowly push the product forward. You may want to use the self- propelled function for assistance.
6. Mow in slight overlapping rows. The most effective pattern for mowing lawns is straight lines along one of the sides. This will keep the rows even and ensures that all the lawn is cut without missing any spots (Fig. 16).

Fig. 16

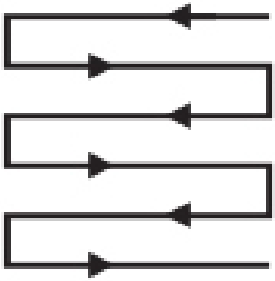

3.4 Starting

- Press the primer (X) (if present) with force 3 times (Fig. 17).
- In general priming is not necessary to restart a warm engine.

Fig. 17

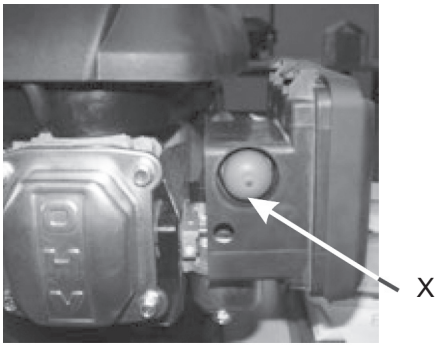

The recoil starter handle is positioned at the rear of the engine.

1. Pull the brake bar towards the handle and hold it in position when starting the engine. Keep it squeezed during operation (Fig. 18).
2. Release the break control handle to stop the engine and blade, thus stopping the lawnmower from operating.

Fig. 18

3. Pull the brake bar towards the handle and pull on the recoil starter handle to start the engine (Fig. 19).

Fig. 19

4. Fit the recoil starter into the rope guide on the right hand side of the upper handle during operation (Fig. 20).

Fig. 20

3.5 Throttle lever (BRM 1448 SSM TL)

The throttle lever is located on the top side of the upper handle bar. It is used to control the engine speed

1. Move the throttle lever downward to increase the speed (Fig. 21).
2. Move the throttle lever upward to decrease the speed (Fig. 22).

Fig. 21 (maximum speed)

Fig. 22 (minimum speed)

3.6 Self-propulsion

Use the self-propelled function as assistance during operation; the rear wheels are automatically driven by the engine; you do not need to push the machine manually.

1. Pull the drive bar towards the handle to engage the wheels (Fig. 24).
2. Release the drive bar to disengage the wheels.

Fig. 24

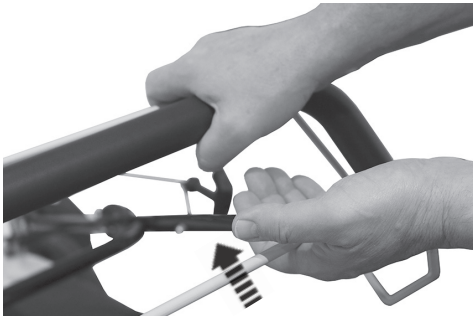

3.7 Stopping the mower

To minimise possible risk of accidents, the engine of your lawnmower is coupled to an operator control. When the operator control lever is released, it returns immediately to its rest position and the engine is automatically turned off.

When the engine has been switched off, the blades continues running for several seconds therefore do not touch the underside of the mower until the blade has come to a standstill!

4. MAINTENANCE

Good maintenance is essential for safe, economical and trouble-free operation. It will also help reduce air pollution.

The purpose of the maintenance and adjustment schedule is to keep the machine in the best operating condition.

Turn off the engine before performing any maintenance. If the engine must be run, make sure the area is well ventilated. The exhaust contains poisonous carbon monoxide gas.

Please always select recommended/original accessories. The accessories which have not equivalent quality may damage the machine.

Please never use non approved components and never remove the safety devices.

Part	To do	Before/after each use	10 hours	25 hours	50 hours / half year	100 hours / once a year
Spark plug	check			X		
Spark plug	clean			X		
Spark plug	replace	whenever necessary				
Air filter	check	X				
Air filter	clean		X			
Air filter	replace	whenever necessary				
Fuel filter	check	X				
Fuel filter	clean		X			
Fuel filter	replace	whenever necessary				

4.1 Change the blade

WARNING! Wear safety gloves when working on the blade and close to it! Use proper tools to remove debris, e. g. a wooden stick! Never use your bare hands!

Always use original spare parts for replacement. The replacement of the blade should be done by a qualified specialist! Rework or sharpening blades is not recommended unless it is done by a repair service or a similarly qualified specialist!

NOTE: We strongly recommend jacking the product up when performing inspection and work on the cutting device. Avoid tilting the product in order to prevent fuel and oil leakages.

1. Keep the underbody and blade clean and free of debris. Remove clippings from the discharge chute.
2. Check all nuts and bolts periodically for tightness before operation. After prolonged use, especially in sandy soil conditions, the blade will become worn and lose some of the original shape. The cutting efficiency will be reduced and the blade should be replaced.
3. Keep the blade sharp to ensure a good cutting performance. Replace a worn or damaged blade with a new one of the same type or have it sharpened by a qualified specialist.
4. Loosen the hex bolt anticlockwise using a suitable wrench and remove it together with the locking flange and blade (Fig. 25).

Fig. 25

5. Replace the blade with a new one of the same type. Refit the locking flange and hex bolt. Tighten the hex bolt clockwise with 50 Nm min, 70 Nm max. to ensure safe operation of your product.
6. Replace this blade after 100 hours mowing. If the blade is cracked or damaged, you must immediately replace it with a new one.
7. Lubricate the blade after each use to prolong the life span of the blade and product. Apply light machine oil along the edge of the blade.

4.3 Engine oil

- **Check**

1. Unscrew and remove the oil tank cap.
2. Wipe the oil dipstick clean; refit and tighten the oil tank cap and then remove it again. The oil level must be within the marking and oil should be clear with gold color.
3. Refill if the oil level is too low.
4. Drain oil if the oil level is too high.
5. Change the engine oil if it is sticky or brown.

- **Change**

1. Place a suitable container under the oil drain screw to collect drained oil. Ensure the container has an efficient volume.
2. Loosen the oil drain screw with a hex key and remove it (Fig. 26).

Fig. 26

oil drain screw

3. Let the engine oil flow into the container.
4. Refit the oil drain screw and wipe of spilled oil.
5. Refill the oil tank as described in section „**PREPARATION - Filling with engine oil**“.

4.4 Empty fuel

1. Hold a collection container beneath the fuel tank.
2. Unscrew the tank cap and remove it.
3. Take the machine to bottom up, and drain it.
4. Re do above after several minutes
5. Allow the fuel to run out completely.

4.5 Spark plug

Inspect the spark plug regularly. Clean or replace with a new one if necessary.

1. Disconnect the spark plug connector.
2. Loosen the spark plug with a spark plug wrench and carefully remove it.
3. Check the spark plug for damage and wear. The color of the electrode should be light-brown colored.
4. Remove debris from the electrode with a soft wired brush; avoid heavy cleaning of the electrode.

5. Dry the spark plug with a soft cloth if it is wet from fuel.
6. Check the spark plug gap. It should be 0.7 ± 0.08 mm (Fig. 27).

Fig. 27

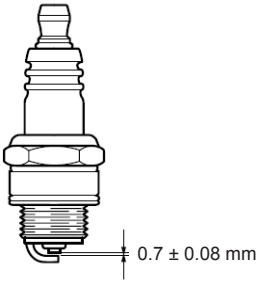

7. Replace with a new spark plug if either the electrode or the insulation is damaged.
8. When replacing the spark plug, first screw it in hand tight and then lightly tighten it with the spark plug wrench.

4.6 Clean the air filter

Inspect the air filter regularly. Replace it with a new one if necessary.

1. Pull the latches away from the air filter case (Fig. 28) and detach the air filter cover.

Fig. 28

2. Remove the filter from its housing and tap it on a solid surface to remove dust (Fig. 29).

Fig. 29

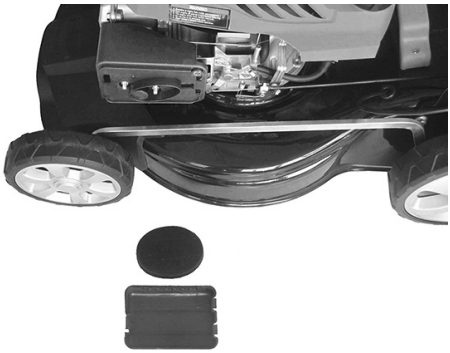

3. Apply a small amount of air filter oil on the filter to increase the performance of the filter. Wring out surplus oil and put the filter into the case.
4. Re-attach the air filter and close the air filter case. Make sure the latches are engaged and the air filter cover is securely fastened.

5. TROUBLESHOOTING

Before performing any maintenance or cleaning work, always turn off the engine and wait until the cutter has come to a standstill.

PROBLEM	PROBABLE CAUSES	SOLUTION
Engine does not start	Not enough fuel in fuel tank	Add fuel
	Spark plug is wet	Dry spark plug
	Spark plug is damaged	Replace spark plug
	Spark plug connector lose	Attach properly
Engine stops	Not enough fuel in fuel tank	Add fuel
	Cutting device is blocked	Remove blockage
Unsatisfactory result	Cutting device dull	Sharpen or replace the cutting device
	Height of grass exceeds capacity	Only cut grass to the capacity of the product
	Cutting height is incorrect	Adjust cutting height
Excessive vibration/noise or exhaust	Cutting device is dull/damaged	Replace with a new one
	Bolts/nuts are loose	Tighten bolts/nuts
	Petrol/oil is incorrect	Empty out unused petrol/oil and refill with the correct petrol/oil

6. TECHNICAL SPECIFICATIONS

Lawn Mower		**BRM 1446SN TL**	**BRM 1448 SSM TL**
Drive type		Self-propelled	Self-propelled
Engine type		4-storke Motor	4-storke Motor
Rated engine power	kW	2,2	2,2
Rated engine speed	rpm	2850	2850
Displacement	cm^3	140	140
Height adjustment		8 Heights	8 Heights
Cutting heights	mm	25-75	25-75
Grass bag capacity	L	50	60
Rear Bag Collection		yes	yes
Side discharge		no	yes
Mulching		no	yes
Cutting width	cm	46	46
Enclousure		Steel	Steel
Volumes of fuel tank	L	1,0	1,0
Weight	kg	34,0	37,8
Sound pressure level L_{PA} (EN ISO 5395-1:2013)	dB (A)	83,5 [K=2,5 dB(A)]	82,4 [K=2,5 dB(A)]
Sound power level, L_{WA} (2000/14/EC)	dB (A)	96	96
Vibration, a_{hw} (EN ISO 5395-1:2013)	m/s^2	4,7 [K=1,5 m/s^2]	3,2 [K=1,5 m/s^2]

Emissions

- The specified vibration emission value was measured by a standardized test methods and can compare with other power tools are used.
- The specified vibration emission value can also be necessary for the assessment of work breaks are used.
- The specified vibration emission value can vary during the actual use of the electric tool by specifying the value, depending on the way how to use the power tool.
- Note: You create the privilege against vascular pulsations of the hands in time breaks

Keep the development of noise and vibration to a minimum!

- Only use properly functioning machines.
- Maintain and clean the machine regularly.
- Adapt your working method to the machine.
- Do not overstress the machine.
- If necessary, have the machine inspected.
- Switch the machine off when it is not in use.
- Wear work gloves.

⚠ **Wear hearing protection. The influence of noise can cause hearing loss.**

Noise emission information in accordance with the German Product Safety Act (ProdSG) and the EC Machine Directive: the noise pressure level at the place of work can exceed 80 dB(A). In such cases the operator will require noise protection (e.g. wearing of ear protectors).

Attention: Noise protection! Please observe the local regulations when operating your device.

7. ORDERING REPLACEMENT PARTS

Please quote the following data when ordering replacement parts:

- Type of machine
- Article number of the machine
- Identification number of the machine

8. DISPOSAL AND RECYCLING

The unit is supplied in packaging to prevent its being damaged in transit. This packaging is raw material and can therefore be reused or can be returned to the raw material system.
The unit and its accessories are made of various types of material, such as metal and plastic. Defective components must be disposed of as special waste. Ask your dealer or your local council.

9. STORING

Transporting the machine in a car, please empty the fuel and oil tanks completely first to avoid the leakage.
Store the machine, operating instructions and the accessories in the original packaging. In this way you will always have all the information and parts ready at hand. Pack the machine well or use the original packaging in order to avoid transit damage. Store the machine in dry and well ventilated surroundings and with the oil tank empty. Do not store oil next to the machine.

10. WARRANTY

For this machine, the company provides the end user - independently from the retailer‘s obligations resulting from the purchasing contract - with the following warranties:

The warranty period is 24 months beginning from the hand-over of the device which has to be proved by the original purchasing document. For commercial use and use for rent, the warranty period is reduced to 12 months. Wearing parts and defects caused by the use of not fitting accessories, repair with parts that are no original parts of the manufacturer, use of force, strokes and breaking as well as mischievous overloading of the motor are excluded from this warranty. Engines of other manufacturers Briggs & Stratton, Honda etc. fitted to our machines are covered by the warranties of the engine manufacturer. The warranty does not cover work to update or improve the machine. Warranty replacement does only include defective parts, not complete devices. Warranty repair shall exclusively be carried out by authorized service partners or by the company‘s customer service. In the case of any intervention of not authorized personnel, the warranty will be held void.

Free of charge transports of machine in case of warranty.

11. EC DECLARATION OF CONFORMITY

We, **Ikra GmbH, Schlesierstraße 36, D-64839 Münster, Germany,** declare under our sole responsibility that the product **Petrol Lawn Mower BRM 1446SN TL** / **BRM 1448 SSM TL**, to which this declaration relates correspond to the relevant basic safety and health requirements of Directives **2006/42/EG** (Machinery Directive), **2014/30/EU** (EMC-Guideline), **97/68/EG**, changed by **2012/46/EU** (Exhaust Emission Directive) and **2000/14/EG** (noise directive) incl. modifications. For the relevant implementation of the safety and health requirements mentioned in the Directives, the following standards and/or technical specification(s) have been respected:

EN ISO 5395-1:2013
EN ISO 5395-2:2013
ZEK 01.4-08/11.11
EN ISO 14982:2009

BRM 1446SN TL

Sound power level	94,57 dB (A) [K=0,73 dB(A)]
Guaranteed sound power level	96,0 dB (A)

BRM 1448 SSM TL

Sound power level	94,42 dB (A) [K=1,14 dB(A)]
Guaranteed sound power level	96,0 dB (A)

Testing laboratory:
SNCH Luxembourgh 0499

Conformity assessment method to annexe VI / Directive 2000/14/EC

The year of manufacture is printed on the nameplate and can be additionally retrieved via the consecutive serial number.

Münster, 21.04.2016

G. Knorr

Gerhard Knorr, Technical Management Ikra GmbH

Maintenance of technical documentation:
Gerhard Knorr, Kärcherstraße 57, DE-64839 Münster

SOMMAIRE **Page**

DÉSIGNATION DES PIÈCES 2-3
CONSIGNES DE SECURITE 4
- Formation 4
- Préparation 4
- Utilisation 4
- Maintenance et stockage 5

DESCRIPTION DES SYMBOLES 6
UTILISATION PREVUE 8
PREPARATION 8
- Montage de la tondeuse 8
- Mulching 9
- Ejection latérale 10
- Réglage de la hauteur du guidon 10
- Réglage de la hauteur de coupe 11
- Remplissage de carburant 11
- Remplissage d'huile pour moteur 11

FONCTIONNEMENT 11
- Mise en marche 11
- Vérifications avant utilisation 11
- Tonte 12
- Démarrage 12
- Pour arrêter le moteur 13
- Autotraction 13
- Arrêt de la tondeuse 14

MAINTENANCE 14
- Changement de la lame 15
- Huile moteur 15
- Vidange du carburant 15
- Nettoyage et changement de la bougie d'allumage 15
- Nettoyage du filtre à air 16

RECHERCHE DES PANNES 17
CARACTÉRISTIQUES TECHNIQUES 18
COMMANDE DE PIÈCES DE RECHANGE 19
ÉLIMINATION ET RECYCLAGE 19
RANGEMENT 19
CONDITIONS DE GARANTIE 19
DÉCLARATION DE CONFORMITÉ POUR LA CE 19
ENTRETIEN

⚠ **ATTENTION : Lisez attentivement le manuel d'utilisation. La notice d'utilisation comporte des informations générales qui sont nécessaires pour une utilisation correcte conformément aux consignes de sécurité de base.**

⚠ **IMPORTANT : Lisez attentivement les consignes de sécurité dans le manuel d'utilisation du moteur avant de le mettre en service pour la première fois.**

DÉSIGNATION DES PIÈCES (BRM 1446SN TL)

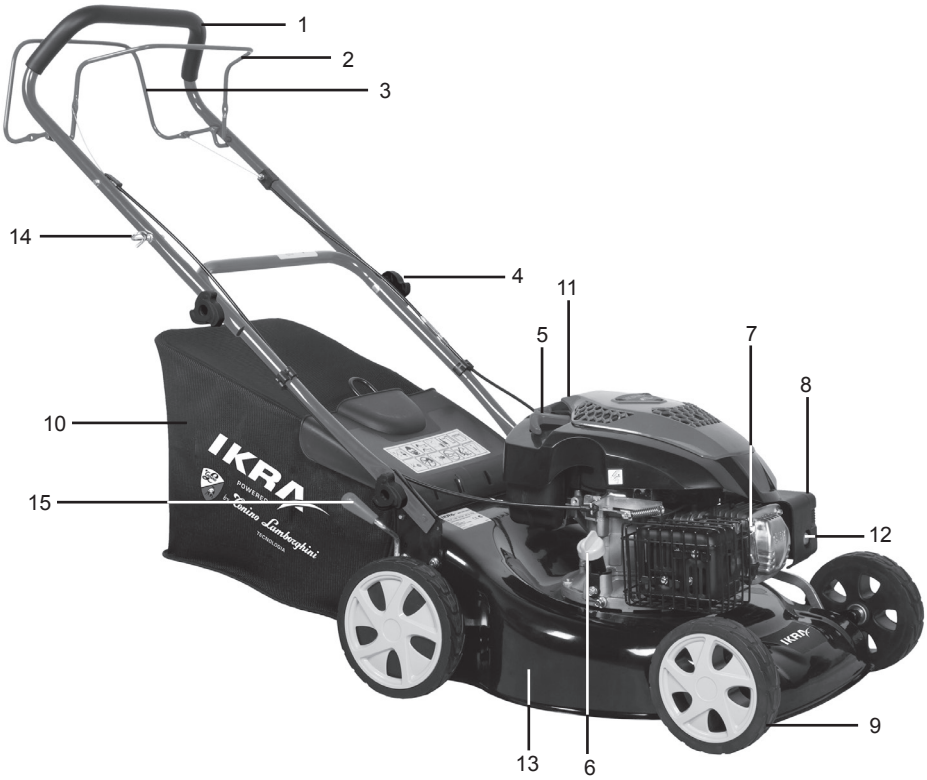

1	Guidon	9	Roue
2	Levier du frein de lame	10	Sac de ramassage
3	Commande de traction	11	Réservoir de carburant
4	Dispositif de serrage rapide avec écrou à ailettes	12	Primer
5	Lanceur	13	Corps en acier
6	Réservoir d'huile	14	Câble de démarrage
7	Bougie d'allumage	15	Réglage en hauteur
8	Filtre à air		

DÉSIGNATION DES PIÈCES (BRM 1448 SSM TL)

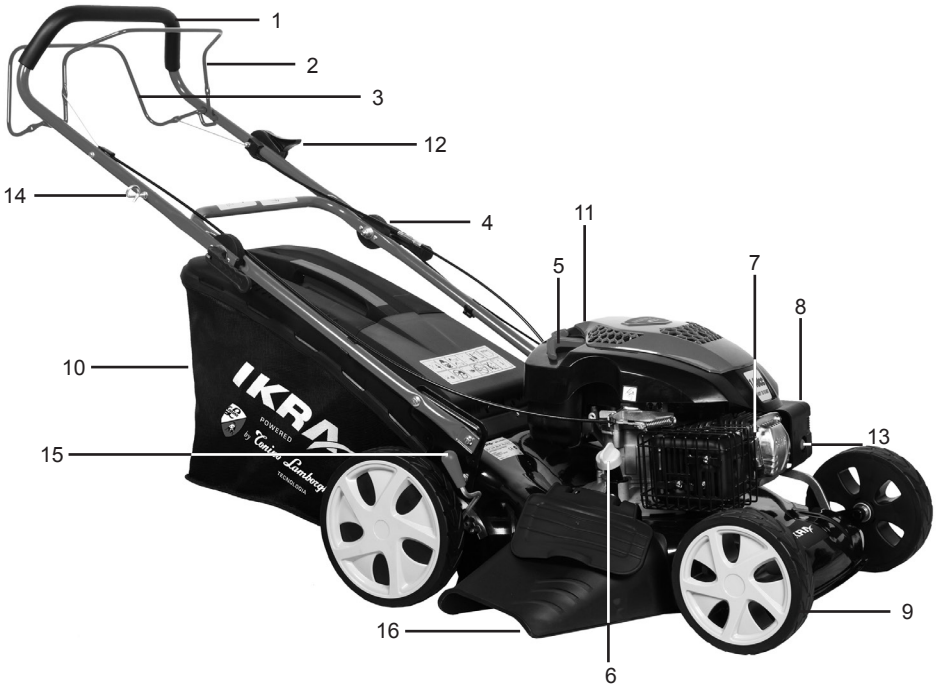

1	Guidon	9	Roue
2	Levier du frein de lame	10	Sac de ramassage
3	Commande de traction	11	Réservoir de carburant
4	Poignée fixation rapide	12	Levier d’accélérateur
5	Lanceur	13	Primer
6	Réservoir d’huile	14	Câble de démarrage
7	Bougie d’allumage	15	Réglage en hauteur
8	Filtre à air	16	Éjection latérale

CONSIGNES DE SECURITE

1.1. Formation

a. Lire attentivement les instructions du présent manuel. Se familiariser avec l'utilisation correcte de la machine et les commandes avant d'utiliser la tondeuse. Savoir arrêter le moteur rapidement.

b. Ne jamais permettre à des enfants ou des personnes non familières avec les instructions d'utiliser la tondeuse. La réglementation locale peut fixer un âge limite pour l'utilisateur.

c. Ne jamais tondre lorsque des personnes, particulièrement des enfants ou encore des animaux, se trouvent à proximité.

d. Garder à l'esprit que l'opérateur/opératrice ou l'utilisateur/utilisatrice de la machine est responsable des accidents ou des risques encourus par les tierces personnes ou par leurs biens.

1.2 Préparation

a. Toujours porter des chaussures résistantes et un pantalon long pendant la tonte. Ne jamais tondre pieds nus ou en sandales ouvertes.

b. Inspecter minutieusement la zone à tondre et éliminer tout objet étranger qui pourrait être projeté par la machine (pierre, morceau de bois, fil de fer, os, etc. …).

c. ATTENTION DANGER: L'essence est extrêmement inflammable:

- Conserver le carburant uniquement dans des récipients prévus à cet effet
- Faire le plein uniquement à l'air libre, avant de mettre en marche, et ne pas fumer pendant cette opération ou toute manipulation de carburant.
- Ne jamais enlever le bouchon du réservoir de carburant ou faire le plein lorsque le moteur est en marche ou tant qu'il est encore chaud.
- Ne pas mettre le moteur en marche si de l'essence a été répandue : éloigner la tondeuse de la zone où le carburant a été renversé et ne provoquer aucune étincelle tant que le carburant ne s'est pas évaporé et que les vapeurs ne se sont pas dissipées.
- Refermer correctement le réservoir et le récipient en serrant convenablement les bouchons.

d) Remplacez le pot d'échappement s'il est défectueux. Avant chaque utilisation, toujours procéder à une vérification générale et en particulier de l'aspect des lames, des boulons de fixation et de l'ensemble de coupe pour s'assurer qu'ils ne sont ni usés, ni endommagés. Remplacer les pièces endommagées ou usées par lots complets pour préserver le bon équilibrage.

1.3. Utilisation

a) Ne pas faire fonctionner le moteur dans un endroit confiné où les vapeurs de monoxyde de carbone, dangereux, peuvent s'accumuler.

b) Tondre uniquement à la lumière du jour ou dans une lumière artificielle de bonne qualité.

c) Dans la mesure du possible, éviter de tondre de l'herbe mouillée.

d) Assurer ses pas dans les pentes. Garder toujours une position équilibrée dans les pentes.

e) Marcher, ne jamais courir. Ne pas se faire tirer par la tondeuse.

f) Tondre les pentes dans le sens transversal, jamais en montant ou en descendant.

g) Etre particulièrement prudent lors des changements de direction sur les terrains en pente.

h) Ne pas tondre des pentes très raides

i) Faire particulièrement attention lors des demi-tours avec la tondeuse ou lorsque elle doit être tirée vers soi.

j) Arrêter la lame si la tondeuse doit être inclinée pour le transport et lors des déplacements entre les surfaces à tondre.

k) Ne jamais utiliser la tondeuse si ses protecteurs ou carters sont endommagés ou en l'absence de dispositifs de sécurité comme le pare-pierres ou le sac de ramassage.

l) Ne jamais modifier le réglage du régulateur du moteur, ni mettre le moteur en surrégime.

m) Avant de mettre le moteur en marche, débrayer la lame et l´avancement

n) Mettre le moteur en marche avec précaution, en respectant les consignes d'utilisation et en tenant les pieds éloignés de la lame
o) Ne pas incliner la tondeuse pour le démarrage
p) Ne jamais mettre le moteur en marche lorsque vous vous trouvez devant le canal d'éjection.
q) Ne jamais mettre les mains ou les pieds près ou sous des pièces en rotation. Se tenir toujours éloigné de l'orifice d'éjection.
r) Ne jamais soulever ou transporter une tondeuse dont le moteur est en marche.
s) Arrêter le moteur, débrancher le fil de bougie et vérifier que toutes les pièces mobiles sont complétement arrêtées dans les cas suivants:
   - Avant toute intervention sous le carter de coupe ou dans le tunnel d'éjection, notamment pour retirer des blocages ou déboucher l'orifice d'éjection.
   - Avant de contrôler la tondeuse, de la nettoyer ou d'effectuer dessus des travaux
   - Apres avoir heurté un objet étranger. inspecter la tondeuse pour vérifier si elle est endommagée. Effectuer les réparations nécessaires avant toute nouvelle utilisation de la machine.
   - Si la tondeuse commence à vibrer de manière anormale, rechercher immédiatement la cause des vibrations et y remédier.
t) Arrêter le moteur dans les cas suivants :
   - Toutes les fois où la tondeuse doit être laissée sans surveillance.
   - Avant de faire le plein de carburant.
u) Réduire les gaz avant d'arrêter le moteur. Fermer le robinet d'essence après chaque utilisation.

1.4 Maintenance et stockage

a) Maintenir tous les écrous et vis bien serrées afin d'assurer des conditions d'utilisation sûres. Un entretien régulier est essentiel pour la sécurité et le maintien du niveau de performance.
b) Ne jamais entreposer la tondeuse avec du carburant dans le réservoir dans un local où les vapeurs d'essence pourraient atteindre une flamme, une étincelle ou une forte source de chaleur.
c) Laisser le moteur refroidir avant de ranger la tondeuse dans un endroit quelconque.
d) Pour réduire les risques d'incendie, débarrasser la tondeuse, en particulier, le moteur, le pot d'échappement et la zone de stockage de carburant, des feuilles, brins d'herbe et excès de graisse.
e) Vérifier fréquemment que le dispositif de ramassage ne présente aucune trace d'usure ou de détérioration.
f) Pour des raisons de sécurité, remplacer les pièces usées ou endommagées.
g) En cas de vidange du réservoir à carburant, le faire à l'air libre.

1. DESCRIPTION DES SYMBOLES

L’utilisation des symboles dans ce manuel a pour but d’attirer l’attention sur les risques possibles. Les symboles de sécurité et les explications qui les accompagnent doivent être parfaitement compris. Les avertissements en eux-mêmes ne suppriment pas les risques et ne peuvent se substituer aux mesures correctes de prévention des accidents.

	ATTENTION! Ce symbole, marquant un point de sécurité, indique une précaution, un avertissement ou un danger. Ignorer cet avertissement peut causer un accident à vous-même ou à autrui. Pour limiter les risques de blessures, d’incendies ou d’électrocutions, respectez toujours les recommandations indiquées.
	Attention : Lire le manuel d’instructions avant d’utiliser la tondeuse. Avant toute utilisation, reportez-vous au paragraphe correspondant dans le présent manuel d’utilisation.
	Ne pas tondre des pentes très raides
	Risque de coupure. Lame tournante. Ne pas introduire les mains et pieds dans l’enceinte de lame. Ne jamais mettre les mains ou les pieds près ou sous des pièces en rotation.
	Retirez les connecteurs de bougies lors de la réparation de la bougie d‘allumage, et effectuez la réparation conformément aux instructions figurant dans la notice d‘utilisation.
	N´utilisez jamais la tondeuse à gazon avec des pièces défectueuses ou sans les dispositifs de sécurité, tels que le déflecteurs et/ou le bacs de collection.
	Ne tondez jamais lorsque des personnes, en particulier des enfants, ou des animaux se trouvent à proximité.
	Coupez le moteur lors du remplissage des réservoirs !
	Ne pas faire fonctionner l’appareil sans huile.

	Portez une protection oculaire et auditive lorsque vous utilisez l’appareil.
	Relâchez le levier d‘arrêt du moteur, la machine est à l‘arrêt
	Fermez le levier de commande auto-entraînement, la machine commence à rouler.
	Risques de blessures. Evitez tout contact avec les mains et les pieds.
	Attention! Risque de projection de pièces. Maintenez les autres personnes loin de la zone dangereuse.
	Attention surfaces chaudes !!!
	Conforme aux normes européennes applicables.
	Réduire la vitesse
	Augmenter la vitesse
	Remplissage de l‘huile moteur
	Niveau sonore garanti 96 dB(A)

UTILISATION PREVUE

La présente tondeuse a été conçue pour tondre les pelouses. Toute autre utilisation est interdite.

Cette tondeuse sert à tondre, à titre privé, le gazon dans le jardin de la maison ou un jardin d'agrément. Les tondeuses pour jardin de maison ou jardin d'agrément sont celles servant à entretenir les surfaces gazonnées et pelouses privées, et non pas celles destinées aux installations publiques, parcs, centres sportifs, ainsi qu'à l'agriculture et à l'exploitation forestière.

2. PREPARATION

2.1 Montage de la tondeuse

1. Fixer la poignée inférieure sur la machine avec les boulons et écrous inférieurs fournis selon l'image ci-dessous. D'abord, desserrer les écrous, puis mettre la poignée inférieure en place. Enfin assurez vous que les écrous sont suffisement serrés. Notez que les boulons devraient être fixés comme sur la fig.1 des deux côtés avec une clé.

Fig. 1

2. Fixez la partie supérieure de la poignée avec les vis à poignée étoile sur les parties inférieures de la poignée Fig. 2.2 **(BRM 1446SN TL)**.

Fig. 2.2

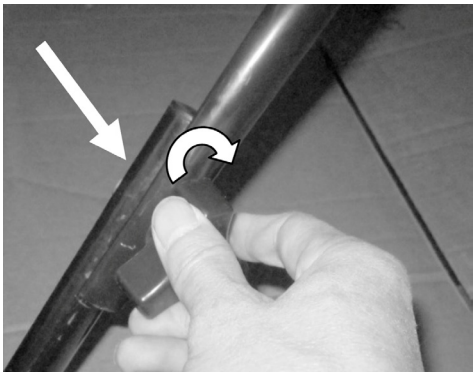

3. Fixez le guidon supérieur sur le guidon inférieur. Pour ce faire, procédez comme sur les figures ci-dessous Fig. 2.3 Assurez-vous que les poignées de fixation rapide sont correctement serrées **(BRM 1448 SSM TL)**.

Fig. 2.3

4. Fixez les câbles sur le guidon inférieur à l'aide des colliers (Fig.3).

Fig. 3

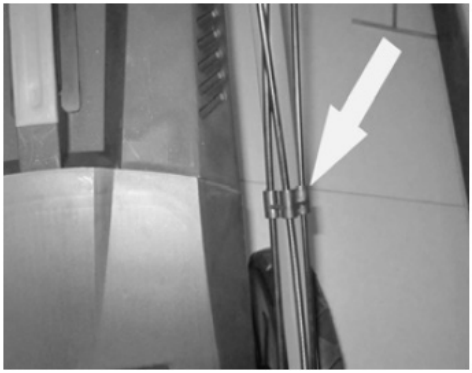

5. Soulevez le déflecteur arrière et maintenez-le ouvert pour aligner les crochets du bac de ramassage, avec leurs emplacements (Fig. 4 & Fig.5).

Fig. 4 (BRM 1446SN TL)

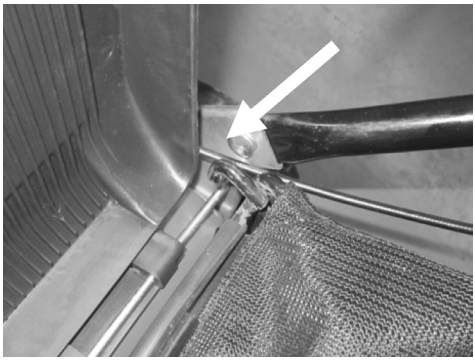

Fig. 5 (BRM 1446SN TL)

Fig. 4 (BRM 1448 SSM TL)

Fig. 5 (BRM 1448 SSM TL)

2.2 Mulching (BRM 1448 SSM TL)

Le kit mulching empêche l'herbe d'être éjectée en bloquant la goulotte d'ejection. Ceci permet que l'herbe coupée soit déposée sur la pelouse pendant la coupe.

1. Soulevez le déflecteur arrière, maintenez-le ouvert et insérez le kit mulching dans la goulotte d'éjection arrière (Fig. 6). Assurez-vous que la partie supérieure de la poignée s'enclenche correctement.
2. Si vous souhaitez libérer et retirer le kit mulching, appuyez sur la partie supérieure de la poignée (Fig. 7).
3. Lors du retrait du kit mulching, vous devez le faire glisser vers la gauche puis le retirer de la tondeuse.

Fig. 6

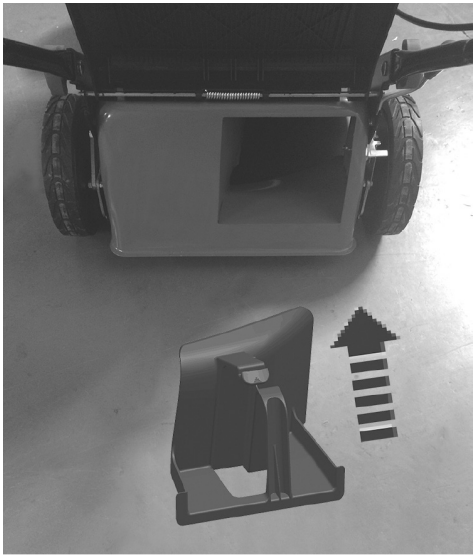

Fig. 7

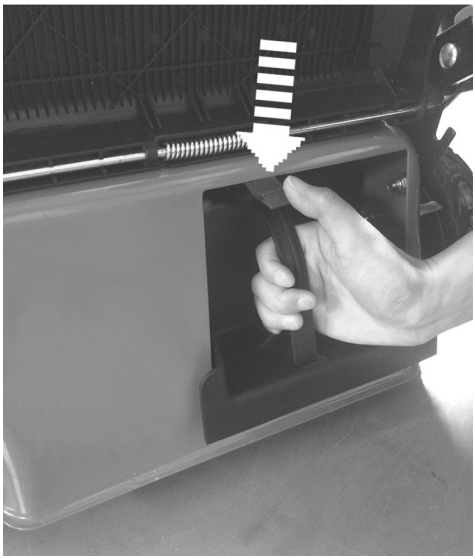

2.3 Ejection latérale (BRM 1448 SSM TL)

Pour disposer d'une éjection latérale installez le kit d'éjection latérale.

1. Soulevez le déflecteur latéral, maintenez-le ouvert et alignez les crochets du kit d'éjection latérale, avec leurs emplacements. (Fig. 9 & Fig. 9).

Fig. 8

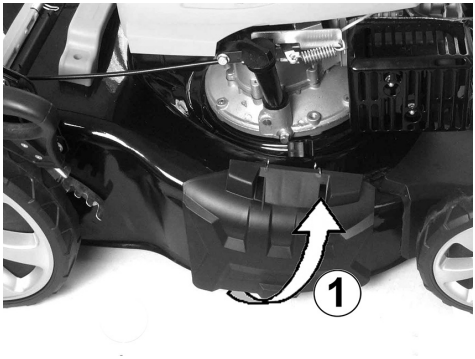

Fig. 9

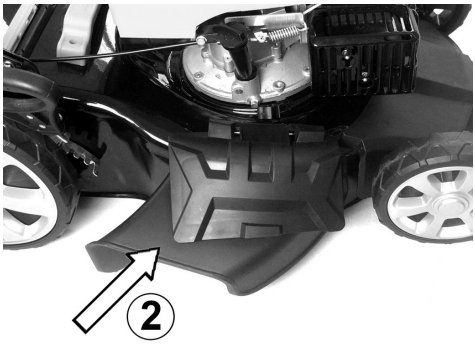

2. Pour retirer kit d'éjection latérale soulevez le déflecteur latéral et retirez les crochets du kit de leurs emplacements.

2.4 Réglage de la hauteur du guidon (BRM 1448 SSMTL)

1. Desserez les poignées de fixation rapide.
2. Soulevez ou abaissez le guidon selon vos besoins (10, 11 & 12).
3. Vous que les poignées de fixation rapide sont assez serrées.

Fig. 10 (position basse)

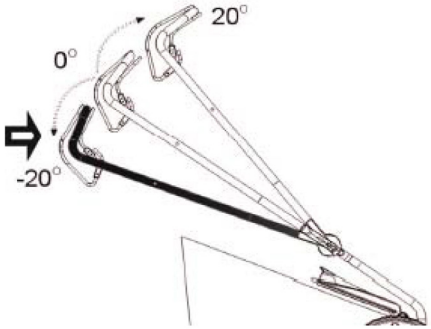

Fig. 11 (position medium)

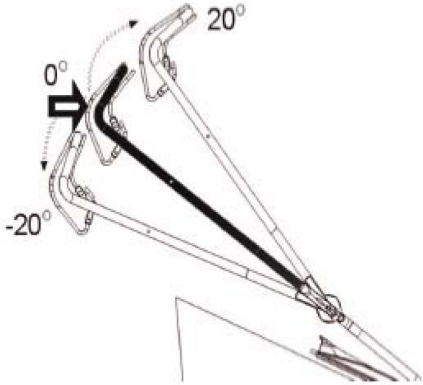

Fig. 12 (position haute)

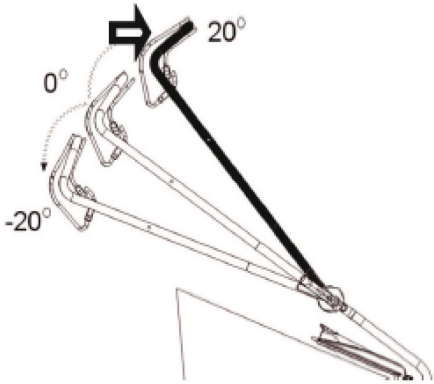

2.5 Réglage de la hauteur de coupe

Réglez la hauteur de coupe en fonction des besoins de votre pelouse. La hauteur de coupe dépend de la nature de la pelouse et sa hauteur effective. Lorsque vous tondez une herbe haute, commencez avec la hauteur de coupe maximale puis faites une deuxième coupe avec une hauteur de coupe plus faible.

1. Déplacez le levier vers l'avant de la machine pour augmenter la hauteur de coupe et vers l'arrière pour réduire la hauteur.
2. Mettre le levier dans l'encoche adaptée pour placer la hauteur de coupe désirée (Fig. 13).

Fig. 13

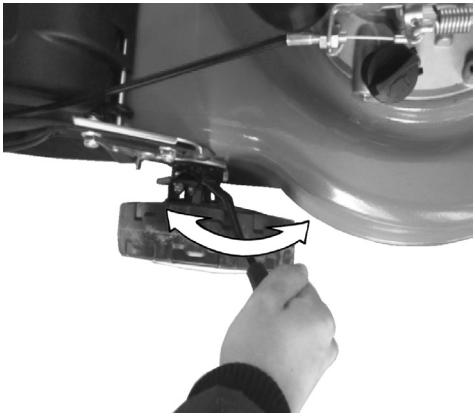

ATTENTION: Ne réglez jamais la hauteur de coupe lorsque le moteur est en marche. Retirez toujours le capuchon de bougie d'allumage avant d'effectuer des réglages.

2.6 Remplissage de carburant

DANGER ! Risque de blessure!
Le carburant est explosif!
Eteignez le moteur et laissez-le refroidir avant de remplir le réservoir de carburant.
Respectez toutes les instructions de sécurité relatives au carburant.

ATTENTION ! Risque d'endommagement de l'appareil!
L'appareil est fourni sans huile pour moteur
Avant toute utilisation, vous devez le remplir d'huile pour moteur.

ATTENTION!

- **Dévissez et retirez le bouchon du réservoir. (fig.14)**
- **Versez le carburant avec précaution. Essence sans plomb, octane > 90, 2 litres max.**
  Evitez d'en renverser !
  Revissez le bouchon fermement à la main.
- **Screw the tank cap on firmly by hand.**

Fig. 14

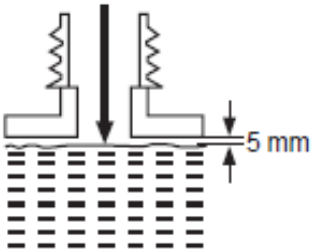

2.7 Remplissage d'huile pour moteur

DANGER! L'appareil est fourni sans huile moteur. Avant toute utilisation, vous devez le remplir d'huile moteur.

1. Dévissez le bouchon du réservoir d'huile et retirez-le.
2. Versez l'huile pour moteur avec précaution (SAE 10W-30, env. 0,6 l).
3. Vérifiez le niveau d'huile fréquemment pendant le remplissage. Essuyez la jauge d'huile; replacez et serrez le bouchon, puis enlevez-le à nouveau. Le Niveau d'huile doit de trouver entre Les deux marques min et max. Ajoutez de l'huile si nécessaire. Ne remplissez pas trop (Fig. 15).

Fig. 15

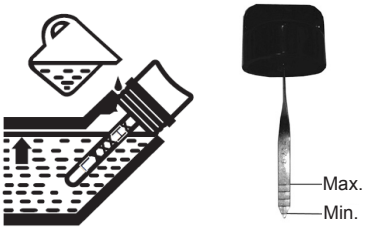

4. Essuyez l'huile éventuellement répandue alentour avec un chiffon doux et remettez le bouchon du réservoir d'huile.

3. FONCTIONNEMENT

3.1 Mise en marche

Ne mettez pas l'appareil en marche tant que vous n'avez pas entièrement fini de le monter. Avant de mettre l'appareil en marche, vérifiez toujours le niveau d'huile.

ATTENTION : Le produit un champ électromagnétique de très basse intensité. Ce champ peut créer des interférences avec certains pacemakers. Pour réduire le risque de lésions graves ou mortelles, les porteurs de pacemaker devraient consulter leur médecin et le fabricant du pacemaker avant d'utiliser cette machine.

3.2 Vérifications avant utilisation!

DANGER!
Risque de blessure!
Ne pas faire fonctionner l'appareil, si vous constaté un défaut. Si un élement est défectueux, assurez-vous de le remplacer avant d'utiliser à nouveau l'appareil

Vérifiez que l'appareil est en bon état de marche:

- Vérifiez que l'appareil ne présente aucune fuite.
- Vérifiez que l'appareil ne présente aucun défaut apparent.
- Vérifiez que tous les composants de l'appareil ont été correctement fixés.
- Vérifiez que tous les dispositifs de sécurité sont en bon état.
- Faites glisser le levier d'accélérateur va-et-vient plusieurs fois pour s'assurer qu'il se déplace en douceur et correctement

Risque de blessure!
Avant de commencer à travailler, vérifiez toujours le sol et enlevez tous les objets qui pourraient être projetés par l'appareil.

AVERTISSEMENT: La lame se met à tourner lorsque le moteur démarre.

3.3 Tonte

1. Préparez la machine en vue du type de tonte prévue .

Fonction	Sac de ramassage	Kit mulching	Kit éjection latéral
Ramassage	en place	retiré	retiré
Mulching	retiré	en place	retiré
Ejection latérale	retiré	en place	en place

2. Assurez-vous que la pelouse est exempte de pierres, bâtons, fils ou autres objets qui pourraient endommager la tondeuse ou son moteur.
3. Pour de meilleurs résultats, ne coupez pas l'herbe humide, car elle a tendance à coller au carter de la tondeuse, empêchant la bonne éjection de l'herbe coupée, et cela pourrait aussi vous faire glisser et tomber.
4. Pour une pelouse saine, ne coupez jamais plus d'un tiers de la hauteur totale de l'herbe. À l'automne, les pelouses ne doivent être coupées aussi fortement qu'en période de croissance.
5. Poussez doucement la tondeuse vers l'avant, ou utilisez le levier d'autotraction.
6. Tondez en lignes avec un léger recoupement. La façon la plus efficace de tondre une pelouse est de faire des lignes parallèles à l'une des bordures : cela permet d'obtenir des lignes régulières et garantit que toute la pelouse est tondue sans oublier d'ilot. (Fig. 16).

Fig. 16

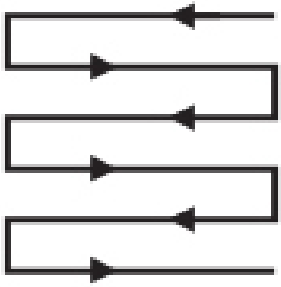

3.4 Démarrage

- Presser l'amorceur (primer X) fortement 3 fois (si disponibles) (Fig. 17).
- En général l'amorçage n'est pas nécessaire pour redémarrer le moteur quand il est encore chaud.

Fig. 17

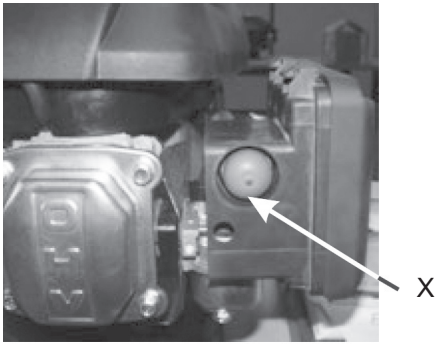

La poignée du lanceur est positionnée à l'arrière du moteur.

1. Tirez le levier du frein de lame vers la poignée et maintenez-le dans cette position lors du démarrage du moteur. Gardez-le pressé pendant le fonctionnement (Fig. 18).
2. Relâchez le levier de frein pour arrêter le moteur et la lame de coupe et donc la tondeuse à gazon.

Fig. 18

3. Tout en tirant le levier du frein de lame, tirez sur la poignée du lanceur pour démarrer le moteur (Fig. 19).

Fig. 19

4. Installez la poignée du lanceur dans le support sur le côté droit du guidon supérieur pour la durée d'utilisation de la machine (Fig. 20).

Fig. 20

3.5 Pour arrêter le moteur (BRM 1448 SSM TL)

Pour arrêter le moteur, relâchez le levier du frein de lame.

1. Déplacez la manette de gaz vers le bas à pour augmentez la vitesse (Fig. 21).
2. Déplacez la manette de gaz vers le haut à pour diminuer la vitesse (Fig.22).

Fig. 21 (Vitesse max)

Fig. 22 (Vitesse min)

3.6 Autotraction

Utilisez la fonction d'autotraction, pour faciliter la tonte, les roues arrières sont alors entrainées par le moteur et vous n'avez plus besoin de pousser votre machine.

1. Tirez la commande de traction vers la poignée pour embrayer les roues (Fig. 24).
2. Relâchez la barre d'entraînement pour débrayer les roues

Fig. 24

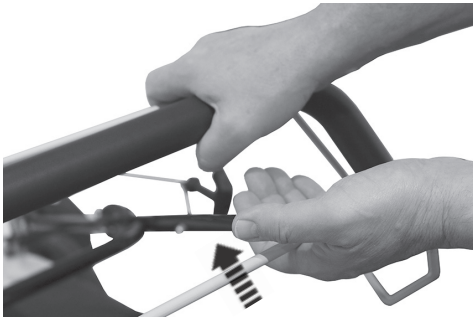

3.7 Arrêt de la tondeuse

Pour minimiser les risques d'accidents, le moteur de votre tondeuse est couplé à une commande de l'opérateur. Lorsque le levier du frein de lame est relâché, il revient immédiatement à sa position de repos et le moteur se coupe automatiquement.

S'il y a une accumulation d'herbe sous le châssis, arrêtez le moteur, retirez le capuchon de bougie et attendez que le moteur ait refroidi avant de nettoyer l'herbe.

Après l'arrêt du moteur, la lame continue à tourner pendant quelques secondes par conséquent, ne touchez pas le dessous de la tondeuse jusqu'à ce que la lame soit à l'arrêt complet !

4. MAINTENANCE

Un bon entretien est essentiel pour un fonctionnement sûr, économique et sans problème. Il aidera également à réduire la pollution atmosphérique.

Le but du programme de maintenance et de réglage est de maintenir la machine en bon état de fonctionnement.

Arrêter le moteur avant d'effectuer toute opération de maintenance. Si le moteur doit fonctionner, assurez-vous que la zone est bien ventilée. L'échappement contient du monoxyde de carbone

Choisissez toujours des pièces d'origine recommandées. Les pièces qui n'ont pas une qualité équivalente peuvent endommager la machine et nuire à votre sécurité.

N'utilisez jamais de composants non approuvés et n'enlevez jamais les dispositifs de sécurité.

Pièce	**A faire**	**Avant / après chaque utilisation**	**Toutes les 10 heures**	**Toutes les 25 heures**	**Toutes les 50 heures / semestres**	**Toutes les 100 heures / ans**
Bougie d'allumage	vérifier			X		
Bougie d'allumage	nettoyer			X		
Bougie d'allumage	remplacer	Dès que nécessaire				
Filtre à air	vérifier	X				
Filtre à air	nettoyer		X			
Filtre à air	remplacer	Dès que nécessaire				
Filtre à carburant	vérifier	X				
Filtre à carburant	nettoyer		X			
Filtre à carburant	remplacer	Dès que nécessaire				

4.1 Changement de la lame

ATTENTION! Portez des gants de protection lorsque vous travaillez sur la lame ou à proximité ! Utilisez des outils appropriés pour enlever les débris, par exemple un bâton de bois ! N'utilisez jamais vos mains nues!

Utilisez toujours des pièces de rechange d'origine. Le remplacement du dispositif de coupe doit être effectuée par un spécialiste! Le réusinage ou l'affûtage des lames n'est pas recommandé, sauf s ils sont effectués par un service de réparation ou un spécialiste qualifié !

NOTE: Nous vous recommandons fortement de surélever la machine pour effectuer des contrôles ou des réparations sur le dispositif de coupe. Évitez d'incliner la machine afin d'éviter les fuites carburant et d'huile.

1. Gardez le dessous du carter et la lame propres et exempts de débris. Retirez les débris de la goulotte d'éjection.
2. Vérifiez le serrage de tous les écrous et boulons régulièrement avant utilisation. Lors d'une utilisation prolongée, surtout dans des conditions de sol sableux, la lame s'use et perd en partie sa forme originale, l'efficacité de coupe sera alors réduite et la lame doit être remplacée.
3. Gardez la lame tranchante pour garantir une bonne performance de coupe. Remplacez une lame usée ou endommagée par une nouvelle du même type ou faites-la aiguiser par un spécialiste.
4. Desserrez le boulon à tête hexagonale dans le sens antihoraire avec une clé appropriée et retirez-le ainsi que la rondelle et la lame (Fig. 25).

Fig. 25

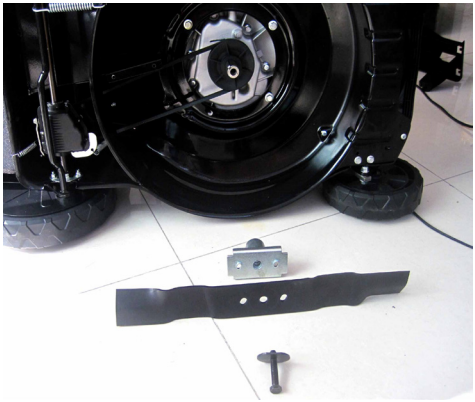

5. Remontez la rondelle et boulon. Serrez le boulon dans le sens horaire avec une force entre 50 Nm min et 70 Nm max.
6. Remplacez la lame après 100 heures de tonte. Si la lame est fissurée ou endommagée, vous devez immédiatement la remplacer par une nouvelle.
7. Graissez la lame après chaque utilisation afin de prolonger la durée de vie de la lame et du produit.

4.3 Huile moteur

- **Vérification**

1. Dévissez et retirez le bouchon d'huile de moteur.
2. Essuyez la jauge d'huile; replacez et serrez le bouchon, puis enlevez-le à nouveau. Le Niveau d'huile doit de trouver entre Les deux marques min et max et l'huile doit être de couleur or.
3. Ajustez le niveau d'huile si nécessaire.
4. Vidangez de l'huile si le niveau est trop haut.
5. Changez l'huile du moteur si elle est collante ou brune.

- **Remplacement**

1. Placez un récipient approprié sous la vis de vidange d'huile pour recueillir l'huile vidangée. Assurez-vous que le récipient a un volume suffisant.
2. Desserrez la vis de vidange d'huile avec une clé hexagonale et retirez-la. (Fig. 26).

Fig. 26

Vis de vidange d'huile

3. Laissez couler l'huile moteur dans le récipient.
4. Remettez la vis de vidange d'huile et essuyez l'huile éventuellement répandue.
5. Remplissez à nouveau le réservoir d'huile comme décrit dans la section „**Préparation – remplissage d'huile moteur**".

4.4 Vidange du carburant

1. Placez un récipient sous le réservoir à carburant.
2. Dévissez le bouchon du réservoir à carburant et retirez-le.
3. Retournez la machine au-dessus du récipient, et laissez s'écouler le carburant.
4. Recommencez l'opération quelques minutes plus tard.
5. Vérifiez que tout le carburant s'est bien écoulé.

4.5 Nettoyage et changement de la bougie d'allumage

Inspectez régulièrement la bougie. Nettoyez ou remplacez-la par une nouvelle, si nécessaire.

1. Débranchez le connecteur de la bougie.
2. Desserrez la bougie avec une clé à bougie et retirez-la doucement.
3. Vérifiez la bougie d'allumage pour les dommages et l'usure. La couleur de l'électrode doit être de couleur brun clair.
4. Enlevez les débris de l'électrode avec une brosse douce; évitez un nettoyage trop agressif de l'électrode.
5. Séchez la bougie avec un chiffon doux si elle est humide de carburant.
6. A l'aide d'un pied à coulisse réglez l'espace entre les électrodes à 0,7 ± 0,8 mm (Fig. 27).

Fig. 27

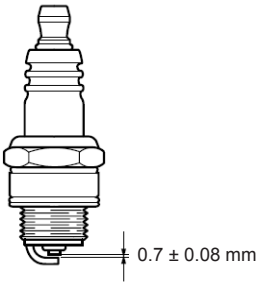

7. Remplacez la bougie d'allumage par une nouvelle si l'électrode ou l'isolation est endommagée.
8. Lors de la remise en place de la bougie d'allumage, vissez d'abord à la main puis serrez légèrement avec une clé à bougie.

4.6 Nettoyage du filtre à air

Inspectez le filtre à air régulièrement. Remplacez-le par un nouveau si nécessaire.

1. Ecartez les pattes du logement du filtre à air (Fig. 28) et retirez le couvercle du filtre à air.

Fig. 28

2. Retirez le filtre de son logement et tapez-le contre sur une surface dure pour enlever la poussière (Fig. 29).

Fig. 29

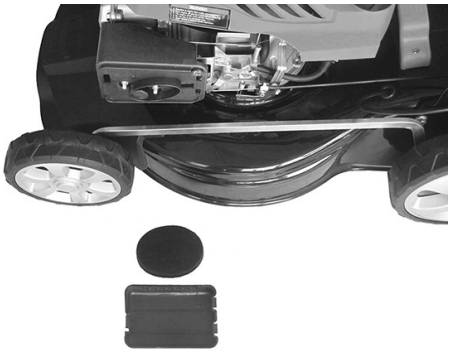

3. Appliquez une petite quantité d'huile sur le filtre pour augmenter les performances du filtre. Essorez le surplus d'huile et replacez le filtre dans son logement.
4. Replacez le couvercle du filtre à air. Assurez-vous que les pattes sont bien engagées et que le couvercle est correctement fixé.

5. RECHERCHE DES PANNES

Avant de procéder à l'entretien ou au nettoyage, coupez toujours le moteur et attendez que les accessoires coupants se soient entièrement arrêtés.

PANNE	CAUSES PROBABLES	SOLUTION
Le moteur ne démarre pas	Manque de carburant	Ajoutez du carburant
	La bougie est noyée	Nettoyez la bougie
	La bougie est endommagée	Remplacez la bougie
	Le connecteur de bougie est desserré	Fixez le connecteur
Le moteur s'arrête	Manque de carburant	Ajoutez du carburant
	La lame est bloquée	Retirez l'élément bloquant
Mauvaise qualité de coupe	La lame est émoussée	Faites affuter ou remplacer la lame
	La hauteur du gazon est trop importante	Ne surestimez pas les capacités de la machine
	La hauteur de coupe est mal réglée	Réglez la hauteur de coupe
Bruit, vibration ou fumée excessive	La lame est émoussée / endom-magée	Remplacez la lame
	Les vis /écrous sont desserrés	Serrez les vis / écrous
	Carburant / huile impropre	Vidangez l'huile/le carburant et refaites le plein

6. Caractéristiques techniques

Tondeuse thermique à gazon		BRM 1446SN TL	BRM 1448 SSM TL
Type d'entraînement		Automoteur	Automoteur
Type de moteur		4 temps	4 temps
Puissance nominale du moteur	kW	2,2	2,2
Régime nominal du moteur	min^{-1}	2850	2850
Cylindrée	cm^3	140	140
Réglage en hauteur		8 Heights	8 Heights
Hauteur de coupe	mm	25-75	25-75
Capacité du bac à herbe	L	50	60
Bac collecteur arrière		oui	oui
Éjection latérale		non	oui
Coupe mulching		non	oui
Largeur de coupe	cm	46	46
Carter		Acier	Acier
Capacité du réservoir	L	1,0	1,0
Poids	kg	34,0	37,8
Niveau de pression sonore L_{PA} (EN ISO 5395-1:2013)	dB (A)	83,5 [K=2,5 dB(A)]	82,4 [K=2,5 dB(A)]
Niveau de puissance sonore, L_{WA} (2000/14/EC)	dB (A)	96	96
Vibrations, a_{hw} (EN ISO 5395-1:2013)	m/s^2	4,7 [K=1,5 m/s^2]	3,2 [K=1,5 m/s^2]

Émissions

- La valeur d'émission de vibrations indiquée a été mesurée selon une procédure de contrôle normalisée et peut être utilisée pour la comparaison aux autres outils électriques.
- La valeur d'émission de vibrations indiquée peut également être utilisée pour l'estimation des pauses de travail nécessaires.
- La valeur d›émission de vibrations indiquée peut différer de la valeur indiquée pendant l'utilisation réelle de l'outil électrique, en fonction du type et du mode d'utilisation.
- Attention : pour éviter les troubles de la circulation sanguine des mains dus aux vibrations, faites des pauses régulièrement

Limitez autant que possible le développement de bruit et de vibrations!

- Utilisez uniquement des appareils en parfait état.
- Procédez régulièrement à la maintenance et au nettoyage de l'appareil.
- Adaptez votre méthode de travail à l'appareil.
- Ne surchargez pas l'appareil.
- Faites contrôler l'appareil au besoin.
- Débranchez l'appareil lorsqu'il n'est pas utilisé.
- Portez des gants.

Portez une protection acoustique. Le bruit peut entraîner une perte de l'ouïe.

Indications relatives aux émissions sonores conformément à la loi sur la sécurité des appareils et des produits (GPSG) ou à la directive CE sur les machines : Le niveau d'émissions sonores sur le poste de travail peut excéder 80 dB (A). Dans ce cas, des mesures de protection contre les émissions sonores sont nécessaires pour l'utilisateur (par ex. le port de protections auditives).

Observez également les directives nationales en matière de protection contre le bruit !

7. Commande de pièces de rechange

Lors de la commande de pièces de rechange, veuillez préciser les informations suivantes:

- Type de machine
- Référence de la machine
- Numéro d'identification de la machine

8. Élimination et recyclage

L'appareil est livré avec emballage afin qu'il ne soit pas endommagé pendant le transport. Cet emballage est composé de plastiques qui peuvent être réutilisés ou retournés dans le circuit des matières premières.
L'appareil ainsi que les accessoires de l'appareil sont en différents types de matériaux, par ex. : métal et plastique. Les composants défectueux doivent être éliminés comme des déchets spéciaux. Contactez votre revendeur ou les autorités locales.

9. Rangement

Si vous devez transporter la machine dans un véhicule, videz préalablement les réservoirs de carburant et d'huile pour éviter les fuites.
Rangez l'outil, son manuel d'utilisation et tous ses accessoires dans leur emballage d'origine.
Vous aurez ainsi en permanence les informations et pièces à portée de main. Emballez bien la machine ou utilisez son emballage d'origine pour éviter qu'il ne soit endommagé pendant son transport. Rangez la dans un endroit sec et bien aéré après avoir vidé son réservoir de carburant et vidangé l'huile. Ne stockez pas du carburant à côté de l'outil.

10. Conditions de garantie

Indépendamment des obligations ressortant du contrat de vente conclu par le fournisseur avec le consommateur final, nous accordons pour cet appareil la garantie suivante:

La période de garantie est de 24 mois et entre en vigueur à la remise de l'outil qui sera justifiée par présentation du bon d'achat original. En cas d'utilisation commerciale ou de location, la période de garantie se limite à 12 mois. Les pièces d'usure et les dommages dus à l'utilisation de pièces non conformes, à des réparations effectuées avec des pièces non originales, à l'exercice de la force, à des coups, une destruction ou une surcharge intentionnelle du moteur sont exclus de la garantie. Pour les moteurs d'autres marques Briggs & Stratton, Honda etc. montés sur machines, la garantie appilquée sera celle qui est accordée par le fabricant du moteur en question. La garantie exclut les interventions de mise à jour et d'amélioration du produit. Les échanges sous garantie ne concernent que les pièces défectueuses et non les appareils complets. Les réparations sous garantie ne peuvent être effectuées que par des ateliers autorisés ou par le service après-vente de l'usine. La garantie s'éteint en cas d'intervention étrangère au fournisseur agréé.

Expédition gracieuse d'appareils en cas d'intervention.

11. Déclaration de Conformité pour la CE

Nous, **Ikra GmbH, Schlesierstraße 36, D-64839 Münster, Germany,** déclarons sous notre seule responsabilité que le produit **Tondeuse thermique à gazon BRM 1446SN TL** / **BRM 1448 SSM TL**, faisant l'objet de la déclaration sont conformes aux prescriptions fondamentales en matière de sécurité et de santé stipulées dans les Directives de la **2006/42/EG** (directive CE sur les machines), **2014/30/EU** (directive EMV), **97/68/EG**, modifié en dernier lieu par **2012/46/EU** (norme d'émission) et **2000/14/EG** (directives en matière de bruit) modifications inclues. Pour mettre en pratique dans les règles de l'art les prescriptions en matière de sécurité et de santé stipulées dans les Directives de la CEE, il a été tenu compte des normes et/ou des spécifications techniques suivantes:

EN ISO 5395-1:2013
EN ISO 5395-2:2013
ZEK 01.4-08/11.11
EN ISO 14982:2009

BRM 1446SN TL

Niveau sonore mesuré	94,57 dB (A) [K=0,73 dB(A)]
Niveau sonore garanti	96,0 dB (A)

BRM 1448 SSM TL

Niveau sonore mesuré	94,42 dB (A) [K=1,14 dB(A)]
Niveau sonore garanti	96,0 dB (A)

testé par:
SNCH Luxembourgh 0499

Procédure d'évaluation de conformité voir annexe VI / directive 2000/14/CE

L'année de fabrication est indiquée sur la plaque de l'appareil et est également repérable sur le numéro de série consécutif.

Münster, 21.04.2016

G. Knorr

Gerhard Knorr, Direction technique Ikra GmbH

La documentation technique est conservée par:
Gerhard Knorr, Kärcherstraße 57, DE-64839 Münster

INDICE **Pagina**

Componenti ed elementi di comando	2-3
AVVERTENZE DI SICUREZZA	4
• Avvertenze	4
• Operazioni preliminari	4
• Manipolazione	4
• Manutenzione e magazzinaggio	5
DESCRIZIONE DEI SIMBOLI	6
USO CORRETTO	8
PREPARAZIONE	8
• Montaggio del tosaerba	8
• Accessorio per mulching	9
• Deflettore per scarico laterale	10
• Regolazione altezza del manico	10
• Regolazione dell'altezza di taglio	11
• Riempire il serbatoio carburante	11
• Riempire con olio motore	11
FUNZIONAMENTO	11
• Avvio della macchina	11
• Controlli prima dell'uso	11
• Taglio dell'erba	12
• Avviamento	12
• Leva di accelerazione	13
• Impugnatura di guida	13
• Arresto del tosaerba	14
MANUTENZIONE	14
• Sostituzione delle lame	15
• Olio motore	15
• Drenaggio del carburante	15
• Candela	15
• Pulizia del filtro dell'aria	16
ANOMALIE E SOLUZIONE DI EVENTUALI PROBLEMI	17
DATI TECNICI	18
ORDINE DEI PEZZI DI RICAMBIO	19
SMALTIMENTO E RICICLO	19
STOCCAGGIO	19
GARANZIA	19
DICHIARAZIONE CE DI CONFORMITÀ	19
Servizio	

⚠ **ATTENZIONE: Prima dell'uso è opportuno leggere attentamente il manuale utente, che è stato appositamente predisposto per fornirvi tutte le informazioni necessarie ad un uso idoneo, in conformità ai requisiti di sicurezza di base.**

⚠ **IMPORTANTE! Leggere attentamente i requisiti di sicurezza inclusi nel manuale del motore, prima di usare per la prima volta il motore.**

DENOMINAZIONE DEI COMPONENTI (BRM 1446SN TL)

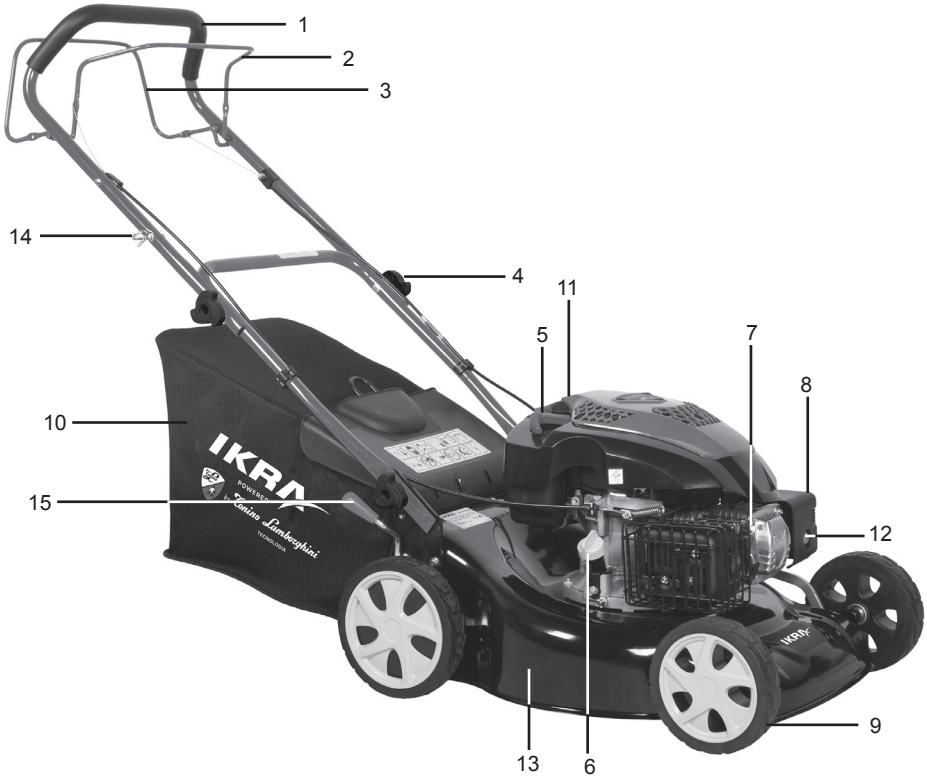

1	Manubrio	9	Ruota
2	Leva freno	10	Sacco di raccolta erba
3	Leva trazione	11	Serbatoio del carburante
4	Manopola di blocco	12	Primer
5	Impugnatura avviamento motore	13	Scocca (metallo)
6	Asta rabbocco e livello olio	14	Guida della fune
7	Candela di accensione	15	Regolazione dell'altezza
8	Filtro dell'aria		

DENOMINAZIONE DEI COMPONENTI (BRM 1448 SSM TL)

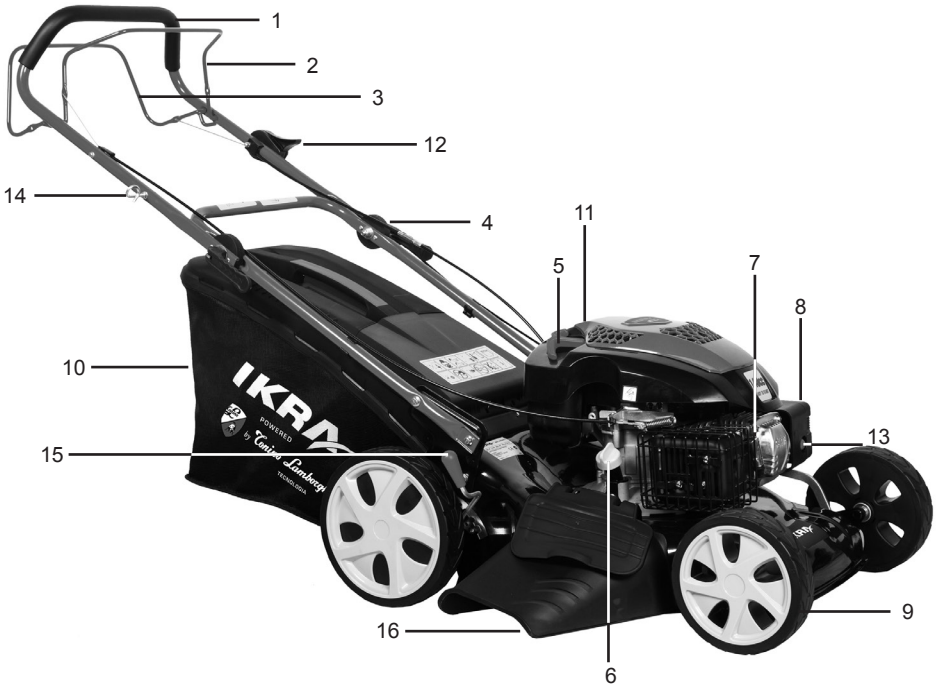

1	Manubrio	9	Ruota
2	Leva freno	10	Sacco di raccolta erba
3	Leva trazione	11	Serbatoio del carburante
4	Manopola aggancio rapido	12	Leva comando gas
5	Impugnatura avviamento motore	13	Primer
6	Asta rabbocco e livello olio	14	Guida della fune
7	Candela di accensione	15	Regolazione dell'altezza
8	Filtro dell'aria	16	Scarico laterale

AVVERTENZE DI SICUREZZA

1.1. Avvertenze

a. Leggete attentamente le istruzioni per l'uso. Informatevi bene sulle impostazioni e sull'uso appropriato dell'apparecchio.
b. Non permettere mai a bambini o ad altre persone che non conoscono le istruzioni per l'uso di utilizzare la macchina. L'età minima dell'utilizzatore può essere definita da norme locali.
c. Non tagliate mai l'erba se nelle vicinanze ci sono delle persone, in particolare bambini, o animali. Tenete presente che l'utilizzatore è responsabile degli incidenti con altre persone o con cose di loro proprietà.
d. L'operatore o l'utente sono responsabili di eventuali incidenti o danni a persone o proprietà.

1.2 Operazioni preliminari

a. Mentre si taglia l'erba si devono portare sempre scarpe chiuse e pesanti e pantaloni lunghi. Non tagliate l'erba a piedi scalzi o con sandali leggeri.
b. Controllate il terreno sul quale viene impiegato l'attrezzo e togliete tutti gli oggetti che possono rimanere impigliati o venir scaraventati via.
c. Avvertimento: la benzina è altamente infiammabile:
   - conservate la benzina solo negli appositi contenitori
   - riempite il serbatoio solo all'aperto e non fumate durante questa operazione
   - il rifornimento di carburante va effettuato sempre prima di accendere il motore. Non aprite il tappo del serbatoio, né mettete benzina quando il motore è acceso o il tosaerba è caldo.
   - se la benzina trabocca non provare assolutamente ad accendere il motore; procedere invece ad allontanare l'attrezzo dalla superficie sporca di benzina. Evitate qualsiasi tentativo di accendere il motore fin a che i vapori della benzina non si siano dileguati
   - per motivi di sicurezza in caso di danneggiamento è necessario sostituire il tappo del serbatoio carburante o l condotti del carburante al carburatore.
d. Sostituite la marmitta di scarico se danneggiata.
e) Prima di ogni utilizzo bisogna sempre eseguire un controllo visivo per accertarsi che le lame, i bulloni di bloccaggio e tutta l'unità di taglio non siano consumati o danneggiati. Per evitare uno sbilanciamento la lama e i bulloni di bloccaggio consumati o danneggiati vanno sostituiti solo in set.

1.3. Manipolazione

a) Non lasciate il motore acceso in luoghi chiusi: si potrebbero formare pericolose concentrazioni di vapori nocivi.
b) Tagliate l'erba solo alla luce del giorno o con una buona illuminazione artificiale. Se possibile evitate l'uso dell'apparecchio sull'erba bagnata.
c) Non utilizzate l'apparecchio sull'erba bagnata, se possibile.
d) Sui pendii assicuratevi sempre di essere in posizione sicura.
e) Muovete l'apparecchio solo a passo d'uomo.
f) Nel caso di utensili su ruote: Su un pendio tagliate l'erba in senso parallelo rispetto al pendio stesso, non verso l'alto e verso il basso.
g) Prestate particolare attenzione quando cambiate direzione su un pendio.
h) Non tagliate l'erba su pendii molto ripidi
i) Siate particolarmente attenti quando girate il tosaerba o lo tirate verso di voi.
j) Arrestate la lama quando dovete inclinare il tosaerba su superfici diverse dal tappeto erboso e quando questo deve essere portato da e verso la superficie da tosare.
k) Non utilizzate mai il tosaerba se i dispositivi o le griglie di protezione sono danneggiati o senza tali dispositivi, per esempio deflettori in lamiera e/o dispositivi per raccogliere l'erba.
l) Non modificate l'impostazione standard del motore o non fatelo andare fuori giri.
m) Allentate il freno del motore prima di avviare il motore.
n) Avviate il motore con prudenza secondo le istruzioni del costruttore. Mantenete sempre una distanza sufficiente tra i piedi e la lama.

o) Quando si accende il motore non bisogna inclinare il tosaerba, a meno che esso non debba venire sollevato durante l'operazione. In tal caso inclinatelo solamente per lo stretto necessario, e sollevatelo solo dalla parte opposta all'utilizzatore.
p) Non avviate il motore se vi trovate davanti al canale di scarico.
q) Non mettete mai le mani o i piedi vicino o sotto le parti rotanti. Tenetevi sempre a distanza dall'apertura di scarico.
r) Non sollevate o trasportate mai un tosaerba con il motore acceso.
s) Spegnete il motore e staccate il cavo della candela:
   - prima di allentare il bloccaggio o di eliminare le ostruzioni nel canale di scarico
   - prima di controllare o pulire il tosaerba, prima di effettuarvi lavori di manutenzione o di altro tipo
   - nel caso si sia incontrato un corpo estraneo. Controllate che non ci siano danni sul tosaerba ed effettuate le riparazioni necessarie prima di azionarlo di nuovo e riprendere a lavorare.
   - nel caso in cui il tosaerba incominci a vibrare forte ed in maniera insolita è necessario procedere ad un controllo immediato.
t) Spegnete il motore:
   - se vi allontanate dal tosaerba
   - prima di mettere benzina.
u) Quando spegnete il motore, mettete l'acceleratore sulla posizione OFF. Chiudete il rubinetto della benzina.
v) Procedete lentamente e senza fretta.

1.4 Manutenzione e magazzinaggio

a) Controllate che tutti i dadi, i bulloni e le viti siano ben serrati e che l'apparecchio sia sempre in uno stato tale da permetterne il funzionamento sicuro.
b) Non tenete mai l'utensile con benzina nel serbatoio all'interno di un edificio dove i vapori della benzina potrebbero venire a contatto con fiamme libere o scintille.
c) Lasciate raffreddare il motore prima di riporre il tosaerba in un luogo chiuso.
d) Per evitare incendi, tenete sempre il motore, lo scappamento e l'area intorno al serbatoio del carburante libera da erba, foglie o grasso fuoriuscito (olio).
e) Controllate regolarmente che il dispositivo di raccolta non presenti segni di usura o di perdita della funzionalità.
f) Per motivi di sicurezza è necessario sostituire i pezzi consumati o danneggiati.
g) In caso fosse necessario svuotare il serbatoio, l'operazione va compiuta all'aria aperta.

1. DESCRIZIONE DEI SIMBOLI

L'uso di simboli nel presente manuale ha lo scopo di informare circa i possibili rischi. E' opportuno acquisire una perfetta familiarità con i simboli sulla sicurezza e le relative spiegazioni. Le avvertenze implicite non annullano i rischi e non possono sostituire le contromisure corrette per la prevenzione degli incidenti.

	ATTENZIONE! Questo simbolo, su cui è riportato un punto esclamativo per la sicurezza, è indice di attenzione, avvertenza o pericolo. Ignorando tale avvertenza, sussisterà il rischio di incidenti per se stessi o per altre persone. Per limitare i rischi di infortuni, incendi o scosse elettriche, attenersi sempre alle raccomandazioni riportate.
	È obbligatorio leggere interamente il manuale d'uso e manutenzione prima di usare la macchina.
	Non tagliate l'erba su pendii molto ripidi.
	Fare attenzione alle lame Non mettete mai le mani o i piedi vicino o sotto le parti rotanti.
	Quando si eseguono riparazioni, estrarre la candela, quindi eseguire la riparazione in conformità al manuale d'uso.
	Non azionare mai il rasaerba con guardie difettose, o senza dispositivi di sicurezza, per deflettori esempio e/o collettori, al posto di erba.
	Non tagliare l'erba persone, in particolare bambini, o animali nelle vicinanze.
	Spegnere il motore durante il rifornimento!
	Non utilizzare l'apparecchio senza olio nel carter motore.

	Indossare occhiali di sicurezza quando si lavora con la macchina
	Rilasciare la leva di arresto del motore, la macchina si ferma.
	Chiudere la leva di comando self-drive, la macchina inizia a correre.
	Tenere mani e piedi di distanza.
	Attenzione! Pericolo a causa di parti scagliate in giro. Mantenere la distanza di sicurezza.
	Attenzione: superfici calde
	Conforme agli standard di sicurezza applicabili.
	Diminuire la velocità
	Aumentare la velocità
	Riempire con olio motore
LWA 96dB	Livello di potenza sonora garantito 96 dB(A)

USO CORRETTO

Questo tosaerba è stato progettato per tagliare l'erba. Non sono consentiti altri impieghi.

Il tosaerba a benzina è adatto all'uso privato nei giardini di piccole dimensioni. Sono considerati tosaerba per l'uso privato in giardini di piccole dimensioni quegli apparecchi che di regola non sono usati per oltre 50 ore l'anno e che sono utilizzati principalmente per la cura di superfici erbose, ma non in giardini e parchi pubblici, in impianti sportivi e in attività agricole o forestali.

2. PREPARAZIONE

2.1Montaggio del tosaerba

1. Montare il manico inferiore della macchina con le viti ed i dadi forniti in dotazione, come da immagine di seguito. (Fig. 1)

illustrazione 1

2. Fissare la barra superiore alle barre inferiori dell'impugnatura con manopole di blocco Fig. 2.2 **(BRM 1446SN TL)**.

illustrazione 2.2

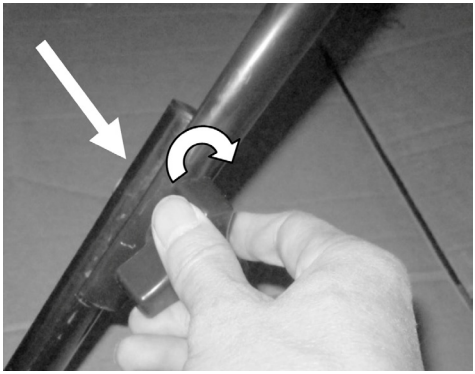

3. Assemblare il manico superiore a quello inferiore come da fig. 2.3. Assicurarsi che le manopole ad aggancio rapido siano serrate a sufficienza. **(BRM 1448 SSM TL)**.

illustrazione 2.3

4. Fissare i cavi al manico inferiore con i serracavi (Fig.3).

illustrazione 3

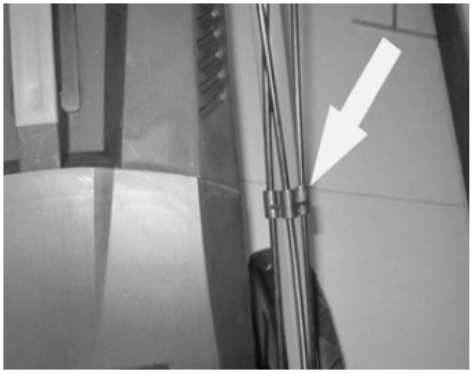

5. Sollevare il deflettore posteriore ed allineare i ganci del telaio del raccoglierba al suo supporto sulla macchina (Fig. 4&Fig.5).

illustrazione 4 (BRM 1446SN TL)

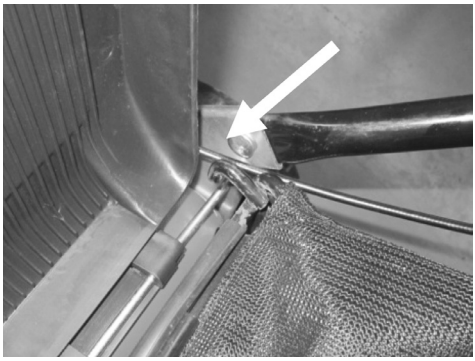

illustrazione 5 (BRM 1446SN TL)

illustrazione 4 (BRM 1448 SSM TL)

illustrazione 5 (BRM 1448 SSM TL)

2.2 Accessorio per mulching (BRM 1448 SSM TL)

L'accessorio per mulching evita che l'erba venga raccolta bloccando il canale di raccolta. Ciò permette all'erba tagliata di ridepositarsi sul prato durante il taglio.

1. Sollevare il deflettore posteriore e inserire l'accessorio per mulching nel canale di raccolta posteriore (Fig. 6). Assicurarsi che il lato superiore dell'impugnatura si blocchi in posizione.
2. Premere il lato superiore dell'impugnatura per rilasciare e rimuovere l'accessorio per mulching (Fig. 7).
3. Per rimuovere l'accessorio per mulching, spostarlo verso sinistra e rimuoverlo dal corpo del tosaerba.

illustrazione 6

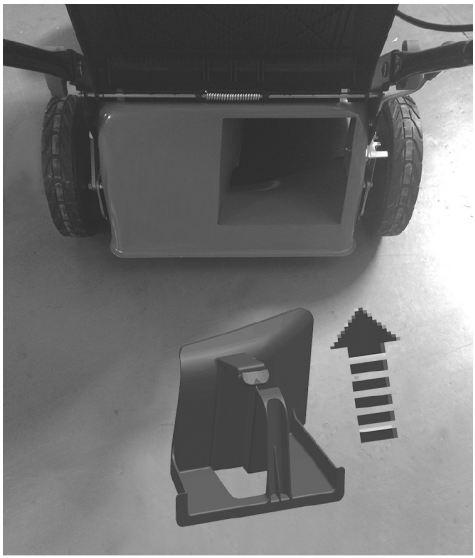

illustrazione 7

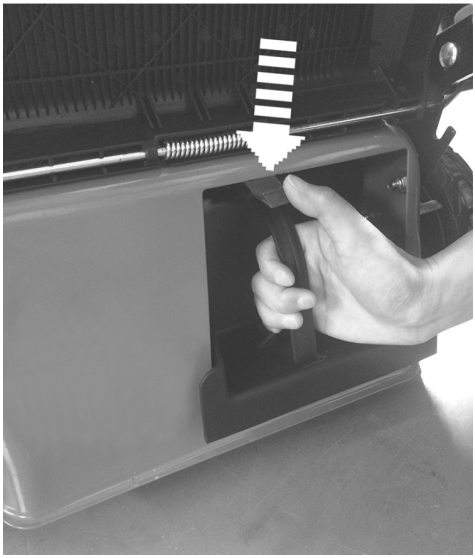

2.3 Deflettore per scarico laterale (BRM 1448 SSM TL)

Usare il deflettore per lo scarico laterale qualora non si desideri raccogliere l'erba.

1. Aprire la protezione del deflettore laterale, tenerla in posizione e allineare i ganci sull'accessorio con le asticelle per fissarlo (Fig. 8 & Fig. 9).

illustrazione 8

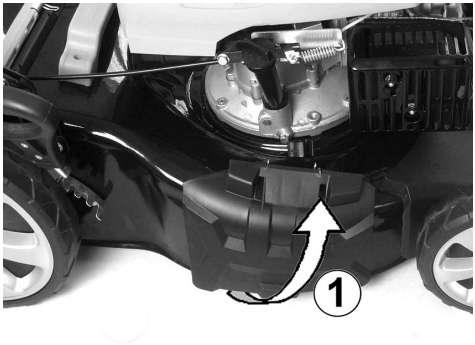

illustrazione 9

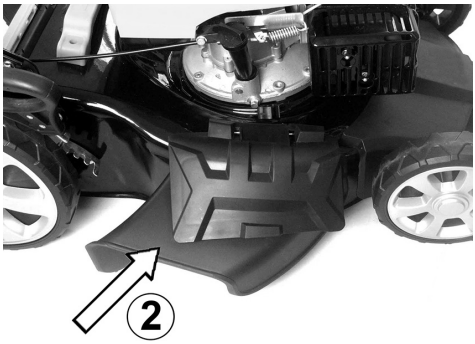

2. Sollevare la protezione del deflettore laterale e rimuovere l'accessorio dalle asticelle per estrarlo.

2.4 Regolazione altezza del manico (BRM 1448 SSM TL)

1. Allentare la manopola a sgancio rapido.
2. Alzare o abbassare il manubrio in base alle vostre esigenze (Fig. 10, 11 & 12).
3. Assicurarsi che i ganci rapidi sono stretti abbastanza.

illustrazione 10 (posizione inferiore)

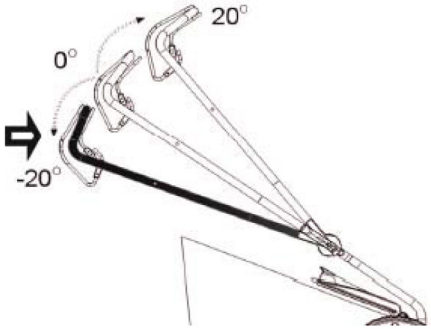

illustrazione 11 (posizione intermedia)

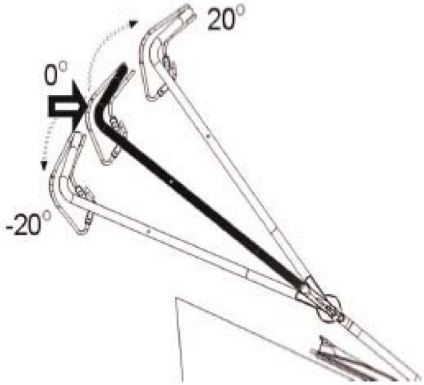

illustrazione 12 (posizione superiore)

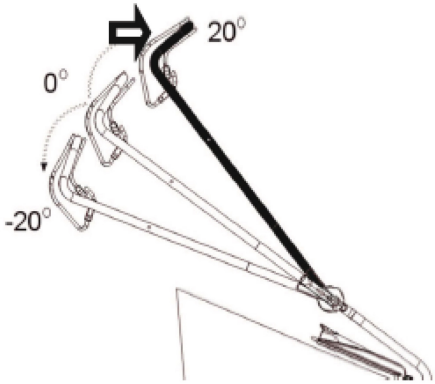

2.5 Regolazione dell'altezza di taglio

Regolare l'altezza di taglio a seconda delle necessità del prato. L'altezza di taglio dipende dal tipo di prato e della sua altezza corrente. Per il taglio di erba alta, iniziare con la massima altezza di taglio ed effettuare un secondo taglio con un'altezza di taglio inferiore.

1. Spostare la leva verso la parte anteriore della macchina per aumentare l'altezza di taglio e verso la parte posteriore per ridurre l'altezza di taglio.

Riportare la leva per la tacca di posizionamento per impostare l'altezza di taglio desiderata (Fig. 13).

illustrazione 13

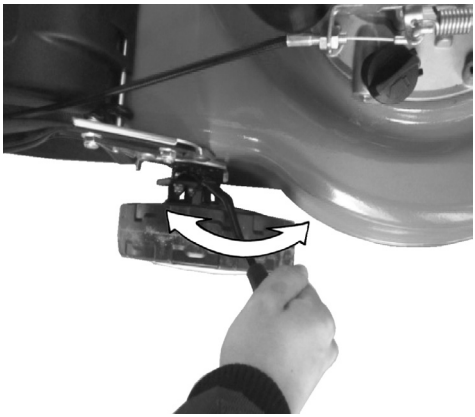

ATTENZIONE! Non regolare mai l'altezza di taglio quando il motore è in funzione. Rimuovere sempre il cappuccio della candela prima di effettuare qualsiasi regolazione.

2.6 Riempire il serbatoio carburante

AVVERTENZA!
La benzina è altamente infiammabile ed esplosiva. Arrestare il motore e tenersi lontano da fonti di calore, scintille e fiamme.

NOTA
Il motore viene fornito dal fabbricante senza olio. Prima di avviare il motore rabboccarlo con l'olio secondo le indicazioni fornite nel paragrafo OLIO MOTORE. Mai mettere in moto il motore senza olio.

ATTENZIONE!

- **Svitate il tappo del serbatoio e toglietelo. (fig. 14)**
- **Versate con attenzione il carburante. Benzina senza piombo, octane > 90, max 2 L**
  Attenzione a non farlo traboccare!
- **Avvitate il tappo e stringete bene.**

illustrazione 14

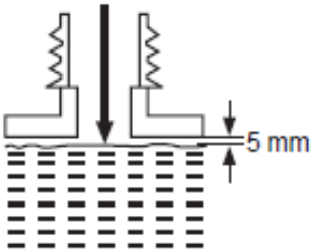

2.7 Riempire con olio motore

AVVERTENZA! Il prodotto è fornito sprovvisto di olio. Tuttavia, a causa del processo di fabbricazione, è possibile che sia presente una piccola quantità!

1. Svitare e rimuovere il tappo del serbatoio dell'olio.
2. Aggiungere gradualmente olio motore di qualità (SAE 10W-30, 0,6 l). Lasciare che l'olio si assesti.
3. Controllare frequentemente il livello dell'olio durante il rifornimento. Pulire l'asta di livello, riposizionare e serrare il tappo e rimuoverlo nuovamente. Il livello dell'olio deve essere compreso tra le tacche min e max. Aggiungere olio se necessario. Non riempire eccessivamente (Fig. 15).

illustrazione 15

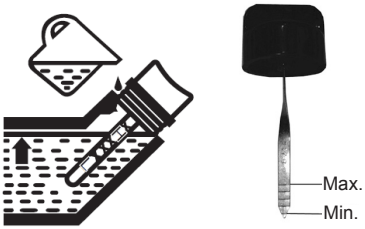

4. Pulire l'eventuale olio versato con un panno morbido e riposizionare il tappo del serbatoio dell'olio.

3. FUNZIONAMENTO

3.1 Avvio della macchina

Non avviate la macchina finché non è completamente assemblata. Prima di avviare la macchina, controllate il livello dell'olio.

Avvertenza! Questa macchina genera un campo elettromagnetico durante il funzionamento. Questo campo può influenzare in determinate circostanze, in modo attivo o passivo, gli impianti medici. Per ridurre il pericolo di lesioni serie o mortali, consigliamo alle persone con impianti medici di consultare il proprio medico o il produttore dell'impianto medici stesso prima di azionare la macchina.

3.2 Controlli prima dell'uso!

Pericolo di ferirsi!
Per motivi di sicurezza, non utilizzare mai la macchina con componenti usurati o danneggiati. I componenti danneggiati devono essere sostituiti e non devono essere mai riparati. Utilizzare solo pezzi originali.

Verificate le condizioni di sicurezza della macchina:

- Controllate la presenza di eventuali perdite.
- Controllate la presenza di eventuali difetti visivi.
- Controllate che tutti i componenti della macchina siano fissati in sicurezza.
- Controllate che tutti i dispositivi di sicurezza siano in condizioni adeguate.
- Fate scorrere la leva dell'acceleratore avanti e indietro più volte per verificare che si muova liberamente e in modo corretto.

Pericolo di ferirsi!
Prima di usare l'apparecchio, ispezionare il terreno e rimuovere eventuali oggettiche potrebbero venire lanciati dall'apparecchio.

ATTENZIONE: Quando si avvia il motore, la lama inizia a girare.

3.3 Taglio dell'erba

1. Preparare l'apparecchio secondo l'applicazione necessaria.

Funzione	Raccoglierb	Accessorio per mulching	Accessorio per scarico laterale
Raccolta erba	Fissato	Rimosso	Rimosso
Mulching	Rimosso	Inserito	Rimosso
Scarico laterale	Rimosso	Inserito	Fissato

2. Accertarsi che l'area di lavoro sia priva di pietre, rametti, cavi o altri oggetti che potrebbero danneggiare l'apparecchio o il suo motore.
3. Non tagliare l'erba umida perché tende ad aderire alla parte inferiore dell'apparecchio, ostacolando il corretto scarico dell'erba tagliata e favorendo il rischio di scivolamento e caduta.
4. Per un prato in buone condizioni, non tagliare più di un terzo della lunghezza totale dell'erba. In autunno, tagliare l'erba solo se è cresciuta.
5. Spingere lentamente l'apparecchio in avanti. È possibile usare la funzione di auto-propulsione per facilitare l'uso.
6. Avanzare a linee leggermente sovrapposte. Il percorso più efficiente per tosare un prato è a serpentina. Questo percorso mantiene omogenee le aree tagliate e assicura un uso uniforme delle lame senza aree non tagliate (Fig. 16).

illustrazione 16

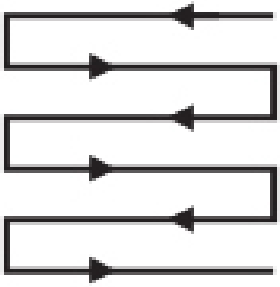

3.4 Avviamento

- Premere il primer (X) con forza 3 volte (se presenti) (Fig. 17).
- In genere l'adescamento non è necessario per riavviare un motore caldo.

illustrazione 17

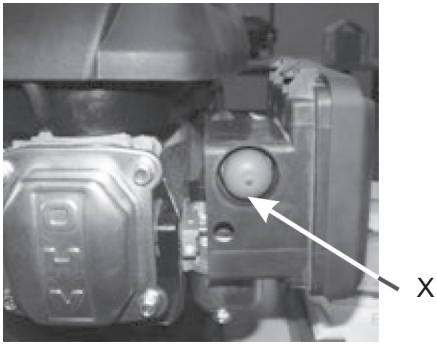

La maniglia per l'avviamento a strappo è collocata sul retro del motore.

1. Tirare la leva del freno verso il manico e tenerla in posizione durante l'accensione del motore. Tenerla premuta durante l'uso (Fig. 18).
2. Rilasciare la leva di controllo del freno per fermare il motore e la lama, in tal modo si arresta il funzionamento del tosaerba.

illustrazione 18

3. Tirare la leva del freno verso il manico e tirare la maniglia dell'avviamento a strappo per accendere il motore (Fig. 19).

illustrazione 19

4. Inserire la maniglia di avviamento a strappo nella guida del cavo sul lato destro dell'impugnatura superiore durante l'uso (Fig. 20).

illustrazione 20

3.5 Leva di accelerazione (BRM 1448 SSM TL)

La leva di accelerazione è collocata sul lato superiore dell'impugnatura superiore. Serve per controllare la velocità del motore.

1. Spostare la leva dell'acceleratore verso il basso per aumentare la velocità (Fig. 21).
2. Spostare la leva del gas verso l'alto per diminuire la velocità (Fig. 22).

illustrazione 21 (velocità massima)

illustrazione 22 (velocità minima)

3.6 Impugnatura di guida

Usare la funzione di auto-propulsione come aiuto durante l'uso. Le ruote posteriori saranno guidate automaticamente dal motore, pertanto non sarò necessario spingere l'apparecchio manualmente.

1. Tirare la leva trazione verso il manico per avviare le ruote (Fig. 24).
2. Rilasciare la leva trazione per arrestare le ruote.

illustrazione 24

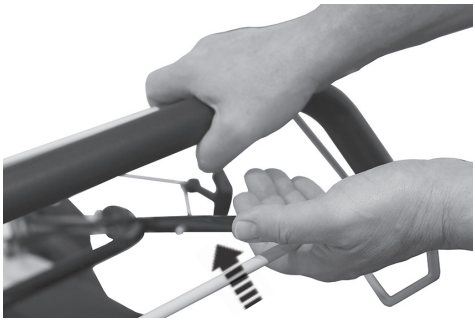

3.7 Arresto del tosaerba

Per ridurre al minimo il rischio di incidenti, il motore del tosaerba è collegato a una leva di controllo dell'operatore. Questa leva, una volta rilasciata, ritorna automaticamente nella posizione iniziale e il motore si spegne automaticamente.

Se sotto il telaio si accumula dell'erba, prima di rimuoverla spegnete il motore, togliete la candela di accensione e aspettate fino a quando il motore è freddo.

Quando il motore viene spento, l'unità di taglio continua a girare per parecchi secondi per cui non toccate la parte inferiore del tosaerba fino all'arresto dell'unità di taglio.

4. MANUTENZIONE

Una corretta manutenzione garantisce un uso sicuro, conveniente e senza problemi del prodotto, oltre a ridurre l'inquinamento dell'aria.

Lo scopo del programma di manutenzione è di conservare l'apparecchio nelle condizioni di massima efficienza.

Spegnete il motore prima di qualsiasi lavoro di manutenzione. Se dovete azionare il motore, assicuratevi che l'area sia ben ventilata. Il gas di scarico contiene monossido di carbonio, che è velenoso.

Utilizzate sempre gli accessori raccomandati. Gli accessori di qualità insufficiente possono danneggiare l'apparecchio.

Non utilizzate mai componenti non approvati dal costruttore e non rimuovete i dispositivi di sicurezza dopo o durante la manutenzione.

Parte	**Azione**	**Prima/dopo ogni uso**	**10 ore**	**25 ore**	**50 ore / semestre**	**100 ore / anno**
Candela	controllo			X		
Candela	pulizia			X		
Candela	sostituzione	quando è necessario				
Filtro dell'aria	controllo	X				
Filtro dell'aria	pulizia		X			
Filtro dell'aria	sostituzione	quando è necessario				
Filtro carburante	controllo	X				
Filtro carburante	pulizia		X			
Filtro carburante	sostituzione	quando è necessario				

4.1 Sostituzione delle lame

ATTENZIONE! Usate guanti da lavoro di sicurezza per ogni intervento sulla lama di taglio. Usate sempre attrezzi adatti per la rimozione di eventuali ostacoli che bloccano la lama, non fatelo mai a mani nude!

Usate sempre ricambi originali. La sostituzione dell'apparato di taglio dovrebbe essere sempre effettuato da uno specialista qualificato. Sistemazione od affilatura delle lame è raccomandata solamente se effettuata da uno specialista altamente qualificato ed attrezzato.

NOTA BENE: Al fine di effettuare qualsiasi tipo di ispezione al vostro tosaerba, consigliamo di sollevarlo, evitando di bascularlo o coricarlo di lato, al fine di evitare la fuoriuscita l olio o carburante.

1. Tenere la parte inferiore del tosaerba e la lame prive di detriti. Rimuovere i residui di erba dal canale di scarico.
2. Controllare periodicamente che tutte le viti e i dadi siano ben serrati prima dell'uso. Dopo un uso prolungato, in particolare in condizioni di suolo sabbioso, la lama si usurerà e perderà la sua forma originale. L'efficienza del taglio sarà ridotta e la lama dovrà essere sostituita.
3. Tenere la lama affilata per garantire un taglio efficace. Se la lama è danneggiata o usurata, sostituirla con una dello stesso tipo o farla affilare da un tecnico qualificato.
4. Allentare il bullone esagonale in senso antiorario con una chiave adatta e rimuoverlo insieme alla flangia e alla lama (Fig. 25).

illustrazione 25

5. Sostituire la lama con una dello stesso tipo. Riposizionare la flangia e il bullone esagonale. Serrare il bullone esagonale in senso orario a 50 Nm min, 70 Nm max per assicurare l'uso sicuro dell'apparecchio.
6. Sostituire la lama dopo 100 ore di taglio. Se la lama è incrinata o danneggiata, sostituirla immediatamente.
7. Lubrificare la lama dopo ogni utilizzo per prolungare la durata di vita della lama e dell'apparecchio. Applicare un leggero strato d'olio lungo il bordo della lama.

4.3 Olio motore

- **Controllo**

1. Svitare e rimuovere il tappo del serbatoio dell'olio.
2. Pulire l'asta di livello, riposizionare e serrare il tappo e rimuoverlo nuovamente. Il livello dell'olio deve essere compreso tra la tacche e deve essere di colore dorato e pulito.
3. Aggiungere olio se il livello è troppo basso.
4. Drenare olio se il livello è troppo alto.
5. Sostituire l'olio motore se è viscoso o marrone.

- **Sostituzione**

1. Posizionare un contenitore adatto sotto la vite di drenaggio dell'olio per raccogliere l'olio drenato. Verificare che il contenitore sia di grandezza sufficiente.
2. Allentare la vite di drenaggio dell'olio con una chiave esagonale e rimuoverla (Fig. 26).

illustrazione 26

tappo di scarico dell'olio

3. Lasciare che l'olio motore scorra nel contenitore.
4. Reinserire la vite di drenaggio dell'olio e pulire eventuali perdite d'olio.
5. Eseguire il rifornimento dell'olio come descritto nella sezione „**Preparazione- Riempire con olio motore**".

4.4 Drenaggio del carburante

1. Svuotare il serbatoio del carburante con una pompa aspirante.
2. Smaltire il carburante usato in modo sicuro e responsabile, ricordando che i vapori della benzina possono causare esplosioni o incendi.
3. Tenere acceso il motore fino a consumare il carburante rimanente.
4. Lasciare che il motore si raffreddi.

4.5 Candela

Controllare la candela periodicamente. Pulirla o sostituirla se necessario.

1. Scollegare il connettore della candela.
2. Allentare la candela con una chiave adatta e rimuoverla con attenzione.

3. Verificare che la candela non sia usurata o danneggiata. Il colore dell'elettrodo dev'essere marrone chiaro.
4. Rimuovere eventuali detriti dall'elettrodo con una spazzola morbida. Evitare di graffiare l'elettrodo.
5. Asciugare la candela con un panno morbido se è bagnata di carburante.
6. Controllare che la distanza degli elettrodi della candela sia 0,7 ± 0,08 mm (Fig. 27).

Fig. 27

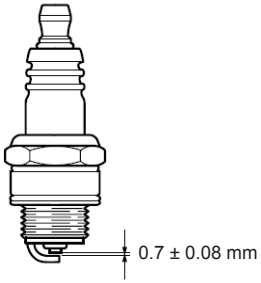

7. Sostituire la candela se l'elettrodo o l'isolamento sono danneggiati.
8. Per installare la candela, serrarla saldamente con la mano,, quindi serrarla leggermente con la chiave per candela.

4.6 Pulizia del filtro dell'aria

Controllare il filtro dell'aria periodicamente. Sostituirlo se necessario.

1. Separare i ganci di fissaggio dall'involucro del filtro dell'aria (Fig. 28) e separare il coperchio del filtro dell'aria.

illustrazione 28

2. Rimuovere il filtro dal suo involucro e picchiettarlo su una superficie dura per rimuovere la polvere (Fig.29).

illustrazione 29

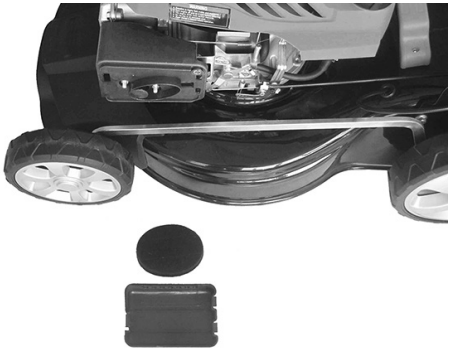

3. Applicare una piccola quantità di olio per filtri dell'aria sul filtro per aumentarne l'efficienza. Strizzarlo per rimuovere l'olio in eccesso e riposizionare il filtro nell'involucro.
4. Riposizionare il filtro dell'aria e chiudere l'involucro del filtro dell'aria. Assicurarsi che i ganci di fissaggio siano serrati e che il coperchio del filtro dell'aria sia fissato saldamente.

5. ANOMALIE E SOLUZIONE DI EVENTUALI PROBLEMI

Avvertenza: prima spegnete il motore e staccate il cavo di accensione e poi eseguite le ispezioni o le regolazioni.

PROBLEMA	PROBABLE CAUSES	SOLUZIONE
Il motore non si accende	Carburante insufficiente	Aggiungere carburante
	Candela bagnata	Asciugare la candela
	Candela danneggiata	Sostituire la candela
	Connettore della candela allentato	Fissarlo correttamente
Il motore si arresta	Carburante insufficiente	Aggiungere carburante
	Il dispositivo di taglio è bloccato	Rimuovere l'ostruzione
Risultati insoddisfacenti	Dispositivo di taglio usurato	Affilare o sostituire il dispositivo di taglio
	L'altezza dell'erba supera la capacità dell'apparecchio	Tagliare erba adatta alla capacità dell'apparecchio
	Altezza di taglio scorretta	Regolare l'altezza di taglio
Rumore/vibrazioni eccessive	Il dispositivo di taglio è usurato/danneggiato	Sostituirlo
	Viti/dadi allentati	Serrare viti e dadi
	Carburante/olio scorretti	Drenare il carburante/olio e versare carburante/olio corretto

6. DATI TECNICI

TOSAERBA		BRM 1446SN TL	BRM 1448 SSM TL
Azionamento		Semoventi	Semoventi
Motore		Motore a 4 tempi	Motore a 4 tempi
Potenza d'esercizio del motore	kW	2,2	2,2
Velocità d'esercizio del motore	min^{-1}	2850	2850
Cilindrata	cm^3	140	140
Regolazione dell'altezza		8 altezze	8 altezze
Altezze di taglio	mm	25-75	25-75
Volume del raccoglierba	L	50	60
Raccolta posteriore		sì	sì
Scarico laterale		no	sì
Taglio mulching		no	sì
Larghezza di taglio	cm	46	46
Materiale della scocca del tosaerba		Acciaio	Acciaio
Capacità serbatoio	L	1,0	1,0
Peso	kg	34,0	37,8
Livello pressione sonora L_{PA} (EN ISO 5395-1:2013)	dB (A)	83,5 [K=2,5 dB(A)]	82,4 [K=2,5 dB(A)]
Livello di potenza sonora, L_{WA} (2000/14/EC)	dB (A)	96	96
Vibrazione, a_{hw} (EN ISO 5395-1:2013)	m/s^2	4,7 [K=1,5 m/s^2]	3,2 [K=1,5 m/s^2]

Emissioni

- Il valore indicato dell'emissione di vibrazioni è stata misurata con un procedimento a campione ed è possibile utilizzarla in comparazione con altri dispositivi elettrici.
- Il valore indicato dell'emissione di vibrazioni può essere anche utilizzato per stimare la quantità e durata delle pause durante il lavoro.
- Il valore reale dell'emissione di vibrazioni durante il reale utilizzo dell'apparecchio elettrico può differenziarsi dal valore indicato in relazione al modo in cui l'apparecchio è utilizzato,
- Attenzione: Per evitare lesioni alla circolazione sanguigna della mano, che possono essere dovute dalle vibrazioni, è necessario fare delle pause frequenti durante il lavoro.

Ridurre al minimo le vibrazioni e la rumorosità!

- Utilizzare soltanto apparecchi che si trovano in uno stato perfetto.
- Eseguire regolarmente la manutenzione e la pulizia dell'apparecchio.
- Adattare il proprio modo di lavorare all'apparecchio.
- Non sovraccaricare l'apparecchio.
- Far eventualmente controllare l'apparecchio.
- Spegnere l'apparecchio quando non viene utilizzato.
- Indossare un paio di guanti.

Indossare una protezione per l'udito. L'esposizione al rumore può provocare la perdita dell'udito.

Indicazioni sull'emissione di rumori in base alla legge tedesca sulla sicurezza delle prodotti (ProdSG) e/o alla Direttiva Macchine: se il livello di pressione acustica determinato nel posto di lavoro supera gli 80 dB(A). In un simile caso, bisogna prevedere per l'utente delle misure di isolamento acustico (per esempio il portare un dispositivo di protezione sonora).

Attenzione: inquinamento acustico! Prima dell'impiego prendere conoscenza delle norme regionali.

7. ORDINE DEI PEZZI DI RICAMBIO

So prega indicare i seguenti dati quando si ordinano i pezzi di ricambio:

- Modello della macchina
- Codice del prodotto
- Numero di serie

8. SMALTIMENTO E RICICLO

L'unità è fornita completa di imballaggio per evitare eventuali danni durante il trasporto. L'imballaggio è costituito da materie prime e perciò può essere riutilizzato o restituito al sistema di gestione delle materie prime.
L'unità e i suoi accessori sono costruiti in materiali diversi, quali metallo e plastica. I componenti difettosi possono essere smaltiti come rifiuti speciali. Rivolgersi al proprio rivenditore o all'ente comunale del luogo.

9. STOCCAGGIO

Se dovete trasportare la macchina in auto, svuotate prima il serbatoio del carburante per scongiurare il rischio di perdite.
Riporre la macchina, il manuale di istruzioni e gli eventuali accessori nella confezione originale affinché le informazioni e i componenti siano facilmente reperibili. Durante il trasporto proteggere la macchina o utilizzare l'imballaggio originale per evitare danni. Riporre l'apparecchio in un locale asciutto e ben ventilato e con il serbatoio del carburante e dell'olio vuoti. Non conservare carburante in prossimità della macchina.

10. GARANZIA

Per questo attrezzo, indipendentemente dagli obblighi del commerciante di fronte al consumatore, concediamo la seguente garanzia.

Il periodo della garanzia è di 24 mesi ed esso ha inizio al momento dell'acquisto, il quale è da comprovare mediante lo scontrino fiscale. Se l'apparecchio viene utilizzato in modo commerciale, o se viene affittato, questo periodo è ridotto a 12 mesi. Sono esclusi dalla garanzia: le componenti soggette ad usura e i danni che sono causati dall'utilizzo di accessori non conformi, da riparazioni con componenti non originali, dall' utilizzo di troppa forza, da colpi e rotture come anche il sovraccarico volontario del motore. Per i motori di altre marche Briggs & Stratton, Honda ecc. montati nostre macchine, vale la garanzia concessa dai costruttori del motore. La garanzia esclude gli interventi di aggiornamento e miglioramento del prodotto. La sostituzione nell'ambito della garanzia si riferisce unicamente alle componenti difettose e non agli apparecchi completi. Le riparazioni, nell'ambito della garanzia, si devono eseguire unicamente presso officine autorizzate o presso il servizio clienti dello stabilimento. Al momento di un intervento non autorizzato, la garanzia cessa di persistere.

Spedizione gratuita delle macchine in garanzia.

11. DICHIARAZIONE CE DI CONFORMITÀ

Noi, **Ikra GmbH, Schlesierstraße 36, D-64839 Münster, Germany,** dichiara sotto la propria responsabilità che i prodott **TOSAERBA BRM 1446SN TL** / **BRM 1448 SSM TL**, sono conformi ai Requisiti Essenziali di Sicurezza e di Tutela della Salute di cui alle Direttive **2006/42/CE** (Direttiva Macchine), **2014/30/EU** (direttiva EMV), **97/68/CE**, cambiato attraverso **2012/46/EU** (direttiva per il controllo dei gas) e **2000/14/CE** (Direttiva sulla rumorosità) comprensivi di modifiche. Per la verifica della Conformità di cui alle Direttive sopra menzionate, sono state consultate le seguenti norme armonizzate EN e Specificazioni Tecniche Nazionali::

EN ISO 5395-1:2013
EN ISO 5395-2:2013
ZEK 01.4-08/11.11
EN ISO 14982:2009

BRM 1446SN TL

livello di potenza sonora misurato	94,57 dB (A) [K=0,73 dB(A)]
livello di potenza sonora garantito	96,0 dB (A)

BRM 1448 SSM TL

livello di potenza sonora misurato	94,42 dB (A) [K=1,14 dB(A)]
livello di potenza sonora garantito	96,0 dB (A)

Ufficio di controllo:
SNCH Luxembourgh 0499

Procedura di valutazione della conformità secondo l'allegato VI della direttiva 2000/14/CE

L'anno di costruzione è riportato sulla targhetta dell'apparecchio ed individuabile tramite il numero di serie progressivo.

Münster, 21.04.2016

Gerhard Knorr, Direzione tecnica Ikra GmbH

Conservazione della documentazione tecnica:
Gerhard Knorr, Kärcherstraße 57, DE-64839 Münster

TARTALOM **Oldal**

ALKATRÉSZEK NEVEI	2-3
BIZTONSÁGI UTASÍTÁSOK	4
• Képzés	4
• Munkavégzés előtti műveletek	4
• Üzemeltetés	4
• Karbantartás és tárolás	5
SZIMBÓLUMOK LEÍRÁSA	6
RENDELTETÉSSZERŰ HASZNÁLAT	8
MUNKAVÉGZÉS ELŐTTI MŰVELETEK	8
• Fűnyíró összeszerelése	8
• Mulcsozási betét	9
• Oldalkidobó tartozék	10
• Kapcsolókar beállítása	10
• Vágásmagasság ág beállítása	11
• A gép tankolása	11
• Motorolaj töltése	11
ÜZEMELTETÉS	11
• Indítsa el az egységet	11
• Ellenőrizze üzemeltetés előtt!	11
• Fűnyírás	12
• Indítás	12
• Gázkar	13
• Önjáró	13
• Fűnyíró leállítása	14
KARBANTARTÁS	14
• Pengecsere	15
• Motorolaj	15
• Üzemanyag kiürítése	15
• Gyújtógyertya	15
• A légszűrő tisztítása	16
HIBAELHÁRÍTÁS	17
MŰSZAKI ELŐÍRÁSOK	18
PÓTALKATRÉSZEK RENDELÉSE	19
ÁRTALMATLANÍTÁS ÉS ÚJRAHASZNOSÍTÁS	19
TÁROLÁS	19
JÓTÁLLÁS	19
EK MEGFELELŐSÉGI NYILATKOZAT	19
Szerviz	

⚠ **ELŐVIGYÁZAT: Használat előtt, figyelmesen olvassa el a használati útmutatót, amelyet céltudatosan dolgoztak ki az Ön számára minden szükséges információval a rendeltetésszerű használathoz, megfelelően az alapvető biztonsági követelményeknek.**

⚠ **FIGYELEM! A motor első üzembe helyezése előtt, figyelmesen olvassa el a motor kézikönyvében található biztonsági követelményeket.**

AZ ALKATRÉSZEK LEÍRÁSA (BRM 1446SN TL)

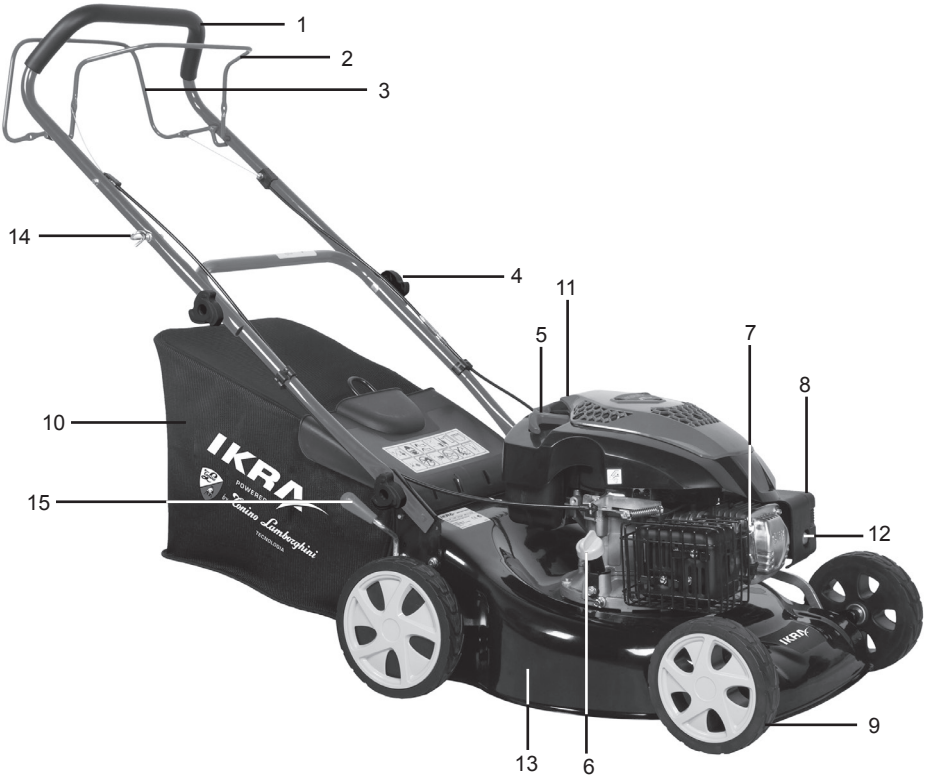

1	Marokfogantyú	9	Kerék
2	Fékkar	10	Fűgyűjtő zsák
3	Kapcsolókar	11	Üzemanyag tartály
4	Egységre a rögzítőgombokkal	12	Indító befecskendező szivattyú
5	Berántó zsinór	13	Géptest
6	Olajbetöltő és olajszintjelző pálca	14	Kötélvezetőjére
7	Gyújtógyertya	15	Magasság beállítás
8	Légszűrő		

AZ ALKATRÉSZEK LEÍRÁSA (BRM 1448 SSM TL)

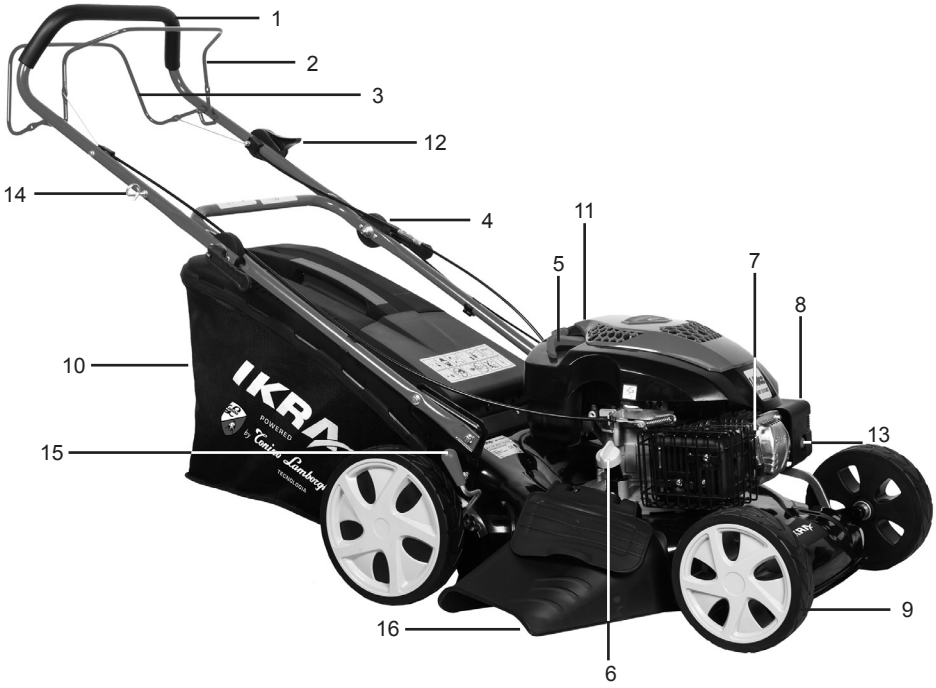

1	Marokfogantyú	9	Kerék
2	Fékkar	10	Fűgyűjtő zsák
3	Kapcsolókar	11	Üzemanyag tartály
4	Gyorskioldó bilincs	12	Gázkar
5	Berántó zsinór	13	Indító befecskendező szivattyú
6	Olajbetöltő és olajszintjelző pálca	14	Kötélvezetőjére
7	Gyújtógyertya	15	Magasság beállítás
8	Légszűrő	16	Oldalsó kidobónyílás

BIZTONSÁGI UTASÍTÁSOK

Képzés

a) Olvassa el figyelmesen az útmutatásokat. Sajátítsa el a gép helyes használatát és működtetését.
b) Soha ne engedje, hogy gyermekek vagy ezenutasításokat nem ismerő személyek használják afűnyírót. Előfordulhat, hogy a helyi törvények rendelkeznek a kezelő életkorát illetően.
c) Ne végezzen fűnyírást, ha emberek, különösengyermekek vagy háziállatok tartózkodnak a közelben.
d) Ne feledje, hogy a kezelő, illetve felhasználó felelős a balesetekért vagy a más személyekkel vagy tulajdonnal szembeni veszélyhelyzetekért.

Munkavégzés előtti műveletek

a) Fűnyírás közben megfelelő lábbelit és hosszú nadrágot viseljen. Ne működtesse a gépet mezítláb vagy nyitottszandálban.
b) Alaposan vizsgálja meg azt a területet, ahol a fűnyírót használni szeretné, és távolítson el minden olyan tárgyat, melyet a gép felkaphat és kidobhat.
c) FIGYELMEZTETÉS: A benzin rendkívül gyúlékony:
- benzint kizárólag erre a célra készített edényben tároljon.
- tankolást ne végezzen zárt helyen, és tankolásközben ne dohányozzon.
- járó, vagy meleg motornál ne nyissa ki a tanksapkát és ne töltsön üzemanyagot.
- ha mellément a benzin, ne indítsa be a gépet atankolás helyén, hanem tolja arrébb, és kerülje anyílt lángot és egyéb gyújtó jellegű tevékenységet a környéken, amíg a benzin el nem párolog.
- zárja vissza biztonságosan a tanksapkát és abenzinkanna fedelét.

d) A sérült kipufogót cserélje ki.
e) Használat előtt mindig ellenőrizze szemrevételezéssel, hogy a pengék, a penge csavarjai és a vágóegység nem kopott vagy sérült-e. A kopott vagy sérült pengéket és csavarokat a kiegyensúlyozottság megtartása érdekében egyszerre, készletben cserélje.

Üzemeltetés

a) Ne működtesse a gépet zárt térben, ahol mérgező szénmonoxid gyűlhet fel.
b) Fűnyírást csak napközben vagy kellően erősmesterséges megvilágítás mellett végezzen.
c) Kerülje a gép nedves fűben való használatát,amennyiben ez lehetséges.
d) Lejtőn való fűnyíráskor mindig bizonyosodjon meg lába kellő megtámasztásáról.
e) Sétálva haladjon, soha ne fusson.
f) Kerékkel ellátott, forgó mozgást végző gépeknél a lejtőn keresztbe haladjon, ne a lejtés irányában.
g) Különösen óvatosan járjon el a lejtőn valóirányváltáskor.
h) Ne végezzen fűnyírást túl meredek lejtőkön.
i) Különösen óvatosan járjon el tolatáskor, illetve amikor a fűnyírót maga felé húzza.
j) Várja meg a pengék megállását, ha a fűnyírót egy nem füves területen való áthaladás érdekében meg kell dönteni, illetve amikor a fűnyírót a nyírandó területhez/ területről szállítja.
k) Ne használja a fűnyírót hibás védőelemekkel, illetve biztonsági eszközök nélkül, például nem felszerelt terelőelemekkel és/ vagy fűgyűjtővel.
l) Ne módosítsa a motor szabályzását, ne pörgesse túl a gépet.
m) A motor beindítása előtt oldja ki a pengemeghajtás és menetmeghajtás tengelykapcsolóját.
n) Ügyelve lábai épségére, indítsa be óvatosan a motort az utasítás szerint.
o) Ne döntse meg a fűnyírót a motor beindítása közben, csak ha ez az indításhoz szükséges. Ebben az esetben ne döntse meg jobban mint feltétlenül szükséges, és emelje fel csak azt a részt, amely a kezelőtől távol áll.
p) Ne indítsa el a motort, amikor a kidobónyílás előtt áll.
q) Ne közelítse kezét és lábát forgó alkatrészekhez. A kidobónyílást mindig tartsa szabadon.
r) Járó motorú fűnyírót ne emeljen fel, és ne szállítson.

s) Állítsa le a motort és távolítsa el a gyújtógyertyáról a kábelt, hogy az összes mozgó alkatrész teljesen leálljon. Ha kulccsal indítható, vegye ki a kulcsot:
   - Mielőtt eltömődést szüntet meg vagy megtisztítja a kidobónyílást.
   - A fűnyíró ellenőrzése, tisztítása előtt, vagy mielőtt azon valamilyen munkálatot végez.
   - Idegen tárgyba ütközés után. Vizsgálja meg, hogy a fűnyíró nem sérült-e meg, és szükség esetén végezze el a szükséges javításokat az ismételt elindítás és használat előtt.
   - Ha a gép rendellenes vibrációját tapasztalja (keresse meg azonnal az okát).

t) Állítsa le a motort és távolítsa el a gyújtógyertyáról a kábelt, hogy az összes mozgó alkatrész teljesen leálljon. Ha kulccsal indítható, vegye ki a kulcsot:
   - Minden egyes alkalommal, amikor a fűnyírót őrizetlenül hagyja.
   - Üzemanyag töltés előtt.

u) A motor leállítása előtt vegye vissza a gázt. Ha amotoron van benzincsap, zárja el a fűnyírásbefejeztével.

Karbantartás és tárolás

a) A csavarokat és a csavaranyákat mindig tartsa meghúzva, hogy a gép mindig üzembiztos legyen.

b) Ne tárolja a gépet feltöltött benzintartálylyal olyanépületen belül, ahol a benzingőz nyílt lángnak vagy szikrának lehet kitéve.

c) Hagyja kihűlni a motort, mielőtt a gépet zárt helyre elhelyezné.

d) A tűzveszély csökkentése céljából a motort, a kipufogódobot, az akkumulátorrekeszt és a benzintárolót mindig tisztítsa meg a fű-, levélmaradványoktól vagy a felesleges kenőanyagtól.

e) Rendszeresen ellenőrizze a fűgyűjtőt, hogy nem kopott vagy sérült-e.

f) A sérült vagy kopott alkatrészeket biztonsági okokból cserélje ki.

g) Amennyiben le kell ürítenie a tartályt, azt a szabadban végezze.

1. SZIMBÓLUMOK LEÍRÁSA

Az útmutatóban használt szimbólumok célja, hogy felhívja a figyelmet a lehetséges veszélyekre. A biztonsági szimbólumokat és a kísérő magyarázatokat tökéletesen meg kell érteni. A figyelmeztetések önmagukban nem hárítják el a kockázatokat a balesetek megelőzése végett és nem helyettesíthetik a megfelelő műveleteket.

	FIGYELMEZTETÉS
	A gép üzemeltetése előtt, olvassa el a kezelési útmutatót. Használat előtt, olvassa el a megfelelő bekezdést a jelen útmutatóban.
	Ne végezzen fűnyírást túl meredek lejtőkön.
	Óvakodjon az éles pengéktől. Ne közelítse kezét és lábát forgó alkatrészekhez.
	Karbantartási munkák megkezdése előtt kösse le a gyertyakábelt.
	Ne használja a fűnyírót hibás védőelemekkel, illetve biztonsági eszközök nélkül, például nem felszerelt terelőelemekkel és/ vagy fűgyűjtővel.
	Ne végezzen fűnyírást, ha emberek, különösengyermekek vagy háziállatok tartózkodnak a közelben.
	Állítsa le a motort a tartály újratöltése közben!
	Olaj nélkül ne használja a gépet.

	Hordjon hallásvédő eszközöket és védőszemüveget a készülék használata közben.
	Engedje el a motort leállító kart, a gép teljesen leáll.
	Közelítse a saját meghajtással rendelkező gázkart, a gép elindul.
	Kezét és lábát tartsa távol.
	A fűnyíró használatakor ne engedjen senkit annak közelébe.
	Elővigyázat! Forró felületek
	Vonatkozó biztonsági előírásokkal összhangban.
	Csökkentse a sebességet
	Növelje a sebességet
	Motorolaj töltése
	Garantált hangteljesítményszint 96 dB(A)

RENDELTETÉS SZERŰ HASZNÁLAT

Ez a fűnyíró fűnyírásra lett tervezve. Minden más célú felhasználás nem engedélyezett.

A fűnyíró csak kertben való magáncélú használatra alkalmas. A magáncélú használatra tervezett fűnyírók azok, amelyeket fű és gyepnyírásra használnak a kertben, nem közparkokban, sportpályákon, gazdaságokban vagy erdőben.

2. MUNKAVÉGZÉS ELŐTTI MŰVELETEK

2.1 Fűnyíró összeszerelése

1. Rögzítse a tolókar alsó részét a rögzítő csavarok és csavaranyák segítségével a gépre az alábbi kép szerint. Előbb lazítsa meg a csavarokat, majd rögzítse a tolókar alsó részét a tartókra, a végén bizonyosodjon meg arról, hogy a csavarok meg vannak eléggé húzva. Vegye figyelembe, hogy a csavarokat rögzíteni kell a villáskulccsal mindkét oldalon amint az 1. ábrán látható.

1. ábra

2. A lezárógombok segítségével rögzítse a felső fogantyút az alsó fogantyúba 2.2 ábra. **(BRM 1446SN TL)**.

2.2 ábra

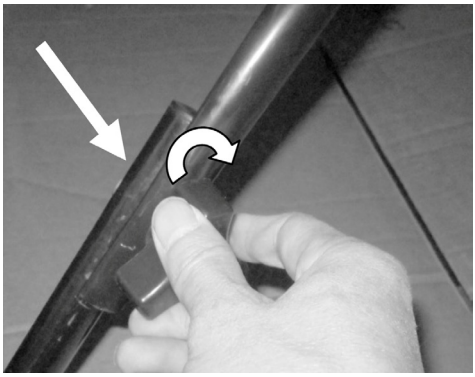

3. Illessze a felső tolókart az alsó tolókarhoz. Illessze a felső tolókart az alsó tolókarra amint a 2.3 ábrán látható. izonyosodjon meg róla, hogy a gyorskioldó bilincsek eléggé meg vannak húzva. **(BRM 1448 SSM TL)**.

Abb. 2.3 ábra

4. Erősítse a kábeleket a huzal klipekkel az alsó tolókarra (3. ábra).

3. ábra

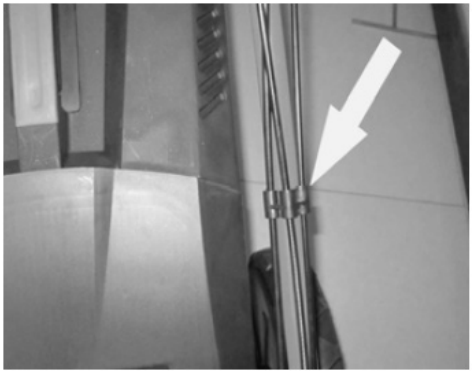

5. Nyissa fel a terelőlapot, tartsa ebben pozícióban és akassza be a fűfelfogót (4. és 5. ábra).

4. ábra (BRM 1446SN TL)

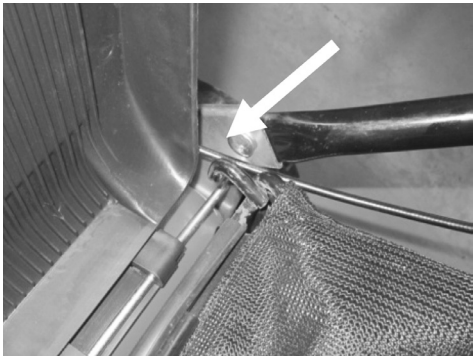

5. ábra (BRM 1446SN TL)

4. ábra (BRM 1448 SSM TL)

5. ábra (BRM 1448 SSM TL)

2.2 Mulcsozó betét (BRM 1448 SSM TL)

A mulcsozó betét megakadályozza a fű felgyűlését a kidobónyílás blokkolása által. Ez lehetővé teszi, hogy a fűnyírás során, a lenyírt fű visszakerüljön a gyepre.

1. Nyissa ki a hátsó terelőlapot, tartsa ebben pozícióban és helyezze be a mulcsozó betétet a hátsó kidobónyílásba (6. ábra). Bizonyosodjon meg arról, hogy a tolókar felső részét a helyére pattan.
2. Nyomja le a tolókar felső részét, hogy kioldja és eltávolítsa a mulcsozó betétet (7. ábra).
3. A mulcsozó betét eltávolításakor, húzza azt a bal oldalra és távolítsa el a géptestről.

6. ábra

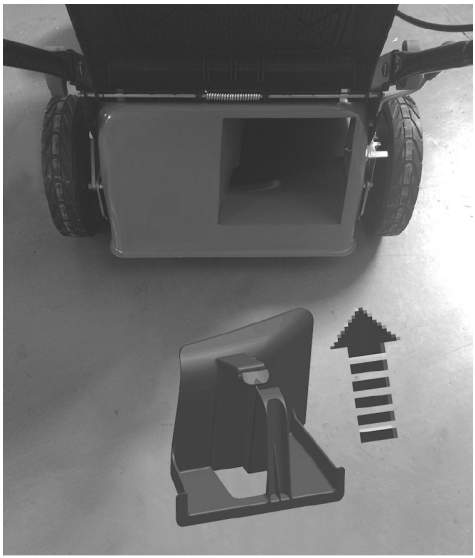

7. ábra

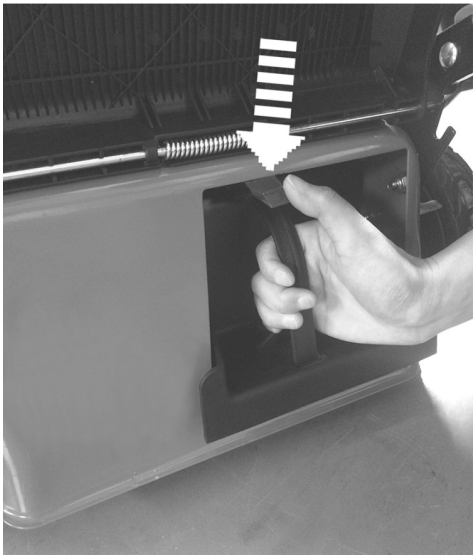

2.3 Oldalkidobó tartozék (BRM 1448 SSM TL)

Használja az oldalkidobó tartozékot amikor a terméket oldalsó kidobásra használja.

1. Nyissa fel az oldalsó terelőlapot, tartsa ebben pozícióban és akassza be a fűfelfogót (8. és 9. ábra).

8. ábra

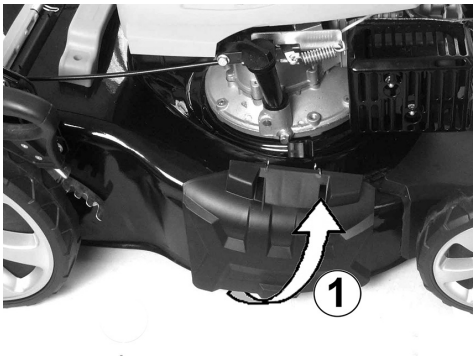

9. ábra

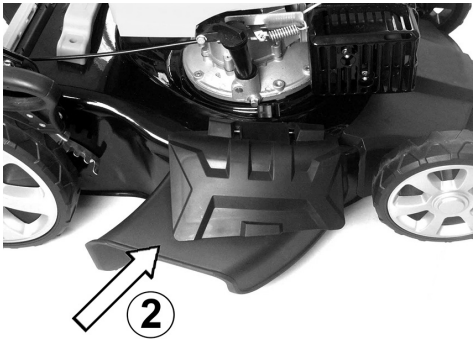

2. Emelje fel az oldalsó terelőlapot és húzza le a tartozékot, hogy eltávolítsa azt a rudakról.

2.4 Kapcsolókar beállítása (BRM 1448 SSMTL)

1. Lazítsa meg a gyorskioldó bilincset.
2. Igényei szerint emelje meg vagy engedje le a tolókart (10., 11. és 12. ábra).
3. Ellenőrizze, hogy a gyorskioldó bilincsek eléggé meg vannak húzva.

10. ábra (legalacsonyabb helyzetben)

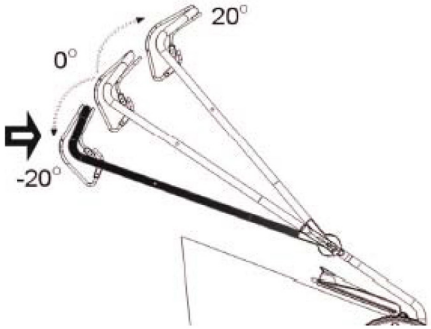

11. ábra (középső pozíció)

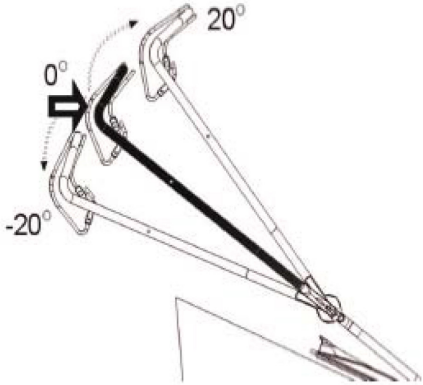

12. ábra (legmagasabb pozíció)

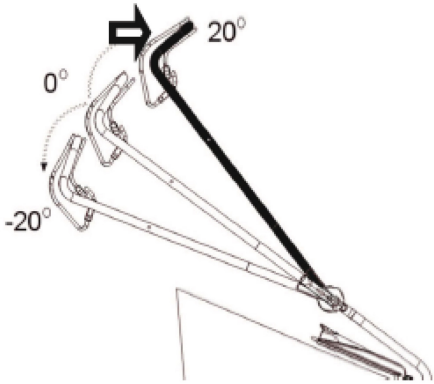

2.5 Nyírásmagasság beállítása

Állítása be a nyírásmagasságot a gyepe igényeinek megfelelően. A nyírásmagasság a gyep fajtájától és a tényleges magasságától függ. Magas fű nyírása esetén, kezdje a legmagasabb nyírásmagassággal és ismételje meg a fűnyírást egy második, alacsonyabb nyírásmagassággal.

1. Tolja a kart előre a gépen, hogy növelje a nyírásmagasságot és hátra felé, hogy csökkentse azt.
2. A kívánt nyírásmagasság beállítására, állítsa vissza a kart a meghatározott bevágásba (13. ábra).

13. ábra

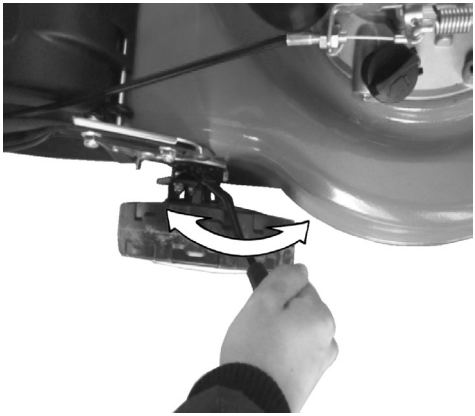

ELŐVIGYÁZAT: Járó motorú gépnél soha ne állítsa be a vágási magasságot. Mindig szerelje le a gyertyasipkát mielőtt beállítási munkákat végez.

2.6 A gép tankolása

SÉRÜLÉSVESZÉLY!
Az üzemanyag robbanásveszélyes!

Készülékkárosodás veszély!
A készülék motorolaj nélkül kerül forgalomba. Mielőtt használatba venné, töltse fel azt motorolajjal.

FIGYELMEZTETÉS!

- **Csavarja le és távolítsa el a tanksapkát. (14. ábra)**
- **Töltse be óvatosan az üzemanyagot. Ólommentes benzin, min. 95 oktán.**
  Kerülje a melléömlést!
- **Kézzel csavarja be szorosan a tanksapkát.**

14. ábra

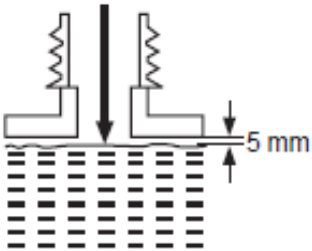

2.7 Motorolaj töltése

FIGYELMEZTETÉS! Ez a termék motorolaj nélkül kerül forgalomba. Gyártási okok miatt azonban lehetséges, hogy egy kis mennyiség benne maradhat az olajtartályban (lásd a „Műszaki adatokat“)!

1. Csavarja le és távolítsa el az olaj tanksapkát.
2. Fokozatosan töltsön be jó minőségű motorolajat (SAE 10W-30, kb 0,6 l). Engedje, hogy az olaj leülepedjen.
3. Töltés közben gyakran ellenőrizze az olajszintet. Törölje tisztára az olajmérő pálcát; helyezze vissza és szorítsa meg a tanksapkát, majd távolítsa újra el. Az olajszintnek a min / max jelöléseken belül kell lennie. Szükség esetén, adjon hozzá több olajat. Ne töltse túl (15. ábra).

15. ábra

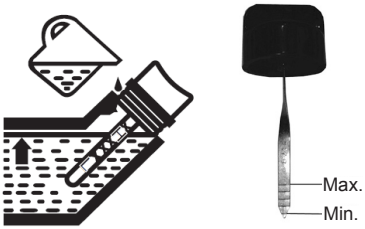

4. Törölje le egy puha ronggyal a kiömlött olajat és helyezze vissza az olaj tanksapkát.

3. ÜZEMELTETÉS

3.1 Indítsa el az egységet

Csak akkor indítsa el a gépet, amikor az teljesen össze van szerelve. Mielőtt bekapcsolná a gépet, mindig ellenőrizze az olajat.

Figyelmeztetés! Ez a gép üzemeltetés közben elektromágneses mezőt hoz létre. Ez a mező bizonyos körülmények között negatív hatással lehet az aktív vagy passzív orvosi implantátumokra. A súlyos vagy halálos sérülések veszélyének csökkentése érdekében javasoljuk, hogy az orvosi implantátummal rendelkező személyek a gép használata előtt konzultáljanak orvosukkal vagy az orvosi implantátum gyártójával.

3.2 Ellenőrizze üzemeltetés előtt!

Sérülésveszély!
Csak hibátlan állapotban üzemeltesse a készüléket. Ha egy alkatrész meghibásodott, cserélje azt ki mielőtt a készüléket újra használja.

Ellenőrizze a készülék biztonságos állapotát:

- Ellenőrizze a gépet szivárgás felderítése érdekében.
- Ellenőrizze a gépet látható hibák felderítése érdekében.
- Ellenőrizze, hogy minden alkatrész biztonságosan
- van rögzítve.
- Ellenőrizze, hogy a biztonsági berendezések megfelelő állapotban vannak.
- Tolja a gázkart többször előre és hátra annak biztosítására, hogy simán és helyesen működik.

Sérülésveszély!
A munka megkezdése előtt mindig alaposan vizsgálja át a munkaterületet és távolítson el minden olyan tárgyat, melyet a gép felkaphat és kidobhat.

FIGYELMEZTETÉS: A motor beindításakor a vágópenge elkezd forogni.

3.3 Fűnyírás

1. Készítse elő a terméket az igény szerinti alkalmazásra.

Funkció	Fűgyűjtő	Mulcsozási betét	Oldalkidobó tartozék
Fű gyűjtés	Csatolva	Eltávolítva	Eltávolítva
Mulcsozás	Eltávolítva	Beillesztve	Eltávolítva
Oldalsó kidobónyílás	Eltávolítva	Beillesztve	Csatolva

2. Bizonyosodjon meg arról, hogy a gyep kő-, drót- vagy egyéb tárgyaktól mentes, amelyek károsíthatják a terméket vagy annak motorját.
3. Ne nyírjon nedves füvet, mert az hajlamos a gép alvázára tapadni, ami megakadályozza a levágott fű megfelelő kidobását, valamint csúszás és esés veszélyes.
4. Egy egészséges gyepért, soha ne nyírja le több mint egyharmadát a fű teljes hosszának. Az őszi időszakban a gyepet addig ajánlatos nyírni, amíg van növekedés.
5. Lassan tolja a terméket előre. Segítségül érdemes az önjáró funkciót használni.
6. Végezze a fűnyírást enyhén egymást átfedő sorokban. A gyep nyírásnak a leghatékonyabb minta az egyik oldallal párhuzamos egyenes vonalakban haladás. Eképpen a sorok egyenletesek és a gyep egészében le van nyírva (16. ábra).

16. ábra

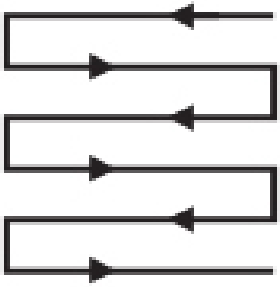

3.4 Indítás

- Nyomja meg erőteljesen 3 - szor az indítógombot (X) (ha van) (17. ábra).
- Meleg motor újraindításához az indítógomb megnyomása általában nem szükséges.

17. ábra

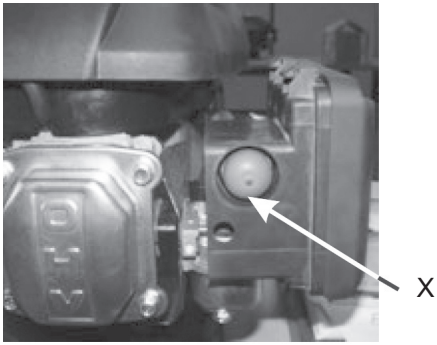

A berántó zsinór indítókara a gép hátsó oldalán található.

1. Húzza a fékkart a fogantyú felé és tartsa ebben a helyzetben a motor beindításakor. Tartsa ezt szorosan üzemeltetés közben (18. ábra).
2. 2. A motor és a fűnyírókés leállításához, ugyanúgy a fűnyíró működésének befejezéséhez is, engedje el a biztonsági fékkart.

18. ábra

3. A motor beindításához, húzza a fékkart a fogantyú felé és húzza meg a berántó zsinór indítókart.

19. ábra

4. Üzemeltetés közben csúsztassa be a kötelet a jobb oldali felső fogantyún található kötélvezetőbe 20. fejezet).

20. ábra

3.5 Gázkar (BRM 1448 SSM TL)

A gázkar a felső oldal, felső fogantyúján található. A motorfordulatszám ellenőrzésére alkalmazandó.

1. A sebesség növelésére, mozgassa a gázkart lefelé (21. ábra).
2. A sebesség csökkentésére, mozgassa a gázkart felfelé (22. ábra).

21. ábra (maximális sebesség)

22. ábra (minimális sebesség)

3.6 Önjáró

Üzemeltetés közben használja az önjáró funkció által nyújtott segítséget; a motor automatikusan vezérli a hátsó kerekeket; nem szükséges a gépet kézzel tolni.

1. A kerekek elindításához, húzza a kapcsolókart a fogantyú felé (24. ábra).
2. A kerekek megállításához engedje el a kapcsolókart.

24. ábra

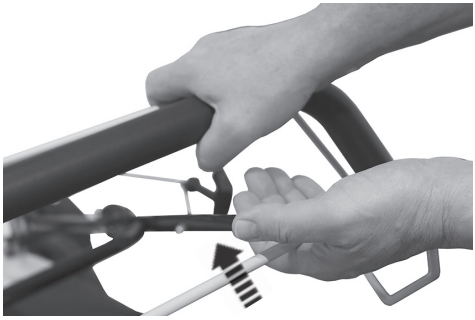

3.7 Fűnyíró leállítása

Ahhoz, hogy minimálisra csökkentsék az esetleges balesetek kockázatát, a fűnyíró motorjacsatlakoztatva van egy biztonsági kengyelhez. Amikor a biztonsági kengyelt elengedik, az azonnal visszatér alaphelyzetbe és a motor automatikusan kikapcsol.

Amikor a motor ki lett kapcsolva, a pengék még néhány másodpercig tovább forognak, ezért ne érintse meg a fűnyíró alsó felét, amíg a penge teljesen le nem állt!

4. KARBANTARTÁS

A biztonságos, gazdaságos és zavarmentes működéshez elengedhetetlen a jó karbantartás. Ez a levegőszennyezés csökkentésében is segít.
A karbantartási és beállítási ütemezés célja, hogy a gép a legjobb működőképes állapotban legyen. Kapcsolja ki a motort mielőtt bármilyen karbantartási munkálatba kezdene. Ha
a motort működtetni kell, bizonyosodjon meg arról, hogy a hely jól szellőztetett. A kipufogógáz mérgező szénmonoxid gázt tartalmaz.
Kérjük, válassza mindig az ajánlott / eredeti tartozékokat. A tartozékok, amelyek nem egyenértékű minőségűek károsíthatják a gépet.
Kérjük, ne használjon nem jóváhagyott alkatrészeket és soha ne távolítsa el a biztonsági berendezéseket.

Rész	**Tennivaló**	**Minden használat elött / után**	**10 üzemóra után**	**25 üzemóra után**	**50 üzemóra után / fél évente**	**100 Üzemóra után / évente**
Gyújtógyertya	ellenőrizze			X		
Gyújtógyertya	tisztítsa			X		
Gyújtógyertya	cserélje	szükség esetén				
Légszűrő	ellenőrizze	X				
Légszűrő	tisztítsa		X			
Légszűrő	cserélje	szükség esetén				
Üzemanyagszűrő	ellenőrizze	X				
Üzemanyagszűrő	tisztítsa		X			
Üzemanyagszűrő	cserélje	szükség esetén				

4.1 Pengecsere

FIGYELMEZTETÉS! Használjon védőkesztyűt a vágóműven és annak közelében végezendő művelet közben. Használjon megfelelő eszközöket hulladék eltávolítására, pd. egy fa botot! Soha ne használja a csupasz kezét!

Cserére mindig eredeti alkatrészeket használjon. A penge cserét képzett szakemberrel kell elvégeztetni! A pengék felújítása vagy élezése nem ajánlott, hacsak nem javítási szolgáltatás vagy képzett szakember végzi!

MEGJEGYZÉS: Nyomatékosan ajánljuk a termék teljes felemelését a vágószerkezet ellenőrzésekor és javításakor. Ne döntse meg a terméket annak érdekében, hogy megelőzze az üzemanyag és az olaj szivárgást.

1. Tartsa az alvázatot és a pengét tisztán és szennyeződésektől mentesen. Távolítsa el a levágott füvet a kidobónyílásból.
2. Üzemeltetés előtt rendszeresen ellenőrizze, hogy valamennyi csavar és csavaranya jól meg legyen húzva. Hosszabb használat után, különösen homokos talajviszonyokban, a penge elkopik és veszít az eredeti formájából. A nyírás hatékonysága csökken és a pengét ki kell cserélni.
3. Tartsa élesen a pengét, eképpen jó nyírás teljesítményt biztosít. Cserélje ki az elhasználódott vagy sérült pengét egy újjal, az eredetivel azonos típusúval, vagy azt képzett szakemberrel éleztesse ki.
4. Óramutató járásával ellentétes irányba, egy megfelelő csavarkulccsal lazítsa meg a hatlapfejű csavart és távolítsa el a rögzítő karimával és a pengével együtt (25. ábra).

25. ábra

5. Cserélje ki a pengét egy újjal, azonos típusúval. Helyezze vissza a rögzítő karimát és a hatlapfejű csavart. A terméke biztonságos működése érdekében, húzza meg a hatlapfejű csavart óramutató járásával megegyező irányban min. 50 Nm, max. 70 Nm.
6. 100 üzemóra után cserélje a pengét. Amennyiben a penge repedt vagy sérült, azonnal cserélje ki egy újjal.
7. Hogy meghosszabbítsa a penge és a termék élettartamát, minden használat után kenje be a pengét. Kenje be a pengét a széle mentén könnyű gépolajjal.

4.3 Motorolaj

- **Ellenőrizze**

1. Csavarja le és távolítsa el az olaj tanksapkát.
2. Törölje tisztára az olajmérő pálcát; helyezze vissza és szorítsa meg a tanksapkát, majd távolítsa újra el. Az olajszintnek a jelölésen belül, az olajnak pedig áttetsző arany színűnek kell lennie.
3. Ha az olajszint túl alacsony, pótolja.
4. Ha az olajszint túl magas, eressze le az olajat.
5. Ha a motorolaj ragacsos vagy barna, cserélje.

- **Olajcsere**

1. Helyezzen egy megfelelő edényt az olajleeresztő csavar alá, amelybe az olajat leengedheti. Bizonyosodjon meg arról, hogy az edény elég nagy.
2. Egy hatlapfejű kulccsal lazítsa meg és távolítsa el az olajleeresztő csavart.

26. ábra

olajleeresztő csavar

3. Hagyja, hogy a a motorolaj az edénybe kifolyón.
4. Helyezze vissza az olajleeresztő csavart és törölje le a kifolyt olajat.
5. Töltse fel újra az olajtartályt a `MUNKAVÉGZÉS ELŐTTI MŰVELETEK - Motorolaj töltése` fejezetben leírtak szerint.

4.4 Üzemanyag kiürítése

1. Tartson egy gyűjtőedényt az üzemanyagtartály alá.
2. Csavarja le a tanksapkát és távolítsa azt el.
3. Fordítsa fel a gépet és töltse ki az üzemanyagot.
4. A fenti eljárást ismételje meg néhány perc múlva.
5. Hagyja, hogy az üzemanyag teljesen kifolyón.

4.5 Gyújtógyertya

Ellenőrizze rendszeresen a gyújtógyertyát. Szükség esetén tisztítsa meg vagy cserélje ki egy újjal.

1. Vegye le a gyújtógyertya csatlakozóját.
2. Gyújtógyertyakulccsal lazítsa meg és óvatosan távolítsa el a gyújtógyertyát.

3. Ellenőrizze a gyújtógyertyát ha nem sérült vagy kopott. Az elektródnak világosbarna színűnek kell lennie.
4. Egy puha drótkefével távolítsa el az elektródáról a szemetet; kerülje az elektróda erős tisztítását.
5. Egy puha ronggyal szárítsa meg a gyújtógyertyát, ha az az üzemanyag miatt nedves.
6. Ellenőrizze a gyertyahézagot. 0,7 ± 0,08 mm közötti értékűnek kellene lennie.(27. ábra)

27. ábra

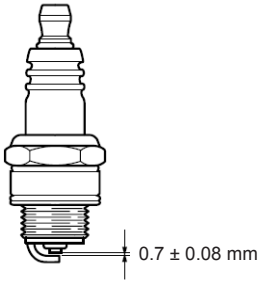

7. Helyettesítse egy új gyújtógyertyával, ha az elektróda vagy a szigetelés sérült.
8. Amikor visszahelyezi a gyújtógyertyát, először csavarja be kézzel, majd enyhén húzza meg a gyújtógyertyakulccsal.

4.6 A légszűrő tisztítása

Rendszeresen ellenőrizze az légszűrőt. Szükség esetén cserélje ki egy újjal.

Húzza ki a rögzítő nyelveket a légszűrő dobozából (29. ábra) és vegye le a légszűrő fedelét.

28. ábra

9. Vegye ki a szűrőt a helyéről és könnyedén verje szilárd felülethez, hogy eltávolítsa a port (29. ábra).

29. ábra

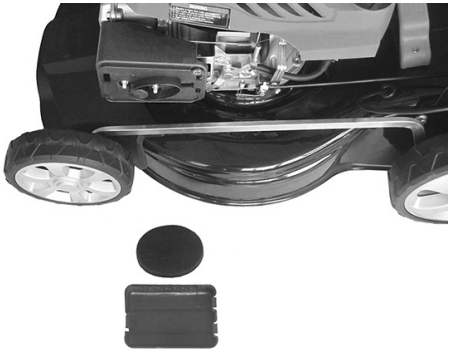

10. Vigyen fel egy kis mennyiségű légszűrő olajat a szűrőre, hogy növelje a szűrő teljesítmény képességét. Préselje ki a felesleges olajat és tegye a szűrőt a dobozba.
11. Helyezze vissza a légszűrőt és zárja le a légszűrő dobozt. Ellenőrizze, hogy a rögzítő nyelvek a helyén vannak és a légszűrő fedele biztonságosan rögzítve van.

5. HIBAELHÁRÍTÁS

Mielőtt bármilyen karbantartási és tisztítási munkába kezdene, mindig állítsa le a motort és várja meg amíg a penge leállt.

PROBLÉMA	LEHETSÉGES OKOK	ELHÁRÍTÁS
A motor nem indul be.	Nincs elég üzemanyag az üzem-anyagtartályban.	Töltsön üzemanyagot
	Nedves gyújtógyertya	Száraz gyújtógyertya
	Sérült gyújtógyertya	Cserélje ki a gyújtógyertyát
	Gyújtógyertya kilazult	Csatolja megfelelően
A motor leáll	Nincs elég üzemanyag az üzem-anyagtartályban	Töltsön üzemanyagot
	Vágószerkezet blokkolva	Távolítsa el a blokkolást
Nem kielégítő eredmény	Vágószerkezet életlen	A vágószerkezetet élezze meg vagy cserélje ki
	A fű túl magas.	Nyírjon füvet csak a termék maximális nyírásmagasság kapacitásáig
	A nyírásmagasság nem megfelelő	Állítsa be a nyírásmagasságot
Túlzott vibráció / zaj vagy kipufogógáz	A vágószerkezet életlen / sérült	Cserélje ki egy újra
	Csavarok, anyák lazák	Húzza meg a csavarokat / anyákat
	Benzin / olaj nem megfelelő	Öntse ki a fel nem használt benzint / olajat és töltse fel megfelelő benzinnel / olajjal

6. MŰSZAKI ELŐÍRÁSOK

Fűnyíró		**BRM 1446SN TL**	**BRM 1448 SSM TL**
Típus		Önjáró	Önjáró
Motor típusa		Négyütemű motor	Négyütemű motor
Motor teljesítménye	kW	2,2	2,2
Alapjárati fordulatszáma			
Alapjárati fordulatszáma	fordulat/ perc	2850	2850
Lökettérfogat	cm^3	140	140
Magasság beállítás		8 beállítás	8 beállítás
Nyírási magasság	mm	25-75	25-75
Fűgyűjtő zsák kapacitása	L	50	60
Hátsó fűgyűjtő zsák		igen	igen
Oldalsó kidobónyílás		nem	igen
Mulcsozás		nem	igen
Nyírási szélesség	cm	46	46
Burkolat		Acél	Acél
Üzemanyagtartály kapacitás	L	1,0	1,0
Súly	kg	34,0	37,8
Hangnyomásszint L_{PA} (EN ISO 5395-1:2013)	dB (A)	83,5 [K=2,5 dB(A)]	82,4 [K=2,5 dB(A)]
Mért hangteljesítményszint, L_{WA} (2000/14/EC)	dB (A)	96	96
Rezgés, a_{hw} (EN ISO 5395-1:2013)	m/s^2	4,7 [K=1,5 m/s^2]	3,2 [K=1,5 m/s^2]

Rezgés kibocsátás

- A megadott rezgésemisszióérték egy szabványosított ellenőrzési folyamat szerint lett mérve és fel lehet használni az elektromos szerszámok egymással való összehasonlításhoz.
- A megadott rezgésemisszióértéket a befolyásolás bevezető felbecsülésére is fel lehet használni.
- A megadott rezgésemisszióérték az elektromos szerszám használatának a fajtájától és módjától függően változhat és kivételes esetekben a megadott érték felett lehet.
- Megjegyzés: A rezgések a kéz - kar - rendszer számára károsak lehetnek: a rezgések hatástartamának az időtartamát, olyan rövidre tartani, amennyire csak lehet.

Csökkentse le minimumra a zajkibocsátást és a rezgést!

- Csak kifogástalan készülékeket használjon.
- Rendszeresen tisztítsa és tartsa karban a készüléket.
- Illessze a munkamódszerét a készülékhez.
- Ne terhelje túl a gépet.
- Szükség esetén ellenőriztesse a készüléket.
- Kapcsolja ki a készüléket, ha nem használja.
- Hordjon munkakesztyűt.

Hordjon zajcsökkentő fülvédőt. A zaj befolyása hallásvesztességhez vezethet.

A zajkibocsátási adatok, összhangban a német termékbiztonsági törvénnyel (ProdSG), és az EK gépekre vonatkozó irányelvvel: a hangnyomásszint a munkahelyen meghaladhatja a 80 dB (A). Ilyen esetekben az üzemeltető követeli zajvédő használatát (pl. hallásvédő viselése).

Figyelem: Zaj elleni védelem! Kérjük vegye figyelembe a helyi törvényeket amikor készülékét használja.

7. PÓTALKATRÉSZEK RENDELÉSE

A pótalkatrészek rendelésénél, kérjük tüntesse fel a következő adatokat:

- Gép típusa
- A gép cikk száma
- A gép azonosító száma

8. ÁRTALMATLANÍTÁS ÉS ÚJRAHASZNOSÍTÁS

Az egység becsomagolva forgalmazandó, eképpen elkerülendő a szállítás közbeni károsodása. Ez a csomagolás nyersanyag és ezáltal ismét felhasználható vagy pedig visszavezethető a nyersanyag körforgáshoz.
A készülék és annak tartozékai különböző anyagokból állnak, mint például fémből és műanyagokból. A hibás alkatrészek különleges hulladéknak számítanak és aszerint kell ártalmatlanítani őket. Érdeklődjön utána a szaküzletben vagy a községi közigazgatásnál.

9. TÁROLÁS

Ha a gépet gépjárművel szállítja, szivárgás elkerülése érdekében ürítse ki teljesen az üzemanyag és olajtartályt. Tárolja a gépet, kezelési útmutatót és a tartozékokat az eredeti csomagolásban. Ily módon valamennyi információ és alkatrészek mindig kéznél lesznek. Csomagolja be jól a készüléket vagy használja az eredeti csomagolást annak érdekében, hogy elkerülje az esetleges átszállítási károkat. Tárolja a gépet száraz és jól szellőző helyiségben és üres olajtartállyal. A gép mellett ne tároljon olajat.

10. JÓTÁLLÁS

Függetlenül a kiskereskedő adásvételi szerződéséből eredő kötelezettségektől, a vállalat a végfelhasználónak e gépre a következő garanciát nyújtja:

a vállalat a végfelhasználónak az elektromos készülékre a következő garanciát nyújtja:

A jótállás időtartama az átadás napjától 24 hónap, amely érvényesítéséhez a kereskedő részére mellékelni kell az eredeti vásárlást igazoló dokumentumot. Kereskedelmi vagy bérleti használat esetén, a garancia időtartama 12 hónapra csökken. Nem megfelelő kiegészítők használata okozta alkatrész kopás és hibák, nem eredeti alkatrészekkel történő javítás, erő alkalmazása, ütés és törés, valamint a motor kártékony túlterhelése nem tartoznak a jótállás hatálya alá. A motor gyártójának garanciája kiterjed azok Briggs & Stratton, Honda stb. gyártók motorjaira, amelyeket gépeinkhez használunk. A garancia nem terjed ki a készülék korszerűsítésére vagy fejlesztésére. Nem terjed ki a garanciális csere hibás alkatrészekre vagy nem komplett készülékekre. Garanciális javítást kizárólag felhatalmazott szerviz partnerek vagy a vállalat ügyfélszolgálata végezhet. Jogosulatlan személyzet beavatkozása esetén mindenféle garanciális igény érvényét veszti.

Díjmentes szállítás garanciával rendelkező gép esetében.

11. EK MEGFELELŐSÉGI NYILATKOZAT

Mi, **Ikra GmbH, Schlesierstraße 36, D-64839 Münster, Németország,** mint a termék felelős gyártója kijelentjük, hogy a **Benzinmotoros fűnyíró BRM 1446SN TL** / **BRM 1448 SSM TL**, amelyre e nyilatkozat vonatkozik, megfelel a következő európai irányelvek alapvető biztonsági és egészségvédelmi kö- vetelményeinek: **2006/42/EK** (gépekre vonatkozó irány- elv), **2014/30/EU** (elektromágneses összeférhetőségről szóló irányelv), **97/68/EK** (kipufogógáz kibocsátásra vonatkozó irányelv) módosított **2012/46/EU** és **2000/14/EU** (zajkibocsátási szintre vonatkozó irányelv), beleértve a módosításokat. Az irányelvekben említett alapvető biz- tonsági és egészségvédelmi követelmények a következő szabványoknak és/ vagy műszaki előírás(ok)nak megfe- lelően történik:

EN ISO 5395-1:2013
EN ISO 5395-2:2013
ZEK 01.4-08/11.11
EN ISO 14982:2009

BRM 1446SN TL

Mért hangteljesítményszint	94,57 dB (A) [K=0,73 dB(A)]
Garantált hangteljesítményszint	96,0 dB (A)

BRM 1448 SSM TL

Mért hangteljesítményszint	94,42 dB (A) [K=1,14 dB(A)]
Garantált hangteljesítményszint	96,0 dB (A)

Tanúsító testület:
SNCH Luxembourgh 0499

A megfelelőség a 2000/14/EK irányelv, VI. melléklet által előírt értékelési eljárás szerint

A gyártás éve a típustáblán található meg és a sorszámon keresztül is le lehet kérni.

Münster, 21.04.2016

G. Knorr

Gerhard Knorr, Technical Management Ikra GmbH

Műszaki dokumentáció karbantartása:
Gerhard Knorr, Kärcherstraße 57, DE-64839 Münster

JÓTÁLLÁSI JEGY

Vállalkozás neve és címe: .....
Termék megnevezése:.....
Termék típusa:.....
Termék gyártási száma (amennyiben van):.....
Gyártó neve és címe (amennyiben nem azonos a vállalkozással)(name and adress of producer):.....
.....
Vásárlás időpontja:.....

KIJAVÍTÁS ESETÉN TÖLTENDŐ KI

A jótállási igény bejelentésének időpontja: .....
Kijavításra átvétel időpontja:.....
Hiba oka:.....
Kijavítás módja:.....
A termék fogyasztó részére való visszaadásának időpontja:.....

KIJAVÍTÁS ESETÉN TÖLTENDŐ KI

A jótállási igény bejelentésének időpontja: .....
Kijavításra átvétel időpontja:.....
Hiba oka:.....
Kijavítás módja:.....
A termék fogyasztó részére való visszaadásának időpontja:.....

KICSERÉLÉS ESETÉN TÖLTENDŐ KI

Kicserélés történt, amelynek időpontja: .....

KICSERÉLÉS ESETÉN TÖLTENDŐ KI

Kicserélés történt, amelynek időpontja: .....

SZERVIZEK

M1000	Tooltechnic Kft.	1225 Budapest, Nagytétényi út 282.	06-1-330-4465
M1112	Eszkimo Szerviz Kft.	7630 Pécs, Mohácsi út 13.	06-72-525-490
M1205	Belka Kft.	6500 Baja, Jelky tér 1	06-79-322-333
M1219	FRIGO-MATIC	6000 Kecskemét, Széchenyi Sétány 5.	06-76-475-399
M1238	HARGITAI ELEKTRO SZERVIZ Bt.	6300 Kalocsa, Petőfi S. u. 55/2.	06-78-563-100
M1318	Juhász Elektronikai Kft.	5600 Békéscsaba, Kölcsey út 17.	06-66-324-419
M1416	Gazdik Jav-Ker Kft.	3529 Miskolc, Testvérvárosok útja 16	06-46-365-000
M1504	Szuper ELSZO	6722 Szeged, Tábor u. 3.	06-62-426-928
M1513	SPECIÁL MŰSZAKi Szaküzlet és Szerviz	6600 Szentes, Szűrszabó N.I. u. 3.	06-63-314-123
M1607	Komolai Zoltán	2400 Dunaújváros, Rákóczi tér 3. Fsz. 3.	06-25-412-727
M1619	Baracskai Sándor	7000 Sárdbogárd, Asztalos u. 2/b.	06-25-460-243
M1620	KIRÁLY Elektro	2841 Oroszlány, Fürst S. út 24. Pf.: 75	06-34-365-127
M1708	EM-Elektromechanika Kft.	9023 Győr, Török István u. 32/a.	06-96-424-166
M1805	Papp Imre	PolgárHősök u. 97.	06-52-392-626
M1812	Nagy-Szerviz Bt.	4029 Debrecen, Kígyó u. 19.	06-52-426-699
M2002	Praktikus Szerviz Kft.	2800 Tatabánya, Kodály Z. tér 6.	06-34-310-442
M2104	JAVKAR Kft.	3100 Salgótarján, Úttörők útja 31/a.	06-32-312-910
M2207	Melker Kft.	2200 Monor, Kossuth u. 76.	06-29-410-742
M2322	ROTECH Kft.	7400 Kaposvár, Bajcsy-Zs. u. 16-18.	06-82-412-030
M2425	Fehér Tamás László	4481 Nyíregyháza, Fejedelem út 21.	06-42-475-579
M2501	Szolker-Szerviz 1993 Kft.	5000 Szolnok, Mátyás Kir. u.4.	06-56-423-702
M2603	EKRON Kft.	7100 Szekszárd, Rákóczi út 31.	06-74-510-704
M2932	Borzai József	8360 Keszthely, Bercsényi u. 41.	06-83-312-291
M2936	Gyémánt Mihály	8900 Zalaegerszeg, Hock János út 3/b.	06-92-348-446

TÁJÉKOZTATÓ A JÓTÁLLÁSI JOGOKRÓL

A jótállás időtartama egy év. A jótállási határidő a fogyasztási cikk fogyasztó részére történő átadása, vagy ha az üzembe helyezést a vállalkozás vagy annak megbízottja végzi, az üzembe helyezés napjával kezdődik.

Nem tartozik jótállás alá a hiba, ha annak oka a termék fogyasztó részére való átadását követően lépett fel, így például, ha a hibát: - - szakszerűtlen üzembe helyezés (kivéve, ha az üzembe helyezést a vállalkozás, vagy annak megbízottja végezte el, illetve ha a szakszerűtlen üzembe helyezés a használati-kezelési útmutató hibájára vezethető vissza)
- rendeltetésellenes használat, a használati-kezelési útmutatóban foglaltak figyelmen kívül hagyása,
- helytelen tárolás, helytelen kezelés, rongálás,
- elemi kár, természeti csapás okozta.

Jótállás keretébe tartozó hiba esetén a fogyasztó:
- elsősorban – választása szerint – kijavítást vagy kicserélést követelhet, kivéve, ha a választott jótállási igény teljesítése lehetetlen, vagy ha az a vállalkozásnak a másik jótállási igény teljesítésével összehasonlítva aránytalan többletköltséget eredményezne, figyelembe véve a szolgáltatás hibátlan állapotban képviselt értékét, a szerződésszegés súlyát és a jótállási igény teljesítésével a fogyasztónak okozott érdeksérelmet.
- ha a vállalkozás a kijavítást vagy a kicserélést nem vállalta, e kötelezettségének megfelelő határidőn belül, a fogyasztó érdekeit kímélve nem tud eleget tenni, vagy ha a fogyasztónak a kijavításhoz vagy a kicseréléshez fűződő érdeke megszűnt, a fogyasztó – választása szerint – a vételár arányos leszállítását igényelheti, a hibát a vállalkozás költségére maga kijavíthatja vagy mással kijavíttathatja, vagy elállhat a szerződéstől. Jelentéktelen hiba miatt elállásnak nincs helye.

A fogyasztó a választott jogáról másikra térhet át. Az áttéréssel okozott költséget köteles a vállalkozásnak megfizetni, kivéve, ha az áttérésre a vállalkozás adott okot, vagy az áttérés egyébként indokolt volt.

Ha a fogyasztó a termék meghibásodása miatt a vásárlástól (üzembe helyezéstől) számított három munkanapon belül érvényesít csereigényt, a vállalkozás nem hivatkozhat aránytalan többletköltségre, hanem köteles a terméket kicserélni, feltéve, hogy a meghibásodás a rendeltetésszerű használatot akadályozza.

A kijavítást vagy kicserélést megfelelő határidőn belül, a fogyasztó érdekeit kímélve kell elvégezni. A vállalkozásnak törekednie kell arra, hogy a kijavítást vagy kicserélést legfeljebb tizenöt napon belül elvégezze. A kijavítás során a termékbe csak új alkatrész kerülhet beépítésre.

Nem számít bele a jótállási időbe a kijavítási időnek az a része, amely alatt a fogyasztó a terméket nem tudja rendeltetésszerűen használni. A jótállási idő a terméknek vagy a termék részének kicserélése (kijavítása) esetén a kicserélt (kijavított) termékre (termékrészre), valamint a kijavítás következményeként jelentkező hiba tekintetében újból kezdődik.

A jótállási kötelezettség teljesítésével kapcsolatos költségek a vállalkozást terhelik.
A rögzített bekötésű, illetve a 10 kg-nál súlyosabb, vagy tömegközlekedési eszközön kézi csomagként nem szállítható terméket – a járművek kivételével – az üzemeltetés helyén kell megjavítani. Ha a javítás az üzemeltetés helyén nem végezhető el, a le- és felszerelésről, valamint az el- és visszaszállításról a forgalmazó gondoskodik.

A jótállás nem érinti a fogyasztó jogszabályból eredő – így különösen kellék- és termékszavatossági, illetve kártérítési – jogainak érvényesítését.

Fogyasztói jogvita esetén a fogyasztó a megyei (fővárosi) kereskedelmi és iparkamarák mellett működő békéltető testület eljárását is kezdeményezheti.

A jótállási igény a jótállási jeggyel érvényesíthető. A jótállási jegy fogyasztó részére történő átadása elmaradása esetén a szerződés megkötését bizonyítottnak kell tekinteni, ha az ellenérték megfizetését igazoló bizonylatot - az általános forgalmi adóról szóló törvény alapján kibocsátott számlát vagy nyugtát - a fogyasztó bemutatja. Ebben az esetben a jótállásból eredő jogok az ellenérték megfizetését igazoló bizonylattal érvényesíthetőek.

A fogyasztó jótállási igényét a vállalkozásnál érvényesítheti.
Fogyasztó az alábbi javítószolgálat(ok)nál (szerviznél) közvetlenül is érvényesítheti kijavítási igényét:
(szerviz megadása nem kötelező)
Név: (nem of service) .....
Cím: adress of service.....
Telefonszám(phone number of
service):.....
E-mail cím(e-mail adress of
service:.....

A vállalkozás a minőségi kifogás bejelentésekor a fogyasztó és vállalkozás közötti szerződés keretében eladott dolgokra vonatkozó szavatossági és jótállási igények intézésének eljárási szabályairól szóló 19/2014. (IV. 29.) NGM rendelet 4. §-a szerint köteles – az ott meghatározott tartalommal – jegyzőkönyvet felvenni és annak másolatát haladéktalanul és igazolható módon a fogyasztó rendelkezésére bocsátani.
A vállalkozás, illetve a javítószolgálat (szerviz) a termék javításra való átvételekor az NGM rendelet 6. §-a szerinti elismervény átadására köteles.

SPIS TREŚCI **Strona**

NAZWY CZĘŚCI 2-3
PRZEPISY BEZPIECZEŃSTWA 4
- Instruktaż 4
- Przygotowanie 4
- Obsługa 4
- Konserwacja i przechowywanie 5

OPIS SYMBOLI 6
PRZEZNACZENIE 8
PRZYGOTOWANIE 8
- Montaż kosiarki 8
- Przystawka do mulczowania 9
- Osłona wyrzutu bocznego 10
- Regulacja rękojeści 10
- Regulacja wysokości cięcia 11
- Uzupełnianie paliwa 11
- Uzupełnianie oleju silnikowego 11

OBSŁUGA 11
- Uruchomienie mechanizmu 11
- Sprawdzenie przed uruchomieniem! 11
- Koszenie 12
- Uruchomienie 12
- Dźwignia przepustnicy 13
- Napęd własny 13
- Zatrzymanie kosiarki 14

KONSERWACJA 14
- Wymiana ostrzy 15
- Olej silnikowy 15
- Usuwanie paliwa 15
- Świeca zapłonowa 15
- Czyszczenie filtra powietrznego 16

USUWANIE USTEREK 17
SPECYFIKACJE TECHNICZNE 18
ZAMAWIANIE CZĘŚCI ZAMIENNYCH 19
UTYLIZACJA I RECYKLING 19
PRZECHOWYWANIE 19
GWARANCJA 19
DEKLARACJA ZGODNOŚCI WE 19
Serwis

⚠ **UWAGA: Przed użyciem kosiarki należy dokładnie przeczytać instrukcję obsługi, która została celowo sporządzona, aby udzielić Państwu wszelkich niezbędnych informacji dla prawidłowego użytkowania zgodnie z podstawowymi wymogami bezpieczeństwa.**

⚠ **WAŻNE! Przed pierwszym użyciem silnika należy dokładnie przeczytać wymogi bezpieczeństwa zawarte w instrukcji obsługi silnika.**

OPIS CZĘŚCI (BRM 1446SN TL)

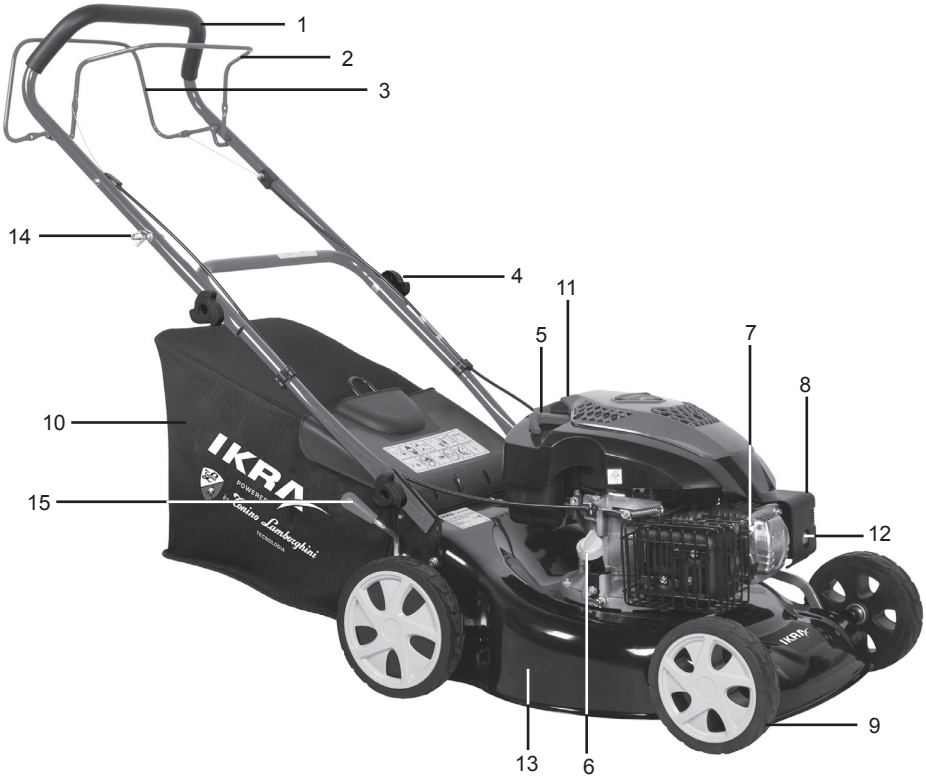

1	Rękojeść	9	Koło
2	Pręt hamulca	10	Worek na trawę
3	Pręt napędowy	11	Zbiornik paliwa
4	Pokrętło blokujące	12	Zapłonnik
5	Urządzenie rozruchowe	13	Korpus
6	Wlew oleju i wskaźnik poziomu	14	Prowadnica linki
7	Świeca zapłonowa	15	Regulacja wysokości
8	Filtr powietrzny		

OPIS CZĘŚCI (BRM 1448 SSM TL)

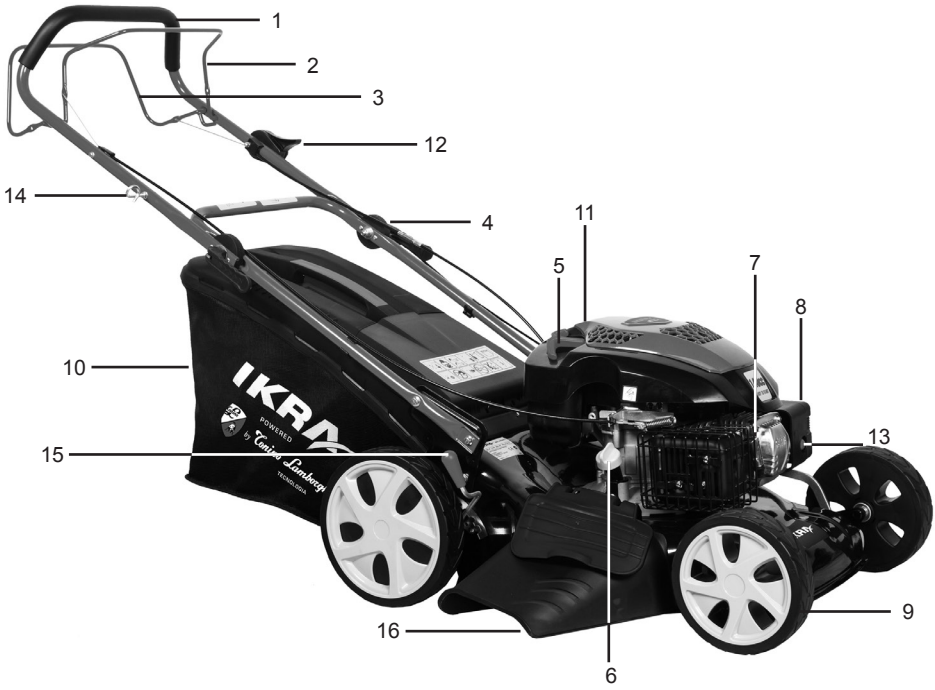

1	Rękojeść	9	Koło
2	Pręt hamulca	10	Worek na trawę
3	Pręt napędowy	11	Zbiornik paliwa
4	Zacisk szybkozwalniający	12	Dźwignia przepustnicy
5	Urządzenie rozruchowe	13	Zapłonnik
6	Wlew oleju i wskaźnik poziomu	14	Prowadnica linki
7	Świeca zapłonowa	15	Regulacja wysokości
8	Filtr powietrzny	16	Wyrzut boczny

PRZEPISY BEZPIECZEŃSTWA

1.1. Instruktaż

a) Uważnie przeczytać instrukcje. Zapoznać się z obsługą układów sterowania/ przełącznikami i właściwym użytkowaniem sprzętu.
b) Nie dopuszczać do używania kosiarki przez dzieci lub osób, które nie zapoznały się z niniejszymi instrukcjami. Wiek użytkownika mogą ograniczać lokalne przepisy.
c) Nie kosić trawy w pobliżu przebywania osób, szczególnie dzieci lub zwierząt.
d) Należy pamiętać, że użytkownik jest odpowiedzialny za wypadki i zagrożenia dla trzecich osób lub ich mienia.

1.2 Przygotowanie

a) Podczas koszenia należy zawsze wkładać odpowiednie buty i długie spodnie. Nie użytkować kosiarki na boso lub w otwartych sandałach.
b) Dokładnie sprawdzić teren, w którym zamierza się używać kosiarkę oraz usunąć wszelkie przedmioty, które kosiarka może wyrzucić.
c) OSTRZEŻENIE: Benzyna jest łatwopalna:
- paliwo przechowywać w pojemnikach przeznaczonych do tego celu;
- tankować tylko na wolnym powietrzu i nie palić podczas tankowania;
- paliwo dodawać przed uruchomieniem silnika, nigdy nie usuwać pokrywy zbiornika paliwa i nie tankować podczas działania silnika lub gdy silnik jest nagrzany;
- nie próbować uruchomić silnika w przypadku rozlania benzyny, ale przesunąć kosiarkę z dala od miejsca rozlania i unikać tworzenia jakiegokolwiek źródła zapłonu, dopóki opary benzyny są rozproszone;
- wymienić cały zbiornik paliwa i pokrywy zbiornika w bezpieczny sposób.

d) Wymienić uszkodzone tłumiki.
e) Przed użyciem należy zawsze wizualnie sprawdzić na zużycie i uszkodzenie ostrza, śruby oraz prawidłowość montażu kosiarki. Wymienić zużyte lub uszkodzone ostrza i śruby w zestawie dla utrzymania równowagi.

1.3. Obsługa

a) Nie należy uruchamiać silnika w zamkniętym pomieszczeniu, gdzie mogą zbierać się niebezpieczne opary tlenku węgla.
b) Kosić wyłącznie przy świetle dziennym lub przy dobrym oświetleniu sztucznym.
c) Unikać koszenia mokrej trawy, gdzie to jest możliwe.
d) Pamiętać, aby wkładać odpowiednie buty podczas pracy na zboczach.
e) Nie biegać, ale chodzić.
f) W przypadku kołowych maszyn obrotowych kosić na ukos zbocza, a nie w górę lub w dół.
g) Zachować szczególną ostrożność podczas zmiany kierunku na zboczach.
h) Nie kosić nadmiernie stromych zboczy.
i) Zachować szczególną ostrożność podczas cofania lub ciągnięcia kosiarki w swoim kierunku.
j) Zatrzymać ostrze(a), jeśli zachodzi konieczność nachylenia kosiarki podczas transportowania przy przekraczaniu powierzchni innych niż trawa oraz przy transportowaniu kosiarki do i z miejsca koszenia.
k) Nie używać kosiarki z uszkodzonymi osłonami lub bez urządzeń zabezpieczających, na przykład, bez deflektorów i/lub kosza na trawę.
l) Nie zmieniać ustawień w ciągu silnika lub prędkości silnika.
m) Demontować wszystkie ostrza i sprzęgła napędu przed uruchomieniem silnika
n) Uruchomić silnik dokładnie według instrukcji i trzymać stopy z dala od ostrzy.
o) Nie nachylać kosiarki podczas uruchamiania silnika, chyba że kosiarkę należy koniecznie nachylić w celu jej uruchomienia. W takim przypadku nie należy jej nachylać, jeśli nie jest to konieczne oraz podnosić jedynie część znajdującą się jak najdalej od użytkownika.
p) Nie uruchamiać silnika stojąc przed wyrzutem rynny zsypowej.
q) Nie trzymać rąk i stop w pobliżu lub pod obracającymi się częściami. Nigdy nie za-

mykać otworu wylotowego.

r) Nie podnosić i nie nosić kosiarki, gdy silnik jest uruchomiony.

s) Zatrzymać silnik i odłączyć przewód świecy zapłonowej, upewnić się, że wszystkie ruchome części całkowicie zatrzymały się, oraz, gdy wyposażenie zawiera klucz, usunąć klucz:
   - Przed przystąpieniem do usuwania przeszkód lub odblokowania otworu zsypowego;
   - Przed sprawdzeniem, czyszczeniem lub użytkowaniem kosiarki;
   - Po uderzeniu w obcy przedmiot. Sprawdzić kosiarkę na uszkodzenia i dokonać wszelkich niezbędnych napraw przed uruchomieniem i użytkowaniem kosiarki;
   - Gdy kosiarka zaczyna wibrować nienormalnie (niezwłocznie sprawdzić).

t) Zatrzymać silnik i odłączyć przewód świecy zapłonowej, upewnić się, że wszystkie ruchome części całkowicie zatrzymały się, oraz, gdy wyposażenie zawiera klucz, usunąć klucz:
   - Za każdym razem, gdy pozostawiasz kosiarkę;
   - Przed tankowaniem.

u) Zmniejszyć ustawienie przepustnicy podczas wyłączania silnika i, jeśli silnik jest wyposażony w zawór odcinający, wyłączyć podawanie paliwa po zakończeniu koszenia.

1.4 Konserwacja i przechowywanie

a) Upewnić się, że wszystkie śruby, nakrętki i wkręty są szczelnie dokręcone i kosiarka jest w bezpiecznym stanie roboczym.

b) Nie przechowywać kosiarki z benzyną w zbiorniku w pomieszczeniu, gdzie opary mogą dotrzeć do otwartego płomienia lub iskry.

c) Pozostawić silnik ostygnąć przed odstawieniem do przechowywania w jakimkolwiek pomieszczeniu.

d) Aby zmniejszyć ryzyko pożaru, należy utrzymywać komory silnika, tłumika i baterii oraz miejsce przechowywania paliwa w czystości, wolne od trawy, liści i nadmiernego smaru.

e) Często sprawdzać zużycie kosza na trawę.

f) Wymieniać zużyte lub uszkodzone części i zapewnić ich bezpieczeństwo.

g) W razie konieczności osuszenia zbiornika paliwa, należy to robić na zewnątrz.

1. OPIS SYMBOLI

Użycie symboli w niniejszej instrukcji ma na celu zwrócenie uwagi na możliwe zagrożenia. Symbole bezpieczeństwa i wyjaśnienia im towarzyszące muszą być całkowicie zrozumiałe. Ostrzeżenia nie wykluczają występujących zagrożeń i nie mogą zastąpić właściwych działań dla zapobiegania wypadkom.

	OSTRZEŻENIE
	Przeczytać instrukcję obsługi przed uruchomieniem urządzenia. Przed użyciem urządzenia zapoznać się z odpowiednimi paragrafami w niniejszej instrukcji.
	Nie kosić nadmiernie stromych zboczy.
	Uważać na ostre noże. Nie trzymać rąk i stop w pobliżu lub pod obracającymi się częściami.
	Przed wszelkimi działaniami obsługowymi usunąć świecę zapłonową.
	Nie używać kosiarki z uszkodzonymi osłonami lub bez urządzeń zabezpieczających, na przykład, bez deflektora i/lub kosza na trawę.
	Nie kosić w pobliżu osób, szczególnie dzieci i zwierząt.
	Zgasić silnik podczas napełniania zbiorników!
	Nie używać kosiarki bez oleju.

	Podczas używania urządzenia stosować środki ochrony słuchu i wzroku.
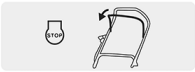	Zwolnić dźwignię zatrzymania silnika, aby urządzenie całkowicie zatrzymało się.
	Zamknąć dźwignię własnego napędu, aby urządzenie zaczęło poruszać się.
	Ręce i stopy trzymać z dala od urządzenia tnącego.
	Nie dopuszczać postronnych osób do strefy zagrożenia.
	Uwaga! Gorące powierzchnie
	Postępować zgodnie z odpowiednimi normami bezpieczeństwa.
	Zmniejszyć prędkość.
	Zwiększyć prędkość.
	Napełnianie olejem silnikowym.
	Gwarantowany poziom hałasu 96 dB(A)

PRZEZNACZENIE

Kosiarka jest przeznaczona do cięcia trawy. Każde inne zastosowanie jest niedozwolone.

Kosiarka nadaje się wyłącznie do prywatnego użytku w ogrodzie. Kosiarki do użytku prywatnego są to kosiarki używane do koszenia trawy i trawników we własnych ogrodach, ale nie do cięcia trawy w parkach publicznych, na placach zabaw, farmach czy w lasach.

2. PRZYGOTOWANIE

2.1 Montaż kosiarki

1. Zamontować dolny uchwyt na urządzeniu za pomocą śrub i nakrętek mocujących przeznaczonych do danego uchwytu, jak na zdjęciu poniżej. Na początku należy zwolnić śruby, zatem zamontować dolny uchwyt na wspornikach i upewnić się, że śruby są należycie dokręcone. Należy zwrócić uwagę, że śruby powinny być zamocowane jak na Rys. 1 oraz po obu stronach kluczami.

Rys. 1

2. Zamocuj górny uchwyt do dolnego uchwytu za pomocą pokrętła blokującego Rys. 2.2 **(BRM 1446SN TL)**.

Rys. 2.2

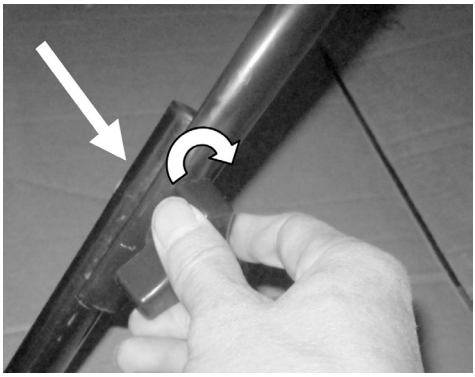

3. Zamocować górny uchwyt do dolnego jak na Rys. 2.3 Upewnić się, że zaciski szybkozwalniające są należycie dokręcone **(BRM 1448 SSM TL)**.

Rys. 2.3

4. Przymocować przewody do dolnej rękojeści za pomocą specjalnych zacisków (Rys.3).

Rys. 3

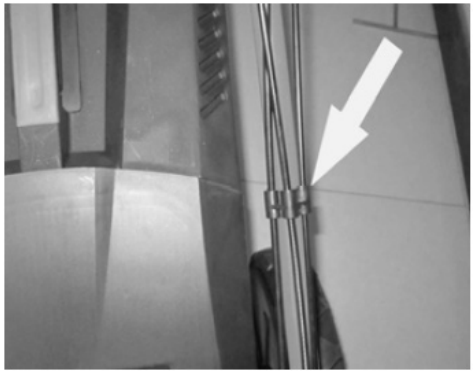

5. Otworzyć osłonę deflektora, trzymać ją w miejscu i wyregulować zaczepy kosza na trawę według podpory, aby zawiesić kosz na niej (Rys. 4 & Rys. 5).

Rys. 4 (BRM 1446SN TL)

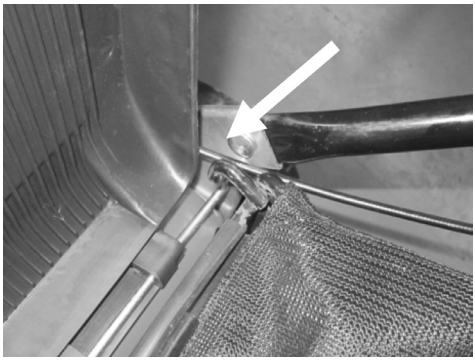

Rys. 5 (BRM 1446SN TL)

Rys. 4 (BRM 1448 SSM TL)

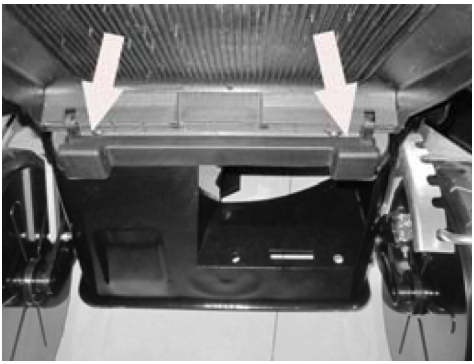

Rys. 5 (BRM 1448 SSM TL)

2.2 Przystawka do mulczowania (BRM 1448 SSM TL)

Przystawka do mulczowania zapobiega zbieraniu trawy przez rynnę zbiorową. Umożliwia to wyrzucenie skoszonej trawy z powrotem na trawnik podczas koszenia.

1. Otworzyć tylną osłonę deflektora, trzymać ją w miejscu i umieścić przystawkę mulczowania w tylnej rynnie zsypowej (Rys. 6). Upewnić się, że górna część uchwytu zatrzasnęła się i stoi w miejscu.
2. Nacisnąć górna część uchwytu, aby zwolnić i wyjąć przystawkę do mulczowania (Rys. 7).
3. Aby wyjąć przystawkę należy pociągnąć ją w lewo i wyjąć z obudowy kosiarki.

Rys. 6

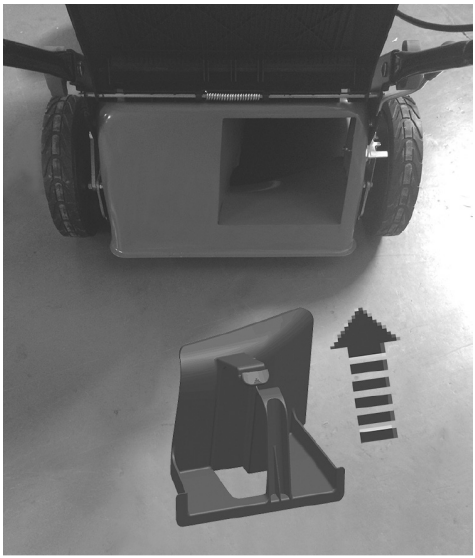

Rys. 7

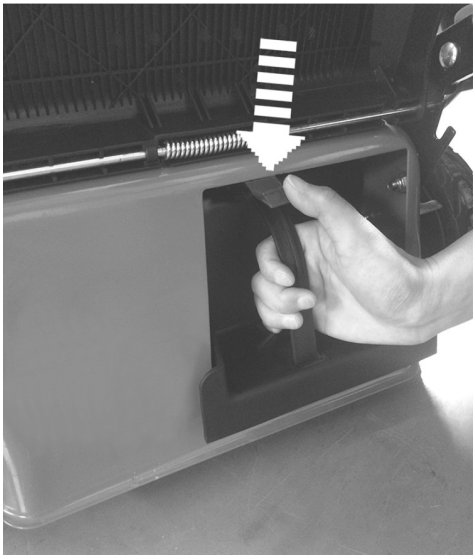

2.3 Osłona wyrzutu bocznego (BRM 1448 SSM TL)

Dla wyrzutu bocznego używać osłony wyrzutu bocznego.

1. Otworzyć boczną osłonę deflektora, trzymać ją w miejscu i wyregulować zaczepy na przystawce za pomocą prętów, aby przystawkę zawiesić na prętach (Rys. 8 & Rys. 9).

Rys. 8

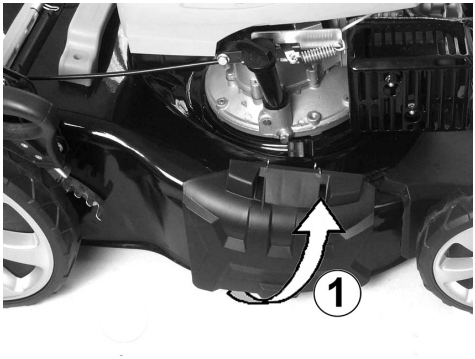

Rys. 9

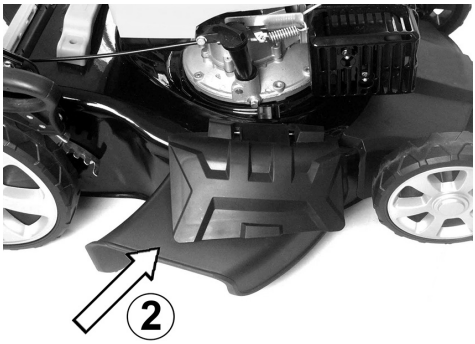

2. Podjąć boczną osłonę deflektora, pociągnąć przystawkę i zdjąć z prętów.

2.4 Regulacja rękojeści (BRM 1448 SSMTL)

1. Poluzować zacisk szybkozwalniający.
2. Podnieść lub opuścić rękojeść według potrzeby (Rys. 10, 11 & 12).
3. Upewnić się, że zaciski szybkozwalniające są należycie zaciśnięte.

Rys. 10 (pozycja najniższa)

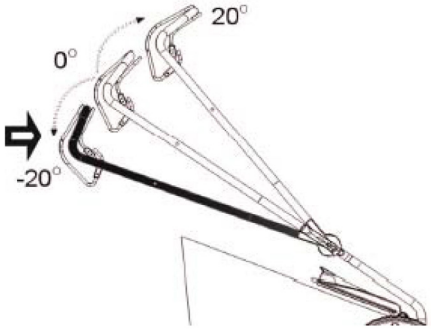

Rys. 11 (pozycja średnia)

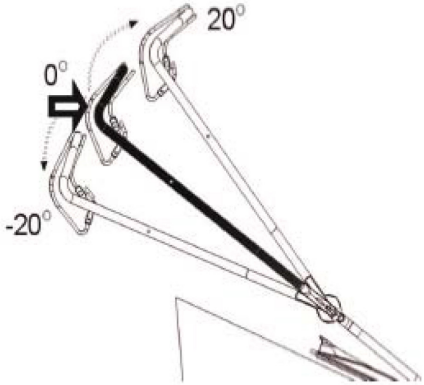

Rys. 12 (pozycja najwyższa)

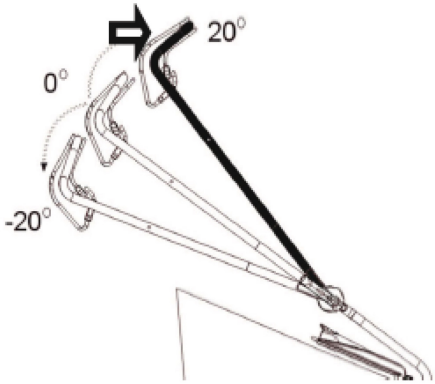

2.5 Regulacja wysokości cięcia

Ustawić wysokość koszenia według trawnika. Wysokość cięcia zależy od rodzaju trawnika i jego rzeczywistej wysokości. Podczas koszenia wysokiej trawy należy zacząć z największej wysokości cięcia, a zatem jeszcze raz przekosić z ustawioną mniejszą wysokością cięcia.

1. Dla zwiększenia wysokości cięcia przesunąć dźwignię do przodu urządzenia, a dla zmniejszenia wysokości cięcia – do tyłu.
2. Umieścić dźwignię w rowku ustalającym, aby ustawić potrzebną wysokość cięcia (Rys. 13).

Rys. 13

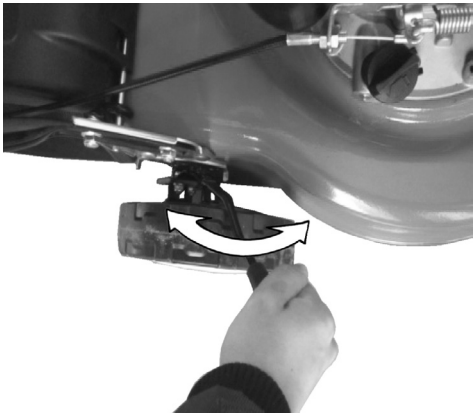

UWAGA: Nigdy nie ustawiać wysokości cięcia podczas działania silnika. Przed dokonaniem jakichkolwiek regulacji zawsze usunąć korek świecy zapłonowej.

2.6 Uzupełnianie paliwa

Niebezpieczeństwo obrażeń!
Paliwo jest wybuchowe!

- **Przed napełnianiem zbiornika paliwa wyłączyć i schłodzić silnik.**
- **Należy przestrzegać wszystkich instrukcji bezpieczeństwa dotyczących pracy z paliwem.**

Ryzyko uszkodzenia urządzenia!
Urządzenie jest dostarczane bez oleju silnikowego. Przed uruchomieniem kosiarki należy napełnić odpowiedni zbiornik olejem silnikowym.

OSTRZEŻENIE!

- **Odkręcić korek zbiornika i zdjąć go (Rys. 14).**
- **Starannie wlać paliwo. Benzyna bezołowiona, oktanowa > 90, 2 L max.**
  Unikać rozlewania !
- **Szczelnie zakręcić korek zbiornika.**

Rys. 14

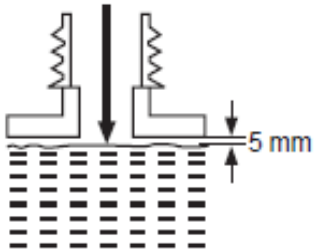

2.7 Uzupełnianie oleju silnikowego

OSTRZEŻENIE! Dany produkt jest dostarczany bez oleju. Jednak ze względów produkcyjnych możliwe jest, że w zbiorniku będzie pozostawiona niewielka ilość oleju silnikowego (zobacz „Specyfikacje techniczne”)!

1. Odkręcić i zdjąć korek zbiornika oleju.
2. Stopniowo dodawać wysokojakościowy olej (SAE 10W-30, ca. 0,6 l). Pozostawić, aby olej osiadł.
3. Podczas napełniania zbiornika często sprawdzać poziom oleju. Wytrzeć wskaźnik poziomu na czysto; włożyć korek wlewu i dokręcić oraz ponownie odkręcić. Poziom oleju nie musi przekraczać oznaczeń min. / max. W razie potrzeby uzupełnić, lecz nie przepełniać (Rys. 15).

Rys. 15

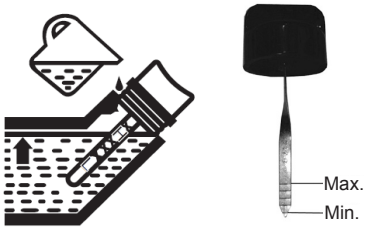

4. Wytrzeć rozlany olej miękką szmatką i ponownie zakręcić korek zbiornika.

3. OBSŁUGA

3.1 Uruchomienie mechanizmu

Nie uruchamiać kosiarki dopóki nie zostanie całkowicie zmontowana. Sprawdzać poziom oleju przed każdym uruchomieniem kosiarki.

Ostrzeżenie! Maszyna wytwarza podczas eksploatacji pole elektromagnetyczne. Pole to może ewentualnie wpływać negatywnie na aktywne lub pasywne implanty medyczne. W celu zmniejszenia poważnego lub śmiertelnego ryzyka dla zdrowia, zalecamy osobom z medycznymi implantami konsultację z lekarzem lub producentem implantu medycznego przed rozpoczęciem obsługi maszyny.

3.2 Sprawdzenie przed uruchomieniem!

Niebezpieczeństwo obrażeń!
Nie używać kosiarki w przypadku ujawnienia jakichkolwiek uszkodzeń lub usterek. W przypadku stwierdzenia uszkodzenia jakiejkolwiek części należy ją bezwzględnie wymienić przed używaniem kosiarki.

Sprawdzić bezpieczeństwo stanu urządzenia:

- Sprawdzić urządzenie pod kątem wycieków.
- Sprawdzić urządzenie pod kątem wad widocznych.
- Sprawdzić, czy wszystkie części urządzenia zostały prawidłowo zamontowane.
- Sprawdzić, czy wszystkie części zabezpieczające są w dobrym stanie.
- Przesunąć kilka razy dźwignię przepustnicy do przodu i do tyłu, aby upewnić się, że porusza się płynnie i prawidłowo.

Niebezpieczeństwo obrażeń!
Przed rozpoczęciem pracy należy zawsze sprawdzić teren i usunąć wszelkie przedmioty, które mogą być wyrzucone przed urządzenie.

OSTRZEŻENIE: Ostrze tnące obraca się, gdy silnik jest uruchamiany.

3.3 Koszenie

1. Przygotować urządzenie w zależności od wymaganego zastosowania.

Funkcja	Kosz na trawę	Przystawka do mulczowania	Osłona wyrzutu bocznego
Zbieranie trawy	Zamontowany	Zdjęty	Zdjęty
Mulczowanie	Zdjęty	Wstawiona	Zdjęty
Wyrzut boczny	Zdjęty	Wstawiona	Zamontowany

2. Upewnić się, że na trawniku nie ma kamieni, patyków, liny bądź innych przedmiotów, które by mogły uszkodzić urządzenie lub jego silnik.
3. Nie ciąć mokrej trawy, gdyż może przykleić się do podwozia kosiarki, uniemożliwiając prawidłowy wyrzut skoszonej trawy, oraz doprowadzić do poślizgu i upadku.
4. Nie ścinać więcej, niż 1/3 wysokości zdrowej trawy. Jesienią trawnik kosić dopóki rośnie.
5. Powoli przesuwać kosiarkę do przodu. Do pomocy można przy tym skorzystać z funkcji napędu własnego.
6. Kosić niewielkimi na siebie zachodzącymi rzędami. Najbardziej skutecznym wzorem koszenia trawników są linie proste wzdłuż jednego z boków. Pozwoli to zachować równe rzędy i zapewni skoszenie całego trawnika bez plam (Rys. 16).

Rys. 16

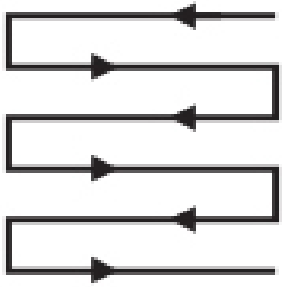

3.4 Uruchomienie

- 3 razy mocno wcisnąć zapłonnik (X) (jeśli jest) (Rys. 17).
- Na ogół spłonka nie jest konieczna dla ponownego uruchomienia nagrzanego silnika.

Rys. 17

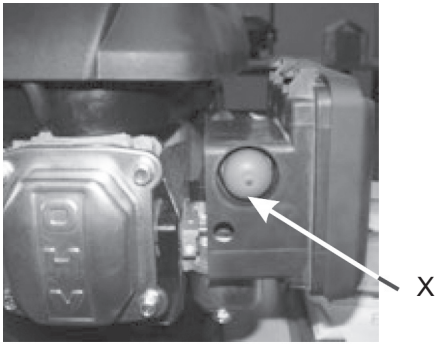

Uchwyt rozrusznika jest umieszczony w tylnej części silnika.

1. Pociągnąć pręt hamulca w kierunku rękojeści i trzymać w takiej pozycji podczas uruchamiania silnika. Trzymać wciśnięty podczas pracy kosiarką (Rys. 18).
2. Odpuścić uchwyt układu hamowania, aby zatrzymać silnik i ostrze oraz pracę kosiarki.

Rys. 18

3. Pociągnąć pręt hamulca w kierunku rękojeści i pociągnąć uchwyt rozrusznika, aby uruchomić silnik (Rys. 19).

Rys. 19

4. Zamontować rozrusznik na prowadnicę liny po prawej stronie górnej rękojeści podczas pracy kosiarki (Rys. 20).

Rys. 20

3.5 Dźwignia przepustnicy (BRM 1448 SSM TL)

Dźwignia przepustnicy znajduje się u góry górnej rękojeści. Używa się jej do sterowania prędkości obrotowej silnika.

1. Aby zwiększyć prędkość obrotową silnika, należy przesunąć dźwignię przepustnicy do dołu (Rys. 21).
2. Aby zmniejszyć prędkość obrotową silnika, należy przesunąć dźwignię przepustnicy do góry (Rys. 22).

Rys. 21 (maksymalna prędkość)

Rys. 22 (minimalna prędkość)

3.6 Napęd własny

Podczas pracy kosiarką można skorzystać z funkcji napędu własnego; tylne koła będą automatycznie napędzane przez silnik, a więc nie trzeba będzie ciągnąć urządzenia ręcznie.

1. Pociągnąć pręt napędowy w kierunku rękojeści do prowadzenia kół (Rys. 24).
2. Aby koła odłączyć, pręt napędowy należy zwolnić.

Rys. 24

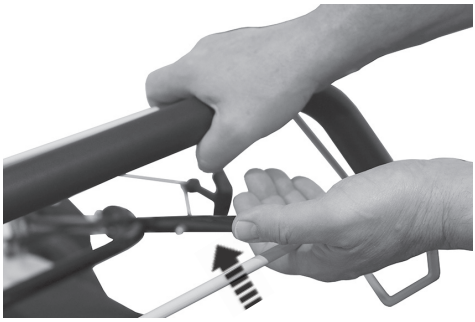

3.7 Zatrzymanie kosiarki

Aby zminimalizować ewentualne ryzyko wypadków, silnik kosiarki został połączony ze sterowaniem operatora. Gdy dźwignia sterowania operatora jest zwolniona, to natychmiast powraca ona do pozycji spoczynkowej, a silnik zostaje automatycznie wyłączony.

Gdy silnik zostaje wyłączony, ostrza nadal działają przez kilka sekund, więc nie należy dotykać spodu kosiarki dopóki ostrza nie zatrzymały się całkowicie!

4. KONSERWACJA

Należyta konserwacja i obsługa techniczna jest niezbędna dla bezpiecznego, oszczędnego i bezusterkowego działania kosiarki. Pomaga również zmniejszyć zanieczyszczenie powietrza.

Celem harmonogramu konserwacji i regulacji kosiarki jest jej utrzymanie w najlepszym stanie technicznym. Przed wykonaniem jakichkolwiek prac konserwacyjnych należy wyłączyć silnik. W razie konieczności pracy silnika należy upewnić się, że teren jest dobrze wentylowany. Spaliny zawierają trujący tlenek węgla.

Należy wybierać wyłącznie zalecane/ oryginalne akcesoria. Akcesoria o nierównoznacznym poziomie jakości mogą spowodować uszkodzenia kosiarki.

Nie używać niecertyfikowanych elementów i nie usuwać urządzeń zabezpieczających.

Część	**Czynność**	**Przed/ po każdy użyciu**	**10 godzin**	**25 godzin**	**50 godzin / pół roku**	**100 godzin / rok**
Świeca zapłonowa	sprawdzić			X		
Świeca zapłonowa	wyczyścić			X		
Świeca zapłonowa	wymienić	w razie potrzeby				
Filtr powietrzny	sprawdzić	X				
Filtr powietrzny	wyczyścić		X			
Filtr powietrzny	wymienić	w razie potrzeby				
Filtr paliwowy	sprawdzić	X				
Filtr paliwowy	wyczyścić		X			
Filtr paliwowy	wymienić	w razie potrzeby				

4.1 Wymiana ostrzy

OSTRZEŻENIE! Wkładać rękawice podczas pracy z ostrzami i w pobliżu ostrzy! Używać odpowiednich narzędzi dla usunięcia zanieczyszczeń, np. drewniany patyk! Nie pracować gołymi rękami!

Do wymiany zawsze należy używać oryginalnych części zamiennych. Wymiany ostrza może dokonać wyłącznie wykwalifikowany specjalista! Przerabianie lub zaostrzenie noży nie jest zalecane, chyba że wykona to serwis lub wykwalifikowany specjalista!

UWAGA: Zdecydowanie zaleca się podnosić kosiarkę podczas wykonywania przeglądów i prac konserwacyjnych przy urządzeniu tnącym. Nie pochylać urządzenia w celu uniknięcia wycieku paliwa i oleju.

1. Podwozie kosiarki i ostrza utrzymywać w czystości i usuwać wszelkie zanieczyszczenia. Usuwać skoszoną trawę z rynny zsypowej.
2. Okresowo sprawdzać szczelność wszystkich nakrętek i śrub. Po dłuższym okresie użytkowania, szczególnie w piaszczystych glebach, ostrze zużyje się i straci pierwotny kształt. Zmniejszy się wydajność cięcia, dlatego ostrze trzeba będzie wymienić.
3. Ostrza zawsze powinny być, aby zapewnić wysoką jakość cięcia. Wymienić zużyte lub uszkodzone ostrze na nowe tego samego typu oraz zaostrzone przez wykwalifikowanego specjalistę.
4. Poluzować sześciokątną śrubę odkręcając ją ruchem przeciwnym do kierunku wskazówek zegara za pomocą odpowiedniego klucza oraz usunąć ją razem z kołnierzem blokującym i nożem (Rys. 26).

Rys. 25

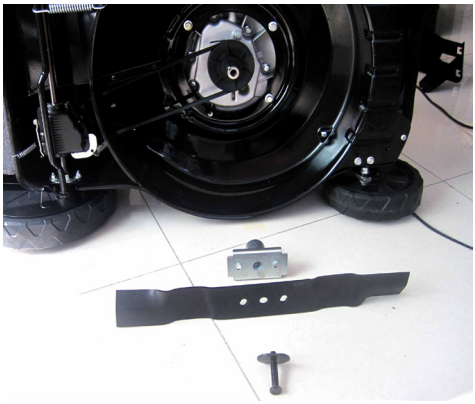

5. Wymienić ostrze na nowe tego samego typu.Zamontować kołnierz blokujący i szcześciokątną śrubę. Dokręcić śrubę w kierunku wskazówek zegara z mocą 50 Nm min., 70 Nm max., aby zapewnić bezpieczne działanie urządzenia.
6. Wymienić ostrze po 100 godzinach koszenia. W przypadku pęknięcia lub uszkodzenia ostrza należy niezwłocznie wymienić go na nowe.
7. Po każdym użyciu ostrze smarować w celu przedłużenia żywotności ostrza i kosiarki. Smarować lekkim olejem maszynowym wzdłuż noża.

4.3 Olej silnikowy

- **Sprawdzić**

1. Odkręcić i zdjąć korek wlewu zbiornika olejowego.
2. Wytrzeć wskaźnik poziomu na czysto; włożyć korek wlewu i dokręcić oraz ponownie odkręcić. Poziom oleju nie musi przekraczać oznaczeń, a olej powinien mieć czysty złoty kolor.
3. Uzupełnić, jeśli poziom oleju jest zbyt niski.
4. Spuścić, jeśli poziom oleju jest zbyt wysoki.
5. Wymienić olej silnikowy, jeśli jest lepki lub ma brązowy kolor.

- **Wymienić**

1. Umieścić odpowiednie naczynie pod spustem oleju, aby zebrać spuszczony olej. Upewnić się, że pojemnik jest dość wielki.
2. Poluzować śrubę spustu oleju sześciokątnym kluczem i zdjąć go (Rys. 26).

Rys. 26

Śruba spustu oleju

3. Zostawić naczynie pod spustem, aby olej silnikowy do niego ściekał.
4. Zamontować śrubę spustową oleju i wytrzeć rozlany olej.
5. Ponownie napełnić zbiornik oleju jak opisano w dziale **„PRZYGOTOWANIE – Uzupełnianie oleju silnikowego“**.

4.4 Usuwanie paliwa

1. Trzymać pojemnik pod zbiornikiem paliwa.
2. Odkręcić korek zbiornika i zdjąć go.
3. Podnieść urządzenie i wylać paliwo.
4. Po kilku minutach powtórzyć wyżej wymienione czynności
5. Wylać paliwo całkowicie.

4.5 Świeca zapłonowa

Należy regularnie sprawdzać świecę zapłonową. Oczyścić lub wymienić na nową w razie potrzeby.

1. Odłączyć złącze świecy zapłonowej.
2. Poluzować świecę zapłonową specjalnym kluczem i starannie ją zdjąć.
3. Sprawdzić świecę na uszkodzenia i zużycie. Kolor elektrody powinien być jasno brązowy.
4. Usunąć z elektrody zanieczyszczenia miękką szczotką; unikać nadmiernego czyszczenia elektrody.
5. Osuszyć świecę miękką ścierką, jeśli jest zanieczyszczona paliwem.
6. Sprawdzić szczelinę świecy zapłonowej, która powinna być w granicach 0.7 ± 0.08 mm (Rys. 27).

Rys. 27

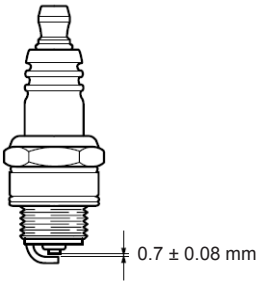

7. Wymienić na nową świecę, jeśli elektroda lub izolacja zostały uszkodzone.
8. Podczas wymiany świecy zapłonowej początkowo starannie wkręcić ją trzymając w ręce, zatem lekko dokręcić specjalnym kluczem do świecy zapłonowej.

4.6 Czyszczenie filtra powietrznego

Należy regularnie sprawdzać filtr powietrzny oraz wymieniać go na nowy w razie potrzeby.

1. Pociągnąć zatrzaski obudowy filtra (Rys. 28) i zdjąć osłonę filtra.

Rys. 28

2. Wyjąć filtr z obudowy i postukać nim o twardą powierzchnię, aby usunąć kurz (Rys. 29).

Rys. 29

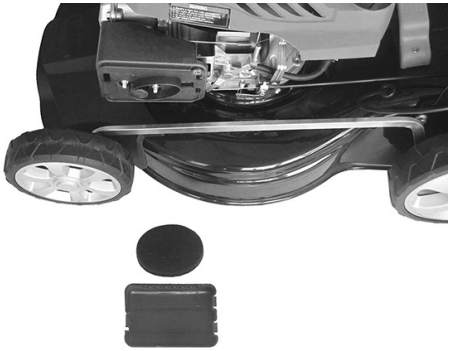

3. Zastosować niewielką ilość oleju filtra powietrznego na filtr w celu zwiększenia wydajności filtra. Wycisnąć nadmiar oleju i umieścić filtr w obudowie.
4. Ponownie założyć filtr i zamknąć obudowę. Upewnić się, że zatrzaski zatrzasnęły się i osłona filtra została bezpiecznie zamocowana.

5. USUWANIE USTEREK

Przed przystąpieniem do jakichkolwiek działań konserwacyjnych lub czyszczenia należy zawsze wyłączyć silnik i odczekać, aż noże kosiarki całkowicie zatrzymają się.

PROBLEM	PRAWDOPODOBNE PRZYCZYNY	ROZWIĄZANIE
Silnik nie uruchamia się	Brak paliwa w zbiorniku	Uzupełnić paliwo
	Świeca zapłonowa jest wilgotna	Osuszyć świecę zapłonową
	Świeca zapłonowa jest uszkodzona	Wymienić świecę zapłonową
	Złącze świecy zapłonowej jest luźne	Zamocować należycie
Silnik zatrzymuje się	Brak paliwa w zbiorniku	Uzupełnić paliwo
	Urządzenie tnące jest zalokowane	Udrożnić
Niezadowalający wynik pracy	Urządzenie tnące jest tępe	Zaostrzyć lub wymienić urządzenie tnące
	Wysokość trawy przekracza możliwości kosiarki	Kosić wyłącznie trawę w granicach możliwości kosiarki
	Wysokość cięcia jest nieprawidłowa	Wyregulować wysokość cięcia
Nadmierne drgania, hałas lub spaliny	Urządzenie jest tępe/ uszkodzone	Wymienić na nowe
	Śruby/ nakrętki są poluzowane	Dokręcić śruby/ nakrętki
	Benzyna/ olej jest nieprawidłowy	Opróżnić nieużywaną benzynę/ olej i ponownie napełnić benzynę/ olej o prawidłowych parametrach

6. SPECYFIKACJE TECHNICZNE

Kosiarka		**BRM 1446SN TL**	**BRM 1448 SSM TL**
Typ napędu		Napęd własny	Napęd własny
Typ silnika		4-suwowy	4-suwowy
Moc znamionowa silnika	kW	2,2	2,2
Prędkość znamionowa silnika	rpm	2850	2850
Przemieszczenie	cm^3	140	140
Regulacja wysokości		8 poziomów	8 poziomów
Wysokość cięcia	mm	25-75	25-75
Pojemność kosza na trawę	L	50	60
Zbiór z tyłu		tak	tak
Wyrzut boczny		nie	tak
Mulczowanie		nie	tak
Szerokość cięcia	cm	46	46
Obudowa		Stal	Stal
Pojemność zbiornika paliwa	L	1,0	1,0
Waga	kg	34,0	37,8
Poziom ciśnienia akustycznego L_{PA} (EN ISO 5395-1:2013)	dB (A)	83,5 [K=2,5 dB(A)]	82,4 [K=2,5 dB(A)]
Poziom mocy akustycznej, L_{WA} (2000/14/EC)	dB (A)	96	96
Drganie, a_{hw} (EN ISO 5395-1:2013)	m/s^2	4,7 [K=1,5 m/s^2]	3,2 [K=1,5 m/s^2]

Emisje

- Podana wartość emisji drgań została zmierzona z zastosowaniem standardowych metod testowych i może być dorównana do innych stosowanych elektronarzędzi.
- Podana wartość emisji drgań może być potrzebna do oceny przerw w pracy.
- Podana wartość emisji drgań może zmieniać się w trakcie faktycznego używania elektronarzędzia, w zależności od sposobu używania elektronarzędzia.
- Uwaga: Podczas przerw w pracy unikasz pulsacji naczyniowej.

Poziom hałasu i drgań leży utrzymywać na minimalnym poziomie!

- Używać tylko należycie działającego urządzenia.
- Regularnie wykonywać czynności konserwacyjne i czyszczenie.
- Dostosowywać metodę pracy do urządzenia.
- Nie przeciążać urządzenia.
- W razie potrzeby dokonywać przeglądu urządzenia.
- Wyłączyć urządzenie, gdy nie jest używane.
- Podczas pracy wkładać rękawice robocze.

Stosować środki ochrony słuchu. Mocny hałas może spowodować utratę słuchu.

Informacje o emisji hałasu zgodnie z niemiecką ustawą o bezpieczeństwie produktów (ProdSG) i dyrektywą WE o maszynach: poziom ciśnienia hałasu w miejscu pracy może przekraczać 80 dB(A). W takim wypadku użytkownik powinien stosować odpowiednie środki ostrożności (np. wkładać ochronę słuchu).

Uwaga: Ochrona przed hałasem! Podczas pracy przy urządzeniu należy przestrzegać lokalnych przepisów.

7. ZAMAWIANIE CZĘŚCI ZAMIENNYCH

Podczas zamawiania części zamiennych należy podać poniższe informacje:

- Typ urządzenia
- Numer artykułu
- Numer identyfikacyjny

8. UTYLIZACJA I RECYKLING

Urządzenie jest dostarczane w opakowaniu w celu uniknięcia uszkodzeń podczas transportu. Opakowanie jest surowcem, dlatego może być ponownie wykorzystane lub zwrócone do systemu surowców.
Urządzenie i dodatkowe elementy są wykonane z różnego typu materiałów, takich jak metal i tworzywo. Elementy wadliwe należy utylizować jako odpady specjalne. Informacji na ten temat udzieli sprzedawca lub lokalny urząd.

9. PRZECHOWYWANIE

Przy transporcie urządzenia samochodem należy całkowicie opróżni zbiorniki paliwa i oleju, aby uniknąć ewentualnego wycieku.
Urządzenie, instrukcję obsługi i dodatkowe elementy należy przechowywać w oryginalnych opakowaniach. W ten sposób wszystkie informacje i części będą pod ręką. Urządzenie należy dobrze spakować lub użyć oryginalnego opakowania, aby podczas transportu uniknąć uszkodzeń. Urządzenie przechowywać w suchym i dobrze wentylowanym miejscu oraz z opróżnionym zbiornikiem oleju. Nie przechowywać oleju w pobliżu urządzenia.

10. GWARANCJA

Dla danego urządzenia firma udziela końcowemu użytkownikowi – niezależnie od zobowiązań sprzedawcy wynikających z umowy kupna – poniższych gwarancji:

Okres gwarancji wynosi 24 miesiące od przekazania urządzenia, co musi zostać udowodnione przez oryginalny dokument zakupu. W przypadku używania komercyjnego lub wynajmu okres gwarancyjny zmniejsza się do 12 miesięcy. Gwarancja nie obejmuje części szybko ulegających zużyciu, wad spowodowanych przed używanie niepasujących części, przypadków naprawy z użyciem części nieoryginalnych, przypadków z użyciem siły, uderzeń i złamań, a także przypadków przeciążenia silnika. Silniki innych producentów Briggs & Stratton, Honda itd. montowane w naszych urządzeniach są objęte gwarancją producenta silnika. Gwarancja nie obejmuje aktualizacji i doskonalenia urządzenia. Wymiana gwarancyjna ma zastosowanie jedynie dla części wadliwych, a nie kompletnego urządzenia. Naprawa gwarancyjna powinna być wykonywana wyłącznie przez autoryzowanych partnerów serwisowych lub serwis klienta firmy. W przypadku jakichkolwiek interwencji dokonywanych przez personel gwarancja zostaje unieważniona.

W przypadkach gwarancyjnych transport urządzenia jest nieodpłatny.

11. DEKLARACJA ZGODNOŚCI WE

My, **Ikra GmbH, Schlesierstraße 36, 64839 D-Münster, Germany**, deklarujemy na naszą wyłączną odpowiedzialność, że produkt **KOSIARKA SPALINOWA BRM 1446SN TL** / **BRM 1448 SSM TL**, do której odnosi się ta deklaracja odpowiada przepisom bezpieczeństwa i zdrowia zawartych w Dyrektywach **2006/42/WE** (Dyrektywa Maszynowa), **2014/30/EU** (dotycząca kompatybilności elektromagnetycznej), **97/68/WE** (dotycząca emisji zanieczyszczeń gazowych i cząstek stałych) zmienionej przez **2012/46/EU** i **2000/14/EC** (dyrektywa dotyczące emisji hałasu) włącznie z modyfikacjami. Dla spełnienia odpowiednich wymogów przepisów bezpieczeństwa i ochrony zdrowia wskazanych w Dyrektywach zostały spełnione następujące standardy i/lub zalecenia techniczne:

EN ISO 5395-1:2013
EN ISO 5395-2:2013
ZEK 01.4-08/11.11
EN ISO 14982:2009

BRM 1446SN TL

Zmierzony poziom mocy akustycznej	94,57 dB (A) [K=0,73 dB(A)]
Gwarantowany poziom mocy akustycznej	96,0 dB (A)

BRM 1448 SSM TL

Zmierzony poziom mocy akustycznej	94,42 dB (A) [K=1,14 dB(A)]
Gwarantowany poziom mocy akustycznej	96,0 dB (A)

Laboratorium badawcze:
SNCH Luxembourgh 0499

Metoda oceny zgodności Aneks VI / Dyrektywa 2000/14/WE

Rok produkcji jest wydrukowany na tabliczce znamionowej i może być dodatkowo przywrócony za pomocą kolejnego numeru seryjnego.

Münster, 21.04.2016

Gerhard Knorr, Technical Management Ikra GmbH

Utrzymanie dokumentacji technicznej:
Gerhard Knorr, Kärcherstraße 57, DE-64839 Münster

TURINYS **Puslapis**

DETALIŲ PAVADINIMAI	2-3
SAUGUMO INSTRUKCIJOS	4
• Mokymas	4
• Paruošimas	4
• Naudojimas	4
• Techninė priežiūra ir sandėliavimas	5
SIMBOLIŲ APRAŠYMAS	6
NUMATYTOJI PASKIRTIS	8
PARUOŠIMAS	8
• Žoliapjovės surinkimas	8
• Mulčiavimo plokštė	9
• Šoninio iškrovimo priedas	10
• Valdymo rankenos reguliavimas	10
• Pjovimo aukščio reguliavimas	11
• Kuro įpylimas	11
• Variklio alyvos įpylimas	11
NAUDOJIMAS	11
• Prietaiso paleidimas	11
• Patikrinkite prieš naudojimą!	11
• Žolės pjovimas	12
• Paleidimas	12
• Droselio svirtis	13
• Savieiga	13
• Žoliapjovės sustabdymas	14
TECHNINĖ PRIEŽIŪRA	14
• Peilio pakeitimas	15
• Variklio alyva	15
• Kuro išpylimas	15
• Uždegimo žvakė	15
• Oro filtro valymas	16
TRIKČIŲ DIAGNOSTIKA	17
TECHNINĖS SPECIFIKACIJOS	18
ATSARGINIŲ DALIŲ UŽSAKYMAS	19
ŠALINIMAS IR PERDIRBIMAS	19
SANDĖLIAVIMAS	19
GARANTIJA	19
ES ATITITKTIES DEKLARACIJA	19
Aptarnavimas	

ATSARGIAI: Prieš pradėdami naudoti prietaisą, atidžiai perskaitykite naudojimo instrukciją, kurioje pateikta visa reikalinga informacija, atitinkanti pagrindinius saugumo reikalavimus.

SVARBU! Prieš įjungdami variklį pirmą kartą, atidžiai perskaitykite variklio naudojimo instrukcijoje pateiktus saugumo reikalavimus.

DALIŲ APRAŠYMAS (BRM 1446SN TL)

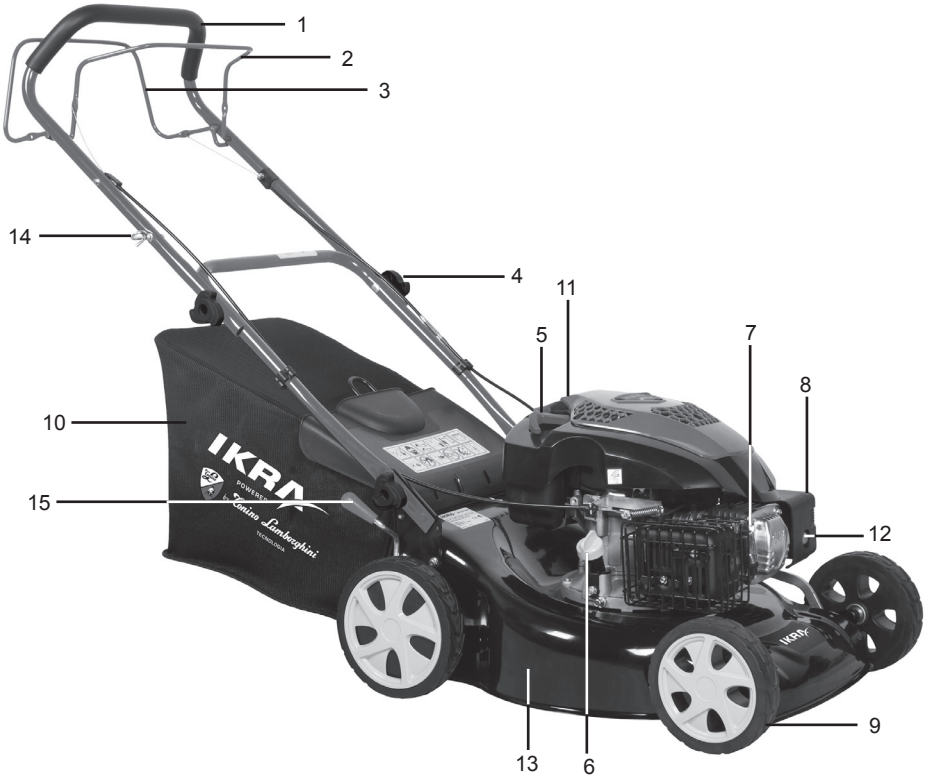

1	Valdymo rankena	9	Ratas
2	Stabdžio rankena	10	Žolės surinkimo maišas
3	Pavaros rankena	11	Kuro bakas
4	Fiksavimo rankenėlė	12	Reguliatoriaus mygtukas
5	Starterio rankenėlė	13	Korpusas
6	Alyvos įpylimo anga ir lygio matuoklis	14	Virvės kreiptuvas
7	Uždegimo žvakė	15	Aukščio reguliavimo rankenėle
8	Oro filtras		

DALIŲ APRAŠYMAS (BRM 1448 SSM TL)

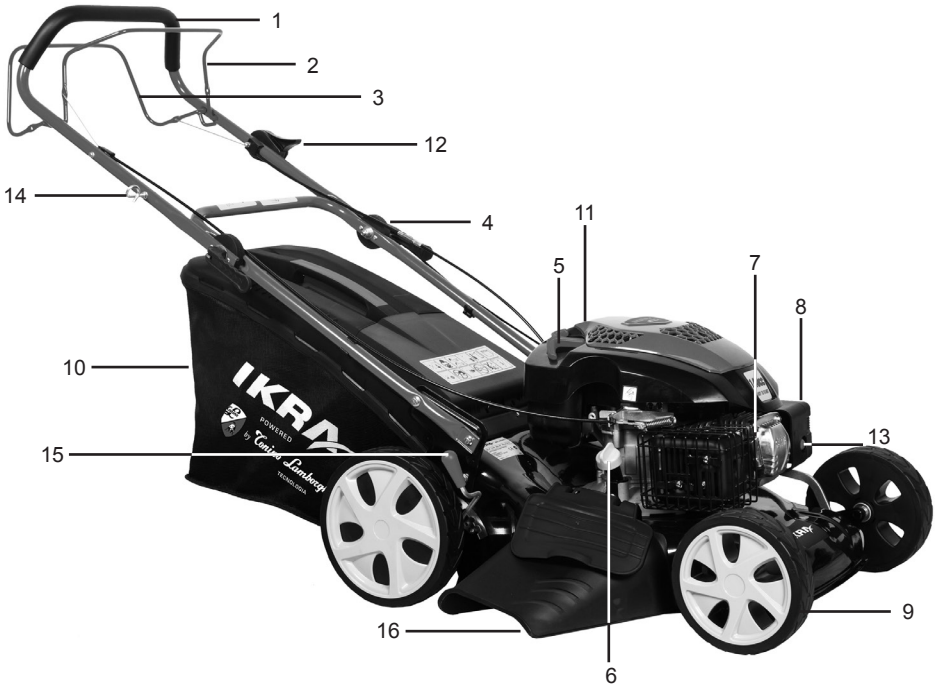

1	Valdymo rankena	9	Ratas
2	Stabdžio rankena	10	Žolės surinkimo maišas
3	Pavaros rankena	11	Kuro bakas
4	Greitai atleidžiamas gnybtas	12	Droselio svirtis
5	Starterio rankenėlė	13	Reguliatoriaus mygtukas
6	Alyvos įpylimo anga ir lygio matuoklis	14	Virvės kreiptuvas
7	Uždegimo žvakė	15	Aukščio reguliavimo rankenėle
8	Oro filtras	16	Šoninis iškrovimas

SAUGUMO INSTRUKCIJOS

1.1. Apmokymas

a) Atidžiai perskaitykite instrukciją. Susipažinkite su valdymo svirtimis ir jų funkcijomis.
b) Neleiskite vaikams ar su šia instrukcija nesusipažinusiems asmenims naudoti žoliapjovę. Vietos taisyklėse gali būti apribotas operatoriaus amžius.
c) Nepjaukite vejos, kai netoliese yra kiti žmonės, ypač vaikai ar gyvūnai.
d) Įsidėmėkite, kad operatorius ar naudotojas atsako už kitiems žmonėms ar jų turtui padarytus nuostolius bei nelaimingus atsitikimus.

1.2 Paruošimas

a) Pjaudami veją, avėkite tvirtą avalynę ir ilgas kelnes. Negalima naudotis įrenginiu basomis kojomis ar atvirais sandalais.
b) Gerai apžiūrėkite vietą, kurioje naudosite įrangą, ir pašalinkite visus daiktus, kuriuos mašina gali išsviesti.
c) ĮSPĖJIMAS: Benzinas yra labai degus:
- Laikykite kurą specialiose šiam tikslui skirtuose talpyklose;
- degalus pilkite tik lauke ir tuo metu nerūkykite;
- pilkite degalus prieš užvesdami variklį, Negalima nuimti kuro bako dangtelio ar pilti degalus veikiant varikliui, ar kai variklis dar karštas;
- Jei benzinas išsipylė, nebandykite įjungti variklio, o patraukite mašiną toliau nuo išsiliejimo vietos ir, kol neišsisklaidys benzino garai, venkite užsidegimo šaltinių;
- saugiai užsukite visus kuro bako ir konteinerių dangtelius

d) Pakeiskite sugedusius duslintuvus.
e) Prieš naudodami, visada vizualiai patikrinkite, ar nenusidėvėję ir nepažeisti peiliai, peilių varžtai ir pjovimo įtaisas. Pakeiskite nusidėvėjusius ar pažeistus ašmenis ir varžtus, kad būtų pusiausvyra.

1.3. Naudojimas

a) Nebandykite užvesti variklio uždarose patalpose, kur gali kauptis pavojingi anglies monoksido garai
b) Pjaukite dienos šviesoje arba esant geram apšvietimui.
c) Jei įmanoma, nenaudokite įrangos šlapioje žolėje.
d) Atsargiai eikite šlaitais.
e) Eikite, niekada nebėkite.
f) Naudojant ratinę rotacinę mašiną, reikia pjauti skersai – išilgai šlaito, o ne į viršų – apačią.
g) Būkite labai atsargūs keisdami kryptį šlaituose.
h) Nepjaukite ypač stačių šlaitų.
i) Būkite ypač atsargūs stumdami mašiną atbuline kryptimi ar traukdami ją prie savęs.
j) Sustabdykite peilį (-us), jei žoliapjovę reikia pakreipti ir pernešti per dangą be žolės arba reikia transportuoti žoliapjovę į ar iš vietos, kurioje pjaunama žolė.
k) Niekada nesinaudokite žoliapjove, jei sugadintas jos korpusas ar apsaugos įrenginiai, pavyzdžiui, deflektoriai ir/ar žolės surinktuvas.
l) Nekeiskite variklio reguliavimo nustatymų ir neperkraukite variklio.
m) Prieš paleisdami variklį, atlaisvinkite peilius ir sankabas.
n) Paleiskite ar įjunkite variklį, laikydamiesi instrukcijų ir laikydami kojas kuo toliau nuo peilių.
o) Paleisdami ar įjungdami variklį nepakreipkite žoliapjovės, išskyrus tada, jei norint įjungti žoliapjovę, ją reikia pakreipti. Šiuo atveju, nekreipkite jos daugiau nei reikia, pakeldami toliausiai nuo operatoriaus esančią dalį.
p) Užvesdami variklį, nestovėkite prieš išmetimo vamzdį.
q) Laikykite rankas ir kojas kuo toliau nuo besisukančių dalių. Laikykitės atokiau nuo išmetimo angos.
r) Nekelkite ir neneškite žoliapjovės su užvestu varikliu.
s) Sustabdykite variklį ir atjunkite uždegimo žvakės laidą, įsitikinkite, kad visiškai sustojo visos judančios dalys ir, jei yra raktas, ištraukite jį:
- Prieš valydami užsikimšusį išmetimo vamzdį;

- Prieš tikrindami, valydami ar dirbdami su žoliapjove;
- Jei peilis į kažką atsitrenkė. Patikrinkite žoliapjovę, ar nėra gedimų, atradę pataisykite, tik tada vėl įjunkite ir naudokite žoliapjovę;
- Jei žoliapjovė pradėjo nejprastai vibruoti (nedelsiant patikrinkite).

t) Sustabdykite variklį ir atjunkite uždegimo žvakės laidą, įsitikinkite, kad visiškai sustojo visos judančios dalys ir, jei yra raktas, ištraukite jį:
- Kai paliekate žoliapjovę;
- Prieš pilant kurą.

u) Užgesindami variklį nuleiskite droselinę sklendę ir, jei variklyje yra uždarymo vožtuvas, pabaigę pjauti žolę, užsukite kuro padavimą.

1.4 Priežiūra ir saugojimas

a) Reguliariai tikrinkite, ar visi varžtai, veržlės ir sraigtai tvirtai prisukti, ar mašina yra tinkamos būklės.

b) Nelaikykite mašinoje palikto benzino patalpose, kur benzino garai gali pasiekti atvirą liepsną ar kibirkštį.

c) Prieš pakuodami įrangą į dėklą, leiskite varikliui atvėsti.

d) Siekiant sumažinti gaisro pavojų, išvalykite variklį, duslintuvą, akumuliatorių ir benzino baką nuo žolės, lapų ar išsipylusių tepalų.

e) Reguliariai tikrinkite žolės surinktuvą, ar nenusidėvėjęs ir nesugedęs.

f) Saugumo sumetimais pakeiskite nusidėvėjusias ar pažeistas dalis.

g) Kurą iš bako išpilti galima tik lauke.

1. SIMBOLIŲ APRAŠYMAS

Šioje naudojimo instrukcijoje pateikti simboliai, kurie turėtų atkreipti Jūsų dėmesį į galimus pavojus. Saugumo simboliai ir jų paaiškinimai turi būti gerai suprantami. Patys įspėjimai nepašalina rizikos ir negali pakeisti atitinkamų veiksmų, siekiant išvengti nelaimingų atsitikimų.

	ĮSPĖJIMAS
	Prieš dirbdami su mašina, perskaitykite šią naudojimo instrukciją. Prireikus, prieš darbą, skaitykite atitinkamą šios instrukcijos skyrių.
	Nepjauti ypač stačių šlaitų.
	Saugokitės aštrių peilių, nekiškite rankų ar kojų šalia ar po besisukančiomis dalimis.
	Prieš atlikdami techninės priežiūros darbus, atjunkite uždegimo žvakės laidą.
	Nedirbkite su žoliapjove, jei sugadintos jos apsaugos priemonės ar be apsaugos prietaisų, pavyzdžiui, deflektorių ir/ar žolės rinktuvo.
	Nepjaukite vejos, kai netoliese yra kiti žmonės, ypač vaikai ir gyvūnai.
	Pildydami bakus, išjunkite variklį!
	Nenaudokite įrenginio, jei jame nėra alyvos.

	Dirbdami su prietaisu, užsidėkite ausų ir akių apsaugą.
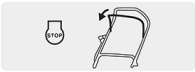	Atleidus variklio stabdymo svirtį, mašina visiškai sustoja.
	Prispaudus laisvą valdymo svirtį, mašina pradeda judėti.
	Laikykite rankas ir kojas kuo toliau.
	Saugokite, kad kiti asmenys nepatektų į pavojaus zoną.
	Atsargiai! Karšti paviršiai
	Atitinka susijusius saugumo standartus.
	Sumažinkite greitį
	Padidinkite greitį
	Variklio alyvos įpylimas
	Nerizikingas garso galios lygis 96 dB(A)

NUMATYTOJI PASKIRTIS

Ši žoliapjovė yra skirta žolei pjauti. Kitokio pobūdžio naudojimas neleidžiamas.

Žoliapjovę galima naudoti privačiuose soduose, privačiam naudojimui skirtos žoliapjovės yra naudojamos pajuti žolę ir veją soduose, tačiau netinka pjauti žolę viešuose parkuose, žaidimų aikštelėse, ūkiuose ar miškuose.

2. PARUOŠIMAS

2.1 Žoliapjovės surinkimas

1. Sujunkite apatinę mašinos rankeną su apatinės rankenos varžtais ir veržlėmis, kaip parodyta paveikslėlyje žemiau. Iš pradžių atlaisvinkite varžtus, tada pridėkite apatinę rankeną prie laikiklių, tada tvirtai suveržkite varžtus. Įsidėmėkite, kad varžtus reikia pritvirtinti veržliarakčiais iš abiejų pusių kaip parodyta 1 pav.

1 pav.

2. Viršutinį rankenos strypą fiksuokite prie apatinės dalies ir sutvirtinkite fiksavimo rankenėle. (2.2 pav.) **(BRM 1446SN TL)**.

2.2 pav.

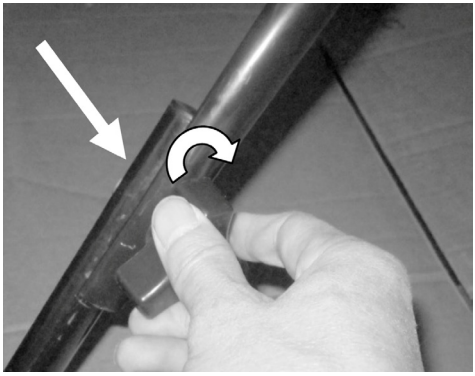

3. Prijunkite viršutinę rankeną prie apatinės rankenos, kaip parodyta 2.3 pav. Įsitikinkite, kad gerai pritvirtinti greitai atlaisvinami gnybtai. **(BRM 1448 SSM TL)**.

2.3 pav.

4. Laidų gnybtais pritvirtinkite laidus prie apatinės rankenos (3 pav.).

3 pav.

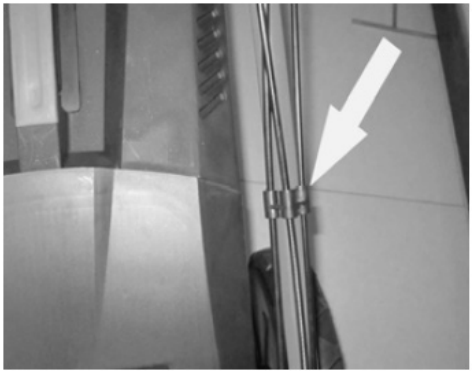

5. Atidarykite deflektoriaus korpusą, laikykite jį ir sulyginkite ant žolės rinktuvo esančius kabliukus su atramoje esančiomis angomis (4 pav. ir 5 pav.).

4 pav. (BRM 1446SN TL)

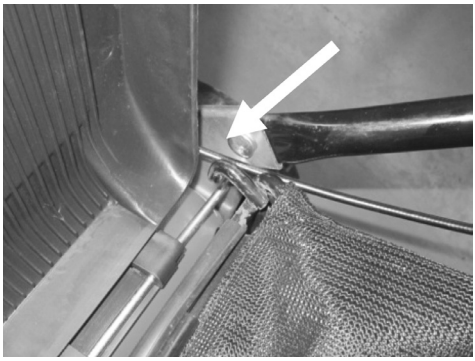

5 pav. (BRM 1446SN TL)

4 pav. (BRM 1448 SSM TL)

5 pav. (BRM 1448 SSM TL)

2.2 Mulčiavimo plokštė (BRM 1448 SSM TL)

Mulčiavimo plokštė neleidžia surinkti žolės, blokuodama surinkimo vamzdį. Taip nupjauta žolė paliekama pievoje.

1. Atidarykite užpakalinę deflektoriaus apsaugos dalį, laikykite ją ir įdėkite mulčiavimo plokštę į galinį išmetimo vamzdį (6 pav.). Viršutinė rankenėlės pusė turi užsifiksuoti.
2. Norėdami pašalinti ir išimti mulčiavimo plokštę, paspauskite viršutinė rankenėlės pusė (7 pav.).
3. Išimdami mulčiavimo plokštę, patraukite ją į kairę ir išimkite iš žoliapjovės dekos.

6 pav.

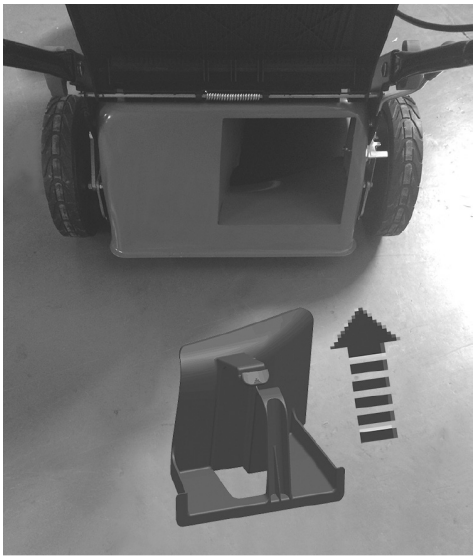

7 pav.

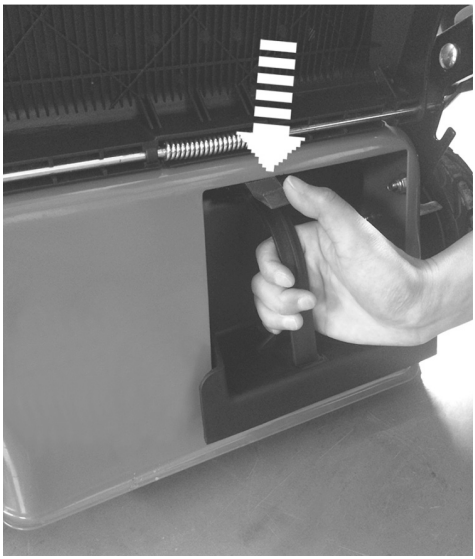

2.3 Šoninio išmetimo prietaiso pritvirtinimas (BRM 1448 SSM TL)

Jei norite, kad žolė būtų išmetama per šoną, naudokite šoninio išmetimo prietaisą.

1. Atidarykite šoninę deflektoriaus apsaugos dalį, laikykite ją ir sulyginkite ant prietaiso esančius kabliukus su angomis (8 pav. ir 9 pav.).

8 pav.

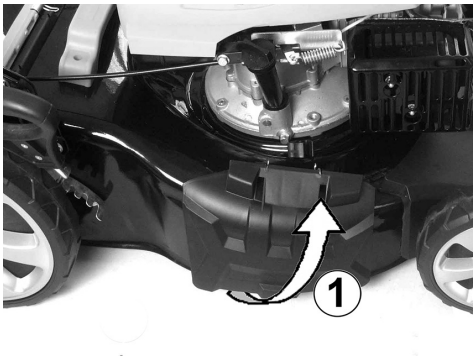

9 pav.

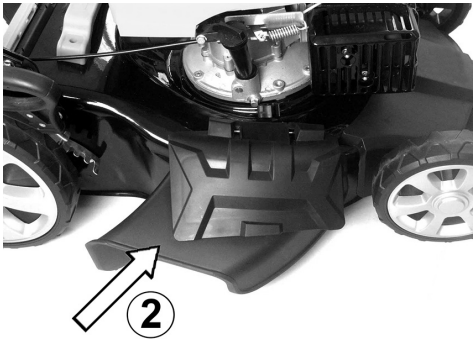

2. Norėdami nuimti prietaisą, pakelkite šoninę deflektoriaus apsaugos dalį ir patraukite prietaisą nuo strypų.

2.4 Valdymo rankenos reguliavimas (BRM 1448 SSMTL)

1. Atlaisvinkite greitai atlaisvinamą gnybtą.
2. 2. Pakelkite arba nuleiskite valdymo rankeną pagal poreikį (10, 11 ir 12 pav.).
3. 3. Gerai priveržkite greitai atlaisvinamus gnybtus.

10 pav. (apatinė padėtis)

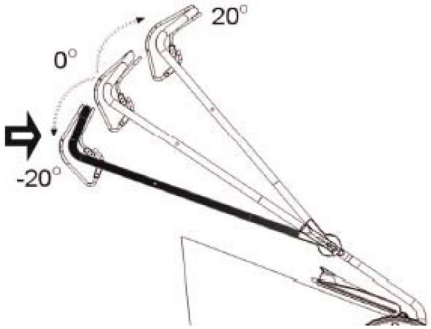

11 pav. (vidurinė padėtis)

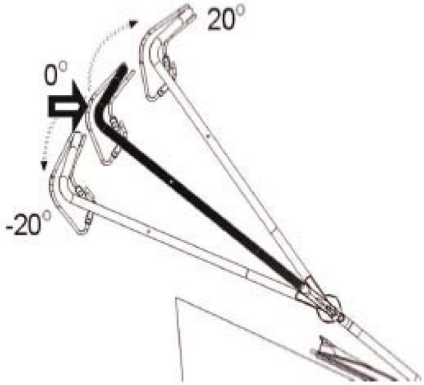

12 pav. (viršutinė padėtis)

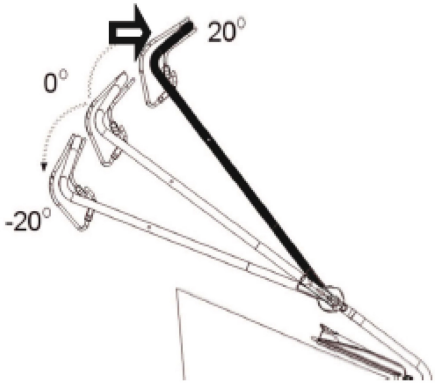

2.5 Pjovimo aukščio reguliavimas

Sureguliuokite pjovimo aukštį pagal savo veją. Pjovimo aukštis priklauso nuo vejos rūšies ir jos aukščio. Pjaudami aukštą žolę, pradėkite nuo maksimalaus pjovimo aukščio, tada pjaukite antrą kartą, pasirinkę mažesnį pjovimo aukštį.

1. Norėdami padidinti pjovimo aukštį, pastumkite svirtį link mašinos priekio, o norėdami sumažinti pjovimo aukštį, pastumkite svirtį link mašinos galo.
2. Norėdami užfiksuoti norimą pjovimo aukštį, grąžinkite svirtį į fiksavimo įpjovą (13 pav.).

13 pav.

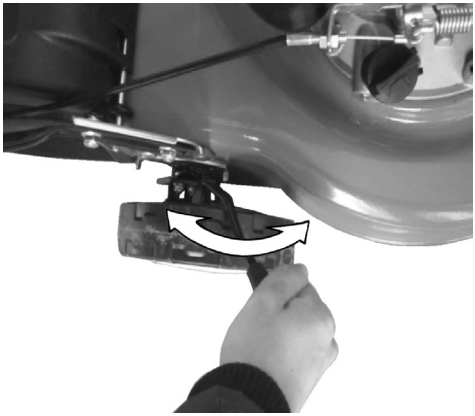

ATSARGIAI: Niekada nereguliuokite pjovimo aukščio veikiant varikliui. Prieš reguliuodami visada nuimkite uždegimo žvakės dangtelį.

2.6 Kuro įpylimas

Sužeidimo pavojus!
Kuras yra sprogus!

- **Prieš pildami kurą į baką, išjunkite variklį ir leiskite jam atvėsti.**
- **Pildami kurą į baką, privalote laikytis visų kuro naudojimo saugumo taisyklių.**

Prietaiso pažeidimo rizika!
Prietaisas pristatomas be variklio alyvos. Prieš pradėdami darbą, turite pripilti variklio alyvos.

ĮSPĖJIMAS!

- **Atsukite bako dangtelį ir nuimkite jį. (14 pav.)**
- **Atsargiai įpilkite kuro. Bešvinis benzinas, oktanas > 90, 2 L maks.**
  Venkite išsiliejimų !
- **Ranka tvirtai užsukite bako dangtelį.**

14 pav.

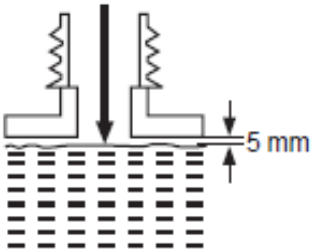

2.7 Variklio alyvos įpylimas

ĮSPĖJIMAS! Šis gaminys pristatomas be alyvos. Tačiau, dėl su gamyba susijusių priežasčių, mažas jos kiekis gali būti likęs alyvos bake (žr. „Techninės specifikacijos”)!

1. Atsukite ir nuimkite alyvos bako dangtelį.
2. Palaipsniui įpilkite geros kokybės variklio alyvos (SAE 10 W-30, apie 0,6 l). Leiskite alyvai nusistovėti.
3. Pildami alyvą, nuolat tikrinkite jos lygį. Švariai nuvalykite alyvos lygio matuoklį; uždėkite ir tvirtai užsukite filtro dangtelį, tada vėl jį nuimkite. Alyvos lygis turi būti tarp žymų min / maks. Jei reikia, įpilkite dar alyvos. Neperpildykite (15 pav.).

15 pav.

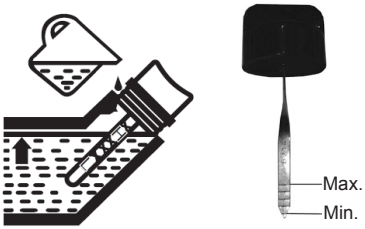

4. Išsiliejusią alyvą nuvalykite minkštu skudurėliu ir vėl užsukite alyvos bako dangtelį.

3. NAUDOJIMAS

3.1 Paleiskite prietaisą

Nepaleiskite mašinos, kol ji pilnai nesurinkta. Prieš įjungdami mašiną, visada patikrinkite alyvos kiekį.

DĖMESIO: Jūsų prietaiso degimo sistema generuoja labai silpną elektromagnetinį lauką. Šis elektromagnetinis laukas gali trikdyti kai kurių širdies stimuliatorių darbą. Kad būtų sumažintas sunkių ar net mirtinų sužalojimų pavojus, prieš pradėdami dirbti su šiuo prietaisu, žmonės, kuriems yra implantuotas širdies stimuliatorius, turėtų pasitarti su savo gydytoju ir širdies stimuliatoriaus gamintoju.

3.2 Patikrinkite prieš naudojimą!

Sužeidimo pavojus!
Jei radote gedimų, nenaudokite prietaiso. Prieš dirbdami su prietaisu, pažeistą detalę pakeiskite nauja.

Patikrinkite prietaiso būklę:

- Patikrinkite, ar nėra nuotėkių.
- Patikrinkite, ar nėra matomų mašinos defektų.
- Patikrinkite, ar visos mašinos dalys saugiai pritvirtintos.
- Patikrinkite, ar visi apsaugos prietaisai yra tinkamos būklės.
- Kelis kartus pakraipykite droselio svirtį į visas puses, kad įsitikintumėte, jog ji juda lygiai ir tinkamai.

Sužeidimo pavojus!
Prieš pradėdami darbą, visada patikrinkite žemę ir pašalinkite visus daiktus, kuriuos prietaisas gali išsviesti.

ĮSPĖJIMAS: Paleidus variklį, pradeda suktis peilis.

3.3 Pjovimas

1. Paruoškite produktą pagal reikiamą procedūrą.

Funkcija	Žolės rinktuvas	Mulčiavimo plokštė	Iškrovimo per šoną priedas
Žolės surinkimas	Pridėtas	Išimta	Nuimtas
Mulčiavimas	Nuimtas	Įdėta	Nuimtas
Iškrovimas per šoną	Nuimtas	Įdėta	Pridėtas

2. Patikrinkite, ar ant vejos nėra akmenų, pagalių, laidų ar kitų objektų, kurie galėtų pažeisti prietaisą ar variklį.
3. Nepjaukite šlapios žolės, ji limpa prie mašinos apačios, neleisdama tinkamai pašalinti nupjautos žolės, be to, kyla pavojus ant jos paslysti ir nukristi.
4. Niekada nepjaukite daugiau nei vieno trečdalio visos vejos ilgio. Rudenį vejas reikia pjauti tol, kol auga žolė.
5. Lėtai stumkite mašiną į priekį. Galite pasinaudoti savieigos funkcija, kaip pagalbine priemone.
6. Pjaukite žolę šiek tiek persidengiančiomis eilėmis. Efektyviausias žolės pjovimo pavyzdys yra tiesios linijos palei vieną kraštą. Taip eilės bus lygios ir tikrai neliks nenupjautų vietų (16 pav.).

16 pav.

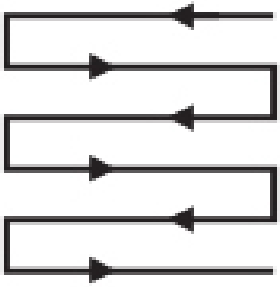

3.4 Paleidimas

- 3 kartus su jėga paspauskite reguliatoriaus mygtuką (X) (jei yra) (17 pav.).
- Šiaip paleidžiant šiltą variklį, reguliavimas nėra būtinas.

17 pav.

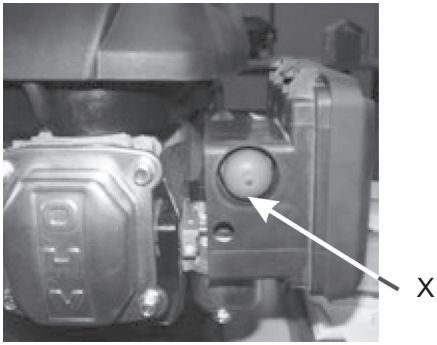

Užpakalinėje variklio pusėje yra starterio rankenėlė.

1. Paleisdami variklį, pastumkite stabdžių rankeną į priekį ir laikykite ją toje padėtyje. Darbo metu laikykite ją nuspaustą (18 pav.).
2. Norėdami sustabdyti variklį ir peilį, atleiskite stabdžių valdymo rankeną, taip sustabdydami žolės pjovimo procesą.

18 pav.

3. Pastūmę stabdžių svirtį link rankenos ir patraukę starterio rankenėlę, paleisite variklį (19 pav.).

19 pav.

4. Darbo metu starterio rankenėlę pritvirtinkite prie kreiptuvo, esančio dešinėje viršutinės rankenos pusėje (20 pav.).

20 pav.

3.5 Droselio svirtis (BRM 1448 SSM TL)

Droselio svirtis yra viršutinėje valdymo rankenos pusėje. Ja reguliuojamas variklio greitis.

1. Norėdami padidinti greitį, pastumkite droselio svirtį žemyn (21 pav.).
2. Norėdami sumažinti greitį, patraukite droselio svirtį aukštyn (22 pav.).

21 pav. (maksimalus greitis)

22 pav. (minimalus greitis)

3.6 Savieiga

Darbo metu, kaip pagalbine priemone, pasinaudokite savieigos funkcija; užpakaliniai ratai yra automatiškai varomi variklio; Jums nereikia rankomis stumti mašinos.

1. Pastumkite stabdžių rankeną link valdymo rankenos, kad susikabintų ratai (24 pav.).
2. Atleiskite stabdžių rankeną, kad atsikabintų ratai.

24 pav.

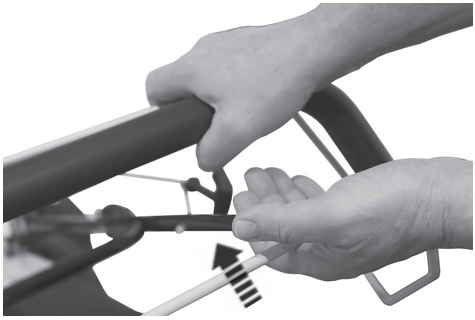

3.7 Žoliapjovės sustabdymas

Siekiant sumažinti galimų nelaimingų atsitikimų riziką, žoliapjovės variklis yra sujungtas su valdymo prietaisu. Paleidus valdymo prietaiso svirtį, ji iš karto grįžta į pradinę padėtį, ir variklis automatiškai išsijungia.

Išjungus variklį, peiliai dar sukasi kelias sekundes, todėl nelieskite žoliapjovės apačios, kol peiliai pilnai nesustos!

4. TECHNINĖ PRIEŽIŪRA

Gera prietaiso priežiūra yra būtina, siekiant užtikrinti saugų, ekonomišką ir sklandų darbą. Taip pat ji padeda sumažinti užteršimą.

Techninės priežiūros ir reguliavimo tvarkos tikslas yra palaikyti prietaisą geriausios darbinės būklės. Prieš pradėdami atlikti techninės priežiūros darbus, išjunkite variklį. Jei variklis turi veikti, užtikrinkite, kad vieta būtų gerai vėdinama. Išmetamose dujose yra nuodingų anglies monoksido dujų.

Visada rinkitės rekomenduojamus/originalius priedus. Netinkamos kokybės priedai gali pažeisti mašiną.

Niekada nenaudokite nepatvirtintų komponentų ir niekada nenuimkite apsaugos prietaisų.

Dalis	**Ką daryti**	**Prieš/po kiekvieno naudojimo**	**10 val.**	**25 val.**	**50 val. / pusė metų**	**100 val. / per metus**
Uždegimo žvakė	valyti			X		
Uždegimo žvakė	valyti			X		
Uždegimo žvakė	pakeisti	kai būtina				
Oro filtras	tikrinti	X				
Oro filtras	valyti		X			
Oro filtras	pakeisti	kai būtina				
Kuro filtras	tikrinti	X				
Kuro filtras	valyti		X			
Kuro filtras	pakeisti	kai būtina				

4.1 Peilių keitimas

ĮSPĖJIMAS! Dirbdami su peiliais ir šalia jų, mūvėkite apsaugines pirštines! Nešvarumus šalinkite tinkamais įrankiais, pvz. mediniu pagaliu! Niekada nedirbkite plikomis rankomis!

Visada naudokite originalias atsargines dalis. Peilį pakeisti gali tik kvalifikuotas specialistas! Peilių apdirbti ar galąsti nerekomenduojama, nebent tai atliktų remonto tarnyba ar toje srityje kvalifikuotas specialistas!

PASTABA: Primygtinai rekomenduojame apžiūrint ar dirbant su pjovimo įranga, pakelti prietaisą. Stenkitės nepakreipti prietaiso, kad neišbėgtų kuras ir alyva.

1. Prietaiso apačia ir peiliai turi būti švarūs. Pašalinkite žolės nuopjovas iš išmetimo vamzdžio.
2. Prieš darbą periodiškai patikrinkite, ar gerai priveržti varžtai ir veržlės. Po ilgalaikio naudojimo, ypač esant smėlėtam dirvožemiui, peilis nusidėvi ir praranda originalią formą. Pjovimo efektyvumas sumažėja, o peilį reikia pakeisti.
3. Peilis turi būti aštrus, kad tinkamai pjautų žolę. Pakeiskite nusidėvėjusį ar pažeistą peilį nauju tokio paties tipo peiliu arba duokite jį pagaląsti kvalifikuotam specialistui.
4. Atitinkamu veržliarakčiu sukdami prieš laikrodžio rodyklę, atlaisvinkite šešiabriaunį varžtą ir išimkite jį kartu su fiksavimo junge ir peiliu (25 pav.).

25 pav.

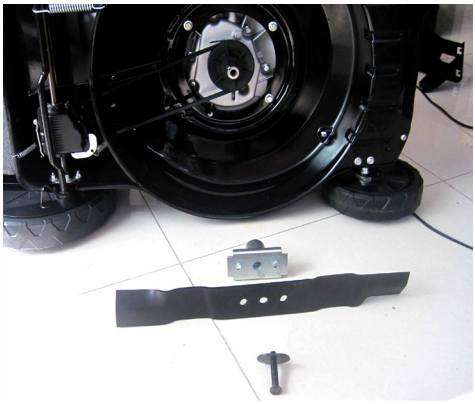

5. Pakeiskite peilį tokio paties tipo nauju peiliu.Uždėkite fiksavimo jungę ir šešiabriaunį varžtą. Kad užtikrintumėte saugų darbą su prietaisu, priveržkite šešiabriaunį varžtą pagal laikrodžio rodyklę 50 Nm min, 70 Nm maks.
6. Pakeiskite peilį po 100 valandų žolės pjovimo. Jei peilis pažeistas ar įtrūkęs, reikia jį nedelsiant pakeisti nauju.
7. Sutepkite peilį po kiekvieno naudojimo, taip pratęsdami jo ir prietaiso tarnavimo laiką. Peilio ašmenis sutepkite lengva mašinine alyva.

4.3 Variklio alyva

- **Tikrinimas**

1. Atsukite ir nuimkite alyvos bako dangtelį.
2. Švariai nuvalykite alyvos lygio matuoklį. Uždėkite ir tvirtai užsukite filtro dangtelį, tada vėl jį nuimkite. Alyvos lygis turi būti tarp žymų, o alyva turi būti skaidri, auksinės spalvos.
3. Jei alyvos per mažai, pripilkite jos.
4. Jei alyvos per daug, nupilkite.
5. Pakeiskite variklio alyvą, jei ji pasidarė lipni ar parudavo.

- **Keitimas**

1. Po alyvos išleidimo varžtu padėkite tinkamą konteinerį, į kurį subėgs alyva. Įsitikinkite, kad konteinerio talpa pakankama.
2. Šešiabriauniu raktu atlaisvinkite alyvos išleidimo varžtą ir išimkite jį (26 pav.).

26 pav.

alyvos išleidimo varžtas

3. Variklio alyva turi išbėgti į konteinerį.
4. Prisukite alyvos išleidimo varžtą ir išvalykite nutekėjusią alyvą.
5. Pripildykite alyvos baką, kaip aprašyta skyriuje **„PARUOŠIMAS – Variklio alyvos įpylimas“**.

4.4 Kuro išpylimas

1. Po kuro baku padėkite surinkimo konteinerį.
2. Atsukite bako dangtelį ir nuimkite jį.
3. Apverskite mašiną dugnu aukštyn ir išpilkite kurą.
4. Po kelių minučių vėl tą patį padarykite.
5. Leiskite visam kurui išbėgti iš bako.

4.5 Uždegimo žvakė

Reguliariai tikrinkite uždegimo žvakę. Jei reikia, išvalykite ar pakeiskite nauja.

1. Atjunkite uždegimo žvakės jungtį.
2. Uždegimo žvakės veržliarakčiu atlaisvinkite uždegimo žvakę ir atsargiai ją nuimkite.
3. Patikrinkite, ar uždegimo žvakė nenusidėvėjusi, ar nepažeista. Elektrodas turi būti šviesiai rudos spalvos.

4. Minkštu vieliniu šepetėliu pašalinkite nešvarumus nuo elektrodo, negalima stipriai trinti elektrodo.
5. Jei uždegimo žvakė aplieta kuru, nusausinkite ją sausu audiniu.
6. Patikrinkite uždegimo žvakės elektrodo tarpą. Jis turėtų būti 0,7 ± 0,08 mm (28 pav.).

27 pav.

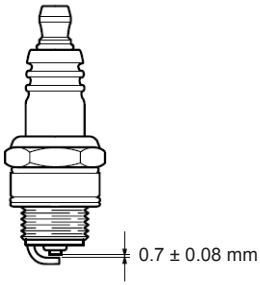

7. Jei elektrodas arba izoliacija pažeista, pakeiskite uždegimo žvakę.
8. Keisdami uždegimo žvakę, iš pradžių prisukite ją ranka, o tada švelniai prisukite uždegimo žvakės veržliarakčiu.

4.6 Oro filtro valymas

Reguliariai tikrinkite oro filtrą. Jei reikia, pakeiskite nauju.

1. Nuo oro filtro korpuso (28 pav.) nuimkite skląsčius ir nuimkite oro filtro dangtelį.

28 pav.

2. Ištraukite filtrą iš jo korpuso ir padėkite ant kieto paviršiaus, tada pašalinkite dulkes (29 pav.).

29 pav.

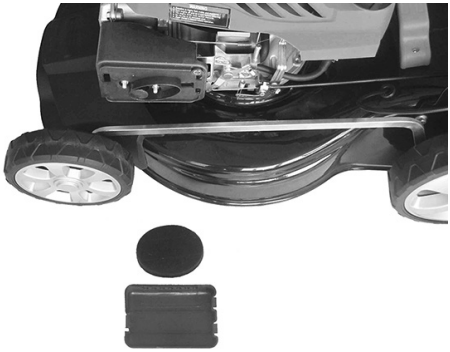

3. Ištepkite oro filtrą mažu kiekiu oro filtro alyvos, kuri pagerins eksploatacines oro filtro savybes. Nuspauskite alyvos perteklių ir įdėkite filtrą į korpusą.
4. Pritvirtinkite oro filtrą ir uždarykite oro filtro korpusą. Skląsčiai turi apgaubti ir tvirtai laikyti oro filtro korpsą.

5.TRIKČIŲ DIAGNOSTIKA

Prieš pradėdami techninės priežiūros ar valymo darbus, visada išjunkite variklį ir palaukite, kol peiliai visiškai sustos.

PROBLEMA	GALIMOS PRIEŽASTYS	SPRENDIMAS
Variklis neužsiveda	Nepakankamas kuro kiekis bake	Pripilkite kuro
	Drėgna uždegimo žvakė	Išdžiovinkite uždegimo žvakę
	Pažeista uždegimo žvakė	Pakeiskite uždegimo žvakę
	Laisva uždegimo žvakės jungtis	Tinkamai pritvirtinkite
Variklis sustoja	Nepakankamas kuro kiekis bake	Pripilkite kuro
	Blokuotas pjovimo prietaisas	Pašalinkite trukdį
Nepatenkinamas rezultatas	Pjovimo prietaisas atbukęs	Pagaląskite ar pakeiskite pjovimo prietaisą
	Žolės aukštis viršija prietaiso pajėgumą	Pjaukite žolę pagal prietaiso pajėgumą
	Netinkamas žolės aukštis	Sureguliuokite pjovimo aukštį
Neįprasta vibracija/triukšmas ar	Pjovimo prietaisas bukas/pažeistas	Pakeiskite nauju
	Laisvi varžtai/veržlės	Priveržkite varžtus/veržles
	Netinkamas benzinas/alyva	Išpilkite nepanaudotą benziną/alyvą ir pripilkite tinkamo benzino/alyvos

6. TECHNINĖS SPECIFIKACIJOS

Žoliapjovė		**BRM 1446SN TL**	**BRM 1448 SSM TL**
Pavaros tipas		Savaeigė	Savaeigė
Variklio tipas		4-taktis variklis	4-taktis variklis
Nominali variklio galia	kW	2,2	2,2
Nominalus variklio greitis	rpm	2850	2850
Pajėgumas	cm^3	140	140
Aukščio reguliavimas		8 aukščiai	8 aukščiai
Pjovimo aukštis	mm	25-75	25-75
Žolės maišo talpa	L	50	60
Krovimas į galinį maišą		taip	taip
Šoninis išmetimas		ne	taip
Mulčiavimas		ne	taip
Pjovimo plotis	cm	46	46
Gaubtas		Plienas	Plienas
Kuro bako tūris	L	1,0	1,0
Bendras svoris	kg	34,0	37,8
Garso slėgio lygis L_{PA} (EN ISO 5395-1:2013)	dB (A)	83,5 [K=2,5 dB(A)]	82,4 [K=2,5 dB(A)]
Garso galios, L_{WA} (2000/14/EC)	dB (A)	96	96
Vibracija, a_{hw} (EN ISO 5395-1:2013)	m/s^2	4,7 [K=1,5 m/s^2]	3,2 [K=1,5 m/s^2]

Emisija

- Nustatyta vibracijos skleidimo vertė buvo pamatuota standartiniais bandymo metodais ir gali būti lyginama su kitų variklinių prietaisų.
- Nustatyta vibracijos skleidimo vertė taip pat naudojama įvertinant darbo pertraukų kiekį.
- Naudojant elektros prietaisą, nustatyta vibracijos skleidimo vertė gali skirtis, priklausomai nuo jo naudojimo būdo.
- Pastaba: Pertraukėlių metu pailsinkite rankas.

Palaikykite minimalų triukšmo ir vibracijos lygį!

- Dirbkite tik su tinkamai veikiančia mašina.
- Reguliariai prižiūrėkite ir valykite mašiną.
- Pritaikykite savo darbo metodą prie mašinos.
- Neperkraukite mašinos.
- Jei reikia, patikrinkite mašiną.
- Kai nenaudojate mašinos, išjunkite ją.
- Mūvėkite darbines pirštines.

⚠ **Naudokite ausų apsaugą. Garso poveikis gali sukelti klausos praradimą.**

Informacija apie triukšmo skleidimą pagal Vokietijos prekių saugos teisės aktą (ProdSG) ir ES Mašinų direktyvą: triukšmo slėgio lygis darbo vietoje gali viršyti 80 dB(A). Tokiais atvejais operatorius turi naudoti apsaugą nuo triukšmo (pvz. dėvėti ausų apsaugą).

Dėmesio: Apsauga nuo triukšmo! Dirbdami su prietaisu, laikykitės vietos taisyklių.

7. ATSARGINIŲ DALIŲ UŽSAKYMAS

Užsakant atsargines dalis, prašome nurodyti šią informaciją:

- Mašinos tipas
- Mašinos prekinis numeris
- Mašinos identifikacinis numeris

8. ŠALINIMAS IR PERDIRBIMAS

Prietaisas pristatomas pakuotėje, kad nebūtų pažeistas pervežimo metu. Ši pakuotė yra žaliavinė medžiaga ir gali būti dar kartą panaudota ar grąžinta į žaliavų sistemą.
Prietaisas ir jo priedai buvo pagaminti iš įvairių medžiagų, tokių kaip metalas ir plastikas. Komponentai su trūkumais turi būti šalinami kaip specialios atliekos. Kreipkitės į tiekėją arba vietos tarybą.

9. SANDĖLIAVIMAS

Prieš transportuojant mašiną automobilyje, kad nebūtų nuotėkio, visiškai ištuštinkite kuro ir alyvos bakus. Laikykite mašiną, naudojimo instrukciją ir priedus originalioje pakuotėje. Taip visada rasite reikiamą informaciją ar detales. Kad nepažeistumėte pervežimo metu, gerai supakuokite mašiną arba naudokite originalią pakuotę. Laikykite mašiną sausoje, gerai vėdinamoje vietoje, ištuštinę alyvos baką. Nelaikykite alyvos šalia mašinos.

10. GARANTIJA

Įmonė suteikia šios mašinos galutiniam naudotojui – nepriklausomai nuo mažmenininko įsipareigojimų kylančių iš pirkimo sutarties – šias garantijas:

Garantijos laikotarpis yra 24 mėnesiai nuo prietaiso perdavimo, kuris patvirtinamas originaliu pirkimo dokumentu. Kai naudojama komerciniai tikslais ar nuomai, garantijos laikotarpis sutrumpinamas iki 12 mėnesių. Ši garantija neapima gedimų, atsiradusių dėl nusidėvinčių dalių, netinkamų priedų naudojimo, remonto, kai naudojamos ne gamintojo atsarginės dalys, gedimų dėl smūgių ar sudaužymo, o taip pat sąmoningo variklio perkrovimo. Prie mūsų prietaisų primontuoti kitų gamintojų, „Briggs & Stratton", „Honda" ir t.t., varikliai, draudžiami variklių gamintojų garantija. Garantija neapima mašinos atnaujinimo ir tobulinimo darbų. Pagal garantiją keičiamos tik sugedusios detalės, bet ne visas prietaisas. Garantinį remontą turi atlikti tik įgalioti aptarnavimo partneriai arba įmonės klientų aptarnavimo skyrius. Jei tai atlieka neįgalioti darbuotojai, garantija nustoja galioti.

Garantija apima nemokamą prietaiso transportavimą.

11. ES ATITIKTIES DEKLARACIJA

Mes, **„Ikra" GmbH, Schlesierstraße 36, D-64839 Miunsteris, Vokietija,** atsakingai pareiškiame, kad gaminys **BENZININĖ ŽOLIAPJOVĖ BRM 1446SN TL** / **BRM 1448 SSM TL**, kuriam taikoma ši deklaracija, atitinka pagrindinius saugumo ir sveikatos reikalavimus pagal Direktyvas **2006/42/EG** (Mašinų direktyva), **2014/30/EU** (EMC direktyva), **97/68/EG**, kurią pakeitė **2012/46/EU** (Išmetamųjų dujų direktyva) ir **2000/14/EG** (triukšmo direktyva) įskaitant pakeitimus. Siekiant tinkamai įgyvendinti direktyvose nurodytus saugos ir sveikatos reikalavimus, buvo atsižvelgta į šiuos standartus ir/ar technines specifikacijas:

EN ISO 5395-1:2013
EN ISO 5395-2:2013
ZEK 01.4-08/11.11
EN ISO 14982:2009

BRM 1446SN TL

Garso galios lygis	94,57 dB (A) [K=0,73 dB(A)]
Nerizikingas garso galios lygis	96,0 dB (A)

BRM 1448 SSM TL

Garso galios lygis	94,42 dB (A) [K=1,14 dB(A)]
Nerizikingas garso galios lygis	96,0 dB (A)

Bandymų laboratorija:
SNCH Luxembourgh 0499

Atitikties įvertinimo metodas pagal VI priedą / Direktyvą 2000/14/EB

Pagaminimo metai išspausdinti vardinėje plokštelėje ir papildomai užkoduoti nuosekliame serijos numeryje.

Münster, 21.04.2016

Gerhard Knorr, Technikos vadovas „Ikra" GmbH

Techninės dokumentacijos parengimas:
Gerhard Knorr, Kärcherstraße 57, DE-64839 Münster

СОДЕРЖАНИЕ **Страница**

НАЗВАНИЯ КОМПОНЕНТОВ 2-3
УКАЗАНИЯ ПО ТЕХНИКЕ БЕЗОПАСНОСТИ 4
- Обучение 4
- Подготовка 4
- Эксплуатация 4
- Техническое обслуживание и хранение 5

ОПИСАНИЕ ПРЕДУПРЕДИТЕЛЬНЫХ ЗНАКОВ 6
ИСПОЛЬЗОВАНИЕ ПО НАЗНАЧЕНИЮ 8
МОНТАЖ 8
- Сборка газонокосилки 8
- Установка мульчера 9
- Крепление боковой выгрузки 10
- Регулировка рукоятки 10
- Регулировка высоты стрижки 11
- Заполнение топливом 11
- Заполнение моторным маслом 11

ЭКСПЛУАТАЦИЯ 11
- Запуск инструмента 11
- Проверьте перед использованием! 11
- Стрижка 12
- Запуск 12
- Дроссельный рычаг 13
- Автономная работа 13
- Остановка косилки 14

ТЕХОБСЛУЖИВАНИЕ И УХОД 14
- Замена лезвия 15
- Моторное масло 15
- Слив топлива 15
- Свеча зажигания 15
- Очистка воздушного фильтра 16

ПОИСК И УСТРАНЕНИЕ НЕИСПРАВНОСТЕЙ 17
ТЕХНИЧЕСКИЕ ДАННЫЕ 18
ЗАКАЗ ЗАПЧАСТЕЙ 19
УТИЛИЗАЦИЯ И ПЕРЕРАБОТКА 19
ХРАНЕНИЕ 19
ГАРАНТИЯ 19
ДЕКЛАРАЦИЯ СООТВЕТСТВИЯ ЕС 19
Сервис

⚠ **ВНИМАНИЕ: Перед использованием внимательно прочитайте инструкцию по эксплуатации, специально предназначенную для предоставления вам всей информации, необходимой для правильного использования в соответствии с основными требованиями по безопасности.**

⚠ **ВАЖНО! Перед первым использованием двигателя внимательно прочитайте требования по безопасности, включенные в руководстве по эксплуатации двигателя.**

НАЗВАНИЯ КОМПОНЕНТОВ (BRM 1446SN TL)

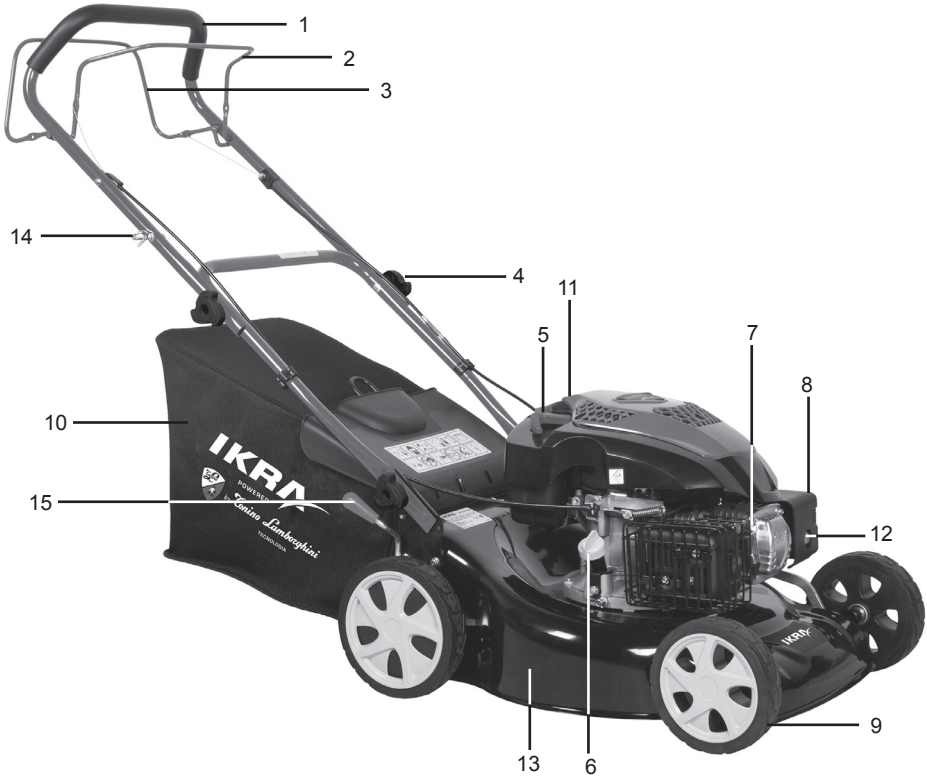

1	Рукоятка	9	Колесо
2	Рычаг тормоза	10	Травосборник
3	Рычаг движения	11	топливный бак
4	Кнопка блокировки	12	Пусковой двигатель
5	Ручной стартёр	13	Корпус
6	Масляный фильтр и щуп	14	Рамка для стартера
7	Свеча зажигания	15	Регулировка высоты
8	Воздушный фильтр		

НАЗВАНИЯ КОМПОНЕНТОВ (BRM 1448 SSM TL)

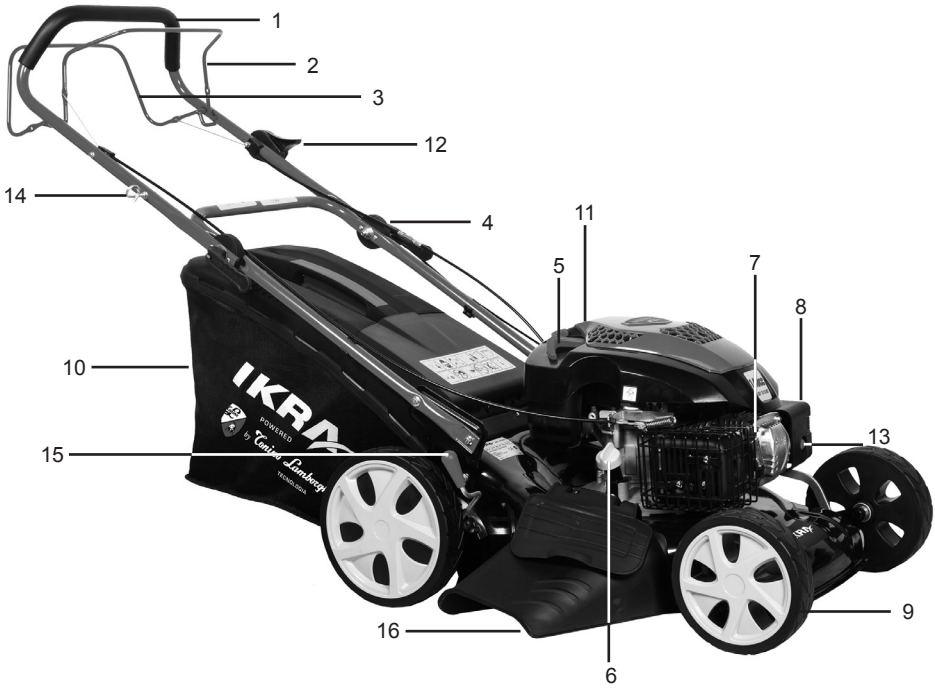

1	Рукоятка	9	Колесо
2	Рычаг тормоза	10	Травосборник
3	Рычаг движения	11	топливный бак
4	Быстросъёмный хомут	12	Дроссельный рычаг
5	Ручной стартёр	13	Пусковой двигатель
6	Масляный фильтр и щуп	14	Рамка для стартера
7	Свеча зажигания	15	Регулировка высоты
8	Воздушный фильтр	16	Боковая выгрузка

Указания по технике безопасности

1.1. Обучение

a) Внимательно прочитайте инструкцию. Будьте знакомы с органами управления и надлежащим использованием оборудования.

b) Никогда не позволяйте детям или людям, не ознакомившимся с данной инструкцией, использовать газонокосилку. Местное законодательство может ограничивать возраст оператора.

c) Если на рабочем участке находятся посторонние (особенно дети) или животные, то начинать косьбу нельзя.

d) Имейте в виду, что оператор или пользователь несет ответственность за несчастные случаи или опасностей с другими людьми или их собственности.

1.2 Подготовка

a) При скашивании всегда надевайте прочную обувь и длинные брюки. Не нажимайте на оборудование босиком или с открытыми сандалами.

b) Тщательно осмотрите место, где оборудование будет использоваться и удалить все объекты, которые могут быть выброшены аппаратом.

c) **ПРЕДУПРЕЖДЕНИЕ:** Бензин является легковоспламеняющимся:
- Храните топливо в контейнерах, специально предназначенными для этой цели;
- Заправлять только на открытом воздухе и не курить во время заправки;
- Заливайте топливо перед запуском двигателя, не в коем случае не снимайте крышку топливного бака или добавить бензин, пока двигатель работает или когда двигатель горячий,
- Если бензин пролит, не пытайтесь запустить двигатель, но уберите машину с места разлива и избежать тем создания любого источника воспламенения до бензиновых паров не рассеивается;
- Заменить все топливный бак и контейнер надежно шапки

d) Замените неисправные глушители.

e) Перед использованием, всегда визуально проверить, чтобы увидеть, что ножи, винты и режущий узел не изношены или повреждены. Повторно место изношены или повреждены лопасти и болты в комплекте для сохранения баланса.

1.3. Эксплуатация

a) Не запускайте двигатель в замкнутом пространстве, где опасный угарный газ может скопиться.

b) Работайте только при дневном свете или в условиях хорошего искусственного легкий.

c) Избегайте эксплуатации оборудования в мокрой траве, где это возможно.

d) Всегда убедитесь, что вашего началах на склонах. e) Прогулка, не бежать.

e) для колесных роторных машин, косите поперек склонов, никогда вверх и вниз.

f) соблюдать крайнюю осторожность при изменении направления на склонах.

g) Не косите слишком крутые склоны.

h) Будьте предельно осторожны при движении задним ходом или потянув газонокосилку к вам.

i) Остановите лезвия, если газонокосилка должна быть наклонена для перевозки когда кроссинг поверхностей, кроме травы, и при транспортировке газонокосилки и из области, которая будет косить.

j) Никогда не используйте газонокосилку с дефектных охранников, или без предохранительных устройств, например дефлекторы и / или травосборники, на месте.

k) Не изменяйте регулировок двигателя настройке или над скоростью двигателя.

l) Отключите все ножи и запустите сцепления перед запуском двигателя.

m) Запустите двигатель или включить двигатель тщательно в соответствии с инструкциями и ноги подальше от ножа (ов).

n) Не наклоняйте газонокосилку при запуске двигателя или включении электродвигателя, за исключением случаев, газонокосилка должна быть наклонена

для запуска. В этом случае, не наклоняйте его более чем абсолютно необходимо, и поднять только ту часть, которая находится далеко от оператора.

o) Не запускайте двигатель, когда стоял перед разгрузочным желобом.

p) Не кладите руки или ноги под вращательных частей. Держите подальше от выпускного отверстия во все времена.

q) Никогда не поднимайте и не несут газонокосилку в то время как двигатель работает.

r) Остановите двигатель и отсоедините провод свечи зажигания, чтобы убедиться, что все движущиеся части пришли к полной остановке и, где ключ, установленного удалить ключ:
   - Перед очисткой засорений или прочистить желоб;
   - Перед проверкой, очисткой или работающих на газонокосилке;
   - После удара о посторонний предмет. Осмотрите газонокосилку на наличие повреждений и провести необходимый ремонт до перезагрузки и эксплуатации газонокосилки;
   - Если газонокосилка начинает вибрировать ненормально (проверить сразу).

t) Остановите двигатель и отсоедините провод свечи зажигания, чтобы убедиться, что все движущиеся части пришли к полной остановке и, где ключ, установленного удалить ключ:
   - Всякий раз, когда вы выходите из газонокосилку;
   - Перед заправкой.

u) Уменьшите положение дроссельной заслонки во время остановки двигателя и, если двигатель снабжен запорным клапаном, включите подачу топлива при заключении скашивания.

1.4 Техническое обслуживание и хранение

a) Держите все гайки, болты и винты были затянуты, чтобы убедиться, что машина находится в безопасном рабочем состоянии.

b) Никогда не храните машину бензином в баке в помещение, где пары могут достигнуть открытого пламени или искры.

c) Дайте двигателю остыть перед хранением в любом контейнере.

d) Для снижения пожарной опасности, держать помещение для хранения двигатель, глушитель, гнездо аккумулятора и бензин от травы, листьев или излишков смазки.

e) Проверьте травосборник часто на износ или повреждения.

f) Заменить изношенные или поврежденные детали для безопасности

g) Если топливный бак должен быть слита, это должно быть сделано на открытом воздухе.

1. ОПИСАНИЕ ПРЕДУПРЕДИТЕЛЬНЫХ ЗНАКОВ

Предупредительные знаки используются в данном руководстве с тем, чтобы привлечь ваше внимание к возможным рискам. Очень важно понять сопровождающие их знаки безопасности и объяснения. Предупреждения сами по себе не предотвращаютрисков и не могут заменить соответствующих действий по предотвращению несчастных случаев.

	ПРЕДУПРЕЖДЕНИЕ
	Внимательно читайте все инструкции по эксплуатации. Заранее убедитесь, что вы знакомы с работой машины.
	Не косите слишком крутые склоны.
	Остерегайтесь острых лезвий. Никогда не подносите ноги и руки близко к вращающимся элементам конструкции косилки
	Снимите свечи зажигания перед обслуживанием.
	Никогда не работайте с газонокосилкой в случае неисправных предохранителей или без установленных защитных устройств, например, отражателей и / или травосборников.
	Никогда не косите, если неподалеку находятся люди, особенно дети, или домашние животные.
	Во время заполнения топливных баков выключайте двигатель!
	Не используйте машину при отсутствии масла внутри.

	Используйте защитные очки и защитные наушники.
	Отпустите рычаг останова двигателя, чтобы привести машину к полной остановке.
	Закройте рычаг управления автономным режимом, чтобы машина сдвинулась с места.
	Держите ноги и руки подальше.
	Держите посторонних подальше от опасной зоны.
	Внимание! Горячая поверхность
	Соответствует требованиям стандартов обеспечения безопасности.
	Снизить скорость
	Повысить скорость
	Заполнение моторным маслом
	Гарантированный уровень акустической мощности 96 dB(A)

ИСПОЛЬЗОВАНИЕ ПО НАЗНАЧЕНИЮ

Данная газонокосилка предназначена для скашивания травы на газонах. Использование ее для других целей недопустимо.

Данная газонокосилка должна использоваться только в личных целях на приусадебном участке. Газонокосилки данного типа, предназначенные для использования только в личных целях на приусадебном участке, ни в коем случае не должны использоваться в общественных садах, парках, на стадионах, а также в сельском и лесном хозяйствах.

2. МОНТАЖ

2.1 Сборка газонокосилки

1. Установите нижний ручку на машине с нижней ручкой фиксатора болтов и гаек, как показано на рисунке ниже за. Во-первых, освободить болты, а затем установите нижнюю ручку на кронштейнах, в прошлом убедиться, что болты затянуты недостаточно. Обратите внимание на болты должны быть установлены, как рис.1 и по обе стороны от гаечных ключей.

Рис. 1

2. Зафиксируйте верхнюю рамку к нижней при помощи фиксаторов Рис. 2.2 **(BRM 1446SN TL)**.

Рис. 2.2

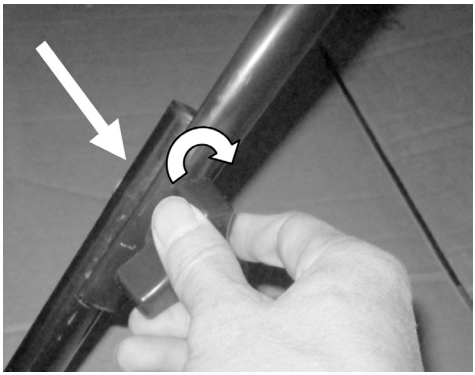

3. становить верхнюю ручку нижней рукоятке. Установить верхнюю ручку на нижней рукоятке, как Рис.2.3 Убедись в том, что зажимы быстросъемные релиз затягиваются достаточно **(BRM 1448 SSM TL)**.

Рис. 2.3

4. Закрепите провода с зажимами к проволочному бару ниже ручки (Рис.3).

Рис. 3

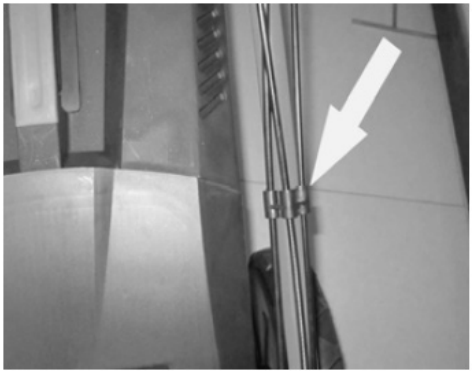

5. Откройте отражатель охранник, держите его на место и выровнять крючки травосборника при поддержке повесить его на ней (Рис. 4 и Рис.5).

Рис. 4 (BRM 1446SN TL)

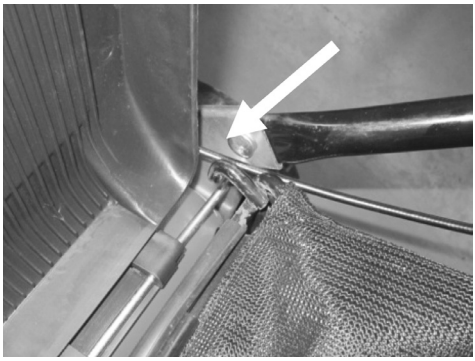

Рис. 5 (BRM 1446SN TL)

Рис. 4 (BRM 1448 SSM TL)

Рис. 5 (BRM 1448 SSM TL)

2.2 Установка мульчера (BRM 1448 SSM TL)

Мульчирование вставка предотвращает траву из собираются путем блокирования сбора парашют. Это позволяет скошенную траву на хранение обратно на газон во время резки.

1. Откройте заднюю дефлектор на страже, держать его в положении и вставьте мульчирование вставить в задний разгрузочный желоб (рис. 6). Убедитесь, что верхняя часть ручки фиксации на месте.
2. Нажмите на верхняя часть рукоятки, чтобы освободить и выньте вкладыш мульчирование (рис. 7).
3. При удалении мульчирование вставку, вы должны перетащить его на левый бок и удалить из деки.

Рис. 6

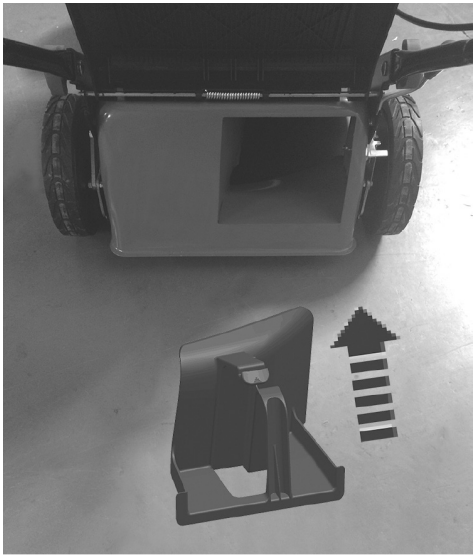

Рис. 7

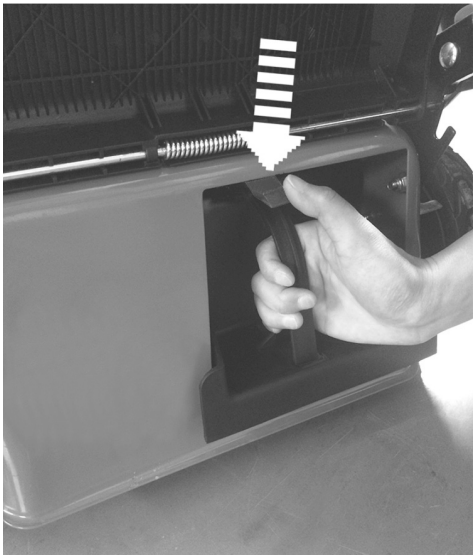

2.3 Крепление боковой выгрузки

(BRM 1448 SSM TL)

Используйте приложение сторона нагнетания при использовании для аппарата для бокового разрядки.

1. Откройте боковую дефлектор на страже, держать его в положении и выровняйте крючки крепления с стержней, чтобы повесить его (Рис. 8 и Рис. 9).

Рис. 8

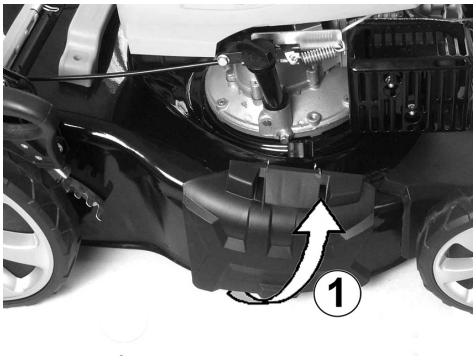

Рис. 9

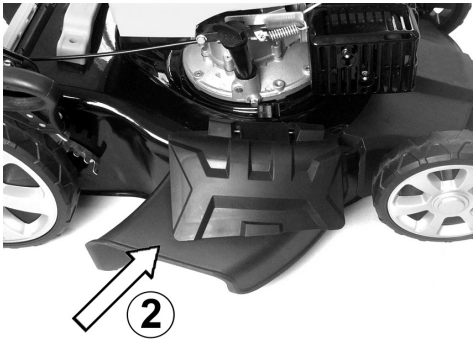

2. Поднимите сторона дефлектор на страже и тянуть вложение от стержней, чтобы удалить его.

2.4 Регулировка рукоятки (BRM 1448 SSMTL)

1. Ослабить Быстросъёмный хомут.
2. Поднимите или опустите штангу ручки в соответствии с вашими потребностями (Рис. 10, 11 и 12).
3. Убедитесь, что быстрые зажимы затянуты недостаточно.

Рис. 10 (самое низкое положение)

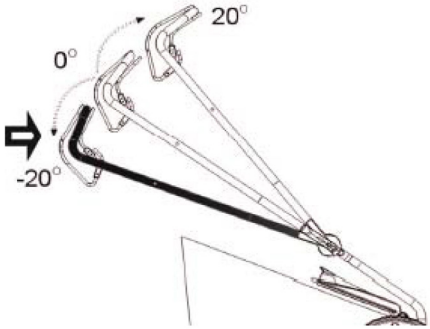

Рис. 11 (среднее положение)

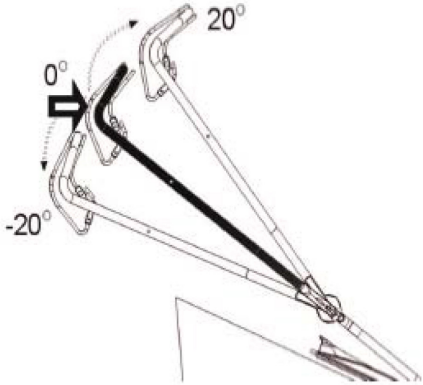

Рис. 12 (верхнее положение)

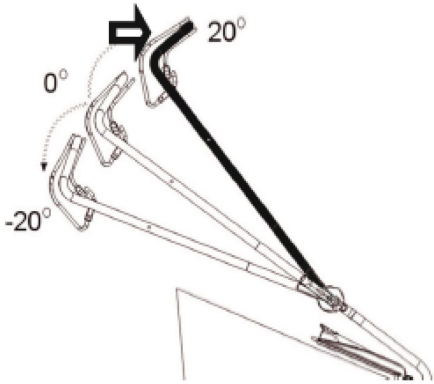

2.5 Регулировка высоты стрижки

Отрегулируйте высоту стрижки в соответствии с потребностями вашего газона. Высота среза, зависит от вида газона и его фактической высоты. Когда косить высокую траву, начните с максимальной высотой резки и сделать второй разрез с более низкой высоте резания.

1. Переместите рычаг в направлении к передней части машины, чтобы увеличить высоту резки и в заднем направлении, чтобы уменьшить высоту стрижки.
2. Верните рычаг в установочной выемкой для установки желаемого значения высоты стрижки (Рис. 13).

Рис. 13

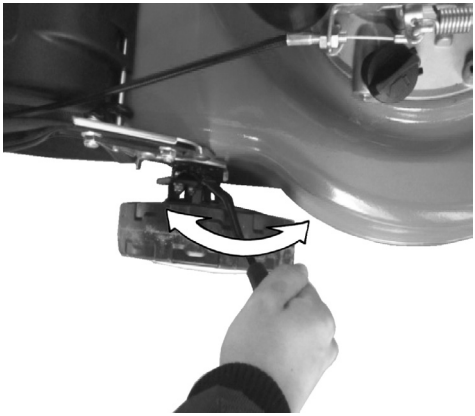

ВНИМАНИЕ: Никогда не регулируйте высоту скашивания, когда двигатель работает. Прежде, чем сделать какие-либо корректировки. Всегда вынимайте свечу зажигания колпачок.

2.6 Заполнение топливом

Опасность травмирования!
Топливо является взрывоопасной!

- **Выключите и охладить двигатель вниз перед заполнением бак с топливом.**
- **Вы должны соблюдать все инструкции по технике безопасности, относящиеся к сдачи топлива.**

Опасность повреждения устройства!
Устройство поставляется без моторного масла. Перед началом работы, необходимо заполнить его моторным маслом.

ПРЕДУПРЕЖДЕНИЕ!

- **Отвинтите крышку бака и снимите ее. (Рис. 14)**
- **Налейте в топливе тщательно. Неэтилированного бензина, октановое> 90,2 л макс**
  Избегайте попадания!
- **Винт бачка твердо вручную.**

Рис. 14

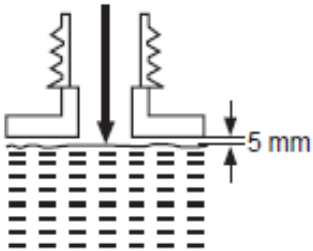

2.7 Заполнение моторным маслом

ПРЕДУПРЕЖДЕНИЕ! Этот продукт не поставляется с маслом. Тем не менее, для изготовления причинам, возможно, что небольшое количество может быть оставлен в масляном баке (см “Технические характеристики”)!

1. Отвинтите и снимите крышку бака масла.
2. Постепенно добавить хорошего качества моторного масла (SAE 10W-30, около 0,6 л). Дайте маслу отстояться.
3. Проверьте уровень масла часто при заполнении. Протрите щуп чистой нефти; установите и затяните крышку заливной горловины, а затем удалить его снова. Уровень масла должен быть в пределах минимального / максимального маркировки. При необходимости добавьте еще масла. Не перегружайте (Рис. 15).

Рис. 15

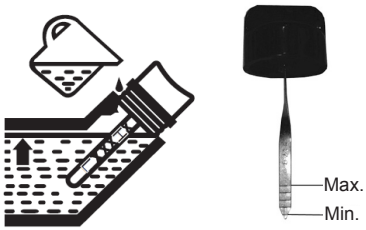

4. Протрите разлитое масло с помощью мягкой ткани и прикрепить масла бака.

3. ЭКСПЛУАТАЦИЯ

3.1 Запуск инструмента

Не используйте устройство, если вы нашли каких-либо недостатков. Если часть стала неисправен, необходимо заменить его, прежде чем использовать устройство снова.

Предупреждение! При работе этот инструмент создаёт электромагнитное поле. Это поле при определённых обстоятельствах может отрицательно повлиять на активные или пассивные медицинские имплантаты. Чтобы уменьшить опасность серьёзных или смер-

тельных травм, рекомендуем лицам с медицинскими имплантатами перед началом каких-либо действий с данным инструментом проконсультироваться у своего врача или у изготовителя этих имплантатов.

3.2 Проверьте перед использованием!

Опасность травмирования!
Не используйте устройство, если вы не нашли каких-либо недостатков. Если часть стала неисправен, необходимо заменить его, прежде чем использовать устройство снова.

Проверьте безопасное состояние устройства:

- Проверьте машину на утечки.
- Проверьте машину на визуальных дефектов.
- Убедитесь, что все части машины были надежно установлены.
- Убедитесь, что все устройства безопасности машины в надлежащем состоянии.
- Вставьте рычаг Дроссельный взад и вперед несколько раз, чтобы убедиться, что он плавно и правильно.

Опасность травмирования!
Перед началом работы всегда проверяйте почву и убрать все предметы, которые могут быть отброшены устройства.

ПРЕДУПРЕЖДЕНИЕ: Режущий диск оказывается, когда двигатель запуска.

3.3 Стрижка

1. Подготовьте продукт в соответствии с требуемой применения.

Функция	Травос борник	Мульчер	Боковая выгрузка
Травос борник	Прикреплен	Удален	Удален
Мульчер	Удален	Вставлен	Удален
Боковая выгрузка	Удален	Вставлен	Прикреплен

2. Убедитесь, что газон свободен от камней, палок, проволоки или других предметов, которые могут повредить изделие или его двигатель.
3. Ничего не вырезано мокрую траву, потому что он имеет тенденцию придерживаться кузова машины, предотвращая надлежащего исполнения скошенной травы, и это также может привести к поскользнуться и упасть.
4. Никогда не отрезать более одной трети от общей длины травы для здорового газона. Осенью, газоны должны быть сокращены лишь постольку, поскольку есть рост.
5. Медленно нажмите продукт вперед. Вы можете использовать функцию самоходные для помощи.
6. косить в небольших перекрывающихся строк. Наиболее эффективным шаблон для покос газонов является прямые вдоль одной из сторон. Это будет держать строки, даже и гарантирует, что все газон вырезать, не пропуская ни пятен (Рис. 16).

Рис. 16

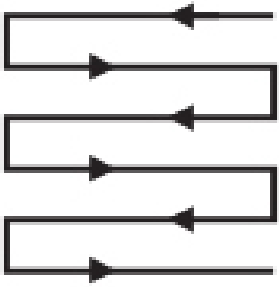

3.4 Запуск

- Нажмите кнопку пусковой двигатель (X) (если присутствует) с силой в 3 раза (Рис. 17).
- В общем грунтовки не надо перезапустить двигатель теплый.

Рис. 17

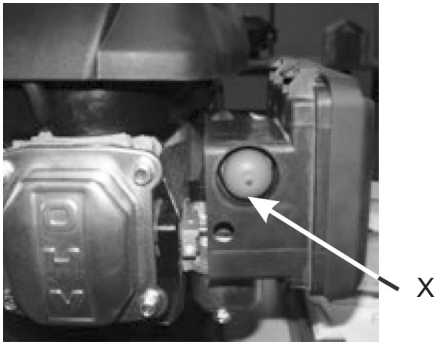

Ручка ручного стартёра расположен на задней части двигателя.

1. Потяните тормозной бар к ручке и удерживайте его в этом положении при запуске двигателя. Держите его сжал во время работы (Рис. 18).
2. Отпустите ручку управления перерыв, чтобы остановить двигатель и нож, таким образом, остановить газонокосилку из эксплуатации.

Рис. 18

3. Потяните тормозной бар к ручке и потяните на ручной стартёр обрабатывать, чтобы начать двигатель (Рис. 19).

Рис. 19

4. Установите ручной стартёр в каната на правой стороне верхней ручке во время работы (Рис. 20).

Рис. 20

3.5 Дроссельный рычаг (BRM 1448 SSM TL)

Дроссельный рычаг расположен на верхней стороне верхней панели ручки. Он используется для управления частотой вращения двигателя

1. Поверните Дроссельный рычаг вниз чтобы увеличить скорость (Рис. 21).
2. Поверните Дроссельный рычаг вверх чтобы уменьшить скорость (Рис. 22).

Рис. 21 (макс. скорость)

Рис. 22 (мин. скорость)

3.6 Автономная работа

Используйте самоходную функцию, помощь в процессе работы; задние колеса автоматически приводимый в действие двигателем; Вам не нужно, чтобы подтолкнуть машину вручную.

1. Потяните бар привода к ручке привести в работу колеса (рис. 24).
2. Отпустите планку привода, чтобы освободить колеса.

Рис. 24

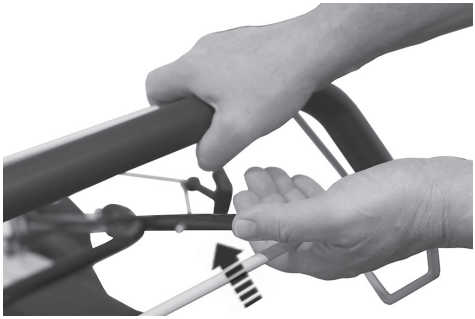

3.7 Остановка косилки

Чтобы свести к минимуму возможный риск несчастных случаев, двигатель вашего газонокосилки соединен с контролем оператора. Когда операторское управление отпускании рычага, он немедленно возвращается в исходное положение, а двигатель автоматически выключается.

Когда двигатель был выключен, лопасти продолжает работать в течение нескольких секунд, поэтому не прикасайтесь к нижней части косилки, пока лезвие не зашли в тупик!

4. ТЕХОБСЛУЖИВАНИЕ И УХОД

Хорошо обслуживание является существенным для безопасного, экономичного и бесперебойной работы. Это также поможет уменьшить загрязнение воздуха.

Цель технического обслуживания и настройки расписаний, чтобы сохранить машину в лучших рабочем состоянии. Выключите двигатель перед выполнением любого технического обслуживания. Если двигатель должен быть запущен, убедитесь, что зона хорошо проветривается. Выхлопные газы содержат ядовитый угарный газ.

Пожалуйста, всегда выбирайте рекомендованные / оригинальные аксессуары. Аксессуары, которые не имеют эквивалентное качество может привести к повреждению машины.

Пожалуйста, никогда не использовать не утвержденные компоненты и никогда не удалить устройства безопасности.

Деталь	Действие	До/после использования	10 часов	25 часов	50 часов / полгода	100 часов / В год
Свеча зажигания	проверить			X		
Свеча зажигания	очистить			X		
Свеча зажигания	заменить	При необходимости				
воздушный фильтр	проверить	X				
воздушный фильтр	очистить		X			
воздушный фильтр	заменить	При необходимости				
топливный фильтр	проверить	X				
топливный фильтр	очистить		X			
топливный фильтр	заменить	При необходимости				

4.1 Замена лезвия

ПРЕДУПРЕЖДЕНИЕ! Носите защитные перчатки при работе на лезвии и рядом с ним! Используйте надлежащие инструменты для удаления мусора, е. г. деревянной палочкой! Никогда не используйте голыми руками!

Всегда используйте оригинальные запасные части для замены. Замена лезвия должно быть сделано с помощью квалифицированного специалиста! Доработка или лезвия не рекомендуется, если это не будет сделано с помощью ремонтной службы или другим квалифицированным специалистом!

ПРИМЕЧАНИЕ: Мы настоятельно рекомендуем угона продукт до проведения проверки, когда и работать на режущего устройства. Избегайте наклона продукт для того, чтобы предотвратить топливо и нефть утечки.

1. Держите кузова и лезвие чистой и свободной от обрезании. Удалить вырезки из разгрузочного желоба.
2. Проверьте все гайки и болты периодически на герметичность до операции. После длительного использования, особенно в песчаных почвенных условий, лезвие будет носить и потерять часть первоначальной форме. Эффективность резки будет снижена и лезвие должно быть заменено.
3. Держите лезвие острым, чтобы обеспечить хорошую резку показатели снижаются. Замените изношенные или поврежденные лезвия с новой того же типа или это заточен квалифицированным специалистом.
4. Ослабить болт с шестигранной против часовой стрелки с помощью подходящего гаечного ключа и снимите его вместе с запорным фланцем и лезвие (Рис. 25).

Рис. 25

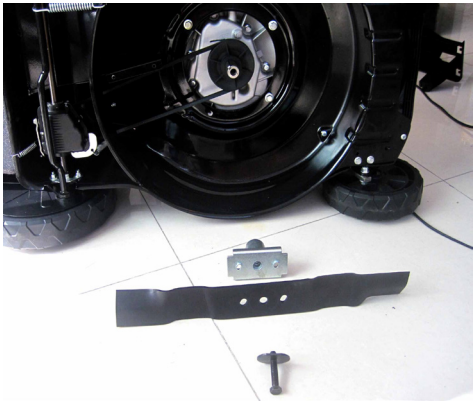

5. Заменить лезвие новым того же типа.
6. Установите фиксирующий фланец и болт с шестигранной головкой. Затянуть болт по часовой стрелке с 50 Нм мин, 70 Нм, макс. для обеспечения безопасной работы вашего продукта.
7. Заменить этот клинок после 100 часов скашивания. Если лезвие трещины или повреждения, необходимо немедленно заменить его на новый. Смажьте лезвие после каждого использования, чтобы продлить срок службы лезвия и продукта. Слегка машинное масло вдоль кромки лопасти.

4.3 Моторное масло

- **Проверить**

1. Отвинтите и снимите крышку бака масла.
2. Протрите щуп чистой нефти; установите и затяните крышку бака масла, а затем удалить его снова. Уровень масла должен быть в пределах маркировки и масла должно быть ясно, с золотого цвета.
3. Пополните если уровень масла слишком низкий.
4. Слейте масло, если уровень масла слишком высокой.
5. Замените моторное масло, если это является липким или коричневый.

- **Заменить**

1. Поставьте подходящую емкость под пробку сливного отверстия, чтобы собрать слитого масла. Убедитесь, что контейнер имеет эффективную громкость.
2. Ослабить винт слива масла с помощью шестигранного ключа и снимите его (Рис. 26).

Рис. 26

Винт слива масла

3. Пусть поток моторного масла в контейнере.
4. Установите винт слива масла и протрите разлитой нефти.
5. Залейте масляный бак, как описано в разделе **“под- готовке - Заполнение моторным маслом “**.

4.4 Слив топлива

1. Держите сбора мусора под топливным баком.
2. Открутите крышку бака и снимите ее.
3. Возьмите машину на дне, и осушить его.
4. Снова сделать выше, после нескольких минут
5. Разрешить топлива для запуска полностью.

4.5 Свеча зажигания

Осмотрите Свеча зажигания регулярно. Очистите или замените на новый, если это необходимо.

1. Отключите разъем свеча зажигания.
2. Ослабить Свеча зажигания с ключом зажигания свеча и тщательно удалите его.
3. Проверьте Свеча зажигания на наличие повреждений и износа. Цвет электрода должно быть светло-коричневого цвета.
4. Удалите мусор из электрода с мягкой щеткой проводной; избежать интенсивного очистку электрода.
5. Высушите Свеча зажигания с мягкой тканью, если она мокрая от топлива.
6. Проверьте зазор свеча зажигания. Это должно быть 0,7 ± 0,08 мм (Рис. 27).

Fig. 27

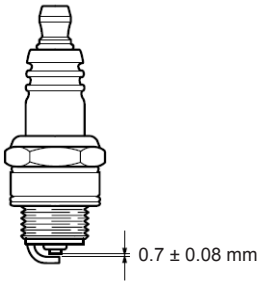

7. Замените его новым Свеча зажигания, если либо электрод или изоляция повреждена.
8. При замене Свеча зажигания, прежде винт его в руки плотно, а затем слегка затяните его с свеча зажигания ключом.

4.6 Очистка воздушного фильтра

Регулярно проверяйте воздушный фильтр. Замените его на новый, если необходимо.

1. Потяните фиксаторы от случая воздушного фильтра (Рис. 28) и отсоединить крышку воздушного фильтра..

Рис. 28

2. Снимите фильтр из его корпуса и поверните его на твердой поверхности, чтобы удалить пыль (Рис. 29).

Рис. 29

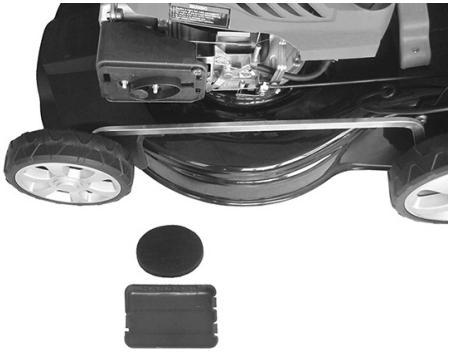

3. Нанесите небольшое количество масла воздушного фильтра на фильтр для повышения производительности фильтра. Отожмите излишек масла и поставить фильтр в корпус.
4. Повторно приложить воздушный фильтр и закройте корпус воздушного фильтра. Убедитесь, что защелка и крышка воздушного фильтра надежно закреплена.

5. УСТРАНЕНИЕ НЕИСПРАВНОСТЕЙ

Перед началом любых работ по техобслуживанию и чистке всегда выключайте двигатель и подождите, пока резец не остановится.

НЕИСПРАВНОСТЬ	ВОЗМОЖНЫЕ ПРИЧИНЫ	УСТРАНЕНИЕ
Двигатель не включается	Не хватает топлива в топливном баке	Не хватает топлива в топливном баке
	Свеча зажигания влажная	Свеча зажигания влажная
	Свеча зажигания поврежден	Свеча зажигания поврежден
	Разъем свечи зажигания потерять	Разъем свечи зажигания потерять
Двигатель останавливается Неудовлетворительный результат	Не хватает топлива в топливном баке	Не хватает топлива в топливном баке
	Режущее устройство блокируется	Режущее устройство блокируется
Чрезмерные вибрации / шума или выхлопа Двигатель останавливается Неудовлетворительный результат	Режущее устройство тупой	Режущее устройство тупое
	Высота травы превышает емкость	Высота травы превышает емкость
	Высота среза неправильно	Высота среза неправильно
Чрезмерные вибрации / шума или выхлопа	Режущее устройство скучно / поврежденных	Режущее устройство скучно / поврежденных
	Болты / гайки свободно	Болты / гайки свободно
	Бензин / масло является ошибочной	Бензин / масло является ошибочной

6. ТЕХНИЧЕСКИЕ ДАННЫЕ

Газонокосилка		**BRM 1446SN TL**	**BRM 1448 SSM TL**
Тип запуска мотора		Автономный	Автономный
Тип мотора		4-тактный двигатель	4-тактный двигатель
Номин.мощность мотора	кВт	2,2	2,2
Номин.обороты мотора	мин-1	2850	2850
Объем	см³	140	140
Регулировка высоты		8 положений	8 положений
Высота травы после стрижки	мм	25-75	25-75
Тип приемника	л	50	60
Объем приемника		да	да
Боковая выгрузка		no	да
Мульчирование		no	да
Ширина полосы	см	46	46
Материал корпуса		Сталь	Сталь
Объемы топливного бака	л	1,0	1,0
Вес без упаковки	кг	34,0	37,8
Уровень звукового давления L_{PA} (EN ISO 5395-1:2013)	дБ (А)	83,5 [K=2,5 дБ(А]	82,4 [K=2,5 дБ(А)]
Уровень акустической мощности, L_{WA} (2000/14/EC)	дБ (А)	96	96
Вибрация, a_{hw} (EN ISO 5395-1:2013)	м/с²	4,7 [K=1,5 m/s^2]	3,2 [K=1,5 m/s^2]

Выбросы

- Указанный уровень вибрации излучение измеряется стандартизированных методов испытаний и может сравнить с другими электрические инструменты используются.
- Указанный уровень вибрации излучение может быть также необходимо для оценки перерывов в работе используются.
- Указанный уровень вибрации излучение может изменяться в течение фактического использования электро-инструмента, указав значение, в зависимости от того, как использовать прибор.
- Примечание: Вы можете создать привилегии против сосудистых пульсаций руки в перерывах время

Обеспечьте распространение шума и вибрации до минимума!

- правильно использовать только для функционирования машины.
- Поддерживать и регулярно чистить машину.
- Адаптация ваш метод работы к машине.
- Не переоценить машину.
- Если необходимо, машина осмотр.
- Выключите машину, когда она не используется.
- Рабочая одежда перчатки.

Защита органов слуха. Влияние шума может привести к потере слуха.

Информация Уровень шума в соответствии с Законом Германии Product Safety (ProdSG) и установленным законодательством: уровень давления шума на рабочем месте может превышать 80 дБ (А). В таких случаях оператор потребует защиту от шума (например, ношение средств защиты органов слуха).

Внимание: Защита от шума! Пожалуйста, соблюдайте местные правила при работе с устройством.

7. ЗАКАЗ ЗАПЧАСТЕЙ

Пожалуйста, указывайте следующие данные при заказе запасных частей:

- Тип машины
- Статья номер машины
- Идентификационный номер машины

8. УТИЛИЗАЦИЯ И ПЕРЕРАБОТКА

Устройство поставляется в упаковке, чтобы предотвратить его повреждения в пути. Эта упаковка является сырьем и поэтому может быть использован повторно, или могут быть возвращены к исходному материальной системы.
Устройство и его принадлежности выполнены из различных видов материала, такого как металл и пластик. Дефектные компоненты должны быть утилизированы как специальные отходы. Обратитесь к своему дилеру или местному консультанту.

9. ХРАНЕНИЕ

При транспортировке машины в автомобиле полностью заранее очистить топливные и масляные баки, чтобы избежать утечки.
Храните машину, инструкции по эксплуатации и дополнительные принадлежности, в оригинальной упаковке. Таким образом, вы всегда будете иметь всю информацию и детали, готовые под рукой. Пакет машину хорошо или используйте оригинальную упаковку, чтобы избежать повреждений при транспортировке. Храните машину в сухом и хорошо проветриваемом месте и с масляным баком пустым. Не храните масло рядом с машиной.

10. ГАРАНТИЯ

На этот электроинструмент мы предоставляем независимо от обязанностей продавца по отношению к конечному покупателю по договору купли-продажи гарантию как ука¬зано ниже:

гарантийное время составляет 24 месяца и начинается с передачи, ко¬торое подтверждается наличием оригинала чека. При коммерческом применении, а также прокате гарантийное время сокращается до 12 месяцев. Гарантия не предо-ставляется на быстроизнашивающиеся части и поломки вызванные применением неподходящих принадлежностей, ремонтом с использованием неоригинальных за¬пчастей, применением силы, ударом, а также преднамеренной перегрузкой мотора. Для двигателей других марок Briggs & Stratton, Honda и т.д. установленных на наших изделиях, сохраняется гарантия их производителей. Гарантия не включает в себя операции по апгрейдингу или улучшению изделия. Гарантийная замена распространя¬ется только на испорченные части, но не на устройства в целом. Гарантийные ремонты могут проводиться только уполномоченными мастерскими или отделом сервиса завода-изготовителя. При постороннем вмешательстве гарантия теряет силу.

Бесплатная транспортировка машины в случае действия гарантии.

11. ДЕКЛАРАЦИЯ СООТВЕТСТВИЯ ЕС

Мы, **Ikra GmbH, Schlesierstraße 36, D-64839 Münster, Germany (Германия),** с полной ответственностью заявляем, что изделие **Газонокосилка BRM 1446SN TL** / **BRM 1448 SSM TL**, на которое распространяется данная декларация, соответствуют существующим требованиям по безопасности и охране здоровья директив **2006/42/EC** (директива по машиностроению), **2014/30/EU** (директива по электромагнитной совместимости), **97/68/EC**, изменен **2012/46/EU** (Директива Европейского парламента и Совета против осуществления эмиссии) и **2000/14/EC** (директива по уровню шума). Для корректной реализации требований по безопасности и охране здоровья, указанных в данных директивах, были использованы следующие нормативы и/или технические спецификации:

EN ISO 5395-1:2013
EN ISO 5395-2:2013
ZEK 01.4-08/11.11
EN ISO 14982:2009

BRM 1446SN TL

измеренный уровень акустической мощности
94,57 dB (A)
[K=0,73 dB(A)]

гарантированный уровень акустической мощности
96,0 dB (A)

BRM 1448 SSM TL

измеренный уровень акустической мощности
94,42 dB (A)
[K=1,14 dB(A)]

гарантированный уровень акустической мощности
96,0 dB (A)

испытательная лаборатория:
SNCH Luxembourgh 0499

Метод оценки соответствия согласно приложению VI к директиве 2000/14/EC

Год производства отпечатан на фабричной табличке и дополнительно можно установить его при помощи последовательного серийного номера.

Münster, 21.04.2016

Gerhard Knorr, Техническое руководство Ikra GmbH

Ответственный за хранение технической документации:
Gerhard Knorr, Kärcherstraße 57, DE-64839 Münster

SUMARIO **Pag**

DESIGNAÇÃO DE PEÇAS 2-3
INSTRUÇÕES DE SEGURANÇA 4
- Formatação 4
- Preparação 4
- Utilização 4
- Manutenção e armanezamneto 5

DESCRIÇÃO DE SIMBOLOS 6
UTILIZAÇÂO PREVISTA 8
PREPARAÇÂO 8
- Montagem do corta relva 8
- Mulching 9
- Descarga lateral 10
- Regulação de altura do guiador 10
- Regulação de altura de corte 11
- Abastecimento 11
- Enchimento do oleo do motor 11

FUNCIONAMENTO 11
- Início da máquina 11
- Verificações antes da utilização 11
- Corte 12
- Começo 12
- Para parar o motor 13
- Autotração 13
- Pargem do corta relva 14

MANUTENÇÃO 14
- Substituição da lâmina 15
- Óleo do motor 15
- Descarga de combustível 15
- Limpeza e mudança da vela de ignição 15
- Limpeza do filtro de ar 16

RESOLUÇÃO DE PROBLEMAS 17
CARACTERISTICAS TÉCNICAS 18
PEÇAS DE REPOSIÇÃO 19
ELIMINAÇÃO E RECICLAGEM 19
ARMANEZAMENTO 19
CONDIÇÕES DE GARANTIA 19
DECLARAÇÃO DE CONFORMIDADE CE 19
SERVIÇO

⚠ **ATENÇÃO: Antes de qualquer utilização, leia atentamente o manual do instruções que foi propositadamente elaborado para lhe fornecer todas as informações necessárias para o uso adequado, em conformidade com as exigências básicas de segurança.**

⚠ **IMPORTANTE : Leia as instruções de segurança no manual de instruções do motor antes de ligar o motor pela primeira vez.**

DESIGNAÇÃO DAS PEÇAS (BRM 1446SN TL)

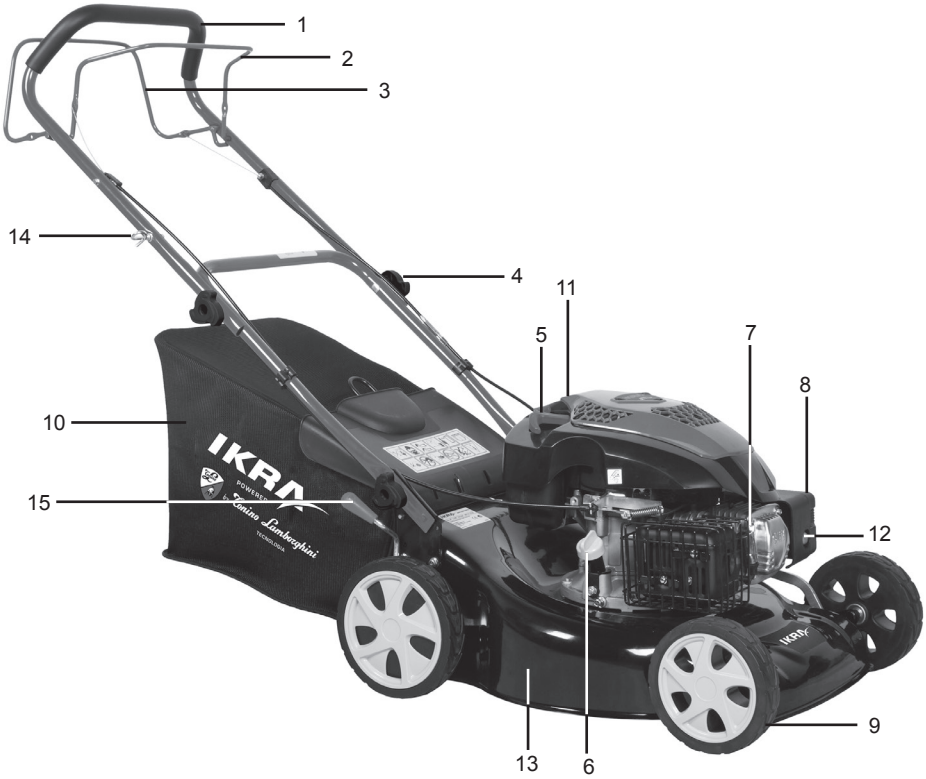

1	Guiador	9	Rodas
2	Alavanca do freio de lâmina	10	Saco de recolha
3	Controlo de tracção	11	Depósito
4	Fixação	12	Bomba de combustível (Primer)
5	Lançador	13	Chassi
6	Reservatório do óleo	14	Guia
7	Vela de ignição	15	Alavanca para ajustar a altura do corte
8	Filtro do ar		

DESIGNAÇÃO DAS PEÇAS (BRM 1448 SSM TL)

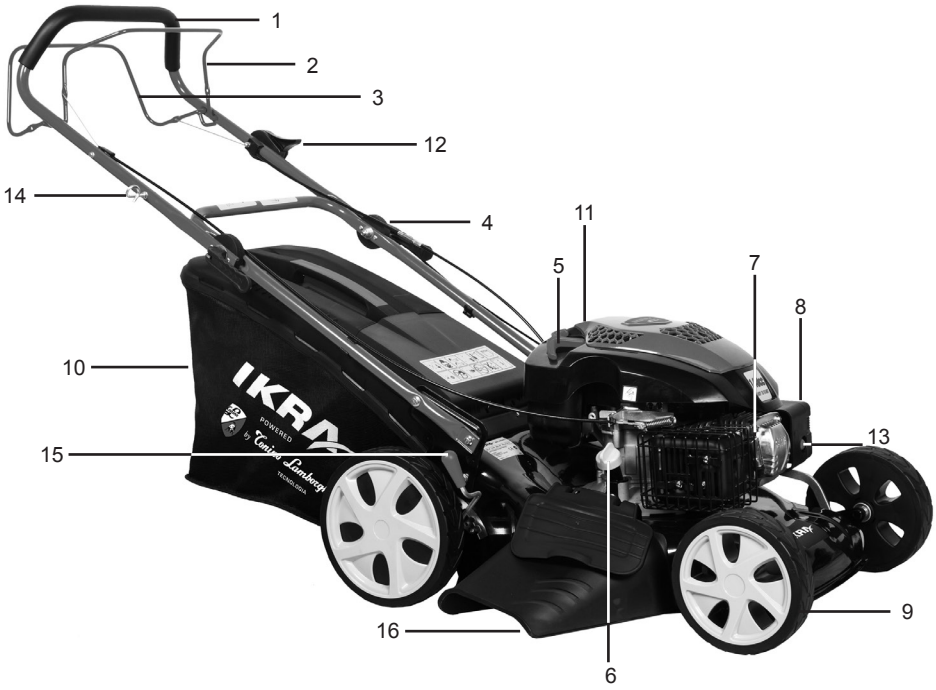

1	Guiador	9	Rodas
2	Alavanca do freio de lâmina	10	Saco de recolha
3	Controlo de tracção	11	Depósito
4	Alça de libertação rápida	12	Alavanca do acelerador
5	Lançador	13	Bomba de combustível (Primer)
6	Reservatório do óleo	14	Guia
7	Vela de ignição	15	Alavanca para ajustar a altura do corte
8	Filtro do ar	16	Saída lateral

INSTRUÇÕES DE SEGURANÇA

1.1. Formatação

a) Leia as instruções deste manual cuidadosamente. Familiarize-se com o uso correto da máquina e os controles antes de utilizar o cortador de relva. Saiba como parar o motor rapidamente.
b) Nunca permita que crianças ou pessoas não familiarizadas fique com instruções para usar o cortador. Os regulamentos locais podem especificar um limite de idade para o usuário.
c) Nunca cortar enquanto as pessoas, especialmente crianças ou animais, estão nas proximidades..
d) Tenha em mente que o operador / utilizador ou o operador / utilizador da máquina é responsável por acidentes ou riscos para outras pessoas ou sua propriedade.

1.2 Preparação

a) Use sempre calçado resistente e calças compridas enquanto roçada. Nunca cortar com os pés descalços ou com sandálias abertas.
b) Inspecionar completamente a área a ser cortada e eliminar quaisquer objectos estranhos que poderiam ser lançadas pela máquina (pedra, pedaço de madeira, fios, ossos, etc. ...).
c) ATENÇÃO PERIGO: A gasolina é extremamente inflamável:
- Só combustível loja em recipientes fornecidos para esta finalidade
- Faires completa apenas ao ar livre antes de começar e não fume durante o abastecimento e manuseamento de combustível.
- Nunca retire a tampa do tanque de combustível ou reabastecer, enquanto o motor está em funcionamento ou ainda quente.
- Não ligue o motor se a gasolina for derramado, afastar a máquina da área onde o combustível foi derramado e causar nenhuma faísca até que o combustível não é evaporado e os vapores não são dissipado.
- Feche corretamente as tampas do tanque e do recipiente de forma segura.

d) Substitua o silenciador se defeituoso.
e) Antes de cada uso, sempre realizar uma auditoria geral e em particular a aparência das lâminas, os parafusos de montagem e conjunto de corte para garantir que eles não são usados ou danificados. Substitua as peças danificadas ou desgastadas em conjuntos para preservar o equilíbrio.

1.3. Utilização

a) Não opere o motor em uma área confinada onde os gases de monóxido de carbono, perigoso, pode acumular.
b) Trabalhar somente à luz do dia ou à luz artificial de boa qualidade.
c) Na medida do possível, evitar cortar relva molhada.
d) Certifique-se sempre das encostas. Sempre mantenha uma posição equilibrada em encostas
e) Nunca correr, caminhar. Não ser puxado pelo cortador.
f) Segue pistas no sentido transversal, nunca para cima e para baixo.
g) Tenha um cuidado especial quando as mudanças de liderança em encostas.
h) Não cortar encostas muito íngremes
i) Prestar especial atenção durante as meias-voltas com o cortador ou quando tem de ser puxado em direção a você.
j) Bloquear a lâmina quando o cortador de relva tem que ser inclinado para o transporte e quando se deslocam entre as superfícies a serem ceifadas.
k) Nunca use a máquina de cortar relva se seus guardas ou caixas estão danificadas ou na ausência de dispositivos de segurança, tais como a pedra-guarda ou saco de grama.
l) Não altere a configuração regulador motor ou velocidade excessiva o conjunto de motor.
m) Antes de ligar o motor, desengatar a lâmina eo avanço
n) Ligue o motor com cuidado, seguindo as instruções de utilização e manter os pés bem longe da lâmina
o) Não incline o cortador para começar
p) Nunca coloque o motor quando você está na frente do canal de ejecção.

q) Não coloque as mãos ou os pés perto ou debaixo de peças rotativas.

r) Nunca levantar ou carregar um motor de cortador de grama está em execução.

s) Desligue o motor, desligue o cabo da vela.Verifique se todas as peças móveis estão completamente parado nos seguintes casos:
- Antes de verificar cortador de relva, limpeza ou fazê-lo funcionar
- Depois de colidir com um objeto estranho. inspecionar o cortador para verificar se ele está danificado. Fazer os reparos necessários antes de reiniciar e operar a máquina.
- Se a máquina começar a vibrar de forma anormal. investigar imediatamente a causa da vibração e remédio.

t) Pare o motor nos seguintes casos:
- Sempre que o cortador deve ser deixado sem vigilância.
- Antes de reabastecer.

u) Reduzir o acelerador antes de desligar o motor. Feche a torneira de combustível após cada utilização.

1.4 Manutenção e armanezamento

a) Mantenha todas as porcas e parafusos apertados para garantir condições seguras de utilização. A manutenção regular é essencial para a segurança e manter o desempenho.

b) Nunca guarde o equipamento com combustível no tanque dentro de um edifício onde os vapores da gasolina possam alcançar uma chama, faísca ou uma fonte de calor forte.

c) Deixe o motor arrefecer antes de guardar o uso tonde- em qualquer recinto.

d) Para reduzir o risco de incêndio, sor débarras- o cortador, especialmente a área do motor, silencioso e de armazenamento de combustível, folhas, lâminas de grama e excesso de gordura.

e) Verifique com frequência que o dispositivo de idade ramassa- não mostra sinais de desgaste ou deterioração.

f) Por razões de segurança, substitua as peças gastas ou danificadas.

g) Se a drenagem do tanque de combustível, fazê-lo ao ar livre.

1. DESCRIÇÃO DOS SIMBOLOS

O uso de símbolos neste manual destina-se a chamar a atenção para possíveis riscos. Símbolos de segurança e explicações que a acompanham devem ser plenamente compreendido. As advertências em si não elimina o risco e não são um substituto para as medidas adequadas de prevenção de acidentes.

	ATENÇÃO Este símbolo, marcando um ponto de segurança, indica uma advertência, aviso ou perigo. Ignorar esse aviso pode provocar um acidente para si ou para outros. Para reduzir o risco de ferimentos, incêndio ou choque elétrico, sempre aplicar as recomendações indicadas.
	Aviso: Leia o manual de instruções antes de utilizar a máquina. Antes de usar, consultar o parágrafo correspondente neste manual.
	Não corte declives muito íngremes.
	Cortando perigo. Rotativa lâmina. Não coloque as mãos ou os pés no compartimento da lâmina. Nunca coloque as mãos ou os pés perto ou debaixo de peças rotativas.
	Removê-los quando reparar a vela e fazer reparos de acordo com as instruções do manual.
	Nunca utilize a máquina de cortar relva com dispositivos de segurança defeituosos ou sem, por exemplo, deflectores e / ou bandejas, no lugar da relva.
	Nunca cortar enquanto as pessoas, especialmente crianças, ou animais ao redor.
	Desligue o motor quando encher os tanques!
	Não opere a máquina sem óleo.

	Use proteção para os olhos e ouvidos quando utilizar o dispositivo.
	Solte a alavanca de paragem do motor, a máquina está parada.
	Feche a alavanca de controle de auto-tracção, o aparelho começa a funcionar.
	Mantenha as mãos e pés afastadas.
	Manter longe da zona de perigo outras pessoas.
	Atenção superfícies quentes.
	Em conformidade com regulamentações europeias aplicáveis.
	diminuir a velocidade.
	aumentar a velocidade.
	Abastecimento
	Nível de som garantido 96 dB(A)

UTILIZAÇÃO PREVISTA

Este cortador é projetado para cortar a relva É proibida qualquer outra utilização.

O cortador de relva é adequado para uso privado no jardim somente, cortadores de relva para uso privado são aqueles que são utilizados para o corte de relva e relvados no jardim, no entanto, não para o corte de grama em parques públicos, campos de jogos ou em fazendas ou na floresta.

2. PREPARAÇÃO

2.1 Montagem do corta relva

1. Fixe a alça interior na máquina com os parafusos e porcas inferiores de acordo com a imagem abaixo. Primeiro, afrouxe as porcas, em seguida, colocar a alça inferior no lugar. Finalmente certificar-se as nozes são suffisement apertado. Note-se que os parafusos deve ser definido como na figura 1 em ambos os lados com uma chave inglesa.

Fig. 1

2. Fixe o guiador na alça inferior da chassi com uma chave de ferramenta adequada. Fig. 2.2 **(BRM 1446SN TL)**.

Fig. 2.2

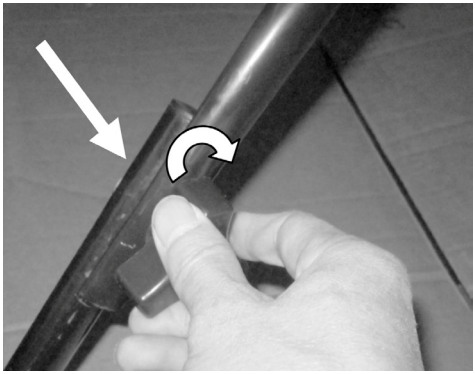

3. Fixe a pega superior na alça inferior. Para fazer isso, execute as seguintes figuras Fig. 2.3 Certifique-se de que as alças de fixação rápidos estão apertados. **(BRM 1448 SSM TL)**.

Fig. 2.3

4. Conecte os cabos para a alça inferior usando os colares (Figura 4).

Fig. 3

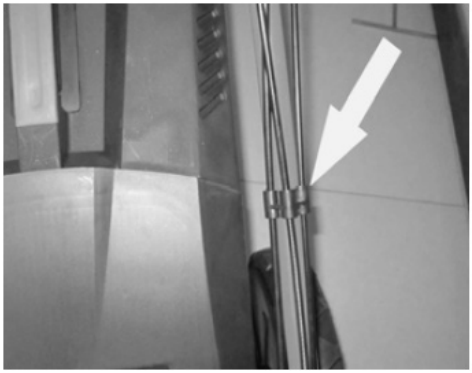

5. Levante o spoiler traseiro e mantê-la aberta para alinhar os ganchos na recolha de relva, com suas localizações. (Fig. 5 e figura 6)

Fig. 4 (BRM 1446SN TL)

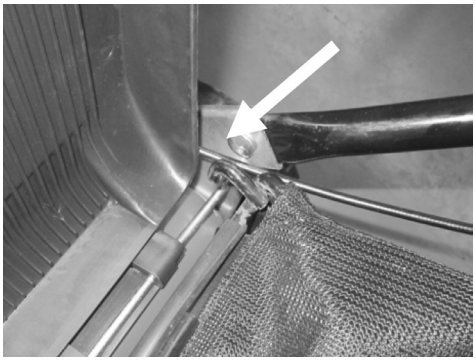

Fig. 5 (BRM 1446SN TL)

Fig. 4 (BRM 1448 SSM TL)

Fig. 5 (BRM 1448 SSM TL)

2.2 Mulching (BRM 1448 SSM TL)

A inserção mulching impede relva sejam coletadas através do bloqueio da calha de recolha. Isso permite que as aparas de relva a ser depositado de volta no relvado durante o corte.

1. Abra o guarda deflector traseiro, segure-o na posição e inserir o mulching inserir na calha de descarga traseira (Fig. 6). Verifique se a face superior das pressões punho no lugar.
2. Carregue o lado superior da pega para soltar e retirar o inserto de mulching (Fig. 7).
3. Ao remover a inserção mulching, você deve arrastá-lo para o lado esquerdo e retire-o do deck.

Fig. 6

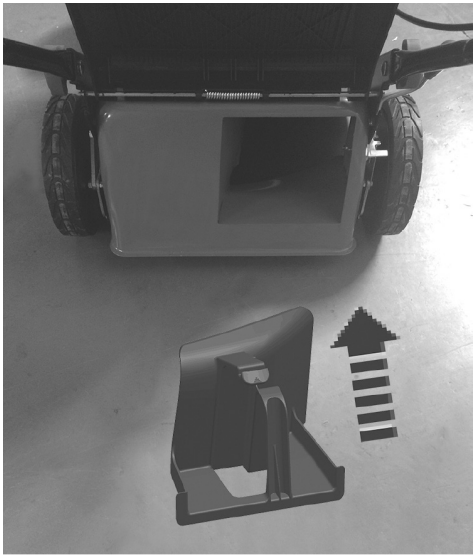

Fig. 7

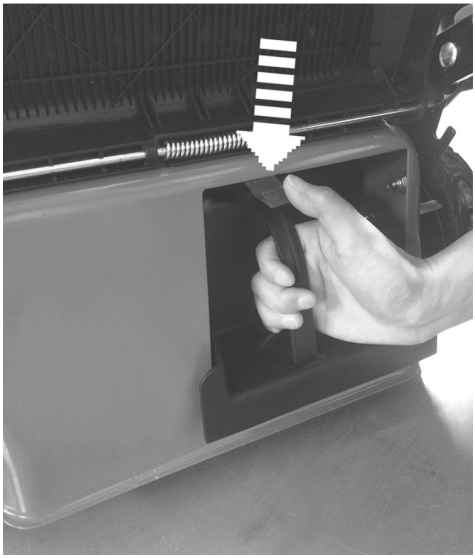

2.3 Descarga lateral (BRM 1448 SSM TL)

Para se ter uma descarga lateral instalar o kit de descarga lateral.

1. Levante o defletor lateral, segure-o aberto e alinhar os ganchos de kit de descarga lateral, com suas localizações. (Fig. 8 e Fig. 9).

Fig. 8

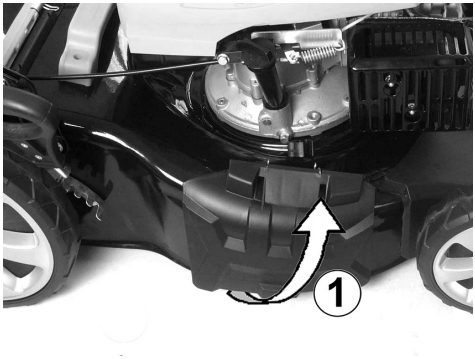

Fig. 9

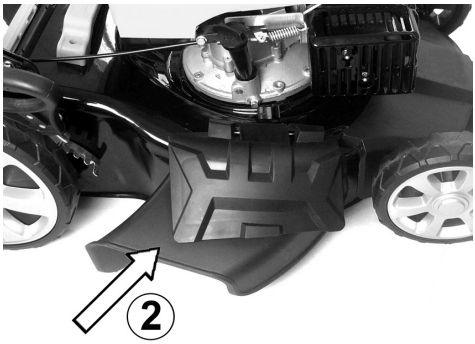

2. Para remover kit de descarga lateral levantar o deflector lado e retire os ganchos do kit de suas localizações.

2.4 Regular altura do guiador (BRM 1448 SSMTL)

3. Solte as alças de liberação rápida.
4. 2. Aumentar ou diminuir o guiador como desejado (11, 12 e 13).
5. 3. que as alças de liberação rápida são apertados o suficiente.

Fig. 10 (posição baixa)

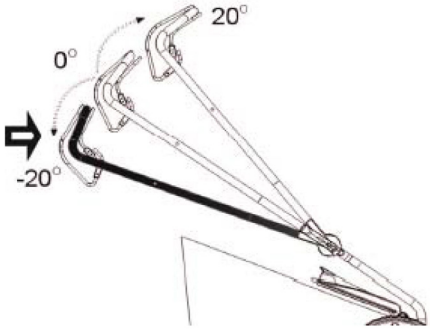

Fig. 11 (posição média)

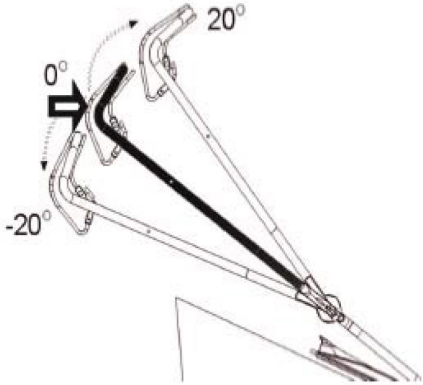

Fig. 12 (posição alta)

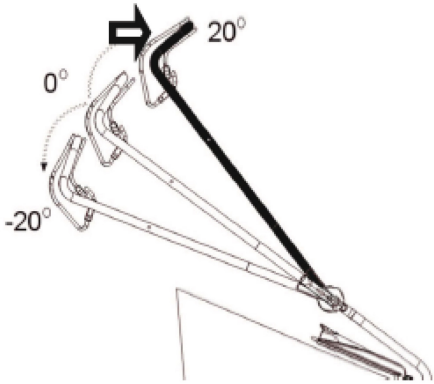

2.5 Regulação da altura de corte

Defina a altura de corte de acordo com as necessidades de seu relvado. A altura de corte depende da natureza do relvado e a sua altura efectiva. Quando cortada a relva alta, começar com a altura máxima de corte e, em seguida, fazer um segundo corte com uma altura de corte inferior.

1. Mova a alavanca em direção à parte frontal da máquina para aumentar a altura de corte e para trás para reduzir a altura.
2. Mova a alavanca no entalhe adaptado para colocar a altura de corte desejada (Fig. 13).

Fig. 13

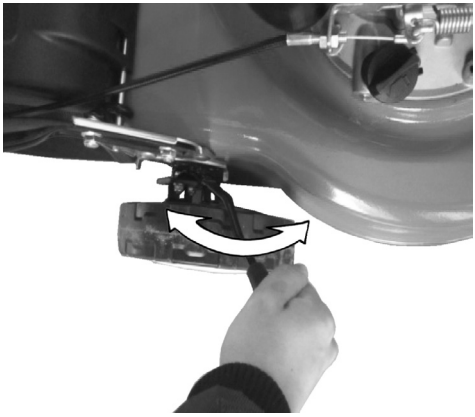

ATENÇÃO: Nunca ajuste a altura de corte quando o motor estiver funcionando. Retire sempre a tampa da vela antes de efectuar as definições.

2.6 ABASTECIMENTO

Perigo de ferimentos!
O combustível é explosivo!

- **Desligue o motor e deixe-o esfriar antes de encher o tanque de combustível.**
- **Siga todas as instruções de segurança relacionadas com o combustível.**

Risco de danos no aparelho!
A máquina é fornecida sem óleo do motor antes de usar, você deve preencher o óleo do motor.

ATENÇÃO!

- **Solte e retire a tampa do depósito. (Fig.14)**
- **Despeje o combustível com cuidado. Gasolina sem chumbo, de octano> 90 litros max.**

  Evite derramar!
- **Aperte o parafuso da tampa firmemente com a mão.**

Fig. 14

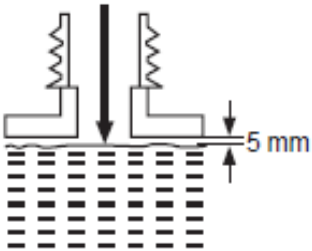

2.7 Enchimento de óleo

PERIGO! A unidade é fornecida sem óleo de motor. Antes de usar, você deve preencher o óleo do motor.

1. Retire a tampa do tanque de óleo e removê-lo.
2. Adicione o óleo de motor com cuidado. (10W-30 aprox. 0,6 L)
3. Verifique o nível do óleo com freqüência durante o enchimento. Limpe a vareta; substitua e aperte a tampa, em seguida, removê-lo novamente. O nível de óleo deve estar entre as duas marcas min e max. Adicione óleo se necessário. Não encha demais (Fig. 15).

Fig. 15

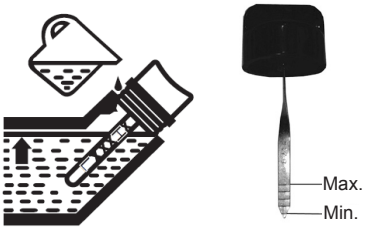

4. Limpe eventualmente se espalhou ao redor do óleo com um pano macio e recoloque a tampa do tanque de óleo.

3. FUNCIONAMENTO

3.1 Inicio da máquina

Não comece a máquina até que tenha sido completamente montada. Antes de ligar o aparelho, sempre verificar o óleo.

ATENÇÃO: O unidade produz um campo electromagnético de intensidade muito baixa. Este campo pode interferir com alguns pacemaker. Para reduzir o risco de lesões graves ou mortais, as pessoas com pacemaker deverão consultar o seu médico e o fabricante do pacemaker antes de utilizar esta máquina.

3.2 Verificações antes de usar!

Perigo de ferimentos!
Não utilize o dispositivo, se você encontrou uma falha. Se um elemento está com defeito, certifique-se de substituí-lo antes de usar o dispositivo novamente.

Verifique se o dispositivo está em boas condições de funcionamento:

- Verifique a máquina quanto a vazamentos.
- Verifique se a unidade não tem defeitos aparentes.
- Assegurar que todos os componentes do aparelho foram devidamente protegidas.
- Verifique se todos os dispositivos de segurança estão em boas condições.
- Mova a alavanca do acelerador e para trás várias vezes para se certificar de que se move suavemente e corretamente.

Perigo de ferimentos!
Antes de começar a trabalhar, verifique sempre o solo e remover todos os objetos que podem ser jogados pela máquina.

AVISO: A lamina vai rodar, quando o motor arrancar.

3.3 Corte

1. Prepare o aparelho para o tipo previsto de corte.

Função	Saco de recolha	Kit mulching	Kit ejecção lateral
Recolha	No lugar	removido	removido
Mulching	removido	No lugar	removido
Ejecção lateral	removido	No lugar	No lugar

2. Verifique se o relvado está livre de pedras, paus, fios ou outros objetos que possam danificar o cortador ou o seu motor.
3. Para obter melhores resultados, não corte relva molhada, porque tende a ficar com o deck, impedindo o bom desempenho da relva cortada, e ele também pode fazer você escorregar e cair.
4. Para um relvado saudável, não cortar mais de um terço da altura total do grama. No outono, a grama deve ser cortada tão intensamente no período de crescimento.
5. Com cuidado, empurre o cortador para a frente, ou usar a alça de autotracção.
6. Segue em linhas com uma ligeira sobreposição. A maneira mais eficiente para cortar um relvado é fazer linhas paralelas a uma das bordas: fornece serviços regulares e assegura que toda a relva é cortada sem esquecer ilha. (Fig.16).

Fig. 16

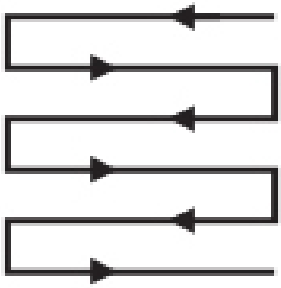

3.4 Ligar o motor

- Ao iniciar um motor novo pela primeira vez, pressione com firmeza a bomba de combustível (Primer) (X) (se houver) 3 vezes.(Fig. 17)
- Pressionar a bomba de combustível é geralmente desnecessário quando o motor estiver ainda quente.

Fig. 17

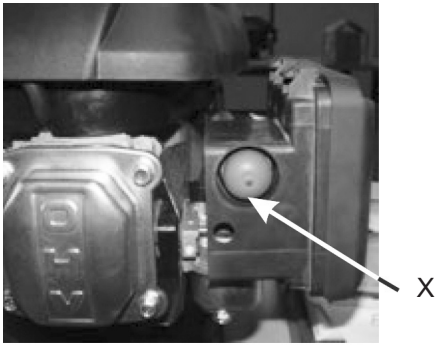

A pega de arranque está posicionada na parte traseira do motor.

1. Puxe a alavanca do travão de lâmina para a alça e manter nesta posição quando ligar o motor. Mantenha-o pressionado durante o funcionamento (Fig. 18).
2. Solte a alça do freio da lâmina para parar o motor e impedir a máquina de trabalhar.

Fig. 18

3. Enquanto puxa a alavanca do freio de lâmina, puxar o punho de arranque para colocar o motor em funcionamento (Fig. 19).

Fig. 19

4. Instalar a pega do arranque no suporte do lado direito do manipulo superior para uma maior duração de utilização da máquina (Fig. 20).

Fig. 20

3.5 Para desligar o motor (BRM 1448 SSM TL)

Para parar o motor, solte a alavanca de travão de lamina.

1. Mova a alavanca do acelerador para baixo para diminuir a velocidade (Fig. 21).
2. Mova a alavanca de aceleração até para aumento de velocidade (Fig.22).

Fig. 21 (velocidade min)

Fig. 22 (Vitesse max)

3.6 Autotracção

Use a função de autotracção para facilitar roçada, as rodas traseiras são então arrastadas pelo motor e você não vai precisar para empurrar sua máquina.

1. Puxe o controle de tração para a alça para envolver as rodas (Fig. 24).
2. Solte a barra de movimentação para soltar as rodas.

Fig. 24

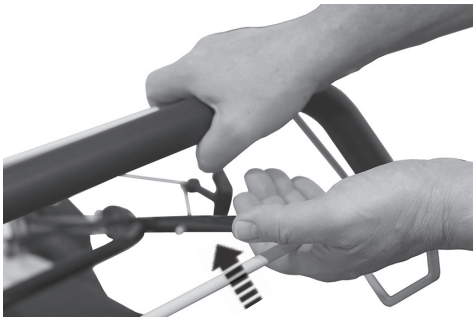

3.7 Paragem do corta relva

Para minimizar o risco de acidentes, o motor do seu cortador é acoplado ao controlo de um operador. Quando a alavanca do travão de lâmina é liberada, ela imediatamente retorna à sua posição de repouso e o motor desligado automaticamente.
Se houver um acúmulo de relva sob o chassi, desligue o motor, retire a tampa da vela e aguarde até que o motor tenha arrefecido antes de limpar a grama.

Depois de parar o motor, a lâmina continua a rodar por alguns segundos, como resultado, não tocar na parte inferior do cortador até que a lâmina está em uma paragem completa!

4. MANUTENÇÃO

A manutenção adequada é essencial para o seguro, econômico e sem problemas. Ele também irá ajudar a reduzir a poluição do ar.

O objetivo do programa de manutenção e ajuste é para manter a máquina em boas condições de funcionamento. Desligue o motor antes de realizar qualquer manutenção. Se o motor tem que trabalhar, certifique-se a área é bem ventilado. O escape contém monóxido de carbono.

Sempre escolher as peças recomendadas genuínas. Peças que não têm uma qualidade equivalente pode danificar a máquina e colocar em risco a sua segurança. Nunca use componentes não aprovados e EN- Nunca levante os dispositivos de segurança.

Peça	Que fazer	Antes / depois cada utilização	Todas 10 horas	Todas 25 horas	Todas 50 horas / semestres	Todas 100 horas / anos
Vela de ignição	verificar			X		
Vela de ignição	limpar			X		
Vela de ignição	substituir	Desde que necessário				
Filtro de ar	verificar	X				
Filtro de ar	limpar		X			
Filtro de ar	substituir	Desde que necessário				
Filtro de combustível	verificar	X				
Filtro de combustível	limpar		X			
Filtro de combustível	substituir	Desde que necessário				

4.1 Mudança da lâmina

ATENÇÃO! Usar luvas de proteção ao trabalhar em ou perto da lâmina! Use ferramentas apropriadas para remover os detritos, como uma vara de madeira! Nunca use suas mãos!

Use sempre peças de reposição originais. A substituição da ferramenta de corte deve ser realizado por um especialista! Renovação ou afiação de lâminas não é recomendado, exceto se forem realizados por um serviço de reparação ou um perito qualificado!

NOTA: Nós recomendamos fortemente que você deve definir a máquina para efectuar inspecções ou reparações no cortador. Evite inclinar a máquina para evitar vazamentos de óleo e combustível.

1. Manter a parte inferior da caixa e a lâmina limpo e livre de detritos. Remova detritos da calha de descarga..
2. Verifique o aperto de todas as porcas e parafusos regularmente antes do uso. Durante uma utilização prolongada, especialmente em condições de solo arenoso, a lâmina desgasta-se e perde parte da sua forma original, a eficiência de corte irá ser reduzida e a lâmina deve ser substituído.
3. Mantenha a lâmina de corte para assegurar uma boa capacidade de corte. Substituir uma lâmina gastas ou danificadas por um novo do mesmo tipo ou tê-lo afiado por um especialista.
4. Solte o sentido anti-horário parafuso sextavado com uma chave apropriada e removê-lo juntamente com a flange de bloqueio e lâmina (Fig. 25).

Fig. 25

5. Substitua a anilha e parafuso. Aperte o parafuso no sentido horário com uma força de 50 Nm 70 Nm min e max.
6. Substituir lâmina após 100 horas de corte. Se a lâmina estiver rachada ou danificada, você deve substituí-lo imediatamente por um novo.
7. Lubrificar a lâmina depois de cada utilização, para prolongar a vida útil da lâmina e o produto.

4.3 Óleo do motor

- **Verificação**

1. Desaperte e retire a tampa de óleo do motor.
2. Limpe a vareta; substitua e aperte a tampa, em seguida, removê-lo novamente. O nível de óleo deve estar entre as duas marcas min e max.
3. Ajuste o nível de óleo, se necessário.
4. Escorra o óleo se o nível é muito alto.
5. Mude o óleo do motor se ele é pegajoso.

- **Substituição**

1. Coloque um recipiente adequado sob o bujão de drenagem de óleo para recolher o óleo drenado. Certifique-se o recipiente tem um volume suficiente.
2. Solte o parafuso de drenagem do óleo com uma chave sextavada e removê-lo. (Fig. 26).

Fig. 26

Parafuso de drenagem do óleo

3. Escoar o óleo do motor no recipiente.
4. Substitua o bujão de drenagem de óleo e limpar o óleo derramado, eventualmente.
5. Voltar a encher o tanque de óleo, conforme descrito na - secção **"Preparação de enchimento de óleo"**.

4.4 Descarga de combustível

1. Coloque um recipiente sob o tanque de combustível.
2. Desapertar a tampa do depósito de combustível e removê-lo.
3. Desapertar a tampa do depósito de combustível e removê-lo.
4. Repita alguns minutos depois.
5. Verifique se todo o combustível está desaparecido.

4.5 Limpeza e mudança da vela de ignição

Inspecione a vela de ignição. Limpos ou substituí-lo por um novo, se necessário.

1. Desligue a vela de ignição.
2. Solte a vela de ignição com uma chave de velas e puxe delicadamente.
3. Verifique a vela de ignição quanto a danos e desgaste. A cor do eléctrodo deve ser de cor castanha clara.

4. Retirar os restos do eletrodo com uma escova macia; Evite limpeza excessivamente agressivo do eletrodo.
5. Seca-se a vela de ignição com um pano macio se o combustível molhado.
6. Usando uma pinça ajustar a folga entre os eléctrodos de 0,7 ± 0,8 mm (Fig. 27).

Fig. 27

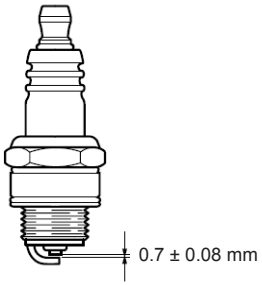

7. Substitua a vela de ignição com um novo eletrodo ou se o isolamento estiver danificado.
8. Ao substituir a vela de ignição, fio de primeira mão e aperte levemente com uma chave de velas.

4.6 Limpeza do filtro de ar

Inspecione o filtro de ar regularmente. Substitua-o por um novo se necessário.

1. Espalhe as pernas da caixa do filtro de ar (Fig.28) e retire a tampa do filtro de ar.

Fig. 28

2. Retire o filtro do seu compartimento e coloque-a sobre uma superfície dura para remover o pó (Fig. 29).

Fig. 29

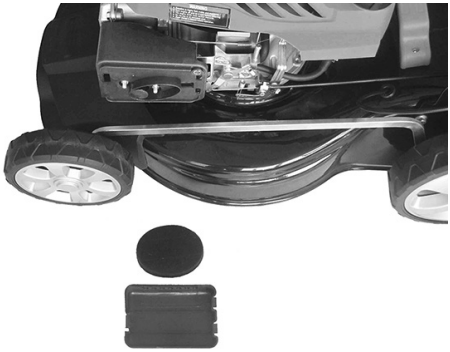

3. Aplicar uma pequena quantidade de óleo sobre o filtro para aumentar o desempenho do filtro. Torça-o em mais petróleo e substituir o filtro no seu alojamento.
4. Recoloque a tampa do filtro de ar. Certifique-se as pernas estão envolvidos e que a tampa está bem preso.

5. RESOLUÇÃO DE PROBLEMAS

Antes da manutenção ou limpeza, desligue sempre o motor e espere até que os acessórios de corte são completamente parados.

PROBLEMAS	CAUSAS PROVÁVEIS	SOLUÇÃO
O motor não pega	A falta de combustível	Adicionar combustível
	A vela se afogou.	Limpe a vela de ignição.
	A vela é danificada	Substitua a vela
	O conector esta solto	Ligue o conector.
O motor pára	A falta de combustível	Adicionar combustível
	A lâmina é bloqueada	Remover o elemento de bloqueio
Má qualidade de corte	A lâmina é maçante	Faça afiar ou substituir a lâmina
	A relva é muito alta	Não sobrestimar a capacidade da máquina.
	A altura de corte é defenida incor-retamente	Defina a altura de corte
Ruído, vibração ou fumaça excessiva	A lamina é maçante/danificada.	Substituir a lâmina
	Parafusos / porcas estão soltos.	Aperte os parafusos/porcas.
	Combustível/ óleo impróprio.	Drenar o oleo/ combustível e reabastecer.

6. Caracteristicas Técnicas

Corta Relva a Motor		BRM 1446SN TL	BRM 1448 SSM TL
Tipo de unidade		Tração	Tração
Tipo de motor		4 tempos	4 tempos
Potencia nominal do motor	kW	2,2	2,2
Regime nominal do motor	rpm	2850	2850
Cilindrada	cm^3	140	140
Regulação em Altura		8 niveis	8 niveis
Altura de Corte	mm	25-75	25-75
Capacité do saco de recolha	L	50	60
Recolha no cesto traseiro		sim	sim
Saída lateral		não	sim
Mulch		não	sim
Largura de corte	cm	46	46
Carter		Aço	Aço
Capacidade deposito	L	1,0	1,0
Peso líquido	kg	34,0	37,8
Nivel de pressão sonora L_{PA} (EN ISO 5395-1:2013)	dB (A)	83,5 [K=2,5 dB(A)]	82,4 [K=2,5 dB(A)]
Nivel de potencia sonora, L_{WA}	dB (A)	96	96
Vibrações, a_{hw} (EN ISO 5395-1:2013)	m/s^2	4,7 [K=1,5 m/s^2]	3,2 [K=1,5 m/s^2]

Emissões

- O valor de emissão de vibrações especificado foi medida em um procedimento de controlo normalizado e pode ser utilizado para comparação com outras ferramentas eléctricas.
- O conjunto de valor de emissão de vibração também pode ser usado para a estimativa dos intervalos de trabalho necessárias.
- O conjunto de valor de emissão de vibrações pode diferir do valor durante a utilização da ferramenta mecânica, dependendo do tipo e modo de utilização.
- Atenção: para evitar problemas com a circulação de sangue para as mãos, devido à vibração, faça intervalos regulares.

Limitar tanto quanto possível o desenvolvimento de ruído e vibração!

- Use apenas o equipamento em perfeito estado.
- Executar a manutenção regular e limpeza da unidade.
- Adapte o seu método de trabalho com o dispositivo.
- Não sobrecarregue o aparelho.
- Ter a unidade verificados se necessário.
- Desligue o aparelho quando não estiver em uso.
- Use luvas.

⚠ **Use protetores de ouvido. O ruído pode causar perda de audição.**

Informações relativas às emissões de ruído em conformidade com a lei sobre a segurança dos aparelhos e produtos (GPSG) ou a Diretiva de Máquinas CE: O nível de ruído no local de trabalho pode exceder 80 dB (A). Neste caso, medidas de protecção contra as emissões de ruído são necessárias para o usuário (por exemplo, tampões de ouvido).

Observar também as diretrizes nacionais para a protecção contra o ruído!

7. Encomendar peças de reposição

Ao encomendar peças sobressalentes, indicar as seguintes informações:

- Tipo de máquina
- Referência de Máquina
- o número de identificação da máquina

8. Eliminação e reciclagem

O aparelho é fornecido com a embalagem de modo que ele não seja danificado durante o transporte. Esta embalagem é feita de plástico que pode ser reutilizada ou devolvido ao sistema de matéria-prima. O dispositivo e os acessórios da máquina são diferentes tipos de materiais, por exemplo. : Metal e plástico. Componentes defeituosos devem ser eliminados como resíduos perigosos. Contacte o seu revendedor ou as autoridades locais.

9. Armanezamento

Se o transporte do aparelho em um veículo, previamente esvaziar os tanques de combustível e de óleo para evitar vazamentos. Guarde a ferramenta, o seu manual de usuário e todos os seus acessórios em sua embalagem original. Você terá sempre as informações e peças na mão. Corretamente embalar o aparelho ou usar a embalagem original para evitar danos durante o transporte. Armazenar em local seco, bem ventilado depois de esvaziar seu tanque de combustível e drenagem do óleo. Não guarde lado o combustível da ferramenta.

10. Condições de Garantia

Para esta ferramenta a gasolina, a empresa fornece ao usuário final - independentemente das obrigações do revendedor resultante do contrato de compra - com as seguintes garantias:

O período de garantia é de 24 meses a partir da mão--over do dispositivo que tem de ser provado pelo documento de compra original. Para uso comercial e uso para alugar, o período de garantia é reduzido para 12 meses. Peças de desgaste e defeitos causados pelo uso de acessórios nem montagem, reparo com peças que não são peças originais do fabricante, o uso da força, derrames e quebrando, assim como maliciosa sobrecarga do motor são excluídos desta garantia. Substituição de garantia inclui apenas as peças defeituosas, não dispositivos completos. Reparo dentro da garantia deve ser exclusivamente realizada por parceiros de serviços autorizados ou pelo serviço de clientes da empresa. No caso de qualquer intervenção de pessoal não autorizado, a garantia será considerada nula.

Todos os custos de envio ou entrega, bem como quaisquer outras despesas subsequentes serão suportados pelo cliente.

11. DECLARAÇÃO DE CONFORMIDADE CE

Nós, **Ikra GmbH, Schlesierstraße 36, D-64839 Münster, Alemanha,** declaramos sob nossa única responsabilidade que o cortador de grama a gasolina **BRM 1446SN TL** / **BRM 1448 SSM TL**, sujeito à declaração de satisfazer as exigências básicas de segurança e saúde das Directivas **2006/42/EG** (diretriz de máquinas CE), **2014/30/EU** (Directiva EMC), **97/68/EG**, com a última redacção dada pelo lugar **2012/46/EU** (norma de emissões) e **2000/14** (diretrizes de ruído) / EG incluiu modificações. Para a prática no estado da arte das prescrições relativas aos requisitos de segurança e saúde das directivas CEE, foi dada a normas e / ou especificações das seguintes técnicas:

EN ISO 5395-1:2013
EN ISO 5395-2:2013
ZEK 01.4-08/11.11
EN ISO 14982:2009

BRM 1446SN TL

Nível ruído medido	94,57 dB (A) [K=0,73 dB(A)]
Nível de som garantido	96,0 dB (A)

BRM 1448 SSM TL

Nível ruído medido	94,42 dB (A) [K=1,14 dB(A)]
Nível de som garantido	96,0 dB (A)

Testado por:
SNCH Luxembourgh 0499

Procedimento de avaliação de conformidade ver anexo VI /directiva 2000/14/CE

O ano de fabrico é indicada na placa do dispositivo e também é identificável no número de série consecutivo.

Münster, 21.04.2016

G. Knorr

Gerhard Knorr, Direção tecnica Ikra GmbH

A documentação técnica é conservada por:
Gerhard Knorr, Kärcherstraße 57, DE-64839 Münster

SERVICE

Aktuelle Service-Adressen finden Sie immer unter:
Latest service adresses can be found under:
Vous trouvez nos adresses SAV sous:
Las direcciones actuales para asistencia técnica las encuentran siempre con:

www.ikramogatec.com

DE Ikra Mogatec - Service
c/o Mogatec Moderne Gartentechnik GmbH
Max-Wenzel-Str. 31, 09427 Ehrenfriedersdorf
✆ +49 3725 449-335
+49 3725 449-324

AM UNITOOLS LLC
Davit Anhaght, 4
0002 Yerevan
✆ +374 10 239697
+374 10 239697

AT ikra - Reparatur Service
c/o Mogatec Moderne Gartentechnik GmbH
Max-Wenzel-Str. 31, 09427 Ehrenfriedersdorf
Deutschland
✆ +43 7207 34115
+49 3725 449-324

BE QBC Machinery
Europaplein 19 bus 21
3620 Lanaken
✆ Hotline: 00800 17627

BG GARDEN SPECIALISTS Ltd
2 Lozenski put Str.
Sofia
✆ + 359 2 44 11 665

CH Wetec Service und Verkauf AG
Täfernstrasse 14
5405 Baden-Dättwil
✆ +41 56 622 74 66
+41 56 622 89 62

CY Lambrou Agro Ltd.
11 Othellos Street, Dali Industrial Zone
2540 Nicosia
✆ Tel.: +357 22667908
+357 22667157

CZ Drupol
T.G. Masaryka 81/833
277 13 Kostelec nad Labem
✆ +420 326 981 228
+420 326 990 012

DK Bahn-Larsen
Skov- Have- og Parkmaskiner
Vinkelvej 28
7840 Hoejslev
✆ +45 48 28 70 20

EE Hooldusbuss OÜ
Kabelikopli tee, 5
79221 Kohila vald, Raplamaa
✆ +372 56 678 672

ES Yaros Dau
C/ Puigpalter nº 48, Polígono Industrial UP4
17820 Banyoles (Girona)
✆ +34 972 57 52 64
+34 972 57 36 00
Horario: de 09:00 a 13:00 y 15:00 a 18:00

FR ikra Service France, ZI de la Vigne
20 Rue Hermes, Bâtiment 5
31190 Auterive
✆ +33 5 615078 94
+33 5 342807 78

GB J&M Distribution Systems Ltd
Unit E, Clayton Works Business Centre
Midland Road
Leeds, LS10 2RJ
✆ 0344 824 3524
0113 385 1115

GR Panos Vrontanis & Co
3 Molas Street
13671 Aharnes
✆ +30 210 2402020
+30 210 2463300

HR VAR - ERCO d.o.o.
Stipana Vilova 14A
10090 ZAGREB
✆ +385 91 571 3164
+385 1 3454 906

HU Tooltechnic Kft.
Bárd u. 2.
1097 Budapest
✆ +36 1 330 4465
+36 1 283 6550

IN Agritech Floritech Inc.
206 - B Rajindera Arihant Tower
B-1 Community Centre Janak Puri
New Delhi - 110058 / India
✆ +91 11 45662679
+91 11 25597432

IR J&M Distribution Systems Ltd
Unit E, Clayton Works Business Centre
Midland Road
Leeds, LS10 2RJ
✆ +353 1890 8823 74
+44 113 385 1115

IT Ikra Service Italia, by BRUMAR
Loc. Valgera 110/B
14100 ASTI (AT)
✆ +39 0141 477309
+39 0141 440385

JO Taha & Qashou Agri Co. (LLC)
205 Mekka Street
Amman 11821, Jordan
✆ +962 6 585 0251
+962 6 582 5728

LT UAB „Baltic Continent“
P. Lukšio g. 23
09132 Vilnius
✆ +370 8 700 555 95
@ remontas@bcsc.lt

LU Bobinage Georges Back
53, Rue Nic. Meyers
4918 Bascharage
✆ +352 507622
+352 504889

MD OLSOM S.R.L.
Mateevici Str., 38/1
2009 Chisinau
✆ +373 22 214075
+373 22 225009

MK FEROELEKTRO D.O.O.
Str.Nikola Parapunov br.35A/3
1000 Skopje
✆ +389 2 3063190
+389 2 3063190

NL Muldertechniek
Noorderkijl 1
9571 AR 2 e Exloermond
✆ +31 599 671570
+31 599 672650

NO Maskin Importeure
Verpetveien 34
1540 Vestby
✆ +47 64 95 35 00
+47 64 95 35 01

PL ikra Service Polska
ul. Ostroroga 18A
01-163 Warszawa
✆ +48 22 4245420 / 22 3926058
+48 22 4335045

PT Branco & Ca, S.A.
Rua Cega, 348/350; S. Bernardo
3810-232 Aveiro
✆ +351 234 340 690
+351 234 342 185
Timetable: 09:00 to 12:30 and
14:00 to 18:30 (except Friday that is 18:00)

RO BRONTO COMPROD S.R.L.
Str. Corneliu Coposu nr. 35-37
400235 Cluj-Napoca
✆ +40 264 435 337
+40 264 406 703

RU САД и КОлесо
Варшавское ш., д. 125, стр.1
117587, г. Москва
✆ +7 495 7812167
+7 495 3191878

SE ikra Service Sweden
Stallbergavägen 1B
57361 Sommen
✆ +46 763 268982
@ ikrawinbladh@gmail.com

SI BIBIRO d.o.o.
Trzaska cesta 233
1000 Ljubljana
✆ +386 1 256 4868
+386 1 256 4867

SK AGF Invest s.r.o.
Hlinikova 365/39
95201 Vrable 1
✆ +421 02 62 859549
+421 02 62 859052

TR ZİMAŞ Ziraat Makinaları Sanayi ve Ticaret A.Ş.
1202/1 Sokak No:101/G Yenişehir
35110 İZMİR
✆ +90 232 4580586 - 4591581
+90 232 4572697

UA ДНЕПРОКОР
ул. Чубанова, 1
69600 г. Запорожье
✆ +38 061 228 11 52