BVT 2500E

Elektro-Laubsauger/Laubbläser
Electric vacuum / blower
Aspirateur/souffleuse électrique
Elettroaspiratore /soffiatore
Aspirador - Soplador eléctrico
Elektriske-Lövsugen/Lövblæsen
Απορροφητήρας-φυσητήρας
Odkurzacz ogrodowy / dmuchawa do liści elektrycznym
Elektromos lombszívó/ -fújó
Električni usisivač suhog lišća / električno puhalo
Električni sesalnik/ pihalnik
Aspirator/suflantă frunze
Листосмукачка
Электрический садовый пылесос/воздуходувка

DE **Gebrauchsanweisung** - Originalbetriebsanleitung
Vor Inbetriebnahme Gebrauchsanweisung lesen !

GB **Operating Instructions** - Translation of the original Operating Instructions
Read operating instructions before use!

FR **Manuel d'utilisation** - Traduction du mode d'emploi d'origine
Lire attentivement le mode d'emploi avant chaquemise en service !

IT **Istruzioni per l'uso** - Traduzione delle istruzioni per l'uso originali
Prima della messa in funzione leggere le istruzioni perl'utilizzo!

ES **Instrucciones de Uso** - Traducción de las instrucciones de servicio originales
¡Lea las instrucciones de uso antes de efectuar la puesta en marcha!

DK **Brugsanvisning** - Oversættelse af den originale driftsvejledning
Læs instruktionerne, inden maskinen tages i brug!

GR **ΟΔΗΓΙΕΣ ΧΡΗΣΕΩΣ** - Μετάφραση των αυθεντικών οδηγιών λειτουργίας
Πριν από την έναρξη λειτουργίας διαβάζετε τις οδηγίες χειρισμού!

PL **Instrukcja Obsługi** - Tłumaczenie oryginalnej instrukcji obsługi
Pred pouzitíu cosacky, travy pozorne precitajte návod k jej pouzitíu!

HU **Kezelesi Utasistas** - Az eredeti használati utasítás fordítása
Üzembe helyezés előtt olvassuk el a kezelési útmutatót!

HR **Uputstvo za uporabu** - Prijevod originalne upute za uporabu
Prije stavljanja u pogon pročitajte uputstvo za uporabu!

SI **Navodilo za uporabo** - Prevod originalnega navodila za uporabo
Pred zagonom preberite navodilo za uporabo !

RO **Instrucțiuni de utilizare** - Traducerea originalului Instrucțiunilor de utilizare
Citiți instrucțiunile de utilizare înaintea folosirii!

BG **Ръководство за улотреба** - Превод на оригиналното ръководство за употреба
Преди пускане в експлоатация прочетете ръководството за употреба !

RU **Инструкция по эксплуатации** - Перевод с оригинального руководства по эксплуатации
Перед применением прочитать инструкцию по эксплуатации!

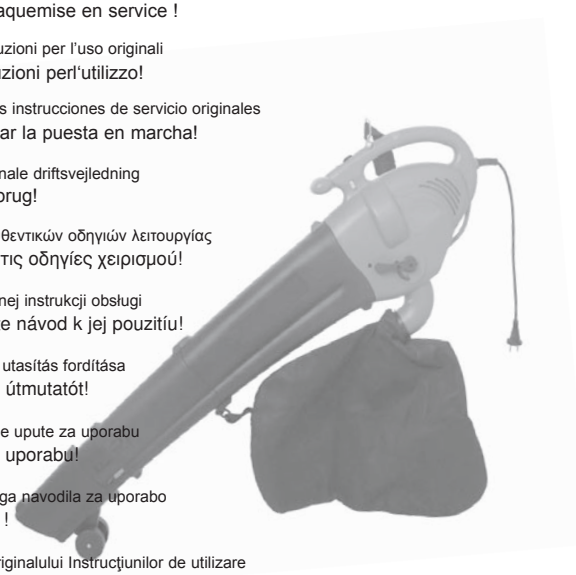

73701546-10

ДЛ02

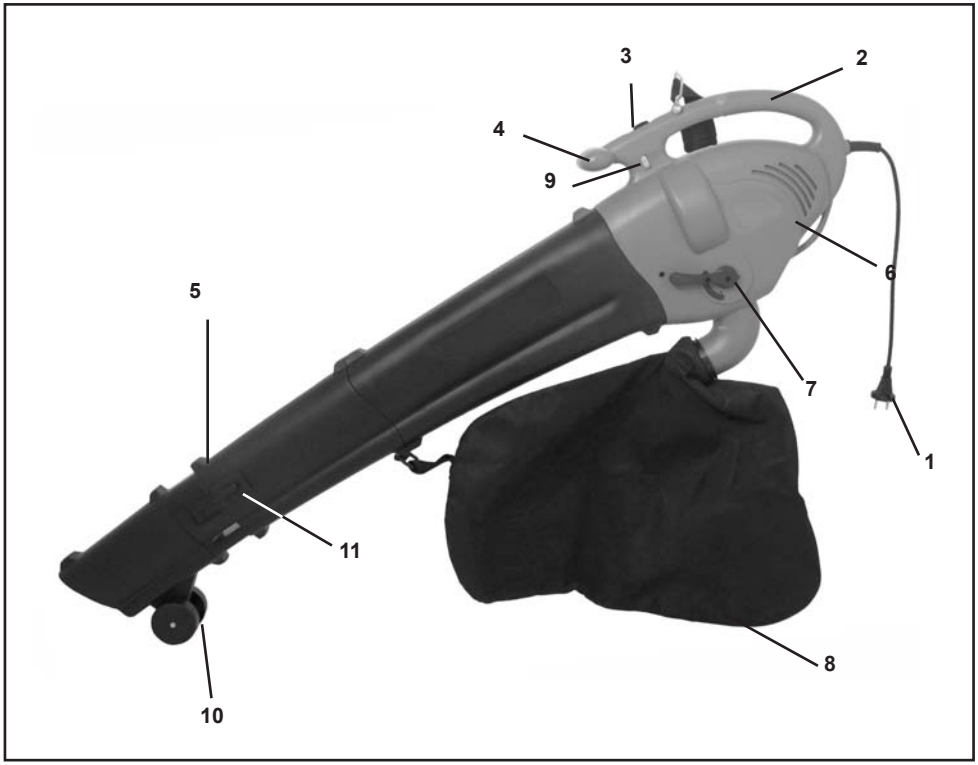

DE: Bezeichnung der Teile

1. Netzleitung
2. Hinterer Handgriff
3. Ein/Aus-Schalter
4. Vorderer Handgriff
5. Saug-/ Gebläserohr
6. Motorgehäuse
7. Hebel - Umlenkklappe
8. Fangsack
9. Drehzahlregler
10. Führungsrad
11. Sperrtaste der Rohrverlängerung

GB: Names of the parts

1. Mains cable
2. Rear handle
3. On/Off switch
4. Front handle
5. Intake/ Air outlet tube (suction/blower tube)
6. Motor housing
7. Lever-operated reversing flap
8. Leaf collection bag
9. Speed governors
10. Support wheel
11. Locking button for pipe extension

FR: Désignation des pièces

1. Ligne de réseau
2. Poignée arrière
3. Interrupteur ON/OFF
4. Poignée avant
5. Tuyau d'aspiration/de soufflage
6. Boîtier du moteur
7. Clapet déflecteur (ok) - levier
8. Sac collecteur
9. Régulateur de la vitesse de rotation
10. Roue de guidage
11. Touche de blocage pour rallonge du tuyau

IT: Descrizione del prodotto

1. Cavo di rete
2. Impugnatura
3. Interruttore accensione/spegnimento (ON/OFF)
4. Impugnatura supplementare
5. Tubo d'aspirazione/soffiaggio
6. Incastellatura del motore
7. Selettore di funzione
8. Sacchetto di raccolta
9. Regolatore del numero di giri
10. Ruote guida
11. Pulsante di bloccaggio per prolunga del tubo

ES: Descripción del producto

1. Cable de red
2. Empuñadura
3. Conector / Desconector
4. Empuñadura suplementaria
5. Tubo de aspiración / de soplado
6. Carcasa del motor
7. Selector de función
8. Saco colector
9. Regulador del número de revoluciones
10. Ruedas guía
11. Tecla de bloqueo para alargo del tubo.

DK: Produktbeskrivelse

1. Netledning
2. Håndtag
3. Tænd/sluk-kontakt
4. Ekstra håndtag
5. Suge-/blæserør
6. Motorhus
7. Funktionsvælger
8. Opsamlingspose
9. Hastighedsregulator
10. Styrehjul
11. Låsetasten til rørforlængelsen

GR: Ονομασία των εξαρτημάτων

1. Ηλεκτρικό καλώδιο με φις
2. Χειρολαβή
3. Διακόπτης ON/OFF
4. Πρόσθετη χειρολαβή
5. Σωλήνας αναρρόφησης/φυσήματος
6. Περίβλημα κινητήρα
7. Μοχλός αναρροφητήρας/φυσητήρας
8. Σάκος συλλογής
9. Ρυθμιστής στροφών
10. Τροχοί οδήγησης
11. Κουμπί ρύθμισης μήκους σωλήνα αναρρόφησης

PL: Oznakowanie części:

1. Przewód sieciowy z wtyczką
2. Uchwyt ręczny
3. Przełącznik włącz/wyłącz
4. Uchwyt dodatkowy
5. Rura ssąca/wydmuchująca
6. Obudowa silnika
7. Przycisk wyboru funkcji
8. Worek odbiorczy
9. Regulator obrotów
10. Kółka prowadzące
11. Przycisk regulacji długości rury ssącej

HU: Az alkotóelemek megnevezése

1. Hálózati vezeték dugóval
2. Nyél
3. BE/KI kapcsoló
4. Kiegészítő nyél
5. Szívó-/fújócső
6. Motorburkolat
7. Funkcióválasztó kapcsoló
8. Gyűjtőzsák
9. Fordulatszám-szabályozó
10. Vezetőkerekek
11. Gomb a szívócső hosszának szabályozásához

HR - Oznaka delova

1. Mrežni vod sa utičnicom
2. Ručka
3. Sklopka za uključivanje / isključivanje
4. Dodatna ručka
5. Cijev sa usisavanje / puhanje
6. Kućište motora
7. Sklopka za izbor funkcija
8. Vrećica za primanje
9. Regulator broja okretaja
10. Vodeći kotači
11. Gumb za reguliranje dužine usisne cijevi

SI: Oznaka delov

1. Omrežni kabel in vtič
2. Ročaj
3. Stikalo za vklop/izklop
4. Dodatni ročaj
5. Sesalna/ pihalna cev
6. Ohišje motorja
7. Stikalo za izbiro funkcije
8. Prestrezna vreča
9. Regulator števila vrtljajev
10. Vodilna kolesa
11. Gumb za reguliranje dolžine sesalne cevi

RO: Denumirea componenților

1. Cablu de alimentare
2. Manetă
3. Comutator pornire/oprire
4. Manetă
5. Piesă medie țeavă absorbție / Piesă medie țeavă suflantă
6. Motorgehäuse
7. Orificiu aerisire
8. Sac captare
9. Regulator turație
10. Roată de ghidare
11. Tastă blocare prelungitor de tub

BG: Обозначение на частите

1. Мрежов кабел
2. Ръкохватка
3. Прекъсвач Вкл/Изкл.
4. Ръкохватка
5. Смукателна тръба / Духателна тръба
6. Motorgehäuse
7. Вентилационен отвор
8. Събирателен чувал
9. Регулатор на оборотите
10. Направляващо колело
11. Блокиращ бутон за удължаване на тръбата

RU - Наименование частей

1. Сетевой кабель с вилкой
2. Рукоятка
3. Переключатель Вкл/Выкл
4. Дополнительная рукоятка
5. Всасывающая/нагнетательная труба
6. Корпус двигателя
7. Переключатель рода работ
8. Приемный мешок
9. Регулятор числа оборотов
10. Направляющие колеса
11. Кнопка для регулировки длинывсасывающей трубы

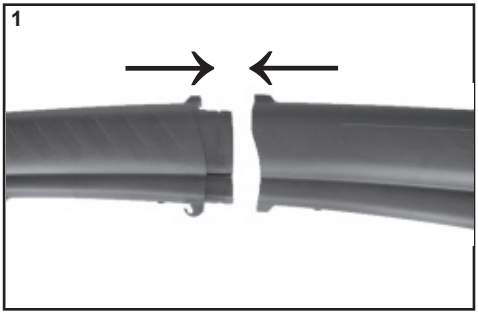
1

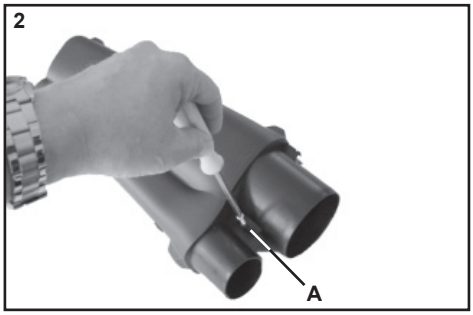
2
A

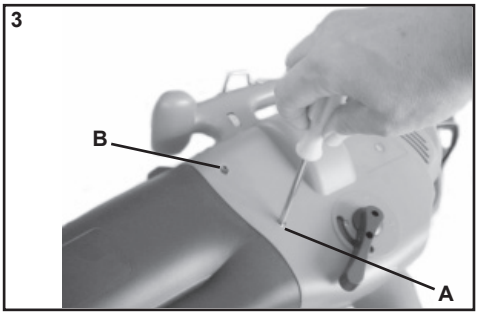
3
B
A

4

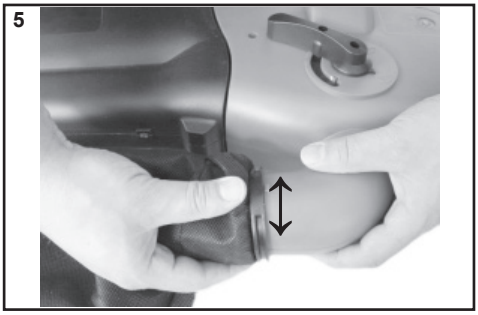
5

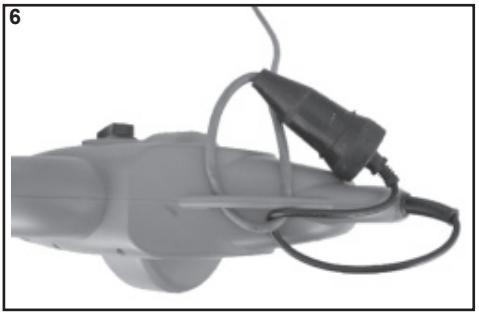
6

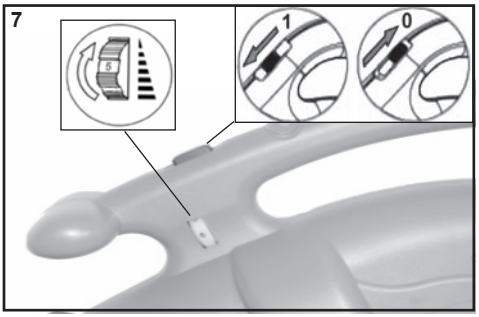
7
1
0

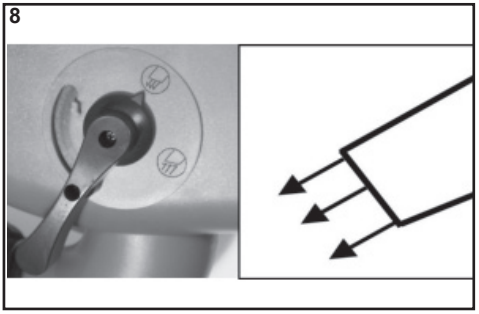
8

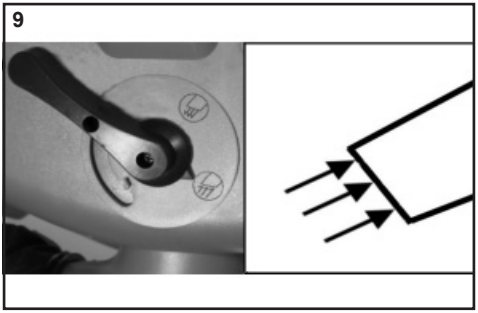
9

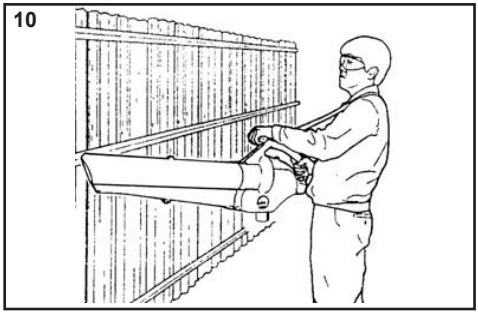
10

11

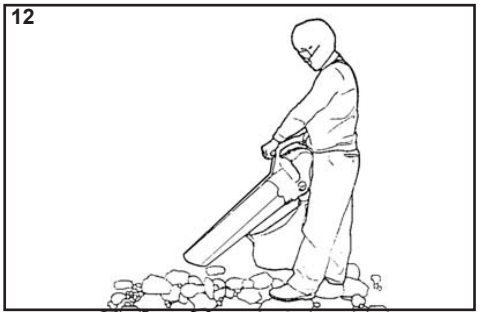
12

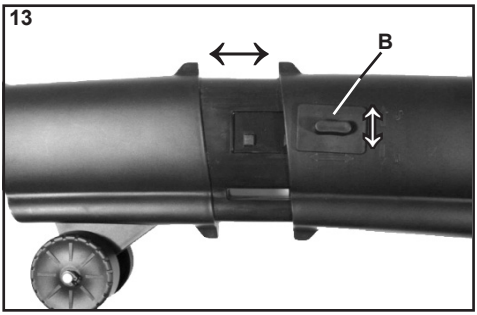
13
B

14

SICHERHEITSSYMBOLE UND INTERNATIONALE SYMBOLE

In dieser Gebrauchsanweisung werden Sicherheitssymbole sowie internationale Symbole und Piktogramme beschrieben, die auf dem Gerät angebracht sein können. Vor Gebrauch dieses Gerätes müssen alle Sicherheitshinweise gelesen werden. Bei nicht vorschriftsmäßigem Gebrauch dieses Saug- und Blasgerätes können Verletzungen durch Feuer, Stromschlag oder Schneidverletzungen sowie Sachbeschädigungen entstehen.
Bewahren Sie die Gebrauchsanweisung gut auf !

SYMBOL	BEDEUTUNG
	• **LESEN SIE DIE GEBRAUCHSANWEISUNG** Wenn Sie sich nicht an Bedienungshinweise und Sicherheitsvorkehrungen in der Gebrauchsanweisung halten, können schwerwiegende Verletzungen auftreten. Lesen Sie vor Start und Betrieb dieses Gerätes die Gebrauchsanweisung.
	• **BENUTZUNG UND AUFBEWAHRUNG** Nicht bei feuchter Witterung verwenden und stets in trockenen Räumen aufbewahren.
	• **TRAGEN SIE AUGEN- UND GEHÖRSCHUTZ** **WARNUNG:** Weggeschleuderte Gegenstände können zu schwerwiegenden Augenverletzungen, übermäßiger Lärm kann zum Verlust des Gehörs führen. Tragen Sie beim Betrieb dieses Gerätes Augen- und Gehörschutz.
	• **HALTEN SIE ANDERE PERSONEN AUF ABSTAND** **WARNUNG**: Achten Sie darauf, dass sich im Abstand von 5 m um den Arbeitsbereich niemand aufhält. Dies gilt insbesondere für Kinder und Tiere.
	• **BEI REPARATUREN - NETZSTECKER ZIEHEN !** Bei Beschädigung des Kabels sofort Stecker ziehen und auswechseln !
	• **WARNSYMBOL** Zeigt Gefahr, Warnhinweise oder Grund zu besonderer Vorsicht an. Kann zusammen mit anderen Symbolen oder Piktogrammen verwendet werden.
	• **ACHTUNG UMWELTSCHUTZ !** Dieses Gerät darf nicht mit dem Hausmüll/Restmüll entsorgt werden. Das Altgerät nur in einer öffentlichen Sammelstelle abgeben.

Bestimmungsgemäße Verwendung

Der Laubsauger wird ausschließlich in den beiden folgenden Arten verwendet:

1. Als Laubsauger dient er zum Ansaugen von trockenem Laub.
2. Als Gebläse dient er um trockene Blätter zusammenzutragen bzw. von schlecht zugänglichen Stellen zu entfernen (z.B. unter Fahrzeugen). Im Saugmodus arbeitet er außerdem als Schredder, wodurch das Volumen der Blätter im Verhältnis von ca. 10:1 verringert wird und weniger Platz im Auffangbeutel beansprucht und das aufgefangene Material gleichzeitig für eine mögliche Kompostierung vorbereitet wird. Jede Art der Verwendung, die von den Anweisungen in dieser Gebrauchsanweisung abweicht, kann Schäden an der Maschine verursachen und eine ernsthafte Gefährdung des Bedieners bedeuten.

Zur Wahrung Ihres Garantieanspruches und im Interesse der Produktsicherheit beachten Sie bitte unbedingt die Sicherheitsvorschriften. Konstruktionsbedingt können nicht alle Restrisiken völlig ausgeschlossen werden.

⚠ **Achtung! Bei Gebrauch der Maschine sind die Sicherheitshinweise zu beachten. Bitte beachten Sie zu Ihrer Sicherheit und zur Sicherheit anderer diese Hinweise, bevor Sie die Maschine benutzen. Bewahren Sie die Hinweise für den späteren Gebrauch sicher auf.**

⚠ **Bitte beachten Sie:** Dieses Gerät darf in Wohngebieten nach der deutschen Maschinenlärmschutzverordnung vom September 2002 an Sonn- und Feiertagen sowie an Werktagen von 20:00 Uhr bis 7:00 Uhr nicht in Betrieb genommen werden.

Zusätzlich gilt das Betriebsverbot zu folgenden Tageszeiten: von 7:00 Uhr bis 9:00 Uhr, von 13:00 Uhr bis 15:00 Uhr und von 17:00 bis 20:00 Uhr.

Beachten Sie zusätzlich auch die landesrechtlichen Vorschriften zum Lärmschutz !

Sicherheitshinweise

- Vor allen Arbeiten an der Maschine, vor jedem Werkzeugwechsel und bei Nichtgebrauch den Netzstecker aus der Steckdose ziehen.
- Zum sicheren Betrieb wird empfohlen, das Gerät über eine Fehlerstromschutzeinrichtung (RCD) mit einem Fehlerstrom von maximal 30 mA zu betreiben.
- Tragen Sie das Gerät niemals am Kabel.
- Die Bedienung der Maschine ist Personen unter 16 Jahren nicht gestattet.
- Beim Arbeiten grundsätzlich Schutzbrille und Schutzhandschuhe tragen.
- Zum Schutz vor Verletzungen muss anliegende Arbeitskleidung getragen werden. Tragen Sie keine weiten Kleidungsstücke oder Schmuck, die in die Luftansaugöffnungen eingezogen werden können. Ebenso Vorsicht bei langem Haar.
- Zur Vermeidung von Gehörschäden Ohrenschützer tragen; von Vorteil sind Helme mit Gesichtsschutz.
- Beim Arbeiten auf sicheren Stand achten.
- Schützen Sie sich vor elektrischem Schlag; vermeiden Sie Körperberührungen mit geerdeten Teilen.
- Stecker nur bei ausgeschaltetem Gerät in die Steckdose einstecken.
- Maschine bei der Arbeit mit beiden Händen gut festhalten !
- Auf kindersichere Aufbewahrung achten !
- Maschine nicht dem Regen und schlechter Witterung aussetzen. Für gute Beleuchtung sorgen. Maschine nicht in der Nähe von brennbaren Flüssigkeiten oder Gasen verwenden.
- Falls die Anschlussleitung beschädigt wird während des Betriebes, trennen Sie sie sofort vom Netz. Berühren Sie die Leitung auf keinen Fall, bevor sie vom Netz getrennt ist.
- Um Beschädigungen des Netzkabels zu vermeiden, das Netzkabel immer nach hinten von der Maschine wegführen.
- Trennen Sie das Gerät sofort vom Netz, wenn es unnormal zu vibrieren beginnt.
- Verwenden Sie nur Verlängerungsleitungen, die für den Außengebrauch zugelassen sind und die nicht leichter sind als Gummischlauchleitungen H07 RN-F nach DIN/VDE 0282 mit mindestens 1,5 mm^2. Stecker und Kupplungen von Verlängerungsleitungen müssen spritzwassergeschützt sein.
- Nur Original-Zubehör verwenden.
- Saugen Sie kein feuchtes Material, Wasser, Flüssigkeiten, Glasscherben, Eisen, Steine oder Blechdosen an. Es könnte eine gefährliche Situation für Ihre Unversehrtheit oder die des Gerätes entstehen.
- Saugen Sie keine Glut und keine brennenden, glühenden oder rauchenden Materialien an. Saugen Sie keine Materialien an, die durch brennbare oder explosive Stoffe verunreinigt sind. Saugen Sie keine brennenden Zigaretten an.
  Achten Sie in jedem Fall darauf, dass das von Ihnen angesaugte Material nicht entflammbar, giftig oder explosiv ist.
- Wenn Sie das Gerät als Sauger benutzen, achten Sie darauf, dass der Beutel ordnungsgemäß eingesetzt ist.
- Halten Sie den zu reinigenden Bereich immer frei von Kabeln, Steinen, Schutt und Dosen.
- Achten Sie beim Arbeiten darauf, nicht mit dem Gerät gegen harte Gegenstände zu stoßen, die Schäden verursachen könnten.
- Der Anwender ist verantwortlich gegenüber Dritten im Arbeitsbereich. Lassen Sie während der Arbeit die Anwesenheit von anderen Personen oder Tieren im Umkreis von 5 Metern nicht zu.
- Geben Sie nicht mit der Hand Gegenstände in das Ansaugrohr ein.
- Bevor Sie das Gerät transportieren, reinigen oder überprüfen, vergewissern Sie sich, dass:
  Der Schalter „0“ (ausgeschaltet) ist, der Netzanschluss unterbrochen ist und alle bewegten Teile zum Stillstand gekommen sind.
- Stecken Sie keine Körperteil wie z.B. Hände oder Finger in die Lufteinlass-/ ablassschlitze.
- Setzen Sie das Gerät nicht in geschlossenen oder wenig belüfteten Räumen und bei Vorhandensein von Flüssigkeiten, Gasen, Staub und brennbaren und/oder explosiven Stoffen ein.

Elektro-Laubsauger/Laubbläser

Technische Angaben		BVT 2500E
Nennspannungsbereich	V~	230-240
Nennfrequenz	Hz	50
Nennaufnahme	W	2.500
Stromnetzsicherung (träge)	A	16
Umdrehungen	U/min.	8.000 - 15.000
max. Blasgeschwindigkeit	km/h	160 - 270
max. Luftblasleistung	m^3/ min	12
Auffangvolumen des Beutels	l	40
Gewicht ohne Kabel	kg	4,3

⧈ Schutzklasse II/VDE 0700

Der A-bewertete Schalldruck- und Schalleistungspegel des Gerätes gemessen nach DIN 45635 Teil 1, Anhang D beträgt:

Arbeitsplatzbezogener Emissionswert L_{pA} 79 dB(A) [K 3,0 dB(A)]

Vibration max. 5,15 m/s² [K 1,5 m/s²]

Meßwerte ermittelt entsprechend EN 60335-1/A13:2008; EN 60335-2-100:2002

Funkentstört nach: EN 55014-1, EN 55014-2

⚠ **Bitte Gehörschutz tragen !**

Angaben zur Geräuschemission gemäß Geräte - und Produktsicherheitsgesetz GPSG bzw. EG-Maschinenrichtlinie: Der Schalldruckpegel am Arbeitsplatz kann 80 dB (A) überschreiten. In dem Fall sind Schallschutzmaßnahmen für den Bediener erforderlich (z.B. Tragen eines Gehörschutzes).

Einsatzbereich

Dieses Saug- und Blasgerät ist nur zum Blasen und Absaugen von trockenen und leichten Materialien, wie z.B. Laub, Gras, kleine Zweige und Papierstückchen geeignet. Absaugen von schweren Materialien, wie z.B. Metall, Steine, Äste und zerbrochenem Glas wird ausdrücklich ausgeschlossen.

Montage (Abb. 1-5)

- Die Teile des Saug-/Blasrohrs müssen vor dem Gebrauch des Geräts zusammengebaut werden.
- Setzen Sie die Führungsnuten im oberen und unteren Teil (5) des Saug-/Blasrohrs genau übereinander .
- Schieben Sie die beiden Teile fest ineinander, bis die eingearbeitete Nase einrastet.
- Drehen Sie die 2 Schrauben A aus dem Rohr, damit Sie das Rohr ungehindert einschieben können (Abb.2).
- Schieben Sie das Saug-/Blasrohr in das Motorgehäuse 6.
- Drehen Sie die 4 Schrauben A und B ein. Die Schrauben B sind im Zubehör beigepackt. Achten Sie darauf, dass das Saug-/Blasrohr fest im Motorgehäuse sitzt (Abb.3).
- Haken Sie den Fangsack am Haken am Saug-/Blasrohr ein (Abb.4).
- Setzen sie die Drehkupplung des Fangsacks auf das Auswurfrohr am Motorgehäuse. Durch Drehen (ca. 2cm) im Uhrzeigersinn wird der Fangsack arrettiert. Zum Abnehmen des Fangsacks drehen Sie die Drehkupplung ca. 3 cm im Gegenuhrzeigersinn und ziehen den Fangsack ab (Abb.5). Montieren Sie anschließend den Schultergurt an der vorgesehen Öse.

Teleskopierung

Bei diesem Gerät besteht die Möglichkeit, das Saug-/Blasrohr in der Länge zu variieren und der Körpergröße der Bedienperson anzupassen. Gehen Sie dazu wie folgt vor :
Sperrtaste B (Abb. 13) in Pfeilrichtung schieben. Die Rohrverlängerung ist nun entriegelt. Ziehen Sie das untere Rohrende bis zum Anschlag heraus (ca. 6 cm) und verriegeln Sie das Rohr wieder mit der Sperrtaste B.

⚠ **Achtung: Im Interesse der Sicherheit sollte das Rohr bzw. die Rohrteile nach dem Zusammenbau nicht mehr auseinander genommen werden.**

Gerät niemals ohne Komplett montiertes und festgeschraubtes Rohr in Betrieb nehmen.

Betrieb

Vor der Inbetriebnahme

Stellen Sie vor der Inbetriebnahme des Geräts sicher, dass der Fangsack angebracht ist und dass der Schultergurt auf eine für Sie geeignete Arbeitsposition eingestellt ist.

Anschluss des Netzkabels (Abb. 6)

Befestigen Sie das Verlängerungskabel auf einer Seite der Zugentlastung wie in Abb. 6 dargestellt.

Ein/Aus-Schalter (Abb. 7)

- Der Ein/Aus-Schalter 3 befindet sich am Handgriff 2.
- Drücken Sie den Schalter zum Einschalten nach vorne in Stellung „1“.
- Drücken Sie den Schalter zum Ausschalten zurück in Stellung „0“.

Blasen (Abb. 8)

Der Blasmodus kann auch zum Reinigen in Ecken, an Zäunen und Mauern, in bewachsenen Bereichen oder unter Fahrzeugen verwendet werden (Abb.10). Achten Sie dabei auf die Richtung des Luftstrahls, da dieser auch schwerere Gegenstände umherschleudern und zu Verletzungen oder Sachschaden führen könnte.

- Drehen Sie den Funktionswahlschalter gegen den Uhrzeigersinn in die Schalterstellung „Blasen“.
- Schalten Sie das Gerät über den Ein/Aus-Schalter ein, richten Sie den Luftstrahl nach vorne und bewegen Sie sich langsam nach vorne, um Blätter zusammenzublasen oder aus schwer zugänglichen Bereichen zu blasen.

Saugen (Abb. 9)

- Drehen Sie den Funktionswahlschalter im Uhrzeigersinn in die Schalterstellung „Saugen“.
- Achten Sie darauf, dass der Fangsack korrekt angebracht ist.
- Halten Sie das Rohr einige Zentimeter über die Blätter, die Sie aufsaugen möchten. Schalten Sie das Gerät ein.
- Halten Sie das Gerät wie in den Abb. 11 und 12 gezeigt; neigen Sie das Saug-/Blasrohr leicht und schwenken Sie das Rohrende hin und her, um leichten Schmutz/Blätter aufzusaugen – halten Sie dabei stets ein paar Zentimeter Abstand zwischen der Öffnung des Saug-/Blasrohres und dem zu reinigenden Untergrund.
- Die Blätter werden dabei in das Rohr gesaugt, zerkleinert und in den Fangsack geschleudert.

Tipps: Leichte Verschmutzungen zwischen Saugrohr, Motorgehäuse und Auswurföffnung lassen sich entfernen, indem man die Stellung des Funktionswahlschalter mehrfach ändert.

Ist der Fangsack voll, lässt die Saugleistung stark nach. Wenn dies der Fall ist, stellen Sie den Ein/Aus-Schalter in Stellung „0“ (Aus) und ziehen Sie den Netzstecker aus dem Verlängerungskabel. Warten Sie, bis der Saugrotor komplett zum Stillstand gekommen ist. Öffnen Sie den Reißverschluss am Fangsack, ziehen Sie die Öffnung auseinander und leeren Sie den Fangsack komplett aus. Wenn Sie ausschließlich Blätter oder Pflanzenteile aufgesaugt haben, sind diese bereits zerkleinert und können der Kompostierung zugeführt werden. Schließen Sie den Reißverschluss am Fangsack und nehmen Sie die Arbeit wieder auf.

Achtung! Reinigen Sie die Innenseite der Auswurföffnung von zerkleinerten Rückständen, bevor Sie den Fangsack wieder anbringen.

Elektronische Drehzahlsteuerung (Abb. 7)

Ihr Gerät ist mit einer Drehzahlsteuerung ausgestattet, mit der die Geschwindigkeit des Luftstroms unterschiedlichen Betriebsbedingungen angepasst werden kann.
Drehen Sie den Drehzahlregler nach oben, um die Drehzahl und den Saug-/Gebläseluftstrom zu erhöhen.

Zubehör (Abb. 14)

Als Zubehör beigepackt ist ein Saugaufsatz. Dieser dient zur verbesserten Aufnahme von Laub. Bitte montieren Sie diesen bei Bedarf wie folgt :

Montage
Drücken Sie den Aufsatz in die Maschine, achten Sie dabei auf den richtigen Sitz. Schieben Sie hierfür den Aufsatz so weit wie möglich ins Saugrohr hinein.

Demontage
Ziehen Sie den Aufsatz aus dem Rohr heraus.

Wartung und Pflege

1. Stellen Sie den Schalter in Stellung „0“ (AUS) und ziehen Sie den Netzstecker heraus, bevor Sie mit Wartungs- oder Reinigungsarbeiten an dem Gerät beginnen.
2. Halten Sie die Luftansaugöffnung und die Luftschlitze frei von Schmutz, um ein Überhitzen des Motors zu verhindern.
3. Verwenden Sie keine scharfen Reinigungsmittel zum Reinigen der Kunststoffteile des Geräts. Etwas mildes Spülmittel auf einem feuchten Tuch ist ausreichend. Das Gerät darf nie mit Wasser in Kontakt kommen.
4. Schalten Sie sofort den Motor aus, falls das Gerät ungewöhnlich stark vibriert. Ungewöhnliche Vibrationen weisen in der Regel auf ein mechanisches Problem hin – ein Weiterarbeiten könnte zu Verletzungen oder Sachschaden führen.
5. Das Gerät muss nicht geschmiert werden, da der Motor mit lebensdauergeschmierten Kugellagern ausgestattet ist.
6. Falls das Gerät nicht funktioniert, sollten Sie sich mit einer Fachwerkstatt in Verbindung setzen. Versuchen Sie nicht, das Gerät selbst zu reparieren. Es gibt keine Teile im Gerätegehäuse, die gewartet werden müssen.

Lagerung

1. Reinigen Sie das Gerät, bevor Sie es lagern.
   - Entfernen Sie den Schmutz von der Luftansaugöffnung.
   - Reinigen Sie die Kunststoffteile mit milder Seife und einem mit warmem Wasser angefeuchteten Schwamm.
   - Bespritzen Sie das Gerät nicht mit Wasser.

Warnung
Setzen Sie das Gerät nie Regen aus. Verwenden Sie keine scharfen Reinigungsmittel oder Lösungsmittel. Tauchen Sie das Gerät niemals in Wasser oder sonstige Flüssigkeiten.

2. Wenn das Gerät nicht in Gebrauch ist, lagern Sie

es drinnen an einem trockenen Ort außerhalb der Reichweite von Kindern.

Fehlersuche

Achtung ! Vor jedem Eingriff des Gerätes ist der Stecker aus der Steckdose zu ziehen.

- **Das Gerät startet nicht:** Überprüfen Sie ob der Schalter in der Position „I" steht; der Fehlerstromschutzschalter bzw. eine Sicherung ihres Stromkreises nicht abgeschaltet ist. Wenn das Gerät nach diesem Eingriff nicht startet, lassen Sie es durch einen autorisierten Kundendienstbetrieb überprüfen.
- **Das Gerät saugt nicht an:** Überprüfen Sie ob der Laubsack voll ist. Falls dies der Fall sein sollte, entleeren Sie ihn; Prüfen Sie ob der Hebel für die Umlenkklappe in der richtigen Position steht, ansonsten lassen Sie das Gerät durch einen autorisierten Kundendienstbetrieb überprüfen.
- **Das Gerät bläst nicht:** Überprüfen Sie ob der Hebel für die Umlenkklappe in der richtigen Position steht, ansonsten lassen Sie das Gerät durch einen autorisierten Kundendienstbetrieb überprüfen.
- **Das Schredderrad blockiert:** Überprüfen Sie ob ein zu großer Gegenstand angesaugt wurde; sich ein Stück Holz, Karton oder etwas anderes zwischen Flügelrad und Schredderkammer verklemmt hat. Falls das Schredderrad blockiert bleibt, lassen Sie das Gerät durch einen autorisierten Kundendienstbetrieb überprüfen.
- Wenn das Gerät vibriert, bitte auf keinen Fall weiter benutzen. Lassen Sie es durch einen autorisierten Kundendienstbetrieb überprüfen.

Entsorgung und Umweltschutz

Wenn Ihr Gerät eines Tages unbrauchbar wird oder Sie es nicht mehr benötigen, geben Sie das Gerät bitte auf keinen Fall in den Hausmüll, sondern entsorgen Sie es umweltgerecht. Geben Sie das Gerät bitte in einer Verwertungsstelle ab. Kunststoff- und Metallteile können hier getrennt und der Wiederverwertung zugeführt werden. Auskunft hierzu erhalten Sie auch in Ihrer Gemeinde- oder Stadtverwaltung.

Ersatzteile

Fangsack	Art.-Nr. 74200010

SAFETY AND INTERNATIONAL SYMBOLS

In the following, you will find the description of safety symbols as well as international symbols and pictograms that may appear on your device. It is required that you read all safety notes before you operate the device. If you do not use this Blower Vacuum device properly, personal injuries through fire, electric shock or cutting parts or property damages may occur.

Please keep these Operating instructions carefully!

SYMBOL	DESCRIPTION
	• **READ THE OPERATING INSTRUCTION** If you do not observe the operating and safety notes of the Operating Instructions, serious injuries may occur. Read the Operating Instructions before you switch on and operate this device.
	• **OPERATION AND STORAGE** Do not use the device in humid weather and store it in a dry location.
	• **WEAR EYE AND EAR PROTECTION** **WARNING:** Thrown-about objects may lead to serious injuries of the eyes, heavy noise may lead to hearing losses. Always wear eye and ear protection when operating this device.
	• **KEEP OTHER PERSONS IN DISTANCE** **WARNING**: When operating the device, take care that no other persons are nearby (safe distance: 5m). This is particularly valid for children and animals.
	• **Disconnect mains plug before carrying out any repairs!** If the cable is damaged, disconnect from the mains immediately and replace cable!
	• **WARNING SYMBOL** Indicates danger, safety notes or causes for particular caution. This symbol may occur in combination with other symbols or pictograms.
	• **ATTENTION: ENVIRONMENTAL PROTECTION!** This device may not be disposed of with general/household waste. Dispose of only at a designated collection point.

Intended use

The leaf vac is exclusively used in the two following ways:

1. As a leaf vac for vacuuming up dry leaves.
2. As a blower it is used to collect together dry leaves or to remove them from inaccessible places (e.g. under vehicles). In suction mode it also works as a shredder, where the volume of the leaves is reduced by a ratio of approx. 10:1 and takes up less space in the leaf collection bag and the collected material is simultaneously prepared for possible composting. Each type of use other than those given in these instructions for use can damage the machine and cause serious risk to the user.

Please always observe the safety instructions in order to safeguard your guarantee claim and in the interests of product safety. Due to the machine's design, we are unable to fully exclude all residual risks.

⚠ **Attention! The safety information must always be observed when using the machine. For your own safety and the safety of others, please read and follow these instructions before using the machine. Keep them in a safe place for later use.**

⚠ **Attention: Noise protection ! Please observe the local regulations when operating your device.**

Safety information

- Remove the plug from the mains before carrying out any work on the machine, before each tool change and when the machine is not in use.
- For safe use, we recommend running the machine via a residual current protective device (RCD) with a residual current of maximum 30mA.
- Never lift or carry the machine by its cable.
- The machine must not be used by persons under the age of 16.
- Always wear safety goggles and protective gloves when using the machine.
- Always wear close fitting clothing to protect against injuries. Do not wear loose items of clothing or jewellery, which could be pulled into the air intake openings. Caution is also required if you have long hair.
- Wear ear protectors to avoid damage to your hearing; safety helmets with face protection are advantageous.
- Always stand on firm, level ground when using the machine.
- Protect yourself against electric shocks; avoid body contact with earthed parts.
- Make sure the machine is switched off before putting the plug in the socket.
- While using the machine, hold it firmly with both hands!
- Store in a safe place out of the reach of children!
- Do not expose the machine to rain and bad weather conditions. Only use in good lighting conditions. Do not use the machine near flammable liquids or gases.
- If the connection cable is damaged during use, immediately disconnect the machine from the mains. Do not touch the cable until it has been disconnected from the mains.
- Ensure the cable is always kept behind the machine to avoid damaging the mains cable.
- Immediately disconnect the machine from the mains if it begins to abnormally vibrate.
- Only use extension cables approved for outdoor use and which are not lighter than rubber-insulated flexible cable H07 RN-F to DIN/VDE 0282 with at least 1.5mm². The extension cable plugs and connec-tions must be protected against splashing water.
- Only use original accessories.
- Do not use the machine to vacuum damp material, water, liquids, glass fragments, iron, stones or tin cans. These can cause a dangerous situation for your safety or the machine.
- Do not vacuum glowing embers or burning, glowing or smoking materials. Do not vacuum materials contaminated with flammable or explosive materials. Do not vacuum up lit cigarettes.
  Always ensure that the material you vacuum is not flammable, poisonous or explosive.
- If you use the machine as a vacuum, ensure that the bag has been properly inserted.
- Always keep the area to be cleaned free of cables, stones, rubble and tins.
- When using the machine, take care not to hit hard objects with it as this can lead to damage.
- The user is responsible for third parties within their area of work. While using the machine ensure that other people and animals do not enter an area with a radius of 5 metres around you.
- Do not feed objects into the intake tube by hand.
- Before transporting the machine, clean it or check to ensure than:
  The switch is set to "0" (off), the mains connection is disconnected and all moving parts have come to a standstill.
- Do not insert any parts of your body, i.e. hands or fingers in the air intake/outlet slits.
- Do not use the machine in closed or poorly ventilated rooms and in the presence of liquids, gases, dust and flammable and/or explosive materials.

Electric vacuum / blower

Technical Specifications		BVT 2500E
Rated voltage	V~	230-240
Rated frequency	Hz	50
Rated power consumption	W	2500
Fuse (time lag)	A	16
Rotation	rpm	8.000 - 15.000
Max. blowing speed	km/h	160 - 270
High blow volume	m^3/ min.	12
Bag volume	l	40
Weigth	kg	4,3

⧈ Protection class II/VDE 0700

The A-rated sound pressure level of the device measured in accordance with DIN 45635 Part1, Appendix D is:

Weighted sound pressure: L_{pA}: 79 dB(A) [K 3,0 dB(A)]

Vibration max. 5,15 m/s² [K 1,5 m/s^2]

These values were measured in accordance with the following standards:

EN 60335-1/A13:2008; EN 60335-2-100:2002

This device has a radio interference suppression according to: EN 55014-1, EN55014-2

⚠ **Please wear ear protectors!**

Noise emission information in accordance with the German Equipment and Product Safety Act (GPSG) and the EC Machine Directive: the noise pressure level at the place of work can exceed 80 dB(A). In such cases the operator will require noise protection (e.g. wearing of ear protectors).

Operating range

This Blower/Vacuum device must only be used to blow away or vacuum dry and light materials as e.g. dry leaves, small branches, and pieces of paper. The vacuuming of heavy materials as e.g. metal, stones, big branches and broken glass is expressively excluded.

Assembly instructions (Fig.1)

- The suction/blowing pipes must be assembled before the machine is used.
- Fit the guiding grooves in the suction pipe upper section 5 and lower section one on top of the other.
- Push two sections firmly together until the clip in the moulding engages.
- Undo 2 screws A to the place where the suction/blowing pipe can not reach (Fig. 2).
- Slide the suction/blowing pipe into motor housing 6.
- Undo 4 screws A and B. The screws B are enclosed in the accessories. and make sure the suction/blowing pipes are firmly closed with the motor housing (Fig. 3).
- Attach the Vacuum bag to the hook on the suction/blowing pipes (Fig. 4).
- Put the rotating joint of the collecting bag onto the ejection pipe at the motor housing. By turning the joint clockwise (about 2cm) the collecting bag will lock into place. To remove the collecting bag turn the rotating joint anti-clockwise by about 3cm and pull the bag off (Fig. 5). Then attach the shoulder strap to the provided eyelet.

Telescopic extension

This device offers the possibility to adjust the length of the suction/blowing pipe to adapt it to the height of the operator. To do so proceed as follows:
Slide the locking button B (Fig. 13) in the direction of the arrow. The pipe extension is now unlocked. Now pull the lower end of the pipe as far as it will go (about 6cm) and lock the pipe again with locking button B.

⚠ **Caution: In the interests of safety, the pipes should not be dismantled after they have been assembled.**
Never operate the tool without the pipe completely assembled and fixed by screws.

Operation

Before starting

Before starting the machine, make sure that the waste bag is fitted and the shoulder strap is adjusted to a suitable working position.

Cable connection (Fig. 2)

Attach the extension to one side of the cable hook as shown in Fig. 2.

On/Off switch (Fig. 3)

- The On/Off switch 3 is on the handle 2 of the motor.
- To switch on, push the switch forward to position “1”.
- To switch off, push the switch back to position “0”.

Blowing (Fig. 8)

Blow mode can be also used to clean corners, fences, walls, wooden areas or beneath cars (Fig. 10). Be careful how you point the jet of air as it could move heavy material and cause injury or damage.

- Turn the Function switch anticlockwise to the position of blow mode.
- Turn the switch to on, point the jet of air in front of you and move forward slowly to gather together the leaves or to move the leaves from inaccessible areas.

Vacuum mode (Fig. 9)

- Set the Function switch clockwise to the position of vacuum mode.
- Make sure that the waste bag is fitted properly.
- Hold the pipe several centimeters over the leaves which you are going to suck up. Now switch the machine on.
- Hold the machine as shown in Fig. 11 and 12, tilting the Blower/Suction pipe slightly, and use a sweeping action to collect light debris with a few inches distance between the opening of Blower/Suction pipe and the floor or ground to be clean up.
- The leaves will be sucked up into the pipe, chopped up and thrown into the waste bag.

  Tips: Light dirty between the suction pipe, motor housing and exhaust opening by changing of the position of the Function switch several times.

  When the waste bag is full, the vacuum power will be greatly reduced. When this happens, turn the switch to position “0” (off) and disconnect the plug from the electricity supply. Wait until the suction fan has stopped completely before operation. Open the zip fastener inside the bag, spread out the opening and empty it completely. If you have collected only leaves or vegetable matter, they will already have been shredded and will be ready for composting. Zip up the bag and resume work.

  Caution! Before re-fitting the bag, clean the inside of the exhaust opening, removing any shredded deposits. Pay special attention to the cleaning of the supporting edges of the air flow deviator on the inside of the tube.

Electronic speed control setting (Fig. 7)

Your machine complete with a speed controller to allow you adjust the air speed for various working condition.
Turn the speed controller forward to increase the motor speed and blowing/suction air speed.

ACCESSORIES (Fig. 14)

A suction attachment is included as accessory. This attachment serves to enhance the intake of leaves. If required, attach it as follows:

Installation
Push the attachment into the machine; make sure it is seated correctly. To do so, slide the attachment into the suction pipe as far as it will go.

Detachment
Pull the attachment out of the pipe.

MAINTENANCE

1. Place switch in “0”(off) position and unplug the power supply before the appliance is serviced, cleaned or maintenance is performed.
2. Keep air intake clean and air vents free of debris to avoid overheating the motor.
3. Do not use cleaning agents to clean the plastic parts of the tool. A mild detergent on a damp cloth is recommended. Water must never come into contact with the tool.
4. If the blower vibrates abnormally, stop motor immediately. Abnormal vibration usually indicates a mechanical problem continued operation could lead to injury or damage.
5. No lubrication is necessary as the motor is equipped with lifetime-lubricated bearings.
6. If the blower does not operate, turn switch to “0” position and disconnect from power supply first, then from blower. If the blower still does not operate, contact the specialist. Do not attempt to repair it yourself. There are no serviceable parts inside.

Storage

1. Clean blower before storing
   - Free debris from air intake
   - Clean plastic parts with a mild soap and sponge damped with warm water.
   - Do not spray blower with water

Warning

Do not expose to rain. Avoid all types of detergents, cleaners or solvents. Never submerge in water or other liquids.

2. When not in use, store your appliance indoors in a dry place out of reach of children.

Troubleshooting

⚠ **Attention! Always remove the plug from the mains socket before starting any work on the machine.**

- **The machine won’t start:** Check whether the switch is in the “I” position; check that the residual current circuit breaker is not switched off and that no fuses have blown in its electric circuit. If the machine still won’t start have it inspected by an authorised customer service firm.
- **The machine won’t vacuum:** Check whether the leaf collection bag is full. If it is, empty it; check whether the lever for the reversing flap is in the correct position, otherwise have the machine inspected by an authorised customer service firm.
- **The machine won’t blow:** Check whether the lever for the reversing flap is in the correct position,

otherwise have the machine inspected by an authorised customer service firm.

- **The shredder wheel is blocked:** Check whether an object has been sucked in that is too large; a piece of wood, cardboard or other object has become jammed between the impeller and shredder chamber. If the shredder wheel remains blocked have the machine inspected by an authorised customer service firm.
- If the machine vibrates, please immediately stop using it. Have the machine inspected by an authorised customer service firm.

Waste disposal and environmental protection

If your device should become useless somewhere in the future or you do not need it any longer, do not dispose of the device together with your domestic refuse, but dispose of it in an environmentally friendly manner. Please dispose of the device itself at an according collecting/recycling point. By doing so, plastic and metal parts can be separated and recycled. Information concerning the disposal of materials and devices are available from your local administration.

Spare parts

Collection bag	# 74200010

SYMBOLES DE SECURITE ET SYMBOLES INTERNATIONAUX

Le présent mode d'emploi décrit des symboles de sécurité ainsi que des symboles internationaux et des pictogrammes éventuellement placés sur l'appareil. Toutes les précautions d'emploi doivent être lues attentive-ment avant l'utilisation de cet appareil.

Une utilisation non conforme de cet aspirateur souffleur peut provoquer des blessures telles que brûlures, électrochoc ou coupure, elle peut également entraîner des endommagements matériels.

Prière de conserver soigneusement le présent mode d'emploi !

SYMBOL	SIGNIFICATION
	• **LISEZ ATTENTIVEMENT LE MODE D'EMPLOI** Au cas où vous n'observeriez pas les précautions d'emploi et les mesures de sécurité du mode d'emploi, de graves accidents pourraient se produire. Lisez attentivement le mode d'emploi avant de mettre l'appareil en service et avant son utilisation.
	• **UTILISATION ET ENTREPOSAGE** Ne pas utiliser par temps humide et toujours entreposer l'appareil dans des locaux secs.
	• **PORTEZ TOUJOURS DES PROTECTIONS POUR LES YEUX ET LES** **OREILLES: ATTENTION :** les projectiles peuvent provoquer de graves lésions des yeux, un niveau de bruit trop élevé peut entraîner la perte de l'ouïe. Portez donc toujours des protections pour les yeux et les oreilles lorsque vous utilisez l'appareil.
	• **MAINTENEZ LES AUTRES PERSONNES A BONNE DISTANCE.** **ATTENTION** : veillez à ce que personne ne se tienne à moins de 5 m de la zone de travail. Ceci vaut particulièrement pour les enfants et les animaux.
	• **LORS DE RÉPARATIONS, RETIREZ TOUJOURS LA PRISE !** En cas d'endommagement du câble, retirez immédiatement la prise et procédez au remplacement!
	• **SYMBOLE D'AVERTISSEMENT** Signale un danger, un risque ou une raison particulière d'être prudent. Peut être utilisé avec d'autres symboles ou pictogrammes.
	• **ATTENTION ! PROTECTION DE L'ENVIRONNEMENT!** Le présent appareil ne peut en aucun cas être éliminé avec les ordures ménagères/déchets. Toujours déposer les appareils usagés dans un centre de collection.

Utilisation conforme

L'aspirateur-souffleur est exclusivement destiné aux deux utilisations suivantes:

1. En fonction aspirateur, il sert à aspirer les feuilles et morceaux de papier secs.
2. En fonction souffleur, il sert à regrouper les feuilles et morceaux de papier secs ou à les retirer des endroits mal accessibles (sous des voitures, par exemple).En fonction aspirateur, il peut également servir de hacheur, ce qui permet de réduire le volume des feuilles jusqu'à un rapport de 10:1, requérant ainsi moins de place dans le sac collecteur ; le matériel recueilli est en même temps préparé pour un éventuel compostage. Tout type d'utilisation s'écartant des prescriptions du présent mode d'emploi peut entraîner un endommagement de l'appareil et présenter un risque élevé pour l'utilisateur.

Pour assurer votre droit à la garantie et dans l'intérêt de la sécurité du produit, veuillez observer strictement les prescriptions de sécurité. Pour des raisons inhérentes à la construction, il n'est pas possible d'exclure entièrement tous les risques.

Attention! Toujours observer les prescriptions de sécurité lorsque vous utilisez l'appareil. Pour votre propre sécurité et celle des autres, veuillez respecter les présentes prescriptions avant d'utiliser l'appareil. Conservez-les soigneusement pour une utilisation ultérieure.

Attention : protection contre le bruit ! Avant la mise en marche, informez-vous des prescriptions locales.

Prescriptions de sécurité

- Avant tout travail effectué sur l'appareil, tout remplacement de pièces et en cas de non utilisation, toujours retirer la fiche de la prise.
- Pour une utilisation en toutes sécurité, il est conseillé de faire fonctionner l'appareil avec un système de protection contre le courant de défaut (RCD) avec un courant de défaut de maximum 30 mA.
- Ne portez jamais l'appareil par le câble.
- Il est interdit aux personnes de moins de 16 ans de manier l'appareil.
- Toujours porter des lunettes et des gants de protection pour travailler.
- Pour éviter tout risque de blessure, portez des vêtements de travail ajustés. Ne portez pas de vêtements larges ou de bijoux pouvant être aspirés dans les orifices d'aspiration. Attention si vous avez les cheveux longs.
- Portez des protections acoustiques pour protéger votre ouïe ; nous conseillons le port d'un casque avec protection faciale.
- Veiller à une position stable lors du travail.
- Protégez-vous contre les décharges électriques; évitez le contact du corps avec des pièces mises à la terre.
- Ne mettre la fiche dans la prise que lorsque l'appareil est éteint.
- Pendant le travail, bien tenir l'appareil à deux mains !
- Veiller à un stockage hors de la portée des enfants !
- Ne pas exposer l'appareil à la pluie et au mauvais temps. Veiller à un bon éclairage. Ne jamais utiliser l'appareil à proximité de liquides ou de gaz combustibles.
- Au cas où le câble de raccordement serait endommagé pendant l'utilisation, coupez-le immédiatement du réseau. Ne touchez en aucun cas le câble avant qu'il ne soit retiré de la prise.
- Toujours tirer le câble de réseau vers l'arrière, en l'éloignant de l'appareil pour éviter qu'il ne s'endommage.
- Si l'appareil commence à vibrer anormalement, immédiatement couper l'alimentation électrique.
- N'utiliser que des câbles de rallonge autorisés pour une utilisation à l'extérieur et n'étant pas plus légers que des tuyaux en caoutchouc H07 RN-F conformes à la norme DIN/VDE 0282 de 1,5 mm2 minimum. La fiche et les raccords des fils de rallonge doivent disposer d'une protection contre les éclaboussures.
- N'utiliser que des accessoires originaux.
- N'aspirez jamais ni matériel humide, ni d'eau, de liquides, de débris de verre, de fer, ni de pierres ou de boîtes de métal. Ceci pourrait entraîner une situation dangereuse pour vous-même ou votre appareil.
- N'aspirez ni braises ni aucun autre matériau en combustion, brûlant ou fumant. N'aspirez pas de matériaux qui ont été souillés par des substances combustibles ou explosives. Ne jamais aspirer de cigarettes en combustion. Veillez en tous cas à ce que le matériel aspiré ne soit pas inflammable, toxique ou explosif.
- Si vous utilisez l'appareil comme aspirateur, veillez à ce que le sac soit placé correctement.
- La zone à nettoyer doit toujours être exempte de câbles, de pierres, de débris et de boîtes de conserves.
- Pendant le travail, veillez à ne pas heurter des objets durs pouvant provoquer des dégâts.
- L'utilisateur est responsable vis-à-vis de tiers dans la zone de travail. Ne permettez pas la présence d'autres personnes ou d'animaux dans un rayon de 5 mètres.
- N'introduisez pas à la main des objets dans le conduit d'aspiration.
- Avant le transport, le nettoyage ou le contrôle de l'appareil, assurez-vous que :
  l'interrupteur soit bien commuté sur « 0 » (éteint), que l'alimentation électrique soit coupée et que toutes les pièces mobiles soient à l'arrêt.
- N'introduisez aucune partie de votre corps, une main ou un doigt p.ex., dans les fentes d'entrée et de sortie d'air.
- N'utilisez pas l'appareil dans des pièces fermées ou insuffisamment aérées et en présence de liquides, de gaz, de poussière et de substances inflammables et/ou explosives.

Aspirateur/souffleuse électrique

Données techniques		BVT 2500E
Secteur de tension nominale	V~	230-240
Fréquence nominale	Hz	50
Prise de courant nominale	W	2500
Coupe-circuit secteur	A	16
Vitesse de rotation à vide	U/min	8.000 - 15.000
Vitesse de soufflage	km/h	160 - 270
Puissance de soufflage maximum	m^3/min	12
Volume de ramassage du sac	l	40
Poids net	kg	4,3

⧈ Catégorie de protection II/VDE 0700

Le niveau A de pression et de puissance acoustique de l'appareil, mesuré selon la norme DIN 45635, 1ère partie, annexe D, est de :

Niveau de pression sonore mesuré L_{pA}: 79 dB(A) [K 3,0 dB(A)]
Vibration maximum 5,15 m/s² [K 1,5 m/s²]

Les valeurs enregistrées ont été mesurées selon les normes EN 60335-1/A13:2008; EN 60335-2-100:2002
Antiparasité selon les normes : EN 55014-1; EN55014-2

⚠ **Toujours porter une protection acoustique !**

Les indications relatives aux émissions sonores de bruit sont conformes à la loi sur la sécurité des appareils et des produits (GPSG), voire à la Directive Machines de l'Union Européenne : le niveau de pression acoustique au lieu de travail peut dépasser 80 dB (A). Dans ce cas il convient de prévoir des mesures de protection acoustique pour l'opérateur(par ex. port de protègeoreilles).

DOMAINE D'UTILISATION

Le présent aspirateur-souffleur ne convient que pour le balayage et l'aspiration de matériaux secs et légers, tels par exemple que les feuilles, l'herbe, les brindilles et petits papiers. L'aspiration de matériaux lourds tels par exemple que les métaux, les pierres, les branches et le verre brisé est formellement exclue.

Montage (Ill. 1-5)

- Les éléments du tube aspirateur/souffleur doivent être assemblés avant l'utilisation de l'appareil.
- Positionnez les rainures de guidage de la partie supérieure et inférieure (5) du tube aspirateur/souffleur exactement l'une sur l'autre.
- Poussez les deux parties fermement l'une dans l'autre jusqu'à enclenchement du talon intégré.
- Dévissez les 2 vis A du carter-moteur pour pouvoir y glisser librement le tube (Ill. 2).
- Glissez le tube aspirateur/souffleur dans le carter-moteur 6.
- Vissez les 4 vis A et B. Les vis B sont jointes aux accessoires; veillez à ce que le tube aspirateur/souffleur soit fermement fixé au carter-moteur (Ill. 3).
- Accrochez le sac collecteur au crochet au tube aspirateur/souffleur (Ill. 4).
- Placez le joint tournant du sac collecteur sur le tube d'éjection du carter du moteur. Le sac collecteur est bloqué lorsqu'on tourne dans le sens des aiguilles d'une montre (2 cm env.). Pour démonter le sac collecteur, tournez le joint tournant 3 cm env. dans le sens contraire des aiguilles d'une montre, puis retirez-le (ill.5). Montez ensuite la bandoulière à l'œillet prévu à cet effet.

Système télescopique

Cet appareil permet de varier la longueur du tuyau d'aspiration/de soufflerie et peut être adapté à la taille de l'utilisateur. Procédez comme suit :
Glissez la touche de blocage B (ill. 13) en direction de la flèche. La rallonge du tuyau est à présent déverrouillée. Tirez l'extrémité inférieure du tuyau jusqu'à enclenchement (6 cm environ) et verrouillez à nouveau le tuyau avec la touche de blocage B.

⚠ **Attention: Pour raisons de sécurité, le tube ou les parties du tube ne doivent plus être démontés après l'assemblage.**
Ne jamais utiliser l'appareil sans avoir assemblé et serré complètement le tube.

Fonctionnement

Avant la mise en service

Avant la mise en service de l'appareil, assurez-vous que le sac collecteur est bien mis en place et que la bandoulière est réglée dans une position de travail vous convenant.

Connexion du câble de réseau (Ill. 6)

Fixez le câble de rallonge d'un côté de la décharge de traction, ainsi que le montre l'ill. 6.

Interrupteur On/Off (Ill. 7)

- L'interrupteur On/Off 3 est placé sur la poignée 2 du carter-moteur 6.
- Pour mettre l'appareil en marche, poussez l'interrupteur à la position « 1 ».
- Pour arrêter l'appareil, remettez l'interrupteur en position « 0 ».

Souffler (Ill. 8)

Le mode souffleur peut être utilisé pour nettoyer les coins, les endroits à proximité des clôtures et des murs, les zones recouvertes de plantes ou au-dessous des véhicules (Ill. 10). Ce faisant, veillez à la direction du jet d'air, étant donné que celui-ci peut également projeter des objets lourds et occasionner des blessures ou dommages matériels.

- Tournez le sélecteur de fonction dans le sens contraire des aiguilles d'une montre sur la position « Souffler ».
- Allumez l'appareil à l'aide de l'interrupteur On/Off, dirigez le jet d'air vers l'avant et avancez lentement pour rassembler les feuilles ou pour les sortir grâce au souffleur des endroits difficilement accessibles.

Aspirer (Ill. 9)

- Tournez le sélecteur de fonction dans le sens des aiguilles d'une montre sur la position « Aspirer ».
- Veillez à ce que le sac collecteur soit correctement mis en place.
- Maintenez le tube à quelques centimètres au-dessus des feuilles que vous souhaitez aspirer. Allumez l'appareil.
- Tenez l'appareil comme le montrent les illustrations 11 et 12. Inclinez légèrement le tube aspirateur/souffleur et balancez l'extrémité du tube pour aspirer les feuilles et les petites salissures. Gardez toujours quelques centimètres de distance entre l'ouverture du tube aspirateur/souffleur et la surface à nettoyer.
- Les feuilles sont aspirées dans le tube, broyées et projetées dans le sac collecteur.

  Conseils: Les salissures légères entre le tube aspirateur, le carter-moteur et la sortie d'éjection peuvent être enlevées en changeant plusieurs fois de suite la position du sélecteur de fonction.

  Si le sac collecteur est plein, la puissance d'aspiration diminue considérablement. Dans ce cas, mettez l'interrupteur On/Off en position « 0 » (éteint) et retirez la fiche de secteur du câble de rallonge. Attendez que le rotor d'aspiration soit complètement arrêté. Ouvrez la fermeture éclair du sac collecteur, élargissez l'ouverture et videz le sac complètement. Si vous n'avez aspirez que des feuilles ou des parties de plantes, celles-ci sont déjà broyées et peuvent être mises au compost. Refermez la fermeture éclair du sac collecteur et reprenez le travail.

  Attention! Nettoyez l'intérieur de la sortie d'éjection de résidus broyés avant de remettre en place le sac collecteur.

Commande électronique de la vitesse de rotation (Ill. 7)

Votre appareil est équipé d'une commande de la vitesse de rotation permettant d'adapter la vitesse du jet d'air aux différentes conditions d'utilisation.
Tournez le régleur de la vitesse de rotation vers l'avant pour augmenter la vitesse de rotation et le jet d'air aspirateur/souffleur.

ACCESSOIRES (Ill: 14)

Un embout d'aspiration est livré en accessoire. Il sert à mieux aspirer les feuilles. Pour le monter, procédez comme suit :

Montage
Appuyez l'embout dans la machine, veillez à ce qu'il soit bien installé. Pour ce faire, enfoncez l'embout aussi profondément que possible dans le tuyau d'aspiration.

Démontage
Retirez l'embout du tuyau.

MAINTENANCE ET ENTRETIEN

1. Placez l'interrupteur en position « 0 » (OFF) et retirez la fiche de secteur avant de commencer les travaux de maintenance et de nettoyage sur l'appareil.
2. Veillez à ce que l'ouverture d'aspiration d'air et les orifices d'aération soient exemptes de saleté pour éviter une surchauffe du moteur.
3. N'utilisez pas de nettoyants agressifs pour le nettoyage des éléments de l'appareil en matière plastique. Une petite quantité de produit à vaisselle doux sur un tissu humide suffit. L'appareil ne doit jamais entrer en contact avec de l'eau.
4. Eteignez immédiatement le moteur si le souffleur vibre inhabituellement fort. Des vibrations inhabituelles indiquent en général un problème mécanique – le fait de continuer le travail pourrait occasionner des blessures ou des dommages matériels.
5. L'appareil ne doit pas être lubrifié, étant donné que le moteur est équipé de roulements à billes lubrifiés pour toute sa durée de vie.
6. Si le rotor ne fonctionne pas, contactez un atelier spécialisé. N'essayez pas de réparer l'appareil vous-même. Le carter de l'appareil ne comprend pas de pièces nécessitant un entretien.

Entreposage

1. Nettoyez l'appareil avant de l'entreposer.
   - Enlevez les salissures de l'ouverture d'aspiration d'air.
   - Nettoyez les éléments en matière plastique à l'aide d'un savon doux et une éponge humidifiée à l'eau chaude.
   - N'aspergez pas l'appareil avec de l'eau.

Avertissement

N'exposez jamais l'appareil à la pluie. N'utilisez pas de nettoyants agressifs ou de solvants. Ne plongez jamais l'appareil dans de l'eau ou dans d'autres liquides.

2. Lorsque l'appareil n'est pas utilisé, stockez-le à l'intérieur à un endroit sec hors de portée des enfants.

Détection des erreurs

Attention ! Toujours retirer la fiche de la prise avant toute intervention sur l'appareil.

- **L'appareil ne démarre pas:** vérifiez que l'interrupteur se trouve en position „I" ; que l'interrupteur de protection contre le courant de défaut ou un fusible de votre circuit électrique ne soient pas déconnecté. Si l'appareil ne démarre pas, même après cette intervention, faites-le contrôler par un service après-vente autorisé.
- **L'appareil n'aspire pas:** le sac collecteur est peut-être plein. Si c'est le cas, videz-le ; vérifiez que le levier du clapet déflecteur se trouve en position correcte, sinon, faites-le contrôler par un service après-vente autorisé.
- **L'appareil ne souffle pas :** vérifiez que le levier du clapet déflecteur se trouve en position correcte, sinon, faites-le contrôler par un service après-vente autorisé.
- **La roue hacheuse se bloque:** Regardez si un objet de trop grande dimension a été aspiré ; si un morceau de bois, de carton ou autre aurait pu se coincer entre la roue-hacheuse et la chambre de hachage. Si la roue hacheuse reste bloquée, faites contrôler l'appareil par un service après-vente autorisé.
- Si l'appareil vibre, ne continuez en aucun cas à l'utiliser. Faites-le contrôler par un service après-vente autorisé.

Recyclage et protection de l'environnement

Au cas où votre appareil devenait un jour inutilisable ou si vous n'en aviez plus l'usage, ne jetez en aucun cas l'appareil avec les déchets ménagers, mais veillez à un recyclage conforme aux principes écologiques. Allez déposer l'appareil dans un centre de recyclage. Les éléments en matière synthétique et en métal seront séparés et réutilisés. Votre commune ou l'administration urbaine vous fourniront tous les renseignements à ce sujet.

Pièces de rechange

Sac collecteur # 74200010

Simboli di sicurezza e simboli internazionali

In queste istruzioni per l'uso vengono descritti i simboli di sicurezza internazionali nonché i pittogrammi che potrebbero essere stati applicati su questo apparecchio . Prima dell'uso devono essere lette tutte le norme di sicurezza. L'uso non conforme alle norme di questo apparecchio aspiratore/soffiatore può comportare infortuni da fuoco, scosse elettriche, ferite da taglio, nonché danni alle cose.

Conservate con cura le istruzioni!

SIMBOLO	SIGNIFICATO
	• **LEGGETE LE ISTRUZIONI PER L'USO** Se non vi attenete alle istruzioni per l'uso e alle norme di sicurezza qui accluse possono verificarsi infortuni molto gravi. Prima dell' accensione e dell'uso di questo apparecchio leggete le istruzioni per l'uso.
	• **USO E CONSERVAZIONE** Non usare in caso di tempo umido e custodire sempre in ambienti asciutti.
	• **INDOSSATE GLI OCCHIALI E LE CUFFIE PROTETTIVE** **Avvertenza:** il turbinio di oggetti causato dal soffio può causare lesioni molto gravi agli occhi; il rumore eccessivo può portare alla perdita dell'udito. Indossate occhiali e cuffie protettive durante l'uso dell'apparecchio.
	• **TENERE LONTANE TERZE PERSONE** **AVVERTENZA:**Fare attenzione ché nessuno si fermi ad una distanza inferiore ai 5 m dalla zona di lavoro. Questo vale particolarmente per bambini ed animali.
	• **NEL CASO DI RIPARAZIONI – TOGLIERE IL CONNETTORE DI RETE!** In caso di danno al cavo togliere immediatamente il connettore e sostituire il cavo!
	• **SIMBOLO DI AVVERTIMENTO** Indica pericolo, avvertimento o motivo di particolare attenzione. Può trovare impiego unitamente ad altri simboli o pittogrammi.
	• **ATTENZIONE PROTEZIONE DELL'AMBIENTE!** Questo apparecchio non può essere smaltito con la spazzatura domestica/ con rifiuti non riciclabili. Consegnare l'apparecchio vecchio esclusivamente in un punto di raccolta pubblico.

Utilizzo conforme alle norme

L'aspiratore-soffiatore per foglie si utilizza esclusivamente nelle due modalità di seguito descritte:

1. Come aspirafoglie serve per aspirare le foglie secche ed i pezzi di carta.
2. Come soffiatore esso serve a raccogliere e/o a rimuovere dai punti difficilmente raggiungibili (ad esempio sotto a veicoli) le foglie secche. In modalità d'aspirazione esso funge inoltre da trituratore riducendo il volume delle foglie da 10 a 1. In questo modo il materiale aspirato occuperà meno spazio nel sacchetto di raccolta e verrà contemporaneamente preparato per l'eventuale compostaggio successivo. Qualsiasi utilizzo non conforme alle indicazioni contenute nelle presenti istruzioni può provocare danni alla macchina e mettere seriamente a repentaglio la vita dell'utilizzatore.

A salvaguardia dei diritti di garanzia e ai fini della sicurezza del prodotto si raccomanda la rigorosa osservanza delle avvertenze di sicurezza. Per ragioni legate alle caratteristiche costruttive del prodotto, non si possono escludere completamente tutti i rischi residui.

⚠ **Attenzione! Durante l'uso della macchina occorre osservare le avvertenze di sicurezza. Per la sicurezza vostra e del prossimo si raccomanda di seguire le presenti indicazioni prima di utilizzare la macchina. Conservare le presenti avvertenze per l'utilizzo futuro del prodotto.**

⚠ **Attenzione: inquinamento acustico! Prima dell'impiego prendere conoscenza delle norme regionali.**

Avvertenze di sicurezza

- Prima di utilizzare l'attrezzo controllare sempre il cavo d'allacciamento e la spina. Si raccomanda di lavorare solo con l'attrezzo in perfette condizioni e non danneggiato. Eventuali parti danneggiate dovranno essere subito sostituite da un perito elettrotecnico.
- Prima di eseguire qualsiasi intervento sulla macchina, prima di ogni sostituzione d'attrezzo e in caso di interruzione d'uso estrarre la spina dalla presa.
- Non è consentito l'uso della macchina ai minori di 16 anni.
- In linea di massima indossare sempre gli occhiali e i guanti di protezione durante il lavoro.
- Per proteggersi dal rischio di ferimento occorre indossare abiti da lavoro aderenti e guanti di sicurezza.
- Onde evitare danni all'udito indossare adeguata protezione contro i rumori; pratici a tal fine sono gli elmetti dotati di visiere protettive.
- Durante il lavoro accertarsi di essere in posizione stabile.
- Proteggersi dalle scosse elettriche; evitare il contatto corporeo con elementi messi a terra.
- Inserire la spina nella presa solo quando la macchina è spenta.
- Reggere la macchina con entrambe le mani durante il lavoro!
- Tenere l'attrezzo lontano dalla portata dei bambini!
- Non esporre la macchina alla pioggia o agli agenti atmosferici. Assicurare una buona illuminazione. Non utilizzare utensili elettrici in prossimità di liquidi ardenti o gas.
- Onde evitare danneggiamenti al cavo di rete allontanarlo sempre dalla macchina mantenendolo dietro ad essa.
- Utilizzare soltanto tubazioni di prolunga che siano omologate per l'impiego all'esterno e che non siano più leggere dei tubi flessibili in gomma H07 RN-F secondo DIN/VDE 0282 di almeno 1,5 mm^2. Le spine e i collegamenti dei cavi di prolunga devono essere protetti dagli spruzzi d'acqua.
- Utilizzare esclusivamente ricambi originali.
- Non aspirare materiale umido, acqua, liquidi, rottami vetrosi, ferro, pietre o barattoli di latta. Ciò potrebbe mettere a rischio l'incolumità vostra o l'integrità dell'attrezzo.
- Non aspirare brace, né materiali ardenti, incandescenti o fumanti.
- Non aspirare materiali contaminati da sostanze infiammabili o esplosive. Non aspirare sigarette accese. Non aspirare vapori ad alto grado di infiammabilità. In ogni caso accertarsi che il materiale aspirato non sia infiammabile, velenoso o esplosivo.
- Utilizzando l'attrezzo come aspiratore verificare che il sacchetto sia correttamente posizionato.
- Mantenere la zona da pulire sempre sgombra da cavi, pietre, detriti o lattine.
- Durante il lavoro fare attenzione a non urtare oggetti duri che potrebbero danneggiare l'attrezzo.
- Durante il lavoro impedire la presenza di persone e animali in un raggio di 5 metri.
- Non introdurre oggetti nel tubo aspiratore con le mani.
- Prima di trasportare, pulire o controllare l'attrezzo, assicurarsi che:
  l'interruttore sia sulla posizione "0" (spento), che l'allacciamento alla rete sia scollegato e che tutte le parti mobili siano ferme.
- Non introdurre mai parti del corpo, quali mani o dita, nelle fenditure di entrata o uscita dell'aria.
- Non utilizzare l'attrezzo in ambienti chiusi o scarsamente ventilati ed in presenza di liquidi, gas, polvere e sostanze infiammabili e/o esplosive.

Elettroaspiratore /soffiatore

Dati tecnici		BVT 2500E
Campo di tensione nominale	V ~	230-240
Frequenza nominale	Hz	50
Potenza assorbita	W	2500
Protezione della rete eletr.	A	16
Giri al minuto:	U/min	8.000 - 15.000
Velocità max dell'aria:	km/h	160 - 270
Potenza max del soffiatore:	m^3/ min	12
Contenuto sacchetto:	litri	40
Peso:	kg	4,3

⧈ Categoria di protezione: II/VDE 0700

La classificazione-A dell'onda e del livello sonori accertati conformente alla parte 1, app. D delle norme DIN 45635 è la seguente:

Valori LpA di emissione riferiti al posto di lavoro: 79 dB(A) [K 3,0 dB(A)]

Vibrazione max. 5,15 m/s² [K 1,5 m/s^2]²

Valori misurati come da EN 60335-1/A13:2008; EN 60335-2-100:2002

Isolamento elettrico come da: EN 55014-1, EN 55014-2

⚠ **Per favore: indossare cuffie protettive!**

Indicazioni sull'emissione di rumori in base alla legge tedesca sulla sicurezza delle apparecchiature e dei prodotti (GPSG) e/o alla Direttiva Macchine: se il livello di pressione acustica determinato nel posto di lavoro supera gli 80 dB(A). In un simile caso, bisogna prevedere per l'utente delle misure di isolamento acustico (per esempio il portare un dispositivo di protezione sonora).

AMBITO DI UTILIZZO

Questo apparecchio soffiatore e aspiratore è indicato solo per soffiare o aspirare materiali secchi e leggeri quali fogliame, erba, piccoli ramoscelli e pezzetti di carta.E' esplicitamente escluso l'utilizzo per aspirare materiali quali il metallo, le pietre, i bastoni, i rami, il vetro rotto.

Montaggio (fig. 1-5)

- Le parti del tubo di aspirazione/soffiaggio debbono essere assemblate prima dell'uso dell'attrezzo.
- Sovrapporre esattamente le scanalature di guida delle parti superiore ed inferiore (5) del tubo di aspirazione/ soffiaggio.
- Incastrare bene le due parti l'una nell'altra fino a fare scattare in posizione l'apposito dente.
- Svitare ed estrarre le due viti A dall'incastellatura del motore per poter inserire il tubo senza ostacoli (fig. 2).
- Inserire il tubo di aspirazione/soffiaggio nell'in-castellatura del motore 6.
- Avvitare le 4 viti A e B. Le viti B sono incluse nella confezione degli accessori; accertarsi che il tubo di aspirazione/soffiaggio sia saldamente posizionato nell'incastellatura del motore (fig. 3).
- Attaccare il sacchetto di raccolta al gancio presente sul tubo di aspirazione/soffiaggio (fig. 4).
- Posizionare il giunto rotante del sacchetto di raccolta sul tubo d'espulsione dell'incastellatura del motore. Mediante una rotazione in senso orario (circa 2 cm) si blocca il sacchetto di raccolta. Per smontare il sacchetto di raccolta, ruotare il giunto di circa 3 cm in senso antiorario e staccare il sacchetto (fig. 5). Quindi montare la tracolla all'apposita asola.

Prolunga telescopica

In questo attrezzo c'è la possibilità di variare la lunghezza del tubo di aspirazione/soffiaggio per adattarlo alla corporatura dell'utilizzatore. A tal fine occorre procedere nel seguente modo:
spostare il pulsante di bloccaggio B (fig.13) nel senso indicato dalla freccia. Così facendo la prolunga del tubo si sblocca. Estrarre l'estremità inferiore del tubo fino all'arresto (circa 6 cm) quindi bloccare di nuovo il tubo con il pulsante B.

⚠ **Attenzione: per la sicurezza dell'utilizzatore si raccomanda di non smontare più le parti del tubo una volta assemblate.**
Non mettere mai in funzione l'attrezzo senza aver prima montato completamente e ben avvitato il tubo.

Uso

Prima della messa in funzione

Prima di mettere in funzione l'attrezzo accertarsi che il sacchetto di raccolta sia posizionato e che la tracolla sia regolata ad una posizione che consenta di lavorare comodamente.

Allacciamento del cavo di alimentazione (fig. 6)

Fissare la prolunga da un lato del dispositivo di scarico della trazione nel modo illustrato in fig. 6.

Interruttore di accensione/spegnimento (fig. 7)

- L'interruttore d'accensione/spegnimento 3 è situato nell'impugnatura 2.
- Premere l'interruttore in avanti verso la posizione "1" per accendere l'attrezzo.
- Premere l'interruttore indietro in posizione "0" per spegnere l'attrezzo.

Soffiaggio (fig. 8)

Questa modalità si può utilizzare anche per pulire negli angoli, in prossimità di recinzioni e muri, in aree coperte da vegetazione o sotto a veicoli (fig. 10). Controllare bene in tal caso la direzione del getto d'aria poiché questo potrebbe scagliare in aria oggetti pesanti e provocare anche lesioni o danni materiali.

- Ruotare il selettore di funzione in senso antiorario sulla posizione di "soffiaggio".
- Accendere l'attrezzo tramite l'interruttore d'accensione/spegnimento, orientare il getto d'aria in avanti ed avanzare lentamente per raccogliere le foglie in mucchi o per rimuoverle da zone difficilmente accessibili.

Aspirazione (fig. 9)

- Ruotare il selettore di funzione in senso orario sulla posizione di "aspirazione".
- Accertarsi che il sacchetto di raccolta sia correttamente posizionato.
- Mantenere il tubo alcuni centimetri al di sopra delle foglie che si intendono aspirare. Accendere l'attrezzo.
- Reggere l'attrezzo nel modo descritto nelle figg. 11 e 12, inclinare il tubo di aspirazione/soffiaggio e fare oscillare l'estremità del tubo in avanti e indietro per aspirare lo sporco e le foglie più leggeri – così facendo mantenere sempre una distanza di alcuni centimetri fra l'apertura del tubo di aspirazione/soffiaggio ed il terreno da pulire.
- Così facendo le foglie vengono aspirate all'interno del tubo, trinciate e convogliate all'interno del sacchetto di raccolta.

  Suggerimenti: lo sporco leggero presente fra il tubo d'aspirazione, l'incastellatura del motore e l'apertura di espulsione si rimuove spostando più volte il selettore di funzione da una posizione all'altra.

  Quando il sacchetto di raccolta è pieno, la capacità d'aspirazione dell'attrezzo si riduce notevolmente. Quando ciò accade, regolare l'interruttore d'accensione /spegnimento sulla posizione "0" (OFF) e staccare la spina dal cavo di prolunga. Attendere fino all'arresto completo del rotore di aspirazione. Aprire la cerniera del sacchetto di raccolta, allargare l'apertura e svuotarne completamente il contenuto. Se si sono aspirati esclusivamente foglie e pezzi di piante, questi saranno già stati triturati e possono pertanto essere destinati direttamente al compostaggio. Richiudere la cerniera del sacchetto di raccolta e riprendere a lavorare.

  Attenzione! Pulire la parte interna dell'apertura d'espulsione dai residui di materiale triturato prima di riposizionare il sacchetto di raccolta.

Controllo elettronico del numero di giri (fig. 7)

L'attrezzo in oggetto è dotato di un controllo del numero di giri con cui è possibile adeguare la velocità del getto d'aria a diverse condizioni di funzionamento.
Ruotare in avanti il regolatore del numero di giri per incrementare il numero di giri ed aumentare l'intensità della corrente d'aspirazione/di soffiaggio.

ACCESSORI (fig. 14)

Uno speciale inserto è fornito in dotazione con l'attrezzo come accessorio. Esso serve per ottenere una migliore aspirazione del fogliame. All'occorrenza esso deve essere montato nel modo di seguito illustrato.

Montaggio
Introdurre l'inserto nella macchina assicurandosi che sia correttamente posizionato. Spingere l'inserto all'interno del tubo di aspirazione il più possibile.

Smontaggio
Estrarre l'inserto dal tubo.

MANUTENZIONE E CURA

1. Regolare l'interruttore sulla posizione "0" (OFF) ed estrarre la spina dalla presa di corrente prima di procedere ad eventuali interventi di manutenzione o riparazione dell'attrezzo.
2. Mantenere l'apertura d'aspirazione dell'aria e le feritoie di ventilazione libere dallo sporco per impedire il surriscaldamento del motore.
3. Non utilizzare detergenti aggressivi per pulire le parti di plastica dell'attrezzo. E' sufficiente un panno inumidito con un poco di detergente delicato per stoviglie. L'attrezzo non deve mai giungere a contatto diretto con l'acqua.
4. Spegnere immediatamente il motore qualora il soffiatore dovesse iniziare a vibrare in modo anomalo. Il manifestarsi di vibrazioni anomale indica di norma la presenza di un problema meccanico – in tal caso continuare a lavorare con l'attrezzo potrebbe provocare lesioni a persone o danni materiali.
5. L'attrezzo non richiede lubrificazione poiché il motore è dotato di cuscinetti a sfera con lubrificazione for-life.
6. Se il rotore non funziona, contattare un'officina specializzata. Non tentare di riparare l'attrezzo per proprio conto. Non vi sono elementi all'interno del corpo dell'attrezzo che richiedono manutenzione.

Immagazzinamento

1. Pulire l'attrezzo prima di depositarlo in magazzino.
   - Rimuovere lo sporco dall'apertura di aspirazione dell'aria.
   - Pulire le parti di plastica con un sapone delicato e con una spugna inumidita con acqua tiepida.
   - Non spruzzare acqua direttamente sull'attrezzo.

Avvertenza

Non esporre mai l'attrezzo alla pioggia. Non utilizzare detergenti aggressivi o solventi. Non immergere mai l'attrezzo in acqua né in altri liquidi.

2. Quando l'attrezzo non deve essere utilizzato, riporlo al coperto in un luogo asciutto e lontano dalla portata dei bambini.

Individuazione guasti

⚠ **Attenzione! Prima di effettuare qualsiasi intervento sull'attrezzo occorre interrompere l'alimentazione della corrente.**

- **L'attrezzo non parte:** Controllare che l'interruttore sia in posizione "I"; non sia scattato l'interruttore di sicurezza per correnti di guasto o un fusibile del circuito elettrico. Se dopo tali interventi l'attrezzo non parte rivolgersi ad un centro d'assistenza autorizzato.
- **L'attrezzo non aspira:** Controllare che il sacchetto di raccolta non sia pieno. In caso lo fosse svuotarlo; che la leva per la valvola di inversione sia nella posizione giusta, altrimenti rivolgersi ad un centro d'assistenza autorizzato.
- **L'attrezzo non soffia:** Controllare che la leva per la valvola di inversione sia nella posizione giusta, altrimenti rivolgersi ad un centro d'assistenza autorizzato.
- **La ruota del trituratore si blocca:** Controllare che non sia stato aspirato un oggetto di dimensioni eccessive; che non si sia incastrato un pezzo di legno, cartone o altro materiale fra la ruota a pale e la camera del trituratore. Qualora il trituratore dovesse rimanere bloccato rivolgersi ad un centro d'assistenza autorizzato.
- Se in seguito l'attrezzo continua a vibrare rivolgersi ad un centro d'assistenza autorizzato.

Smaltimento e protezione dell'ambiente

Una volta divenuto inutilizzabile o non più necessario l'attrezzo non potrà essere gettato in nessun caso nella spazzatura di casa, ma dovrà essere smaltito in modo ecologico. L'attrezzo dovrà essere consegnato ad un centro di raccolta e recupero. I componenti di plastica e metallo qui potranno essere separati e destinati al riciclo. Informazioni al riguardo sono disponibili anche presso gli enti pubblici comunali e municipali.

Pezzi di ricambio

Sacchetto di raccolta # 74200010

SÍMBOLOS DE SEGURIDAD Y SIMBOLOS INTERNACIONALES

En estas instrucciones para el uso se describirán los símbolos de seguridad, como también los símbolos y pictogramas internacionales que pueden estar aplicados en el aparato. Antes de usar este aparato se tendrán que leer todas las indicaciones de seguridad. Si este aparato aspirador y soplador no se utiliza reglamentariamente, podrán originarse lesiones debidas al fuego, al choque de corriente o lesiones por corte, así como daños materiales.

¡Guarde bien estas instrucciones de servicio!

SÍMBOLO	SIGNIFICADO
	• **LEA LAS INSTRUCCIONES PARA EL USO** Si Vd. no observa las indicaciones para el manejo y las precauciones de seguridad contenidas en las instrucciones para el uso, podrán originarse lesiones muy serias. Lea las instrucciones para el uso antes de arrancar y poner en marcha este aparato.
	• **USO Y CONSERVACIÓN** No utilice el aparato cuando el tiempo es húmedo y guárdelo siempte en recintos secos.
	• **LLEVE PROTECCIÓN PARA LOS OJOS Y AUDITIVA** Objetos que salen disparado pueden causar lesiones muy serias en los ojos y un ruido excesivo originar la pérdida de la capacidad auditiva.
	• **MANTENGA A OTRAS PERSONAS A DISTANCIA** **ADVERTENCIA:** Tenga cuidado que nadie se encuentre a una distancia de 5 m entorno al área de trabajo. Esta regla se aplica en particular a los niños y a los animales.
	• **EN EL CASO DE REPARACIONES, EXTRAER EL ENCHUFE DE CORRIENTE.** Al dañarse o cortarse el cable de red desenchufe inmediatamente el aparato!
	• **SÍMBOLO DE ADVERTENCIA** Indica peligro, da indicaciones de advertencia o razón para un cuidado particular. Puede ser utilizado juntamente con otros símbolos o pictogramas.
	• **ATENCIÓN: PROTECCIÓN DEL MEDIO AMBIENTE** Este aparato no debe evacuarse junto a la basura doméstica ni el rechazo. El aparato, una vez desechado, deberá entregarse en un puesto de recolección colectivo.

Uso según las normas

La aspiradora de hojarasca se utiliza exclusivamente para los siguientes trabajos:

1. La aspiradora de hojarasca sirve para aspirar hojas y trocitos de papel secos.
2. Con la tobera pueden agruparse hojas secas o eliminarse de los lugares de difícil acceso (p.ej. debajo de vehículos). Como aspiradora, además actúa como trituradora, con lo cual el volumen de las hojas disminuye en una proporción de aprox. 10:1, necesitando menos espacio en el saco. al mismo tiempo, el material recogido es preparado así para ser ev. compostado. Cualquier otro uso que no esté indicado en estas instrucciones de servicio, puede dañar la máquina y significar un serio riesgo para el operario.

Para que no se extinga la garantía y en el interés de la seguridad del producto, deben seguirse siempre las normas de seguridad. Por motivos constructivos, no pueden excluirse totalmente todos los riesgos residuales.

Atención: Al utilizar esta máquina, deben seguirse siempre las normas de seguridad. Tener en cuenta estas instrucciones para la seguridad suya y de los demás, antes de utilizar esta máquina. Guardar las instrucciones para usarlas más adelante.

Atención: ¡ Protección contra el ruido ! Al poner en marcha, observar las disposiciones regionales pertinentes.

Indicaciones de seguridad

- Antes de empezar a trabajar con la máquina, de cambiar la herramienta o al no utilizarla, debe sacarse el enchufe de la caja de empalme.
- Para un funcionamiento seguro, se recomienda hacer funcionar el aparato a través de un sistema protector contra corriente de falla (RCD), con una intensidad de corriente máxima de 30 mA.
- No llevar el aparato nunca por el cable.
- No se permite utilizar esta máquina a personas menores de 16 años.
- Durante el trabajo deben llevarse, en un principio, siempre gafas protectoras y guantes protectores.
- Para protegerse de accidentes, debe llevarse ropa de trabajo que no sea ancha. No llevar ropa ancha ni joyas que puedan ser aspiradas por las aberturas de entrada de aire. Igualmente deberá renunciarse a llevar el pelo largo.
- Para evitar daños en el oído, deben llevarse protectores del oído. Son ventajosos cascos con protección facial.
- Al trabajar, procurar quedar bien apoyado al trabajar.
- Protegerse de las descargas eléctricas, evitando contactar con piezas puestas a tierra.
- Insertar el enchufe en la caja de empalme, solamente con el aparato desconectado.
- Sujetar la máquina bien con ambas manos durante el trabajo.
- Procurar guardar el aparato, fuera del alcance de los niños.
- No exponer la máquina a la lluvia, ni al mal tiempo. Procurar que haya una buena iluminación. No utilizar la máquina en las proximidades de líquidos o gases combustibles.
- Si se deteriorase el cable conector durante la marcha, separarlo inmediatamente de la corriente. No tocar el cable en ningún caso, antes de no haberlo separado de la corriente.
- Para evitar que el cable de corriente se deteriore, pasarlo siempre por detrás de la máquina.
- Separar el aparato inmediatamente de la corriente si empezase a vibrar de forma inusual.
- Utilizar sólo líneas de alargo, que estén autorizadas para el uso en exteriores y que no sean más ligeras que las líneas de tubo de goma H07 RN-F según la norma DIN/VDE 0282, con un mínimo de 1,5 mm2. Los enchufes y los acoples de las líneas de alargo deben estar protegidas contra las salpicaduras de agua.
- Utilizar solamente accesorios originales.
- No aspirar material húmedo, agua, líquidos, cristales rotos, hierro, piedras ni latas de chapa, pues podría llegarse a deteriorar el aparato o haber algún accidente peligroso.
- No aspirar brasas, ni materiales inflamados, incandescentes o humeantes. No aspirar materiales que estén contaminados por sustancias combustibles o explosivas. No aspirar cigarrillos que estén encendidos.
  en todo caso, procurar que el material que aspire, no sea inflamable, tóxico o explosivo.
- Si utiliza el aparato como aspiradora, procurar colocar la bolsa correctamente.
- Mantener la zona a limpiar siempre libre de cables, piedras, escombros y latas.
- Al trabajar, procurar no chocar contra objetos duros que podrían causar desperfectos.
- El usuario es responsable frente a terceros por lo que sucede dentro de la zona de trabajo. No permita que haya otras personas o animales en un radio de 5 metros presentes durante el trabajo.
- No meter ningún objeto en el tubo de aspiración con la mano.
- Antes de transportar, limpiar o comprobar el aparato, asegurarse de lo siguiente:
  El interruptor debe estar desconectado („0“), la alimentación de corriente interrumpida y todas las piezas móviles detenidas.
- No meter ninguna parte del cuerpo en las ranuras de entrada o salida de aire, como manos o dedos.
- No utilizar el aparato en estancias cerradas o poco ventiladas, o bien en presencia de líquidos, gases, polvo o sustancias inflamables o explosivas.

Aspirador - Soplador eléctrico

Datos técnic		BVT 2500E
Margen de tensión nominal	V~	230-240
Frecuencia nominal	Hz	50
Potencia nominal	W	2500
Protección por fusibles (de acción lenta)	A	16
Velocidad	rpm	8.000 - 15.000
Velocidad máx. de soplado	km/h	160 - 270
Rendimiento soplador de aire máx.	m^3/ min.	12
Volumen colector del saco	l	40
Peso sin cable	kg	4,3

Clase de protecc II/VDE 0700

El nivel de presión y de potencia sonora del aparato evaluados en A y medidos según DIN 45635, parte 1, Apéndice D, asciende a los siguientes valores:

Valor de emisión relacionado con el puesto de trabajo L_{pA}: 79 dB(A) [K 3,0 dB(A)]
Vibrationen: 5,15 m/s² [K 1,5 m/s²]

Valores de medición determinados conforme a EN 60335-1/A13:2008; EN 60335-2-100:2002
Antiparasitaje según: EN 55014-1, EN 55014-2

¡Lleve por favor protección auditiva.

Datos relativos a la emisión de ruido según la Ley alemana de seguridad de aparatos y productos (GPSG) y la Directriz de maquinaria de la CE: El nivel de presión acústica en el lugar de trabajo puede sobrepasar los 80 dB(A). En este caso, el operador deberá tomar medidas de protección contra el ruido (p. ej. llevar una protección en el oído).

CAMPO DE APLICACIÓN

Este aparato aspirador y soplador sólo es adecuado para soplar y aspirar materiales secos y ligeros, como p.ej. hojarasca, hierba, ramas pequeñas y trozitos de papel. No está permitido en lo absoluto aspirar materiales pesados, como p.ej. metal, piedras, ramas y vidrio roto.

Montaje (Fig. 1-5)

- Las piezas del tubo de aspiración / de soplado deben ensamblarse antes de utilizar el aparato.
- Coloque las ranuras – guía de las piezas superior e inferior (5) del tubo de aspiración / de soplado exactamente una encima de la otra.
- Inserte una pieza dentro de la otra hasta que el tetón quede enclavado.
- Afloje los 2 tornillos A de la carcasa del motor para poder insertar el tubo sin impedimentos (fig. 2).
- Deslice el tubo de aspiración / de soplado en la carcasa del motor (6).
- Atornillar los 4 tornillos A y B. Los tornillos B se encuentran con los accesorios; asegúrese de que el tubo va bien fijado a la carcasa del motor (fig. 3).
- Enganche la bolsa colectora en el gancho situado en el tubo de aspiración / de soplado (fig. 4).
- Colocar el acoplamiento orientable del saco de recogida sobre el tubo de expulsión que se encuentra en el armazón del motor. Girando (aprox. 2 cm) en el sentido horario, se enclava el saco de recogida. Para extraer el saco de recogida, girar el acoplamiento orientable aprox. 3 cm en el sentido antihorario y extraer el saco de recogida (fig. 5).Montar seguidamente la correa en el ojal correspondiente.

Proyección telescópica

En este aparato puede variarse la longitud del tubo de aspiración y soplado, adoptándola al tamaño del usuario. Para ello, proceder como sigue:
Deslizar la tecla de bloqueo B (fig. 13) en dirección a la flecha. Así se desbloquea el alargo del tubo. Extraer el extremo del tubo inferior hasta el tope (aprox. 6 cm) y volver a cerrar el tubo con la tecla de bloqueo B.

Atención: Por motivos de seguridad el tubo y/o las partes del tubo no deberían desmontarse con posterioridad a su ensamblaje.

No poner el aparato nunca en funcionamiento sin el tubo completamente montado y atornillado.

Funcionamiento

Antes de la puesta en marcha

Antes de la puesta en marcha del aparato asegúrese de que la bolsa colectora está bien sujeta y que la correa está ajustada a una posición de trabajo apta para Ud.

Conexión del cable de red (Fig. 6)

Conecte el alargo a uno de los lados de la descarga de tracción en el modo indicado en la Fig. 6.

Selector de conexión / desconexión (Fig. 7)

- El selector de conexión / desconexión 3 está situado en la empuñadura 2.
- Para poner en marcha el aparato desplace el selector hasta la posición “1”.
- Para apagar el aparato desplace el selector hasta la posición “0”.

Soplado (Fig. 8)

El modo soplado puede asimismo utilizarse para trabajos de limpieza en esquinas, verjas y muros, en zonas con vegetación o debajo de vehículos (Fig. 10). Al utilizarlo tenga en cuenta la dirección del chorro de aire ya que éste podría arrastrar objetos pesados, provocando lesiones o daños materiales.

- Gire el selector de función en el sentido contrario a las agujas del reloj hasta la posición “Soplado”.
- Conecte el aparato mediante el selector de conexión / desconexión, dirija el chorro de aire hacia delante y desplácese lentamente hacia delante para ir juntando las hojas o para apartarlas de zonas de difícil acceso.

Aspiración (Fig. 9)

- Gire el selector de función en el sentido de las agujas del reloj hasta la posición “Aspiración”.
- Asegúrese de que la bolsa colectora está bien colocada.
- Mantenga el tubo a pocos centímetros de las hojas que desee aspirar. Conecte el aparato.
- Mantenga el aparato tal y como se indica en las figuras 11 y 12, incline ligeramente el tubo de aspiración / de soplado y efectúe un movimiento de barrido para aspirar suciedad / hojas de poco peso – al hacerlo guarde una distancia de unos pocos centímetros entre la abertura del tubo de aspiración / de soplado y el suelo que pretende limpiar.
- Las hojas son aspiradas al interior del tubo, desmenuzadas y llevadas a la bolsa colectora.

Consejos: Para eliminar pequeñas partículas de suciedad situadas entre el tubo de aspiración, la carcasa del motor y el orificio de salida, cambie repetidamente la posición del selector de función.

Cuando la bolsa colectora está llena la potencia de aspiración se reduce drásticamente. En dicho caso coloque el selector de conexión / desconexión en la posición “0” (OFF) y desconecte el conector de red del cable de alargo. Espere hasta que el motor se haya detenido completamente. Abra la cremallera de la bolsa colectora, ensanche la abertura y vacíe la bolsa colectora. Si sólo ha aspirado hojas o trozos de plantas dichos restos ya han sido triturados y pueden verterse directamente al contenedor de compostaje. Cierre la cremallera de la bolsa colectora y retome el trabajo.

¡Atención! Antes de volver a colocar la bolsa limpie el interior del orificio de salida de los restos triturados. Asegúrese especialmente de limpiar las ranuras de sujeción del deflector del chorro de aire del interior del tubo.

Control electrónico del número de revoluciones (Fig. 7)

Su aparato va equipado con un control del número de revoluciones que permite ajustar la velocidad del chorro de aire a diferentes condiciones operativas.
Gire hacia delante el regulador de revoluciones para incrementar las revoluciones y el caudal de aire de aspiración / de soplado.

ACCESORIOS (fig. 14)

Se incluye una pieza superpuesta de aspiración como accesorio que mejora la absorción de hojarasca. En caso necesario, montarla como sigue:

Montaje
Presionar la pieza sobre la máquina, procurando que quede bien asentada. Insertar para ello la pieza, el máximo posible, dentro del tubo de aspiración.

Desmontaje
Extraer la pieza del tubo.

MANTENIMIENTO Y CONSERVACIÓN

1. Coloque el selector en la posición „0“ (OFF) y desconecte el conector de red antes de iniciar trabajos de mantenimiento o de limpieza en el aparato.
2. Mantenga libre de suciedad el orificio de aspiración del aire y las rendijas de ventilación a fin de evitar un sobrecalentamiento del motor.
3. No utilice ningún limpiador corrosivo para limpiar las partes de plástico del aparato. Basta con un poco de abrillantador en un paño húmedo. Water must never come into contact with the tool.
4. Desconecte inmediatamente el motor si la tobera vibra de forma extraña. La presencia de extrañas vibraciones indica la existencia de un defecto mecánico en el aparato – continuar con los trabajos podría conllevar lesiones o daños materiales.
5. El aparato no debe lubricarse ya que el motor va equipado con unos cojinetes lubricados para toda su vida útil.
6. Si el rotor no funciona, coloque el conmutador en la posición “0”, a continuación desconecte primero el conector de red y después el conector del aparato; vuelva a conectar ambos conectores. Si el rotor continúa sin funcionar, póngase en contacto con un taller especializado. No intente reparar Ud. mismo el aparato. Dentro de la carcasa del motor no hay ninguna pieza que precise mantenimiento.

Guardado

1. Limpie el aparato antes de guardarlo.
   - Retire la suciedad acumulada en el orificio de aspiración del aire.
   - Limpie las piezas de plástico con un jabón suave y con una esponja mojada en agua caliente.
   - En ningún caso rocíe agua sobre el aparato.

Advertencia
Proteja el aparato de la lluvia. No utilice ningún limpiador o disolvente agresivo. No sumerja nunca el aparato en agua ni en cualquier otro líquido.

2. Cuando no utilice el aparato, guárdelo en un lugar seco fuera del alcance de los niños

Búsqueda de errores

Atención: Antes de intervenir el aparato, debe sacarse el enchufe de la caja de empalme.

- **El aparato no se pone en marcha:** Comprobar que el interruptor se encuentre en la posición „I“, o si el interruptor protector contra corriente de falla o algún fusible de la línea de corriente se ha desconectado. Si el aparato no arrancase después de realizar esta intervención, deberá ser comprobado por un taller de servicio técnico autorizado.
- **El aparato no aspira:** Comprobar si el saco de hojarasca está lleno. En tal caso, vaciarlo. Comprobar que la palanca de la tapa desviadora se encuentre en la posición correcta. De no ser así, deberá hacer comprobar el aparato por un taller de servicio técnico autorizado.
- **El aparato no expulsa aire:** Comprobar que la palanca de la tapa desviadora se encuentre en la posición correcta. De no ser así, deberá hacer comprobar el aparato por un taller de servicio técnico autorizado.
- **La rueda del triturador está bloqueada:** comprobar si se ha aspirado un objeto demasiado grande, o si algún trozo de madera, cartón u otro objeto se ha atascado entre la rueda de aletillas y la cámara trituradora. Si la rueda trituradora permaneciese bloqueada, el aparato deberá ser comprobado por un taller de servicio técnico autorizado.
- Cuando el aparato vibre, no debe seguir utilizándose bajo ninguna circunstancia y haga comprobar el aparato por un taller de servicio técnico autorizado.

Evacuación y protección del medio ambiente

Si el aparato algún día se volviese carente de utilidad o ya no se necesite, no debe tirarse el aparato en cuestión, bajo ninguna circunstancia, a la basura doméstica, sino, evacuarlo de una forma ecológica. El aparato deberá entregarse en un punto de recogida autorizado. Las piezas de material sintético y de metal podrán así ser separadas allí y reutilizarse en la cadena de producción. Información relativa a la evacuación también puede solicitarse en las administraciones de las comunidades o urbanas correrspondientes.

Piezas de repuesto

Bolsa colectora # 74200010

SIKKERHEDSSYMBOLER OG INTERNATIONALE SYMBOLER

I denne betjeningsvejledning beskrives sikkerhedssymboler samt internationale symboler og piktogrammer, der kan være anbragt på apparatet. Før brug af dette apparat skal alle sikkerhedshenvisninger læses.
Hvis dette suge- og blæseapparat ikke anvendes efter forskrifterne, kan det resultere i skader på grund af ild, elektriske stød eller snitsår såvel som materielle skader.
Betjeningsvejledningen skal opbevares godt!

SYMBOL	BETYDNING
	• **LÆS BETJENINGSVEJLEDNINGEN** Hvis betjeningshenvisningerne og sikkerhedsforanstaltningerne i betjeningsvejledningen ignoreres, kan det resultere i alvorlige kvæstelser. Læs betjeningsvejledningen før start og drift af dette apparat.
	• **ANVENDELSE OG OPBEVARING** Må ikke anvendes ved regn og skal altid opbevares i tørre rum.
	• **ANVEND ØJEN- OG HØREVÆRN** **ADVARSEL:** Genstande, der slynges væk, kan føre til alvorlige øjenskader, og for meget støj kan medføre tab af høreevnen. Anvend øjen- og høreværn under drift af dette apparat.
	• **HOLD ANDRE PERSONER PÅ AFSTAND** ADVARSEL: Vær opmærksom på, at der ikke opholder sig nogen i en afstand på 5 m omkring arbejdsområdet. Dette gælder især for børn og dyr.
	• **VID REPARATIONER – DRA UT NÄTKONTAKTEN!** Om kabeln är skadad måste stickkontakten dras ut omedelbart och bytas!
	• **ADVARSELSSYMBOL** Symboliserer fare, advarselshenvisninger eller årsager til at være særdeles forsigtig. Kan anvendes sammen med andre symboler eller piktogrammer.
	• **NB! Miljøbeskyttelse!** Dette apparat må ikke bortskaffes sammen med husholdningsaffald/ restaffald. Aflever det gamle apparat kun på en kommunal modtagestation.

Föreskriven användning

Lövsugen får uteslutande användas på följande sätt:

1. Som lövsug för uppsugning av torra löv.
2. Som fläkt för att samla ihop torra löv resp. avlägsna löv från svåråtkomliga ställen (t.ex. under fordon). I sugläget arbetar den dessutom som lövrivare, varigenom lövens volym reduceras i förhållandet ca 10:1 och tar mindre plats i uppsamlaren samtidigt som det uppsugna materialet förbereds för en möjlig kompostering. All användning som avviker från anvisningarna i denna bruksanvisning kan förorsaka skador på maskinen och innebära en allvarlig risk för användaren.

För att garantin ska gälla samt av produktsäkerhetsskäl måste säkerhetsföreskrifterna absolut beaktas. Av konstruktionsskäl kan inte alla restrisker uteslutas helt.

Observera! Beakta säkerhetsanvisningarna vid användning av maskinen. Beakta för din egen och andras säkerhets skull dessa anvisningar innan du använder maskinen. Spara anvisningarna för senare användning.

Pas på: Støjbeskyttelse! Vær ved monteringen opmærksom på de regionale forskrifter

Säkerhetsanvisningar

- Dra ut nätkontakten ur eluttaget före alla arbeten på maskinen, före varje verktygsbyte och när maskinen inte används.
- För säker drift rekommenderar vi att apparaten drivs med en jordfelsbrytare (RCD) med en felström på maximalt 30 mA.
- Bär aldrig apparaten i kabeln.
- Apparaten får inte användas av personer under 16 år.
- Använd principiellt skyddsglasögon och skyddshandskar under arbetet.
- Till skydd mot skador måste tätt åtsittande arbetskläder bäras. Bär inga vida arbetskläder eller smycken, som kan dras in i luftintagen. Var även försiktig med långt hår.
- Använd hörselskydd för att undvika hörselskador; hjälmar med ansiktsskydd är fördelaktiga.
- Se till att du står stabilt när du arbetar.
- Skydda dig mot elektrisk stöt; undvik kroppskontakt med jordade delar.
- Sätt i stickkontakten i eluttaget endast när apparaten är frånkopplad.
- Håll fast apparaten ordentligt med båda händerna när du arbetar!
- Förvara apparaten utom räckhåll för barn!
- Utsätt inte maskinen för regn och dålig väderlek. Se till att du har bra belysning. Använd inte maskinen i närheten av brännbara vätskor eller gaser.
- Om anslutningskabeln skadas under driften, bryt den då omedelbart från elnätet. Berör absolut inte kabeln innan den har brutits från elnätet.
- För att undvika skador på nätkabeln ska den alltid föras bakåt bort från maskinen.
- Bryt omedelbart apparaten från elnätet om den börjar vibrera onormalt.
- Använd endast förlängningskablar som är godkända för användning utomhus och som inte är lättare än gummislangledningar H07 RN-F enligt DIN/VDE 0282 med minst 1,5 mm^2. Stickkontakt och kopplingar till förlängningskablar måste vara stänkvattenskyddade.
- Använd endast originaltillbehör.
- Sug inte upp fuktigt material, vatten, vätskor, glasskärvor, järn, stenar eller plåtburkar. Det kan uppstå en farlig situation för användaren eller apparaten.
- Sug inte upp glöd eller brännande, glödande eller rykande material. Sug inga material som är förorenade med brännbara eller explosiva ämnen. Sug inte upp brännande cigaretter.
  Se till att materialet som du suger upp inte är brandfarligt, giftigt eller explosivt.
- Om du använder apparaten som sug, se då till att uppsamlaren har satts i ordentligt.
- Håll alltid området som ska rengöras fritt från kablar, stenar, skräp och burkar.
- Se till att apparaten inte stöter emot hårda föremål under arbetet som kan förorsaka skador.
- Användaren är ansvarig gentemot tredje man i arbetsområdet. Tillåt inte närvaro av andra personer eller djur inom 5 meters omkrets.
- Lägg inga föremål i insugningsröret för hand.
- Innan du transporterar, rengör eller kontrollerar apparaten måste du förvissa dig om att:
  Brytaren står på ”0” (frånkopplad), nätanslutningen är bruten och alla rörliga delar har stannat.
- Stick inte in någon kroppsdel som t.ex. händer eller fingrar i luftintags-/utloppsslitsarna.
  Använd inte apparaten i slutna eller dåligt ventilerade rum och inte heller i närvaro av vätskor, gaser, damm och brännbara och/eller explosiva ämnen.

Elektriske-Lövsugen/Lövblæsen

Tekniske data		BVT 2500E
Driftsspændingsområde	V~	230-240
Mærkefrekvens	Hz	50
Nominelt forbrug	W	2.500
Nätsäkring (trög)	A	16
Varv	min^{-1}	8.000 - 15.000
Max. blæsehastighed	km/h	160 - 270
Max. luftblæseydelse	m^3/ min	12
Sækkens opsamlingsvolumen	l	40
Vægt uden kabel	kg	4,3

⧈ Beskyttelsesklasse II/VDE 0700

Apparatets A-vurderede lydtryks- og lydeffektniveau målt i henhold til DIN 45635 del 1, bilag D er på:

Arbejdspladsrelateret emissionsværdi L_{pA}: 79 dB(A) [K 3,0 dB(A)]
Vibration max. 5,15 m/s² [K 1,5 m/s^2]

Måleværdierne er konstateret svarende til EN 60335-1/A13:2008; EN 60335-2-100:2002
Støjdæmpet i henhold til: EN 55014-1, EN 55014-2

Anvend høreværn!

Oplysninger om støjemission iht. den tyske lov om apparat- og produktsikkerhed GPSG og EF-maskindirektivet: Lydtryks-niveauet på arbejdspladsen kan overskride 80 dB (A). I dette tilfælde er det nødvendigt, at brugeren træffer støjbe-skyttelsesforanstaltninger (f.eks. anvendelse af høreværn).

ANVENDELSESOMRÅDE

Dette suge- og blæseapparat egner sig kun til blæsning og sugning af tørre og lette materialer, som f.eks. løv, græs, små grene og papirstykker. Sugning af tunge materialer, som f.eks. metal, sten, grene og glasskår er udtrykkeligt udelukket.

Montering (ill. 1-5)

- Suge-/blæserørets dele skal samles før brug af apparatet.
- Placer styrerillerne i suge-/blæserørets øverste og nederste del (5) nøjagtigt over hinanden.
- Skub de to dele fast ind i hinanden, indtil næsen indeni går i indgreb.
- Drej de 2 skruer A ud af motorhuset for at kunne skubbe røret ind uden modstand (ill.2).
- Skub suge-/blæserøret ind i motorhuset 6.
- Skru de 4 skruer A og B ind. Skruerne B er vedlagt tilbehøret, og kontroller, at suge-/blæserøret sidder ordentligt fast i motorhuset (ill.3).
- Hæng opsamlingsposen på krogen på suge-/blæserøret (ill.4).
- Placer opsamlingsposens drejekobling på motorhusets udkastningsrør. Ved at dreje (ca. 2 cm) den med uret fastlåses opsamlingsposen. For at fjerne opsamlingsposen, drej drejekoblingen ca. 3 cm mod uret og træk posen af (ill. 5). Monter derefter skulderremmen på den dertil beregnede ring.

Teleskopindstilling

Ved denne maskine er det muligt at variere suge-/blæserøret i længden og at tilpasse det til brugerens legemshøjde. Fremgangsmåden er følgende:
Skub låsetasten B (fig. 13) i pilens retning. Nu er rørforlængelsen frigjort. Træk den nedre rørende ud til stoppet (ca. 6 cm) og fastlås røret igen med låsetasten B.

Bemærk: Af sikkerhedsgrunde må røret eller rørdelene ikke mere adskilles fra hinanden efter samlingen.

Apparatet må aldrig tages i brug uden komplet monteret og fastskruet rør.

Drift

Før ibrugtagning

Kontroller før brug af apparatet, at opsamlingsposen er fastgjort og at skulderremmen er indstillet i en til brugeren passende arbejdsposition.

Tilslutning af netkablet (ill. 6)

Fastgør forlængerkablet på en af trækaflastningens sider som vist i ill. 2.

Tænd/sluk-kontakt (ill. 7)

- Tænd/sluk-kontakten 3 befinder sig på håndtaget 2.
- Bring kontakten i stilling "1" for at tænde.
- Bring kontakten tilbage i stilling "0" for at slukke.

Blæsning (ill. 8)

Blæsemodusen kan også bruges til rengøring i hjørner, ved hegn eller mure, i beplantede områder eller under køretøjer. Vær herved påpasselig med luftstrålens retning, da den kan forårsage, at tungere genstande slynges omkring, hvilket kan medføre person- eller materielle skader.

- Drej funktionsvælgeren mod uret til kontaktstillingen ”Blæsning”.
- Tænd for apparatet med tænd/sluk-kontakten, ret luftstrålen fremad og bevæg dig langsomt fremad for at blæse løv sammen eller blæse det ud fra vanskeligt tilgængelige områder.

Sugning (ill. 9)

- Drej funktionsvælgeren med uret til kontaktstillingen ”Sugning”.
- Kontroller, at opsamlingsposen er fastgjort korrekt.
- Hold røret et par centimeter over det løv, som du vil suge op. Tænd for apparatet.
- Hold apparatet som vist i ill. 11 og 12, hæld suge-/blæserøret let og sving rørenden frem og tilbage for at opsuge let snavs/løv - hold herved altid et par centimeter afstand mellem suge-/blæserørets åbning og fladen, der skal rengøres.
- Løvet suges herved ind i røret, findeles og slynges ind i opsamlingsposen.

Tips: Let snavs mellem sugerør, motorhus og udstødningsåbningen kan fjernes ved at ændre funktionsvælgerens stilling gentagne gange.

Når opsamlingsposen er fuld, reduceres sugekapaciteten betydeligt. Hvis dette er tilfældet, bring tænd/sluk-kontakten i stilling ”0” (slukket) og træk netstikket ud af forlængerkablet. Vent, indtil sugerotoren er kommet fuldstændigt i stilstand. Åbn opsamlingsposens lynlås, udvid åbningen og tøm opsamlingsposen fuldstændigt. Hvis du kun har suget løv eller plantedele, er disse allerede findelte og kan lægges på kompostbunken. Luk opsamlingsposens lynlås og fortsæt arbejdet.

OBS! Rengør udstødningsåbningens inderside for findelte rester, før du fastgør opsamlingsposen igen. Sørg også for at rengøre holdenoterne på luftafviseren inde i røret.

Elektronisk hastighedsregulering (ill. 7)

Dit apparat er udstyret med en hastighedsregulering, med hvilken luftstrømmens hastighed kan tilpasses de forskellige driftsbetingelser.
Drej hastighedsregulatoren frem for at forøge omdrejningstallet og suge-/blæseluftstrømmen.

TILBEHØR (fig. 14)

Som tilbehør medfølger et sugeelement til nemmere opsugning af løv. Dette monteres som følger (alt efter behov):

Montering
Tryk elementet godt fast på løvsugeren og sørg for, at det kommer til at sidde rigtigt. Sugeelementet skal sidde så langt inde i røret som muligt.

Afmontering
Træk elementet ud af røret.

VEDLIGEHOLDELSE OG PLEJE

1. Bring kontakten i stilling ”0” (OFF) og træk netstikket ud, før du påbegynder vedligeholdelses- eller rengøringsarbejder.
2. Hold luftindsugningsåbningen og luftspalterne frie for snavs for at forhindre overhedning af motoren.
3. Anvend ingen skarpe rengøringsmidler til rengøring af apparatets plastdele. Lidt mildt opvaskemiddel på en fugtig klud er tilstrækkelig. Vand må aldrig komme i kontakt med apparatet.
4. Sluk omgående for motoren, hvis blæseren vibrerer usædvanligt kraftigt. Usædvanlige vibrationer er som regel tegn på et mekanisk problem - fortsat brug af apparatet kan forårsage person- eller materielle skader.
5. Apparatet har ikke brug for smøring, idet motoren er udstyret med levetidssmurte kuglelejer.
6. Hvis rotoren ikke fungerer, bring kontakten i stilling ”0”. Træk først netstikket, derefter apparatstikket; tilslut så begge stik igen. Hvis rotoren så stadigvæk ikke fungerer, kontakt et autoriseret værksted. Forsøg ikke at reparere apparatet på egen hånd. Apparatets hus har ingen dele som skal vedligeholdes.

Opbevaring

1. Rengør apparatet, før det opbevares.
   - Fjern snavset foran luftindsugningsåbningen.
   - Rengør plastdelene med mild sæbe og en svamp vædet med varmt vand.
   - Spul ikke apparatet med vand.

Advarsel
Udsæt aldrig apparatet for regn. Anvend ingen skarpe rengørings- eller opløsningsmidler. Dyp under ingen omstændigheder apparatet ned i vand eller andre væsker.

2. Når apparatet ikke anvendes, skal det opbevares indendørs på et tørt sted og uden for børns rækkevidde.

Felsökning

Observera! Före varje ingrepp i apparaten ska stickkontakten dras ut ur eluttaget.

- **Apparaten startar inte:** Kontrollera att brytaren står i läge ”I”; samt att inte jordfelsbrytaren resp. en säkring i ditt elnät är frånkopplad. Om apparaten inte startar efter detta måste den kontrolleras av ett auktoriserat kundtjänstföretag.
- **Apparaten suger inte:** Kontrollera om uppsamlaren är full. Töm den i så fall; kontrollera att spaken för omkopplingsspjället står i rätt läge, annars måste ett auktoriserat kundtjänstföretag kontrollera apparaten.
- **Apparaten blåser inte:** Kontrollera att spaken för omkopplingsspjället står i rätt läge. Annars måste ett auktoriserat kundtjänstföretag kontrollera apparaten.
- **Lövrivarhjulet är blockerat:** Kontrollera om ett för stort föremål har sugits in; en bit trä, kartong

eller något annat har fastnat mellan vinghjul och lövrivarens kammare. Om fläkthjulet fortfarande är blockerat måste ett auktoriserat kundtjänstföretag kontrollera apparaten.

- Om apparaten vibrerar får den absolut inte användas längre. Den måste kontrolleras av ett auktoriserat kundtjänstföretag.

Bortskaffelse og miljøbeskyttelse

Hvis apparatet en skønne dag ikke mere skulle fungere eller ikke mere bruges, må apparatet ikke kasseres sammen med husholdningsaffald, men skal bortskaffes på en miljøvenlig måde Aflever apparatet på en genbrugsstation. Plast- og metaldele kan sorteres her og anvendes til genbrug. Informationer herom kan du få på dit kommunekontor.

Reservedele

Opsamlingspose # 74200010

ΣΥΜΒΟΛΑ ΑΣΦΑΛΕΙΑΣ ΚΑΙ ΔΙΕΘΝΗ ΣΥΜΒΟΛΑ

Σε αυτόν τον οδηγό λειτουργίας περιγράφονται σύμβολα ασφαλείας όπως επίσης διεθνή σύμβολα και πικτογραφίες, που βρίσκονται επάνω στη συσκευή. Πριν από τη χρήση αυτής της συσκευής πρέπει να διαβαστούν όλες οι υποδείξεις ασφαλείας. Σε περίπτωση αντικανονικής χρήσης αυτού του απορροφητήρα-φυσητήρα μπορούν να προκληθούν τραυματισμοί από φωτιά, ηλεκτροπληξία ή κόψιμο καθώς επίσης και υλικές ζημιές.

Φυλάσσετε καλά αυτόν τον οδηγό λειτουργίας !

ΣΥΜΒΟΛΟ	ΣΗΜΑΣΙΑ
	• **ΔΙΑΒΑΣΤΕ ΤΟΝ ΟΔΗΓΟ ΛΕΙΤΟΥΡΓΙΑΣ** Εάν δεν τηρείτε τις υποδείξεις χειρισμού και τα μέτρα ασφαλείας που αναφέρονται στον οδηγό λειτουργία μπορούν να προκληθούν βαριοί τραυματισμοί. Πριν από την εκκίνηση και τη λειτουργία της συσκευής διαβάζετε τον οδηγό λειτουργίας.
	• **ΧΡΗΣΗ ΚΑΙ ΦΥΛΑΞΗ** Μην χρησιμοποιείτε τη συσκευή σε υγρές καιρικές συνθήκες και φυλάσσετε πάντα σε ένα στεγνό χώρο.
	• **ΦΟΡΑΤΕ ΓΥΑΛΙΑ ΠΡΟΣΤΑΣΙΑΣ ΚΑΙ ΩΤΟΑΣΠΙΔΕΣ** **ΠΡΟΕΙΔΟΠΟΙΗΣΗ:** Εκτοξευμένα αντικείμενα μπορούν να προκαλέσουν βαρύ τραυματισμό στα μάτια. Υπερβολικός θόρυβος μπορεί να οδηγήσει σε απώλεια της ακοής. Κατά τη λειτουργία της συσκευής αυτής φοράτε προστατευτικά γυαλιά και ωτοασπίδες.
	• **ΚΡΑΤΑΤΕ ΜΑΚΡΙΑ ΑΛΛΑ ΑΤΟΜΑ** **ΠΡΟΕΙΔΟΠΟΙΗΣΗ:** Προσέχετε, ώστε να μην υπάρχει κανένα άτομο σε απόσταση 5 μέτρων γύρω από την περιοχή εργασίας. Αυτό ισχύει ιδιαίτερα για παιδιά και ζώα.
	• **ΣΕ ΕΠΙΣΚΕΥΕΣ – ΑΦΑΙΡΕΙΤΕ ΤΟ ΦΙΣ ΑΠΟ ΤΗΝ ΠΡΙΖΑ !** Σε περίπτωση ζημιάς στο καλώδιο αφαιρείτε αμέσως το φις από την πρίζα και αντικαθιστάτε το καλώδιο !
	• **ΣΥΜΒΟΛΟ ΠΡΟΕΙΔΟΠΟΙΗΣΗΣ** Δείχνει κίνδυνο, υποδείξεις προειδοποίησης ή αιτία για ιδιαίτερη προσοχή. Μπορεί να χρησιμοποιηθεί μαζί με άλλα σύμβολα ή πικτογραφίες.
	• **ΠΡΟΣΟΧΗ ΠΡΟΣΤΑΣΙΑ ΠΕΡΙΒΑΛΛΟΝΤΟΣ!** Αυτή η συσκευή δεν επιτρέπεται να πεταχτεί στα οικιακά απορρίμματα. Την παλιά συσκευή την παραδίδετε μόνο σε ένα δημόσιο κέντρο περισυλλογής απορριμμάτων.

Κανονική χρησιμοποίηση σύμφωνα με τον προορισμό

Ο συλλέκτης φύλλων χρησιμοποιείται αποκλειστικά με τους ακόλουθους δύο τρόπους:

1. Ως συλλέκτης φύλλων χρησιμεύει στην αναρρόφηση ξερών φύλλων.
2. Ως φυσητήρας χρησιμεύει για τη συγκέντρωση ξερών φύλλων και την απομάκρυνσή τους από σημεία με δύσκολη πρόσβαση (π. χ. κάτω από τα αυτοκίνητα). Στη λειτουργία αναρρόφησης εργάζεται επίσης ως τεμαχιστής, με αποτέλεσμα ο όγκος των φύλλων να μειώνεται στην αναλογία περ. 10:1 μέσα στο σάκο συλλογής και το συλλεγόμενο

υλικό να είναι ταυτόχρονα προετοιμασμένο για να γίνει λίπασμα. Κάθε είδος χρήσης, το οποίο αποκλίνει από τις οδηγίες σ' αυτές τις οδηγίες χρήσης, μπορεί να προκαλέσει ζημιές στη μηχανή και να σημαίνει επίσης σοβαρό κίνδυνο για το χειριστή.

Για τη διατήρηση των δικαιωμάτων της εγγύησης και για την ασφάλεια του προϊόντος παρακαλείσθε να τηρείτε οπωσδήποτε τις διατάξεις ασφαλείας. Βάσει του είδους κατασκευής του προϊόντος δεν μπορούν να αποκλειστούν απόλυτα όλοι οι κίνδυνοι.

Προσοχή! Κατά τη χρήση της μηχανής πρέπει να τηρούνται οι υποδείξεις ασφαλείας. Παρακαλείσθε να προσέξετε αυτές τις υποδείξεις για τη δική σας ασφάλεια και την ασφάλεια τρίτων ατόμων, πριν χρησιμοποιήσετε τη μηχανή. Φυλάσσετε καλά τις υποδείξεις αυτές για μελλοντική χρήση.

Προσοχή: Προστασία θορύβου ! Κατά τη χρήση του προσέχετε τις ισχύουσες τοπικές διατάξεις.

Υποδείξεις ασφαλείας

- Πριν από κάθε εργασία στη μηχανή, πριν από την κάθε αλλαγή ενός εργαλείου και όταν δεν χρησιμοποιείται η μηχανή, βγάζετε το φις από την πρίζα.
- Για την ασφαλή λειτουργία συνιστούμε να λειτουργείτε τη συσκευή μέσω ενός διακόπτη ασφαλείας διαρροής ρεύματος (RCD) με ένταση διαρροής το μέγιστο 30 mA.
- Ποτέ μην μεταφέρετε τη συσκευή κρατώντας από το καλώδιο.
- Άτομα κάτω των 16 ετών δεν επιτρέπεται να χειρίζονται τη μηχανή.
- Κατά την εργασία φοράτε κατά κανόνα προστατευτικά γυαλιά και προστατευτικά γάντια.
- Για να προστατευτείτε από τραυματισμούς πρέπει να φοράτε ρούχα που να εφαρμόζουν στενά στο σώμα. Μην φοράτε φαρδιά ρούχα ή κοσμήματα, τα οποία θα μπορούσαν να τραβηχτούν στα ανοίγματα αναρρόφησης αέρα. Να είστε επίσης προσεκτικοί εάν έχετε μακριά μαλλιά.
- Για την αποφυγή ακουστικών βλαβών φοράτε ωτοασπίδες, πολύ καλά είναι τα κράνη με προστασία προσώπου.
- Κατά την εργασία προσέχετε για μια ασφαλή στάση του σώματος.
- Προστατευτείτε από ηλεκτροπληξία, αποφεύγετε την επαφή του σώματος με γειωμένα εξαρτήματα.
- Τοποθετείτε το φις στην πρίζα μόνο όταν η συσκευή είναι απενεργοποιημένη.
- Κατά την εργασία κρατάτε γερά τη μηχανή και με τα δύο χέρια !
- Φυλάσσετε τη μηχανή σε χώρο όπου τα παιδιά δεν έχουν πρόσβαση !
- Η μηχανή δεν επιτρέπεται να εκτίθεται στη βροχή και σε κακές καιρικές συνθήκες. Φροντίζετε για καλό φωτισμό. Δεν χρησιμοποιείτε τη μηχανή κοντά σε εύφλεκτα υγρά ή αέρια.
- Σε περίπτωση που το ηλεκτρικό καλώδιο υποστεί ζημιά κατά τη διάρκεια της λειτουργίας, αποσυνδέετε αμέσως από το ηλεκτρικό δίκτυο. Μην αγγίζετε σε καμιά περίπτωση το καλώδιο, πριν το αποσυνδέσετε από το ηλεκτρικό δίκτυο.
- Για να αποφύγετε ζημιές στο ηλεκτρικό καλώδιο, το οδηγείτε πάντα μακριά και πίσω από τη μηχανή.
- Αποσυνδέετε αμέσως τη συσκευή από το ηλεκτρικό δίκτυο, εάν διαπιστώσετε ασυνήθιστους κραδασμούς.
- Χρησιμοποιείτε μόνο καλώδια προέκτασης, τα οποία είναι εγκεκριμένα για εξωτερικούς χώρους και δεν είναι ελαφρύτερα από ελαστικά εύκαμπτα καλώδια H07 RN-F σύμφωνα με το DIN/VDE 0282 με τουλάχιστον 1,5 mm2. Φις και σύνδεσμοι των καλωδίων προέκτασης πρέπει να προστατεύονται από πιτσιλίσματα νερού.
- Χρησιμοποιείτε μόνο γνήσια πρόσθετα εξαρτήματα.
- Μην εκτελείτε αναρρόφηση σε υγρά υλικά, νερό, ρευστά, θραύσματα γυαλιού, σίδερο, πέτρες ή μεταλλικά κουτιά. Θα μπορούσε να προκληθεί μια επικίνδυνη κατάσταση για τη δική σας σωματική ακεραιότητα ή για τη συσκευή.
- Μην εκτελείτε αναρρόφηση σε θράκα, φλεγόμενα, πυρακτωμένα υλικά ή υλικά που βγάζουν καπνό. Μην εκτελείτε αναρρόφηση σε υλικά, τα οποία έχουν ρυπανθεί από εύφλεκτα ή εκρηκτικά υλικά. Μην εκτελείτε αναρρόφηση σε φλεγόμενα τσιγάρα. Προσέχετε σε κάθε περίπτωση, ώστε τα υλικά που αναρροφούνται να μην είναι εύφλεκτα, τοξικά ή εκρηκτικά.
- Όταν χρησιμοποιείται τη συσκευή ως συλλέκτη, προσέχετε ώστε ο σάκος να είναι κανονικά τοποθετημένος.
- Διατηρείτε την περιοχή που θέλετε να μαζέψετε τα φύλλα καθαρή από καλώδια, πέτρες, μπάζα και κουτιά.
- Προσέχετε κατά την εργασία να μην προσκρούσετε με τη συσκευή επάνω σε σκληρά αντικείμενα, τα οποία θα μπορούσαν να προκαλέσουν ζημιές.
- Ο χρήστης στην περιοχή εργασίας είναι υπεύθυνος έναντι τρίτων. Κατά τη διάρκεια της εργασίας δεν επιτρέπεται η παρουσία άλλων προσώπων ή ζώων σε μια απόσταση μικρότερη των 5 μέτρων από τη μηχανή.
- Μην εισάγετε με το χέρι αντικείμενα στο σωλήνα αναρρόφησης.
- Πριν εκτελέσετε μεταφορά, καθαρισμό ή έλεγχο στη συσκευή, βεβαιωθείτε ότι:
  Ο διακόπτης είναι στο „0“ (απενεργοποιημένη), έχετε αποσυνδέσει την ηλεκτρική τροφοδοσία και όλα τα κινητά τμήματα έχουν ακινητοποιηθεί.
- Μην τοποθετείτε κανένα τμήματα του σώματός σας όπως π. χ. χέρια και δάκτυλα στα ανοίγματα εισαγωγής /εξαγωγής αέρα.
  Μην χρησιμοποιείτε τη συσκευή σε κλειστούς χώρους ή χώρους που δεν αερίζονται καλά και όταν υπάρχουν υγρά, αέρια, σκόνη και εύφλεκτα ή εκρηκτικά υλικά.

Απορροφητήρας-φυσητήρας

Τεχνικά χαρακτηριστικά		BVT 2500E
Περιοχή ονομαστική τάσης	V~	230-240
Ονομαστική συχνότητα	Hz	50
Ονομαστική ισχύς	W	2500
Ασφάλεια ηλεκτρικού δικτύου (αδρανής)	A	16
Περιστροφές	Στροφές/λεπτό	8.000 - 15.000
μέγιστη ταχύτητα φυσήματος	km/ώρα	160 - 270
μέγιστη ισχύς φυσήματος αέρα	m^3/λεπτό	12
Όγκος του σάκου	λίτρα	40
Βάρος χωρίς καλώδιο	κιλά	4,3

⧈ Κατηγορία προστασίας II/VDE 0700

Η A-υπολογισμένη στάθμη ηχητικής πίεσης και στάθμης ηχητικής ισχύος της συσκευής μετρημένη σύμφωνα με το DIN 45635 τμήμα 1, παράρτημα D ανέρχεται:

Τιμή εκπομπής LpA στη θέση εργασίας: 79 dB(A) [K 3,0 dB(A)]

Δονήσεις : 5,15 m/s² [K 1,5 m/s^2]

Τιμές μέτρησης μετρήθηκαν αντίστοιχα σύμφωνα με το EN EN 60335-1/A13:2008; EN 60335-2-100:2002

Εξουδετέρωση παρασίτων: EN 55014-1, EN 55014-2

Παρακαλώ να φοράτε ωτοασπίδες !

Στοιχεία για την εκπομπή θορύβου σύμφωνα με το νόμο περί ασφαλείας συσκευών και προϊόντων (GPSG) και την οδηγία περί μηχανών της ΕΚ: Η στάθμη ηχητικής πίεσης στο χώρο εργασίας μπορεί να υπερβαίνει τα 80 dB (A). Στην περίπτωση αυτή απαιτούνται προστατευτικά μέτρα έναντι θορύβου για το χειριστή (π. χ. τον εξοπλισμό με ωτοασπίδες).

ΤΟΜΕΑΣ ΕΦΑΡΜΟΓΗΣ

Αυτός ο απορροφητήρας-φυσητήρας είναι κατάλληλος για το φύσημα και την αναρρόφηση στεγνών και ελαφρών υλικών όπως π. χ. φύλλωμα, χόρτα, μικρά κλαδάκια και κομματάκια χαρτιού. Απαγορεύεται κατηγορηματικά η αναρρόφηση βαριών υλικών όπως μέταλλα, πέτρες, κλαδιά και σπασμένα γυαλιά.

Συναρμολόγηση (Εικ. 1-5)

- Πριν από τη χρήση του εργαλείου πρέπει να συναρμολογηθούν τα δύο τμήματα του σωλήνα αναρρόφησης/φυσήματος.
- Τοποθετείτε τις εγκοπές οδήγησης στο επάνω και κάτω τμήμα (5) του σωλήνα αναρρόφησης/ φυσήματος ακριβώς τη μια επάνω στην άλλη.
- Σπρώχνετε τα δύο τμήματα το ένα μέσα στο άλλο, μέχρι να ασφαλίσει η υπάρχουσα προεξοχή.
- Ξεβιδώνετε τις 2 βίδες A από το περίβλημα κινητήρα, ώστε να μπορέσετε να τοποθετήσετε το σωλήνα χωρίς κανένα εμπόδιο (Εικ. 2).
- Σπρώχνετε το σωλήνα αναρρόφησης/φυσήματος στο περίβλημα κινητήρα 6.
- Βιδώνετε τις 4 βίδες A και B. Οι βίδες B εμπεριέχονται στ' αξεσουάρ, προσέχετε, ώστε ο σωλήνα αναρρόφησης/ φυσήματος να είναι σωστά τοποθετημένος στο περίβλημα κινητήρα (Εικ. 3).
- Τοποθετείτε το σάκο συλλογής στο άγκιστρο στο σωλήνα αναρρόφησης/φυσήματος (Εικ. 4).
- Τοποθετείτε τον περιστρεφόμενο σύνδεσμο του σάκου συλλογής επάνω στο σωλήνα εξόδου στο περίβλημα του κινητήρα. Με μια περιστροφή (περ. 2 cm) προς τα δεξιά ασφαλίζει ο σάκος συλλογής. Για την αφαίρεση του σάκου συλλογής στρέφετε τον περιστρεφόμενο σύνδεσμο περ. 3 cm προς τα αριστερά και αφαιρείτε το σάκο συλλογής (Εικ.5). Συναρμολογείτε στη συνέχεια τον ιμάντα ανάρτησης στον προβλεπόμενο δακτύλιο.

μεταβλητό μήκος

Στη συσκευή αυτή υπάρχει η δυνατότητα να μεταβληθεί το μήκος στο σωλήνα αναρρόφησης και φυσήματος και να προσαρμοστεί έτσι στο σωματικό ύψος του χειριστή. Για το σκοπό αυτό εκτελείτε την ακόλουθη διαδικασία:
Σπρώχνετε το πλήκτρο ασφάλισης B (Εικ. 13) στην κατεύθυνση του βέλους. Τώρα έχει απασφαλιστεί η επιμήκυνση του σωλήνα. Τραβάτε έξω το κάτω άκρο σωλήνα μέχρι το τέρμα (περ. 6 cm) και ασφαλίζετε πάλι το σωλήνα με το πλήκτρο ασφάλισης B.

Προσοχή: Για λόγους ασφαλείας τα τμήματα του σωλήνα οφείλουν μετά την πρώτη τους συνένωση να μη διαχωριστούν πλέον.

Ποτέ δεν θέτετε σε λειτουργία το εργαλείο χωρίς τον πλήρη συναρμολογημένο και σταθερά βιδωμένο σωλήνα.

Λειτουργία

Πριν την έναρξη λειτουργίας

Εξασφαλίζετε πριν από την έναρξη λειτουργίας του εργαλείου, να έχει τοποθετηθεί ο σάκος συλλογής και ο ιμάντας ανάρτησης να έχει ρυθμιστεί σε μια για σας ασφαλή θέση εργασίας.

Σύνδεση του ηλεκτρικού καλωδίου (Εικ. 6)

Στερεώνετε το καλώδιο προέκτασης στη μια πλευρά της αποφόρτισης εφελκυσμού όπως απεικονίζεται στην Εικ. 6.

Διακόπτης ON/OFF (Εικ. 3)

- Ο διακόπτης ON/OFF 3 βρίσκεται στη χειρολαβή 2.
- Για την ενεργοποίηση πιέζετε το διακόπτη προς τα εμπρός στη θέση „1“.
- Για την απενεργοποίηση πιέζετε πίσω το διακόπτη στη θέση „0“.

Φύσημα (Εικ. 8)

Η λειτουργία φυσήματος μπορεί να χρησιμοποιηθεί επίσης για το καθάρισμα σε γωνίες, φράχτες και τοίχους, σε σημεία με βλάστηση ή κάτω από τα αυτοκίνητα (Εικ. 10). Προσέχετε εδώ την κατεύθυνση της δέσμης αέρα, διότι αυτή μπορεί να εκσφενδονίσει επίσης και βαριά αντικείμενα και μπορεί έτσι να προκαλέσει τραυματισμούς και υλικές ζημιές.

- Στρέφετε το διακόπτη επιλογής λειτουργίας προς τα αριστερά στη θέση διακόπτη „φύσημα“.
- Ενεργοποιείτε το εργαλείο μέσω του διακόπτη ON/OFF, κατευθύνετε τη δέσμη αέρα προς τα εμπρός και κινηθείτε αργά προς τα εμπρός, για να συγκεντρώσετε τα φύλλα ή να τα φυσήξετε από σημεία με δύσκολη πρόσβαση.

Αναρρόφηση (Εικ. 9)

- Στρέφετε το διακόπτη επιλογής λειτουργίας προς τα δεξιά στη θέση του διακόπτη „αναρρόφηση“.
- Προσέχετε, ώστε ο σάκος συλλογής να είναι σωστά τοποθετημένος.
- Κρατάτε το σωλήνα μερικά εκατοστά πάνω από τη φύλλα που θέλετε να συλλέξετε. Ενεργοποιείτε το εργαλείο.
- Κρατάτε το εργαλείο όπως απεικονίζεται στις Εικ. 11 και 12, δίνετε ελαφρά κλίση στο σωλήνα αναρρόφησης/φυσήματος και στρέφετε το πίσω μέρος ελαφρά εδώ και εκεί, για να συλλέξετε τα απορρίμματα και τα φύλλα – διατηρείτε πάντα μερικά εκατοστά απόσταση μεταξύ του ανοίγματος του σωλήνα αναρρόφησης/φυσήματος και του εδάφους που καθαρίζετε.
- Τα φύλλα αναρροφούνται στο σωλήνα, τεμαχίζονται και μεταφέρονται στο σάκο συλλογής.

Συμβουλές: Ελαφρές βρομιές μεταξύ σωλήνα αναρρόφησης, περιβλήματος κινητήρα και στομίου εξόδου μπορούν να απομακρυνθούν, με το να αλλάξει κανείς περισσότερες φορές τη θέση του διακόπτη επιλογής λειτουργίας.

Εάν ο σάκος συλλογής είναι γεμάτος μειώνεται σημαντικά η ισχύς αναρρόφησης. Όταν συμβεί αυτό, θέτετε το διακόπτη ON/OFF στη θέση „0“ (OFF) και αφαιρείτε το φις του καλωδίου από το καλώδιο προέκτασης. Περιμένετε μέχρι να έχει ακινητοποιηθεί πλήρως το στροφείο αναρρόφησης. Ανοίγετε το φερμουάρ στο σάκο συλλογής, ανοίγετε το άνοιγμα και αδειάζετε καλά το σάκο συλλογής. Όταν μαζεύετε αποκλειστικά φύλλα και κομμάτια φυτών, αυτά είναι ήδη τεμαχισμένα και μπορούν να γίνουν λίπασμα. Κλείνετε πάλι το φερμουάρ στο σάκο συλλογής και συνεχίζετε πάλι την εργασία σας.

Προσοχή! Καθαρίζετε την εσωτερική πλευρά του στομίου εξόδου από τεμαχισμένα υπολείμματα, πριν τοποθετήσετε πάλι το σάκο συλλογής. Παρακαλείσθε να προσέχετε ιδιαίτερα, να καθαρίσετε επίσης τις εγκοπές στήριξης του απωθητή ρεύματος αέρα εσωτερικά στο σωλήνα.

Ηλεκτρονική ρύθμιση αριθμού στροφών (Εικ. 7)

Το εργαλείο σας με είναι εξοπλισμένο με μια ρύθμιση αριθμού στροφών, με την οποία η ταχύτητα του ρεύματος αέρα μπορεί να προσαρμοστεί στις διαφορετικές συνθήκες λειτουργίας.
Στρέφετε το ρυθμιστή αριθμού στροφών προς τα εμπρός, για να αυξήσετε τον αριθμό στροφών και το ρεύμα αέρα αναρρόφησης και φυσήματος.

ΠΡΟΣΘΕΤΑ ΕΞΑΡΤΗΜΑΤΑ (Εικ. 14)

Ως πρόσθετο εξάρτημα εμπεριέχεται μια προέκταση αναρρόφησης. Αυτή χρησιμεύει στην καλύτερη περισυλλογή των φύλλων. Παρακαλείσθε να συναρμολογήσετε αυτήν όταν απαιτείται όπως ακολούθως :

Συναρμολόγηση
Πιέζετε την προέκταση μέσα στη μηχανή, προσέχετε για τη σωστή εφαρμογή. Σπρώχνετε για το σκοπό αυτό την προέκταση όσο είναι δυνατόν πιο μέσα στο σωλήνα αναρρόφησης.

Αποσυναρμολόγηση
Τραβάτε την προέκταση έξω από το σωλήνα.

ΣΥΝΤΗΡΗΣΗ ΚΑΙ ΦΡΟΝΤΙΔΑ

1. Θέτετε το διακόπτη στη θέση „0“ (OFF) και αφαιρείτε το φις από την πρίζα, πριν αρχίσετε με εργασίες συντήρησης και καθαρισμού στο εργαλείο.
2. Διατηρείτε το άνοιγμα αναρρόφησης αέρα και τα ανοίγματα αερισμού καθαρά από βρομιές, για να αποτρέψετε την υπερθέρμανση του κινητήρα.
3. Μην χρησιμοποιείτε πολύ δραστικά υλικά καθαρισμού για τον καθαρισμό των συνθετικών εξαρτημάτων το εργαλείου. Λίγο ήπιο υγρό καθαρισμού πιάτων επάνω σε ένα υγρό πανί είναι αρκετό. Το εργαλείο δεν επιτρέπεται να έρθει ποτέ σε επαφή με νερό.
4. Απενεργοποιείτε αμέσως τον κινητήρα, σε περίπτωση που ο φυσητήρας εμφανίζει ασυνήθιστους κραδασμούς. Ασυνήθιστοι κραδασμοί αποτελούν κατά κανόνα ένδειξη για κάποιο μηχανικό πρόβλημα – η συνέχιση της εργασίας μπορεί να οδηγήσει σε τραυματισμούς ή υλικές ζημιές.
5. Το εργαλείο δεν χρειάζεται να λιπανθεί, διότι ο κινητήρας είναι εξοπλισμένος με ένσφαιρα έδρανα που φέρουν λίπανση εφόρου ζωής.

6. Σε περίπτωση που δεν λειτουργεί το στροφείο, θέτετε το διακόπτη στη θέση „0“, αφαιρείτε πρώτα το φις από την πρίζα και μετά το ρευματολήπτη του εργαλείου, στη συνέχεια τοποθετείτε πάλι τα δύο φις. Όταν το στροφείο εξακολουθεί να μη λειτουργεί, οφείλετε να έρθετε σε επαφή με ένα εξειδικευμένο συνεργείο. Μην προσπαθήσετε να επισκευάσετε μόνοι σας το εργαλείο. Μέσα στο περίβλημα του εργαλείου δεν υπάρχουν εξαρτήματα, τα οποία θα πρέπει να συντηρούνται.

Αποθήκευση

1. Καθαρίζετε το εργαλείο, πριν το αποθηκεύσετε.
   – Απομακρύνετε τη βρομιά από το άνοιγμα αναρρόφησης αέρα.
   – Καθαρίζετε τα συνθετικά εξαρτήματα με ήπιο σαπούνι και ένα υγροποιημένο σε ζεστό νερό σφουγγάρι.
   – Μην ψεκάζετε το εργαλείο με νερό.

Συντήρηση

Μην εκθέτετε ποτέ το εργαλείο στη βροχή. Μην χρησιμοποιείτε ισχυρά υλικά καθαρισμού ή διαλυτικά μέσα. Ποτέ μη βυθίζετε το εργαλείο κάτω από νερό ή άλλα υγρά.

2. Όταν δεν χρησιμοποιείτε το εργαλείο, το αποθηκεύετε σε κλειστό και στεγνό χώρο, όπου τα παιδιά δεν έχουν πρόσβαση.

Αναζήτηση σφάλματος

Προσοχή! Πριν από κάθε επέμβαση στη συσκευή πρέπει να αφαιρεθεί τι φις από την πρίζα.

- **Η συσκευή δεν ξεκινά:** Ελέγχετε εάν ο διακόπτης βρίσκεται στη θέση „I“, εάν ο διακόπτης ασφαλείας διαρροής ρεύματος ή η ασφάλεια του ηλεκτρικού σας κυκλώματος έχει πέσει. Εάν η συσκευή μετά από αυτήν την επέμβαση δεν εκκινεί, φροντίζετε για τον έλεγχο σ’ ένα εξουσιοδοτημένο συνεργείο τεχνικής υποστήριξης πελατών.
- **Η συσκευή δεν αναρροφά:** Ελέγχετε εάν ο σάκος φύλλων είναι γεμάτος. Σε περίπτωση που είναι έτσι, αδειάζετε το σάκο, ελέγχετε εάν ο μοχλός για το κλαπέτο εκτροπής βρίσκεται στη σωστή θέση, διαφορετικά φροντίζετε για τον έλεγχο σ’ ένα εξουσιοδοτημένο συνεργείο τεχνικής υποστήριξης πελατών.
- **Η συσκευή δεν φυσά:** Ελέγχετε εάν ο μοχλός για το κλαπέτο εκτροπής βρίσκεται στη σωστή θέση, διαφορετικά φροντίζετε για τον έλεγχο σ’ ένα εξουσιοδοτημένο συνεργείο τεχνικής υποστήριξης πελατών.
- **Ο τροχός τεμαχιστή μπλοκάρει:** Ελέγχετε εάν έχει γίνει αναρρόφηση ενός πολύ μεγάλου αντικειμένου, εάν έχει μπλοκαριστεί μεταξύ φτερωτού τροχού και θαλάμου τεμαχιστή ένα κομμάτι ξύλο, χαρτόνι ή κάτι άλλο. Σε περίπτωση που ο τροχός τεμαχιστή παραμένει μπλοκαρισμένος, φροντίζετε για τον έλεγχο σ’ ένα εξουσιοδοτημένο συνεργείο τεχνικής υποστήριξης πελατών.
- Σε περίπτωση που η συσκευή εμφανίζει κραδασμούς, δεν τη χρησιμοποιείτε πλέον σε καμιά περίπτωση. Φροντίζετε για τον έλεγχο της συσκευής σ’ ένα εξουσιοδοτημένο συνεργείο τεχνικής υποστήριξης πελατών.

Απορριμματική διαχείριση και προστασία περιβάλλοντος

Όταν η συσκευή σας μετά από πολύ καιρό είναι πλέον άχρηστη ή εσείς δεν τη χρειάζεστε πλέον, σε καμιά περίπτωση δεν την πετάτε στα οικιακά απορρίμματα, αλλά φροντίζετε για μια φιλική προς το περιβάλλον απορριμματική διαχείριση. Παρακαλείσθε να παραδώσετε και τη συσκευή σε ένα κέντρο αξιοποίησης απορριμμάτων. Συνθετικά και μεταλλικά εξαρτήματα μπορούν εδώ να διαχωριστούν και να οδηγηθούν στην ανακύκλωση. Πληροφορίες περί αυτού θα λάβετε επίσης από τις τοπικές υπηρεσίες του δήμου.

Ανταλλακτικά

Σάκος συλλογής # 74200010

Symbole bezpieczeństwa i symbole międzynarodowe

W instrukcji obsługi opisano symbole bezpieczeństwa, symbole międzynarodowe i piktogramy, mogące znajdować się na urządzeniu. Prosimy zapoznać się z instrukcją obsługi przed uruchomieniem urządzenia. W przypadku użytku urządzenia ssąco – dmuchającego niezgodnego z przeznaczeniem może dojść do skaleczeń przez ogień, porażenie prądem lub pocięcie, a także do uszkodzenia rzeczy.

Proszę instrukcję obsługi starannie przechowywać!

Symbol	Znaczenie
	• **Proszę przeczytać instrukcję obsługi.** Jeżeli nie będą Państwo przestrzegać informacji i stosować odpowiednich zabezpieczeń w ramach tej instrukcji, wtedy może dojść do poważnych skaleczeń i obrażeń ciała. Prosimy zaznajomić się z instrukcją obsługi przed włączeniem i eksploatacją urządzenia.
	• **Stosowanie i przechowywanie** Nie stosować przy wilgotnej pogodzie i przechowywać zawsze w suchych pomieszczeniach.
	• **Prosimy stosować okulary ochronne i ochronę słuchu** **Uwaga:** Odrzucane przedmioty mogą spowodować poważne skaleczenia oczu, głośny hałas może być powodem utraty słuchu. Prosimy nosić przy eksploatacji tego urządzenia okulary ochronne i ochronę słuchu.
	• **Odległość do innych osób** **Uwaga:** Proszę przestrzegać, aby nikt nie przebywał w zasięgu do 5 metrów od miejsca pracy. Ważne szczególnie w przypadku dzieci i zwierząt.
	• **Podczas wykonywania napraw należy wyciągnąć wtyczkę z sieci !** W przypadku uszkodzenia kabla należy natychmiast wyciągnąć wtyczkę z sieci i wymienić kabel !
	• **Symbol** ostrzegawczy, ukazujący zagrożenie, informacje na temat zagrożenia lub powód przestrzegania szczególnej ostrożności. Może zostać zastosowany wraz z innymi symbolami.
	• **Uwaga Ochrona środowiska naturalnego!** Niniejsze urządzenie nie może zostać usuwane wraz z odpadami gospodarstwa domowego/odpadami pozostałymi. Zużyte urządzenie należy oddać w publicznym miejscu zbiorczym.

Zastosowanie urządzenia zgodne z jego przeznaczeniem

Zasysacz liści stosuje się wyłącznie w dwóch następujących przypadkach:

1. jako zasysacz do zasysania suchych liści,
2. jako dmuchawa do wymiatania wysuszonych liści względnie do ich usuwania z miejsc trudno dostępnych (na przykład z powierzchni pod pojazdami). W trybie zasysania urządzenie pracuje ponadto jako rozdrabniacz, dzięki czemu zmniejsza się objętość liści w stosunku 10:1, a tym samym wymagana jest mniejsza ilość miejsca w worku zbierającym. Zebrany w ten sposób materiał przygotowany jest równocześnie do kompostowania. Każdy sposób użycia urządzenia odbiegający od opisanego w niniejszej instrukcji obsługi może doprowadzić do uszkodzenia maszyny oraz wiąże się z wysokim niebezpieczeństwem dla jego użytkownika.

W celu zachowania prawa do gwarancji oraz w celu zapewnienia bezpieczeństwa pracy urządzenia prosimy koniecznie przestrzegać przepisów dotyczących bezpieczeństwa. W zależności od konstrukcji danej maszyny nie można w pełni wykluczyć sytuacji niebezpiecznych, powstałych na skutek ryzyka pozostałego.

Uwaga! Podczas użytkowania maszyny należy przestrzegać instrukcji odnośnie bezpieczeństwa. Dla bezpieczeństwa Państwa oraz innych osób należy przed przystąpieniem do eksploatacji urządzenia stosować się do podanych zaleceń. Koniecznie zachować niniejsze wskazówki w celu zapewnienia bezpiecznej eksploatacji.

Uwaga: Ochrona przed hałasem! Podczas uruchomienia prosimy przestrzegać regionalnych przepisów.

Uwagi dotyczące bezpieczeństwa

- Przed przystąpieniem do wszelkich prac na maszynie, przed każdą wymianą narzędzi oraz w przypadku nieużywania maszyny wyjąć wtyczkę sieciową z gniazda sieciowego.
- W celu zapewnienia bezpiecznej eksploatacji maszyny zaleca się zasilać urządzenie przy użyciu wyłącznika ochrony prądowej (RCD) o prądzie uszkodzeniowym maksymalnie 30 mA.
- Nigdy nie wolno przenosić urządzenia trzymając za kabel.
- Nie zezwala się na obsługę maszyny przez osoby poniżej 16 roku życia.
- Podczas pracy należy stosować okulary oraz rękawice ochronne.
- W celu zabezpieczenia przed doznaniem obrażeń należy stosować przylegającą do ciała odzież ochronną. Nie wolno nosić biżuterii lub obszernych elementów ubioru, które mogą dostać się do otworów zasysania powietrza. Analogicznie należy zachować ostrożność w przypadku długich włosów.
- W celu uniknięcia uszkodzenia słuchu stosować ochronę słuchu; korzystne jest stosowanie ochrony głowy (kask) wraz z ochroną twarzy.
- W trakcie pracy zwrócić uwagę na bezpieczeństwo stanowiska pracy.
- Zabezpieczyć się przed porażeniem elektrycznym; unikać zetknięcia części ciała z elementami uziemionymi.
- Wtyczkę umieszczać w gnieździe sieciowym wyłącznie przy wyłączonym urządzeniu.
- Podczas pracy maszynę trzymać dobrze oburącz!
- Maszynę przechowywać w miejscu niedostępnym dla dzieci!
- Nie wystawiać maszyny na działanie deszczu oraz złych warunków atmosferycznych. Zapewnić należytą wentylację. Nie stosować maszyny w pobliżu palnych cieczy oraz gazów.
- W przypadku uszkodzenia przewodu połączeniowego w trakcie pracy maszyny natychmiast odłączyć ją od zasilania. W żadnym przypadku nie wolno dotykać przewodu przed jego odłączeniem od sieci.
- Celem uniknięcia uszkodzenia kabla sieciowego kabel należy odprowadzić zawsze od tyłu maszyny.
- Maszynę natychmiast odłączyć od sieci w przypadku pojawienia się nienaturalnych wibracji.
- Stosować wyłącznie przedłużacze dopuszczone do stosowania na zewnątrz oraz nie lżejsze niż przewody gumowe typu H07 RN-F zgodnie z DIN/VDE 0282 o wymiarach przynamniej 1,5 mm^2. Wtyczka oraz połączenia przedłużaczy muszą być zabezpieczone przed wodą rozpryskową.
- Stosować wyłącznie oryginalne części zamienne.
- Nie zasysać zawilgoconych elementów, wody, cieczy, elementów żelaznych, kamieni lub puszek blaszanych. Takie zassanie może spowodować niebezpieczeństwo dla użytkownika lub urządzenia.
- Nie zasysać żaru lub materiałów tlących, żarzących lub dymiących. Nie wolno zasysać materiałów zanieczyszczonych substancjami palnymi lub wybuchowymi. Nie zasysać żarzących się papierosów.
  W każdym przypadku zwracać uwagę na fakt, czy zasysany materiał nie jest palny, trujący lub wybuchowy.
- W przypadku stosowania urządzenia jako zasysacza zwrócić uwagę na odpowiednie użycie worka zbierającego.
- Obszar przeznaczony do oczyszczenia oczyścić zawsze z kabli, kamieni, gruzu oraz puszek.
- Podczas pracy zwracać uwagę, aby urządzenie nie uderzało o twarde przedmioty, które mogą doprowadzić do jego uszkodzenia.
- Użytkownik urządzenia jest odpowiedzialny za bezpieczeństwo osób trzecich w obszarze swojej pracy. W trakcie pracy utrzymywać odległość od pozostałych osób oraz zwierząt przynajmniej 5 metrów.
- Nie wprowadzać ręcznie przedmiotów do rury ssącej.
- Przed przystąpieniem do przeniesienia urządzenia oczyścić oraz sprawdzić je, upewniając się przy tym, czy:
  wyłączono włącznik do pozycji „0“ (wyłączony), przerwano połączenie zasilania oraz czy wszystkie ruchome części maszyny zatrzymały się.
- nie wkładać rąk lub palców w otwór wejścia/wyjścia powietrza.
- Nie stosować urządzenia w pomieszczeniach zamkniętych lub o słabej wentylacji oraz w przypadku istnienia cieczy, gazów, zapylenia lub substancji palnych oraz/lub wybuchowych.

Odkurzacz ogrodowy / dmuchawa do liści elektrycznym

Dane techniczne		BVT 2500E
Napięcie znamionowe	V~	230-240
Częstotliwość znamionowa	Hz	50
Znamionowy pobór mocy	W	2500
Zabezpieczenie	A	16
Prędkość obrotowa biegu jałowego	min^{-1}	8.000 - 15.000
Prędkość wydmuchu	km/h	160 - 270
Maksymalna moc wydmuchu	m^3/ min.	12
Objętość worka	l	40
Waga netto	kg	4,3

⧈ Klasa ochronna II/VDE 0700

Ciśnienie akustyczne i moc akustyczna urządzenia wynosi według oceny A i pomiaru według DIN 45635 część 1, załącznik D:

Mierzony poziom ciśnienia akustycznego L_{pA}: 79 dB(A) [K 3,0 dB(A)]

Wibracja maksymalna 5,15 m/s² [K 1,5 m/s²]

Wartości pomiarowe ustalono według EN 60335-1/A13:2008; EN 60335-2-100:2002
Eliminacja zakłóceń według EN 55014-1, EN 55014-2

⚠ **Proszę nosić ochronę słuchu!**

Dane dotyczące emisji hałasu zgodnie z ustawą o bezpieczeństwie urządzeń i produktów (GPSG) bądź Dyrektywą WE w sprawie maszyn: Poziom ciśnienia akustycznego w miejscu pracy nie może przekraczać 80 dB (A). W przeciwnym wypadku konieczne jest zabezpieczenie przeciwhałasowe personelu (na przykład, stosowanie urządzeń chroniących organy słuchu).

Zakres zastosowania

Niniejsze urządzenie ssące i dmuchawa jest przeznaczone jedynie do wydmuchania i zasysania materiałów suchych i lekkich, jak n. p. liście, trawy, małe patyki i kawałki papieru. Wyklucza się stanowczo zasysanie materiałów ciężkich, typu metal, kamienie, konary i stłuczone szkło.

Montaż (rys. 1-5)

- Części rury ssącej/ wydmuchującej należy przed rozpoczęciem pracy urządzenia zmontować ze sobą.
- Rowki prowadzące w górnej i dolnej części (5) rury ssącej/ wydmuchującej dokładnie na siebie nasadzić.
- Obie części dokładnie w siebie wsunąć, aż do zazębienia się wmontowanego noska.
- l Wykręcić 2 śruby A z obudowy silnika, w celu łatwego wsunięcia rury (rys. 2).
- Wsunąć rurę ssącą / wydmuchującą do obudowy silnika 6.
- Proszę wkręcić 4 śruby A i B. Sruby B zostały zapakowane w elementach wyposażenia dodatkowego, zwrócić uwagę na prawidłowe osadzenie rury ssącej/ wydmuchującej w obudowie silnika (rys. 3).
- Zawiesić worek odbiorczy na haku, znajdującym się na rurze ssącej/wydmuchującej (rys. 4).
- Sprzęgło obrotowe worka odbiorczego włożyć na rurę wydmuchującą przy obudowie silnika. Unieruchomienie worka odbiorczego następuje przez przekręcenie go (ok. 2cm) zgodnie z ruchem wskazówek zegara. Ażeby worek odbiorczy zdjąć, należy przekręcić go ok. 3 cm w kierunku przeciwnym do ruchu wskazówek zegara (rys.5). Następnie włożyć pasek do noszenia na ramieniu do przewidzianego na to uchwytu.

Układem teleskopowym

Przy tym urządzeniu istnieje możliwość zmiany długości rury ssącej i dostosowania jej przez to do wzrostu osoby obsługującej. Należy w tym celu postępować jak następuje:
Przesunąć nacisk blokujący B (ilustracja 13) w kierunku strzałki. Wydłużenie rury zostało niniejszym odblokowane. Dolny element rury należy wyciągnąć do oporu (ok. 6 cm) i następnie ponownie zablokować rurę tą przy pomocy nacisku blokującego B.

⚠ **Uwaga: Dla zachowania bezpieczeństwa rura lub jej części po pierwszym zmontowaniu nie powinny być rozłączane.**

Nie używać nigdy urządzenia bez zamontowanej na stałe kompletnej rury.

Praca

Przed uruchomieniem

Przed uruchomieniem urządzenia upewnić się, czy zamontowany został worek odbiorczy i czy pas nośny ustawiony został w odpowiedniej dla Państwa pozycji roboczej.

Podłączanie kabla sieciowego (rys. 6)

Umocować przedłużacz po jednej stronie odciążenia ciągu, tak jak przedstawiono na rys. 6.

Przełącznik włącz / wyłącz (rys. 7)

- Przełącznik włącz / wyłącz znajduje się na uchwycie ręcznym 2.
- W celu włączenia nacisnąć przełącznik do przodu na pozycję „1" lub „2".
- W celu wyłączenia nacisnąć przełącznik z powrotem na pozycję „0".

Dmuchawa (rys. 8)

Dmuchawa może być stosowana do czyszczenia rogów, płotów, murów, miejsc silnie porośniętych roślinnością, powierzchni pod pojazdami (rys. 10). Proszę zwracać przy tym uwagę na kierunek strumienia powietrza, ponieważ może on wprawiać w ruch także cięższe przedmioty, a tym samym prowadzić do obrażeń lub szkód.

- Przekręcić przełącznik wyboru funkcji przeciwnie do ruchu wskazówek zegara na pozycję „Dmuchawa".
- Włączyć urządzenie przełącznikiem włącz/wyłącz, skierować strumień powietrza do przodu i poruszać się powoli do przodu w celu zmiatania liści lub wydmuchiwania zanieczyszczeń z trudno dostępnych miejsc.

Odkurzanie (rys. 9)

- Przekręcić przełącznik wyboru funkcji zgodnie z ruchem wskazówek zegara na pozycję „Odkurzacz".
- Zwrócić uwagę na prawidłowe mocowanie worka odbiorczego.
- Trzymać rurę kilka centymetrów ponad liśćmi, które chcecie Państwo sprzątać. Włączyć urządzenie.
- Trzymać urządzenie, tak jak pokazano na rys. 11 i 12, pochylić nieco rurę ssącą / wydmuchującą i prowadzić końcówkę rury ruchem wahadłowym, aby odkurzanie było łatwiejsze – przy tym zachowywać ciągły odstęp pomiędzy otworem rury i podłożem.
- Liście zasysane są przez rurę, rozdrabniane i odprowadzane do worka odbiorczego.

  Porady: Lekkie zanieczyszczenia pomiędzy rurą ssącą, obudową silnika i otworem wylotowym można usuwać poprzez wielokrotną zmianę pozycji przełącznika wyboru funkcji.

  Gdy worek odbiorczy jest pełny, moc zasysania znacznie się zmniejsza. W tym przypadku ustawić przełącznik włącz / wyłącz na pozycji „0" (wyłącz) i wyciągnąć wtyczkę z przewodu przedłużającego. Odczekać, aż wirnik całkowicie się zatrzyma. Otworzyć zamek błskawiczny na worku odbiorczym, rozsunąć otwór i całkowicie opróżnić worek. Gdy odkurzane były tylko liście i części roślin, zostały one już rozdrobnione i mogą być bezpośrednio kompostowane. Zasunąć zamek błyskawiczny i ponownie rozpocząć pracę.

  Uwaga! Przed ponownym umocowaniem worka proszę oczyścić wewnętrzną stronę otworu wylotowego.

Elektroniczne sterowanie prędkości obrotowej (rys. 7)

Urządzenie wyposażone jest w sterowanie prędkości obrotowej, za pomocą której prędkość strumienia powietrza może być dopasowana do różnych warunków roboczych.
Przekręcić regulator prędkości obrotowej do przodu, aby podwyższyć liczbę obrotów i i strumień powietrza dmuchawy / zasysania.

AKCESORIA (ilustracje 14)

W opakowaniu znajduje się nasadka ssąca, która została dołączona do dostawy jako wyposażenie dodatkowe. Przy pomocy nasadki tej można łatwiej zbierać liście. Aby zamontować nasadkę należy postępować jak następuje:

Montaż
Proszę wcisnąć nasadkę do maszyny, zwracając równocześnie uwagę na jej poprawne osadzenie. W tym celu należy nasadkę wprowadzić jak najgłębiej do rury ssącej.

Demontaż
Wyprowadzić nasadkę z rury.

KONSERWACJA I CZYSZCZENIE

1. Przed rozpoczęciem prac konserwacyjnych lub czyszczących na urządzeniu, ustawić przełącznik w pozycji „0" (wyłącz) i wyciągnąć wtyczkę z gniazdka.
2. Utrzymywać w czystości otwór zasysania powietrza i szczeliny powietrzne, aby zapobiegać przegrzaniu się silnika.
3. Nie stosować ostrych środków czyszczących do czyszczenia plastikowych elementów urządzenia. Nieco łagodnego płynu do mycia naczyń na wilgotnej ściereczce jest wystarczające. Woda nie powinna mieć nigdy bezpośredniego kontaktu z urządzeniem.
4. Gdy dmuchawa wibruje szczególnie silnie, proszę natychmiast wyłączyć silnik. Niestandardowe wibracje wskazują z reguły na mechaniczny problem – dalsza praca z urządzeniem mogłaby prowadzić do obrażeń lub szkód rzeczowych.
5. Urządzenie nie musi być smarowane, ponieważ silnik wyposażony jest w łożyska kulkowe smarowane na cały okres użytkowania.
6. Gdy nie funkcjonuje wirnik, proszę skontaktować się ze specjalistycznym warsztatem. Proszę nie naprawiać urządzenia samodzielnie. W obudowie urządzenia nie ma żadnych części, które muszą być konserwowane.

Składowanie

1. Przed schowaniem urządzenia, proszę je wyczyścić.

- Usuwać zanieczyszczenia z otworu zasysania powietrza.
- Plastikowe części urządzenia czyścić mydłem i gąbką nasączoną ciepłą wodą.
- Nie rozpylać wody na urządzeniu.

Ostrzeżenie

Chronić urządzenie przed deszczem. Nie stosować ostrych środków czyszczących ani rozpuszczalników. Nigdy nie zanurzać urządzenia w wodzie, ani w innych cieczach.

2. Gdy nie używacie Państwo urządzenia, proszę składować je w suchym, zadaszonym miejscu, niedostępnym dla dzieci.

Wyszukiwanie usterek

⚠ **Uwaga! Przed każdą ingerencją w urządzenie wyciągnąć wtyczkę z gniazda sieciowego.**

- **Urządzenie nie uruchamia się:** sprawdzić, czy włącznik ustawiono w pozycji „I“, czy nie zadziałał wyłącznik ochrony prądowej względnie bezpiecznik obwodu prądowego. Gdy urządzenie nie załącza się dalej, zlecić jego sprawdzenie przez autoryzowanego przedstawiciela Działu Obsługi Klienta.
- **Urządzenie nie zasysa:** sprawdzić, czy worek na liście nie jest pełen. Jeśli tak, opróżnić worek; sprawdzić, czy dźwignia klapy kierunkowej jest ustawiona we właściwej pozycji, w przeciwnym razie zlecić sprawdzenie urządzenia przez autoryzowanego przedstawiciela Działu Obsługi Klienta.
- **Urządzenie nie pracuje w trybie wydmuchu:** sprawdzić prawidłowe ustawienie dźwigni klapy kierunkowej, w przeciwnym razie zlecić sprawdzenie urządzenia przez autoryzowanego przedstawiciela Działu Obsługi Klienta.
- **Blokowanie koła rozdrabniacza:** sprawdzić, czy nie nastąpiło zassanie zbyt dużego elementu, czy kawałek drewna, kartonu lub inny element nie spowodował zaklinowania koła. W przypadku zablokowania koła rozdrabniacza zlecić sprawdzenie urządzenia przez autoryzowanego przedstawiciela Działu Obsługi Klienta.
- W przypadku pojawienia się wibracji urządzenia nie wolno w żadnym wypadku dłużej go eksploatować. W takim przypadku należy zlecić sprawdzenie urządzenia przez autoryzowanego przedstawiciela Działu Obsługi Klienta.

Usuwanie i ochrona środowiska naturalnego

Jeżeli Pańskie urządzenie stanie się niezdatne do użytku lub zbędne, wtedy nie należy go w żadnym przypadku usuwać wraz z odpadami gospodarstwa domowego, lecz w sposób zgodny z przepisami dot. ochrony środowiska naturalnego. Urządzenie prosimy oddać w odpowiedniej placówce utylizacyjnej. Części z tworzywa sztucznego i metalu można tutaj oddzielić i doprowadzić do obiegu recyklingu. Informacji na ten temat udziela także administracja Pańskiej gminy lub miasta.

Części zamienne

Worek odbiorczy # 74200010

Biztonsági jelzések és nemzetközi jelzések

Jelen használati utasításban azokat a biztonsági jelzéseket, valamint nemzetközi jelzéseket és piktogramokat írjuk le, melyek a készüléken feltüntetve lehetnek. A készülék használata előtt valamennyi biztonsági utasítást el kell olvasni. A szívó- és fúvókészülék nem előírásszerű alkalmazása esetén tűz és áramütés következtében fellépő sérülések, vagy vágási sérülések, valamint dologi károk keletkezhetnek.

Kérjük, az üzemeltetési utasítást gondosan őrizze meg!

JEL	JELENTÉS
	• **OLVASSA EL A HASZNÁLATI UTASÍTÁST** Ha nem tartja be az üzemeltetési útmutatóban feltüntetett használati utasításokat és biztonsági óvintézkedéseket, súlyos sérülések keletkezhetnek. A készülék beindítása és üzemeltetése előtt olvassa el a használati utasítást.
	• **HASZNÁLAT ÉS TÁROLÁS** Nedves időjárásviszonyok mellett alkalmazása tilos. Tárolás mindenkor száraz terekben.
	• **VISELJEN SZEM- ÉS HALLÓSZERVI VÉDELMET** **FIGYELEM:** Repkedő tárgyak súlyos szemsérülésekhez, túlzott zaj a hallás elvesztéséhez vezethetnek. A készülék üzemeltetése során viseljen szem- és hallószervi védelmet.
	• **MÁS SZEMÉLYEKET TARTSON TÁVOL** **FIGYELEM:** Ügyeljen arra, hogy a munkaterület 5 méteres körzetében senki ne tartózkodjon. Ez különösen érvényes gyermekekre és állatokra.
	• **A VEZETÉK SÉRÜLÉSE ESETÉN AZONNAL KIHÚZZUK A CSATLAKOZÓ DUGÓT, MAJD KICSERÉLJÜK!** Szem- és hallásvédelmet viselünk!
	• **FIGYELMEZTETŐ JEL** Veszélyre, figyelmeztető utasításra vagy különleges elővigyázatosság okára utal. Alkalmazható egyéb jelekkel vagy piktogramokkal együttesen.
	• **FIGYELEM - KÖRNYEZETVÉDELEM!** A készülék nem ártalmatlanítható a háztartási/általános hulladékokkal együtt. A régi készüléket nyilvános gyűjtőhelyen adjuk le.

Rendeltetésszerű alkalmazás

A lombszívót kizárólag a következő két módon alkalmazzuk:

1. Lombszívóként száraz levelek és papírdarabok felszívásának célját szolgálja.
2. Fúvó készülékként száraz levelek összegyűjtéséhez ill. nehezen elérhető helyekről (pl. járművek alól) történő eltávolításához használható. Szívó üzemmódban ezen kívül aprítóként is működik, melynek köszönhetően a levelek térfogata kb. 1:10 arányban csökken, ezzel kevesebb helyet igényelve a lombgyűjtő zsákban. További előny, hogy a felfogott anyagot egyidejűleg előkészíti az esetleges kompo-sztáláshoz. Jelen használati utasítás utasításaitól eltérő bárminemű eltérés károsíthatja a gépet, a kezelőre nézve pedig komoly veszélyt jelenthet.

Garanciaigénye megőrzése és a termékbiztonság érdekében kérjük, feltétlenül szíveskedjen figyelembe venni a biztonsági előírásokat. A szerkezeti formából adódóan nem zárható ki teljességgel minden fennmaradó kockázat.

⚠ **Figyelem! A gép használata esetén figyelembe kell venni a biztonsági tudnivalókat. Saját és mások biztonsága érdekében kérjük, a gép használatának megkezdése előtt vegye figyelembe jelen tudnivalókat. Későbbi használat céljából a tudnivalókat biztos helyen őrizze meg.**

⚠ **Figyelem: Zajvédelem ! Üzembe helyezés során vegye figyelembe a regionális előírásokat.**

Biztonsági tudnivalók

- A gépen végzett minden munka és minden szerszámcsere előtt, valamint ha nem használja a gépet, a hálózati csatlakozó dugót ki kell húzni a dugaszoló aljzatból.
- A biztonságos üzemeltetés érdekében javasoljuk, hogy a készüléket hibaáramvédő-berendezéssel (RCD) együtt működtesse, melynek kioldóárama legfeljebb 30 mA.
- A készüléket soha ne hordozza a vezetéknél fogva.
- A gép kezelése 16 év alatti személyeknek nem megengedett.
- Munkavégzés közben alapvetően viseljen védőszemüveget és védőkesztyűt.
- Sérülések elleni védekezés céljából viseljen testhez simuló ruházatot. Ne viseljen bő ruházatot, illetve ékszereket, melyek a légbeszívó nyílásokba kerülhetnek. A hosszú haj szintén óvatosságra int.
- Halláskárosodások elkerülése érdekében viseljen fülvédőt; előnyben részesítendő az arcvédő burával ellátott sisak.
- Munkavégzés közben ügyeljen arra, hogy biztonságosan álljon.
- Védekezzen áramütés ellen; kerülje a földelt részekkel történő érintkezést.
- A hálózati csatlakozó dugót csak akkor dugja be a csatlakozó aljzatba, ha a készülék ki van kapcsolva.
- A gépet munkavégzés közben mindkét kézzel szorosan fogja!
- Ügyeljen arra, hogy a készülék tárolása gyermekek által nem elérhető, biztonságos helyen történjen!
- A gépet nem tesszük ki esőnek és rossz időjárásnak. Gondoskodunk a megfelelő szellőzésről. A gép nem alkalmazható éghető folyadékok és gázok közelében.
- Ha a hálózati csatlakozó vezeték üzem közben megsérülne, a készüléket azonnal válassza le a hálózatról. Semmi esetre se érintse meg a vezetéket, míg le nem választotta a hálózatról.
- A hálózati csatlakozó kábel sérüléseinek elkerülése érdekében a kábelt mindenkor hátrafelé, a készülékkel ellenkező irányba vezesse.
- Ha a készülék szabálytalanul rezegni kezd, azonnal válassza le a hálózatról.
- Csak olyan hosszabbító kábeleket használjon, melyek külső használat céljára engedélyezettek és nem könnyebbek, mint a DIN/VDE 0282 szerinti, legalább 1,5 mm2 keresztmetszetű H07 RN-F gumitömlő-vezetékek. A hosszabbító kábelek dugóinak és a csatlakozóinak fröccsvíz ellen védettnek kell lenniük.
- Csak eredeti tartozékokat alkalmazzon.
- Ne szívjon fel nedves anyagokat, vizet, folyadékokat, üvegszilánkokat, vasat, köveket illetve fémdobozokat. Az Ön illetve a készülék épségét fenyegető veszély léphet fel.
- Ne szívjon fel parazsat és égő, izzó vagy füstölő anyagokat. Ne szívjon fel olyan anyagokat, melyek éghető illetve robbanékony anyagok által szennyezettek. Égő cigaretták felszívása tilos.
  Feltétlenül ügyeljen arra, hogy az Ön által felszívott anyag ne legyen lobbanékony, mérgező vagy robbanóképes.
- Ha a készüléket szíváshoz alkalmazza, ügyeljen arra, hogy a zsák szabályszerűen legyen behelyezve.
- A tisztítandó felületet tartsa szabadon vezetékektől, kövektől, törmeléktől és fémdobozoktól.
- Munkavégzés közben ügyeljen arra, hogy a készülékkel ne ütközzön kemény tárgyaknak, mivel azok károsodásokat okozhatnak.
- A munkaterületen az alkalmazó felelős harmadik személyekkel szemben. Ne engedje meg, hogy munkavégzés közben 5 méteres távolságon belül más személyek vagy állatok tartózkodjanak.
- Ne tegyen kézzel tárgyakat a szívócsőbe.
- A készülék szállítása, tisztítása és ellenőrzése előtt győződjön meg arról, hogy:
  A kapcsoló „0“ (kikapcsolt) állásban van, a hálózati csatlakozás meg van szakítva és minden mozgó rész leállt.
- Testrészeit, például kezeit vagy ujjait ne dugja be a légbeszívó, illetve légkifúvó nyílásokba.
- Ne alkalmazza a készüléket zárt vagy elégtelenül szellőztetett terekben és folyadékok, gázok, por vagy éghető és/vagy robbanékony anyagok jelenlétében

Elektromos lombszívó/ -fújó

Műszaki adatok		BVT 2500E
Névleges feszültségtartomány	V~	230-240
Névleges frekvencia	Hz	50
Névleges felvétel	W	2500
Biztosító (lomha)	A	16
Üresjárati fordulatszám	U/min	8.000 - 15.000
max. fúvósebesség	km/h	160 - 270
max. légfúvó teljesítmény	m^3/ min	12
A zsák felfogó térfogata	l	40
Nettó súly	kg	4,3

⧈ Védelmi osztály II/VDE 0700

A készülék DIN 45635, 1. rész, D melléklet szerint mért „A”-értékelt hangnyomás- és hangteljesítményszintje következő értékeket tesz ki:

Mért hangnyomásszint L_{pA}: 79 dB(A) [K 3,0 dB(A)]

Vibráció max. 5,15 m/s² [K 1,5 m/s²]

A mérési értékek megállapítása következők szerint történt: EN 60335-1/A13:2008; EN 60335-2-100:2002
Zavarmentesítés következők szerint: EN 55014-1, EN 55014-2

⚠ **Kérjük hallószervi védelem viselését!**

A zajkibocsátásra vonatkozó adatok a készülék- és termékbiztonsági törvény (GPSG) ill. az EK gépirányelve szerint: A hangnyomás-szint a munkahelyen meghaladhatja a 80 dB (A). Ebben az esetben hallásvédő óvórendszabályokra van szükség a kezelő számára (pl. zajvédő viselése).

Rendeltetés

A szívó- és fúvókészülék csak olyan száraz és könnyű anyagok fúvására és felszívására alkalmas, mint például lomb, fű, kisebb gallyak és papírdarabok. Olyan nehéz anyagok felszívása, mint például fém, kövek, ágak és törött üveg, nyomatékosan tilos.

Összeszerelés (1. - 5. ábra)

- A készülék használata előtt a szívó-/fújócső részeit össze kell szerelni.
- A szívó-/fújócső felső és alsó részében (5) lévő vezető nútokat tegye pontosan egymás fölé.
- Tolja szorosan egymásba a két részt, míg az integrált orr beugrik.
- Csavarozza ki a 2 db. „A” csavart a motorburkolatból, hogy akadály nélkül betolhassa a csövet (2. ábra).
- Tolja a szívó-/fújócsövet a motorburkolatba (6).
- Csavarozza be a 4 darab „A” és „B” csavart. A „B” csavarok a tartozékban mellékeltek; ügyeljen arra, hogy a szívó-/fújócső szorosan helyezkedjen el a motorburkolatban (3. ábra).
- A gyűjtőzsákot akassza a szívó-/fújócsövön lévő kampóra.
- Tegye a gyűjtőzsák tengelykapcsolóját a motorburkolaton lévő kidobó csőre. Az óramutató járásával egyező irányba történő elfordítással (kb. 2 cm) a gyűjtőzsák rögzíthető. Ha a gyűjtőzsákot le akarja venni, fordítsa el a tengelykapcsolót kb. 3 cm-rel az óramutató járásával ellentétes irányba, majd húzza le a gyűjtőzsákot (5. ábra). Végül az e célt szolgáló fülecsre tegye fel a vállhevedert.

Teleszkópcsővel

E készülék esetében fennáll a lehetősége annak, hogy a variáljuk a szívó-/ fúvócső hosszát, ezzel hozzáigazítva a kezelőszemély testmagasságához. Ehhez Önnek következőket kell elvégeznie:
A reteszelő gombot (B) (13. ábra) tolja nyílirányba. Ezzel ki van reteszelve a csőhosszabbítás. Az alsó csőveget ütközésig húzza ki (kb. 6 cm), majd a reteszelő gombbal (B) újra reteszelje a csövet.

⚠ **Figyelem: A biztonság érdekében a csövet, illetve a cső részeit az összeszerelés után már nem javasoljuk szétszerelni.**

A készülék soha nem helyezhető üzeme teljesen felszerelt és szorosan becsavarozott cső nélkül.

Üzemeltetés

Üzembe helyezés előtt

A készülék üzembe helyezése előtt biztosítsa, hogy a gyűjtőzsák fel van helyezve, a vállheveder pedig egy Önnek megfelelő munkahelyzetbe van állítva.

A hálózati vezeték csatlakoztatása 6. ábra)

A 6. ábrának megfelelően a húzásmegszüntető egyik oldalán rögzítse a hosszabbító vezetéket.

BE/KI kapcsoló (7. ábra)

- A BE/KI kapcsoló (3) lévő nyélen (2) található.
- Bekapcsoláshoz nyomja a kapcsolót előre az „1" állásba.
- Kikapcsoláshoz nyomja vissza a kapcsolót a „0" állásba.

Fújó üzem (8. ábra)

A lombfújó üzemmódban a készülék alkalmazható sarkok, kerítések és falak tisztítására benőtt területeken vagy járművek alatt (10. ábra) . A munkavégzés közben ügyeljen a légsugár irányára, mivel nehéz tárgyakat is felkavarhat, és ezzel sérüléseket vagy anyagi károkat okozhat.

- Fordítsa a funkcióválasztó kapcsolót az óramutató járásával ellentétes irányba a „Fújás" kapcsolóállásba.
- A BE/KI kapcsolóval kapcsolja be a készüléket, irányítsa a légsugarat előre, majd lassan haladjon előre és gyűjtse össze a leveleket, illetve távolítsa el őket a nehezen hozzáférhető helyekről.

Szívó üzem (9. ábra)

- Fordítsa a funkcióválasztó kapcsolót az óramutató járásával egyező irányba a „Szívás" kapcsolóállásba.
- Ügyeljen arra, hogy gyűjtőzsák korrekt módon legyen felhelyezve.
- Tartsa a csövet néhány centiméterrel a felszívni kívánt levelek fölé. Kapcsolja be a készüléket.
- A készüléket tartsa az 11. és 12. ábráknak megfelelően; a szívó-/fújócsövet tartsa enyhén lefelé és mozgassa ide-oda a cső végét, ezzel felszívva a könnyű szennyeződéseket/leveleket - eközben mindig tartson néhány centiméter távolságot a szívó-/fújócső nyílása és a tisztítandó aljzat között.
- A leveleket a készülék a csőbe szívja, aprítja, és a gyűjtőzsákba továbbítja.

  Tippek: A szívócső, a motorburkolat és a kidobó nyílás közötti enyhe szennyeződések úgy távolíthatók el, hogy a funkcióválasztó kapcsoló állását többször módosítjuk.

  Ha a gyűjtőzsák megtelt, erősen csökken a szívóteljesítmény. Ebben az esetben a BE/KI kapcsolót vigye „0" (KI) állásba és húzza ki a hálózati csatlakozó dugót a hosszabbító vezetékből. Várja meg, míg a szívórotor teljesen leállt. Nyissa ki a gyűjtőzsákon lévő cipzárt, húzza szét a nyílást, és teljesen ürítse ki a gyűjtőzsákot. Ha kizárólag leveleket és növényrészeket szívott fel, azok már fel vannak aprítva és a komposztálóba tehetők. Zárja be a gyűjtőzsákon lévő cipzárt és folytassa a munkát.

  Vigyázat! Mielőtt visszatenné a gyűjtőzsákot, tisztítsa meg a kidobó nyílás belső oldalát az aprított maradványoktól. Kérjük, különösen ügyeljen arra, hogy a cső belsejében lévő légáram-terelő tartó nútjait is tisztítsa meg.

Elektronikus fordulatszám-szabályozás (7. ábra)

A készülék fordulatszám-szabályozóval van felszerelve, mellyel a légáram sebessége különböző üzemfeltételekhez igazítható.
Fordítsa előre a fordulatszám-szabályozót, ezzel növelve a fordulatszámot és a szívó-/fújó légáramot.

TARTOZÉKOK (14. ábra)

Tartozékként mellékeltünk egy szívófeltétet, ami a lomb jobb felvételét szolgálja. Kérjük, a feltétet szükség esetén következőképp szerelje fel:

Felszerelés
Nyomja be a feltétet a gépbe, közben ügyeljen a korrekt elhelyezkedésre. Ehhez a feltétet a lehető legjobban tolja be a szívócsőbe.

Szétszerelés
Húzza ki a feltétet a csőből.

KARBANTARTÁS ÉS ÁPOLÁS

1. Állítsa a kapcsolót „0" (KI) állásba és húzza ki a hálózati csatlakozó dugót, mielőtt a készüléken karbantartási vagy tisztítási munkákba kezd.
2. A levegőbeszívó nyílástól és a légrésektől tartsa távol a szennyeződéseket, ezzel elkerülve a motor túlhevülését.
3. A készülék műanyag alkotóelemeinek tisztításához ne használjon erős tisztítószereket. Némi kímélő mosogatószer egy nedves kendőn elegendő. A készülék soha nem érintkezhet vízzel.
4. Azonnal kapcsolja ki a motort, ha a lombfújó szokatlanul erősen vibrál. A szokatlan rezgések rendszerint mechanikai problémára utalnak - a munka folytatása sérülésekhez vagy anyagi károkhoz vezethet.
5. A készülék nem igényel kenést, mivel a motor élettartamra szólóan kent golyóscsapágyakkal van felszerelve.
6. Ha a rotor nem működik, állítsa a kapcsolót „0" állásba és először húzza ki a hálózati csatlakozó dugót, majd a készülékdugót; ezt követően dugja vissza mindkét dugót. Ha még mindig nem működik a rotor, szíveskedjen felvenni a kapcsolatot egy szakműhellyel. Ne próbálja meg a készüléket saját kezűleg megjavítani. A készülék burkolatában nincsenek karbantartást igénylő alkatrészek.

Tárolás

1. Tárolás előtt tisztítsa meg a készüléket.
   - A levegőbeszívó nyílásról távolítsa el a szennyeződéseket.
   - A műanyagból készült elemeket kímélő szappannal és meleg vízzel benedvesített szivaccsal tisztítsa meg.
   - A készüléket vízzel spriccelni tilos.

Figyelmeztetés

Soha ne tegye ki a készüléket esőnek. Erős tisztítószerek vagy oldószerek alkalmazása tilos. Soha ne merítse a készüléket vízbe, vagy egyéb folyadékokba.

2. Ha a készülék nincs használatban, tárolja belső térben egy száraz, gyermekek által nem elérhető helyen

Hibaelhárítás

⚠ **Figyelem! A készülékbe való beavatkozások előtt mindenkor ki kell húzni a dugót a hálózati csatlakozó aljzatból.**

- **A készülék nem indul:** Ellenőrizze, hogy a kapcsoló „I" helyzetben van-e; a hibaáramvédő-kapcsoló illetve áramkörének egy biztosítéka nincs-e kikapcsolva. Ha a készülék a beavatkozás után nem indul, felhatalmazott vevőszolgálat által vizsgáltassa meg.
- **A készülék nem szív:** Ellenőrizze, hogy a lombzsák tele van-e. Ha igen, ürítse ki; Ellenőrizze, hogy a terelő csappantyú karja a megfelelő helyzetben van-e, egyéb esetben felhatalmazott vevőszolgálat által vizsgáltassa meg a készüléket.
- **A készülék nem fúj:** Ellenőrizze, hogy a terelő csappantyú karja a megfelelő helyzetben van-e, egyéb esetben felhatalmazott vevőszolgálat által vizsgáltassa meg a készüléket.
- **Az aprító kerék blokkolt:** Ellenőrizze, hogy nem szívott-e fel túl nagy tárgyat; nem szorult-e be a szárnyas kerék és az aprító kamra közé egy darab fa, karton vagy egyéb tárgy. Ha az aprító kerék blokkolt marad, felhatalmazott vevőszolgálat által vizsgáltassa meg a készüléket.
- Ha a készülék rezeg, kérjük, semmi esetre se használja tovább. Felhatalmazott vevőszolgálat által vizsgáltassa meg a készüléket.

Ártalmatlanítás és környezetvédelem

Ha készüléke egy nap használhatatlanná válik, vagy már nincs rá szüksége, kérjük, semmi esetre se tegye a készüléket a háztartási hulladékok közé, hanem gondoskodjon környezetbarát ártalmatlanításáról. Kérjük, a készüléket adja le egy hulladékgyűjtő helyen. A műanyag- és fémrészek itt különválaszthatók és újrafelhasználás alá vethetők. Erre vonatkozó felvilágosítást a községi vagy városi önkormányzatoknál is kaphat.

Pótalkatrészek

Gyűjtőzsák	# 74200010

Sigurnosni simboli i internacionalni simboli

U ovom uputstvu za upotrebu se opisuju kako sigurnosni simboli tako i internacionalni simboli i piktogrami, koji se mogu postaviti na uređaj. Pre korišćena ovog uređaja se moraju pročitati sva sigurnosna uputstva. Kod neprimerene upotrebe ovog uređaja za usisavanje i duvanje mogu nastavi ozlede kroz požar, strujni udar ili posekotine kao i oštećenja stvari.

Uputstvo za upotrebu dobro spremite!

SIMBOL	ZNAČENJE
	• **PROČITAJTE UPUTSTVO ZA UPOTREBU** Ukoliko se ne pridržavate uputstava za posluživanje i sigurnosnih mera u uputstvu za upotrebu mogu nastati teške ozlede. Pre pokretanja i pogona ovog uređaja pročitajte uputstvo za upotrebu.
	• **KORIŠĆENJE I USKLADIŠTENJE** Ne koristiti kod vlažnog vremena i uvek uskladištiti u suvim prostorijama.
	• **NOSITE ZAŠTITU ZA OČI I UŠI** POZOR: Predmeti koji se vitlaju mogu dovesti do teških ozleda očiju, prekomerna buka može dovesti do gubitka sluha. Prilikom rada sa ovim uređajem nosite zaštitu za oči i sluh.
	• **DRUGE OSOBE DRŽITE NA ODSTOJANJU.** UPOZORENJE: Pazite na to, da se u krugu od 5 m oko područja rada niko ne nalazi. To posebno vredi za decu i životinje.
	• **MREŽNI UTIKAČ VALJA PRI POPRAVLJANJU IZVUĆI IZ UTIČNICE!** Ako je kabel oštećen, utikač odmah izvadite iz utičnice i zamijenite ga!
	• **SIMBOL UPOZORENJA** Pokazuje opasnost, uputstva upozorenja ili razlog posebnog opreza. Može se koristiti zajedno sa drugim simbolima ili piktogramima.
	• **POZOR ZAŠTITA OKOLIŠA!** Ovaj uređaj se ne smije zbrinuti sa kućnim otpadom / preostalim otpadom. Stari uređaj se treba predati javnom mjestu za sakupljanje otpada.

Svrsishodna uporaba

Uređaj za usisavanje suhog lišća isključivo koristiti na sljedeća dva načina:

1. Kao uređaj za usisavanje suhog lišća služi za usisavanje suhog lišća i komadića papira.
2. Kao puhalo tako da se suho lišće puše na hrpu tj. da se ukloni sa teško pristupačnih mjesta (npr. ispod vozila). U modusu usisavanja osim toga radi kao uređaj za sjeckanje, pri čemu se obujam lišća smanjuje u odnosu od 10:1 i u vrećicu za prihvaćanje zahtjeva manje mjesta, a prihvaćeni materijal se istovremeno priprema za moguće kompostiranje. Svaka vrsta uporabe, koja odstupa od uputa naznačenih u ovoj uputi za uporabu, može prouzrokovati oštećenja stroja i značiti ozbiljno ugrožavanje poslužitelja.

Za održavanje Vašeg prava na jamstvo i u interesu sigurnosti proizvoda molimo Vas da svakako obratite pozor na sigurnosne propise. Uvjetovano konstrukcijom se ne mogu isključiti svi preostali rizici.

⚠ **Pozor: Kod uporabe stroja se trebaju slijediti sve sigurnosne upute. Molimo Vas da za svoju sigurnost i sigurnost drugih obratite pozor na ove upute, prije nego što koristite uređaj. Ove upute dobro pohranite za kasniju upotrebu.**

⚠ **Pozor: Zaštita od buke! Prije puštanja u pogon obratite pažnju na regionalne propise.**

Sigurnosne upute

- Prije svih radova na stroju, prije svake zamjene alata i kod nekorištenja uređaja iz utičnice izvući utikač.
- Za siguran pogon se preporučuje, da se uređaj koristi preko zaštitnog uređaja struje kvara (RCD) sa strujom kvara od maksimalno 30 mA.
- Uređaj nikada ne nosite na kablu.
- Posluživanje uređaja je zabranjeno osobama mlađim od 16 godina.
- Za rad uvijek nositi zaštitne naočale i zaštitne rukavice.
- Za zaštitu od ozljeda se mora nositi uska radna odjeća. Nemojte nositi široku odjeću ili nakit, koji mogu biti uvučeni od usisnih zračnih otvora. Također pozor kod duge kose.
- Za sprečavanje oštećenja sluha nositi zaštitu za uši; od prednosti su kacige sa zaštitom za uši.
- Kod radova paziti na sigurno stajanje.
- Zaštitite se od električnog udara; izbjegavajte dodir tijela sa uzemljenim dijelovima.
- Utikač samo kod isključenog uređaja utaknuti u utičnicu.
- Uređaj se prilikom rada mora dobro držati sa obadvije ruke!
- Paziti na pohranjivanje sigurno od djece !
- Stroj ne izlagati kiši ili lošem vremenu. Pobrinuti se za dobro osvjetljenje. Uređaj ne koristiti u blizini gorućih tekućina ili plinova.
- Ukoliko se priključni vod za vrijeme pogona ošteti, odmah ga odvojite sa mreže. Vod ni u kom slučaju nemojte dodirnuti, prije nego što se odvoji sa mreže.
- Kako bi se izbjegla oštećenja mrežnog kabla, mrežni kabel uvijek odvoditi prema natrag od stroja.
- Ukoliko uređaj počne neuobičajeno vibrirati, odmah ga odvojite sa mreže.
- Koristite samo produžne vodove, koji su odobreni za vanjsko područje i koji nisu lakši od gumenih oplaštenih vodova H07 RN-F po DIN/VDE 0282 sa najmanje 1,5 mm^2. Utičnice i spojke produžnih vodova moraju biti zaštićene od prskajuće vode.
- Koristiti samo originalnu opremu.
- Nemojte usisavati vlažni materijal, vodu, tekućine, krhotine stakla, željezo, kamenje ili limene doze. Vaša sigurnost ili sigurnost uređaja se može ugroziti.
- Nemojte usisavati žaru i druge goruće, užarene materijale ili materijale koji se žare. Nemojte usisavati materijale, koji su onečišćeni gorućim ili eksplozivnim tvarima. Nemojte usisavati goruće cigarete.
  U svakom slučaju pazite na to, da se materijal, koji ste usisali, ne može zapaliti, da nije otrovan ili eksplozivan.
- Ako uređaj koristite kao usisivač pazite na to, da se vrećica uredno postavi
- Područje koje se treba držati uvijek držite slobodnim od kablova, kamenja, krša i doza.
- Prilikom rada pazite na to, da uređaj ne udari o tvrde predmete, koji mogu prouzrokovati štete.
- Korisnik je u području rada odgovoran naspram trećim osobama. Za vrijeme rada nemojte dozvoliti prisutnost drugih osoba ili životinja u krugu od 5 metara.
- Nemojte rukom davati predmete u usisnu cijev.
- Prije nego što uređaj transportirate, čistite ili kontrolirate, osigurajte se, da: je sklopka „0“ (isključena), da je mrežni priključak prekinut i da su se svi gibajući dijelovi zaustavili.
- U otvore za ulaz / izlaz zraka nemojte umetati dijelove tijela kao npr. ruke ili prste.
- Uređaj za sjeckanje nemojte koristiti u zatvorenim ili malo provjetrenim prostorijama i kod postojanja tekućina, plinova, prašina i gorućih i / ili eksplozivnih tvari.

Električni usisivač suhog lišća / električno puhalo

Tehnički podaci		BVT 2500E
Područje nominalnog napona	V~	230-240
Nominalna frekvencija	Hz	50
Nominalno primanje:	W	2500
Osiguranje (nosivi)	A	16
Broj okretaja u praznom hodu	o/min	8.000 - 15.000
Brzina puhanja	km/h	160 - 270
Maksimalni učinak puhanja	m^3/min	12
Volumen prihvaćanja vrećice	l	40
Neto težina	kg	4,3

⧈ Zaštitna klasa II/VDE 0700

A- ocenjeni pritisak i razina snage zvuka uređaja, izmerena po DIN 45635 dio 1, prilog D, iznosi:

Izmjerena razina zvučnog pritiska L_{pA} 79 dB(A) [K 3,0 dB(A)]
Vibracije maksimalni 5,15 m/s² [K 1,5 m/s²]

Vrednosti merenja dobivene po EN 60335-1/A13:2008; EN 60335-2-100:2002

Zaštićen od radio-smetnji po EN 55014-1, EN 55014-2

⚠ **Molimo nositi zaštitu za sluh !**

Podaci o emisiji bruke prema Zakonu o sigurnosti uređaja i proizvoda GPSG tj. EU smjernice za strojeve: Razina zvučnog pritiska na radnom mjestu može prekoračiti 80 dB (A). U tom slučaju su potrebne zaštitne mjere za poslužitelja (npr. nošenje zaštite za sluh).

Područje korišćenja

Ovaj uređaj za usisavanje i duvanje je prikladan samo za duvanje i usisavanje suvih i laganih metala, kao što je to npr. suho lišće, trava, manje grane i komadići papira. Usisavanje teških metala kao što je to npr. metal, kamenje, grane i razbijeno staklo je isključeno.

Montaža (slika 1-5)

- Dijelovi cijevi za usisavanje / puhanje se prije uporabe uređaja moraju sklopiti.
- Postavite vodeće utore u gornjem i donjem dijelu (5) cijevi za usisavanje / puhanje točno jedne preko drugih.
- Obadva dijela čvrsto spojite jedan sa drugim, skroz dok se ugrađeni nos ne uklopi.
- Izvijčajte 2 vijka A iz kućišta motora, kako biste nesmetano mogli ugurati cijev (slika 2).
- Ugurajte cijev za usisavanje / puhanje u kućište motora 6.
- Uvrnite 4 vijka A i B. Vijci B su priloženi u priboru; pazite na to, da cijev za usisavanje / puhanje čvrsto sjedi u kućištu motora (slika 3).
- Vrećicu za primanje zaglavite na kuki na cijevi za usisavanje / puhanje (slika 4).
- Postavite zakretnu spojku vrećice za primanje na cijev za izbacivanje na kućištu motora. Okretanjem (cca. 2cm) u smjeru kazaljke na satu se vrećica za primanje aretira. Za skidanje vrećice za primanje okrenite zakretnu spojku cca. 3 cm suprotno smjeru kazaljke na satu i skinite vrećicu za primanje (slika 5). Nakon toga montirajte remen za nošenje na predviđenoj očici.

Teleskopskom drškom

Kod ovog uređaja postoji mogućnost, da se cijev za usisavanje / puhanje u dužini promijeni i prilagodi tjelesnoj veličine osobe koja poslužuje uređaj. Za to postupajte na sljedeći način:
Zaporni gumb B (slika 13) pomaknuti u smjeru strelice. Produženje cijevi je sada deblokirano. Izvadite donji završetak cijevi do graničnika van (cca. 6 cm) i blokirajte cijev ponovno sa zapornim gubom B.

⚠ **Pozor: U interesu sigurnosti se cijev tj. dijelovi cijevi nakon sastava više ne bi više trebali rasklopiti.**

Uređaj nikada pustiti u pogon bez kompletno montirane i zavijčane cijevi.

Pogon

Prije puštanja u pogon

Prije puštanja uređaja u pogon osigurajte, da je postavljena vrećica za primanje i da je remen za nošenje podešen na prikladnu radnu poziciju.

Priključak mrežnog kabela (slika 6).

Pričvrstite produžni kabel na jednoj strani rasterećenja vuče kao što je prikazano na slici 6.

Sklopka za uključivanje/ isključivanje (slika 7).

- Sklopka za uključivanje / isključivanje 3 nalazi na ručci 2.
- Gurnite sklopku za uključivanje naprijed u položaj „1“.
- Sklopku za isključivanje gurnite u položaj „0“.

Puhati (slike 8)

Modus puhanja se može koristiti i za čišćenje u kutovima, na ogradama i zidovima, u područjima sa nasadima ili ispod vozila (slike 10). Pazite pri tome na pravac strujanja zraka, pošto isti može vitlati teške predmete, što može dovesti do ozljeda ili stvarnih šteta.

- Okrenite sklopku za izbor funkcija suprotno smjeru kazaljke na satu u položaj sklopke „Puhanje“.
- Uređaj uključite preko sklopke za uključivanje / isključivanje, mlaz zraka usmjerite naprijed i polako se krećite naprijed, kako biste zgrnuli lišće ili ga ispuhali iz teško pristupačnih predjela.

Usisavanje (slika 9).

- Okrenite sklopku za izbor funkcija u smjeru kazaljke na satu u položaj sklopke „Usisavanje“.
- Pazite na to, da je vrećica za primanje ispravno postavljena.
- Cijev držite nekoliko centimetara iznad lišća, koje želite usisati. Uključite uređaj.
- Uređaj držite kao što je prikazano na slikama 11 i 12, cijev za usisavanje / puhanje lagano nagnite i njišite završetak cijev amo tamo, kako biste usisali laganu prljavštinu / lišće – pri tome uvijek držite razmak od nekoliko centimetara između otvora cijevi za usisavanje / puhanje i podloge, koja se treba očistiti.
- Pri tome se lišće usisava u cijev, sjecka se i prenosi u vrećicu za primanje.

Upute: Lagana onečišćenja između usisne cijevi, kućišta motora i otvora za izbacivanje se mogu tako ukloniti, da se položaj sklopke za izbor funkcija više puta promijeni.

Kada je vrećica za primanje puna, učinak usisavanja popušta. Ukoliko je to slučaj, sklopku za uključivanje / isključivanje postavite u položaj „0“ (Isklj.) i izvadite mrežni utikač iz produžnog kabla. Čekajte, dok se usisni rotor potpuno ne zaustavi. Otvorite zupčani zatvarač na vrećici za primanje, rastvorite otvor i potpuno ispraznite vrećicu za primanje. Ako ste isključivo usisali lišće i dijelove biljki, onda su isti već izsjeckani i mogu se baciti u kompostiranje. Zatvorite zupčasti zatvarač na vrećici za primanje i nastavite sa radom.

Pozor! Unutrašnjost otvora za izbacivanje očistite od izsjeckanih ostataka, prije nego ponovno postavite vrećicu za primanje.

Elektronska uprava broja okretaja (slika 7)

Vaš uređaj je opremljen sa upravom broja okretaja, sa kojoj se brzina struje zraka može prilagoditi različitim uvjetima rada.
Okrenite regulator broja okretaja naprijed, kako biste povisili broj okretaja i struju zraka usisavanja / puhanja.

PRIBOR (Slike 14)

Kao oprema je priložen jedan nastavak za usisavanje. On služi za bolje primanje lišća. Molimo Vas da ga po potrebi montirate na sljedeći način:

Montaža
Ugurajte nastavak u stroj, pri tome pazite na ispravan dosjed. U tu svrhu nastavak koliko je moguće ugurajte u usisnu cijev.

Demontaža
Izvadite nastavak iz cijevi.

Njega i održavanje

1. Sklopku postavite u položaj „0“ (Isklj.) i izvadite mrežni utikač, prije nego na uređaju počnete sa radovima održavanja i čišćenja.
2. Otvor za usisavanje zraka i otvore za zrak držite slobodne od prljavštine, kako biste spriječili pregrijavanje motora.
3. Nemojte koristiti agresivna sredstva za čišćenje, kako biste očistili plastične dijelove uređaja. Malo deterdženta na vlažnoj krpi je dovoljno. Voda nikada ne smije doći u dodir sa alatom.
4. Motor odmah iskopčajte, ako puhalo neuobičajeno jako vibrira. Neuobičajene vibracije upućuje po pravilu na mehanički problem – dalji rad bi mogao dovesti do ozljeda ili stvarnih šteta.
5. Uređaj se ne mora podmazivati, pošto je motor opremljen sa kugličnim ležajevima, koji su trajno podmazani.
6. Ukoliko rotor ne funkcionira, onda biste trebali kontaktirati stručnu radionicu. Nemojte pokušavati sami popraviti uređaj. U kućištu uređaja nema uređaja, koji se trebaju održavati.

Skladištenje

1. Uređaj očistite prije skladištenja.
   - Uklonite prljavštinu iz otvora za usisavanje zraka.
   - Plastične dijelove očistite sa sapunom i spužvom ispranom toplom vodom.
   - Uređaj nemojte prskati sa vodom.

UPOZORENJE!

Uređaj nikada nemojte izlagati kiši. Nemojte koristiti agresivna sredstva za čišćenje ili otapala. Uređaj nikada nemojte uranjati u vodu ili druge tekućine.

2. Ako uređaj nije u upotrebi, onda ga skladištite unutra na suhom mjestu izvan dosega djece.

Traženje greške

Pozor ! Prije svakog zahvata se utikač uređaja mora izvaditi iz utičnice.

- **Uređaj se ne pokreće:** Pregledajte, da li sklopka stoji na položaju «I», da li zaštitna sklopka struje kvara tj. jedan osigurač Vašeg strujnog kruga nije isključen. Ako se uređaj nakon toga zahvata ne pokreće, grešku dajte pregledati od ovlaštene servisne službe za kupce.

- **Uređaj ne usisava:** Pregledajte, da li je vrećica za lišće puna. Ukoliko je to slučaj, istu ispraznite. Pregledajte, da li poluga prekretne zaklopke stoji u ispravnom položaju, u suprotnom uređaj dajte popraviti od ovlaštene servisne službe za kupce.
- **Uređaj ne puše:** Pregledajte, da li poluga za prekretne zaklopke stoji u ispravnom položaju, u suprotnom uređaj dajte popraviti od ovlaštene servisne službe za kupce.
- **Kolo za sjeckanje blokira:** Pregledajte, da li se usisao preveliki predmet, da li se između kotača krila i komore za sjeckanje zaglavio komad drveta, karton ili nešto drugo. Ukoliko kolo za sjeckanje ostane blokirano, uređaj dajte pregledati od ovlaštene servisne službe za kupce.
- Ako uređaj za sjeckanje vibrira, molimo Vas ni u kom slučaju ga dalje ne koristiti. Dajte ga pregledati od ovlaštene servisne službe za kupce.

Zbrinjavanje i zaštita okoliša

Ako se Vaš uređaj jednog dana više ne može koristiti ili ako ga više ne trebate, uređaj ni u kom slučaju nemojte baciti u kućni otpad, već ga zbrinite povoljno za okoliš.
Uređaj molimo Vas dajte mjestu za preradu. Dijelove od plastike i metala se ovdje mogu odvojiti i dati u preradu. Informacije o tome će te dobiti i od Vaše općinske ili gradske uprave.

Zamjenski dijelovi

Vrećica za primanje # 74200010

VARNOSTNI SIMBOLI IN MEDNARODNI SIMBOLI

V teh navodilih za uporabo so opisani varnostni simboli kakor tudi mednarodni simboli ter piktogrami, ki se lahko pojavijo na napravi. Pred uporabo teh naprav morate ta varnostna navodila obvezno prebrati. Pri nepravilni uporabi teh sesalnih in pihalnih naprav, lahko pride do poškodb zaradi ognja, udarca električnega toka ali pa ureza nenazadnje pa tudi do materialne škode.

Navodila za uporabo dobro shranite!

Simbol	Pomen
	• **PREBERITE NAVODILA ZA UPORABO** V kolikor se ne držite navodil za uporabo in varnostnih ukrepov, ki so opisana v navodilih za uporabo, lahko pride do težkih poškodb. Pred vklopom in zagonom naprave preberite navodila za uporabo.
	• **UPORABA IN SHRANJEVANJE** Ne uporabljajte v primeru slabega vremena (vlage) in naprave vedno hranite v suhem prostoru.
	• **NOSITE ZAŠČITO ZA OČI IN UŠESA** **OPOZORILO:** Okrog leteči predmeti, lahko povzročijo težke poškodbe oči, pretiran hrup pa lahko pripelje tudi do izgube sluha. Pri obratovanju te naprave nosite zaščito za oči in ušesa.
	• **TRETJE OSEBE NAJ BODO V VARNEM ODMIKU** **OPOZORILO:** Pazite, da se v območju 5 m okrog območja dela ne nahaja nobena oseba. To velja posebej za otroke in živali.
	• **PRI POPRAVILIH IZVLECITE ELEKTRIČNI VTIČ !** Pri poškodbi kabla takoj izvecite električni vtič in kabel zamenjajte !
	• **OPOZORILNI SIMBOL** Prikazuje nevarnost, varnostna opozorila ali vzrok za posebno pazljivost. Lahko se uporablja skupaj z ostalimi simboli ali na piktogramih.
	• **POZOR, VARSTVO OKOLJA!** Te naprave se ne sme zavreči skupaj s hišnimi/ostalimi odpadki. Odsluženo napravo oddajte le na javnem zbirnem mestu.

Uporaba v skladu z določili

Sesalnik za listje se uporablja izključno na oba sledeča načina:

1. Kot sesalnik za listje služi za sesanje suhega listja.
2. Kot puhalnik služi za zbiranje suhega listja na kup oz. za odstranjevanje suhega listja s težko dostopnih mest (npr. izpod vozil). Poleg tega naprava v sesalnem načinu deluje tudi kot drobilnik, s čimer se volumen listja zmanjša v razmerju približno 10:1 in zavzame manj prostora v prestrezni vreči. Na ta način se zbrani material hkrati tudi priravi za morebitno kom-postiranje. Vsakršna vrsta uporabe, ki odstopa od napotkov v tem navodilu za uporabo, lahko povzroči škodo na napravi in predstavlja resno nevarnost za osebo, ki napravo upravlja.

Za ohranitev pravice iz garancije in v interesu varnosti izdelka prosimo, da nujno upoštevate varnostne predpise. Pogojeno s konstrukcijo vseh preostalih rizikov ni mogoče popolnoma izključiti.

⚠ **Pozor! Pri uporabi naprave je treba upoštevati varnostna navodila. Za vašo varnost in varnost drugih prosimo, da pred uporabo naprave upoštevate ta navodila. Navodila varno shranite za kasnejšo uporabo.**

⚠ **Pozor Zaščita pred hrupom ! Ob začetku obratovanja pazite na regionalne predpise.**

Varnostna opozorila

- Pred vsakim delom na napravi, pred vsako menjavo orodja, in kadar naprave ne uporabljate, potegnite vtič iz vtičnice.
- Za varno delovanje je priporočljivo, da se naprava napaja preko zaščitne naprave za okvarni tok (RCD) z okvarnim tokom največ 30 mA.
- Naprave nikoli ne nosite tako, da jo držite za kabel.
- Osebem mlajšim od 16 let upravljanje naprave ni dovoljeno.
- Pri delu načeloma nosite zaščitna očala in zaščitne rokavice.
- Za zaščito pred poškodbami je treba nositi delovno obleko, ki se telesu tesno prilega. Ne nosite ohlapnih oblačil ali nakita, ki jih naprava lahko potegne v odprtine za prezračevanje. Prav tako bodite pozorni, če imate dolge lase.
- Za preprečevanje okvare sluha nosite ščitnike za ušesa; zelo primerne so čelade z zaščito za obraz.
- Pri delu pazite na to, da stojite stabilno in varno.
- Varujte se pred električnim udarom; izogibajte se stikom med deli telesa in nevarnosti izpostavljenimi deli.
- Vtič vtaknite v vtičnico le, kadar je naprava izključena.
- Napravo pri delu z obema rokama dobro držite!
- Pazite na otrokom nenevarno shranjevanje naprave!
- Naprave ne izpostavljajte dežju in slabim vremenskim razmeram. Skrbite za dobro razsvetljavo. Naprave ne uporabljajte v bližini vnetljivih tekočin ali plinov.
- Če se priključna napeljava med obratovanjem poškoduje, jo takoj odključite od omrežja. Napeljave se na noben način ne dotikajte, preden ni odključena od omrežja.
- Da se izognete poškodbam na napajalnem kablu, naj napajalni kabel vedno poteka nazaj in stran od naprave.
- Napravo takoj odključite od omrežja, če začne nenormalno vibrirati.
- Uporabljajte samo podaljševalne kable, ki so dovoljeni za uporabo na prostem in niso lažji kot napeljava z gumijastimi cevmi H07 RN-F skladna z DIN/VDE 0282 z najmanj 1,5 mm^2. Vtiči in mesta priključka podaljševalnih kablov morajo biti zaščiteni pred škropljenjem.
- Uporabljajte samo originalno opremo.
- Ne sesajte vlažnega materiala, vode, tekočin, črepinj, železa, kamnov ali pločevinastih doz. Lahko pride do nevarnih situacij za vašo varnost ali za varnost naprave.
- Ne sesajte žerjavice in gorečih, tlečih ali kadečih se materialov. Ne sesajte materialov, ki so onesnaženi z vnetljivimi ali eksplozivnimi snovmi. Ne sesajte gorečih cigaret.
- Na vsak način pazite na to, da material, ki ga sesate, ni vnetljiv, strupen ali eksploziven.
- Kadar napravo uporabljate kot sesalnik, bodite pozorni na to, da je vreča pravilno nameščena.
- Področje, ki ga želite čistiti, naj bo vedno brez kakršnihkoli kablov, kamnov, odpadnega materiala in pločevink.
- Pri delu pazite na to, da z napravo ne zadenete ob trde predmete, ki bi lahko povzročili škodo na napravi.
- V območju dela z napravo je uporabnik odgovoren do tretjih oseb. Med delom z napravo 5 metrov okrog ne dovolite prisotnosti drugih oseb ali živali.
- Predmetov nikoli ne dajajte z roko v sesalno cev.
- Preden napravo transportirate, čistite ali pregledujete, se prepričajte, da:
  Je stikalo na “0” (izključeno), kabel odključen od omrežja in so se vsi premikajoči se deli zaustavili.
- Delov telesa kot so npr. roke ali prsti ne vtikate v odprtine za dovajanje/ odvajanje zraka.
- Naprave ne uporabljajte v zaprtih ali slabo zračenih prostorih ter v prisotnosti tekočin, plinov, prahu in vnetljivih in/ali eksplozivnih snovi.

Električni sesalnik/ pihalnik

Tehnični podatki		BVT 2500E
Območje nazivne napetosti	V~	230-240
Nazivna frekvenca	Hz	50
Nazivni sprejem	W	2500
Zavarovanje (pocasen)	A	16
Število vrtljajev v prostem teku	obratov/min	8.000 - 15.000
Hitrost pihanja	km/h	160 - 270
Maksimalna zmogljivost pihanja	m^3/min	12
Sprejemni volumen vreče	l	40
Neto teža	kg	4,3

⧈ Varnostni razred II/VDE 0700

A-ocenjen nivo zvočnega tlaka in moči zvoka naprave, merjen na osnovi DIN 45635 1. del dodatek D znaša:

Izmerjen nivo zračnega tlaka L_{pA}: 79 dB(A) [K 3,0 dB(A)]

Vibracije maksimalna 5,15 m/s² [K 1,5 m/s^2]

Merilne vrednosti ugotovljene v skladu z EN 60335-1/A13:2008; EN 60335-2-100:2002

Oprava radijskih motenj po: EN 55014-1, EN 55014-2

⚠ **Prosimo nosite zaščito za sluh!**

Podatki o emisiji hrupa v skladu z Zakonom o varnosti naprav in proizvodov (GPSG) oz. s strojno direktivo ES: višina zvočnega pritiska na delovnem mestu ne presega 80 dB (A). V tem primeru je nujna uporaba zaščitnih slušalk za uporabnika.

Mesto uporabe

Ta pihalno sesalno naprava je primerna le za pihanje in sesanje suhih in lahkih materialov, kot so na primer listje, trava, majhne vejice in papirnati delci. Sesanje težkih materialov, kot na primer kovine, kamenje, veje in razbito steklo je popolnoma izključeno.

Montaža (slika 1-5)

- Dele sesalne/ pihalne cevi je treba pred uporabo sestaviti.
- Vodilna utora v zgornjem in spodnjem delu (5) sesalne/ pihalne cevi nastavite točno drug nad drugim.
- Oba dela dobro pritisnite drug v drugega, dokler se nastavek ne zaskoči.
- 2 vijaka A odvijte iz ohišja motorja, tako da lahko cev nemoteno vstavite (sliki 2).
- Potisnite sesalno/ pihalno cev v ohišje motorja 6.
- Privijte 4 vijake A in B. Vijaka B sta priložena opremi; pazite na to, da je sesalna/ pihalna cev trdno pritrjena v ohišju motorja (sliki 3).
- Prestrezno vrečo obesite na kavelj na sesalni/ pihalni cevi (sliki 4).
- Vrtljiv priključek za prestrezno vrečo namestite na izmetno odprtino na ohišju motorja. Z vrtenjem (ca. 2 cm) v smeri urnega kazalca prestrezno vrečo aretirajte. Za snemanje prestrezne vreče zavrtite vrtljiv priključek za ca. 3 cm v smeri proti urnemu kazalcu in prestrezno vrečo snemite (slika 5). Nato ramenski pas montirajte na predvideno ušesce.

Možnostjo teleskopiranja

Pri tej napravi obstaja možnost, da sesalno/ pihalno cev po dolžini spreminjate in jo prilagajate telesni višini upravljavca naprave. V ta namen ravnajte sledeče:
Zaporno tipko B (slika 13) potisnite v smer puščice. Podaljšek cevi je zdaj sproščen. Spodnji konec cevi potegnite ven do konca (ca. 6 cm) in cev s pomočjo zaporne tipke B zopet zapahnite.

⚠ **Pozor: Iz varnostnih razlogov se cevi oz. delov cevi po montaži ne sme več razstavljati.**

Naprava nikoli ne sme obratovati brez popolnoma montirane in dobro privite cevi.

Obratovanje

Pred začetkom obratovanja

Pred začetkom obratovanja se prepričajte, da je prestrezna vreča pritrjena in da je ramenski pas nastavljen na položaj za delo, ki je za vas primeren.

Priključitev električnega kabla (slika 6)

Podaljševalni kabel pritrdite na eni strani priprave za razbremenitev potega kabla, kot kaže slika 6.

Stikalo za vklop/izklop (slika 7)

- Stikalo za vklop/izklop 3 se nahaja na ročaju 2 na ohišju motorja 6.
- Za vklop stikalo potisnite naprej, v položaj „1“ ali „2“.
- Za izklop stikalo potisnite nazaj, v položaj „0“.

Puhalo (sliki 8)

Način pihanja se lahko uporablja za čiščenje kotov, ograj in zidov, za čiščenje poraščenih področjih ali pod vozili (sliki 10). Pri tem pazite na smer zračnega curka, ker leta lahko premika težke predmete in vodi do povzročitve poškodb ali materialne škode.

- Stikalo za izbiro funkcije zavrtite v smeri proti urnemu kazalcu v položaj „Puhalo“.
- S stikalom za vklop/izklop napravo vklopite, zračni curek usmerite naprej in se počasi pomikajte naprej ter listje s pihanjem zbirajte na kup ali ga razpihujte iz težko dostopnih območij.

Sesalnik (slika 9)

- Stikalo za izbiro funkcije zavrtite v smeri urnega kazalca v položaj „Sesalnik“.
- Pazite na to, da je prestrezna vreča pravilno pritrjena.
- Cev držite nekaj centimetrov nad listjem, ki ga želite posesati. Vklopite napravo.
- Napravo držite tako, kot kažeta sliki 11 in 12; sesalno/ pihalno cev rahlo nagnite in konec cevi premikajte sem in tja ter sesajte lahko umazanijo/ listje – pri tem vedno držite razdaljo nekaj centimetrov med odprtino sesalne/ pihalne cevi in podlago, ki jo nameravate čistiti.
- Pri tem bo listje posesano, zdrobljeno in transportirano v prestrezno vrečo.

  Nasveti: Lahko umazanijo med sesalno cevjo, ohišjem motorja in izmetno odprtino lahko odstranite tako, da večkrat spremenite položaj stikala za izbiro funkcije.

  Če je prestrezna vreča polna, se sesalna zmogljivost zmanjša. V tem primeru stiklo za vklop/izklop postavite v položaj „0“ (izklop) in izvlecite električni vtič iz podaljševalnega kabla. Počakajte, dokler se rotor sesalne enote popolnoma ne zaustavi. Odprite zadrgo na prestrezni vreči, potegnite odprtino narazen in prestrezno vrečo popolnoma izpraznite. Če ste posesali samo listje in rastlinske dele, so le-ti že zdrobljeni in jih lahko date kompostirati. Zaprite zadrgo prestrezne vreče in nadaljujte z delom.

  Pozor! Preden prestrezno vrečo ponovno pritrdite, očistite zdrobljene ostanke z notranje strani izmetne odprtine.

Elektronsko uravnavanje števila vrtljajev (slika 7)

Vaša naprava je opremljena s sistemom za uravnavanje števila vrtljajev, s katerim se lahko hitrost zračnega toka prilagaja različnim delovnim pogojem.
Regulator števila vrtljajev zavrtite naprej, da zvišate število vrtljajev in sesalni/pihalni zračni tok.

OPREMA (slike 14)

Sesalni nastavek je priložen kot del opreme. Nastavek služi za boljše sesanje listja. Po potrebi ga pritrdite na sledeči način:

Montaža
Nastavek pritrdite na napravo, pri tem pazite, da se pravilno prilega. V ta namen nastavek potisnite v sesalno cev tako globoko, kot je le mogoče.

Demontaža
Nastavek izvlecite iz cevi.

VZDRŽEVANJE IN NEGA

1. Preden začnete z vzdrževanjem ali čiščenjem naprave, stikalo postavite v položaj „0“ (IZKLOP) in izvecite električni vtič iz vtičnice.
2. Odprtina za vsesavanje zraka in reže za zrak naj bodo očiščene umazanije, da se prepreči pregrevanje motorja.
3. Za čiščenje plastičnih delov naprave ne uporabljajte jedkih čistilnih sredstev. Zadošča nekoliko blagega sredstva za pomivanje, ki ga nanesete na vlažno krpo. Voda ne sme nikoli priti v stik z napravo.
4. Če puhalo začne nenavadno močno vibrirati, takoj izklopite motor. Nenavadne vibracije so praviloma znak za mehansko težavo – nadaljevanje z delom lahko vodi do povzročitve poškodb ali materialne škode.
5. Naprave ni potrebno podmazovati, ker je motor opremljen z ležaji, ki so podmazani za vso dobo trajanja.
6. Če rotor ne deluje, morate stopiti v stik s specializirano delavnico. Naprave nikoli ne poskušajte popravljati sami. V ohišju naprave ni delov, ki jih je potrebno vzdrževati.

Skladiščenje

1. Napravo pred skladiščenjem očistite.
   - Odstranite umazanijo pred odprtino za vsesavanje zraka.
   - Plastične dele očistite z blagim milom in gobico, ki ste jo navlažili s toplo vodo.
   - Naprave ne škropite z vodo.

Opozorilo

Naprave nikoli ne izpostavljajte dežju. Nikoli ne uporabljajte jedkih čistilnih sredstev ali topil. Naprave nikoli ne pomakajte v vodo ali katerokoli drugo tekočino.

2. Kadar naprave ne uporabljate, jo skladiščite na suhem mestu, izven dosega otrok.

Iskanje napak

Pozor! Pred vsakim posegom v napravo je treba potegniti vtič iz vtičnice.

- **Naprava se na vklopi:** Preverite, če je stikalo v položaju “I”, ali da ni stikalo za okvarni tok oz. kakšna

varovalka vašega tokokroga odklopljena. Če se po tem posegu naprave ne da vklopiti, jo morate dati pregledati pooblaščeni servisni službi.

- **Naprava ne sesa:** Preverite, ča je vreča za listje polna in v tem primeru vrečo izpraznite. Preverite, če vzvod lopute za spreminjanje smeri stoji v pravilnem položaju. Drugače dajte napravo pregledati pooblaščeni servisni službi.
- **Naprava ne piha:** Preverite, če vzvod lopute za spreminjanje smeri stoji v pravilnem položaju, drugače dajte napravo pregledati pooblaščeni servisni službi.
- **Drobilno kolo je blokirano:** Preverite, če ste posesali prevelik predmet oz. se je med krilnim kolesom in ohišjem drobilnika zagozdil kos lesa, kartona ali česa drugega. Če je drobilno kolo še vedno blokirano, dajte napravo pregledati pooblaščeni servisni službi.
- Če naprava vibrira, jo prosimo nikakor ne uporabljajte naprej. Napravo dajte pregledati pooblaščeni servisni službi.

Odstranjevanje odpadkov in varstvo okolja

Kadar Vaša naprava nekega dne postane neuporabna ali je ne potrebujete več, Vas prosimo, da naprave na noben način ne vržete med gospodinjske odpadke, temveč jo odstranite okolju primerno. Prosimo, da napravo oddate na mestu za zbiranje odpadkov. Tam bodo plastične in kovinske dele lahko ločili in jih dali reciklirati. Tozadevne informacije dobite tudi pri Vaši občinski ali mestni upravi.

Rezervni deli

Prestrezna vreča # 74200010

SIMBOLURI DE SIGURANŢĂ ŞI SIMBOLURI INTERNAŢIONALE

În această instrucţiune de utilizare sunt descrise simboluri de siguranţă precum şi simboluri internaţionale şi pictograme, eventual aplicate pe aparatul de faţă. Înaintea folosirii sale trebuiesc citite toate indicaţiile de securitate. În cazul folosirii acestui aparat de absorbţie şi suflant, contrar prescripţiilor, se pot provoca leziuni prin foc, comoţie electrică sau tăieturi, precum şi daune materiale.

Păstraţi cu grijă instrucţiunile de deservire!

SIMBOL	SEMNIFICAŢIE
	• **CITIŢI INSTRUCŢIUNILE DE UTILIZARE** Dacă nu respectaţi indicaţiile de deservire şi prescripţiile de siguranţă din instrucţiunile de utilizare se pot produce leziuni grave. Citiţi instrucţiunile de utilizare înaintea pornirii şi exploatării acestui aparat.
	• **UTILIZARE ŞI PĂSTRARE** A nu se utiliza pe vreme cu umiditate sporită şi a se păstra numai în încăperi uscate.
	• **PURTAŢI PROTECŢIE PENTRU VEDERE ŞI AUZ** **AVERTISMENT**:Obiecte azvârlite prin utilizare pot duce la leziuni grave ale ochilor, zgomot excesiv la pierderea auzului. Purtaţi, în timpul utilizării acestui aparat, protecţie pentru ochi şi auz.
	• **ŢINEŢI ALTE PERSOANE LA DISTANŢĂ** **AVERTISMENT**: Daţi atenţie să nu se afle nimeni, pe o rază de 5 metri, în sfera în care lucraţi. Atenţie în special la copii şi animale.
	• **BEI REPARATUREN - NETZSTECKER ZIEHEN !** Bei Beschädigung des Kabels sofort Stecker ziehen und auswechseln !
	• **SIMBOL DE AVERTIZARE** **Atrage atenţia asupra unui pericol, unor indicaţii de avertisment** sau vreunui motiv de precauţie mărită. Poate fi utilizat împreună cu alte simboluri sau pictograme.
	• **DEBARASAREA DE REZIDURI ŞI PROTECŢIA MEDIULUI** Dacă scula Dv. devine cândva inutilizabilă sau nu mai aveţi nevoie de ea, Vă rugăm să n-o depuneţi în nici un caz în rezidurile menajere ci să Vă debarasaţi de ea corespunzător protecţiei mediului. Vă rugăm să predaţi scula unui punct de revalorizare adecva

Utilizare conform destinației

Aspiratorul de frunze se foloseşte exclusiv în cele două moduri descrise mai jos:

1. În regim de aspirator aspiră frunzele uscate de pe jos.
2. În regim de suflantă adună frunzele uscate resp. le îndepărtează din zone mai greu accesibile (de ex. de sub autoturisme). În regim de aspirare are şi rol de tocător. Astfel volumul frunzelor se reduce în proporție de cca. 10:1, ocupă mai puțin loc în sacul colector şi este totodată pregătit pentru o compostare ulterioară. Orice utilizare care se abate de la instrucțiunile menționate în manualul de față poate produce daune dispozitivului şi poate reprezenta un pericol serios pentru utilizator.

Respectați necondiționat instrucțiunile de siguranță pentru a beneficia de garanție şi pentru a păstra siguranța de funcționare a produsului. Tipul de construcție al acestei maşini nu elimină definitiv toate riscurile.

⚠ **Atenție! Atunci când folosiți scule electrice trebuie să respectați regulile fundamentale de protecție împotriva electrocutării, incendiilor şi accidentărilor. Citiți şi respectați toate instrucțiunile din acest manual înainte de a lucra cu utilajul. Păstrați acest manual cu instrucțiuni într-un loc sigur.**

Respectați legislația locală cu privire la protecția fonică !

Instrucțiuni de siguranță:

- Înainte de orice intervenție la aparat, înainte de schimbarea dispozitivelor sau atunci când nu folosiți aparatul, scoateți ştecărul din priză.
- Pentru o funcționare sigură, recomandăm conectarea aparatului la un dispozitiv diferențial rezidual (DDR) cu un curent rezidual de max. 30 mA.
- Nu transportați aparatul ținându-l de cablu.
- Deservirea aparatului este interzisă persoanelor sub 16 ani.
- În timpul lucrului sunt obligatorii ochelarii şi mănuşile de protecție.
- Pentru a evita rănirea, îmbrăcămintea de lucru trebuie să fie cât mai strânsă pe corp. Nu purtați haine largi sau podoabe care pot fi aspirate prin gura de aspirare a aerului. Atenție la părul lung.
- Pentru evitarea afecțiunilor auditive purtați căşti de protecție; sunt avantajoase căştile cu mască de față.
- În timpul lucrului păstrați o poziție fermă.
- Feriți-vă de electrocutare; evitați să atingeți elemente pământate.
- Introduceți ştecărul în priză doar când aparatul este deconectat.
- În timpul lucrului țineți bine aspiratorul cu ambele mâini !
- Depozitați aparatul într-o zonă ferită de accesul copiilor !
- Nu expuneți aspiratorul la ploi şi intemperii. Asigurați un iluminat corespunzător. Nu folosiți aparatul în apropierea unor lichide sau gaze combustibile.
- Dacă în timpul lucrului se deteriorează cablul de alimentare, deconectați imediat aparatul de la rețea. Nu atingeți cordonul de alimentare înainte de a-l scoate din priză.
- Pentru a evita deteriorări ale cablului de alimentare, mențineți-l mereu în spatele aparatului.
- Dacă aspiratorul începe să vibreze anormal, scoateți-l imediat din priză.
- Folosiți numai prelungitoare admise pentru utilizări în aer liber şi care să nu fie mai uşoare decât un cablu de cauciuc H07 RN-F conform DIN/VDE 0282, de min. 1,5 mm^2. Ştecărele şi cuplele de prelungitor trebuie să aibă protecție la apă.
- Folosiți doar accesorii originale.
- Nu aspirați materie umedă, apă, lichide, cioburi de sticlă, fier, pietre sau cutii de tablă. E posibil să vă puneți astfel în pericol integritatea dumneavoastră sau cea a aparatului.
- Nu aspirați jăratic sau alte materiale care ard, ard mocnit sau fumegă. Nu aspirați materiale acoperite de resturi combustibile sau explozive. Nu aspirați țigări aprinse.
- Aveți grijă ca substanțele pe care le aspirați să nu fie inflamabile, toxice sau explozive.
- Pentru funcția de aspirare, verificați ca punga colectoare să fie instalată regulamentar.
- Zona care urmează să fie curățată nu trebuie să conțină cabluri, pietre, moloz sau doze.
- Aveți grijă ca atunci când lucrați cu aparatul să nu dați peste obiecte dure care ar putea produce avarii.
- În aria de lucru, utilizatorul poartă toată răspunderea față de terți. Nu permiteți apropierea altor persoane sau a animalelor pe o rază de 5 metri în timp ce lucrați.
- Nu introduceți cu mâna obiecte în tubul de aspirare.
- Înainte de a transporta, curăța sau verifica aparatul, asigurați-vă că:
- Comutatorul e la „0“ (oprit), cablul de alimentare e scos din priză şi toate piesele mobile sunt oprite.
- Nu băgați de ex. mâna sau degetele în fantele de aspirare resp. evacuare a aerului.
- Nu folosiți aparatul în încăperi închise sau slab ventilate, ori în prezența unor lichide, gaze, praf sau substanțe combustibile şi/sau explozive.

Aspirator/suflantă frunze

Informații tehnice		BVT 2500E
Domeniul tensiunii nominale	V~	230-240
Frecvență nominală	Hz	50
Admisie nominală	W	2.500
Siguranta fuzibila (cu declansare întârziata)	A	16
Turatia fara sarcina	U/min.	8.000 - 15.000
Viteză maximă de suflaj	km/oră	160 - 270
Prestație maximă suflaj aer	m^3/ min	12
Volum de captare al sacului	l	40
Greutatea fără cablu	kg	4,3

⧈ Categoria de protecțieII/VDE 0700

Nivelul presiunii sonore şi prestației sonore, estimat A, al aparatului, măsurat conform DIN 45635, partea 1, anexa D, se cifrează la:

Valoare emisie L_{pA} cu referință la locul de muncă: 79 dB(A) [K 3,0 dB(A)]

Vibrațiuni: 5,15 m/s² [K 1,5 m/s^2]

Valori măsurate, investigate corespunzător EN 60335-1/A13:2008; EN 60335-2-100:2002

Deparazitat radio conform: EN 55014-1, EN 55014-2

⚠ **Rugăm purtați protecție auz**

Directiva privitoare la informarea asupra zgomotului de maşini 3.GSGV:Nivelul presiunii acustice poate să depăşească la locul de muncă 80 dB (A). În acest caz trebuiesc luate măsuri de protecție pentru mânuitor (de ex.: protecție pentru urechi).

Aplicații

Aspiratorul/suflanta se utilizează doar pentru suflarea şi aspirarea unor materiale uscate şi uşoare, de ex. frunze, iarbă, ramuri mici sau bucăți mici de hârtie. Se interzice categoric aspirarea unor materiale grele, de ex. metale, pietre, ramuri mai mari sau sticlă spartă.

Asamblarea (fig. 1 - 5)

- Piesele componente ale tubului de aspirare/suflare trebuie asamblate înainte de folosirea aparatului.
- Suprapuneți exact canelurile de ghidare din partea superioară şi inferioară (5) a tubului de aspirare/suflare.
- Împingeți cele două piese bine una într-alta până ce proeminența existentă se încastrează.
- Deşurubați cele 2 şuruburi A din tub pentru a împinge nestingherit tubul înăuntru (fig. 2).
- Împingeți tubul de aspirare/suflare în carcasa motorului 6.
- Înşurubați cele 4 şuruburi A şi B. Şuruburile B se află în dotarea aparatului ca accesorii. Aveți grijă ca tubul de aspirare/suflare să se fixeze bine în carcasa motorului (fig. 3).
- Agățați sacul colector cu ajutorul cârligelor de tubul de aspirare/suflare (fig. 4).
- Montați racordul rotativ al sacului colector pe tubul de evacuare de la carcasa motorului. Sacul colector se fixează prin rotirea (cca. 2 cm) în sensul acelor de ceasornic. Pentru înlăturarea sacului colector învârtiți racordul rotativ cca. 3 cm în sensul invers acelor de ceasornic şi desprindeți sacul (fig. 5). Apoi prindeți cureaua de umăr în inelul prevăzut.

Posibilitate de telescopare

Lungimea tubului de aspirare/suflare poate fi modificată pentru a o adapta la înălțimea persoanei care manevrează aparatul. Pentru asta procedați în felul următor:
Împingeți tasta de blocare B (fig. 13) în direcția indicată de săgeată. În acest moment prelungitorul de tub este deblocat. Extrageți capătul interior al tubului până la limită (cca. 6 cm) şi blocați-l din nou cu ajutorul tastei B.

⚠ **Atenție: Din rațiuni de siguranță recomandăm ca tubul, resp. părțile componente ale sale să nu mai fie demontate odată ce au fost asamblate.**

Nu folosiți niciodată aparatul fără ca tubul să fie complet montat şi bine fixat în şuruburi.

Funcționarea

Înainte de punerea în funcțiune

Înainte de punerea în funcțiune a aparatului, asigurați-vă că sacul colector este montat, iar cureaua de umăr e reglată într-o poziție de lucru convenabilă dumneavoastră.

Racordul cablului de alimentare (fig. 6)

Fixaţi cablul prelungitor pe o latură a dispozitivului de detensionare ca în fig. 6.

Comutator pornit-oprit (fig. 7)

- Comutatorul pornit-oprit 3 se află pe mânerul 2.
- Pentru pornire aduceţi comutatorul în poziţia „1“.
- Pentru oprire aduceţi comutatorul din nou în poziţia „0“.

Suflare (fig. 8)

Regimul de suflare se poate folosi şi pentru curăţarea colţurilor de zid sau gard, curăţarea unor zone cu vegetaţie sau pe sub vehicule (fig. 10). Fiţi atenţi la direcţia jetului de aer. Acesta poate antrena chiar şi obiecte mai grele şi astfel să rănească sau să producă avarii.

- Rotiţi comutatorul de funcţii în sensul invers acelor de ceasornic şi aduceţi-l în poziţia „suflantă”.
- Conectaţi apoi aparatul prin intermediul comutatorului pornit-oprit, orientaţi jetul de aer spre înainte şi deplasaţi-vă încet înainte pentru a aduna frunzele din drum sau pentru a le sufla din zone greu accesibile.

Aspirare (fig. 9)

- Rotiţi comutatorul de funcţii în sensul acelor de ceasornic şi aduceţi-l în poziţia „aspirare”.
- Fiţi atenţi ca sacul colector să fie ataşat corect.
- Menţineţi tubul la câţiva centimetri deasupra frunzelor pe care vreţi să le aspiraţi, apoi conectaţi aparatul.
- Menţineţi aparatul ca şi în fig. 11 şi 12, înclinaţi apoi uşor tubul de aspirare/suflare şi purtaţi capătul tubului încoace şi încolo pentru a aspira mizeriile/frunzele uşoare. – păstraţi tot timpul o distanţă de câţiva centimetri între gura tubului de aspirare/suflare şi suprafaţa de lucru.
- Frunzele vor fi aspirate prin tub, vor fi apoi tocate şi evacuate în sacul colector.

Sfaturi practice: Uşoara mizerie prinsă între tubul de aspirare, carcasa motorului şi orificiul de evacuare se poate îndepărta prin schimbarea repetată a comutatorului de funcţii (manetei de comutare).

Dacă sacul colector e plin, puterea de aspirare este din ce în ce mai slabă. În această situaţie aduceţi comutatorul pornit-oprit în poziţia „0“ (oprit) şi scoateţi cablul de alimentare din prelungitor. Aşteptaţi până ce rotorul de aspirare s-a oprit definitiv. Trageţi fermoarul sacului colector, desfaceţi orificiul şi goliţi complet sacul. Dacă aţi aspirat exclusiv frunze şi resturi vegetale, acestea sunt deja tocate şi pot fi compostate. Trageţi la loc fermoarul şi reluaţi lucrul.

Atenţie: Înainte de a reataşa sacul colector, îndepărtaţi resturile vegetale de pe suprafaţa interioară a orificiului de evacuare.

Regulator electronic de turaţie (fig. 7)

Dispozitivul este dotat cu un regulator de turaţie prin care viteza jetului de aer se poate adapta la condiţiile diferite de lucru.
Deplasaţi rotiţa regulatorului de turaţie în sus pentru a creşte turaţia şi, implicit, jetul de aspirare/suflare.

Accesorii (fig. 14)

Aparatul are în dotare un ajutaj de aspirare. Acesta are funcţia de a îmbunătăţi aspirarea frunzelor. La nevoie montaţi acest element în felul următor:

Montarea:
Apăsaţi ajutajul în tubul aspiratorului, fiţi atenţi să se aşeze corect. Pentru asta împingeţi-l cât mai mult posibil în tubul de aspirare.

Demontarea
Scoateţi ajutajul din tub.

Întreţinere şi curăţare

1. Aduceţi întrerupătorul în poziţia „0“ (oprit) şi scoateţi cablul de alimentare din priză înainte de a începe operaţiile de întreţinere şi curăţare a aparatului.
2. Gura tubului de aspirare şi fantele de aer trebuie să fie curate pentru a împiedica supraîncălzirea motorului.
3. Nu folosiţi detergenţi duri pentru curăţarea pieselor sintetice ale aparatului. Este suficient un detergent uşor de vase aplicat pe o cârpă umedă. Aparatul nu are voie să intre în contact cu apa.
4. Dacă apar vibraţii neobişnuite, decuplaţi imediat motorul. Vibraţiile neobişnuite indică de regulă probleme mecanice – continuarea lucrului ar putea produce leziuni sau avarii.
5. Aparatul nu are nevoie de gresare pentru că motorul e dotat cu rulmenţi cu bile cu gresare permanentă.
6. Dacă aparatul nu funcţionează, apelaţi la un atelier de specialitate. Nu încercaţi să-l reparaţi singur. În interiorul carcasei nu există piese care să necesite întreţinere.

Depozitarea

1. Curăţaţi aparatul înainte de a-l depozita.
   - Îndepărtaţi mizeria de la gura de aspirare.
   - Curăţaţi părţile sintetice cu un săpun balsamic şi un burete umezit cu apă caldă.
   - Nu stropiţi aparatul cu apă.

Avertisment
Nu expuneţi niciodată aparatul la ploaie. Nu folosiţi detergenţi duri sau diluanţi. Nu introduceţi aparatul niciodată în apă sau în alte lichide.

2. Dacă nu folosiţi aparatul, aşezaţi-l într-o încăpere închisă şi uscată în afara zonei de acces a copiilor.

Detectarea defectelor

⚠ **Atenţie: Înainte de orice intervenţie, scoateţi ştecărul din priză.**

- **Aparatul nu porneşte:** Verificaţi dacă comutatorul se află în poziţia „I“; dacă întrerupătorul diferenţial rezidual sau o siguranţă fuzibilă de pe circuit nu au decuplat cumva. Dacă aparatul nu porneşte nici după aceste verificări, duceţi-l unui atelier autorizat spre verificare.
- **Aparatul nu aspiră:** Verificaţi dacă sacul colector nu e cumva plin. Dacă aceasta e cauza, goliţi sacul; verificaţi dacă maneta de comutare se află în poziţia corectă. Dacă tot nu aspiră, duceţi aparatul unui atelier autorizat spre verificare.

- **Aparatul nu suflă aer:** Verificați dacă maneta de comutare se află în poziția corectă. Dacă tot nu suflă, duceți aparatul unui atelier autorizat spre verificare.
- **Rotorul tocătorului e blocat:** Verificați dacă nu cumva ați aspirat un obiect prea mare; sau dacă nu s-a înțepenit o bucată de lemn, carton sau altceva între rotorul cu palete şi camera de tocare. Dacă rotorul tocătorului rămâne blocat, duceți aparatul unui atelier autorizat spre verificare.
- Dacă aparatul vibrează, nu-l mai folosiți sub nici un motiv. Duceți-l unui atelier autorizat spre verificare.

Debarasarea de reziduri şi protecția mediului

Dacă scula Dv. devine cândva inutilizabilă sau nu mai aveți nevoie de ea, Vă rugăm să n-o depuneți în nici un caz în rezidurile menajere ci să Vă debarasați de ea corespunzător protecției mediului. Vă rugăm să predați scula unui punct de revalorizare adecvat. Aici, piesele din material sintetic şi cele din metal pot fi separate şi transmise revalorizării. Informații în această privință primiți şi din partea administrației Dv. comunale sau municipale.

Piese de schimb

Sac captare # 74200010

СИМВОЛИ ЗА БЕЗОПАСНОСТ И МЕЖДУНАРОДНИ СИМВОЛИ

В тази Инструкция за употреба се описват символите за безопасност, както и международните символи и пиктограми, които може да са поставени върху уреда. Преди употребата на този уред трябва да се прочетат всички указания за безопасност. При несъобразена с предписанията употреба на този смукателен и духателен уред могат да възникнат наранявания от огън, токов удар или порязвания, а също така и материални щети. **Съхранявайте добре Инструкцията за обслужване !**

СИМВОЛ	ЗНАЧЕНИЕ
	• **ЧЕТЕТЕ РЪКОВОДСТВОТО ЗА УПОТРЕБА** Ако не се придържате към указанията за обслужване и мероприятията по безопасността, дадени в Ръководството за употреба, могат да възникнат тежки наранявания. Преди пускане и работа с този уред прочетете Ръководството за употреба.
	• **ИЗПОЛЗВАНЕ И СЪХРАНЕНИЕ** Да не се използва при влажно време и винаги да се съхранява в сухи помещения.
	• **НОСЕТЕ ЗАЩИТНИ СРЕДСТВА ЗА ОЧИТЕ И СЛУХА** **ПРЕДУПРЕЖДЕНИЕ:** Изхвърляните настрани предмети могат да доведат до тежки наранявания на очите, а прекомерният шум - до загуба на слуха. При работа с този уред носете защитни средства за очите и слуха.
	• **ДРЪЖТЕ ДРУГИТЕ ЛИЦА НА РАЗСТОЯНИЕ** **ПРЕДУПРЕЖДЕНИЕ:** Обръщайте внимание на това, че на разстояние 5 м около работната зона да не се намира никой. Това важи особено за деца и животни.
	• **BEI REPARATUREN - NETZSTECKER ZIEHEN !** Bei Beschädigung des Kabels sofort Stecker ziehen und auswechseln !
	• **ПРЕДУПРЕДИТЕЛЕН СИМВОЛ** Указва за опасност, предупредителни указания или основание за особено внимание. Може да се използва заедно с другите символи и пиктограми.
	• **АОТВЕЖДАНЕ НА ОТПАДЪЦИТЕ И ОПАЗВАНЕ НА ОКОЛНАТА СРЕДА** Когато Вашият уред някой ден стане негоден за употреба или повече не Ви трябва, моля в никакъв случай не изхвърляйте уреда с домашните отпадъци, а го отведете съобразно екологичните изисквания. Моля предайте и уреда в пункт за събиране на използваеми отпадъци.

Употреба според предназначението

Листосмукачката се използва изключително по един от следните два начина:

1. Като листосмукачка за засмукване на изсъхнали листа.
2. Като вентилатор служи за събиране на изсъхналите листа, респ. изваждането им от труднодостъпни места (напр. под автомобили). В режим на засмукване тя работи и като дробилка, благодарение на което обемът на листата се намалява в отношение около 10:1, и заема по-малко място в торбата за събиране и събраният материал едновременно се подготвя за евентуално компостиране. Всеки вид употреба, която се различава от указанията в настоящото ръководство за експлоатация, може да причини повреди по машината и да означава сериозно застрашаване на оператора.

За да запазите Вашата гаранция и в интерес на безопасността на продукта, моля непременно спазвайте предписанията за безопасност. Поради конструкцията не могат да се изключат напълно всички остатъчни рискове.

Внимание: При употребата на електрически инструменти за предпазване от токов удар, опасност за нараняване и пожарна опасност, трябва да се съблюдават следните основни мероприятия за безопасност. Четете и съблюдавайте всички тези указания преди да използвате този уред. Добре съхранявайте указанията за безопасност.

Спазвайте правните предписания за защита от шум!

Указания по безопасността

- Преди всички работи по машината, преди всяка смяна на инструмент, и при неизползване, изваждайте мрежовия щепсел от контакта.
- За безопасна работа се препоръчва уредът да се ползва през съоръжение за предпазване от утечен ток (RCD) с утечен ток максимално 30 mA.
- Никога не носете уреда за кабела.
- Обслужването на машината не е разрешено за лица под 16 години.
- При работа винаги носете защитни очила и защитни ръкавици.
- За предпазване от наранявания трябва да се носи прилегнало работно облекло. Не носете широки дрехи или украшения, които могат да бъдат увлечени в отворите за засмукване на въздух. Също така внимавайте при дълга коса.
- За избягване увреждането на слуха носете антифони; подходящи са шлемовете с щит за лицето.
- При работа следете за стабилна стойка.
- Пазете се от електрически удар; избягвайте докосване на тялото със заземените части.
- Пъхайте щепсела в контакта само при изключен уред.
- При работа добре дръжте машината с двете ръце!
- Съхранявайте уреда недостъпен за деца !
- Не излагайте машината на дъжд и лошо време. Погрижете се за добро осветление. Не използвайте машината в близост до горими течности или газове.
- Ако свързващият кабел се повреди по време на работа, веднага го изключете от мрежата. Не докосвайте в никой случай кабела, преди да го откачите от мрежата.
- За избягване на повреди на мрежовия кабел, винаги го дръжте зад машината.
- Веднага откачете уреда от мрежата, ако той започне да вибрира необичайно.
- Използвайте само удължителни кабели, които са одобрени за използване на открито и не са по-леки от кабелите с гумен маркуч H07 RN-F съгласно DIN/VDE 0282 с най-малко 1,5 mm2. Щепселът и контактите на удължителните кабели трябва да са защитени от водни пръски.
- Използвайте само оригинални принадлежности.
- В никакъв случай не засмуквайте мокър материал, вода, течности, стъклени парчета, желязо, камъни или тенекиени кутии. Може да възникне опасна ситуация за Вашата сигурност или тази на уреда.
- Не засмуквайте жарава и горящи, тлеещи или димящи материали. Не засмуквайте материали, които са замърсени от горими или взривоопасни вещества. Не засмуквайте горящи цигари.
- Във всички случаи следете засмукваният материал да не е възпламеним, отровен или взривоопасен.
- Когато използвате уреда като смукачка, следете торбата да бъде поставена както трябва.
- Поддържайте почистваната зона винаги свободна от кабели, камъни, чакъл и кутии.
- При работа внимавайте да не блъскате уреда в твърди предмети, които могат да причинят повреди.
- Операторът носи отговорност към трети лица в работната зона. По време на работа не допускайте други хора или животни в радиус от 5 метра.
- Не подавайте с ръка предмети към засмукващата тръба.
- Преди да транспортирате, почиствате или проверявате уреда, убедете се, че:
- Превключвателят е на „0“ (изключен), свързването към мрежата е прекъснато и всички подвижни части са спрели.
- Не пъхайте части от тялото като напр. ръце или пръсти в прореза за засмукване или духане на въздух.
- Не поставяйте уреда в затворени или слабо проветрени помещения и при наличието на течности, газове, прах и горими и/или взривоопасни вещества.

Листосмукачка

Технически данни		BVT 2500E
Диапазон ном. напрежение	V~	230-240
Номинална честота	Hz	50
Номинално потребление	W	2.500
Защита (инертна)	A	16
Обороти на празен ход	U/min.	8.000 - 15.000
Макс. скорост на духане	км/ч	160 - 270
Макс. произв. издухван въздух	$м^3$/мин	12
Обем събирателен чувал	l	40
Тегло без кабел	kg	4,3

⧈ Категория на защита II/VDE 0700

Нормираното ниво на звуково налягане и акустична мощност (A) на уреда, измерено по ДИН 45635 част 1, приложение D съставлява:

Стойност на емисията за работното място L_{pA}: 79 dB(A) [K 3,0 dB(A)]

Вибрация: 5,15 m/s² [K 1,5 m/s^2]

Измерените стойности са определени в съответствие с EN 60335-1/A13:2008; EN 60335-2-100:2002

Защитен срещу радиосмущения по EN 55014-1, EN 55014-2

Моля носете защитни средства за слуха !

Информационна наредба за машинния шум 3. GSGV: Нивото на звука на работното място може да превишава 80 dB (A). В този случай за обслужващия са необходими мероприятия за предпазване от шума (напр. носенето на защитни средства за слуха).

Област на приложение

Този уред за засмукване и продухване е подходящ само за продухване и засмукване на сухи и леки материали, като напр. листа, трева, малки клонки и парчета хартия. Засмукването на тежки материали, като напр. метал, камъни, клони и счупено стъкло изрично е забранено.

Монтаж (фиг. 1-5)

- Частите на тръбата за засмукване/продухване трябва да се сглобят преди ползване на уреда.
- Поставете водещите канали на горната и долна част (5) на тръбата за засмукване/продухване точно един върху друг.
- Вкарайте двете части стабилно една в друга, докато вграденият зъб фиксира.
- Развийте 2-та винта A от тръбата, за да можете да вкарате тръбата безпрепятствено (фиг.2).
- Вкарайте тръбата за засмукване/продухване в корпуса на двигателя 6.
- Завийте 4-те винта A и B. Винтовете B са опаковани към принадлежностите. Следете тръбата за засмукване/продухване да е стабилна в корпуса на двигателя (фиг. 3).
- Закачете торбата за събиране към куката на тръбата за засмукване/продухване (фиг. 4).
- Поставете въртящия се съединител на торбата за събиране върху тръбата за изхвърляне на корпуса на двигателя. Чрез завъртане (ок. 2 см) по посока на часовниковата стрелка торбата за събиране се фиксира. За сваляне на торбата за събиране завъртете въртящия се съединител ок. 3 см срещу часовниковата стрелка и издърпайте торбата за събиране (фиг. 5) Монтирате след това колана за през рамо към предвидената халка.

Телескоп

При този уред съществува възможност за регулиране на дължината на тръбата за засмукване/духане към ръста на обслужващото лице. Действайте по следния начин:
Натиснете блокиращия бутон B (фиг. 13) по посока на стрелката. Сега удължаването на тръбата е освободено. Изтеглете долния край на тръбата докрай (около 6 см) и след това отново блокирайте тръбата чрез бутона B.

Внимание: В интерес на безопасността тръбата, респ. частите на тръбата след сглобяването им не трябва да бъдат разглобявани.

Никога не пускайте уреда в експлоатация без изцяло монтирана и завинтена тръба.

Експлоатация

Преди пускане в експлоатация

Преди пускането на уреда в експлоатация се убедете, че торбата за събиране е поставена и че коланът за през рамо е поставен в подходяща за Вас работна позиция.

Свързване на мрежовия кабел (фиг. 6)

Закрепете удължителния кабел от едната страна на съоръжението за предпазване при теглене, както е показано на фиг. 6.

Превключвател вкл/изкл (фиг. 7)

- Превключвателят вкл/изкл 3 се намира в дръжка 2.
- За включване натиснете превключвателя напред в положение „1“.
- За изключване натиснете превключвателя назад в положение „0“.

Продухване (фиг. 8)

Режимът на продухване може да се използва и за почистване на ъгли, по огради и стени, в обрасли места или под автомобили (фиг. 10) При това следете за посоката на въздушната струя, тъй като тя може да задвижи и тежки предмети и да доведе до наранявания или материални щети.

- Завъртете ключа за избор на функция срещу часовниковата стрелка в положение „продухване“.
- Включете уреда с превключвателя вкл/изкл, насочете въздушната струя напред и се движете бавно напред, за да съберете листата с продухване или да ги извадите от труднодостъпни места.

Засмукване (фиг. 9)

- Завъртете ключа за избор на функция срещу часовниковата стрелка в положение „засмукване“.
- Проверете дали торбата за събиране е закрепена правилно.
- •Дръжте тръбата няколко сантиметра над листата, които искате да засмучете. Включете уреда.
- Дръжте уреда, както е показано на фиг. 11 и 12; наклонете тръбата за засмукване/продухване и завъртайте края на тръбата насам-натам, за да засмучете леките замърсявания/листа - при това винаги поддържайте няколко сантиметра разстояние между отвора на тръбата за засмукване/продухване и почиствания терен.
- При това листата се засмукват в тръбата, раздробяват се и се вкарват в торбата за събиране.

Съвети: Леките замърсявания между засмукващата тръба, корпуса на двигателя и изхвърлящия отвор могат да се отстранят лесно, като многократно се смени положението на ключа за избор на функция.

Ако торбата за събиране е пълна, дебитът на засмукването силно намалява. Когато стане така, поставете превключвателя вкл/изкл в положение „0“ (изключено) и извадете мрежовия щепсел от удължителния кабел. Изчакайте докато ротора на засмукването спре изцяло. Отворете ципа на торбата за събиране, разтворете отвора и изпразнете докрай торбата за събиране. Ако сте събирали само листа или части от растения, те вече са раздробени и могат да се използват за компостиране. Затворете ципа на торбата за събиране и продължете работата.

Внимание! Преди да поставите торбата за събиране обратно, почистете вътрешната страна на отвора за изхвърляне от раздробени остатъци.

Електронно управление на оборотите (фиг. 7)

Уредът Ви е оборудван с електронно управление на оборотите, с което скоростта на въздушната струя може да се регулира спрямо различните условия на работа.
Завъртете регулатора на оборотите нагоре, за да повишите както оборотите, така и струята на засмукване/духане.

Аксесоари (Фиг. 14)

Като аксесоар е приложена приставка за всмукване. Тя служи за подобряване на поемането на шумата. При необходимост, монтирайте я както следва :

Монтаж
Натиснете приставката към машината, като обърнете внимание на правилното й фиксиране. За целта я напъхайте колкото се може по-навътре към тръбата.

Демонтаж
Изтеглете приставката от тръбата.

Поддръжка и обслужване

1. Поставете превключвателя в положение „0“ (изключено) и извадете мрежовия щепсел преди да започнете работи по поддръжка и почистване на уреда.
2. Поддържайте отвора за засмукване на въздух и прореза за въздух чисти от замърсяване, за да избегнете прегряване на двигателя.
3. Не използвайте силни почистващи средства за почистване на пластмасовите части на уреда. Достатъчно е някакво меко средство за промиване върху влажна кърпа. Уредът никога не трябва да влиза в контакт с вода.
4. Веднага изключете двигателя, ако уредът завибрира неочаквано силно. Неочакваните вибрации обикновено са следствие от механичен проблем - продължаването на работата може да доведе до нараняване или материални щети.
5. Уредът не трябва да бъде смазван, защото двигателят е оборудван със сачмени лагери със смазка, достатъчна за експлоатационния им живот.
6. Ако уредът не функционира, трябва да се свържете със специализирана работилница. Не се опитвайте сами да поправяте уреда. В корпуса на уреда няма части, които трябва да бъдат поддържани.

Складиране

1. Почистете уреда преди да го поставите на склад.
   – Отстранете замърсяването от отвора за засмукване на въздух.
   – Почистете пластмасовите части с мек сапун и с гъба, напоена с топла вода.
   – Не пръскайте уреда с вода.

Предупреждение

Никога не излагайте уреда на дъжд. Не използвайте силни почистващи средства или

разтворители. Никога не потапяйте уреда във вода или други течности.

2. Когато уредът не се използва, складирайте го на закрито на сухо място, недостъпно за деца.

Откриване на повреди

Внимание! Преди всяка работа по уреда извадете щепсела от контакта.

- **Уредът не стартира:** Проверете дали превключвателят е в позиция „I“; дали предпазният превключвател за утечен ток, респ. предпазител в токовия кръг не са изключени. Ако уредът не стартира след тази проверка, дайте го за проверка от упълномощено предприятие на сервизната служба.
- **Уредът не засмуква:** Проверете дали торбата за листа не е пълна. Ако е така, изпразнете я; проверете дали лостът за обръщане на клапата е в правилна позиция, иначе, дайте уреда за проверка от упълномощено предприятие на сервизната служба.
- **Уредът не продухва:** Проверете дали лостът за обръщане на клапата е в правилна позиция, иначе, дайте уреда за проверка от упълномощено предприятие на сервизната служба.
- **Колелото за раздробяване е блокирано:** Проверете дали не е засмукан твърде голям предмет; дали между работното колело и камерата за раздробяване не е заседнало парче дърво, картон или нещо друго. Ако колелото за раздробяване остане блокирано, дайте уреда за проверка от упълномощено предприятие на сервизната служба.
- Ако уредът вибрира, моля в никой случай не го използвайте. Дайте го за проверка от упълномощено предприятие на сервизната служба.

Отвеждане на отпадъците и опазване на околната среда

Когато Вашият тример за трева някой ден стане негоден за употреба или повече не Ви трябва, моля в никакъв случай не изхвърляйте уреда с домашните отпадъци, а го отведете съобразно екологичните изисквания. Моля предайте и уреда в пункт за събиране на използваеми отпадъци. Пластмасовите и металните части тук могат да бъдат отделени и да бъдат предадени в пункт за рециклируеми отпадъци. Информация за това ще получите във Вашата общинска или градска администрация.

Резервни части

Събирателен чувал # 74200010

Знаки безопасности и интернациональные графические обозначения

В данном руководстве по эксплуатации описаны знаки безопасности, а также интернациональные обозначения и пиктограммы, которые могут находиться на Вашем устройстве. Перед потреблением устройства обязательно прочитайте все указания по безопасности. Неправильная эксплуатации данного выдувного/всасывающего устройства может привести к ранениям вызванными открытым пламенем, электрическим ударом, или к ранениям в результате порезки, а также к повреждению каких-либо предметов.

Хорошо храните данное руководство по эксплуатации!

ЗНАКИ	ЗНАЧЕНИЯ
	• **ПРОЧИТАЙТЕ ИНСТРУКЦИЮ ПО ЭКСПЛУАТАЦИИ** Несоблюдение мер безопасности и неисполнение указаний по использованию устройства, описанных в данном руководстве по эксплуатации, может привести к тяжелым ранениям. Перед включением и вводом Вашего устройства в эксплуатацию внимательно прочитайте данное руководство.
	• **ИСПОЛЬЗОВАНИЕ И ХРАНЕНИЕ** Не пользуйтесь устройством при погоде с высокой влажностью и храните устройство в исключительно сухих помещениях.
	• **НОСИТЕ ЗАЩИТУ ДЛЯ ГЛАЗ И СЛУХОВОГО АППАРАТА** **ПРЕДУПРЕЖДЕНИЕ:** Отлетающие от пылесоса предметы могут стать причиной тяжелых глазных травм, сильный шум может привести к потере слуха. Поэтому носите непременно при работе с данным устройством защиту для глаз и слухового аппарата.
	• **СЛЕДИТЕ ЗА ТЕМ, ЧТОБЫ ПОСТОРОННИЕ ЛИЦА НЕ НАХОДИЛИСЬ РЯДОМ С ПЫЛЕСОСОМ** **ПРЕДУПРЕЖДЕНИЕ**: Следите за тем, чтобы на радиусе 5 метров от работающего пылесоса никто не находился. Это предупреждение особенно касается детей и животных.
	• **ОЧИСТКА РЕЖУЩИХ ИНСТРУМЕНТОВ** При любых работах вытягивать вилку из штепсельной розетки.
	• **ПРЕДУПРЕДИТЕЛЬНЫЕ ЗНАКИ** Указывают на опасность, предупредительные указания или причины быть особенно осторожным. Эти знаки могут употребляться вместе с другими знаками или пиктограммами.
	• **ВНИМАНИЕ - ЗАЩИТА ОКРУЖАЮЩЕЙ СРЕДЫ!** Этот прибор не разрешается утилизировать вместе с бытовыми/производственными отходами. Старый прибор сдавать только на общественном сборном пункте.

Область применения

Садовый пылесос следует исключительно употреблять в двух нижеследующих случаях:

1. В качестве пылесоса для всасывания сухих листьев и кусков бумаги.
2. В качестве воздуходувки для сдувания опавшей листвы в кучу, а также для сдувания листвы на трудно достигаемых местах (напр. под машинами). Во всасывающим режиме работает садовый пылесос также в качестве измельчителя, уменьшая при этом объем листвы примерно в отношении 10:1, благодаря чему измельченная листва занимает намного меньше места в мешке сборки и будет одновременно прекрасно подготовлена к возможному процессу компостирования. Любое иное неописанное

   в данной инструкции по эксплуатации применение садового пылесоса может привести к повреждениям устройства, а также вызвать серьезные ранения у обслуживающего его персонала.

Для того, чтобы сохранить Ваше право на гарантию, а также во имя обеспечения безопасности устройства обязательно примите во внимание указания по мерам безопасности. Конструкция садового пылесоса такова, что невозможно полностью исключить всяческий риск связанный с его употреблением.

⚠ **Внимание! При употреблении устройства необходимо обязательно обратить внимание на указания по мерам безопасности. Во имя обеспечения Вашей безопасности, а также безопасности окружающих, примите во внимание меры по безопасности перед тем как воспользоваться устройством. Хорошо храните указания по мерам безопасности для последующего потребления.**

⚠ **Внимание: защита от шума! При работе соблюдайте местные предписания**

Указания по мерам безопасности

1. Перед любыми работами с применением устройства, а также перед каждой заменой инструментов и если Вы не пользуетесь устройством, необходимо вытянуть электрический кабель из розетки.
2. Для обеспечения безопасной работы с садовым пылесосом рекомендуется использование предохранительного устройства от аварийного тока с максимальным током 30 мА .
3. Ни в коем случае не переносите устройство держа его за кабель.
4. Не разрешается пользование устройством лицам не достигшим 16 лет.
5. Носите всегда при работе защитные очки и предохранительные перчатки.
6. Во избежание ранений необходимо носить прилегающую рабочую одежду. Не надевайте широкую одежду или украшения, которые могут быть всосаны в воздуховсасывающее отверстие. Также будьте осторожны с длинными волосами.
7. Во избежание повреждения слухового аппарата носите защиту для ушей; рекомендуется носить шлем с защитой для лица (шлем с маской).
8. При работе с устройством обратите внимание на Ваше устойчивое положение.
9. Предохраняйтесь от удара током; избегайте прикосновение частей тела к заземленным деталям устройства.
10. Вставьте штекер в розетку только при выключенном устройстве.
11. Удерживайте устройство при работе с ним крепко двумя руками !
12. Обратите внимание на то, чтобы устройство хранилось в недоступном для детей месте !
13. Не подвергайте устройство воздействию дождя или плохой погоды. Побеспокойтесь о достаточном освещении. Не употребляете устройство вблизи горючих жидкостей или газов.
14. При повреждении проводки во время работы с устройством, отключите её немедленно от электрической сети. Ни в коем случае не дотрагивайтесь до проводки до того, как её отключите от сети.
15. Для того, чтобы избежать повреждения сетевой проводки, её необходимо проводить сзади устройства.
16. Немедленно отключите устройство от электросети если оно начнет странно вибрировать.
17. Используйте удлинительный кабель предназначенный для употребления на открытом воздухе и не тоньше, чем резиновый шланговый провод с идентификацией H07 RN-F по норме DIN/VDE 0282 с поперечным сечением минимум 1,5 мм2. Штекер и соединения удлинительного кабеля должны быть влагозащищенными.
18. Употребляете исключительно оригинальные запасные части.
19. Не используйте садовый пылесос для всасывания влажных веществ, воды, жидкостей, стеклянных осколков, стали, камней или консервных банок. Это может привести к возникновению опасной ситуации для Вас и Вашего устройства.
20. Не используйте садовый пылесос для всасывания золы или каких-либо горящих, очень нагретых или дымящихся веществ. Не всасывайте вещества, которые были загрязнены легковоспламеняющимися или взрывными веществами. Не всасывайте непогашенные сигареты.
21. Обязательно обратите внимание на то, чтобы всасываемые пылесосом вещества не были легковоспламеняющимися, ядовитыми или взрывоопасными.
22. Если Вы используете устройство в качестве пылесоса, то обязательно следите за тем, чтобы мешок-сборник был правильно установлен на устройстве.
23. Следите за тем, чтобы на месте очистки не находились какие-либо провода, камни, строительный мусор или консервные банки.
24. При работе с устройством обратите внимание

на то, чтобы садовый пылесос не наткнулся на твердые предметы, которые могут привести к его повреждениям.

25. Пользователь устройством берет на себя ответственность за благополучие посторонних лиц, находящихся на его рабочем участке. Не допускайте во время работы с устройством нахождение посторонних лиц или животных радиусе 5 метров от Вашего рабочего места.
26. Не вставляете рукой предметы во всасывающую трубу.
27. Перед транспортировкой, чисткой или эксплуатационной проверкой устройства убедитесь в том, чтобы:
    - включатель находился в положении „0“ (выключен),
    - устройство было отключено от электрического тока и все его движущиеся части остановились.
28. Не засовывайте такие части тела как напр. руки или пальцы в отверстия для впуска / выпуска воздуха.
29. Не воспользуйтесь устройством в закрытых или плохо проветриваемых помещениях, а также при нахождении в помещениях жидкостей, газов, пыли или горючих и/или взрывоопасных веществ.

Электрический садовый пылесос/воздуходувка

Технические данные		BVT 2500E
Номинальное напряжение	В~	230-240
Номинальная частота	Гц	50
Номинальное потребление	Вт	2500
Предохранитель	А	16
Разгонное число оборотов	об/мин	8.000 - 15.000
максим. скорость сдува	км/час	160 - 270
максим. мощность сдува	$м^3$/мин.	12
Объем сборного мешка	л	40
Вес нетто	кг	4,3

⧈ Категория безопасности II/VDE 0700

Отмеченные оценкой А уровень звукового давления и звуковой мощности измерены в соответствии со стандартом DIN 45635 часть 1, приложение D, составляют:

ВибЗамеренный уровень звукового давления L_{pA}: 79 dB(A) [K 3,0 dB(A)]

Вибрация максим. 5,15 m/s² [K 1,5 m/s²]

Измеренные величины соответствуют нормам EN 60335-1/A13:2008; EN 60335-2-100:2002
Защищен от радиопомех по норме: EN 55014-1, EN 55014-2

⚠ **Пожалуйста, носите защиту слухового аппарата !**

Указания по уровню шума согласно положениям закона о безопасности приборов и изделий GPSG и/или Директивы ЕС в отношении машин: Уровень звуковой мощности при работе может превышать 80 дБ (А).

Для защиты слуха оператора необходимы звукозащитные меры (например, наушники).

Область применения

Данный садовый пылесос/воздуходувка предназначен для всасывания или выдувания сухих и легких материалов, как например: листва, трава, маленькие ветки и кусочки бумаги. Строго запрещается всасывание таких тяжелых материалов как: металл, камни, ветки и разбитого стекла.

Монтаж (Рис. 1-5)

- Части всасывающей/нагнетательной трубы необходимо перед использованием устройства смонтировать.
- Установите направляющие пазы в верхней и нижней части (5) всасывающей/нагнетательной трубы точно друг над другом.
- Обе части прочно вдвиньте друг в друга, пока интегрированный выступ не войдет в зацепление.
- Выкрутите 2 винта А из корпуса двигателя, чтобы можно было беспрепятственно вдвинуть трубу (Рис. 2).
- Вдвиньте всасывающую/нагнетательную трубу в корпус двигателя 6.
- Вкрутите 4 винта А и В. Винты В находятся в упаковке с принадлежностями.; следите за тем, чтобы всасывающая/нагнетательная труба прочно сидела в корпусе двигателя (Рис. 3).
- Зацепите приемный мешок за крючок на всасывающей/ нагнетательной трубе (Рис. 4).
- Установите поворотную муфту приемного мешка на выбросную трубу на корпусе двигателя. Путем поворачивания (ок. 2 см) по направлению вращения часовой стрелки приемный мешок фиксируется. Для съема приемного мешка поверните поворотную муфту примерно на 3 см против направления вращения часовой стрелки и стяните приемный мешок (Рис. 5). В заключение соедините плечевой ремень с предусмотренной для него проушиной.

Телескопическое устройство

На этом устройстве имеется возможность варьирования длины всасывающей/нагнетательной трубы для ее подгонки к росту обслуживающего работника. Для этого действуйте следующим образом:
Блокирующую кнопку В (Рис. 13) переместите по направлению стрелки. Удлинение трубы теперь разблокировано. Вытяните нижний конец трубы до упора (ок. 6 см) и снова зафиксируйте трубу блокирующей кнопкой В.

Внимание: в интересах безопасности трубу или части трубы после сборки больше не демонтировать.
Устройство ни в коем случае не эксплуатировать без полностью смонтированной и прочно привинченной трубы.

Работа

Перед вводом в эксплуатацию
Перед вводом в эксплуатацию убедитесь, что приемный мешок установлен и плечевой ремень отрегулирован на удобную для Вас рабочую позицию.

Присоединение сетевого кабеля (Рис. 6)

Укрепите удлинительный кабель на одной стороне приспособления разгрузки растягивающего усилия, как показано на Рис. 6.

Переключатель Вкл/Выкл (Рис. 7)

- Переключатель Вкл/Выкл 3 находится на рукоятке 2 у корпуса двигателя 6.
- Нажмите переключатель для включения вперед в позицию „1“ или „2“.
- Нажмите переключатель для выключения назад в позицию „0“.

Нагнетание (Рис. 8)

Режим нагнетания можно использовать для чистки в углах, у заборов и каменных стен, в заросших участках или под транспортными средствами (Рис. 10). Обращайте при этом внимание на направление воздушного потока, так как он способен отбрасывать в стороны также тяжелые предметы и привести, тем самым, к повреждениям или материальному ущербу.

- Поверните переключатель рода работ против направления вращения часовой стрелки в положение „Нагнетание“.
- Включите устройство переключателем Вкл/Выкл, направьте поток воздуха вперед и медленно двигайтесь вперед, чтобы смести листья в кучу или выдувать их из плохо доступных участков.

Всасывание (Рис. 9)

- Поверните переключатель рода работ по направлению вращения часовой стрелки в положение „Всасывание“.
- Следите за тем, чтобы приемный мешок был правильно установлен.
- Держите трубу на расстоянии нескольких сантиметров над листьями, подлежащими всасыванию. Включите устройство.
- Держите устройство так, как это показано на Рис. 11 и 12; слегка наклоните всасывающую/ нагнетательную трубу и перемещайте конец трубы в разные стороны, чтобы засосать легкие загрязнения/листья – при этом всегда соблюдайте расстояние в несколько сантиметров между отверстием всасывающей/ нагнетательной трубы и подлежащим очистке грунтом.
- Листья при этом всасываются в трубу, измельчаются и транспортируются в приемный мешок.

Совет: легкие загрязнения между всасывающей трубой, корпусом двигателя и отверстием выброса можно удалить путем многократного изменения положения переключателя рода работ.

Если приемный мешок наполнен, мощность всасывания сильно снижается. В таком случае переставьте переключатель Вкл/Выкл в положение „0“ (Выкл) и вытяните вилку соединительного кабеля из удлинительного кабеля. Выждите, пока всасывающий ротор полностью остановится. Откройте застежку „молнию“ на приемном мешке, раздвиньте отверстие и полностью опорожните мешок. Если Вы собирали исключительно листья или части растений, то они уже измельчены и могут использоваться для компостирования. Закройте застежку „молнию“ на приемном мешке и продолжайте работу.

Внимание! Очищайте внутреннюю сторону отверстия выброса от измельченных остатков, прежде чем снова устанавливать приемный мешок.

Электронное регулирование числа оборотов (Рис. 7)

Устройство оснащается электронным регулированием числа оборотов, с помощью которого можно приспособить скорость воздушного потока к различным условиям эксплуатации.
Поверните регулятор числа оборотов вперед, чтобы увеличить число оборотов и поток всасывающего/ нагнетательного воздуха.

Комплектующие детали (рис. 14)

В комплект всасывающего устройства входит насадка для всасывания. Это насадка служит для улучшения всасывания листвы. Смонтируйте насадку при необходимости следующим образом:

Монтаж
Давите насадку в машину; при этом следует обратить внимание на точную посадку. Для этого надо вдвинуть насадку как можно дальше в всасывающую трубу.

Разборка
Вытяните насадку из всасывающей трубы.

Техобслуживание и уход

1. Установите переключатель в положение „0“ (Выкл) и вытяните вилку соединительного кабеля, прежде чем Вы начнете проводить техобслуживание и уход за устройством.
2. Держите отверстие для всасывания воздуха и вентиляционные щели свободными от загрязнений, чтобы предотвратить перегрев двигателя.
3. Не используйте для чистки пластмассовых деталей острые очистительные средства. Достаточно

использовать влажную ветошь с небольшим количеством слабой промывочной жидкости. Ни в коем случае не допускать контакта воды с устройством.

4. Немедленно выключайте двигатель, если воздуходувка необычно сильно вибрирует. Необычные вибрации свидетельствуют, как правило, о механической неисправности – продолжение работы может привести к повреждениям или материальному ущербу.
5. Устройство не требуется смазывать, так как двигатель оснащен шарикоподшипниками со смазкой на весь срок службы.
6. Если ротор не функционирует, свяжитесь со специализированной мастерской. Не пытайтесь самостоятельно проводить ремонт. В корпусе устройства нет деталей, нуждающихся в техобслуживании.

Хранение

1. Очищайте устройство, прежде чем отставлять его на хранение.
   - Удаляйте загрязнения из отверстия для всасывания воздуха.
   - Очищайте пластмассовые детали мягким мылом и губкой, смоченной теплой водой.
   - Не разбрызгивайте на устройство воду.

Предупреждение
Ни в коем случае не оставляйте устройство под дождем. Не используйте острые средства очистки или растворители. Ни в коем случае не погружайте устройство в воду или другие жидкости.

2. Если устройство не находится в применении, храните его в сухом помещении вне досягаемости детей.

Определение неисправностей

⚠ **Внимание ! При каждом вмешательстве в устройство необходимо вытянуть штекер из розетки.**

- **Устройство не запускается в ход:** Проверьте находится ли включатель в положении „I" ; не выключен ли автоматический предохранительный выключатель тока утечки или то предохранительное устройство, которое Вы установили для защиты Вашей электрической цепи. Если устройство после проведения вышеописанных мер все таки не стартует, то обратитесь в компетентную ремонтную мастерскую.
- **Устройство ничего не всасывает:** Проверьте если мешок для сбора полон. Если это действительно так, то опорожните его; проверьте находиться ли рычаг для изменения клапана направления воздуха в правильном положении, в другом случае обратитесь в компетентную ремонтную мастерскую для проверки устройства.
- **Устройство не выдувает воздух :** Проверьте находиться ли рычаг для изменения клапана направления воздуха в правильном положении, в другом случае обратитесь в компетентную ремонтную мастерскую для проверки устройства.
- **Колесо измельчителя заблокировано:** Проверьте не был ли засосан слишком большой предмет; не застрял ли кусок древесины, картон или какой-либо другой предмет между лопастным колесом и камерой измельчителя. Если же колесо измельчителя остаётся блокированным, то обратитесь в компетентную ремонтную мастерскую для проверки устройства.
- в том случае, если устройство вибрирует, пожалуйста ни в коем случае не пользуйтесь дальше устройством. Обратитесь в компетентную ремонтную мастерскую для проверки устройства.

Утилизация и охрана окружающей среды

Если Ваш прибор когда-то сломается или если Вы больше не пользуйтесь Вашему прибору, ни в коем случае не выбрасывайте прибор вместе с обыкновенным домашним мусором, а устраните его безвредно для окружающей среды. Сдайте прибор в специальный сборный пункт для переработки. Таким образом, пластмассовые и металлические детали могут быть разделенными и могут возвращаться в производственный цикл. Информацию по поводу правильного утилизации различных материалов и веществ Вы получите от Ваших местных административных органов.

Запчасти

Приемный мешок # 74200010

DE

EG-Konformitätserklärung

Wir, **Mogatec Moderne Gartentechnik GmbH, Im Grund 1c, Gewerbegebiet Grießbach, D-09435 Venusberg**, erklären in alleiniger Verantwortung, dass das Produkt **Elektro-Laubsauger/Laubbläser BVT 2500E,** auf das sich diese Erklärung bezieht, den einschlägigen Sicherheits- und Gesundheitsanforderungen der EG-Richtlinien **2006/42/EG** (Maschinenrichtlinie), **2004/108/EG** (EMV-Richtlinie) und **2000/14/EG** (Geräuschrichtlinie) einschließlich Änderungen entspricht. Zur sachgerechten Umsetzung der in den EG-Richtlinien genannten Sicherheits- und Gesundheitsanforderungen wurden folgende Normen und/oder technische Spezifikation(en) herangezogen:

EN 60335-1+A13:2008, IEC 60335-2-100:2002, prEN 15503:2006, EN 62233:2008
EN 55014-1, EN 55014-2, EN 61000-3-2:1995, EN 61000-3-3:1995, EN 50366

gemessener Schallleistungspegel	97 dB (A)
garantierter Schallleistungspegel	99 dB (A)

Konformitätsbewertungsverfahren nach Anhang V / Richtlinie 2000/14/EG

Das Baujahr ist auf dem Typschild aufgedruckt und zusätzlich anhand der fortlaufenden Seriennummer feststellbar.

Münster, 22.01.2010

Gerhard Knorr, Technische Leitung Ikra GmbH
CE-Konformitätsbevollmächtigter Mogatec GmbH

Aufbewahrung der technischen Unterlagen : Gerhard Knorr, Kärcherstraße 57, DE-64839 Münster

GB

EC Declaration of Conformity

We, **Mogatec Moderne Gartentechnik GmbH, Im Grund 1c, Gewerbegebiet Grießbach, D-09435 Venusberg,** declare under our sole responsibility that the product **Electric vacuum / blower BVT 2500E,** to which this declaration relates correspond to the relevant basic safety and health requirements of Directives **2006/42/EC** (Machinery Directive), **2004/108/EC** (EMV-Guideline) and **2000/14/EC** (noise directive) incl. modifications. For the relevant implementation of the safety and health requirements mentioned in the Directives, the following standards and/or technical specification(s) have been respected:

EN 60335-1+A13:2008, IEC 60335-2-100:2002, prEN 15503:2006, EN 62233:2008
EN 55014-1, EN 55014-2, EN 61000-3-2:1995, EN 61000-3-3:1995, EN 50366

measured acoustic capacity level	97 dB (A)
guaranteed acoustic capacity level	99 dB (A)

Conformity assessment method to annexe V / Directive 2000/14/EC

The year of manufacture is printed on the nameplate and can be additionally retrieved via the consecutive serial number.

Münster, 22.01.2010

Gerhard Knorr, Technical Management Ikra GmbH
CE Conformity Officer Mogatec GmbH

Maintenance of technical documentation: Gerhard Knorr, Kärcherstraße 57, DE-64839 Münster

FR

Déclaration de Conformité pour la CE

Nous, **Mogatec Moderne Gartentechnik GmbH, Im Grund 1c, Gewerbegebiet Grießbach, D-09435 Venusberg,** déclarons sous notre seule responsabilité que le produit **Aspirateur/souffleuse électrique BVT 2500E,** faisant l'objet de la déclaration sont conformes aux prescriptions fondamentales en matière de sécurité et de santé stipulées dans les Directives de la **2006/42/CE** (directive relative aux machines), **2004/108/CE** (directive EMV) et **2000/14/CE** (directives en matière de bruit) modifications inclues. Pour mettre en pratique dans les règles de l'art les prescriptions en matière de sécurité et de santé stipulées dans les Directives de la CEE, il a été tenu compte des normes et/ou des spécifications techniques suivantes:

EN 60335-1+A13:2008, IEC 60335-2-100:2002, prEN 15503:2006, EN 62233:2008
EN 55014-1, EN 55014-2, EN 61000-3-2:1995, EN 61000-3-3:1995, EN 50366

Niveau sonore mesuré	97 dB (A)
Niveau sonore garanti	99 dB (A)

Procédure d'évaluation de conformité voir annexe V / directive 2000/14/CE

L'année de fabrication est indiquée sur la plaque de l'appareil et est également repérable sur le numéro de série consécutif.

Münster, 22.01.2010

Gerhard Knorr, Direction technique Ikra GmbH
Représentant pour la conformité CE, Mogatec GmbH

La documentation technique est conservée par : Gerhard Knorr, Kärcherstraße 57, DE-64839 Münster

IT

Dichiarazione CE di Conformità

Noi, **Mogatec Moderne Gartentechnik GmbH, Im Grund 1c, Gewerbegebiet Grießbach, D-09435 Venusberg,** dichiara sotto la propria responsabilità che i prodott **Elettroaspiratore /soffiatore BVT 2500E,** sono conformi ai Requisiti Essenziali di Sicurezza e di Tutela della Salute di cui alle Direttive **2006/42/CE** (Direttiva Macchine), **2004/108/CE** (direttiva EMV) e **2000/14/CE** (Direttiva sulla rumorosità) comprensivi di modifiche. Per la verifica della Conformità di cui alle Direttive sopra menzionate, sono state consultate le seguenti norme armonizzate EN e Specificazioni Tecniche Nazionali:

EN 60335-1+A13:2008, IEC 60335-2-100:2002, prEN 15503:2006, EN 62233:2008
EN 55014-1, EN 55014-2, EN 61000-3-2:1995, EN 61000-3-3:1995, EN 50366

livello di potenza sonora misurato 97 dB (A)
livello di potenza sonora garantito 99 dB (A)

Procedura di valutazione della conformità secondo l'allegato V della direttiva 2000/14/CE

L'anno di costruzione è riportato sulla targhetta dell'apparecchio ed individuabile tramite il numero di serie progressivo.

Münster, 22.01.2010

Gerhard Knorr, Direzione tecnica Ikra GmbH
Incaricato alla Conformità CE Mogatec GmbH

Conservazione della documentazione tecnica: Gerhard Knorr, Kärcherstraße 57, DE-64839 Münster

ES

CEE Declaración de Conformidad

Nosotros, **Mogatec Moderne Gartentechnik GmbH, Im Grund 1c, Gewerbegebiet Grießbach, D-09435 Venusberg**, declaramos bajo responsabilidad propia que les producto **Aspirador - Soplador eléctrico BVT 2500E,** a los cuales se refiere la presente declaración corresponden a las exigencias básicas de las normativa de la **2006/42/UE** (Directriz de maquinaria)**, 2004/108/UE** (normativa EMV) y **2000/14/UE** (directriz de ruidos) modificaciones incluidos. Con el fin de realizar de forma adecuada las exigencias referentes a la seguridad y a la sanidad mencionadas en las normativas de la CEE fueron consultadas las siguientes normativas y especificaciones técnicas:

EN 60335-1+A13:2008, IEC 60335-2-100:2002, prEN 15503:2006, EN 62233:2008
EN 55014-1, EN 55014-2, EN 61000-3-2:1995, EN 61000-3-3:1995, EN 50366

Nivel de ruido medido 97 dB (A)
Nivel de ruido garantizado 99 dB (A)

Procedimiento de evaluación de conformidad según Apéndice V / Directiva 2000/14/UE

El año de construcción está impreso en el rótulo de características, y puede determinarse además por medio del número de serie consecutivo.

Münster, 22.01.2010

Gerhard Knorr, Dirección técnica: Ikra GmbH
Apoderado para el certificado de conformidad CE: Mogatec GmbH

Guarda la documentación técnica: Gerhard Knorr, Kärcherstraße 57, DE-64839 Münster

DK

Erklæring om EF-konformitet

Vi, **Mogatec Moderne Gartentechnik GmbH, Im Grund 1c, Gewerbegebiet Grießbach, D-09435 Venusberg,** erklæerepå eget ansvar, at produkter **Elektriske-Lövsugen/Lövblæsen BVT 2500E,** til hvilke denne erklæring henholder sig, tilsvarer de pågældende sikkerheds- og sundhedskrav efter retningslinjer af Europæisk fællesskab **2006/42/EF** (maskindirektiv), **2004/108/EF** (Retningslinje EMV) og **2000/14/EF** (støjdirektiv), inklusive deres ændringer. For at rigtig virkeliggøre sikkerheds- og sundhedskrav, som var nævnte i retningslinjer EF, var der udnyttede følgende normer og/eller tekniske specifikationer:

EN 60335-1+A13:2008, IEC 60335-2-100:2002, prEN 15503:2006, EN 62233:2008
EN 55014-1, EN 55014-2, EN 61000-3-2:1995, EN 61000-3-3:1995, EN 50366

målt lydeffektniveau 97 dB (A)
garanteret lydeffektniveau 99 dB (A)

Konformitetsbedømmelsesmetode i h.t. tillæg V / direktiv 2000/14/EF

Fabrikationsår er angivet på typeskiltet og kan endvidere konstateres ved hjælp af det fortløbende serienummer.

Münster, 22.01.2010

Gerhard Knorr, Teknisk ledelse Ikra GmbH
Autoriseret CE-repræsentant Mogatec GmbH

Opbevarelse af de tekniske materialer: Gerhard Knorr, Kärcherstraße 57, DE-64839 Münster

GR

Δήλωση της ΕΚ για τη συμμόρφωση

Εμείς, η **Mogatec Moderne Gartentechnik GmbH, Im Grund 1c, Gewerbegebiet Grießbach, D-09435 Venusberg**, δηλώνουμε υπεύθυνα, ότι τα προϊόντα **Απορροφητήρας-φυσητήρας BVT 2500E**, τα οποία περιλαμβάνει αυτή η δήλωση, ανταποκρίνονται στις αντίστοιχες απαιτήσεις των καθοδηγήσεων της ΕΚ για ασφάλεια και προστασία υγείας **2006/42EK** (Οδηγία περί μηχανών), **2004/108/EK** (Καθοδηγήσεις EMV) και **2000/14/EK** (Οδηγία θορύβου), συμπεριλαμβανομένων των αλλαγών τους. Για τη σωστή πραγματοποίηση απαιτήσεων ασφάλειας και προστασίας υγείας, αναφερόμενων στις καθοδηγήσεις της ΕΚ, χρησιμοποιήθηκαν οι ακόλουθοι κανόνες και/ή τεχνικοί καθορισμοί:

EN 60335-1+A13:2008, IEC 60335-2-100:2002, prEN 15503:2006, EN 62233:2008
EN 55014-1, EN 55014-2, EN 61000-3-2:1995, EN 61000-3-3:1995, EN 50366

μετρημένη στάθμη ηχητικής ισχύος	97 dB (A)
εγγυημένη στάθμη ηχητικής ισχύος	99 dB (A)

Μέθοδος αξιολόγησης συμμόρφωσης σύμφωνα με το παράρτημα V / Οδηγία 2000/14/EK

Το κατασκευαστικό έτος του είναι αποτυπωμένο επάνω στην πινακίδα τεχνικών χαρακτηριστικών και μπορεί να διαπιστωθεί πρόσθετα από τον αύξοντα αριθμό σειράς.

Münster, 22.01.2010

Gerhard Knorr, Τεχνική διεύθυνση Ikra GmbH
Εξουσιοδοτημένος αντιπρόσωπος CE Mogatec GmbH

Φύλαξη των τεχνικών εγχειριδίων : Gerhard Knorr, Kärcherstraße 57, DE-64839 Münster

PL

Unia Europejska Deklaracja Zgodności

My, **Mogatec Moderne Gartentechnik GmbH, Im Grund 1c, Gewerbegebiet Grießbach, D-09435 Venusberg**, oświadczamy niniejszym na naszą wyłączną odpowiedzialność, że produkty **Odkurzacz ogrodowy / dmuchawa do liści elektrycznym BVT 2500E,** do których odnosi się niniejsza deklaracja, odpowiadają odpowiednim podstawowym wymaganiom dotyczącym bezpieczeństwa i zdrowia następujących Dyrektyw: **2006/42/WE** (Dyrektywa dot. maszyn), **2004/108/WE** (Wytyczne dot. EMV) i **2000/14/WE** (Wytyczna dot. hałasu) - włącznie ze zmianami. Następujące normy i/lub specyfickacje techniczne zostały uwzględnione w celu odpowiedniego wdrożenia wymagań dotyczących bezpieczeństwa i zdrowia wymienionych w Dyrektywach:

EN 60335-1+A13:2008, IEC 60335-2-100:2002, prEN 15503:2006, EN 62233:2008
EN 55014-1, EN 55014-2, EN 61000-3-2:1995, EN 61000-3-3:1995, EN 50366

ustalony przez pomiar poziom ciśnienia akustycznego	97 dB (A)
gwarantowany poziom ciśnienia akustycznego	99 dB (A)

Postępowanie oceny zgodności według załącznika V / wytyczna 2000/14/WE

Rok produkcji został nadrukowany na tabliczce identyfikacyjnej i można go także dodatkowo ustalić na podstawie bieżącego eru seryjnego.num

Münster, 22.01.2010

Gerhard Knorr, Kierownictwo techniczne Ikra GmbH
Pełnomocnik do spraw zgodności z przepisami CE Mogatec GmbH

Przechowywanie dokumentacji technicznej: Gerhard Knorr, Kärcherstraße 57, DE-64839 Münster

HU

EC egyezési

Mi, az **Mogatec Moderne Gartentechnik GmbH, Im Grund 1c, Gewerbegebiet Grießbach, D-09435 Venusberg,** kizárólagos felelősséggel kinyilatkoztatjuk, hogy **Elektromos lombszívó/ -fújó BVT 2500E,** termékeink, amelyekre ezen nyilatkozat vonatkozik, megfelelnek az **2006/42/EK** (Gépirányelv), **2004/108/EK** (EMV irányelv) és **2000/14/EK** (Zajról szóló irányvonal) beleértve ezek módosításait is, idevonatkozó biztonsági és egészségvédelmi követelményeinek. Az EG-irányelvekben megjelölt biztonsági és egészségvédelmi követelmények szakszerű megvalósításához a következő szabványokat és / vagy műszaki specifikáció(k) kerültek felhasználásra:

EN 60335-1+A13:2008, IEC 60335-2-100:2002, prEN 15503:2006, EN 62233:2008
EN 55014-1, EN 55014-2, EN 61000-3-2:1995, EN 61000-3-3:1995, EN 50366

mért hangteljesítményszint	97 dB (A)
garantált hangteljesítményszint	99 dB (A)

Egyezőségi értékelési eljárás a 2000/14/EK irányelv V. melléklete szerint

A gyártási éve a típustáblán található, ezen kívül megállapítható a folyamatos gyári szám alapján is.

Münster, 22.01.2010

Gerhard Knorr, Műszaki vezetés Ikra GmbH
A CE megfelelőségi nyilatkozat meghatalmazottja a Mogatec GmbH

A műszaki dokumentáció megőrzése: Gerhard Knorr, Kärcherstraße 57, DE-64839 Münster

HR

EG-izjava o konformnosti

Mi, **Mogatec Moderne Gartentechnik GmbH, Im Grund 1c, Gewerbegebiet Grießbach, D-09435 Venusberg,** na vlastitu odgovornost izjavljujemo da su proizvodi **Električni usisivač suhog lišća / električno puhalo BVT 2500E,** na koje se odnosi ova izjava, u skladu s postojećim odredbama o sigurnosti i zdravlju EG-direktive **2006/42/EG** (smjernica za strojeve), **2004/108/EG** (EMV-direktiva) i **2000/14/EG** (direktiva o jačini zvuka). Za stručnu primjenu odredbi o sigurnosti i zdravlju imenovanih u EG-direktivama upotrijebljene su sljedeće norme i/ili tehničke specifikacije:

EN 60335-1+A13:2008, IEC 60335-2-100:2002, prEN 15503:2006, EN 62233:2008
EN 55014-1, EN 55014-2, EN 61000-3-2:1995, EN 61000-3-3:1995, EN 50366

izmjerena razina jačine zvuka 97 dB(A)
zajamčena razina jačine zvuka 99 dB(A)

Postupak o postojanju konformnosti po prilogu V / smjernica 2000/14/EG

Godina proizvodnje je otisnuta na označnoj pločici i dodatno se može utvrditi uz pomoć tekućeg serijskog broja.

Münster, 22.01.2010

Gerhard Knorr, Tehnička uprava Ikra GmbH
CE-opunomoćenik Mogatec GmbH

Pohranjivanje tehničke dokumentacije: Gerhard Knorr, Kärcherstraße 57, DE-64839 Münster

SI

EZ posvetovalna razlaga

Mi, **Mogatec Moderne Gartentechnik GmbH, Im Grund 1c, Gewerbegebiet Grießbach, D-09435 Venusberg,** razlažemo v samotne odgovornosti, da izdelek **Električni sesalnik/ pihalnik BVT 2500E,** za keri je tista razlaga, ustreže vsim varnosni in zdrastveni vodil **2006/42/ES** (direktiva o strojih), **2004/108/ES** (EMV vodila) in **2000/14/ES** (Pravilnik o hrupu) vštevši vse izmene. Za ustrezno premikanje v EZ vodil za varnosne in zdrastvene narocil so korišcene naslednje norme in tehnicne specifikacije:

EN 60335-1+A13:2008, IEC 60335-2-100:2002, prEN 15503:2006, EN 62233:2008
EN 55014-1, EN 55014-2, EN 61000-3-2:1995, EN 61000-3-3:1995, EN 50366

izmerjeni nivo jakosti zvoka 97 dB (A)
garantirani nivo jakosti zvoka 99 dB (A)

Konformni ocenjevalni postopek po dodatku V / Smernica 2000/14/ES

Leto izdelave je natisnjeno na ploščici s podatki o tipu in dodatno ugotovljivo na podlagi zaporedne serijske številke.

Münster, 22.01.2010

Gerhard Knorr, Tehnično vodstvo: Ikra GmbH
Pooblaščeno podjetje za potrjevanje skladnosti in oznake CE: Mogatec GmbH

Shranjevanje tehničnih dokumentov: Gerhard Knorr, Kärcherstraße 57, DE-64839 Münster

RO

Declaratie de conformitate pentru UEE

Noi, **Mogatec Moderne Gartentechnik GmbH, Im Grund 1c, Gewerbegebiet Grießbach, D-09435 Venusberg,** declaram în proprie responzabilitate, ca produsele **Aspirator/suflantă frunze BVT 2500E,** la care se refera aceasta declaratie, corespund cererilor de securitate a functionarii si protectie a sanatatii ale directivelor UEE **2006/42/UE** (directivă privind maşinile industriale), **2004/108/UE** (directive EMV) şi **2000/14/UE** (Comunitatea Europeană). Pentru îndeplinirea corespunzatoare a prescriptiilor de securitate a functionarii şi protectie a sanatatii mentionate în directivele UEE s-au respectat urmatoarele noerme si/sau specificari tehnice:

EN 60335-1+A13:2008, IEC 60335-2-100:2002, prEN 15503:2006, EN 62233:2008
EN 55014-1, EN 55014-2, EN 61000-3-2:1995, EN 61000-3-3:1995, EN 50366

nivel moderat al puterii acustice 97 dB (A)
nivel garantat al puterii acustice 99 dB (A)

Procedură de estimare a conformităţii corespunzător anexei V / prevederea 2000/14/UE

Anul fabricaţiei este tipărit pe tăblița indicatoare de tip şi se poate constata ulterior în baza numărului de serie curent.

Münster, 22.01.2010

Gerhard Knorr, Ikra GmbH - Directia Tehnica
Mogatec GmbH - Împuternicit pentru Conformitate CE

Păstrarea documentaţiei tehnice: Gerhard Knorr, Kärcherstraße 57, DE-64839 Münster

BG

Декларация за съответствие в ЕО

Ние, **Mogatec Moderne Gartentechnik GmbH, Im Grund 1c, Gewerbegebiet Grießbach, D-09435 Venusberg,** декларираме на собствена отговорност, че продуктите **Листосмукачка BVT 2500E**, за които се отнася настоящата декларация, отговарят на съответните предпазни и здравословни изисквания на Директивите на **2006/42/EO** (версия на Директивата за машини),**2004/108/EG** (EMV-Директива) и **2000/14/EG** (Директива за шум). За правилното прилагане на назоваите в Директивите на ЕО предпазни и здравословни изисквания са взети следните стандарти и/или технически спецификации:

EN 60335-1+A13:2008, IEC 60335-2-100:2002, prEN 15503:2006, EN 62233:2008
EN 55014-1, EN 55014-2, EN 61000-3-2:1995, EN 61000-3-3:1995, EN 50366

измерено ниво на звукова мощност 97 dB (A)
гарантирано ниво на звукова мощност 99 dB (A

Метод за оценка на съответствие съгласно Приложение V/ Директива 2000/14/EG

Годината на производство е отбелязана на типовата табелка, а също така може да бъде установена според серийния номер.

Münster, 22.01.2010

Gerhard Knorr, Техническо ръководство на Ikra GmbH
Упълномощен отговорник за съответствието за CE-маркировка на Mogatec GmbH

Техническата документация се съхранява на адрес: Gerhard Knorr, Kärcherstraße 57, DE-64839 Münster

RU

Декларация соответствия

Мы, **Mogatec Moderne Gartentechnik GmbH, Im Grund 1c, Gewerbegebiet Grießbach, D-09435 Venusberg,** с полной ответственностью заявляем, что продукты **Электрический садовый пылесос/воздуходувка BVT 2500E,** на которые распространяется данная декларация, соответствуют существующим требованиям по безопасности и охране здоровья директив **2006/42/EC** (Директива ЕС в отношении машин), **2004/108/EC** (директива по электромагнитной совместимости) и **2000/14/EC** (директива по уровню шума). Для корректной реализации требований по безопасности и охране здоровья, указанных в данных директивах, были использованы следующие нормативы и/или технические спецификации:

EN 60335-1+A13:2008, IEC 60335-2-100:2002, prEN 15503:2006, EN 62233:2008
EN 55014-1, EN 55014-2, EN 61000-3-2:1995, EN 61000-3-3:1995, EN 50366

измеренный уровень акустической мощности 97 дБ (A)
гарантированный уровень акустической мощности 99 дБ (A)

Метод оценки соответствия согласно приложению V к директиве 2000/14/EC

Год производства отпечатан на фабричной табличке и дополнительно можно установить его при помощи последовательного серийного номера.

Münster, 22.01.2010

Gerhard Knorr, Техническое руководство Ikra GmbH
Уполномоченный по вопросам CE Mogatec GmbH

Ответственный за хранение технической документации: Gerhard Knorr, Kärcherstraße 57, DE-64839 Münster

DE

Garantiebedingungen

Für dieses Elektrowerkzeug leisten wir unabhängig von den Verpflichtungen des Händlers aus dem Kaufvertrag gegenüber dem Endabnehmer wie folgt Garantie:
Die Garantiezeit beträgt 24 Monate und beginnt mit der Übergabe die durch Originalkaufbeleg nachzuweisen ist. Bei kommerziellem Einsatz sowie Verleih reduziert sich die Garantiezeit auf 12 Monate. Ausgenommen von der Garantie sind Verschleißteile und Schäden die durch Verwendung falscher Zubehörteile, Reparaturen mit Nichtoriginalteilen, Gewaltanwendungen, Schlag und Bruch sowie mutwillige Motorüberlastung entstanden sind. Garantieaustausch erstreckt sich nur auf defekte Teile, nicht auf komplette Geräte. Garantiereparaturen dürfen nur von autorisierten Werkstätten oder vom Werkskundendienst durchgeführt werden. Bei Fremdeingriff erlischt die Garantie.
Porto, Versand- und Nachfolgekosten gehen zu Lasten des Käufers.

GB

Warranty

For this electric tool, the company provides the end user - independently from the retailer‘s obligations resulting from the purchasing contract - with the following warranties:
The warranty period is 24 months beginning from the hand-over of the device which has to be proved by the original purchasing document. For commercial use and use for rent, the warranty period is reduced to 12 months. Wearing parts and defects caused by the use of not fitting accessories, repair with parts that are no original parts of the manufacturer, use of force, strokes and breaking as well as mischievous overloading of the motor are excluded from this warranty. Warranty replacement does only include defective parts, not complete devices. Warranty repair shall exclusively be carried out by authorized service partners or by the company‘s customer service. In the case of any intervention of not authorized personnel, the warranty will be held void.
All postage or delivery costs as well as any other subsequent expenses will be borne by the customer.

FR

Conditions de garantie

Indépendamment des obligations ressortant du contrat de vente conclu par le fournisseur avec le consommateur final, nous accordons pour cet appareil électrique la garantie suivante :
La période de garantie est de 24 mois et entre en vigueur à la remise de l‘outil qui sera justifiée par présentation du bon d‘achat original. En cas d‘utilisation commerciale ou de location, la période de garantie se limite à 12 mois. Les pièces d‘usure et les dommages dus à l‘utilisation de pièces non conformes, à des réparations effectuées avec des pièces non originales, à l‘exercice de la force, à des coups, une destruction ou une surcharge intentionnelle du moteur sont exclus de la garantie. Les échanges sous garantie ne concernent que les pièces défectueuses et non les appareils complets. Les réparations sous garantie ne peuvent être effectuées que par des ateliers autorisés ou par le service après-vente de l‘usine.
La garantie s‘éteint en cas d‘intervention étrangère au fournisseur agréé.
Les frais de port, d‘expédition et autres frais annexes sont à la charge du client.

IT

GARANZIA

Per questo attrezzo elettrico, indipendentemente dagli obblighi del commerciante di fronte al consumatore, concediamo la seguente garanzia.-
Il periodo della garanzia è di 24 mesi ed esso ha inizio al momento dell‘acquisto, il quale è da comprovare mediante lo scontrino fiscale. Se l‘apparecchio viene utilizzato in modo commerciale, o se viene affittato, questo periodo è ridotto a 12 mesi. Sono esclusi dalla garanzia: le componenti soggetti ad usura e danni che sono causati dall‘utilizzo di accessori non conformi, da riparazioni con componenti non originali, dall‘utilizzo di troppa forza, da colpi e rotture come anche il sovraccarico volontario del motore. La sostituzione nell‘ambito della garanzia si riferisce unicamente alle componenti difettose e non agli apparecchi completi. Le riparazioni, nell‘ambito della garanzia, si devono eseguire unicamente presso officine autorizzate o presso il servizio clienti dello stabilimento. Al momento di un intervento non autorizzato, la garanzia cessa di persistere.
I spedizione e quelle seguenti le stesse vanno a carico dell‘acquirente.

ES

Condiciones de garantía

Independientemente de las obligaciones del vendedor derivadas del contrato de compra, por esta herramienta eléctrica le concedemos al comprador final la siguiente garantía:
La garantía asciende a 24 meses y empieza con la entrega que deberá ser demostrada por el comprobante de compra original. En el caso de una aplicación comercial, así como de un alquiler, el período de garantía se reduce a 12 meses. De la garantía están excluidas las piezas de desgaste y los daños que se han originado por el empleo de piezas accesorias equivocadas, reparaciones con piezas no originales, uso de la fuerza, golpe y rotura, así como una sobrecarga con intención del motor. La sustitución cubierta por la garantía se extiende únicamente a piezas defectuosas y no a aparatos completos. Reparaciones cubiertas por la garantía deberán ser efectuadas sólo por talleres autorizados o por el Servicio de Postventa de la fábrica. La garantía caducará en el caso de una intervención ajena.
Porte, costes de envío y subsiguientes corren a cargo del comprador.

DK

Garantibetingelser

For dette elektroværktøj yder vi uafhængig af forhandlerens forpligtelser i købekontrakten over for forbrugeren garanti på følgende måde:
Garantitiden er på 24 måneder og starter med udleveringen, som skal kunne dokumenteres med en originalkvittering. Ved kommerciel anvendelse samt udlejning reduceres garantitiden til 12 måneder. Undtaget fra garantien er sliddele og skader, der er opstået på grund af anvendelse af forkerte tilbehørsdele, reparationer med brug af fremmede dele, magtanvendelse, slag og brud samt forsætlig overbelastning af motoren. Garantiudskiftning omfatter kun defekte dele, og ikke komplette apparater. Garantireparationer må kun udføres i autoriserede værksteder eller af producentens service. Garantien slettes ved reparation gennem andre.
Porto-, forsendelses- og efterfølgende omkostninger afholdes af køberen.

GR

Όροι εγγύησης

Για το ηλεκτρικό αυτό εργαλείο παρέχουμε, ανεξάρτητα από τις υποχρεώσεις του εμπορικού καταστήματος από το συμβόλαιο αγοράς, έναντι του τελικού πελάτη εγγύηση σύμφωνα με τα ακόλουθα:
Η διάρκεια εγγύησης ανέρχεται σε 24 μήνες και αρχίζει με την ημερομηνία αγοράς του προϊόντος και η οποία θα πρέπει να αποδεικνύεται με την αυθεντική απόδειξη της αγοράς. Σε περίπτωση επαγγελματικής χρήσης ή επιχείρησης ενοικίασης η διάρκεια εγγύησης μειώνεται στους 12 μήνες. Από την εγγύηση εξαιρούνται τα εξαρτήματα φθοράς και ζημιές που έχουν προκύψει από τη χρησιμοποίηση λανθασμένων πρόσθετων εξαρτημάτων, από επισκευές με μη γνήσια ανταλλακτικά, από χρήση βίας, κτυπήματα και σπασίματα και σκόπιμη υπερφόρτωση κινητήρα. Η αντικατάσταση στο πλαίσιο της εγγύησης περιλαμβάνει μόνο τα κατεστραμμένα εξαρτήματα και όχι ολόκληρη τη συσκευή. Επισκευές κατά τη διάρκεια της εγγύησης επιτρέπεται να εκτελούνται μόνο από εξουσιοδοτημένα συνεργεία από το τμήμα τεχνικής υποστήριξης της εταιρίας μας. Σε περίπτωση επέμβασης από τρίτους παύει να ισχύει η εγγύηση.
Τα έξοδα ταχυδρομείου, αποστολής και πρόσθετα έξοδα αναλαμβάνονται από τον αγοραστή.

PL

Warunki gwarancji

W przypadku niniejszego narzędzia napedem elektrycznym udzielamy niezależnie od zobowiązań dystrybutora wywodzących się z umowy kupna w stosunku do użytkownika końcowego następującej gwarancji:

Okres gwarancji wynosi 24 miesiące i zaczyna się w dniu przekazania urządzenia, który należy udowodnić przy pomocy oryginalnego pokwitowania kupna. W przypadku zastosowania komercjalnego a także wynajmu okres gwarancji redukuje się do 12 miesięcy. Od świadczeń gwarancyjnych wyklucza się części zużywalne i szkody, które powstały na skutek zastosowania błędnych części wyposażenia, napraw przy zastosowaniu nie oryginalnych części zamiennych, zastosowania siły, uderzenia lub złamania, a takze zlosliwego przeciazenia silnika . Wymiana gwarancyjna dotyczy jedynie części uszkodzonych, a nie urządzeń w całości. Naprawy gwarancyjne mogą przeprowadzać jedynie autoryzowane warsztaty względnie serwis producenta. W przypadku manipulacji przez osoby drugie gwarancja gaśnie.

Kupujący ponosi koszty pocztowe, przesyłki, a także koszty powstałe w następstwie.

HU

Garanciális feltételek

Erre az elektromos szerszámra - a kereskedo, adásvételi szerzodés szerinti kötelezettségétol függetlenül - az alábbiak szerint vállalunk garanciát:
A garancia ideje 24 hónap az átadástól számítva, amelyet az eredeti vásárlási blokkal kell igazolni. Ipari használat, valamint kölcsönzés esetén a garanciális ido 12 hónapra csökken. A garancia nem vonatkozik kopó alkatrészekre, nem megfelelo tartozékok használatából, nem originál alkatrészekkel végzett javításokból, eroszak alkalmazásából, ütésbol, törésbol, valamint szándékos motortúlterhe-lésbol eredo károkra. A garanciális csere csak a hibás alkatrésze terjed ki, nem a komplett készülékre. Garanciális javításokat csak az erre felhatalmazott szerviz mühelyek, vagy a gyári vevoszolgálat végezhetnek. Illetéktelen beavatkozás esetén a garancia megszunik.

Postai, szállítási és járulékos költségek a vevot terhelik.

HR

Uslovi garancije

Za ovaj uređaj dajemo bez obzira na obaveze trgovca iz kupovnog ugovora, krajnjem potrošaču sledeću garanciju:

Vreme trajanja garancije iznosi 24 meseca, a počinje sa predajom koja se treba dokazati originalnim računom. Kod komercijalne upotrebe i iznajmljivanja se vreme garancije skraćuje na 12 meseci. Iz garancije su isključeni potrošni delovi i štete, koje nastanu upotrebom neispravnih dodatnih delova, popravaka sa neoriginalnim delovima, primene sile, udara i loma kao i nasilnog preopterećenja motora. Garancija na izmenu se proteže samo na neispravne delove, ne na kompletne uređaje. Popravke pod garancijom sme provesti samo ovlaštena radionica ili servisna služba proizvođača. Kod stranih zahvata garancija propada.

Troškove poštarine, pošiljke i posledične troškove snosi kupac.

SI

Garancijski pogoji

Za to napravo dajemo sledečo garancijo neodvisno od obveznosti in dolžnosti trgovca iz kupne pogodbe do končnega porabnika in odjemalca:

Garancijska doba znaša 24 mesecev in se prične s predajo in vročitvijo naprave, ki se dokaže z originalnim računom oziroma dokazilom o nakupu. Pri komercialni uporabi in izposoji se garancijska doba zmanjša na 12 mesecev. Iz garancije so izvzeti deli, ki se (hitro) obrabijo in škoda oz. okvare, ki so nastale zaradi uporabe napačnih kosov opreme, pribora in priključkov, zaradi popravil z neoriginalnimi deli, zaradi uporabe sile, udarcev in lomov ter zaradi zlonamerne preobremenitve motorja. Zamenjava v okviru garancije zajema samo defektne oz. poškodovane dele in ne kompletnih naprav. Garancijska popravila smejo izvajati samo avtorizirane in pooblaščene delavnice ali servisna služba podjetja. Pri tuji intervenciji garancija preneha.

Poštnina, stroški razpošiljanja in prevzema gredo v breme kupca.

RO

GARANTIE

Pentru aceste utilaje electrice firma - independent de obligatiile comerciantului rezultate din contractul de cumparare - ofera urmatoarele garantii:

Perioada de garantie este de 24 luni începând cu predarea utilajului, fapt ce trebuie dovedit cu actul original de cumparare. Pentru comercializare sau închiriere perioada se reduce la 12 luni. Partile uzate si defectele cauzate de anexe necoraspunzatoare, reparatii cu piese care nu sunt originale de la fabricant, utilizarea fortei, loviri si rupturi, cât si supraîncarcarea motorului sunt excluse din garantie. Înlocuirile garantionale presupun doar schimbarea piesei defecte si nu a întregului utilaj. Reparatiile garantionale vor fi efectuate exclusiv de parteneri service autorizati sau de departamentul relatii cu clientii a firmei. Interventiile facute asupra utilajului de persoane neautorizate atrage dupa sine anularea garantiei.

Toate cheltuielile postale si de transport, cât si alte cheltuieli ulterioare vor fi suportate de client.

BG

Гаранция

За този електроинструмент компанията дава на крайния клиент – независимо от задълженията на продавача, изхождащи от договора за покупка – следните гаранции :
Гаранционният период е 24 месеца, започващ да тече от предаването на уреда, доказано с оригинален документ за покупка. При търговска употреба или при използване за отдаване под наем гаранционния срок се намалява на 12 месеца. Износващи се части и дефекти, предизвикани от употребата на неправилни аксесоари, ремонт с части, които не са оригинални части на производителя, използване на сила, удар или счупване, както и вредни претоварвания на двигателя се изключват от тази гаранция. Гаранционната замяна включва само дефектиралите части, не цели изделия. Гаранционните ремонти трябва да бъдат извършвани изключително от оторизирани сервизи или от клиентските сервизи на компанията. В случай на каквато и да е интервеция от неоторизирано лице гаранцията става невалидна.
Всички пощенски разходи и разходи по доставка, както и вички други допълнителни разноски са за сметка на клиента.

RU

Условия гарантии

На этот электроинструмент мы предоставляем, независимо от обязанностей продавца по отношению к конечному покупателю по договору купли-продажи, гарантию как указано ниже:

гарантийное время составляет 24 месяца и начинается с передачи, которое подтверждаетя наличием оригинала чека. При коммерческом применении, а также аренде гарантийное время сокращается до 12 месяцев. Гарантия не предоставляется на быстроизнашивающиеся части и поломки вызванные применением неподходящих принадлежностей, ремонтом с использованием неоригинальных запчастей, примененем силы, ударом, а также преднамеренной перегрузкой мотора. Гарантийная замена распространяется только на испорченные части, и не на устройства в целом. Гарантийные ремонты могут проводиться только уполномоченными мастерскими или отделом сервиса завода-изготовителя. При постороннем вмешательстве гарантия теряет силу.

Почтовый сбор, стоимость пересылки и последующие издержки оплачиваются покупателем.

JÓTÁLLÁSI JEGY

a fogyasztói szerződés keretében vásárolt új tartós fogyasztási cikkre a 151/2003. (XI.22.) Korm. rendelet alapján.

Forgalmazó neve, címe:

Fogyasztási cikk típusa, megnevezése: BVT 2500 E

Gyártási szám:

Vásárlás időpontja:

Üzembe helyezés időpontja (Split klíma és gázkészülék esetén):

Jótállási idő: 24 hónap

Szerviz: **Tooltechnic Kft.**
Nagytétényi út 282.
H-1225 Budapest
Tel.: 330-4465, 330-4467
Fax: 283-6550
E-mail: ikra@tooltechnic.net

Jótállási szelvények:

Jótállási jegy a kötelező jótállási időre	Jótállási jegy a kötelező jótállási időre		
Bejelentés időpontja:..... Bejelentett hiba:..... Hiba oka:..... Javítás módja:..... Jótállás meghosszabbítva.....nappal. (Javítási időtartam.) A javított termék visszaadásának időpontja: Munkalapszám: Kelt.: 20 ..... bélyegző olvasható aláírás	**JÓTÁLLÁSI SZELVÉNY** Fogyasztási cikk: BVT 2500 E Gyártási szám:..... Eladás kelte:..... .....20.....hó.....n. (betűvel) Eladó szerv:..... (P.H.) aláírás	IKRA-SERVICE	**A**
Bejelentés időpontja:..... Bejelentett hiba:..... Hiba oka:..... Javítás módja:..... Jótállás meghosszabbítva.....nappal. (Javítási időtartam.) A javított termék visszaadásának időpontja: Munkalapszám: Kelt.: 20 ..... bélyegző olvasható aláírás	**JÓTÁLLÁSI SZELVÉNY** Fogyasztási cikk: **BVT 2500 E** Gyártási szám:..... Eladás kelte:..... .....20.....hó.....n. (betűvel) Eladó szerv:..... (P.H.) aláírás	IKRA-SERVICE	**B**

SZERVIZEK

M1000	Tooltechnic Kft.	1225 Budapest, Nagytétényi út 282.	06-1-330-4465
M1112	Eszkimo Szerviz Kft.	7630 Pécs, Mohácsi út 13.	06-72-525-490
M1205	Belka Kft.	6500 Baja, Jelky tér 1	06-79-322-333
M1219	FRIGO-MATIC	6000 Kecskemét, Széchenyi Sétány 5.	06-76-475-399
M1238	HARGITAI ELEKTRO SZERVIZ Bt.	6300 Kalocsa, Petőfi S. u. 55/2.	06-78-563-100
M1318	Juhász Elektronikai Kft.	5600 Békéscsaba, Kölcsey út 17.	06-66-324-419
M1416	Gazdik Jav-Ker Kft.	3529 Miskolc, Testvérvárosok útja 16	06-46-365-000
M1504	Szuper ELSZO	6722 Szeged, Tábor u. 3.	06-62-426-928
M1513	SPECIÁL MŰSZAKi Szaküzlet és Szerviz	6600 Szentes, Szűrszabó N.I. u. 3.	06-63-314-123
M1607	Komolai Zoltán	2400 Dunaújváros, Rákóczi tér 3. Fsz. 3.	06-25-412-727
M1619	Baracskai Sándor	7000 Sárdbogárd, Asztalos u. 2/b.	06-25-460-243
M1620	KIRÁLY Elektro	2841 Oroszlány, Fürst S. út 24. Pf.: 75	06-34-365-127
M1708	EM-Elektromechanika Kft.	9023 Győr, Török István u. 32/a.	06-96-424-166
M1805	Papp Imre	PolgárHősök u. 97.	06-52-392-626
M1812	Nagy-Szerviz Bt.	4029 Debrecen, Kígyó u. 19.	06-52-426-699
M2002	Praktikus Szerviz Kft.	2800 Tatabánya, Kodály Z. tér 6.	06-34-310-442
M2104	JAVKAR Kft.	3100 Salgótarján, Úttörők útja 31/a.	06-32-312-910
M2207	Melker Kft.	2200 Monor, Kossuth u. 76.	06-29-410-742
M2322	ROTECH Kft.	7400 Kaposvár, Bajcsy-Zs. u. 16-18.	06-82-412-030
M2425	Fehér Tamás László	4481 Nyíregyháza, Fejedelem út 21.	06-42-475-579
M2501	Szolker-Szerviz 1993 Kft.	5000 Szolnok, Mátyás Kir. u.4.	06-56-423-702
M2603	EKRON Kft.	7100 Szekszárd, Rákóczi út 31.	06-74-510-704
M2932	Borzai József	8360 Keszthely, Bercsényi u. 41.	06-83-312-291
M2936	Gyémánt Mihály	8900 Zalaegerszeg, Hock János út 3/b.	06-92-348-446

FONTOS TUDNIVALÓK

Tisztelt fogyasztó, bízunk benne, hogy az Ön által megvásárolt készülék folyamatosan az Ön megelégedésére működni fog. Ennek ellenére az alábbi **Fontos Tudnivalókra** hívjuk fel a figyelmét!

1. A jótállási jogokat a fogyasztási cikk tulajdonosa érvényesítheti, feltéve, hogy fogyasztónak minősül. (Fogyasztó: a gazdasági, vagy szakmai tevékenység körén kívül eső célból szerződést kötő személy – Ptk. 685.§ d) pont). Amennyiben a fogyasztó bemutatja az ellenérték megfizetését igazoló bizonylatot, úgy a fogyasztói szerződés megkötését bizonyítottnak kell tekinteni a 49/2003. (VII.30.) GKM rendelet 2.§ alapján. Mindezek érdekében kérjük tisztelt Vásárlóinkat, hogy őrizzék meg a fizetési bizonylatot is.
2. Kérjük a készülék használatba vétele előtt feltétlenül olvassa el a kezelési útmutatót.
3. Kérjük, hogy a jótállási jegy forgalmazóra vonatkozó adatait töltesse ki a forgalmazóval (forgalmazó neve, címe, gyártási szám, vásárlás időpontja).
4. Ez a készülék kizárólag háztartásban, háztartási célra használható, amennyiben erről a használati útmutató, működési leírás, felhasználói kézikönyv vagy egyéb dokumentum másképp nem rendelkezik.
5. A jótállási határidő a fogyasztási cikk fogyasztó részére történő átadás vagy üzembe helyezésre kötelezett termék esetén az üzembe helyezés napjával kezdődik.
6. A jótállási igény a jótállási jeggyel érvényesíthető.
7. A jótállási kötelezettség teljesítése a forgalmazót terheli.
8. A fogyasztó a kijavítás iránti igényét a forgalmazó által a jótállási jegyen feltüntetett javító szolgálatnál (szerviznél) közvetlenül is érvényesítheti.
9. A készüléket meghibásodás esetén a jótállási jegyen feltüntetett szerviz vagy szervizek valamelyikébe kell beszállítani vagy postán - ha a termék jellege indokolja, akkor törékenyként - elküldeni a jótállási jeggyel. Utánvéttel feladott készüléket a szervizek átvenni nem tudnak!
10. A rögzített bekötésű, valamint a 10 kg-nál súlyosabb, tömegközlekedési eszközön kézi csomagként nem szállítható fogyasztási cikket – a járművek kivételével – az üzemeltetés helyén kell megjavítani. Ha a javítás az üzemeltetés helyén nem végezhető el, akkor le- és felszerelésről, valamint az el- és visszaszállításról a forgalmazó gondoskodik.
11. Ha a fogyasztási cikk a vásárlástól (üzembe helyezéstől) számított három munkanapon belül meghibásodott, a forgalmazó a fogyasztó kívánságára köteles azt kicserélni, feltéve, hogy a meghibásodás a rendeltetésszerű használatot akadályozza.

12. Jótállási igény nem érvényesíthető:
    a. Rendeltetés ellenes használat, átalakítás, hibás vagy szakszerűtlen kezelés, helytelen tárolás, elemi kár vagy egyéb nem gyártási eredetű meghibásodás esetén.
    b. Karbantartási – tisztítási munkák esetén.
    c. Nem a jótállási jegyen feltüntetett szerviz által a fogyasztási cikken végzett bárminemű beavatkozás esetén.
    d. A kopó alkatrészek rendeltetésszerű használatából eredő kopása esetén.
    e. Amennyiben az autóhifit (autórádió, autórádió magnó, CD-s autórádió, CD-váltó, erősítő, ekvalizer, stb.) nem szakszervizben szerelték be.
13. A készülék üzembe helyezése és beállítása nem tartozik a jótállási javítási kötelezettségek körébe, ezt az ügyfél megrendelésére a szerviz külön díjtétel felszámítása ellenében vállalja, akkor is, ha a termék a kijelölt szerviz által kötelezően üzembe helyezendő (split klímák és gáz készülékek) és akkor is, ha nincs üzembe helyezési kötelezettsége a szerviznek, de a vásárló azt megrendeli.
14. A hosszú ideig és nem megfelelő körülmények között történő tárolás a fogyasztási cikk műszaki állapotának romlását idézheti elő. Ez esetben a készüléket üzembe helyezése előtt át kell vizsgáltatni a biztonságos üzemeltetés érdekében. Az átvizsgálás költsége szintén nem tartozik a jótállási kötelezettség körébe.
15. A jótállás a fogyasztó törvényből eredő jogait nem érinti.
16. Szavatossági igényt a forgalmazóval szemben érvényesíthet azzal, hogy ha bemutatja az ellenérték megfizetését igazoló bizonylatot, akkor a szerződést megkötöttnek kell tekinteni. Ezért felhívjuk tisztelt vásárlóink figyelmét, hogy őrizzék meg a számlát/blokkot, hogy kétséget kizáróan igazolni tudják a fogyasztói szerződés megkötését.
17. 1Jótállásra, szavatosságra vonatkozó jogszabályok, rendeletek: 151/2003. (IX.22.) Korm. rendelet; Ptk. 685. § e) pont; Ptk. 305.§ - 311/A-ig; 49/2003. (VII.30.) GKM rendelet.

Amennyiben a kijavítás során a szerviz nem helyesen jár el, vevőszolgálatunk az Ön rendelkezésére áll.

Tooltechnic Kft.
H – 1225 Budapest
Nagytétényi út 282.
Tel.: 330-4465, 330-4467
Fax: 283-6550
E-mail: ikra@tooltechnic.net
Web: http://tooltechnic.net

CE

SERVICE

Aktuelle Service-Adressen finden Sie immer unter:
Latest service adresses can be found under:
Vous trouvez nos adresses SAV sous:
Las direcciones actuales para asistencia técnica
las encuentran siempre con:

www.ikramogatec.com

DE	**IKRA mogatec - Service**, c/o Mogatec Moderne Gartentechnik GmbH Max-Wenzel-Straße 31, D - 09427 Ehrenfriedersdorf	Tel.: +49 - (0)180 3 - 664 283 *	Fax: +49 - (0)37341-131 24
AT	**ikra - Reparatur Service**, c/o Mogatec Moderne Gartentechnik GmbH Max-Wenzel-Straße 31, D - 09427 Ehrenfriedersdorf	Tel.: +43 - (0)7207-34115	Fax: +49 - (0)37341-131 24
BE	**LIMAS SOLUTIONS**, Schaafstraat 6, BE- 2870 Breendonk	Tel.: +32 - (0)3 298 01 01	Fax: +32 - (0)3 298 08 09
BG	**MTD Bulgaria EOOD,** 2 Louis Ahailler Str. ,6th floor, BG - Sofia 1404	Tel.: +359 - 2 - 958 81 39	Fax: +359 - 2 - 958 12 51
CY	**Lambrou Agro Ltd.,** 107 Prodromos Ave, P.O.Box 24839, CY - 1304 Nicosia	Tel.: +357 - 22 - 667908	Fax: +357 - 22 - 667157
CZ	**BONAS spol. s.r.o,** Sepekov-Stankov 425, CZ - 39851 Sepekov	Tel.: +420 - (0)368 522 122	Fax: +420 - (0)368 521 021
DK	**Bahn-Larsen Skov- Have- og Parkmaskiner,** Vinkelvej 28, DK - 7840 Hoejslev	Tel.: +45 - 40 45 08 86	
ES	**IMBASA - JARDINO**, Polg. Ind. La Farga, C/ Mas Riera, s/n, E - 17820 Banyoles (Girona) Timetable: 09:00 to 13:00 and 15:00 to 18:00	Tel.: +34 - 972575264	Fax: +34 - 972573600
FR	**ikra Service France, Zl de la Vigne,** 20 Rue Hermes, Bâtiment 5, F - 31190 Auterive	Tel.: +33 - (0)5 61 50 78 94	Fax: +33 - (0)5 34 28 07 78
GB	**J&M Distribution Systems Ltd** Unit E, Clayton Works Business Centre, Midland Road, Leeds, LS10 2RJ	Tel.: +44 (0)113 385 1100	Fax: +44 (0)113 385 1115
GR	**Panos Vrontanis & Co.** 3 Molas Street, GR - 13671 Aharnes	Tel.: +30 - 210 - 2402020	Fax: +30 - 210 - 2463600
HU	**Tooltechnic Kft.**, Nagytétényi út 282., H - 1225 Budapest	Tel.: + 36 1 330-4465	Fax: + 36 1 283-6550
IN	**Agritech Floritech Inc.** BE-184, SFS, Janak Puri; New Delhi - 110058 / India	Tel. +91 11 45662679	Fax. +91 11 25597432
IR	**J&M Distribution Systems Ltd** Unit E, Clayton Works Business Centre, Midland Road, Leeds, LS10 2RJ	Tel.: +353 - 1890 8823 74	
IT	**ETR EUROTRADE,** di EnricoThoelke, Via Sordelli 3, I - 21040 Venegono Inferiore (VA)	Tel.: +39 - 0331-86 49 60	Fax: +39 - 0331-86 51 10
LU	**Bobinage Georges Back**, 53, Rue Nic. Meyers, LU - 4918 Bascharage	Tel.: +352-507-622	Fax: +352-504-889
NL	**Muldertechniek**, Noorderkijl 1, NL - 9571 AR 2 e Exloermond	Tel.: 0599-671570	Fax: 0599-672650
PL	**ikra Service Polska**, ul. Ostroroga 18A, PL - 01-163 Warszawa	Tel.: 0-801000418	
PT	**Branco & Ca, S.A.**, Apartado 1, P - 3811-551 Aveiro Codex Timetable: 09:00 to 12:30 and 14:00 to 18:00	Tel.: +351 - 234 340 690	Fax:+351 - 234 342 185
RO	**BRONTO COMPROD S.R.L.**, Str. Corneliu Coposu nr. 35 (fostul M. Gorki), RO - 400235 Cluj-Napoca	Tel.: +40 - 264-435 337	Fax: +40 - 264-436 654
RU	**САД и КОлесо,** 117405, г. Москва, Варшавское ш., д. 125, стр.1	Tel.: +7 - 495-781 79 71	Fax: +7 - 495-319 18 78
SI	**BIBIRO d.o.o.**, Trzaska cesta 233, SI - 1000 Ljubljana	Tel.: +386 - 1 - 256 48 68	Fax: +386 - 1 - 256 48 67
SK	**AGF Invest s.r.o.,** Hlinikova 365/39, SK - 95201 Vrable 1	Tel.: +421 - 2 - 62 85 95 49	Fax: +421 - 2 - 62 85 90 52
TR	**ZİMAŞ Ziraat Makinaları Sanayi ve Ticaret A.Ş.** 1202/1 Sokak No:101/G Yenişehir 35110 İZMİR	Tel. : +90 (232) 4580586 -4591581	Fax : + 90 (232) 4572697

* (0,09 € / min. im dt. Festnetz)