Akku Heckenschere
Taille-haies à batterie
Tagliasiepi a batteria
Cordless Hedge Trimmer

DE **Gebrauchsanweisung** - Originalbetriebsanleitung
Vor Inbetriebnahme Gebrauchsanweisung lesen!

IT **Istruzioni per l'uso** - Traduzione delle istruzioni per l'uso originali.
Prima della messa in funzione leggere le istruzioni per l'utilizzo!

FR **Manuel d'utilisation** - Traduction du mode d'emploi d'origine
Lire attentivement le mode d'emploi avant chaquemise en service!

GB **Operating Instructions** - Translation of the original Operating Instructions
Read operating instructions before use!

73711298-01

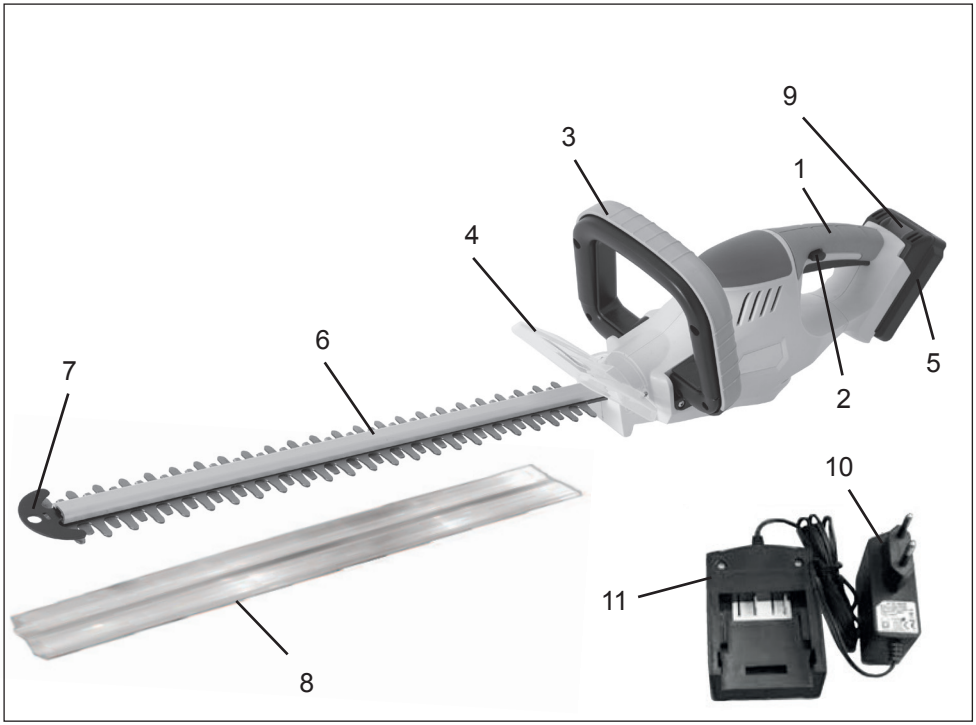

DE

1 Handgriff mit Ein-/Ausschalter
2 Einschaltsperre
3 Bügelgriff mit Ein-/Ausschalter
4 Schutzschild
5 Akku
6 Sicherheitsmesserbalken
7 Anstoßschutz
8 Schutzköcher
9 Akku-Verriegelung
10 Steckerladegerät
11 Ladestation

FR

1 Poignée avec interrupteur ON/OFF
2 Blocage de mise en marche
3 Poignée-étrier avec interrupteur ON/OFF
4 Bouclier de protection
5 Accu
6 Couteaux de sécurité
7 Butée de protection
8 Etui de protection
9 Verrouillage de l'accumulateur
10 Chargeur enfichable
11 Station de charge

IT

1 Maniglia con interruttore d'accensione/spegnimento
2 Blocco di accensione
3 Impugnatura ad archetto con interruttore d'accensione/spegnimento
4 Schermo di protezione
5 Accumulatore
6 Barra con lame di sicurezza
7 Paracolp
8 Custodia di protezione
9 Bloccaggio batteria
10 Caricabatteria a spina
11 Stazione di carica

GB

1 Rear handle with ON/OFF switch
2 Switch-on inhibit
3 Wrap-around handle with ON/OFF switch
4 Hand guard
5 Accu
6 Blade safety rail
7 Impact protector
8 Protective blade cover
9 Battery interlock
10 Charging device
11 Charging station

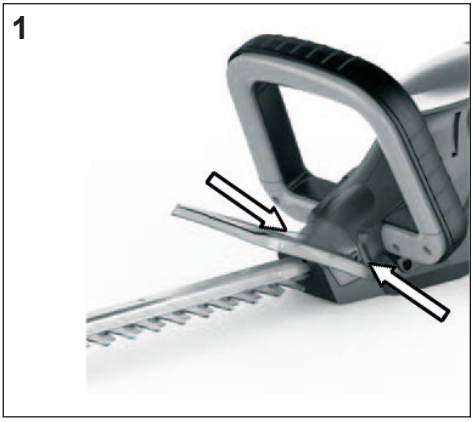
1

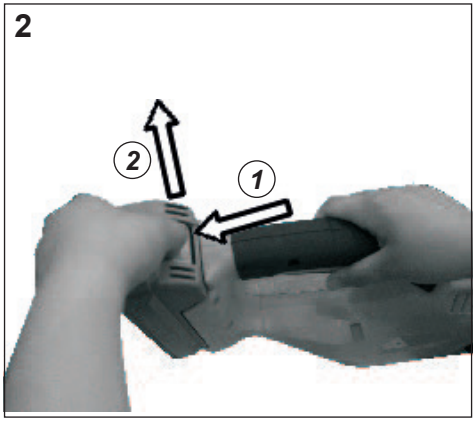
2
2
1

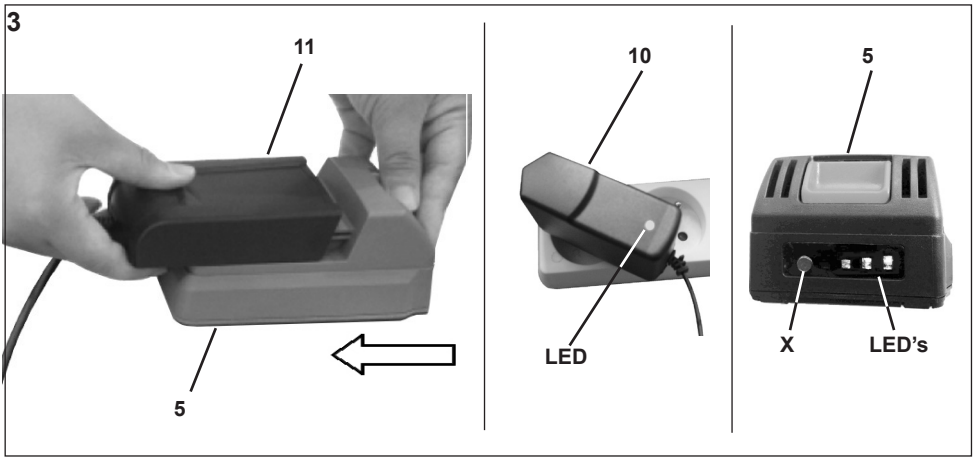
3
11
5
10
LED
5
X
LED's

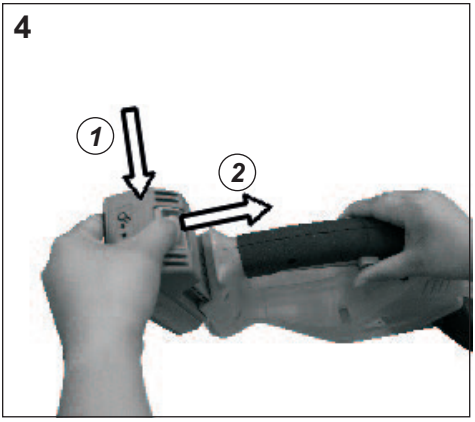
4
1
2

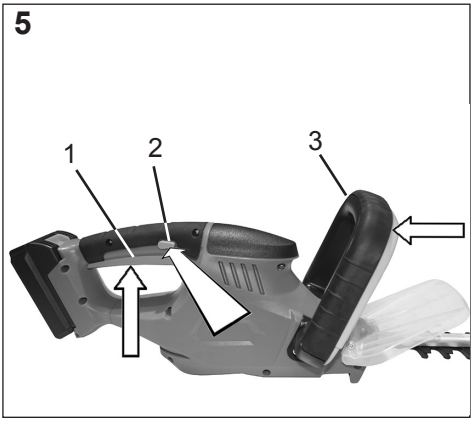
5
1
2
3

6

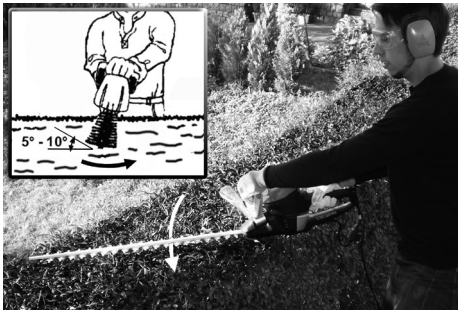

7

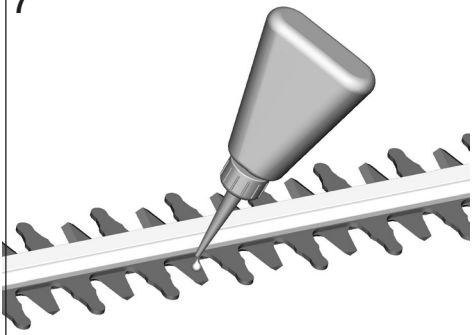

8

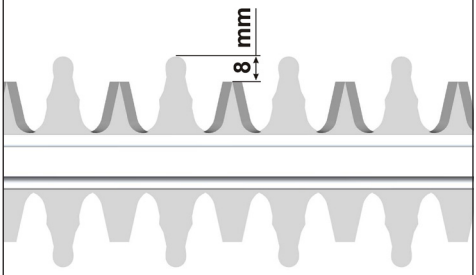

INHALTSVERZEICHNIS

	Seite
1. Vorwort zur Bedienungsanleitung	2
2. Technische Daten	2
3. Bestimmungsgemäße Verwendung	3
4. Erklärung der Warnhinweise auf dem Gerät	4
5. Allgemeiner Sicherheitshinweis	4
6. Verwendungszweck	4
7. Allgemeine Sicherheitshinweise für Elektrowerkzeuge	4
1) Arbeitsplatzsicherheit	
2) Elektrische Sicherheit	
3) Sicherheit von Personen	
4) Verwendung und Behandlung des Elektrowerkzeuges	
5) Sorgfältiger Umgang und Gebrauch von Akkugeräten	
6) Service	
7) Emissionen	
6) Sicherheitshinweise für Heckenscheren	
8. Anweisung zum Gebrauch	6
• Hinweis zum Gebrauch des Akkus	
• Hinweise zum Umweltschutz	
9. Laden des Akkus	7
10. Ein-, Ausschalten der Heckenschere	7
11. Halten der Heckenschere zum Gebrauch	7
1) Schneiden von Hecken	
2) Um eine gleichbleibende Höhe zu erreichen	
12. Wartung	8
1) Schärfen der Messer	
2) Auswechslen der Messer	
13. Optimale Sicherheit	8
1) 2-Hand-Sicherheitsschaltung	
2) Messer-Schnellstop	
3) Sicherheitsmesserbalken	
4) Anstoßschutz	
5) Getriebeschutzelement	
14. Aufbewahren der Heckenschere nach dem Gebrauch	8
15. Ersatzteile	8
16. Reparaturdienst	8
17. Entsorgung / Umweltschutz	8
18. Garantiebedingungen	8
19. Konformitätserklärung	9
Service	

Akku-Heckenschere

1. Verehrter Kunde,

um eine zuverlässige Inbetriebnahme zu gewährleisten, haben wir diese Gebrauchsanweisung geschaffen. Wenn Sie die folgenden Hinweise beachten, wird Ihr Gerät stets zu Ihrer Zufriedenheit arbeiten und eine lange Lebensdauer besitzen.

Unsere Geräte werden vor der Serienherstellung unter härtesten Bedingungen erprobt und während der Fertigung ständigen Kontrollen unterzogen. Dies gibt uns die Sicherheit und Ihnen die Gewähr, stets ein ausgereiftes Produkt zu erhalten.

Im Interesse der technischen Weiterentwicklung sind Konstruktions- und Ausführungsänderungen vorbehalten.

2. Technische Daten

Modell	**AHS 2051 Powertec**
Betriebsspannung	20 V DC
Messerlänge	560 mm
Schnittstärke	14 mm
Schnittlänge	510 mm
Drehzahl n_0	1200 min^{-1}
Akkutyp	Li-Ion 20 V / 1,5 Ah / 30 Wh
Laufzeit	max. 40 min.
Gewicht	2,7 kg
Schalldruckpegel L_{pA} *	81 dB(A) K 3,0 dB
Vibrationen am Handgriff *	≤ 2,5 m/s² K 1,5 m/s²
Netz- / Ladegerät	
Netzspannung	100-240 V~ / 50-60 Hz
Ladespannung	21 V DC
Ladestrom	400 mA
Ladedauer	ca. 3-5 Std.

* nach EN 60745-2-15

Technische Änderungen bleiben vorbehalten.

3. Bestimmungsgemäße Verwendung

Diese Heckenschere ist nur zum Schneiden von Sträuchern, Büschen, Zierpflanzen und Hecken bestimmt. Die zu schneidende maximale Aststärke darf 14 mm nicht übersteigen. Die Benutzung der Heckenschere ist für den privaten Gartenbereich bestimmt. Der Benutzer der Heckenschere hat für eine ausreichende Schutzausrüstung während des Gebrauches entsprechend der Bedienungsanleitung und den an der Maschine angebrachten Warnpiktogramme zu sorgen. Vor jedem Gebrauch bzw. während des Gebrauches der Heckenschere ist diese auf eventuelle elektrischen oder mechanischen Beschädigungen zu prüfen.
Falls ein Schaden an der Maschine festgestellt wird, ist die Arbeit einzustellen und eine Fachwerkstatt ist zu kontaktieren.

Nicht bestimmungsgemäße Verwendung

Alle Anwendungen der Heckenschere, die nicht im Kapitel „bestimmungsgemäße Verwendung“ genannt sind, gelten als eine nicht bestimmungsgemäße Verwendung.
Für alle daraus entstandenen Sachschäden sowie Personenschäden, die auf Grund einer Fehlanwendung entstanden sind, haftet der Benutzer der Heckenschere.
Bei Verwendung anderer bzw. nicht Original-Bauteile an der Heckenschere erlischt Herstellerseitige die Garantieleistung.

Restgefahren

Auch bei sachgemäßer Verwendung des Werkzeugs bleibt immer ein gewisses Restrisiko, das nicht ausgeschlossen werden kann. Aus der Art und Konstruktion des Werkzeugs können die folgenden potentiellen Gefährdungen abgeleitet werden:

- Kontakt mit dem ungeschützten Scherblatt (Schnittverletzungen)
- Hineingreifen in die laufende Heckenschere (Schnittverletzung)
- Unvorhergesehene, plötzliche Bewegung des Schneidgutes (Schnittverletzungen)
- Wegschleudern von fehlerhaften Scherzähnen
- Wegschleudern von Teilen des Schneidgutes
- Schädigung des Gehöres, wenn kein vorgeschriebener Gehörschutz getragen wird
- Einatmen von Schnittgutpartikel

4. Erklärung der Warnhinweise auf dem Gerät

1 2 3 4 5 6

7 8 9 10 11 12

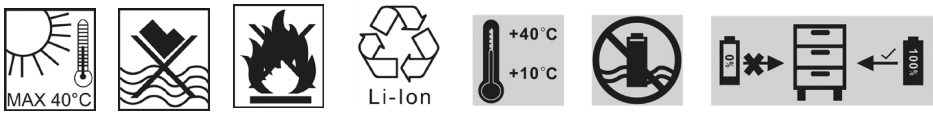

13 14 15 16 17 18 19

1 Augen- und Gehörschutz tragen!
2 Warnung!
3 Bedienungsanleitung lesen!
4 Dieses Elektrowerkzeug nicht dem Regen aussetzen
5 Achtung Umweltschutz! Dieses Gerät darf nicht mit dem Hausmüll/Restmüll entsorgt werden. Das Altgerät nur in einer öffentlichen Sammelstelle abgeben.
6 Garantierter Schallleistungspegel L_{WA} 92 dB(A)
7 Akku enthält Lithium! Nicht in der Mülltonne entsorgen!
8 Vor Reparatur und Wartung Akku entfernen!
9 Lesen Sie die Gebrauchsanweisung vor der ersten Inbetriebnahme!
10 Das Ladegerät ist nur für die Verwendung im Haus gedacht.
11 Doppeltisoliert
12 Entspricht den geltenden Sicherheitsstandards
13 Batterie nicht über längere Zeit einer Temperatur von über 40 ºC aussetzen.
14 Batterien nicht in Gewässern entsorgen oder in Wasser tauchen.
15 Explosionsgefahr! Werfen Sie niemals Akkus ins Feuer.
16 Akku enthält Lithium! Defekten Akku dem Recycling zuführen!
17 Aufladen zwischen +10°C bis 40°C
18 Batterien nicht in Gewässern entsorgen oder in Wasser tauchen.
19 Akku vor Lagerung aufladen

5. Allgemeiner Sicherheitshinweis

⚠ Jeder Betrieb von Heckenscheren ist mit Unfallgefahren verbunden. Beachten Sie deshalb die entsprechenden Unfallschutzvorschriften.

Die Maschine ist nach dem Stand der Technik und den anerkannten sicherheitstechnischen Regeln gebaut. Dennoch können bei ihrer Verwendung Gefahren für Leib und Leben des Benutzers oder Dritter bzw. Beeinträchtigungen der Maschine und anderer Sachwerte entstehen.

Achtung: Beim Gebrauch von Elektrowerkzeugen sind zum Schutz gegen elektrischen Schlag, Verletzungs- und Brandgefahr folgende grundsätzlichen Sicherheitsmaßnahmen zu beachten. Lesen und beachten Sie alle diese Hinweise, bevor Sie dieses Elektrowerkzeug benutzen. Bewahren Sie die Sicherheitshinweise gut auf.

Maschine nur in technisch einwandfreiem Zustand sowie bestimmungsgemäß, sicherheits und gefahrenbewußt unter Beachtung der Gebrauchsanweisung benutzen! Insbesondere Störungen, die die Sicherheit beeinträchtigen können, umgehend beseitigen (lassen)!

Diese Maschine kann ernsthafte Verletzungen verursachen. Lesen Sie sorgfältig die Gebrauchsanweisung zum korrekten Umgang, zur Vorbereitung, zur Instandhaltung, zum sachgemäßen Gebrauch der Heckenschere. Machen Sie sich vor dem ersten Gebrauch mit der Maschine vertraut und lassen Sie sich auch praktisch einweisen.

Dieses Gerät ist nicht dafür bestimmt, durch Personen (einschließlich Kinder) mit eingeschränkten physischen, sensorischen oder geistigen Fähigkeiten oder mangels Erfahrung und/oder mangels Wissen benutzt zu werden, es sei denn, sie werden durch eine für ihre Sicherheit zuständige Person beaufsichtigt oder erhielten von ihr Anweisungen, wie das Gerät zu benutzen ist.

Kinder sollten beaufsichtigt werden, um sicherzustellen, dass sie nicht mit dem Gerät spielen.

6. Verwendungszweck

Die Maschine ist ausschließlich zum Schneiden von Hecken bestimmt. Eine andere oder darüber hinausgehende Benutzung gilt als nicht bestimmungsgemäß. Für hieraus resultierende Schäden haftet der Hersteller / Lieferer nicht. Das Risiko trägt allein der Anwender. Zur bestimmungsgemäßen Verwendung gehört auch das Beachten der Gebrauchsanweisung und die Einhaltung der Inspektions- und Wartungsbedingungen.
Die Gebrauchsanweisung ständig am Einsatzort der Maschine griffbereit aufbewahren!

7. Allgemeine Sicherheitshinweise für Elektrowerkzeuge

Achtung! Sämtliche Anweisungen sind zu lesen. Fehler bei der Einhaltung der nachstehend aufgeführten Anweisungen können elektrischen Schlag, Brand- und/oder schwere Verletzungen verursachen. Der nachfolgend verwendete Begriff „Elektrowerkzeug“ bezieht sich auf netzbetriebene Elektrowerkzeuge (mit Netzkabel) und auf akkubetriebene Elektrowerkzeuge (ohne Netzkabel).

BEWAHREN SIE DIESE ANWEISUNGEN GUT AUF.

1) Arbeitsplatzsicherheit

a) **Halten Sie Ihren Arbeitsbereich sauber und aufgeräumt.** *Unordnung und unbeleuchtete Arbeitsbereiche können zu Unfällen führen.*

b) **Arbeiten Sie mit dem Gerät nicht in explosionsgefährdeter Umgebung, in der sich brennbare Flüssigkeiten, Gase oder Stäube befinden.** *Elektrowerkzeuge erzeugen Funken, die den Staub oder die Dämpfe entzünden können.*

c) **Halten Sie Kinder und andere Personen während der Benutzung des Elektrowerkzeugs fern.** *Bei Ablenkung können Sie die Kontrolle über das Gerät verlieren.*

2) Elektrische Sicherheit

a) **Der Anschlussstecker des Ladegerätes muss in die Steckdose passen. Der Stecker darf in keiner Weise verändert werden. Verwenden Sie keine Adapterstecker gemeinsam mit schutzgeerdeten Geräten.** *Unveränderte Stecker und passende Steckdosen verringern das Risiko eines elektrischen Schlages.*

b) **Vermeiden Sie Körperkontakt mit geerdeten Oberflächen, wie von Rohren, Heizungen, Herden und Kühlschränken.** *Es besteht ein erhöhtes Risiko durch elektrischen Schlag, wenn Ihr Körper geerdet ist.*

c) **Halten Sie das Gerät von Regen fern.**

Das Eindringen von Wasser in ein Elektrogerät erhöht das Risiko eines elektrischen Schlages.

3) **Sicherheit von Personen**

a) **Seien Sie aufmerksam, achten Sie darauf, was Sie tun, und gehen Sie mit Vernunft an die Arbeit mit einem Elektrowerkzeug. Benutzen Sie das Gerät nicht, wenn Sie müde sind oder unter dem Einfluss von Drogen, Alkohol oder Medikamenten stehen.** *Ein Moment der Unachtsamkeit beim Gebrauch des Gerätes kann zu ernsthaften Verletzungen führen.*

b) **Tragen Sie persönliche Schutzausrüstung und immer eine Schutzbrille.** *Das Tragen persönlicher Schutzausrüstung, wie Staubmaske, rutschfeste Sicherheitsschuhe, Schutzhelm oder Gehörschutz, je nach Art und Einsatz des Elektrowerkzeuges, verringert das Risiko von Verletzungen.*

c) **Entfernen Sie Einstellwerkzeuge oder Schraubenschlüssel, bevor Sie das Gerät einschalten.** *Ein Werkzeug oder Schlüssel, der sich in einem drehenden Geräteteil befindet, kann zu Verletzungen führen.*

d) **Überschätzen Sie sich nicht. Sorgen Sie für einen sicheren Stand und halten Sie jederzeit das Gleichgewicht.** *Dadurch können Sie das Gerät in unerwarteten Situationen besser kontrollieren.*

e) **Tragen Sie geeignete Kleidung. Tragen Sie keine weite Kleidung oder Schmuck. Halten Sie Haare, Kleidung und Handschuhe fern von sich bewegenden Teilen.** *Lockere Kleidung, Schmuck oder lange Haare können von sich bewegenden Teilen erfasst werden.*

f) **Wenn Staubabsaug- und auffangeinrichtungen montiert werden können, vergewissern Sie sich, dass diese angeschlossen sind und richtig verwendet werden.** *Das Verwenden dieser Einrichtungen verringert Gefährdungen durch Staub.*

4) **Sorgfältiger Umgang und Gebrauch von Elektrowerkzeugen**

a) **Überlasten Sie das Gerät nicht. Verwenden Sie für Ihre Arbeit das dafür bestimmte Elektrowerkzeug.** *Mit dem passenden Elektrowerkzeug arbeiten Sie besser und sicherer im angegebenen Leistungsbereich.*

b) **Benutzen Sie kein Elektrowerkzeug, dessen Schalter defekt ist.** *Ein Elektrowerkzeug, das sich nicht mehr ein- oder ausschalten lässt, ist gefährlich und muss repariert werden.*

c) **Nehmen Sie den Akku aus dem Gerät, bevor Sie Geräteeinstellungen vornehmen, Zubehörteile wechseln oder das Gerät weglegen.** *Diese Vorsichtsmaßnahme verhindert den unbeabsichtigten Start des Gerätes.*

d) **Bewahren Sie unbenutzte Elektrowerkzeuge außerhalb der Reichweite von Kindern auf. Lassen Sie Personen das Gerät nicht benutzen, die mit diesem nicht vertraut sind oder diese Anweisung nicht gelesen haben.** *Elektrowerkzeuge sind gefährlich, wenn Sie von unerfahrenen Personen benutzt werden.*

e) **Pflegen Sie das Gerät mit Sorgfalt. Kontrollieren Sie, ob bewegliche Geräteteile einwandfrei funktionieren und nicht klemmen, ob Teile gebrochen oder so beschädigt sind, dass die Funktion des Gerätes beeinträchtigt ist. Lassen Sie beschädigte Teile vor dem Einsatz des Gerätes reparieren.** *Viele Unfälle haben ihre Ursache in schlecht gewarteten Elektrowerkzeugen.*

f) **Halten Sie Schneidwerkzeuge scharf und sauber.** *Sorgfältig gepflegte Schneidwerkzeuge mit scharfen Schneidkanten verklemmen sich weniger und sind leichter zu führen.*

g) **Verwenden Sie Elektrowerkzeuge, Zubehör, Einsatzwerkzeuge usw. entsprechend diesen Anweisungen und so, wie es für diesen speziellen Gerätetyp vorgeschrieben ist. Berücksichtigen Sie dabei die Arbeitsbedingungen und die auszuführende Tätigkeit.** *Der Gebrauch von Elektrowerkzeugen für andere als die vorgesehenen Anwendungen kann zu gefährlichen Situationen führen.*

5) Sorgfältiger Umgang und Gebrauch von Akkugeräten

a) **Stellen Sie sicher, dass das Gerät ausgeschaltet ist, bevor Sie den Akku einsetzen.** *Das Einsetzen eines Akkus in ein Elektrowerkzeug, das eingeschaltet ist, kann zu Unfällen führen.*

b) **Laden Sie die Akkus nur in Ladegeräten auf, die vom Hersteller empfohlen werden.** *Für ein Ladegerät, das für eine bestimmte Art von Akkus geeignet ist, besteht Brandgefahr, wenn es mit anderen Akkus verwendet wird.*

c) **Verwenden Sie nur die dafür vorgesehenen Akkus in den Elektrowerkzeugen.** *Der Gebrauch von anderen Akkus kann zu Verletzungen und Brandgefahr führen.*

d) **Halten Sie den nicht benutzten Akku fern von Büroklammern, Münzen, Schlüsseln, Nägeln, Schrauben oder anderen kleinen Metallgegenständen, die eine Überbrückung der Kontakte verursachen können.** *Ein Kurzschluss zwischen den Akkukontakten kann Verbrennungen oder Feuer zur Folge haben.*

e) **Bei falscher Anwendung kann Flüssigkeit aus dem Akku austreten. Vermeiden Sie den Kontakt damit. Bei zufälligem Kontakt mit Wasser abspülen. Wenn die Flüssigkeit in die Augen kommt, nehmen Sie zusätzlich ärztliche Hilfe in Anspruch.** *Austretende Akkuflüssigkeit kann zu Hautreizungen oder Verbrennungen führen.*

6) Service

a) **Lassen Sie das Gerät nur von qualifiziertem Fachpersonal und nur mit Original- Ersatzteilen reparieren.** *Damit wird sichergestellt, dass die Sicherheit des Gerätes erhalten bleibt.*

7) Emissionen

- Der angegebene Schwingungsemissionswert wurde nach einem genormten Prüfverfahren gemessen und kann zum Vergleich mit anderen Elektrowerkzeugen verwendet werden.
- Der angegebene Schwingungsemissionswert kann auch zur Einschätzung von erforderlichen Arbeitspausen verwendet werden.
- Der angegebene Schwingungsemissionswert kann sich während der tatsächlichen Benutzung des Elektrowerkzeuges von dem Angabewert unterscheiden, abhängig von der Art und Weise, wie das Elektrowerkzeug verwendet wird.
- Achtung: legen Sie zum Schutz vor vibrationsbedingten Durchblutungsstörungen der Hände rechtzeitige Arbeitspausen ein.

8) Sicherheitshinweise für Heckenscheren:

- **Halten Sie alle Körperteile vom Schneidmesser fern. Versuchen Sie nicht, bei laufendem Messer Schnittgut zu entfernen oder zu schneidendes Material festzuhalten. Entfernen Sie eingeklemmtes Schnittgut nur bei ausgeschaltetem Gerät.** *Ein Moment der Unachtsamkeit bei Benutzung der Heckenschere kann zu schweren Verletzungen führen.*
- **Tragen Sie die Heckenschere am Griff bei stillstehendem Messer. Bei Transport oder Aufbewahrung der Heckenschere stets die Schutzabdeckung aufziehen.** *Sorgfältiger Umgang mit dem Gerät verringert die Verletzungsgefahr durch das Messer.*
- **Diese Heckenschere ist nach dem Stand der Technik und den anerkannten sicherheitstechnischen Regeln gebaut. Dennoch können bei ihrer Anwendung Gefahren wie ernsthafte Verletzungen des Benutzers oder Dritter entstehen. Befolgen Sie daher bitte alle Anweisungen in der Gebrauchsanweisung.**
- **Vor sämtlichen Arbeiten wie Wartung und Pflege am Gerät entnehmen Sie bitte vorher den Akku.**
- **Jugendliche unter 16 Jahren dürfen die Heckenschere nicht bedienen. Geben Sie die Heckenschere nur weiter an Personen, die mit der Handhabung grundsätzlich vertraut sind. Geben Sie auf jeden Fall die Gebrauchsanweisung mit.**
- **Vermeiden Sie den Gebrauch der Heckenschere, wenn sich andere Personen, Kinder oder Haustiere in der Nähe befinden.**
- **Nehmen Sie den Akku aus der Heckenschere, bevor Sie die Maschine reinigen oder eine Blockierung beseitigen wollen oder vor Überprüfung- und Instandhaltungsarbeiten.**
- **Nehmen Sie stets einen sicheren Stand ein während der Arbeit mit der Heckenschere, besonders wenn Sie Tritte oder eine Leiter benutzen.**
- **Das Betriebsgeräusch am Arbeitsplatz kann 80 dB(A) überschreiten. Tragen Sie deshalb einen Gehörschutz. Achtung: Lärmschutz! Achten Sie bei Inbetriebnahme auf die regionalen Vorschriften**
- **Sorgen Sie dafür, dass alle Schutzeinrichtungen und Handgriffe angebracht sind. Versuchen Sie niemals, eine unvollständige Maschine in Betrieb zu nehmen.**
- **Nehmen Sie keine Veränderungen an Ihrer Heckenschere vor.**
- **Halten Sie die Heckenschere stets mit beiden Händen an den vorgesehenen Haltegriffen.**
- **Machen Sie sich vor Arbeitsbeginn vertraut mit**

Ihrer Umgebung und achten Sie auf mögliche Gefahren, die Sie wegen des Maschinenlärms vielleicht nicht hören können.

- **Achten Sie während des Arbeitens auf Fremdköper wie Draht- oder Holzzäune oder dicke Zweige. Bei Blockieren des Schneidwerkzeuges nehmen Sie bitte sofort den Akku aus dem Gerät.**
- **Kein Zwang auf Werkzeug ausüben. Das Werkzeug arbeitet besser und sicherer bei der Drehzahl, für die es ausgelegt ist.**
- **Tragen Sie das Ladegerät niemals an der Leitung. Ziehen Sie nicht ruckartig an der Leitung, um das Ladegerät aus der Steckdose zu ziehen. Halten Sie die Leitung von Hitze, Öl und scharfen Kanten fern.**
- **Vermeiden Sie unbeabsichtigtes Einschalten. Tragen Sie die Heckenschere niemals mit den Fingern am Schalter.**
- **Überprüfen Sie das Gerät auf beschädigte Teile. Vor einer weiteren Verwendung des Werkzeuges sollten Schutzvorrichtungen oder andere Teile, die beschädigt sind, sorgfältig überprüft werden, um festzustellen, dass sie richtig arbeiten und ihre vorgeschriebene Funktion ausüben. Überprüfen Sie auch die Ausrichtung sich bewegender Teile und ihren freien Lauf, Bruch von Teilen, die Befestigung und alle anderen Bedingungen, die den Betrieb beeinträchtigen könnten. Eine Schutzvorrichtung oder andere Teile, die beschädigt sind, sollten von einer dazu ermächtigten Dienstleistungseinrichtung vorschriftsmäßig repariert und ausgetauscht werden, es sei denn, es ist in dieser Gebrauchsanweisung anders angegeben. Auch defekte Schalter sind von einer ermächtigten Werkstatt auszuwechseln. Das Werkzeug nicht verwenden, wenn der Schalter es nicht ein- und ausschaltet.**

8. Anweisung zum Gebrauch

Schere nicht bei Regen und zum Schneiden nasser Hecken verwenden!

Handschuhe:
Zum Gebrauch der Heckenschere sollten Sie unbedingt Arbeitshandschuhe tragen.

Montage des Schutzschildes (Abb. 1)

Den beiliegenden Schutzschild (4) über den Messerbalken schieben und dann mittels je einer Schraube von beiden Seiten gemäß Abb. 1 auf dem Gehäuse befestigen.

Hinweis zum Gebrauch des Akkus

1. Der AKKU ist im Auslieferzustand nicht geladen - vor Inbetriebnahme den AKKU erst vollständig laden. (siehe Punkt 8 - Laden des Akkus)
2. Der Akku darf niemals geöffnet werden.
3. Werfen Sie alte oder defekte Akkus niemals ins Feuer - **EXPLOSIONSGEFAHR!**
4. Schließen Sie das Ladegerät nur an die auf dem Typschild angegebene Netzspannung an.
5. Verwenden Sie nur den Original Akku.
6. Akku niemals mit Ladegerät eines anderen Herstellers laden. Dies kann zum Defekt des Akkus oder auch durch Überhitzung zu körperlichen Schäden führen.
7. Bei Dauerbetrieb kann sich der Akku erwärmen. Lassen Sie ihn vor erneutem Laden abkühlen.
8. Ladegerät und Akku außerhalb der Reichweite von Kindern lagern.
9. Benutzen Sie das Ladegerät nicht im Bereich von Dämpfen und brennbaren Flüssigkeiten.
10. Akku nur bei Temperaturen von 10°C bis 40°C laden.
11. Akku nur bei Temperaturen bis 30°C lagern. Höhere Lagertemperaturen können den Akku schädigen. Die ideale Lagertemperatur liegt bei 10-15°C.
12. Akku vor Hitze, starker Sonnenbestrahlung und Feuer schützen. Explosionsgefahr.
13. Bei Beschädigung des Akkus können schädliche Dämpfe oder Flüssigkeiten austreten. Bei versehentlichem Kontakt mit Wasser abspülen und sofort Arzt aufsuchen. Die Flüssigkeit kann Hautreizungen oder Verätzungen verursachen
14. Akkukontakte niemals kurzschließen oder mit metallischen Gegenständen überbrücken.
15. Beim Transport des Akkus beachten, dass die Kontakte nicht überbrückt werden, keine metallischen Transportbehälter verwenden.
16. Kurzschluss des Akkus kann zu Explosionen führen. Auf jeden Fall wird der Akku durch Kurzschluss beschädigt.
17. Untersuchen Sie das Ladekabel regelmäßig auf Beschädingungen. Lassen Sie beschädigte Kabel ersetzen.
18. Der Akku hat einen Tiefentladeschutz: Das Gerät wird bei entladenem Akku selbsttätig abgeschaltet. Laden Sie in diesem Falle unverzüglich den Akku.
19. Laden Sie den Akku vor Überwinterung nochmals voll auf.

Hinweise zum Umweltschutz

Batterien gehören nicht in den Hausmüll. Als Verbraucher sind Sie gesetzlich verpflichtet, gebrauchte Batterien bzw. Akkus zurückzugeben. Am Ende der Lebensdauer Ihres Gerätes müssen die Batterien bzw. Akkus entnommen und gesondert entsorgt werden. Sie können Ihre alten Batterien und Akkus an den örtlichen Sammelstellen Ihrer Gemeinde oder bei Ihrem Händler bzw. Verkaufsstelle abgeben.

9. Laden des Akkus (Abb. 2 und 3)

Um den Akkus aus dem Gerät zu entfernen, die Verriegelungstaste (9) drücken und den Akku herausziehen (Abb. 2).

- Stecken Sie das Steckerladegerät (10) in die Netzsteckdose. Vergewissern Sie sich, dass die auf der Ladestation (11) angegebene Netzspannung mit der Ihrer Steckdose übereinstimmt. Die grüne Lampe am Steckerladegerät leuchtet.
- Schieben Sie den Akku (5) in die Ladestation (11). Das Einsetzen ist nur in einer Position möglich (Abb. 3).
- Die nun beginnende Akkuladung wird durch die rote Kontrollleuchte am Steckerladegerät (10) angezeigt. Am Akku (5) zeigen die 3 grünen LED‘s den jeweiligen Ladezustand an.

- Wenn der Akku vollgeladen ist, wechselt die Kontrolllampe am Steckerladegerät (10) von rote auf grün. Der Ladevorgang wird automatisch beendet. Am Akku (5) leuchten die 3 LED's.
- Die Ladezeit beträgt ca. 3-5 Stunden. Während des Ladevorgangs erwärmt sich der Akku. Dies ist normal und nicht als Fehler zu betrachten. Entnehmen Sie den Akku nach spätesten 5 Stunden.

Hinweis: Gelegentlich kann beim Ladevorgang eine Temperaturüberschreitung entstehen. Um eine Beschädigung des Akkus zu verhindern, unterbricht die Ladeelektronik in diesem Falle den Ladevorgang. Die rote Kontrollleuchte brennt dauerhaft. Ziehen Sie in diesem Fall den Akku aus der Ladestation und lassen Sie ihn ca. 30 Minuten abkühlen. Starten Sie danach erneut den Ladevorgang, indem Sie den Akku wieder in die Ladestation schieben.

- Es ist nicht notwendig, die Ladezeit zu überwachen.
- Bei Nichtgebrauch das Ladegerät aus der Steckdose entfernen.
- Falls der Akku nicht geladen wird, überprüfen Sie bitte, ob an der Steckdose Spannung vorhanden ist. Falls das Laden des Akkus nicht möglich ist, geben Sie bitte Ladegerät und Akku an die Servicestelle oder eine Fachwerkstatt.

Zum Überprüfen des Ladezustandes drücken Sie Knopf X (Abb. 3)
Folgende Anzeigen sind möglich:

- Alle 3 Kontrolleuchten an: Akku voll
- 2 Kontrolleuchten an: Ladezustand ist noch in Ordnung
- 1 Kontrolleuchte an: Akku entladen. Unverzügliches Nachladen erforderlich.

Hinweis! Der Akku (5) wird beim ersten Laden seine volle Leistung nicht erreichen. Das rote Licht leuchtet, bis das Ladegerät (10) vom der Netz getrennt wird. Es können mehrere Ladezyklen notwendig sein, um die maximale Ladung zu erreichen.

Hinweis! Der Akku hat einen Tiefentladeschutz: Das Gerät wird bei entladenem Akku selbsttätig abgeschaltet. Laden Sie in diesem Falle unverzüglich den Akku.

Thermo- und Spannungsschutz

Wenn das Werkzeug über längere Zeit zu stark belastet wird, kann es zur Abschaltung des Akkus kommen. In diesem Fall lassen Sie den Akku ca. 30 Minuten abkühlen.

10. Ein - und Ausschalten der Heckenschere (Abb. 4 und 5)

Setzen Sie den geladenen Akku (5) in die Heckenschere ein. Die rote Verriegelungstaste (9) am Akku muss deutlich einrasten (Abb. 4).

Zum Einschalten der Heckenschere nehmen Sie bitte einen sicheren Stand ein. Diese Heckenschere hat eine 2- Hand- Sicherheitsschaltung. Einschaltsperre (2) drücken. Zum Einschalten der Heckenschere muss die Schalterleiste im Handgriff (1) sowie der Schaltgriff im Bügelgriff (3) gedrückt werden. Zum Ausschalten lassen Sie beide Schalter wieder los. Der Motor schaltet bereits bei Loslassen einer der beiden Schalter ab.

11. Halten der Heckenschere zum Gebrauch (Abb. 6)

Mit diesem Werkzeug können Sie schnell und bequem Büsche, Hecken und Sträucher schneiden.

1) Schneiden von Hecken

- junge Triebe schneiden Sie am besten mit einer Sensenbewegung.
- ältere, stärkere Hecken schneiden Sie am besten mit einer Sägebewegung.
- Äste, welche zu dick für die Schneidmesser sind, sollten mit einer Säge geschnitten werden.
- die Seiten einer Hecke sollten nach oben hin verjüngt geschnitten werden.

2) Um eine gleichbleibende Höhe zu erreichen

- eine Richtschnur auf die gewünschte Höhe spannen.
- gerade über diese Linie schneiden.

Sorgen Sie immer für einen sicheren Stand, damit ein Abrutschen verhindert und eventuelle Verletzungen auszuschließen sind. Halten Sie die Schermesser immer vom Körper weg.

12. Wartung

Vor allen Arbeiten an der Maschine stets den Akku aus der Heckenschere ziehen!
Wichtig: Nach jedem größeren Einsatz der Heckenschere sollten die Messer gereinigt und eingeölt werden. Dadurch wird die Lebensdauer des Gerätes entscheidend beeinflußt. Beschädigte Schneideinrichtungen sind sofort sachgemäß instandzusetzen. Reinigen Sie die Messer mit einem trocknen Tuch bzw. bei starker Verschmutzung mit einer Bürste. **Vorsicht: Verletzungsgefahr.** Das Einölen der Messer sollte möglichst mit einem umweltfreundlichen Schmiermittel vorgenommen werden (Bild 7).

1) Schärfen der Messer

Die Messer sind weitgehend wartungsfrei und müssen bei bestimmungsgemäßer Anwendung nicht nachgeschärft werden. Das Messer kann vom Anwender nicht fachgerecht ausgetauscht werden, ohne das Gerät zu öffnen und in die Sicherheitskonfiguration einzugreifen. Ein Austausch der Messer kann deshalb nur durch eine Fachwerkstatt erfolgen.

2) Auswechseln der Messer

Nur ein fachgerechtes Einsetzen der Messer garantiert den einwandfreien Betrieb der Heckenschere. Das Auswechseln der Messer darf deshalb nur von einer Fachwerkstatt vorgenommen werden.

13. Optimale Sicherheit

Durch die 5 Komponenten 2-Hand- Sicherheitsschaltung, Messer-Schnellstop, Schutzschild, Sicherheitsmesserbalken und Anstoßschutz ist die Heckenschere mit optimalen Sicherheitselementen ausgestattet.

⚠ **Achtung!**
Stellen Sie während des Arbeitens mit der Heckenschere fest, dass Sicherheitsfunktionen, wie die 2-Hand-Schaltung oder der Schnell-

stopp nicht gewährleistet sind, dann beenden Sie unverzüglich Ihre Arbeit und führen das Gerät einer autorisierten Fachwerkstatt zwecks Reparatur zu!

1) 2-Hand-Sicherheitsschaltung (Abb.5)

Zum Einschalten der Heckenschere muss die Schalterleiste im Handgriff (1) sowie der Schaltgriff im Bügelgriff (3) gedrückt werden. Zum Ausschalten lassen Sie beide Schalter wieder los. Der Motor schaltet bereits bei Loslassen einer der beiden Schalter ab.

2) Messer-Schnellstop

Zur Vermeidung von Schnittverletzungen stoppt das Messer nach Loslassen eines der beiden Schaltelemente in ca. 0,5 Sekunden.

3) Sicherheitsmesserbalken (Abb. 8)

Das vom Messerbalken um 8 mm zurückgesetzte Schneidmesser vermindert die Verletzungsgefahr durch unbeabsichtigte Körperberührung.

4) Anstoßschutz

Die überstehende Führungsschiene verhindert beim Anstoßen an einen festen Gegenstand (Wand, Boden usw.), dass unangenehme Schläge (Rückstoßmomente der Messer) auf den Bedienenden auftreten.

5) Getriebeschutzelement

Wenn sich feste Gegenstände in den Schneidmessern verklemmen und dadurch den Motor blockieren, Maschine sofort ausschalten. Akku aus dem Gerät ziehen, Gegenstand entfernen und weiterarbeiten. Bei dem Gerät ist eine Überlastsicherung eingebaut, welche bei Messerblockierung das Getriebe vor mechanischen Schäden schützt.

14. Aufbewahren der Heckenschere nach dem Gebrauch

Die Heckenschere muss so aufbewahrt werden, dass sich niemand an den Schermessern verletzen kann! Immer den mitgelieferten Schutzköcher über das Messer schieben!

Wichtig: Nach jedem Gebrauch sollten die Messer gereinigt und eingeölt werden (siehe auch Abschnitt Wartung). Dadurch wird die Lebensdauer des Gerätes entscheidend beeinflusst. Das Einölen sollte möglichst mit einem umweltfreundlichen Schmiermittel, z. B. Service-Spray vorgenommen werden. Danach stecken Sie die Heckenschere mit den Messern in den Köcher.

15. Ersatzteile

Falls Sie Zubehör oder Ersatzteile benötigen, wenden Sie sich bitte an unseren Service.

Verwenden Sie für die Arbeit mit diesem Gerät keinerlei Zusatzteile außer denjenigen, die von unserem Unternehmen empfohlen werden. Andernfalls können der Bediener oder in der Nähe befindliche Unbeteiligte ernsthafte Verletzungen erleiden, oder das Gerät kann beschädigt werden.

Bei der Ersatzteilbestellung sollten folgende Angaben gemacht werden:

- Typ des Gerätes
- Artikelnummer des Gerätes

16. Reparaturdienst

Reparaturen an Elektrowerkzeugen dürfen nur durch eine Elektro-Fachkraft ausgeführt werden.
Bitte beschreiben Sie bei der Einsendung zur Reparatur den von Ihnen festgestellten Fehler.

17. Hinweise zum Umweltschutz / Entsorgung

Führen Sie das Gerät einer ordnungsgemäßen Entsorgung zu, wenn es einmal ausgedient hat. Trennen Sie das Netzkabel ab, um Missbrauch zu vermeiden. Entsorgen Sie das Gerät nicht über den Hausmüll, sondern geben Sie es im Interesse des Umweltschutzes an einer Sammelstelle für Elektrogeräte ab. Ihre zuständige Kommune informiert Sie gerne über Adressen und Öffnungszeiten. Geben Sie auch Verpackungsmaterialien und abgenutzte Zubehörteile an den vorgesehenen Sammelstellen ab.

Nur für EU-Länder
Werfen Sie Elektrowerkzeuge nicht in den Hausmüll!

Gemäß europäischer Richtlinie 2012/19/EG über Elektro- und Elektronik- Altgeräte und Umsetzung in nationales Recht müssen verbrauchte Elektrowerkzeuge getrennt gesammelt werden und einer umweltgerechten Wiederverwertung zugeführt werden.

Recycling-Alternative zur Rücksendeaufforderung:
Der Eigentümer des Elektrogerätes ist alternativ anstelle Rücksendung zur Mitwirkung bei der sachgerechten Verwertung im Falle der Eigentumsaufgabe verpflichtet. Das Altgerät kann hierfür auch einer Rücknahmestelle überlassen werden, die eine Beseitigung im Sinne der nationalen Kreislaufwirtschafts und Abfallgesetze durchführt. Nicht betroffen sind den Altgeräten beigefügte Zubehörteile und Hilfsmittel ohne Elektrobestandteile.

18. Garantiebedingungen

Für dieses Elektrowerkzeug leisten wir unabhängig von den Verpflichtungen des Händlers aus dem Kaufvertrag gegenüber dem Endabnehmer wie folgt Garantie:

Die Garantiezeit beträgt 24 Monate und beginnt mit der Übergabe die durch Originalkaufbeleg nachzuweisen ist. Bei kommerziellem Einsatz sowie Verleih reduziert sich die Garantiezeit auf 12 Monate. Ausgenommen von der Garantie sind Verschleißteile, Akkus und Schäden die durch Verwendung falscher Zubehörteile, Reparaturen mit Nichtoriginalteilen, Gewaltanwendungen, Schlag und Bruch sowie mutwillige Motorüberlastung entstanden sind. Garantieaustausch erstreckt sich nur auf defekte Teile, nicht auf komplette Geräte. Garantiereparaturen dürfen nur von autorisierten Werkstätten oder vom Werkskundendienst durchgeführt werden. Bei Fremdeingriff erlischt die Garantie.

Porto, Versand- und Nachfolgekosten gehen zu Lasten des Käufers.

19. EG-Konformitätserklärung

Wir, **ikra GmbH, Schlesierstrasse 36, 64839 Münster, Germany**, erklären in alleiniger Verantwortung, dass das/die Produkt/e **Akku Heckenschere AHS 2051 PowerTec**, auf das/die sich diese Erklärung bezieht, den einschlägigen Sicherheits- und Gesundheitsanforderungen der EG-Richtlinie **2006/42/EG** (Maschinenrichtlinie), **2014/30/EG** (EMV-Richtlinie), **2014/30/EU** (Niederspannungsrichtlinie nur für Ladegerät), **2011/65/EU** (RoHS-Richtlinie) und **2000/14/EG + 2005/88/EG** (Geräuschrichtlinie) einschließlich Änderungen entspricht/entsprechen. Zur sachgerechten Umsetzung der in den EG-Richtlinien genannten Sicherheits- und Gesundheitsanforderungen wurden folgende Normen und/oder technische Spezifikation(en) herangezogen:

EN 60745-2-15:2009+A1:10; EN 60745-1:2009+A11:10
EK9-BE-89:2014; EK9-BE-77 (V3):2015; EK9-BE-91:2015
PAK-Anforderung für GS / PAH Requirement for GS AfPS GS 2014:01 PAK
EN 50581:2012
EN 55014-1:2006+A1:2009+A2:2011; EN 55014-2:2015

Nur Ladegerät:
EN 60335-1:2012+A11:14; EN 60335-2-29:2004+A2:10
EN 62233:2008; AfPS GS 2014:01 PAK;
EN 55014-1:2006/+A1:2009/+A2:2011; EN 55014-2:2015
EN 61000-3-2:2014; EN 61000-3-3:2013

gemessener Schallleistungspegel	87,1 dB (A)
garantierter Schallleistungspegel	92,0 dB (A)

Konformitätsbewertungsverfahren nach Anhang V / Richtlinie 2000/14/EG

Das Baujahr ist auf dem Typschild aufgedruckt und zusätzlich anhand der fortlaufenden Seriennummer feststellbar.

Münster, 06.10.2017

Matthias Fiedler, Senior Product Manager Ikra GmbH

Aufbewahrung der technischen Unterlagen:
Ikra GmbH, Schlesierstrasse 36, 64839 Münster, Germany

Contenuto

Pagina

1. Premessa al manuale 2

2. Dati Tecnici 2

3. Impiego conforme alla destinazione d'uso 3

4. Illustrazione e spiegazione dei simboli 4

5. Avviso generale di sicurezza 5

6. Assistenza tecnica 5

7. Avvertenze generali sulla sicurezza 5

1) Luogo di lavoro
2) Sicurezza elettrica
3) Sicurezza delle persone
4) Manipolazione ed utilizzo accurati di utensili elettrici
5) Manipolazione ed utilizzo accurati di apparecchi elettrici a batteria
6) Assistenza tecnica
7) Emissioni
8) Istruzioni per la sicurezza di cesoie per siepi

8. Istruzioni per l'uso 8

- Istruzione per l´uso degli accumulatori
- Smaltimento accumulatorii

9. Caricamento degliaccumulatori 9

10. Accensione e spegnimento del tosasiepi 9

11. Come tenere il tosasiepi durante l'uso 9

1) Taglio di siepi
2) Per ottenere una altezza uniforme

12. Manutenzione 10

1) Affilatura delle lame
2) Cambio delle lame

13. Ottimi elementi di sicurezza 10

1) Accensione di sicurezza a 2 mani
2) Arresto rapido della lama
3) Barra di sicurezza delle lame
4) Dispositivo anti-impatti
5) Elemento di protezione degli ingranaggi

14. Come riporre i tagliasiepi dopo l'uso 10

15. Ricambi 10

16. Servizio di riparazioni 10

17. Smaltimento e protezione dell'ambiente 10

18. Garanzia 11

19. Dichiarazione CE di Conformità 11

Service

Traduzione delle istruzioni per l'uso originali

Tagliasiepi a batteria

1. Spettabile cliente,

per poter garantire una messa in funzione affidabile, abbiamo preparato per Voi queste istruzioni per l'uso. Se manterrete i seguenti consigli, la macchina lavorerà sempre in modo soddisfacente e noi garantiamo per la sua lunga durata.

Le nostre macchine sono state provate, prima della messa in produzione di serie, alle condizioni più difficili e durante la produzione sono sottoposte ad un permanente controllo. Questo assicura a Voi la garanzia e a noi la sicurezza, che avete acquistato un prodotto completo.

Nell' interesse di un migliore sviluppo tecnico ci riserviamo di effettuare cambiamenti nella costruzione della macchina.

2. Dati Tecnici

Modello	**AHS 2051 Powertec**
Tensione delle rete	20 V DC
Lunghezza lama	560 mm
Spessore di taglio	14 mm
Lunghezza di taglio	510 mm
Numero dei giri n_0	1200 min^{-1}
Tipo batteria ricaricabile	Ioni di litio 20 V / 1,5 Ah / 30 Wh
Autonomia	max. 40 minuti
Peso	2,7 kg
Livello di pressione acustica*	81 dB(A) K 3,0 dB(A)
Vibrazione*	≤ 2,5 m/s^2 K 1,5 m/s^2
Dispositivo di caricamento dalla rete	
Tensione della rete	100-240 V~ / 50-60 Hz
Tensione di caricamento	21 V DC
Corrente di caricamento	400 mA
Tempo di ricarica	circa 3 - 5 ora

* EN 60745-2-15

Cambiamenti tecnici riservati.

3. Impiego conforme alla destinazione d‘uso

Questo tosasiepi è destinato ad essere utilizzato soltanto per tagliare arbusti, cespugli, piante ornamentali e siepi. Lo spessore massimo dei rami da tagliare non deve superare i 14 mm. Il tosasiepi è destinato ad un uso privato in giardino. L‘utilizzatore del tosasiepi deve indossare durante l‘uso un equipaggiamento protettivo sufficiente conforme a quanto indicato nelle istruzioni per l‘uso e dai pittogrammi di avvertimento fissati sulla macchina. Prima di ogni utilizzo o durante l‘utilizzo del tosasiepi controllare che questo non presenti eventuali danni elettrici o meccanici.

Se sulla macchina viene riscontrato un danno, interrompere il lavoro e contattare un‘officina specializzata.

Impiego non conforme alla destinazione d‘uso

Tutti gli utilizzi del tosasiepi non riportati nel capitolo „Impiego conforme alla destinazione d‘uso“ sono considerati impieghi non conformi alla destinazione d‘uso.

Di tutti i danni materiali e personali derivanti da un uso non conforme, risponde l‘utilizzatore del tosasiepi.

Se vengono utilizzati pezzi non originali o diversi per il tosasiepi decade la prestazione di garanzia da parte del produttore.

Pericoli residui

Anche se l‘utensile viene utilizzato in modo corretto sussiste sempre comunque un certo rischio residuo che non può essere escluso. In base al tipo e alla struttura dell‘utensile possono derivare i seguenti potenziali pericoli:

- Contatto con la lama di taglio non protetta (ferite da taglio)
- Inserimento delle mani nel tosasiepi in funzione (ferita da taglio)
- Movimento improvviso ed imprevisto del materiale tagliato (ferite da taglio)
- Catapultamento da parte di denti di taglio difettosi
- Catapultamento di parti del materiale tagliato
- Danni all‘udito se non si indossa una protezione adeguata per l‘udito
- Inalazione di particelle del materiale tagliato

4. Illustrazione e spiegazione dei simboli

1

2

3

4

5

6

7

8

9

10

11

12

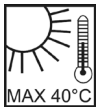

13

14

15

16

17

18

19

1 Portare il dispositivo per la protezione degli occhi e delle orecchie!
2 Avvertimento!
3 Leggere le istruzioni per l'uso!
4 Non esporre questo utensile elettrico alla pioggia!
5 Attenzione protezione dell'ambiente! Questo apparecchio non può essere smaltito con la spazzatura domestica/ con rifiuti non riciclabili. Consegnare l'apparecchio vecchio esclusivamente in un punto di raccolta pubblico.
6 Livello di potenza sonora garantito LWA 92 dB(A)
7 L'accumulatore contiene lithium! Nonsmaltire nei rifiuti di casa
8 Prima di eseguire interventi di riparazione e manutenzione rimuovere la batteria
9 Leggere attentamente tutte le avvertenze di sicurezza e istruzioni.
10 Il caricabatteria è stato concepito esclusivamente per l'utilizzo in casa.
11 Doppio isolamento
12 Corrisponde agli standard di sicurezza in vigore.
13 Non esporre la batterie a temperature superiori a 40 °C.
14 Non smaltire le batterie nei corsi d'acqua o immergerle in acqua.
15 Pericolo di esplosione! Non gettare mai la batteria nel fuoco.
16 La batteria contiene litio! Riciclare la batteria difettosa.
17 Ricaricare tra +10 °C e 40 °C
18 Non smaltire le batterie nei corsi d'acqua o immergerle in acqua.
19 Prima dello stoccaggio ricaricare la batteria

5. Avviso generale di sicurezza

Indicazioni sull'emissione di rumori in base alla legge tedesca sulla sicurezza dei prodotti (ProdSG) e/o alla Direttiva Macchine: se il livello di pressione acustica determinato nel posto di lavoro supera gli 80 dB(A). In un simile caso, bisogna prevedere per l'utente delle misure di isolamento acustico (per esempio il portare un dispositivo di protezione sonora).

Attenzione: inquinamento acustico! Prima dell'im-piego prendere conoscenza delle norme regionali.

Protezione contro i radiodisturbi secondo EN 55014, EN 61000-3-2, EN 61000-3-3.

Variazioni tecniche riservate.

Gli apparecchi sono stati costruiti secondo le disposizioni vigenti, EN 60745-1 e EN 60745-2-15, e rispondono pienamente ai requisiti prescritti dalla legge sulla sicurezza degli strumenti dei prodotti.

⚠ **Avviso generale sulla sicurezza**
Ogni operazione con cesoie per siepi è suscet-tibile di incidenti accidenti. Si prega, pertanto, di tener ben conto delle relative disposizioni antinfortunistiche.

La macchina è stata costruita secondo l'ultimo stato della tecnica nonché ai sensi delle regole generalmente riconosciute in merito alla tecnica di sicurezza. Nonostante ciò è sempre possibile che nell'uso della macchina possano esistere pericoli gravi per l'utente oppure terzi ma anche rischi di danneggiamento della macchina o di cose.

Attenzione! Con l'impiego di utensili elettrici e per prevenire contatti di corrente elettrica, ferimenti e pericolo di incendio, devono sempre essere osservate le seguenti indicazioni di sicurezza. Legga e osservi tali indicazioni prima di utilizzare l'apparecchio e conservi bene le presenti norme! Conservare con cura queste istruzioni.

Utilizzare, conseguentemente, la macchina solamente quando la stessa si trovi in ottime condizioni di conservazione, in piena coscienza dei criteri di sicurezza e di pericolo, con osservanza delle istruzioni sull'uso. Eliminare (o far eliminare) sempre e immediatamente ogni guasto che possa pregiudicare la sicurezza.

Questo utensile può causare delle serie ferite. Leggete con attenzione le istruzioni sull'uso del taglisiepi, per usarlo in modo corretto nell'ambito in cui opererete, per la sua preparazione, manutenzione e per un uso appropriato. Prima di metterlo in funzione, familiarizzate con l'utensile lasciatevi eventualmente consigliare da chi ha esperienza con questi utensili.

Questa apparecchiatura non è destinata all'uso daparte di persone (compreso i bambini) con ridotte capacità fisiche, sensoriali o mentali, o prive diesperienza e conoscenze, salvo che vengano date a loro la supervisione o le istruzioni per l'uso dell'apparecchiatura da parte di una persona responsabile della loro sicurezza. I bambini devono esseresorvegliati per assicurarsi che non giochino con l'apparecchiatura.

6. Possibilità di utilizzazione

La macchina è esclusivamente destinata al taglio di siepi. Ogni altro impiego oppure impiego diverso è considerato come non conforme alla finalità dell'apparecchio. Il fabbricante / fornitore non riconosce alcuna garanzia per danni risultanti dall'uso non conforme alle norme. Il rischio risiede unicamente nell'utente. L'osservanza delle istruzioni per uso, nonché delle condizioni d'ispezione e di manutenzione fa anchessa parte integrante delle norme relative all'uso dell'apparecchio in conformità con la sua finalità.
Conservare sempre le istruzioni per uso a portata di mano e cioè nelle immediate vicinanze del luogo d'impiego dell'apparecchio.

7. Avvertenze generali sulla sicurezza

Attenzione! E' necessario leggere tutte le istruzioni. Il mancato o inadeguato rispetto delle istruzioni di seguito riportate può essere causa di scosse elettriche, ustioni e/o gravi lesioni. L'espressione "utensile elettrico" di seguito utilizzata si riferisce ad attrezzature elettriche alimentate dalla rete elettrica (con cavo di rete) ed apparecchiature elettriche alimentate da accumulatore (senza cavo di rete).

CONSERVARE CON CURA LE PRESENTI ISTRUZIONI.

1) Luogo di lavoro

a) Mantenere la propria area di lavoro pulita ed in ordine. Il disordine ed eventuali aree di lavoro non illuminate possono essere causa di incidenti.

b) **Non lavorare con l'attrezzo in ambiente a rischio di esplosione dove siano presenti liquidi, gas o polveri infiammabili.** *Gli utensili elettrici sviluppano scintille che possono incendiare la polvere o i vapori.*

c) **Tenere lontani i bambini e le altre persone durante l'utilizzo dell'attrezzo elettrico.** *Un momento di distrazione può comportare la perdita del controllo sull'attrezzo.*

2) **Sicurezza elettrica**

a) **La spina dell'attrezzo deve entrare perfettamente nella presa di corrente. La spina non può essere modificata in alcun modo. Non utilizzare spine adattatrici in abbinamento con attrezzi collegati a terra.** *L'utilizzo di spine non modificate e di prese di corrente adeguate consente di ridurre il rischio di scosse elettriche.*

b) **Evitare il contatto corporeo con superfici collegate a terra quali tubi, impianti di riscaldamento, fornelli e frigoriferi.** *Quando il corpo dell'utilizzatore è collegato a terra è molto elevato il rischio di scosse elettriche.*

c) **Tenere l'attrezzo lontano dalla pioggia.** *La penetrazione di acqua all'interno dell'utensile elettrico aumenta il rischio di scosse elettriche.*

d) **Non utilizzare il cavo per reggere l'attrezzo, appenderlo o per estrarre la spina dalla presa di corrente. Tenere il cavo lontano da calore, olio, spigoli taglienti o parti dell'attrezzo in movimento. I cavi eventualmente danneggiati o aggrovigliati aumentano il rischio di scosse elettriche.**

e) **Nel lavorare all'aperto con un utensile elettrico, utilizzare soltanto prolunghe omologate anche per l'uso esterno.** *L'impiego di un cavo di prolunga indicato per uso esterno riduce il rischio di scosse elettriche.*

3) **Sicurezza delle persone**

a) **Agire con cautela e con giudizio prestando attenzione a quello che si fa nel lavorare con un attrezzo elettrico. Non utilizzare mai l'attrezzo quando si è stanchi o sotto l'effetto di sostanze stupefacenti, alcool o farmaci.** *Un momento di distrazione durante l'uso dell'attrezzo può causare gravi lesioni.*

b) **Utilizzare l'equipaggiamento personale di protezione ed indossare sempre gli occhiali protettivi.** *L'utilizzo di equipaggiamento personale di protezione, quali maschera antipolvere, calzature di sicurezza antiscivolo, casco protettivo o protezione per l'udito, a seconda del tipo e dell'impiego dell'utensile elettrico, riduce il rischio di ferimento.*

c) **Evitare la messa in funzione accidentale. Accertarsi che l'interruttore sia sulla posizione "OFF" prima di inserire la spina nella presa di corrente.** *Tenere il dito sull'interruttore nel reggere l'attrezzo o collegare l'attrezzo acceso all'alimentazione di corrente può causare incidenti.*

d) **Rimuovere eventuali strumenti di regolazione o chiavi prima di accendere l'attrezzo.** *La presenza di uno strumento, utensile o chiave all'interno di una parte dell'attrezzo in movimento può essere causa di lesioni.*

e) **Non sopravalutare le proprie capacità. Accertarsi di assumere una posizione stabile e mantenersi sempre bene in equilibrio.** *In questo modo sarà possibile controllare meglio l'attrezzo in situazioni impreviste.*

f) **Indossare indumenti adeguati. Non indossare abiti larghi o gioielli. Tenere capelli, indumenti e guanti lontani dalle parti in movimento.** *Indumenti larghi o malfermi, gioielli o capelli lunghi possono essere risucchiati all'interno delle parti in movimento.*

g) **Se è possibile montare dispositivi per l'aspirazione o raccolta della polvere, accertarsi che questi siano collegati e che vengano utilizzati correttamente.** *L'utilizzo di tali dispositivi riduce i pericoli causati dalla polvere.*

4) **Manipolazione ed utilizzo accurati di utensili elettrici**

a) **Non sovraccaricare l'attrezzo. Utilizzare per il lavoro soltanto l'utensile elettrico specifico per l'impiego in questione.** *L'utilizzo dell'utensile elettrico adatto consente di lavorare meglio e con maggiore scurezza nell'ambito indicato.*

b) **Non utilizzare utensili elettrici con interruttori difettosi.** *Un utensile elettrico che*

non si accende o spegne più è pericoloso e pertanto deve essere riparato.

c) **Estrarre la spina dalla presa di corrente prima di effettuare le regolazioni dell'attrezzo, di sostituire accessori o di mettere via l'attrezzo stesso.** *Questa misura precauzionale impedisce l'accensione involontaria dell'attrezzo.*

d) **Conservare gli utensili elettrici inutilizzati fuori dalla portata dei bambini. Non consentire l'utilizzo dell'attrezzo a persone prive della necessaria dimestichezza o che non abbiano letto le presenti istruzioni.** *Gli utensili elettrici sono pericolosi se utilizzati da persone inesperte.*

e) **Curare l'attrezzo scrupolosamente. Controllare che le parti mobili dell'attrezzo funzionino perfettamente senza incepparsi, che non vi siano componenti rotte o danneggiate e che la funzionalità dell'attrezzo stesso non sia compromessa. Far riparare le parti danneggiate prima di utilizzare l'attrezzo.** *Numerosi incidenti sono causati da una cattiva manutenzione degli utensili elettrici.*

f) **Tenere gli utensili da taglio sempre ben affilati e puliti.** *Gli utensili da taglio tenuti con cura e dotati di taglienti ben affilati tendono meno ad incepparsi e sono più agevoli da condurre.*

g) **Utilizzare utensili elettrici, accessori, utensili ad inserto ecc. conformemente alle presenti istruzioni e nelle modalità prescritte per questo tipo particolare d'attrezzo. Nel fare questo tenere conto delle condizioni di lavoro e dell'attività che si deve svolgere.** L'impiego di utensili elettrici per applicazioni diverse da quelle previste può essere causa di situazioni pericolose.

5) Manipolazione ed utilizzo accurati di apparecchi elettrici a batteria

a) **Accertarsi che l'apparecchio sia spento prima di inserire la batteria.** *Il montaggio di una batteria in un apparecchio elettrico acceso può provocare incidenti.*

b) **Per caricare le batterie utilizzare solo caricabatterie raccomandati dal produttore.** *Un caricabatterie indicato per un determinato tipo di batteria, in caso di utilizzo di batterie di altro genere, rischia di incendiarsi.*

c) **Utilizzare per gli apparecchi elettrici soltanto le batterie specifiche previste.** *L'uso di altre batterie può provocare lesioni e determinare il rischio di incendio.*

d) **enere la batteria non utilizzata lontana da clip o fermagli per ufficio, monete, chiavi, chiodi, viti o altri piccoli oggetti di metallo che potrebbero provocare un cavallottamento dei contatti.** *Un eventuale cortocircuito fra i contatti della batteria può comportare combustioni o incendi.*

e) **In caso di utilizzo errato il liquido può fuoriuscire dalla batteria. Evitare il contatto con tale liquido. In caso di contatto accidentale risciacquare con acqua. In caso di contatto del liquido con gli occhi consultare anche un medico.** *Il liquido fuoriuscito dalla batteria può provocare irritazioni cutanee o ustioni.*

6) Assistenza tecnica

Per la riparazione dell'attrezzo rivolgersi esclusivamente a personale specializzato e qualificato ed utilizzare esclusivamente ricambi originali. *In questo modo è garantito il mantenimento della sicu*

7) Emissioni

- Il valore indicato dell'emissione di vibrazioni è stata misurata con un procedimento a campione ed è possibile utilizzarla in comparazione con altri dispositivi elettrici.
- Il valore indicato dell'emissione di vibrazioni può essere anche utilizzato per stimare la quantità e durata delle pause durante il lavoro.
- Il valore reale dell'emissione di vibrazioni durante il reale utilizzo dell'apparecchio elettrico può differenziarsi dal valore indicato in relazione al modo in cui l'apparecchio è utilizzato,
- Attenzione: Per evitare lesioni alla circolazione sanguigna della mano, che possono essere dovute dalle vibrazioni, è necessario fare delle pause frequenti durante il lavoro.

8) Istruzioni per la sicurezza di cesoie per siepi:

- **Tenere tutte le parti del corpo lontane dalle lame di taglio. Non tentare di rimuovere il materiale tagliato o di tenere fermo il materiale da tagliare quando la lama gira. Rimuovere il materiale eventualmente inceppato soltanto con l'attrezzo spento.** *Un momento di distrazione durante l'utilizzo delle cesoie per siepi può essere causa di gravi lesioni.*
- **Reggere l'utensile elettrico per le superfici isolate dell'impugnatura poiché la lama di taglio può**

venire a contatto con il cavo di alimentazione dell'attrezzo stesso. *Il contatto della lama di taglio con un cavo sotto tensione può mettere sotto tensione parti metalliche dell'attrezzo e così provocare una scossa elettrica.*

- **Reggere le cesoie per siepi per l'impugnatura con la lama ferma. Quando le cesoie vengono trasportate o riposte occorre posizionare l'apposita protezione.** *Un'attenta manipolazione dell'attrezzo riduce il pericolo di lesioni causate dalla lama.*
- **Tenere il cavo lontano dall'area di taglio.** *Durante il lavoro il cavo potrebbe essere nascosto da fogliame o rami e quindi venire reciso inavvertitamente.*
- **Tenere conto delle influenze ambientali. Accertarsi che vi sia una sufficiente illuminazione.**
- **Le cesoie devono esclusivamente essere maneggiati con ambedue le mani.**
- **Prima di ogni utilizzo controllare il cavo del caricabatteria e i suoi collegamenti per escludere la presenza di difetti (spina staccata). Non utilizzare cavi difettosi.**
- **Non utilizzare le cesoie con pioggia e non per il taglio di siepe umide. Non spruzzare acqua sull'attrezzo. Per la pulizia delle cesoie non utilizzare apparecchi ad alta pressione né a getto di vapore.**
- **Secondo le disposizioni delle cooperative agricole solamente persone di più di 17 anni sono autorizzate a effettuare da soli lavori con le cesoie elettriche per siepi. Sotto la sorveglianza di persone adulte, l'uso delle cesoie elettriche é autorizzato per persone di 16 anni e più.**
- **In occasione del primo uso dell'apparecchio raccomandiamo di familiarizzarsi con le istruzioni sull'uso e conoscere gli elementi pratici dell'uso dell'apparecchio.**
- **Badare sempre che tutti i dispositivo di sicurezza e le maniglie siano montati.**
- **Non tentare mai di utilizzare una macchina incompleta o alla quale sia stata apportata una modifica non autorizzata.**
- **Prendere dimestichezza con il proprio ambiente (oggetti nascosti, ad es. fili di recinzione) e prestare attenzione a possibili pericoli, che potrebbero non essere sentiti a causa del rumore prodotto dalla macchina.**
- **Le macchine mobili utilizzate all'esterno devono essere collegate attraverso un interruttore di sicurezza per correnti di guasto.**

8. Istruzioni per l'uso

Non impiegare il tagliasiepe con pioggia oppure per il taglio di siepi umide.

Guanti:

Si raccomanda insistentemente di indossare guanti di protezione durante l'uso del tagliasiepi.

Montaggio dello schermo protettivo (fig. 1)
Far scorrere lo schermo protettivo fornito in dotazione (4) sopra alla barra portalama di sicurezza e quindi fissarlo al corpo dell'attrezzo con 1 vite su ciascuno dei due lati nel modo illustrato in figura 1.

Istruzione per l´uso degli accumulatori

1. Durante la fornitura, l´accumulatore estraibile non é carico. La batteria deve essere ricaricata.
2. L´accumulatore non dovete mai aprire.
3. Non gettate mai accumulatori consumati nel fuoco **- PERICOLO DELLA ESPLOSIONE !!**
4. Il dispositivo di caricamento collegate solo alla tensione di rete specificata sulla targhetta d´identificazione.
5. Usate solo l´accumulatore originale.
6. Non caricate mai l´accumulatore con il dispositivo per caricamento dell´altro produttore. Potrebbe causare danneggiamento dell´accumulatore o l´infortunio per causa di sovrariscaldamento.
7. Durante l´uso prolungato si potrebbe accumulatore riscaldare. Prima di caricarlo, fatelo raffreddare.
8. Non conservate accumulatori e dispositivo per caricamento a portata dei bambini.
9. Non usate il dispositivo di caricamento nei luoghi con la presenza del vapore o sostanze imfiammabili.
10. Accumulatori caricate solo con la tempreatura da 10°C a 40°C.
11. Non conservate mai accumulatori nell´ambiente con la temperatura superiore di 40°C.
12. Tenir l'accu à l'écart de la chaleur, de l'ensoleillement direct et du feu. Risque d'explosion.
13. Un accu endommagé peut libérer des vapeurs ou des liquides nocifs. En cas de contact fortuit, rincer à l'eau et consulter immédiatement un médecin. Le liquide peut provoquer des irritations cutanées ou des brûlures.
14. I contatti degli accumulatori non portate mai a cortocircuito e non collegate con oggetti metallici.
15. Durante il trasporto degli accumulatori badate, che i contatti non fossero collegati, non usate per il trasporto recipienti di metallo.
16. Il cortocircuito dell´accumulatore puó causare l´esplosione. In ogni caso il cortocircuito danneggia l´accumulatore.
17. Controllate regolarmente, se il cavo non é danneggiato. Il cavo difettoso fate sostituire.
18. L'accumulatore è dotato di una protezione che ne impedisce lo scaricamento totale. Il dispositivo pertanto, una volta scarico, si spegne automaticamente. In tal caso è necessario ricaricarlo tempestivamente.
19. Prima di depositare l´accumulatori per il periodo invernale, caricateli completamente ancora una volta.

Smaltimento accumulatorii

Siete pregati di osservare i seguenti avvisi relativi allo smaltimento di batterie ed accumulatori: Le batterie non vanno messi nei rifuiti di casa. Quale comsumatore, lei è obbligato per legge a restituire batterie o accumulatori usati. Alla fine della durata del Vostro apparecchio occorre togliere batterie oppure accumulatori dall'apparecchio e smaltirli separatamente. Avete la possibilità di consegnare le Vostre batterie e gli accumulatori vecchi ai luoghi di raccolta locali del Vostro comune oppure al Vostro venditore o punto di vendita.

9. Caricamento degliaccumulatori (dis. 2 e 3)

Per rimuovere la batteria dall'apparecchio, premere il

tasto di bloccaggio (9) ed estrarre la batteria (fig. 2).

- Inserire il caricabatteria a spina (10) nella presa di alimentazione di rete. Accertarsi che la tensione di rete riportata sul stazione di carica (11) corrisponda a quella della presa di alimentazione. La luce verde sul caricabatteria a spina si illumina.
- Spingere la batteria (5) nella stazione di carica (11). L'inserimento è possibile soltanto in una posizione (fig. 3).
- L'inizio della fase di carica della batteria viene segnalato dalla spia rossa sul caricabatteria a spina (10). Batteria (5) i 3 LED verdi lampeggiano alternativamente.
- Quando la batteria è completamente carica, la spia sul caricabatteria a spina (10) passa dal rosso al verde. La procedura di carica viene automaticamente terminata. Batteria (5) i 3 LED si accendono in modo permanente.
- La durata di carica è di ca. 3-5 ore. Durante la procedura di carica la batteria si surriscalda. Questo è normale e non deve essere considerato un errore. Al più tardi dopo 5 ore rimuovere la batteria.

Avvertenza! A volte durante la carica dell'accumulatore si può verificare une eccessivo aumento della temperatura. Per impedire che l'accumulatore si danneggi, il dispositivo elettronico di carica in questo caso interrompe l'operazione di ricarica e la spia rossa si accende in modo fisso. In questo caso occorre staccare l'accumulatore dalla stazione di ricarica e lasciarlo raffreddare per circa 30 minuti. Quindi riavviare l'operazione di ricarica riposizionando l'accumulatore nella stazione.

- Non è necessario controllare il tempo di carica.
- In caso di inutilizzo del caricabatteria, staccarlo dalla presa di corrente.
- Se l'accumulatore non si ricarica, controllare che vi sia tensione nella presa di corrente. Qualora non sia possibile caricare l'accumulatore, portare caricabatteria ed accumulatore al centro di assistenza o ad una officina specializzata.

Per controllare il grado di carica premere il pulsante X (fig. 3).

Sono possibili le seguenti visualizzazioni:

- Tutte e 3 le spie accese: accumulatore carico
- 2 spie accese: il livello di carica va ancora bene
- 1 spia accesa: l'accumulatore è scarico. E' necessario ricaricarlo tempestivamente.

Avvertenza! Alla prima carica la batteria (5) non raggiungerà la sua piena potenza. La luce rossa rimane illuminata fintanto il caricabatteria (10) non viene scollegato dalla rete. Potrebbero essere necessari più cicli di carica per raggiungere la carica massima.

Avvertenza! L'accumulatore è dotato di una protezione che ne impedisce lo scaricamento totale. Il dispositivo pertanto, una volta scarico, si spegne automaticamente. In tal caso è necessario ricaricarlo tempestivamente.

Protezione termica e contro le tensioni

- Se l'utensile viene sollecitato troppo per un lungo periodo di tempo, si potrebbe verificare lo spegnimento della batteria. In questo caso far raffreddare la batteria per ca. 30 minuti.

Avvertenza! L'accumulatore è dotato di una protezione che ne impedisce lo scaricamento totale. Il dispositivo pertanto, una volta scarico, si spegne automaticamente. In tal caso è necessario ricaricarlo tempestivamente.

10. Accensione e spegnimento del tosasiepi (fig. 4 e 5)

Inserire l' accumulatore (5) carico nel trimmer. Il tasto di bloccaggio (9) dell'accumulatore deve scattare bene in posizione.

Prima di accendere l'attrezzo è necessario assumere una posizione sicura. Le cesoie sono dotate di un'accensione di sicurezza a 2 mani. Premere il blocco di accensione (2). Per accendere l'attrezzo è necessario premere sia l'interruttore a barretta sul manico (1) che il bottone di comando sull'impugnatura ad archetto (3). Per spegnere le cesoie basta rilasciare entrambi gli interruttori. Il motore si spegne anche rilasciandone soltanto uno.

11. Come tenere il tosasiepi durante l'uso (fig. 6)

Con questo utensile potete tagliare rapidamente e comodamente qualsiasi cespuglio, siepe e arbusto.

1) Taglio di siepi

- I rami teneri vengono tagliati con facilità seguendo un movimento di falce.
- Le siepi più vecchie e robuste vengono anch' esse tagliate, prefibilmente, con un movimento di sega.
- I rami che risultino troppo grossi per essere tagliati dalle lame, dovrebbero essere tagliati con una sega.
- I settori laterali di una siepe dovrebbero essere sfoltiti verso l'alto.

2) Per ottenere una altezza uniforme

- Tendere la corda fino all'altezza desiderata.
- Tagliare diritto su questa linea.

Avere cura di mantenersi sempre in posizione stabile ed utilizzare la cesoie per siepi soltanto su di una base stabile, resistente e piana.

12. Manutenzione

Prima di ogni operazione di manutenzione, ritirare la spina dalla presa!

Importante: Dopo ogni uso prolungato del tagliasiepi si dovrebbe pulire e lubrificare le lame. In questo modo si favorisce decisamente la durata dell'apparecchio. Ogni dispositivo di taglio danneggiato deve essere riparato immediatamente. Pulite la lama con un panno asciutto o, in caso di sporco resistente, con una spazzola. **Prudenza: pericolo di infortunio!** Per la lubrificazione delle lame impiegare, se possibile, un lubrificante non inquinante (Fig. 7).

1) Affilatura delle lame

Le lame non richiedono praticamente nessuna manutenzione. Se vengono impiegate in conformità con le istruzioni, non vi è neanche il bisogno di riaffilarle. Per evitare lesioni - anche con la lama inoperante - la lama

affilata della cesoia deve essere ricoperta dal pettine non affilato. In questo modo, la lama non può essere affilata dall'utente senza l' apertura dell'apparecchio e senza l'intervento nella configurazione di sicurezza. Ogni riaffilatura deve, conseguentemente, essere effettuata soltanto da una officina specializzata.

2) Cambio delle lame

Solo l'inserimento a regola d'arte delle lame garantisce il funzionamento impeccabile del regime di sicurezza della lama. Ogni sostituzione delle lame deve perciò essere effettuata soltanto da una officina specializzata.

13.Ottimi elementi di sicurezza

Grazie ai suoi 5 componenti: comando di sicurezza a due mani, arresto rapido delle lame, schermo di protezione, barra delle lame e dispositivo anti-impatti, i tagliasiepi risultano dotati di ottimi elementi di sicurezza.

Attenzione!
Se mentre state lavorando con i tagliasiepi doveste constatare che le funzioni di sicurezza, come il comando a 2 mani o l'arresto rapido, non sono garantite, terminate subito il lavoro e rivolgetevi ad un officina autorizzata per la riparazione dell'attrezzo!

1) Accensione di sicurezza a 2 mani (Fig. 5)

Per accendere l'attrezzo è necessario premere sia l'interruttore a barretta sul manico (1) che il bottone di comando sull'impugnatura ad archetto (3). Per spegnere le cesoie basta rilasciare entrambi gli interruttori. Il motore si spegne anche rilasciandone soltanto uno.

2) Arresto rapido della lama

Onde evitare lesioni o ferite, la lama si arresta dopo di aver liberato uno dei due elementi di comando, entro max. 0,5 secondi.

3) Barra di sicurezza delle lame (Fig. 8)

La lama grazie alla sua posizione rientrante rispetto al pettine riduce il rischio di ferite dovute ad un contatto involontario con il corpo.

4) Dispositivo anti-impatti

La sbarra di guida sporgente impedisce, in occasione di un impatto contro un oggetto fisso (parete, suolo, ecc.), la comparsa di movimenti di contracolpo contro l'utente.

5) Elemento di protezione degli ingranaggi

In caso di bloccaggio di oggetti solidi nelle lame di taglio, che provocano il bloccaggio del motore, bisogna immediatamente disinserire la spina. Ritirare la spina dalla presa di corrente, rimuovere l'oggetto bloccato e continuare a lavorare. L'apparecchio è dotato di un interruttore per i sovraccarichi il quale protegge gli ingranaggi da danni meccanici in caso di bloccaggio del motore.

14.Come riporre i tagliasiepi dopo l'uso

I tagliasiepi devono essere riposti in modo tale che nessuno possa ferirsi con le lame!

Importante: la lama deve essere pulita dopo ogni uso. (cf. anche paragrafo Manutenzione). In questo modo si influenza in maniera decisiva la durata dell'attrezzo. Possibilmente, oleare con lubrificanti ecologici, come, per esempio, Servicespray. Una volta oleate, riporre il tagliasiepe con la sua lama nella custodia.

15. Ricambi

Se necessita accessori o pezzi di ricambio, si rivolga al nostro servizio di assistenza.

Per operazioni con questo apparecchio, non utilizzi in nessun caso pezzi aggiuntivi, fatta eccezione per quelli raccomandati dalla nostra azienda. Altrimenti l'operatore o le persone che si trovano nei dintorni potrebbero subire lesioni oppure l'apparecchio potrebbe danneggiarsi.

In caso di ordinazione di pezzi di ricambio è necessario indicare quanto segue:

- Modello dell'apparecchio
- Numero articolo dell'apparecchio

16. Servizio di riparazioni

Ogni riparazione su degli utensili elettrici deve essere effettuata solamente da uno specialista. In occasione della consegna dell'apparecchio per fini di riparazione, si prega di descrivere il difetto identificato.

17. Indicazioni per la tutela ambientale / lo smaltimento

Quando l'apparecchio non è più in grado di funzionare, smaltirlo correttamente. Staccare il cavo di rete per evitare usi impropri. Non smaltire l'apparecchio con i rifiuti domestici, ma consegnarlo ad un centro di raccolta per apparecchi elettrici contribuendo così alla tutela ambientale. L'amministrazione comunale competente fornisce indirizzi ed orari di apertura. Consegnare ai centri di raccolta previsti anche i materiali di imballaggio e gli accessori usurati.

Soltanto per i Paesi UE
Non gettare gli elettroutensili con i rifiuti domestici!

Secondo la Direttiva europea 2012/19/CE sui rifiuti di apparecchiature elettriche ed elettroniche e il suo recepimento nella legislazione nazionale, le apparecchiature elettriche esauste devono essere raccolte separatamente ed avviate ad un riciclaggio rispettoso dell'ambiente.

Alternativa di riciclaggio alla richiesta di restituzione:
Il proprietario dell'apparecchio elettrico è tenuto, in alternativa alla restituzione, a collaborare in modo che il riciclaggio venga eseguito correttamente in caso di cessione dell'apparecchio. L'apparecchio dismesso può essere anche consegnato ad un centro di raccolta che provvede poi allo smaltimento conformemente alle leggi nazionali sul riciclaggio e sui rifiuti. Non sono interessati gli accessori e i mezzi ausiliari senza componenti elettrici forniti insieme agli apparecchi dismessi.

18. Garanzia

Per questo attrezzo elettrico, indipendentemente dagli obblighi del commerciante di fronte al consumatore, concediamo la seguente garanzia.

Il periodo della garanzia è di 24 mesi ed esso ha inizio al momento dell‘acquisto, il quale è da comprovare mediante lo scontrino fiscale. Se l‘apparecchio viene utilizzato in modo commerciale, o se viene affittato, questo periodo è ridotto a 12 mesi. Sono esclusi dalla garanzia: le componenti soggetti ad usura, batteria e danni che sono causati dall‘utilizzo di accessori non conformi, da riparazioni con componenti non originali, dall‘utilizzo di troppa forza, da colpi e rotture come anche il sovraccarico volontario del motore. La sostituzione nell‘ambito della garanzia si riferisce unicamente alle componenti difettose e non agli apparecchi completi. Le riparazioni, nell‘ambito della garanzia, si devono eseguire unicamente presso officine autorizzate o presso il servizio clienti dello stabilimento. Al momento di un intervento non autorizzato, la garanzia cessa di persistere.

I spedizione e quelle seguenti le stesse vanno a carico dell‘acquirente.

19. Dichiarazione CE di Conformità

Noi, **Ikra GmbH, Schlesierstraße 36, D-64839 Münster, GERMANY**, dichiara sotto la propria responsabilità che prodotti **Cesoia ad accumulatore per siepe AHS 2051 PowerTec**, é conforme ai Requisiti Essenziali di Sicurezza e di Tutela della Salute di cui alle Direttive CE **2014/30/EG** (direttiva EMV), **2006/42/EG** (Direttiva Macchine), **2014/30/EU** (direttiva bassa tensione solo stazione di caricabatteria)**, 2011/65/EU** (direttiva RoHS) e **2000/14/CE +2005/88/CE** (Direttiva sulla rumorosità) comprensivi di modifiche. Per la verifica della Conformità di cui alle Direttive sopra menzionate, sono state conultate le seguenti norme armonizzate EN e Specificazioni Tecniche Nazionali:

EN 60745-2-15:2009+A1:10; EN 60745-1:2009+A11:10
EK9-BE-89:2014; EK9-BE-77 (V3):2015; EK9-BE-91:2015
PAK-Anforderung für GS / PAH Requirement for GS AfPS GS 2014:01 PAK
EN 50581:2012
EN 55014-1:2006+A1:2009+A2:2011; EN 55014-2:2015

Solo stazione di caricabatteria:
EN 60335-1:2012+A11:14; EN 60335-2-29:2004+A2:10
EN 62233:2008; AfPS GS 2014:01 PAK;
EN 55014-1:2006/+A1:2009/+A2:2011; EN 55014-2:2015
EN 61000-3-2:2014; EN 61000-3-3:2013

livello di potenza sonora misurato	87,1 dB (A)
livello di potenza sonora garantito	92,0 dB (A)

Procedura di valutazione della conformità secondo l’allegato V della direttiva 2000/14/CE

L’anno di costruzione è riportato sulla targhetta dell’apparecchio ed individuabile tramite il numero di serie progressivo.

Münster, 06.10.2017

Matthias Fiedler, Senior Product Manager Ikra GmbH

Conservazione della documentazione tecnica:
Ikra GmbH, Schlesierstrasse 36, 64839 Münster, Germany

SOMMAIRE

	Page
1. Avant-propos du manuel	2
2. Caractéristiques Techniques	2
3. Utilisation conforme	3
4. Représentation et explication des pictogrammes	4
5. Conseil général de sécurité	5
6. Application	5
7. Consignes générales de sécurité	5
1) Lieu de travail	
2) Sécurité électrique	
3) Sécurité des personnes	
4) Manipulation et utilisation appropriées des outils électriques	
5) Manipulation et utilisation correctes des accumulateurs	
6) Service	
7) Émissions	
8) Consignes de sécurité pour taille-haies	
8. Instruction d'emploi	8
• Mode d'emploi des accumulateurs	
• Elimination des accus	
9. Chargement des accumulateurs	9
10. Activation et désactivation de la cisaille	9
11. Maintien de la cisaille	9
1) Coupe de la haie	
2) Afin d'obtenir une hauteur égale	
12. Maintenance	9
1) Affûtage des lames	
2) Changement de lames	
13. La sécurité optimale	10
1) Réglage de sûreté	
2) Arrêt rapide des lames	
3) Couteaux de sécurité	
4) Butée de protection	
5) Elément de protection de l'engrenage	
14. Entreposage du taille-haies après utilisation	10
15. Commande des pièces de rechange	10
16. Service de réparation	10
17. Recyclage et protection de l'environnement	10
18. Conditions de garantie	11
19. Déclaration de Conformité	11
Service	

Traduction du mode d'emploi d'origine

Taille-haies à batterie

1. Cher client,

Le présent mode d‘emploi a été préparé afin d‘assurer le fonctionnement optimal de votre appareil. Si vous observez scrupuleusement les instructions cidessous, votre appareil vous donnera entière satisfaction pendant longtemps.

Nos appareils doivent répondre aux plus hautes exigences vont leur production en série et sont soumis aux contrôles de qualités très sévères, même pendant la fabrication. Ceci nous donne la sécurité et vous offre la garantie de disposer toujours d‘un produit de haute fiabilité.

En vue de l‘amélioration du produit nous réservons le droit d‘apporter des modifications de conception et d‘exécution.

2.Caractéristiques Techniques

Modèle	**AHS 2051 Powertec**
Tension nominale	20 V DC
Longueur de la lame	560 mm
Ecartement	14 mm
Longeur de coupe	510 mm
Nombre de tours n_0	1200 min^{-1}
Type de batterie	Li-ion 20 V / 1,5 Ah / 30 Wh
Autonomie	max. 40 min.
Poids net	2,7 kg
Niveau de pression acoustique*	81 dB(A) K 3,0 dB(A)
Vibration au manche*	≤ 2,5 m/s^2 K 1,5 m/s^2
Chargeur de réseau	
Tension de réseau	100-240 V~ / 50-60 Hz
Tension de charge	21 V DC
Courant de charge	400 mA
Durée de chargement	env. 3-5 heure

* EN 60745-2-15

Sous réserve de modifications techniques.

3. Utilisation conforme

Cette cisaille a pour seul objectif de tailler les buissons, les arbustes, les plantes ornementales et les haies. L‘épaisseur de branche maximale à couper ne doit pas dépasser 14 mm. Cette cisaille est destinée à une utilisation dans des jardins privés. L‘utilisateur de la cisaille doit veiller à porter un équipement de protection adapté conformément au mode d‘emploi et aux pictogrammes d‘avertissement apposés sur la machine. Avant ou pendant l‘utilisation de la cisaille, il convient de vérifier qu‘elle est exempte d‘endommagements au niveau électrique ou mécanique.
Si vous décelez des dommages sur la machine, arrêtez le travail et contactez un atelier spécialisé.

Usage non conforme

Tous les contextes d‘utilisation de la cisaille ne figurant pas au chapitre « Utilisation conforme aux dispositions » sont considérés comme des utilisations non conformes.
Dans ce cas, l‘utilisateur de la cisaille endosse l‘entière responsabilité des dommages matériels et blessures susceptibles de survenir en raison de cette utilisation incorrecte.
L‘utilisation sur la cisaille de composants autres que des pièces d‘origine annule tout droit à garantie.

Dangers résiduels

Même en cas d‘utilisation conforme de l‘outil, il est impossible d‘exclure totalement un certain risque résiduel. De par la nature et la conception de l‘outil, son utilisation implique les dangers potentiels suivants:

- Contact avec la lame non protégée (risques de coupures)
- Contact avec la cisaille en cours de fonctionnement (risque de coupures)
- Mouvement soudain et imprévisible du dispositif de coupe (risques de coupures)
- Projection de bouts de dents de la cisaille
- Projection de copeaux
- Perte partielle de l‘ouïe si l‘on néglige de porter la protection acoustique prescrite
- Inhalation de particules de matière coupée

4. Représentation et explication des pictogrammes

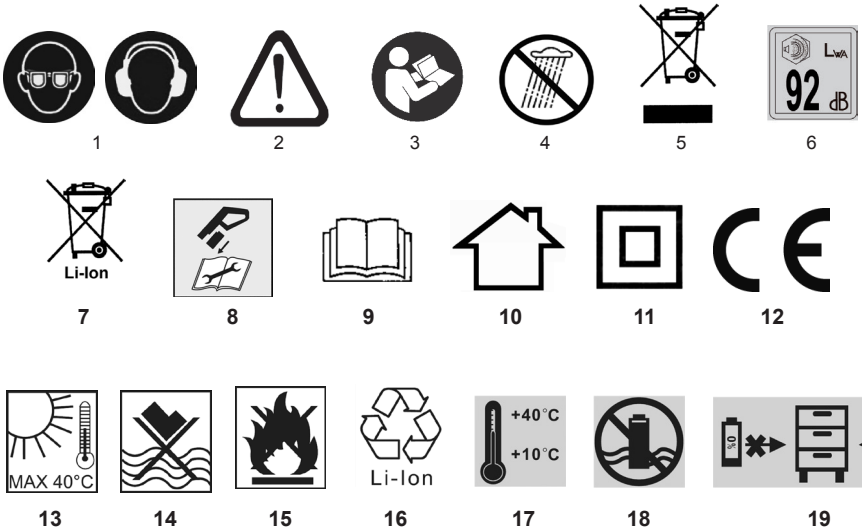

1 Porter des protections des yeux et des oreilles!
2 Attention!
3 Lisez l'instruction de service!
4 Ne pas laisser cet outil électrique sous la pluie!
5 Attention! Protection de l'environnement! Le présent appareil ne peut en aucun cas être éliminé avec les ordures ménagères/déchets. Toujours déposer les appareils usagés dans un centre de collection.
6 Niveau sonore garanti LWA 92 dB(A)
7 Un accu contient du lithium! Ne pas le jeter aux ordures ménagères!
8 Retirer avant toute réparation et tout entretien de l'accumulateur!
9 Lisez toutes les consignes de sécurité et indications avec attention !
10 Utilisez le chargeur uniquement dans la maison.
11 Double isolation
12 Correspond aux normes de sécurité en vigueur
13 Ne pas soumettre la batterie à une température supérieure à 40 °C.
14 Ne pas jeter les batteries dans les eaux usées ou les plonger dans l'eau.
15 Risque d'explosion ! Ne jetez jamais les batterie au feu.
16 L'accumulateur contient du lithium ! Déposer l'accumulateur défectueux dans un point de collecte !
17 Charge entre +10 °C et 40 °C
18 Ne pas jeter les batteries dans les eaux usées ou les plonger dans l'eau.
19 Charger l'accumulateur avant le stockage

5. Conseil général de sécurité

Les indications relatives aux émissions sonores de bruit sont conformes à la loi sur la sécurité des produits (ProdSG), voire à la Directive Machines de l'Union Européenne: le niveau de pression acoustique au lieu de travail peut dépasser 80 dB (A). Dans ce cas il convient de prévoir des mesures de protection acoustique pour l'opérateur(par ex. port de protègeoreilles).

Attention: protection contre le bruit! Avant la mise en marche, informez-vous des prescriptions locales.

Antiparasitage selon EN 55014, EN 61000-3-2, EN 61000-3-3.

Sous réserve de modifications techniques.

Les appareils sont construits selon les prescriptions conformément à EN 60745-1 et EN 60745-2-15 et sont entièrement conformes aux prescriptions de la loi sur la sécurité de la production.

⚠ **Conseils généraux de sécurité**
Chaque emploi d'un taille-haie comporte un risque d'accident. C'est pourquoi nous vous demandons d'observer les prescriptions de protection contre les accidents.

La machine est conçue suivant le niveau de la tech-nique et des normes de sécurité en vigueur. Malgré tout, leur emploi peut engendrer des dangers de corps et de vie pour les utilisateurs et les tiers, de porter préjudice à la machine et à d'autres objets.

Attention: En utilisant des outils électriques il faut observer les règles fondamentales de sécurité suivants pour vous protéger contre commotion électrique, danger de blessures et danger de feu. Veuillez lire et observer tous ces instructions avant d'utiliser cet outil électrique. Conservez les règles de sécurité à une place sûre.

Employer uniquement la machine dans un état technique impeccable et conformément aux règ-les, en toute conscience de la sécurité et des dangers et en respectant l'instruction de service! Il est important notamment d'éliminer (ou de faire éliminer) immédiatement les pannes qui nuisent à la sécurité!

Cette machine peut provoquer des blessures graves. Lisez soigneusement les instructions concernant le maniement correct, à la maintenance et à l'utilisation adéquate du taille-haie. Avant la première utilisation familiarisezvous avec la machine.

Cet équipement n'est pas destiné à être utilisé par des personnes (y compris les enfants) ayant des capacités physiques, sensorielles ou mentales réduites, ni par des personnes manquant d'expérience et de connaissances, à moins qu'une personne responsable de leur sécurité leur donne la supervision ou les explications sur le mode d'emploi de l'équipement. Les enfants doivent être surveillés pour s'assurer qu'ils ne jouent pas avec l'équipement.

6. Application

La machine est uniquement destinée à tailler les haies. Tout autre emploi est considéré comme non conforme. Le fabricant / fournisseur ne portera aucune responsabilité pour les préjudices qui en résultent. L'utilisateur portera seul tous les risques et périls.Font également partie de l'emploi conforme, le respect de l'instruction de service et des conditions d'inspection et de maintenance.

Conserver l'instruction de service en permanence sur le lieu d'emploi de la machine!

7. Consignes générales de sécurité

Attention! Veuillez lire la totalité des consignes. Tout manquement à l'observation des consignes énumérées ci-dessous peut provoquer une électrocution, un incendie et/ou des blessures graves. Le terme «outil électrique» employé ci-après se rapporte à des outils électriques fonctionnant sur secteur (équipés d'un câble secteur) et à des outils électriques fonctionnant sur accumulateur (non équipés d'un câble secteur).

CONSERVEZ SOIGNEUSEMENT CES CONSIGNES.

1) Lieu de travail

a) Maintenez votre espace de travail propre et rangé. Des espaces de travail désordonnés et mal éclairés peuvent conduire à des accidents.

b) N'utilisez pas l'appareil dans un environnement présentant des risques d'explosion dans le-quel se trouvent

des liquides, des gaz ou des poussières. *Les outils électriques produisent des étincelles pouvant enflammer les poussières et vapeurs.*

c) **Tenez les enfants et toute autre personne à l'écart pendant l'utilisation de l'outil électrique.** *En cas de distraction, vous pourriez perdre le cont-rôle de l'appareil.*

2) **Sécurité électrique**

a) **La fiche de raccordement de l'appareil doit s'insérer dans la prise de courant. La fiche ne doit d'aucune façon être modifiée. N'utilisez pas d'adaptateur avec les appareils dotés d'une protection par mise à la terre.** *Les fiches non modifiées et les prises de courant adaptées réduisent le risque d'électrocution.*

b) **Évitez tout contact physique avec les surfaces reliées à la terre comme tuyauteries, chauffages, cuisinières et réfrigérateurs.** *Si votre corps est relié à la terre, le risque d'électrocution est plus important.*

c) **Tenez l'appareil éloigné de la pluie.** *La pénétration d'eau dans un appareil électrique augmente le risque d'électrocution.*

d) **N'utilisez pas le câble pour un usage qui n'est pas le sien: pour porter, suspendre l'appareil ou retirer la fiche de la prise. Tenez le câble éloigné des sources de chaleur, des huiles, des bords tranchant ou des parties mobiles de l'appareil. Les câbles endommagés ou emmêlés augmentent le risque d'électrocution.**

e) **Lorsque vous travaillez en extérieur avec un outil électrique, n'utilisez que les câbles de rallonge autorisés pour l'utilisation extérieure.** *L'utilisation d'un câble de rallonge autorisé pour l'extérieur réduit le risque d'électrocution.*

3) **Sécurité des personnes**

a) **Soyez concentré, prêtez attention à ce que vous faites et soyez prudent en utilisant votre outil électrique. N'employez pas l'appareil lorsque vous êtes fatigué ou sous l'influence de drogues, d'alcool ou de médicaments.** *Un moment d'inattention pendant l'utilisation de l'appareil peut causer de sérieuses blessures.*

b) **Portez toujours votre équipement de protection individuelle et vos lunettes.** *Le port d'un équipement de protection individuelle comme un masque anti-poussière, des chaussures de sécu-rité antidérapantes, un casque ou un protège-ouïe, selon le type d'outil électrique que vous utilisez, réduit le risque de blessure.*

c) **Évitez la mise en marche involontaire. Assurez-vous que le commutateur est en position « OFF » avant d'introduire la fiche dans la prise.** *Si vous avez le doigt placé sur le commutateur lorsque vous portez l'appareil ou si l'appareil est enclenché lorsque vous le raccordez à l'alimentation électrique, ceci peut causer des accidents.*

d) **Éloignez les outils de réglage ou les clés à vis avant de mettre l'appareil en marche.** *Tout outil ou clé se trouvant dans une partie pivotante de l'appareil peut causer des blessures.*

e) **Ne vous surestimez pas. Veillez à adopter une position sûre et à toujours garder votre équilibre.** *Vous pourrez ainsi mieux contrôler l'appareil en cas de situations inattendues.*

f) **Adoptez une tenue appropriée. Ne portez pas de vêtements amples ni de bijoux. Tenez vos cheveux, vos vêtements et vos gants éloignés des parties mobiles.** *Des vêtements amples, des bijoux ou de longs cheveux peuvent se prendre dans les parties mobiles.*

g) **Si un système d'aspiration ou de collecte peut être monté sur l'appareil, assurez-vous qu'il est bien fixé et correctement utilisé.** *L'utilisation de ces accessoires réduit les risques liés à la poussière.*

4) **Manipulation et utilisation appropriées des outils électriques**

a) **Ne surchargez pas l'appareil. Utilisez l'outil électrique adapté à votre tâche.** *Vous travaillerez mieux et serez plus en sécurité dans votre environnement de travail si vous utilisez l'outil électrique adéquat.*

b) **N'utilisez pas d'outil électrique dont**

le commutateur est défectueux. *Un outil électrique ne pouvant plus s'allumer ni s'éteindre est dangereux et doit être réparé.*

c) **Retirez la prise de la fiche avant de procéder aux réglages de l'appareil, de changer les accessoires ou de déposer l'appareil.** *Cette mesure de précaution empêche la mise en marche involontaire de l'appareil.*

d) **Tenez les outils électriques non utilisés hors de la portée des enfants. Empêcher toute per-sonne qui ne se sentirait pas à l'aise ou qui n'aurait pas lu ces instructions d'utiliser l'appareil.** *Les outils électriques sont dangereux lorsqu'ils sont utilisés par des personnes non expérimentées.*

e) **Entretenez l'appareil avec soin. Assurez-vous que les parties mobiles de l'appareil fonctionnent parfaitement et ne coincent pas, que des parties ne sont pas cassées ou en-dommagées afin de ne pas entraver le fonc-tionnement de l'appareil. Faites réparer les piè-ces endommagées avant d'utiliser l'appareil.** *De nombreux accidents sont provoqués par une mauvaise maintenance des outils électriques.*

f) **Maintenez les outils coupants aiguisés et pro-pres.** *Les outils tranchants entretenus avec soin et à l'arête coupante se coincent moins et sont plus faciles à manier.*

g) **Utilisez les outils électriques, les accessoires, les outils de rechange etc. conformément aux présentes instructions et de façon conforme à ce qui est prescrit pour ce type d'appareil. Tenez compte des conditions de travail et de l'activité à accomplir.** *L'utilisation d'outils électriques pour d'autres applications que celles prévues peuvent occasionner des situations dan-gereuses.*

5) Manipulation et utilisation correctes des accumulateurs

a) **Assurez-vous que l'appareil soit éteint avant d'installer l'accumulateur.** *L'installation d'un accumulateur dans un appareil électrique en activité peut entraîner des accidents.*

b) **Ne chargez l'accumulateur qu'avec des chargeurs recommandés par le fabricant.** *Risque d'incendie en cas d'utilisation d'un chargeur sur un autre type d'accumulateur.*

c) **N'utilisez que les accumulateurs prévus à cet usage dans les appareils électriques.** *L'utilisation d'autres accumulateurs peut entraîner des blessures et risquer un incendie.*

d) **Entreposez un accumulateur désactivé loin des trombones, des pièces de monnaie, des clés, des clous, des vis ou autres petits objets métalliques pouvant entraîner un court-circuit.** *Un court-circuit entre les contacts de l'accumulateur peut entraîner des brûlures, voire un grave incendie.*

e) **En cas d'utilisation non conforme, du liquide peut s'échapper de l'accumulateur. Évitez tout contact avec ce liquide. En cas de contact accidentel, rincer à l'eau. Si le liquide pénètre dans les yeux, consulter également un médecin.** *L'écoulement du liquide de l'accumulateur peut entraîner des irritations de la peau ou des brûlures.*

6) Service

a) **Ne faites réparer l'appareil que par du personnel spécialisé installant uniquement des pièces de rechange originales.** *La sécurité de l'appareil sera ainsi garantie.*

7) Émissions

- La valeur affichée des émissions vibratoires a été mesurée par la procédure du test normalisé et peut être utilisée en comparaison avec les autres outils électriques.
- La valeur affichée des émissions vibratoires peut également être utilisée pour estimer la quantité et la durée des pauses dans le travail.
- La valeur réelle des émissions vibratoires peut, pendant l'utilisation réelle des outils électriques, se différencier de la valeur affichée en fonction de la façon dont sont utilisés les outils électriques.
- Attention: Pour prévenir les troubles de la circulation sanguine des mains causés par les vibrations, il est nécessaire de faire des pauses dans le travail.

8) Consignes de sécurité pour taille-haies

- **Maintenez toutes les parties de votre corps éloignées de la lame. N'essayez pas d'éloigner les**

branches coupées pendant la marche de la lame ni de vous tenir à une partie que vous vous apprêtez à tailler. Ôtez les éléments coupés res-tés coincés dans l'appareil seulement lorsque celui-ci est éteint. *Un moment d'inattention pendant l'utilisation du taille-haies peut causer de graves blessures.*

- **Prenez le taille-haies en main lorsque la lame est à l'arrêt. Veillez toujours à mettre le revêtement de protection pendant le transport ou la maintenance du taille-haies.** *Une manipulation soigneuse de l'ap-pareil réduit le risque de blessure lié à la lame.*
- **Ces appareils n'ont pas été conçus pour être utilisés par des personnes manquant d'expérience et/ou de connaissances ou par des personnes aux capacités physiques, sensorielles ou intellectuelles réduites sauf si ces personnes agissent sous la supervision d'une personne responsable de la sécurité ou reçoivent d'elle des instructions quant à la manière d'utiliser l'appareil.**
- **Respectez les influences environnementales. Veillez à un bon éclairage.**
- **Le taille-haie doit uniquement être manié à deux mains.**
- **Contrôler l'absence de défauts visibles du câble de l'appareil de charge et ses raccordements avant chaque utilisation (non branché). Ne pas utiliser un câble défectueux.**
- **Ne pas employer le taille-haie lorsqu'il pleut ou pour tailler des haies mouillées. Ne jamais arroser l'appareil avec de l'eau. Ne pas utiliser d'appareil à haute pression ou à jet de vapeur pour le nettoyage.**
- **Selon les dispositions de l'association professionnelle des agriculteurs, les travaux avec le taille-haie électrique peuvent uniquement être exécutés par des personnes seules de plus de 17 ans. Les personnes de plus de 16 ans sont admises à effectuer les travaux sous les directives d'un adulte.**
- **Lors du premier emploi du taille-haie nous conseillons lors de la lecture de l'instruction de service, de vous laisser initier à l'emploi pratique de l'appareil.**
- **Veillez toujours à ce que tous les dispositifs de sécurité et poignées soient mis en place.**
- **N'essayez jamais d'utiliser une machine incomplète ou ayant subi une transformation non autorisée.**
- **Familiarisez-vous avec votre environnement (les objets cachés comme le grillage) et prenez garde aux éventuels dangers qui peuvent être masqués par le bruit de la machine.**
- **Les machines mobiles qui sont employées en plein air doivent être branchées à l'aide d'un disjoncteur à courant de défaut.**

8. Instruction d'emploi

Ne pas employer le taille-haie sous la pluie et ne pas couper de haie mouillée!

Gants:

Pour travailler avec le taille-haie vous devez porter impérativement de gants de travail.

Montage du bouclier de protection (ill. 1)

Faire passer le bouclier de protection (4) par-dessus la barre de coupe, puis la fixer des deux côtés du boîtier à l'aide de 1 vis, ainsi que le montre l'ill. 1.

Mode d'emploi des accumulateurs

1. Au moment de livraison, l'accumulateur remplaçable n'est pas chargé. Il faut le charger avant la première mise en service.
2. Il est défendu d'ouvrir l'accumulateur.
3. Ne jetez jamais les accumulateurs au feu **DANGER D'EXPLOSION!**
4. Ne brancher le chargeur qu'à la tension de réseau indiquée sur la plaque indicatrice.
5. N'utilisez que des accumulateurs originaux.
6. Ne chargez jamais l'accumulateur en utilisant un chargeur d'un autre fabricant. Cela pourrait provoquer une déterioration de l'accumulateur ou un accident dû à la surchauffe.
7. L'accumulateur peut se réchauffer en travaillant en régime de long durée. Laissez-le refroidir avant la charge.
8. Gardez le chargeur et l'accumulateur, hors de portée des enfants.
9. Ne vous servez pas du chargeur dans un milieu où se présentent des vapeurs ou des liquides inflammables.
10. Ne chargez l'accumulateur qu'à la température de 10°C à 40°C.
11. Ne stockez jamais des accumulateurs à la température supérieure à 40 °C.
12. Tenir l'accu à l'écart de la chaleur, de l'ensoleillement direct et du feu. Risque d'explosion.
13. Un accu endommagé peut libérer des vapeurs ou des liquides nocifs. En cas de contact fortuit, rincer à l'eau et consulter immédiatement un médecin. Le liquide peut provoquer des irritations cutanées ou des brûlures.
14. Ne mettez pas les contacts d'accumulateur en court-circuit et n'utilisez aucunes pièces en métal pour la connexion.
15. Pendant le transport des accumulateurs, veillez à ce que les contacts ne soient pas connectés, n'utilisez pas de bacs de transport en métal.
16. Le court-circuit de l'accumulateur peut provoquer une explosion. Chaque court-circuit déteriore l'accumulateur.
17. Contrôlez régulièrement le câble, du point de vue de sa déterioration. Faites remplacer le câble déterioré.
18. L'accu est équipé d'une protection contre la décharge totale : l'appareil s'éteint automatiquement en cas d'accu déchargé. Dans ce cas, rechargez immédiatement l'accu.
19. Rechargez complètement les accumulateurs avant leur stockage hivernal.

Elimination des accus

Pour l'élimination des accus, veuillez observer les instructions suivantes :

Ne pas éliminer les piles avec les déchets ménagers. En tant que consommateur, vous êtes tenu de retourner les piles ou les accus selon les directives légales. Quand votre appareil sera hors d'usage, vous enlèverez les piles

et les accus de l'appareil et vous les éliminerez séparément. Vous pouvez remettre les piles ou accus au point de ramassage local de votre commune ou chez votre fournisseur (point de vente) habituel.

9. Chargement des accumulateurs (fig. 2 - 3)

- Pour retirer les accumulateurs de l'appareil, appuyer sur la touche de verrouillage (9) et extraire l'accumulateur (Fig. 2).
- Insérez le chargeur enfichable (10) dans la prise secteur. Assurez-vous que la tension indiquée sur le station de charge (11) corresponde à celle de votre prise secteur. Le témoin vert sur le chargeur enfichable s'allume.
- Insérez l'accumulateur (5) dans la station de charge. L'insertion n'est possible que dans une position (Fig. 3).
- Le chargement de l'accumulateur est indiqué par le témoin de contrôle rouge sur le chargeur enfichable (10). L'état de charge de la batterie (5) est indiqué par les 3 LED vertes. Tant que l'état de charge respectif n'est pas atteint, la LED correspondante clignote (fig. 3).
- Lorsque la batterie est complètement chargée, le témoin de contrôle du chargeur rapide (10) passe de rouge à vert. Le chargement se termine automatiquement. Les 3 LED vertes de la batterie (5) s'éclairent en continu.
- Le temps de charge est d'env. 3 à 5 heures. L'accumulateur chauffe lors de la charge. Ceci est normal et ne doit pas être considéré comme un défaut. Retirez l'accumulateur au bout de 5 heures max.

Conseil! De temps à autre, en cours de chargement, un dépassement de la température peut se produire. Dans ce cas, afin d'éviter un endommagement de l'accu, le système électronique de chargement interrompt le processus de chargement et la lampe témoin rouge reste allumée en permanence. A ce moment, retirez l'accu de la station de chargement et laissez-le refroidir 30 minutes environ. Recommencez le processus de chargement en replaçant une nouvelle fois l'accu dans la station de chargement.

- Il n'est pas nécessaire de surveiller le temps de recharge.
- En cas de non-usage, retirez l'appareil de recharge de la prise.
- Si l'accu n'est pas rechargé, vérifiez si la prise est sous tension. Si une recharge est impossible, rapportez l'appareil de recharge ainsi que l'accu à un point de service après-vente ou dans un atelier spécialisé.

Pour vérifier l'état de charge, pressez le bouton X (Ill. 3)

Les affichages suivants peuvent apparaître :

- Les 3 lampes témoin sont allumées : l'accu est chargé
- 2 lampes témoin sont allumées : L'état de charge est encore suffisant
- 1 lampe témoin est allumée : l'accu est déchargé. Procédez immédiatement au rechargement.

Remarque ! L'accumulateur (5) n'atteint pas ses performances maximales lors de la première charge. Le témoin rouge reste allumé jusqu'à ce que le chargeur (10) soit débranché. Plusieurs cycles de charge peuvent être nécessaires pour atteindre la charge maximale.

Conseil ! L'accu est équipé d'une protection contre la décharge totale: l'appareil s'éteint automatiquement en cas d'accu déchargé. Dans ce cas, rechargez immédiatement l'accu.

Protection thermique et contre la tension

Si l'outil est sous forte contrainte pendant une longue durée, cela peut entraîner un arrêt de l'accumulateur. Dans ce cas, laissez l'accumulateur refroidir pendant env. 30 min.

10. Activation et désactivation de la cisaille (fig. 4 et 5)

Installez l'accumulateur (5) chargé dans le taille-haies. La touche de verrouillage rouge (9) doit bien s'enclencher.

Pour mettre le taille-haie en marche, prenez une position sûre.Ce taille-haies est équipé d'un couplage de sécurité à 2 mains. Appuyer sur le blocage de mise (2). Pour brancher le taille-haie, appuyer sur la réglette de commutation dans la poignée à main (1) et sur la poignée de commutation dans la poignée-étrier (3). Pour éteindre la machine, relâchez les deux poignées. Le moteur s'éteint déjà lorsque l'une des deux poignées est lâchée.

11. Maintien de la cisaille (fig. 6)

Cet outil vous permet de tailler rapidement et confortablement les buissons, haies et arbustes.

1) Coupe de la haie

- Les jeunes pousses sont coupées aisément dans un mouvement de faux.
- Les haies plus vieilles, plus grosses sont coupées aisément dans un mouvement scie.
- Les branches trop épaisses pour les lames devraient être coupées à l'aide d'une scie.
- Les côtés de la haie devraient être amincis vers le haut.

2) Afin d'obtenir une hauteur égale

- Tendre une corde à la hauteur désirée.
- Couper droit au-dessus de cette ligne.

Veillez à adopter une position sûre afin d'éviter un glissement et un éventuel accident. Maintenez toujours les lames de coupe à distance du corps.

12. Maintenance

Avant tous travaux sur la machine, retirer impérativement la fiche de la prise!

Important: Après chaque emploi important du taille-haie, celui-ci devrait être nettoyé et huilé. Ceci influence de façon décisive la longévité de l'appareil. Les lames endommagées sont à réparer correctement sans attendre. Nettoyez la lame avec un chiffon sec ou, si elle est très encrassée, avec une brosse. **Attention: risque de blessure!** Les lames devraient être lubrifiées si possible à l'aide d'un lubrifiant non polluant (ill. 7).

1) Affûtage des lames

Les lames sont en grande partie sans entretien et n'ont pas besoin d'être affûtées en cas d'emploi conforme. Pour éviter les blessures provoquées par les lames, même si celles-ci ne sont pas en marche, la lame affûtée

est recouverte par la came non affûtée (ill. 9). De ce fait, la lame ne peut être affûtée par l'utilisateur, sans ouvrir l'appareil et intervenir dans sa configuration de sécurité. Un affûtage des lames peut donc uniquement être effectué par un atelier spécialisé.

2) Changement de lames

Une mise en place correcte des lames garantit le fonctionnement impeccable et la position de sécurité des lames. C'est pourquoi le changement de lames peut uniquement être effectué par un atelier spécialisé.

13. La sécurité optimale

Grâce aux 5 composants, contacteur de sécurité à 2 mains, arrêt rapide des lames, bouclier de protection, couteaux de sécurité et butée de protection, le taille-haie est équipé d'éléments de sécurité optimaux.

Attention!
Pendant le travail avec le taille-haie, si vous constatez que les fonctions de sécurité telles que le commutateur à 2 mains ou l'arrêt d'urgence ne sont pas assurés, interrompez immédiatement votre travail et apportez l'appareil à un spécialiste autorisé pour le faire réparer!

1) Réglage de sûreté (ill. 5)

Pour brancher le taille-haie, appuyer sur la réglette de commutation dans la poignée à main (1) et sur la poignée de commutation dans la poignée-étrier (3). Pour éteindre la machine, relâchez les deux poignées. Le moteur s'éteint déjà lorsque l'une des deux poignées est lâchée.

2) Arrêt rapide des lames

Pour éviter les blessures le couteau s'arrête instantanément après le relâchement d'un des éléments de commutation en l'espace de max. 0,5 sec.

3) Couteaux de sécurité (ill. 8)

La lame recouverte par la came réduit les dangers de blessures provoquées par un contact involontaire. Dès que la machine est debranchée, le couteau coupant s'arrête instantanément - à cause de raisons de sécurité - exactement audessous de la came.

4) Butée de protection

La tringle de guidage qui dépasse évite que l'utilisateur ne reçoive des coups désagréables (recul du couteau) provoqués lorsque l'outil touche à un objet fixe (mur, sol, etc.).

5) Elément de protection de l'engrenage

Si des objets solides sont coincés dans les lames et bloquent le moteur, il faut immédiatement débrancher la machine, retirer la fiche de la prise, retirer l'objet coincé avant de pouvoir continuer son travail.
Cet appareil porte un disjoncteur de surcharge intégré qui protège l'engrenage contre toute détérioration mécanique en cas de blocage des couteaux.

14. Entreposage du taille-haies après utilisation

Le taille-haie doit être entreposé de manière à ce que personne ne puisse se blesser au contact des lames!

Important: la lame doit être nettoyée après chaque utilisation (voir aussi point entretien). Ceci influencera positivement la durée de vie de l'appareil. Dans la mesure du possible, le graissage se fera à l'aide d'un lubrifiant écologique, un spray de service, par exemple.Replacez ensuite le taille haie dans son étui.

15. Commande des pièces de rechange

Si vous avez besoin d'accessoires ou de pièces de rechange, veuillez vous adresser à notre service après-vente.

N'utilisez pour travailler avec cet appareil que des pièces supplémentaires recommandées par notre entreprise. Dans le cas contraire, l'utilisateur ou des personnes se trouvant à proximité pourraient subir de graves blessures et l'appareil pourrait être endommagé.

Lors de la commande de pièces de rechange, les indications suivantes doivent être fournies:

- Type de l'appareil
- Référence de l'appareil

16. Service de réparation

Les réparations des outils électriques devront être uniquement effectuées par un électricien spécialisé. Veuillez décrire l'erreur constatée lorsque vous envoyez l'appareil en réparation. Conservez toujours l'emballage d'origine pour un envoi éventuel de l'appareil.

17. Consignes de protection de l'environnement / d'élimination

Une fois l'appareil hors d'état, procédez à son élimination conformément aux dispositions. Débranchez le câble secteur afin d'éviter toute utilisation abusive. Ne jetez pas l'appareil avec les ordures ménagères. Dans un but de protection de l'environnement, remettez-le à un centre de collecte spécialisé dans les appareils électriques. Votre commune se fera un plaisir de vous fournir les adresses et horaires d'ouverture correspondants. Remettez également les matériaux d'emballage et accessoires usés aux centres de collecte prévus.

Uniquement en ce qui concerne les pays de l'UE
Ne jetez pas les outils électriques avec les ordures ménagères!

Conformément à la directive européenne 2012/19/CE sur les anciens appareils électriques et électroniques et à la mise en oeuvre de la législation nationale, les outils électriques usés doivent être triés à part et remis à un centre de recyclage.

Alternative de recyclage aux exigences de retour:
Au lieu d'un renvoi, le propriétaire de l'appareil électrique est tenu d'assurer une valorisation. L'ancien appareil peut à ces fins être confié à un centre de reprise qui se chargera de son élimination conformément aux lois nationales sur le recyclage et les déchets. Ne sont pas concernés les accessoires joints aux anciens appareils et les consommables sans composants électriques.

18. Conditions de garantie

Indépendamment des obligations ressortant du contrat de vente conclu par le fournisseur avec le consommateur final, nous accordons pour cet appareil électrique la garantie suivante :

La période de garantie est de 24 mois et entre en vigueur à la remise de l‘outil qui sera justifiée par présentation du bon d‘achat original. En cas d‘utilisation commerciale ou de location, la période de garantie se limite à 12 mois. Les pièces d‘usure, les batteries et les dommages dus à l‘utilisation de pièces non conformes, à des réparations effectuées avec des pièces non originales, à l‘exercice de la force, à des coups, une destruction ou une surcharge intentionnelle du moteur sont exclus de la garantie. Les échanges sous garantie ne concernent que les pièces défectueuses et non les appareils complets. Les réparations sous garantie ne peuvent être effectuées que par des ateliers autorisés ou par le service après-vente de l‘usine.

La garantie s‘éteint en cas d‘intervention étrangère au fournisseur agréé.

Les frais de port, d‘expédition et autres frais annexes sont à la charge du client.

19. Déclaration de Conformité pour la CE

Nous, **Ikra GmbH, Schlesierstraße 36, D-64839 Münster, GERMANY**, déclarons sous notre seule responsabilité que le produit **Taille-haies à batterie AHS 2051 PowerTec**, faisant l’objet de la déclaration sont conformes aux prescriptions fondamentales en matière de sécurité et de santé stipulées dans les Directives de la CE **2006/42/CE** (directive relative aux machines), **2014/30/EU** (directive de basse tension seulement poste de charge)**, 2014/30/EG** (directive EMV), **2011/65/EU** (directive RoHS) et **2000/14/CE+2005/88/CE** (directives en matière de bruit). Pour mettre en pratique dans les règles de l’art les prescriptions en matière de sécurité et de santé stipulées dans les Directives de la CE, il a été tenu compte des normes et/ou des spécifications techniques suivantes:

EN 60745-2-15:2009+A1:10; EN 60745-1:2009+A11:10
EK9-BE-89:2014; EK9-BE-77 (V3):2015; EK9-BE-91:2015
PAK-Anforderung für GS / PAH Requirement for GS AfPS GS 2014:01 PAK
EN 50581:2012
EN 55014-1:2006+A1:2009+A2:2011; EN 55014-2:2015

Seulement poste de charge:
EN 60335-1:2012+A11:14; EN 60335-2-29:2004+A2:10
EN 62233:2008; AfPS GS 2014:01 PAK;
EN 55014-1:2006/+A1:2009/+A2:2011; EN 55014-2:2015
EN 61000-3-2:2014; EN 61000-3-3:2013

Niveau sonore mesuré	87,1 dB (A)
Niveau sonore garanti	92,0 dB (A)

Procédure d’évaluation de conformité voir annexe V / directive 2000/14/CE

L’année de fabrication est indiquée sur la plaque de l’appareil et est également repérable sur le numéro de série consécutif.

Münster, 06.10.2017

Matthias Fiedler, Senior Product Manager Ikra GmbH

La documentation technique est conservée par:
Ikra GmbH, Schlesierstrasse 36, 64839 Münster, Germany

Contents

Contents	Page
1. Introduction to the Operating Instructions	2
2. Technical Specifications	2
3. Intended use	3
4. Explanation of the Warning Instructions on the Machine	4
5. General safety instructions	5
6. User Instructions	5
7. General safety instructions	5
1) Working area	
2) Electrical safety	
3) Personal safety	
4) Careful handling and use of power tools	
5) Appropriate handling and use of battery-operated power tools	
6) Service	
7) Emissions	
8) Safety instructions for hedge trimmers	
8. Instructions for use of the equipment	8
• Instructions for using the battery	
• Disposal of accumulators	
9. Charging the batteries	8
10. Switching on and off	9
11. Holding the hedge trimmer when in use	9
1) Trimming of hedges	
2) In order to achieve an even height	
12. Maintenance	9
1) Sharpening of the blades	
2) Changing the blades	
13. Optimum safety	9
1) Two-hand safety switch	
2) Quick blade stop	
3) Blade safety rail	
4) Impact protector	
5) Gear protection feature	
14. Storing the trimmer after use	10
15. Spare parts	10
16. Repair service	10
17. Waste disposal and environmental protection	10
18. Warranty	10
19. Declaration of Conformity	11
Service	

Cordless Hedge Trimmer

1. Dear Customer

these Operating Instructions are intended to facilitate your becoming acquainted with the machine and using it in accordance with the regulations. The Operating Instructions contain important information on how to use the machine safely, correctly and economically. Observing this information will help increase the reliability and working life of the machine. The Operating Instructions must always be at hand when the machine is being used.

They must be read and observed by every person dealing with the machine, whether operating, servicing or transporting it.

In addition to the Operating Instructions and the applicable rules of the prevention of accidents valid in the country of use and on site, the generally recognised rules on working safely and correctly must be observed as well as the accident prevention rules of the relevant professional associations.

2. Technical Data

Model	**AHS 2051 PowerTec**
Rated Voltage	20 V DC
Blade length	560 mm
Cutting Thickness	14 mm
Cutting length	510 mm
Speed of rotation n_0	1200 min^{-1}
Battery type	Li-Ion 20 V / 1,5 Ah / 30 Wh
Runtime	max. 40 min.
Weight	2,7 kg
Noise Pressure Level L_{pA} *	81 dB(A) K 3,0 dB
Vibration *	≤ 2,5 m/s^2 K 1,5 m/s^2
Mains battery charger	
Mains voltage	100-240 V ~ / 50-60 Hz
Charging voltage	21 V DC
Charging current	400 mA
Charging time	approx 3 to 5 hours

* nach EN 60745-2-15

Technical changes are reserved.

3. Intended use

This hedge trimmer is only intended to be used to trim shrubs, bushes, ornamental plants and hedges. It is designed to cut branches with a diameter of no more than 14 mm. The hedge trimmer is not intended for commercial use. The user of the hedge trimmer must make sure that the protective equipment specified in the operating instructions and by the warning label on the trimmer is attached whenever the trimmer is in use. The hedge trimmer must be checked for electrical or mechanical damage before it is used or while it is being used.

Stop working and contact a specialist workshop if you find any damage.

Improper use

Any use not identified in the chapter „Intended use“ is an improper use.

The user of the hedge trimmer is solely liable for any property damage or personal injury arising from improper use of the hedge trimmer.

The manufacturer‘s obligation to honour the warranty is voided if the hedge trimmer is used with non-original parts

Residual dangers

Residual risks always remain even if the hedge trimmer is used properly. The hedge trimmer‘s design can entail the following hazards:

- Contact can be made with the unprotected blade (resulting in cutting injuries)
- Reaching into or grabbing the hedge trimmer while it is in operation (resulting in cutting injuries)
- Unanticipated, sudden movement of the plant material being cut (resulting in cutting injuries)
- Ejection or catapulting of damaged cutting teeth
- Ejection or catapulting of the plant material being cut
- Hearing damage if the specified hearing protection is not worn
- Inhalation of cut materials

4. Explanation of the Warning Instructions on the Machine

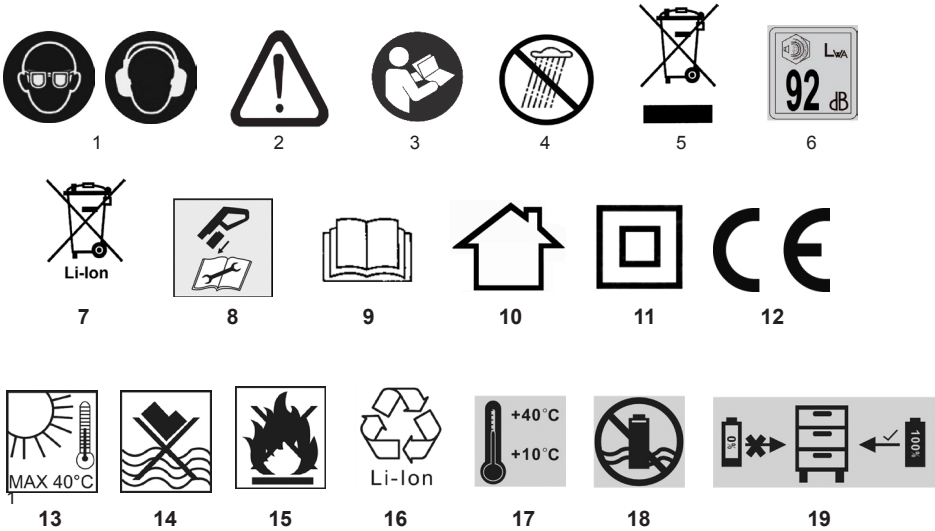

1 Use protective means for eyes and ears!
2 Caution!
3 Read instructions for use!
4 This electric machine must not be exposed to rain.
5 Attention: Environmental Protection! This device may not be disposed of with general/household waste. Disposeof only at a designated collection point.
6 Guaranteed acoustic capacity level L_{WA} 92 dB(A)
7 Battery contains lithium! Do not dispose of as household refuse
8 Remove rechargeable battery before repair and maintenance work!
9 Carefully read all safety instructions and operating instructions!
10 The charging device is only intended for indoor use.
11 Double-insulated
12 Complies with the relevant safety standards
13 Do not expose battery to temperatures above 40 ºC.
14 Do not dispose of batteries in bodies of water or immerse them in water.
15 Risk of explosion! Never throw batteries onto a fire.
16 Rechargeable battery contains lithium! Recycle defective rechargeable batteries!
17 Charge between +10°C and 40°C
18 Do not dispose of batteries in bodies of water or immerse them in water.
19 Charge rechargeable battery before storing

5. Safety instructions

Noise emission information in accordance with the German Product Safety Act (ProdSG) and the EC Machine Directive: the noise pressure level at the place of work can exceed 80 dB(A). In such cases the operator will require noise protection (e.g. wearing of ear protectors).

Attention: Noise protection! Please observe the local regulations when operating your device.

Interference suppressed in accordance with EN 55014, EN 61000-3-2, EN 61000-3-3.

We reserve the right to make changes to the technical specifications.

The devices are manufactured in accordance with the provisions of EN 60745-1and EN 60745-2-15 and fully comply with the provisions of the German Product Safety Act.

⚠ **General safety instruction**
Usage of hedge trimmer always involves a risk of accidents, therefore please observe the relevant accident prevention instructions.

The machine has been constructed according to the latest technology and in accordance with the recognised technical safety regulations. Nevertheless, use of the machine can involve risks to the user or third persons, and can cause damage to the machine or other objects.

Attention: Using electric power tools, you must observe following fundamental safety instructions to protect yourself against electric shock, against danger of injuries and danger of fire. Read all these instructions before using the hedge trimmer and observe them. Keep these safety instructions at a safe place.

Use the machine in a safety conscious manner for suitable applications in a technically perfect condition only and with due regard to the operating instructions! Immediately rectify or have rectified any faults which could adversely affect safety!

This machine may cause serious injuries. Please read the instruction manual carefully as to the correct handling, the preparations, the maintenance and the proper use of the hedgetrimmer. Familiarize yourself with the machine before the first use and also have yourself introduced to practical use of the machine.

This appliance is not intended for use by persons (including children) with reduced physical, sensory or mental capabilities, or lack of experience and knowledge, unless they have been given supervision or instruction concerning use of the appliance by a person responsible for their safety. Children should be supervised to ensure that they do not play with the appliance.

6. Application

The machine is only intended for trimming hedges. Use for any other purpose constitutes inappropriate use. The manufacturer / supplier is not liable for any injury and/or damage arising from inappropriate use. This risk is the sole responsibility of the user. Appropriate use of the machine also includes adherence to the operating instructions and compliance with the servicing and maintenance instructions.

Always keep the instruction manual close at hand du-ring operation!

7. General safety instructions

Attention! Read all instructions contained herein. Failure to observe the following instructions may result in electric shock, burns and/or severe injury. The term ‘power tool’ used in the following includes both mains-operated tools (with mains supply) and battery-operated tools (without mains supply).

KEEP THESE INSTRUCTIONS CAREFULLY!

1) Working area

a) **Keep your working area clean and tidy. Untidy and poorly lit working areas may lead to accidents.**

b) **Do not operate the tool in potentially explosive environments containing combustible fluids, gases or dusts.** *Power tools generate sparks that may ignite dusts or fumes.*

c) **Keep children and other persons away when you are operating the**

power tool. *Distractions may result in the operator loosing control over the tool.*

2) **Electrical safety**

a) **The mains plug of the power tool must fit into the mains socket. The plug must not be modified in any way. Do not use adapter plugs/connectors in combination with tools with protective earthing.** *Unmodified plugs and fitting sockets reduce the risk of electric shock.*

b) **Avoid physical contact with earthed surfaces as pipes, heaters, ovens and refrigerators.** *There is an increased risk of electric shock if your body earthed.*

c) **Keep the tool out of the rain.** *The penetration of water into a power tool increases the risk of electric shock.*

d) **Do not use the cable to carry or hang up the tool or to pull the plug out of the socket. Keep the cable away from heat, oil and sharp edges or moving parts of the tool. Damaged or tangled cables increase the risk of electric shock.**

e) **When operating a power tool outdoors, use exclusively extension cables that are approved for outdoor-use.** *The use of an extension cable that is suitable for outdoor use reduces the risk of electric shock.*

3) **Personal safety**

a) **Always pay attention to what you do and apply reasonable care when working with a power tool. Do not use the tool when you are tired or under the influence of medication, drugs or alcohol.** *When working with power tools even a short moment of inattentiveness may result in severe injury.*

b) **Wear personal protection equipment and always wear eye protection (safety goggles).** *Wearing personal protection equipment as a dust mask, nonslip safety shoes, safety helmet or ear protectors (depending on the type and use of the tool) reduces the risk of injury.*

c) **Avoid unintentional operation. Make sure that the switch is in 'OFF' position before pulling the plug from the mains socket.** *When carrying the tool with your finger on the on/off switch or connecting the tool to the mains supply with the switch in 'ON' position, this may result in accidents.*

d) **Remove adjustment tools or wrenches and the like before you switch the tool on.** *A wrench or another tool that is inside or on a turning part of the tool may cause injury.*

e) **Do not overestimate your abilities. Take care of a safe footing and keep your balance at all times.** *This will allow you to better control the tool in unexpected situations.*

f) **Wear suitable clothes. Do not wear wide clo-thing or jewellery. Keep your hair, clothes and gloves clear of all moving parts.** *Loose clothing, jewellery or long hair may get caught in moving parts.*

g) **If dust extraction/collection devices are provided make sure that they are connected and used properly.** *The use of these devices reduces hazards caused by dust.*

4) **Careful handling and use of power tools**

a) **Do not overtax the power tool. Use the power tool intended for your type of work in each case.** *The use of the suitable power tool within the stated range of performance makes working more effective and safer.*

b) **Do not use a power tool with a damaged switch.** *A power tool that cannot be switched on or off any more is dangerous and must be repaired.*

c) **Pull the mains plug out of the socket before you adjust a tool, change accessories or put the tool aside.** *This precaution avoids the unintentional start of the tool.*

d) **Store power tools out of the reach of children. Do not allow persons to use the tool if they are not familiar with the tool or these instructions.** *Power tools are dangerous if used by inexperienced persons.*

e) **Thoroughly maintain your power tool. Check whether moving parts are working properly and are not jamming/ sticking, and whether parts are broken**

or otherwise damaged in a way that affects the function of the tool. Have damaged parts repaired before using the tool. *Many accidents are the result of poorly maintained power tools.*

f) **Keep cutting tools sharp and clean.** *Thoroughly looked-after cutting tools with sharp cutting edges are jamming less often and are easier to guide.*

g) **Use power tools, accessories, add-on tools, etc. in accordance with these instructions and in the way prescribed for the respective type of tool. You should also consider the working conditions and the work to be carried out.** *The use of power tools for purposes other than those intended for the respective tool may result in dangerous situations.*

5) **Appropriate handling and use of battery-operated power tools**

a) **Make sure that the device has been switched off before inserting the battery.** *Inserting a battery into a switched-on power tool may lead to accidents!*

b) **Only use charging devices recommended by the manufacturer to charge the batteries.** *Charging units are usually designed for certain types of batteries; if used with other types there is a risk of fire!*

c) **Only use batteries designed for your power tool.** *The use of other batteries may lead to injury and risk of fire!*

d) **Keep unused batteries clear of paper clips, coins, keys, nails, screws or other small metal objects that may bridge the contacts.** *A short circuit between the battery contacts may lead to burns or fire!*

e) **Improper use may result in fluid leaking out of the battery. Avoid any contact with battery fluid. Flush with water in case of contact. If battery fluid should get into your eyes seek medical advice additionally.** *Leaking battery fluid may lead to irritations of the skin or burns!*

6) **Service**

a) **Have the power tool serviced by qualified technical personnel only; repairs should be carried out using exclusively original spare parts.** *This will ensure the safe operation of the power tool.*

7) **Emissions**

- The specified vibration emission value was measured by a standardized test methods and can compare with other power tools are used.
- The specified vibration emission value can also be necessary for the assessment of work breaks are used.
- The specified vibration emission value can vary during the actual use of the electric tool by specifying the value, depending on the way how to use the power tool.
- Note: You create the privilege against vascular pulsations of the hands in time breaks.

7) Safety instructions for hedge trimmers

- **Keep all parts of your body away from the cutting blades. Do not try to remove cut-off matter with the tool running. Do not try to hold material to be cut off with your hand. Remove cut-off matter that is stuck between the blades only with the tool being switched off!** *When working with hedge trimmers even a short moment of inattentiveness may result in severe injury.*
- **Carry the hedge trimmer at the handle with the cutting blades standing still. Always put on the protection cover when transporting or storing the hedge trimmer.** *Careful handling reduces the risk of injury through the cutting blades.*
- Check the hedge for hidden objects such as wire fencing before beginning to cut.
- The hedge trimmer may not be used by persons who are younger than 16 years of age or by persons who have not been trained to use it.
- Keep the hedge trimmer away from children, other persons and pets.
- Wear suitable clothing. Do not wear loose clothing or jewellery. This could become caught in moving parts. Wearing rubber gloves and sturdy footwear is recommended. Wear a hair net if you have long hair.
- Wear a dust mask if it is dusty where you are working.
- Do not use the hedge trimmer if the cutter is not properly secured or if it is damaged.
- Make sure before switching on the hedge trimmer that the blades do not come into contact with stones or rubble.
- When working, keep the cutter away from your body and extremities.
- Do not cut hard objects. This can cause injuries and damage the hedge trimmer.
- Use only in daylight or if there is sufficient artificial lighting.
- When the hedge trimmer is not being used, store it in a dry location in such a way that the blade is not exposed and the hedge trimmer is out of the reach of children.
- Never use the hedge trimmer in the rain. Keep away

from the wet and the damp. Do not leave outdoors overnight. Do not cut damp or wet grass.

- Make sure the hedge trimmer does not start accidentally. Do not carry the hedge trimmer with fingers on both switches if the hedge trimmer is plugged in. Make sure the switch is set to off before plugging the plug into the socket.
- Do not attempt to remove cut materials or attempt to hold on to materials being cut while the blades are in motion. Make sure that the hedge trimmer has been switched off and has come to a complete stop before attempting to remove jammed material. Do not lift or hold the hedge trimmer by the blades.
- If solid objecst are caught in the cutting blade and jam the motor, switch off the machine at once, remove the battery, remove the object and continue with the work.
- Do not overload the hedge trimmer. The trimmer works better and poses less risk of injury if it is operated as intended.
- Be careful, pay attention to what you are doing. Use common sense. Do not use the hedge trimmer if you are tired.
- Take care of the hedge trimmer, keep the blades sharp and clean; the blades then provide the best performance and pose less risk of injury. Keep the grips dry, clean and free of oil and grease.

- A tingling feeling or numbness in the hands is sign of excessive vibration. Limit the operating time, take sufficiently long work breaks, distribute the work between several people or wear anti-vibration gloves when using the tool for extended periods.
- A certain degree of noise from this device is unavoidable. Perform noise-intensive work at times when this is permitted and at times intended for this type of work. Where applicable, observe quiet times and limit working time to the absolute minimum. You and other persons in the area where the trimmer is being used should wear suitable hearing protection.

8. Instructions for use of the equipment

Do not use the trimmer in rain or for cutting wet hedges!

Check the hedge trimmer flex and its connections before each and every use for visible signs of damage (disconnect the power plug)! Do not use a faulty flex.

Gloves:
Protective gloves must be worn when using the hedge trimmer.

Assembly of the protection shield (Fig. 1)
Slide the included protection shield (4) over the blade rail and fix it from both sides at the housing using 1 screw on each side as shown in Fig. 1.

Instructions for using the battery

1. When the hedge shears are delivered, the replaceable battery is not charge. Before starting the machine for the first time, the battery must be charged
7. You must never open the battery.
8. Never throw the used batteries in fire - **RISK OF EXPLOSION!**
9. Connect the battery charger only to mains with such a voltage as stated on the type-bearing plate.
10. Use only the original battery.
11. Never charge the battery with a battery charger from other producer. This can result in the battery being damaged or it can result in an injury due to over-heating.
12. During a long-term operation, the battery may heat up. Let it cool down before charging it.
13. Do not store the battery charger and the batteries within children‘s reach.
14. Do not use the battery charger in an environment with vapors or inflammable fluids.
15. Charge the batteries only at a temperature within the range of 10°C to 40°C.
16. Store the battery at temperatures up to 30°C only. Higher storage temperatures may result in damage to the battery. The ideal storage temperature range is 10-15°C.
17. Protect the battery from heat, intense insolation and fire. Explosion hazard!
18. In case of damage to the battery, hazardous vapours or fluids may escape. In case of incidental contact flush with water and seek medical advice immediately. The fluid may have irritating or caustic effects on the skin.
19. Never short-circuit the contacts of the batteries and never interconnect them with metal objects.
20. When transporting the battery, take care that the contacts are not interconnected, do not use metal transportation containers.
21. Short-circuit of the battery can lead to explosion. In any case, the short-circuit connection will damage the battery.
22. Check the cable regularly on whether it is damaged. If the cable is damaged, have it replaced.
23. The battery is equipped with a deep-discharge protection feature: the tool is automatically switched off if the battery is discharged. Recharge the battery immediately if this should be the case.
24. Before storing the batteries for the wintertime, charge them fully once more.

Disposal of accumulators

Please observe the following directions for the disposal of your accumulator/battery. Batteries are not to be put into the rubbish. As a consumer you are legally obliged to return used batteries and accumulators. At the end of the duration of your apparatus, the batteries or accumulators have to be taken from the apparatus, disposing of them separately. You have the possibility of delivering your old batteries and accumulators to the local collecting points of your municipality or to your dealer or to the distribution centers.

9. Charging the batteries (fig. 2 and 3)

- In order to remove the rechargeable battery from the device, press the interlock button (9) and slide the battery out (Fig. 2).
- Plug the charging device (10) into the mains socket. Make sure that the mains voltage cited on the charging station (11) complies with the voltage supplied by your socket. The green light on the plug-in charging device illuminates.

- Slide the rechargeable battery (5) into the charging station (11). It can only be inserted in one position (Fig. 3).
- The battery charging process now begins and is signalled by the red indicator light on the charging device (10). The 3 green LEDs on battery (5) light up in turn.
- Once the rechargeable battery has been fully charged, the indicator light on charging device (10) changes from red to green. The charging process ends automatically. The 3 green LEDs on battery (5) light up.
- Charging takes approx. 3-5 hours. The battery heats up during the charging process. This is normal and does not signal a fault. Remove the rechargeable battery after no more than 5 hours.

Note: Occasionally, the permissible temperature range may be exceeded during the charging cycle. In this case, the electronic charging control interrupts the charging cycle to avoid any damage to the battery. The read control light will then glow continuously. If you should witness this, pull the battery from the charging station and let it cool down for about 30 minutes. Then, restart the charging cycle by sliding the battery back onto the charging station.

- It is not required to monitor the charging time.
- Pull the plug of the charging unit if it is not in use.
- If the battery is not lit up, check if there is electric current in the socket. If the charging of the batteries is not possible, give the battery charger and the batteries to a service shop.

Push the button X to check the charging level (fig. 3).

The following indications may occur:

- All 3 control lights are glowing: the battery is fully charged.
- 2 control lights are glowing: the charging level is still acceptable.
- 1 control light is glowing: the battery is discharged. Recharge the battery immediately!

Note! The battery (5) will not reach its full capacity when charged for the first time. The red light illuminates until the charging device (10) is disconnected from the mains. Multiple charging cycles may be required in order to reach the maximum charge.

Note: The battery is equipped with a deep-discharge protection feature: the tool is automatically switched off if the battery is discharged. Recharge the battery immediately if this should be the case.

Thermal and voltage protection

If the tool is subject to excessively high loads for an extended period, the rechargeable battery may switch off. If this occurs leave the battery to cool down for approx. 30 minutes.

10. Switching the hedge shears on/off

(fig. 4 and 5)

Insert the charged battery (5) into the hedge trimmer. The red locking latch (9) at the battery must properly lock in place.

When switching the hedge shears on take a safe stand. These hedge shears have a two-hand safety switch. Press the switch-on inhibit (2). To switch the hedge shears on the bar switch in the handle (3) and the grip switch of the bow-type handle (1) must be pushed down. To switch the device off let go of both switches. The motor already stops if one of the two switches is released.

11. Holding the hedge trimmer when in use

(fig. 6)

This equipment will enable you to cut or trim bushes and hedges easily and comfortably.

1) Trimming of hedges

- Young shoots are best cut in a scythe movement.
- Older and stronger hedges are best cut in a sawing movement.
- Branches, which are too thick for the hedge trimmer, should be cut with a saw.
- Sides of hedges should be cut upwards in a taper.

2) In order to achieve an even height

- Fix a guide line at the required height.
- Cut evenly over this guide line.

Take care to have a secure and safe standing position when working with your hedge shears in order to avoid slipping and injury. Always keep the shearing blades away from your body.

12. Maintenance

Always disconnect the plug from the power socket before commencing any work on the machine.

Important: Always clean and oil the blades after prolonged use of the hedge trimmer. This will greatly affect the life of the equipment. Damaged cutting units must be properly repaired immediately. Clean the shearing blades with a dry cloth or – in case of heavier dirt – with a brush. **Attention: Danger of injury!**Oiling of the blades should ideally be carried out using an environmentally friendly lubricant (Fig. 7).

1) Sharpening of the blades

The blades generally do not need servicing and do not require resharpening if used correctly. In order to prevent injuries caused by the blades when not in use, the sharpened cutting blade should be covered by the blade cover. The blades cannot be sharpened by the user without opening the equipment and the safety mechanism. Resharpening of the blades can therefore only be carried out at a specialist workshop.

2) Changing the blades

Only correct installation of the blades will guarantee problem-free operation and function of the above mentioned safety feature of the blades. Changing of the blades should therefore only be carried out at a specialist workshop.

13. Optimum safety

The 5 special features two-hand safety switch, quick blade stop, protective cover, blade safety rail and impact protector are fitted to provide the hedge trimmer with optimum safety features.

Attention!
If you find out that safety functions, such as the 2-switch mechanism or the safety stop, are not functioning while working with the hedge shears, immediately cease working and take the machine to a specialised shop for repairing.

1) Two-hand safety switch (Fig. 5)

To switch the hedge shears on the bar switch in the handle (1) and the grip switch of the bow-type handle (3) must be pushed down. To switch the device off let go of both switches. The motor already stops if one of the two switches is released.

2) Quick blade stop

In order to avoid injuries through cuts, the blade will stop in max. 0.5 sec. when one of the two switches is released.

3) Blade safety rail (Fig. 8)

The cutting blade set back from the blade housing reduces the risk of injuries due to unintentional body contact. As soon as the hedge trimmer is switched off, the sharp cutting blades will stop - due to safety reasons - exactly under the cover rail in order to reduce the risk of injuries during transport.

4) Impact protector

The extended guide rail prevents unpleasant shocks (blade recoil) being transmitted to the operator due to impact with solid objects (wall, ground etc.).

5) Gear protection feature

If solid objecst are caught in the cutting blade and jam the motor, switch off the machine at once, disconnect the power plug from the power socket, remove the object and continue with the work.

The equipment is also fitted with an overload cutout, which protects the gears against mechanical damage in the event of blade jams.

14. Storing the trimmer after use

The hedge shears must be stored such that there is no danger of injuries being caused to persons by the cutting blades!

Important note: The shearing blades should be cleaned after each use (see also Section Maintenance).This will considerably increase the service life of the device. Please use a lubricator that is not harmful to the environment, e. g. our service spray. Then put the shears in their case with the cutting blades first.

15. Spare parts

The following information should be provided when ordering spare parts:

- Type of machine
- Item number of the machine

16. Repair Service

Repairs to electric power tools should only be carried out by specialist electrical personnel.

Always keep the original packaging for a possibly required shipping of the tool.

17. Information for environmental protection/ disposal

Dispose of the machine properly after it is worn out. Disconnect the mains cable in order to prevent misuse. Do not dispose of the machine with the household waste. In the interest of environmental protection, take it to a collection point for electric machines. Your responsible local authority can provide you with addresses and operating times. Also take the packaging materials and worn out accessories to the appropriate collection points.

Only for EU countries
Do not discard electric tools in the household waste!

In accordance with European Directive 2012/19/EC on waste electrical and electronic equipment and its implementation in national law, waste electric tools must be collected separately for environmentally-compatible re-use.

Recycling alternative to the return invitation:
Instead of returning the electric equipment, the owner is alternatively obligated to take part in the proper recycling in the case of relinquishment of ownership. The waste equipment can also be taken to a collection facility which disposes of it in the sense of the national recycling management and waste acts. This does not pertain to the accessory parts and auxiliary equipment without electrical components accompanying the waste equipment.

18. Warranty

For this electric tool, the company provides the end user - independently from the retailer‘s obligations resulting from the purchasing contract - with the following warranties:

The warranty period is 24 months beginning from the hand-over of the device which has to be proved by the original purchasing document. For commercial use and use for rent, the warranty period is reduced to 12 months. Wearing parts, rechargeable batteries and defects caused by the use of non fitting accessories, repair with parts that are not original parts of the manufacturer, use of force, strokes and breaking as well as mischievous overloading of the motor are excluded from this warranty. Warranty replacement does only include defective parts, not complete devices. Warranty repair shall exclusively be carried out by authorized service partners or by the company‘s customer service. In the case of any intervention of not authorized personnel, the warranty will be held void.

All postage or delivery costs as well as any other subsequent expenses will be borne by the customer.

19. EC Declaration of Conformity

We, **Ikra GmbH, Schlesierstraße 36, D-64839 Münster, GERMANY**, declare under our sole responsibility that the product **Cordless Hedge Trimmer AHS 2051 PowerTec,** to which this declaration relates correspond to the relevant basic safety and health requirements of Directives **2006/42/EC** (Machinery Directive), **2014/30/EC** (EMV-Guideline), **2014/30/EU** (Low voltage guidline only for charger)**, 2011/65/EU** (RoHS-Guideline) and **2000/14/EC+2005/88/EC** (noise directive) incl. modifications. For the relevant implementation of the safety and health requirements mentioned in the Directives, the following standards and/or technical specification(s) have been respected:

EN 60745-2-15:2009+A1:10; EN 60745-1:2009+A11:10
EK9-BE-89:2014; EK9-BE-77 (V3):2015; EK9-BE-91:2015
PAK-Anforderung für GS / PAH Requirement for GS AfPS GS 2014:01 PAK
EN 50581:2012
EN 55014-1:2006+A1:2009+A2:2011; EN 55014-2:2015

Only charger:
EN 60335-1:2012+A11:14; EN 60335-2-29:2004+A2:10
EN 62233:2008; AfPS GS 2014:01 PAK;
EN 55014-1:2006/+A1:2009/+A2:2011; EN 55014-2:2015
EN 61000-3-2:2014; EN 61000-3-3:2013

measured acoustic capacity level	87,1 dB (A)
guaranted acoustic capacity level	92,0 dB (A)

Conformity assessment method to annexe V / Directive 2000/14/EC

The year of manufacture is printed on the nameplate and can be additionally retrieved via the consecutive serial number.

Münster, 06.10.2017

Matthias Fiedler, Senior Product Manager Ikra GmbH

Maintenance of technical documentation:
Ikra GmbH, Schlesierstrasse 36, 64839 Münster, Germany

Service

CH

Landi Schweiz AG
Schulriedstrasse 5
CH - 3292 Dotzigen

Tel.: 0041 - 32-352 0111
Fax: 0041 - 32-352 0270

AT

Raiffeisenverband Salzburg
Wasserfeldstrasse 2
A - 5024 Salzburg

Tel.: 0043 - 662-468 68100
Fax: 0043 - 662-468 68105

DE

Zentral-Genossenschaft eG
Lauterbergstraße 1
D - 76137 Karlsruhe

Tel.: 0049 - 721-352 1325
Fax: 0049 - 721-352 1324