GBS 7050 LI EX
GBS 7054 LI EX

DE **Gebrauchsanweisung** - Originalbetriebsanleitung
Vor Inbetriebnahme Gebrauchsanweisung lesen!

GB **Operating Instructions** - Translation of the original Operating Instructions
Read operating instructions before use!

FR **Manuel d'utilisation** - Traduction du mode d'emploi d'origine
Lire attentivement le mode d'emploi avant chaquemise en service!

IT **Istruzioni per l'uso** - Traduzione delle istruzioni per l'uso originali.
Prima della messa in funzione leggere le istruzioni per l'utilizzo!

ES **Instrucciones de Manejo** - Traducción de las instrucciones de servicio originales
¡Lea las instrucciones de manejo antes de efectuar la puesta en marcha!

DK **Brugsanvisning** - Oversættelse af den originale driftsvejledning
Læs instruktionerne, inden maskinen tages i brug!

GR **ΟΔΗΓΙΕΣ ΧΡΗΣΕΩΣ** - Μετάφραση των αυθεντικών οδηγιών λειτουργίας
Πριν από την έναρξη λειτουργίας διαβάζετε τις οδηγίες χειρισμού!

PL **Instrukcja Obsługi** - Tłumaczenie oryginalnej instrukcji obsługi
Pred pouzitíu cosacky, travy pozorne precitajte návod k jej pouzitíu!

HU **Kezelesi Utasistas** - Az eredeti használati utasítás fordítása
Üzembe helyezés előtt olvassuk el a kezelési útmutatót!

CZ **Návod k použití** - Překlad původního návodu k použití
Před použitím je nutné si přečíst návod k použití !

SK **Návod na obsluhu** - Preklad pôvodného návodu na použitie
Pred použitím prístroja si pozorne prečítajte návod na obsluhu.

HR **Uputstvo za uporabu** - Prijevod originalne upute za uporabu.
Prije stavljanja u pogon pročitajte uputstvo za uporabu!

SI **Navodilo za uporabo** - Prevod originalnega navodila za uporabo
Pred zagonom preberite navodilo za uporabo !

RO **Instrucțiuni de utilizare** - Traducerea originalului Instrucțiunilor de utilizare
Citiți instrucțiunile de utilizare înaintea folosirii!

RU **Инструкция по эксплуатации** - Translation of the original Operating Instructions
Перед применением прочитать инструкцию по эксплуатации!

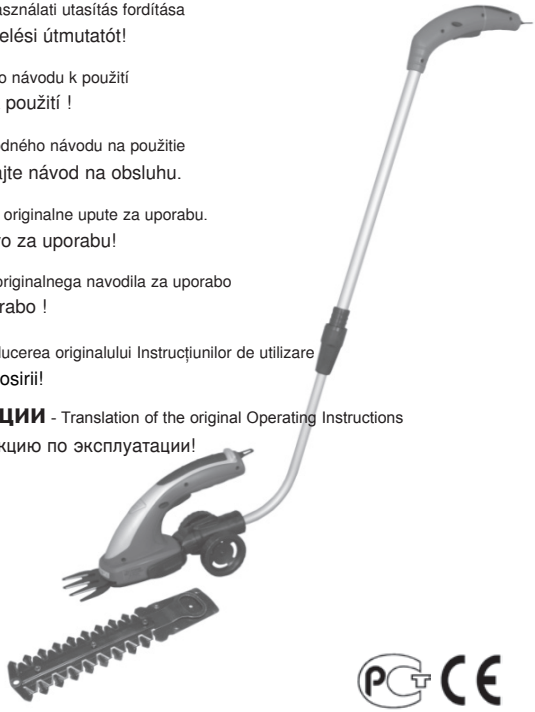

ДЛ02

73701925-04

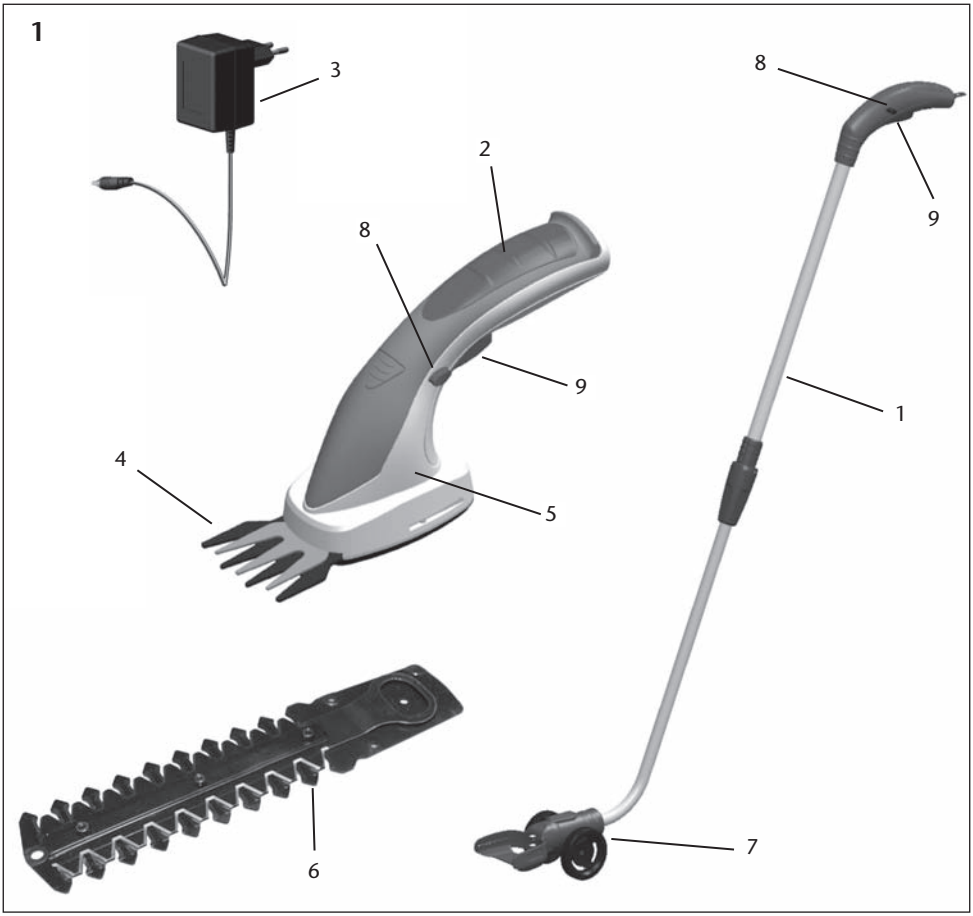

DE

1 Ausziehbarer Handgriff
2 Akku
3 Akku-Ladegerät
4 Grasschermesser
5 Gehäuse
6 Buschschermesser
7 Laufräder
8 Einschaltsperre
9 Schalter

FR

1 Poignée télescopique
2 Accu
3 Station de charge de l'accu
4 Lame d'équilibrage
5 Boîtier
6 Outil de cisaille
7 Roues
8 Bouton de sécurité
9 L'interrupteur

GB

1 Telescopic handle
2 Accumulator
3 Charging device for accumulator
4 Grass cutting blade
5 Housing
6 Shrub cutting blade
7 Running wheel
8 Switch-on lock
9 Switch

IT

1 Impugnatura telescopica
2 Accumulatore
3 Stazione di carica per l'accumulatore
4 Lame trimmer
5 Scatola
6 Lame cesoie
7 Rotelle
8 Pulsante di sicurezza
9 L'interruttore

ES

1 Mango telescópico
2 Acumulador
3 Estación de carga
4 Cuchilla de la recortadora de arbustos
5 Armazón
6 Cuchilla de la recortadora de hierba
7 Ruedas portantes
8 bloqueo de conexión
9 interruptor

GR

1 τηλεσκοπικής χειρολαβής
2 μπαταρία
3 συσκευή φόρτισης
4 μαχαίρι
5 χλοοκοπτικού ψαλιδιού
6 θαμνοκοπτικό ψαλίδι μαχαίρια
7 κινούμενη βάση
8 ασφάλεια ενεργοποίησης
9 διακόπτη

HU

1 Kihúzható nyél
2 Akkumulátor
3 Akkumulátortöltő állomás
4 Trimmelő kés
5 Burkolat
6 Vágókés
7 Kerekek
8 Záró kar
9 Kapcsoló

SK

1 vyťahovateľná rukoväť
2 akumulátor
3 nabíjací adaptér akumulátora
4 strihacie nože na trávu
5 plášť
6 strihacia lišta na kríky
7 obežné kolesá
8 blokovacia poistka spínača
9 spínač

SI

1 Izvlekljiv ročaj
2 Akumulator
3 Polnilna postaja za polnjenje akumulatorja
4 Strižni nož
5 Ohišje
6 Strižno rezilo
7 Tekalna kolesa
8 Blokirni gumb
9 Stikalo

RU

1 Телескопическая ручка
2 Аккумулятор
3 Зарядное устройство для аккумулятора
4 Режущее лезвие для травы
5 Корпус
6 Режущее лезвие для кустарников
7 Колеса
8 Блокировка выключателя
9 Выключатель

DK

1 Udtrækkeligt håndtag
2 Batteri
3 Batteri ladeapparatets
4 Trimmerkniv
5 Huset
6 Skærekniv
7 Løbehjul
8 Startspærren
9 afbryder

PL

1 Rozsuwany uchwyt
2 Akumulator
3 Ładowarka akumulatora
4 Nóż do cięcia trawy
5 Obudowa
6 Nóż do przycinania krzewów
7 Koła jezdne
8 Blokada włączenia
9 Wyłącznik

CZ

1 Posuvná rukojeť
2 Akumulátor
3 Nabíjecí adaptér akumulátoru
4 Stříhací nůž na trávu
5 Plášť
6 Stříhací lišta na keře
7 Oběžná kola
8 Blokování spínače
9 Spínač

HR

1 Ručka na izvlačenje
2 Akumulator
3 Stanica za punjenje akumulatora
4 Nož trimera
5 Kućište
6 Nož škara
7 Hodni kotači
8 Zaporna poluga
9 Prekidac

RO

1 mâner telescopic
2 acumulator
3 încărcător acumulator
4 cuțite de tuns iarbă
5 carcasă
6 cuțite de tuns tufe
7 roți de manevrare
8 buton de siguranță
9 întrerupător Pornit/Oprit

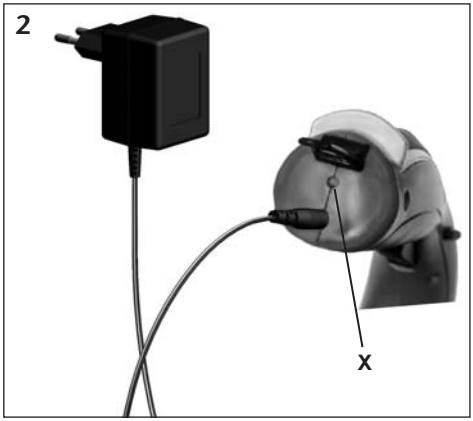
2
X

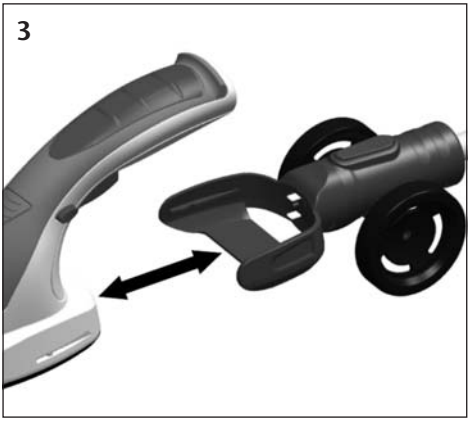
3

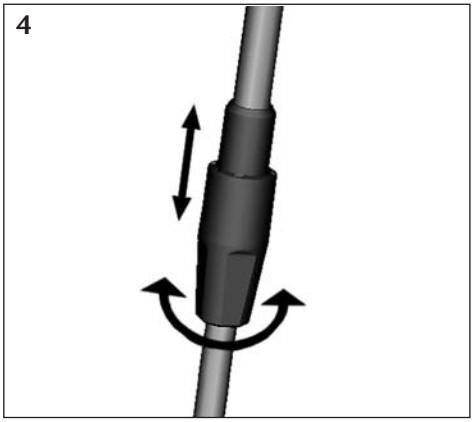
4

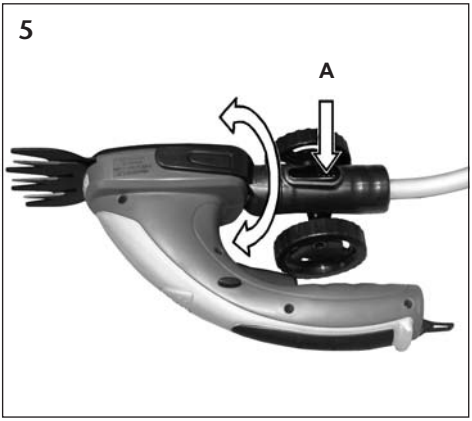
5
A

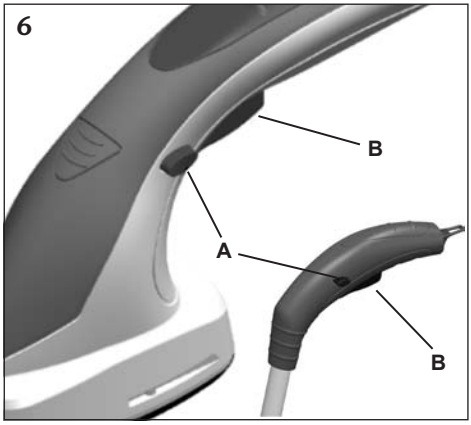
6
B
A
B

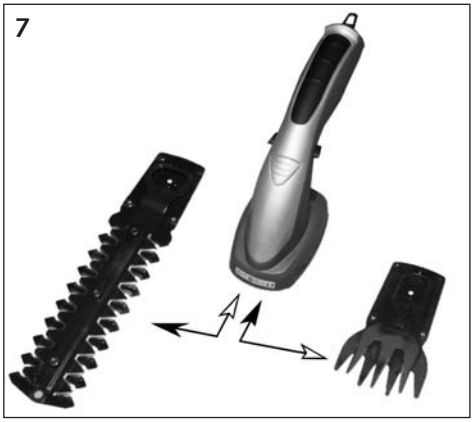
7

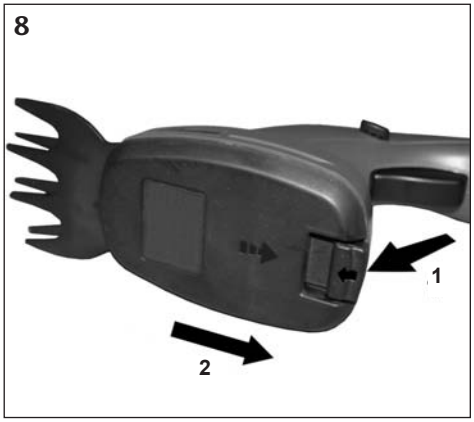
8
1
2

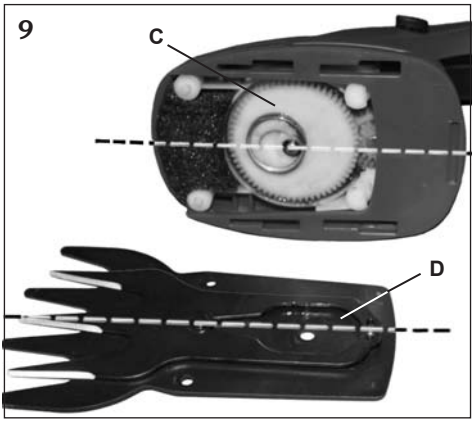
9
C
D

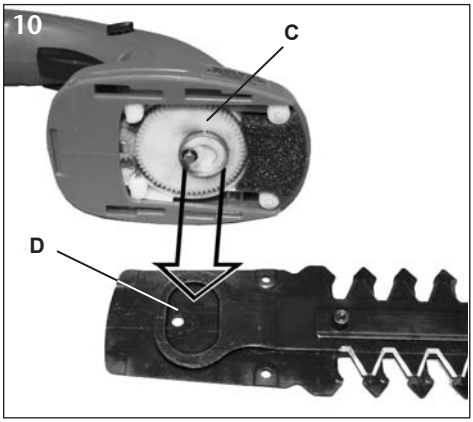
10
C
D

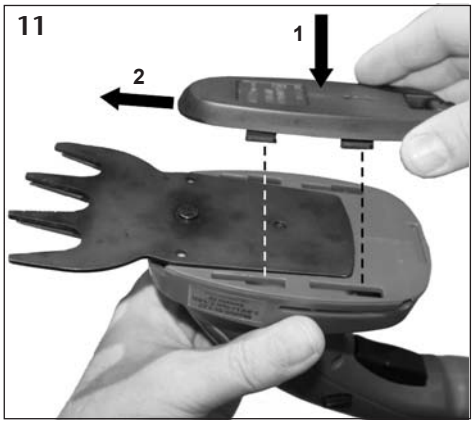
11
1
2

Abbildung und Erklärung der Piktogramme
Représentation et explication des pictogrammes
Símbolos y su significado
Απεικόνιση και επεξήγηση των συμβόλων
A piktogarmok ábrázolása és magyarázata
Obrázky a vysvetlenie piktogramov
Slika in pojasnilo k piktogramom
Условные обозначения и их объяснение

Illustration and explanation of pictograms
Illustrazione e spiegazione dei simboli
Piktogramillustration og forklaring
Ilustracja i objaśnienia piktogramów
Vyobrazení a vysvětlivky k piktogramům
Slike i objašnjenje piktograma
Ilustrarea si explicarea pictogramelor

1 2 3 4 5 6 7 8 9 10

DE

1 Augen- und Gehörschutz tragen!
2 Warnung!
3 Gebrauchsanweisung lesen!
4 Dieses Elektrowerkzeug nicht dem Regen aussetzen!
5 Gefahr! Werkzeug läuft nach!
6 Dritte aus dem Gefahrenbereich halten
7 Garantierter Schallleistungspegel
8 Defekten Akku dem Recycling zuführen!
9 Akku enthält Lithium! Nicht in der Mülltonne entsorgen!
10 Achtung Umweltschutz! Dieses Gerät darf nicht mit dem Hausmüll/Restmüll entsorgt werden. Das Altgerät nur in einer öffentlichen Sammelstelle abgeben.

GB

1 Wear eye and ear protection!
2 Warning!
3 Read the operation instructions
4 Do not use tool in wet weather conditions
5 After-running of the appliance!
6 Keep third persons out of the danger zone
7 Guaranted acoustic capacity level
8 Defective accumulators should be recycled!
9 Battery contains lithium! Do not dispose of as household refuse!
10 Attention: Environmental Protection! This device may not be disposed of with general/household waste. Disposeof only at a designated collection point.

FR

1 Porter des protections des yeux et des oreilles!
2 Attention!
3 Lisez l'instruction de service!
4 Ne pas laisser cet outil électrique sous la pluie!
5 Outil avec marche à vide!
6 Ecarter des tiers personnes de la zone dangereuse!
7 Niveau sonore garanti
8 Les accus défectueux doivent toujours être mis au recyclage!
9 Un accu contient du lithium! Ne pas le jeter aux ordures ménagères !
10 Attention ! Protection de l'environnement! Le présent appareil ne peut en aucun cas être éliminé avec les ordures ménagères/déchets. Toujours déposer les appareils usagés dans un centre de collection.

IT

1 Portare dispositivos per proteggere l'udito e gli cchi!
2 Avvertimento!
3 Leggere le istruzioni sull'uso!
4 Non esporre questo utensile elettrico alla pioggia!
5 L'attrezzo prosegue il movimento anche dopo l'interruzzione!
6 Tenere lontano terze persone dall'area di lavoro!
7 Livello di potenza sonora garantito
8 Portare l'accumulatore difettoso al riciclaggio!
9 L'accumulatore contiene lithium! Nonsmaltire nei rifiuti di casa
10 Attenzione protezione dell'ambiente! Questo apparecchio non può essere smaltito con la spazzatura domestica/con rifiuti non riciclabili. Consegnare l'apparecchio vecchio esclusivamente in un punto di raccolta pubblico.

ES

1 Lleve protecciones del oído y de los ojos!
2 Cuidado!
3 Lea las instrucciones de manejo!
4 No exponga esta herramienta eléctrica a la lluvia!
5 Cuchillas no se paran inmediatamente despuésde parar el motor!
6 Mantener alejado terceros de la zona peligrosa!
7 Nivel de ruido garantizado
8 Retorne el acumulador defectuoso al reciclaje!
9 El acumulador contiene litio. ¡No lo tire al cubo de basura casera!
10 Atención: protección del medio ambiente. Este aparato no debe evacuarse junto a la basura doméstica ni el rechazo. El aparato, una vez desechado, deberá entregarse en un puesto de recolección colectivo.

DK

1 Brug altid beskyttelsesbriller og høreværn!
2 Advarsel!
3 Læs instruktionerne, inden maskinen tages i brug!
4 Brug ikke dette elektriske apparat i fugtigt vejr!
5 Efter-løb på maskinen!
6 Hold øje med andre personer i klippezonen!
7 Garanteret lydeffektniveau
8 Aflever defekte akkumulatorer til passende affaldsbehandling!
9 Batteriet indeholder lithium! Må ikke bortskaffes
10 NB! Miljøbeskyttelse! Dette apparat må ikke bortskaffes sammen med husholdningsaffald/ restaffald. Aflever det gamle apparat kun på en kommunal modtagestation.

GR

1 φοράτε προστατευτικά γυαλιά και ωτοασπίδες
2 Προσοχή
3 Πριν την χρησιμοποίηση διαβάστε τις οδηγίες χρήσεως
4 Αυτό το μηχάνημα να μην εκτείθετε στην βροχή
5 Λειτουργια και μετά την αποσύνδεση απ το ρεύμα
6 Κρατάτε μακριά τα σύρματα από την επκίνδυνη περιοχή
7 Εγγυημένη στάθμη ηχητικής ισχύος
8 Οδηγείτε την κατεστραμμένη επαναφορτιζόμενη μπαταρία στην ανακύκλωση !
9 Η επαναφορτιζόμενη μπαταρία περιέχει λίθιο! Μην την πετάτε στα οικιακά απορρίμματα!
10 Προσοχή προστασία περιβάλλοντος! Αυτή η συσκευή δεν επιτρέπεται να πεταχτεί στα οικιακά απορρίμματα. Την παλιά συσκευή την παραδίδετε μόνο σε ένα δημόσιο κέντρο περισυλλογής.

PL

1 Nosić ochronniki słuchu i okulary ochronne.
2 Uwaga!
3 Przed użyciem przeczytać instrukcję obsługi.
4 Nie dopuszczać do kontaktu z wilgocią.
5 Glowica obraca sie przez chwilę po wyłączeniu silinika
6 Odsunać druty z niebezpecznego obszaru!
7 Gwarantowany poziom ciśnienia akustycznego
8 Zużyte akumulatory usuwać przez obieg recyklingu!
9 Akumulator zawiera lit! Nie usuwac jako odpady gospodarstwa domowego!
10 Uwaga Ochrona środowiska naturalnego! Niniejsze urządzenie nie może zostać usuwane wraz z odpadami gospodarstwa domowego/odpadami pozostałymi. Zużyte urządzenie należy oddać w publicznym miejscu zbiorczym.

HU

1 Használjunk védőszemüveg és fülvédőt!
2 Figyelmeztetés!
3 Üzembe helyezés előtt olvassuk el a haználati útmutatót!
4 Ne tegyük ki az elektromos gépet az esőnek!
5 A szerszám a kikaposolás után még mozog!
6 Ne tastózkodjon más személy a veszélyeztett kőrzetben!
7 Garantált hangteljesítményszint
8 A hibás akkumulátorokat újrahasznosítás alá vetjük!
9 Az akkumulátor nikkel-kadmiumot tartalmaz! dobjuk a szeméttartályba!
10 Figyelem - Környezetvédelem! A készülék nem ártalmatlanítható a háztartási/általános hulladékokkal együtt. A régi készüléket nyilvános gyűjtőhelyen adjuk le.

CZ

1 Použijte ochranu očí a sluchu!
2 POZOR!
3 Přečtěte si návod k použití!
4 Nepoužívejte zařízení ve vlhku nebo za deště!
5 Po vypnutí zařízení nože ještě chvíli dobíhají!
6 Udržujte okolostojící mimo ohroženou oblast!
7 Zaručená hladina akustického výkonu
8 Vadné akumulátory předejte k recyklaci
9 Akumulátory obsahují lithium! Nevhazujte je tedy do komunálního odpadu!
10 Pozor! Ochrana životního prostředí! Tento přístroj se nesmí likvidovat společně s domovním/ komunálním odpadem. Vysloužilý přístroj je zapotřebí odevzdat ve sběrně, zabývající se ekologickou likvidací odpadu.

SK

1 Noste chránice zraku a sluchu!
2 Pozor!
3 Pred prvým uvedením do prevádzky si prečítajte návod na použitie!
4 Prístroj nepoužívajte počas dažďa ani v mokrom prostredí!
5 Pozor! Rezný nástroj po vypnutí ešte istý čas dobieha!
6 Nedovoľte okolostojacim osobám zdržiavať sa v oblasti nebezpečenstva!
7 Zaručená hladina akustického výkonu
8 Poškodený akumulátor odovzdajte do zberne!
9 Akumulátor obsahuje líthium! Akumulátor nevyhadzujte do smetnej nádoby!
10 Pozor! Ochrana životného prostredia! Tento prístroj sa nesmie likvidovať spoločne s domovým/ komunálnym odpadom. Vyslúžilý prístroj je potrebné odovzdať do zberných surovín.

HR

1 Nositi zaštitu za uši!
2 Upozorenje!
3 Pročitajte uputstvo za uporabu!
4 Ovaj električni alat ne smijete izlagati kiši!
5 Opasnost! Alat se može pokrenuti sam od sebe!
6 Treće osobe se moraju zadržavati što dalje odmjesta opasnosti
7 Zajamčena razina jačine zvuka
8 Pokvareni akumulator odložite za reciklažu!
9 Akumulator sadrži nikal-kadmij! Ne odlažite uposude za smeće!
10 Pozor Zaštita okoliša! Ovaj uređaj se ne smije zbrinuti sa kućnim otpadom / preostalim otpadom. Stari uređaj se treba predati javnom mjestu za sakupljanje otpada.

SI

1 Uporabljajte zaščitna očala in zaščito za sluh!
2 Pozor!
3 Preberite navodilo za uporabo!
4 Te električne naprave ne izpostavljajte dežju!
5 Nevarnost! Naprava še teče!
6 Poskrbite, da se na področju nevarnosti ne nahajajotretje osebe!
7 Garantirani nivo jakosti zvoka
8 Pokvarjen akumulator oddajte v reciklažo!
9 Akumulator vsebuje nikelj – kadmij! Ne vrzite ga vposodo za odpadke!
10 Pozor, varstvo okolja! Te naprave se ne sme zavreči skupaj s hišnimi/ostalimi odpadki. Odsluženo napravo oddajte le na javnem zbirnem mestu.

RO

1 Protecție pentru ochi şi urechi
2 Atenție!
3 Pericol pentru persoanele din zona de acțiune a unelte
4 Această sculă mai merge şi dupe întreruperea curentului
5 Citiți instrucțiunea de întrebuințare!
6 Această sculă mai merge şi dupe întreruperea curentului
7 Nivel garantat al puterii acustice
8 Depuneți acumulatoare defecte la reciclare!
9 Acumulatorul conține litiu! Nu-l aruncați la pubelă!
10 Atenție la respectarea normelor de protecție a mediului! Este interzisă eliminarea şi depozitarea acestui aparat împreună cu gunoiul menajer. Rugăm predați aparatul uzat numai la un centru de recuperare a materialelor reciclabile.

RU

1 Носите защиту для глаз и слуха!
2 Внимание: опасно!
3 Перед началом работы прочитайте инструкцию по эксплуатации
4 Не используйте прибор под дождем или в условиях повышенной влажности
5 Внимание: режущий инструмент движется по инерции после выключения
6 Не допускайте третьих лиц в опасную зону
7 Гарантированный уровень звуковой мощности
8 Утилизируйте неисправный аккумулятор согласно правилам!
9 Аккумулятор содержит литий! Не бросайте аккумулятор в обычный бак для мусора!
10 Внимание - защита окружающей среды! Этот прибор не разрешается утилизировать вместе с бытовыми/производственными отходами. Старый прибор сдавать только на общественном сборном пункте.

Akku- Gras- und Buschschere

Verehrter Kunde,

um eine zuverlässige Inbetriebnahme zu gewährleisten, haben wir diese Gebrauchsanweisung geschaffen. Wenn Sie die folgenden Hinweise beachten, wird ihr Gerät stets zu Ihrer Zufriedenheit arbeiten und eine lange Lebensdauer besitzen.

Unsere Geräte werden vor der Serienherstellung unter härtesten Bedingungen erprobt und während der Fertigung ständigen Kontrollen unterzogen. Dies gibt uns die Sicherheit und Ihnen die Gewähr, stets ein ausgereiftes Produkt zu erhalten.

Im Interesse der technischen Weiterentwicklung sind Konstruktions- und Ausführungsänderungen vorbehalten.

Technische Daten

Modell		**GBS 7050 LI EX**	**GBS 7054 LI EX**
Akku-/Betriebsspannung	V/DC	3,6	7,2
Akkutyp	Ah / Wh	1,1 / 4,0 - Lithium-Ionen	1,3 / 9,4 - Lithium-Ionen
Ladestrom	mA/DC	400	500
Ladedauer	h	4 Std.	4 Std.
Betriebsdauer	min	ca.30	ca. 60
Schnittbewegungen	min^{-1}	1000	1100
Schnittbreite *	mm	70	70
Schnittlänge **	mm	160	160
Schnittstärke **	mm	7	7
Schallleistung L_{WA} (DIN EN 60745-2-15)	dB (A)	77,6 K3,0 dB (A)	77,6 K3,0 dB (A)
Schalldruckpegel L_{pA} (DIN EN 60745-2-15)	dB (A)	67,6 K3,0 dB (A)	67,6 K3,0 dB (A)
Vibration (DIN EN 60745-2-15)	m/s^2	<2,5 K1,5 m/s^2	<2,5 K1,5 m/s^2

Das Geräte entspricht der Schutzklasse III.

Technische Änderungen bleiben vorbehalten.

* Akku-Grasschere ** Akku-Buschschere

- Der angegebene Vibrationswert ist in Übereinstimmung mit einer Standard-Test-Methode gemessen worden und kann für den Vergleich des Werkzeuges mit einem anderen verwendet werden.
- Der angegebene Schwingungsemissionswert kann auch zu einer vorläufigen Einschätzung der Belastung durch Schwingungen herangezogen werden.
- Der Schwingungsemissionswert kann sich bei der tatsächlichen Nutzung des Geräts vom angegebenen Wert unterscheiden, abhängig von der Art und Weise in der das Elektrowerkzeug verwendet wird.
- Hände und Füße immer von den Schneidwerkzeugen fernhalten, besonders beim Einschalten des Motors.

Bitte beachten Sie: Dieses Gerät darf in Wohngebieten nach der deutschen Maschinenlärmschutzverordnung vom September 2002 an Sonn- und Feiertagen sowie an Werktagen von 20:00 Uhr bis 7:00 Uhr nicht in Betrieb genommen werden.

Beachten Sie zusätzlich auch die landesrechtlichen Vorschriften zum Lärmschutz!

Bestimmungsgemäßer Gebrauch

Anwendungshinweis:
Die Buschschere kann und soll keine Heckenschere ersetzen.

Sie ist ausschließlich zum Trimmen und Schneiden von Ziersträuchern und Gebüsch von geringer Stärke bestimmt. Eine andere oder darüber hinausgehende Benutzung gilt als nicht bestimmungsgemäß. Für hieraus resultierende Schäden haftet der Hersteller/ Lieferant nicht.

Bei Bedarf kann diese Buschschere durch leichtes Auswechseln des mitgelieferten Schermessers in eine Grasschere umgerüstet werden.

Allgemeine Sicherheitshinweise

Achtung! Sämtliche Anweisungen sind zu lesen. Fehler bei der Einhaltung der nachstehend aufgeführten Anweisungen können elektrischen Schlag, Brand- und/ oder schwere Verletzungen verursachen. Der nachfolgend verwendete Begriff „Elektrowerkzeug“ bezieht sich auf netzbetriebene Elektrowerkzeuge (mit Netzkabel) und auf akkubetriebene Elektrowerkzeuge (ohne Netzkabel).

BEWAHREN SIE DIESE ANWEISUNGEN GUT AUF.

Sicherheitshinweise für Heckenscheren:

- **Halten Sie alle Körperteile vom Schneidmesser fern. Versuchen Sie nicht, bei laufendem Messer Schnittgut zu entfernen oder zu schneidendes Material festzuhalten. Entfernen Sie eingeklemmtes Schnittgut nur bei ausgeschaltetem Gerät.** *Ein Moment der Unachtsamkeit bei Benutzung der Heckenschere kann zu schweren Verletzungen führen.*
- **Tragen Sie die Heckenschere am Griff bei stillstehendem Messer. Bei Transport oder Aufbewahrung der Heckenschere stets die Schutzabdeckung aufziehen.** *Sorgfältiger Umgang mit dem Gerät verringert die Verletzungsgefahr durch das Messer.*

1) Arbeitsplatz

a) Arbeiten Sie mit dem Gerät nicht in explosionsgefährdeter Umgebung, in der sich brennbare Flüssigkeiten, Gase oder Stäube befinden. *Elektrowerkzeuge erzeugen Funken, die den Staub oder die Dämpfe entzünden können.*

2) Elektrische Sicherheit

a) Vermeiden Sie Körperkontakt mit geerdeten Oberflächen, wie von Rohren, Heizungen, Herden und Kühlschränken. *Es besteht ein erhöhtes Risiko durch elektrischen Schlag, wenn Ihr Körper geerdet ist.*

b) Halten Sie das Gerät von Regen fern. *Das Eindringen von Wasser in ein Elektrogerät erhöht das Risiko eines elektrischen Schlages.*

3) Sicherheit von Personen

a) Seien Sie aufmerksam, achten Sie darauf, was Sie tun, und gehen Sie mit Vernunft an die Arbeit mit einem Elektrowerkzeug. Benutzen Sie das Gerät nicht, wenn Sie müde sind oder unter dem Einfluss von Drogen, Alkohol oder Medikamenten stehen. *Ein Moment der Unachtsamkeit beim Gebrauch des Gerätes kann zu ernsthaften Verletzungen führen.*

b) Überschätzen Sie sich nicht. Sorgen Sie für einen sicheren Stand und halten Sie jederzeit das Gleichgewicht. *Dadurch können Sie das Gerät in unerwarteten Situationen besser kontrollieren.*

4) Sorgfältiger Umgang und Gebrauch von Elektrowerkzeugen

a) Benutzen Sie kein Elektrowerkzeug, dessen Schalter defekt ist. *Ein Elektrowerkzeug, das sich nicht mehr ein- oder ausschalten lässt, ist gefährlich und muss repariert werden.*

b) Erlauben Sie nie Personen die mit diesen Anweisungen nicht vertraut sind oder Kindern, die Maschine zu benutzen. *Regionale Regelungen können das Alter des Benutzers einschränken.*

c) Beachten Sie, dass der Benutzer für Unfälle oder Gefahren gegenüber anderen Personen oder deren Eigentum verantwortlich ist.

d) Bewahren Sie unbenutzte Elektrowerkzeuge außerhalb der Reichweite von Kindern auf. Lassen Sie Personen das Gerät nicht benutzen, die mit diesem nicht vertraut sind oder diese Anweisung nicht gelesen haben. *Elektrowerkzeuge sind gefährlich, wenn Sie von unerfahrenen Personen benutzt werden.*

Sicherheitshinweise für Gras- und Buschscheren

- **Diese Maschine kann ernsthafte Verletzungen verursachen. Lesen Sie sorgfältig die Gebrauchsanweisung zum korrekten Umgang, zur Vorbereitung, zur Instandhaltung, zum sachgemäßen Gebrauch der Busch - und Grasschere. Machen Sie sich vor dem ersten Gebrauch mit der Maschine vertraut und lassen Sie sich auch praktisch einweisen.**
- **Werkzeug läuft nach.**
- **Vor dem Säubern ist das Gerät auszuschalten.**
- **Achtung ! Finger und Füße aus dem Schnittbereich fernhalten!**
- **Motor erst einschalten, wenn Hände und Füße von den Schneidwerkzeugen entfernt sind.**
- **Vor dem Einsatz des Gerätes Arbeitsfläche von Fremdkörpern befreien und während des Arbeitens auf Fremdkörper achten!**

- **Zum Transport immer erst das Gerät abschalten und Stillstand der Messer abwarten. Wartungs- und Reinigungsarbeiten immer nur bei ausgeschaltetem Gerät vornehmen**
- **Kinder und Jugendliche unter 16 Jahren dürfen das Gerät nicht bedienen.**
- **Beachten Sie Ihre Verantwortlichkeit gegenüber Dritten im Arbeitsbereich.**
- **Der Gebrauch der Schere ist zu vermeiden, wenn sich Personen, vor allem Kinder, in der Nähe befinden.**
- **Busch - und Grasschere nur bei Tageslicht oder ausreichender künstlicher Beleuchtung verwenden.**
- **Die Schere ist sachgemäß zu warten und zu überprüfen. Das Messer darf bei Beschädigung nur komplett ausgewechselt werden. Bei Beschädigung durch Stoß ist fachmännische Überprüfung unumgänglich.**
- **Die Schere sollte regelmäßig überprüft werden und zwar nur von einem zuständigen Reparaturdienst.**
- **Tragen Sie geeignete Arbeitskleidung wie Schutzbrille, Gehörschutz, rutschfeste geschlossene Schuhe und Arbeitshandschuhe. Vermeiden Sie das Tragen von weiter Kleidung, da sie von sich bewegenden Teilen erfaßt werden kann.**
- **Nach Ablegen der Schere und vor Reinigungsarbeiten ist sicherzustellen, dass das Gerät nicht unbeabsichtigt eingeschaltet werden kann, z.B. durch Betätigen der Einschaltsperre.**
- **Das Messer ist regelmäßig auf Beschädigungen zu überprüfen.**
- **Halten Sie die Schere in keinem Fall an den Messern, Verletzungsgefahr selbst bei Stillstand der Messer.**
- **Greifen Sie niemals in die laufenden Messer, um Fremdkörper zu entfernen oder wenn die Messer einmal blockieren sollten. Schalten Sie immer erst das Gerät aus.**
- **Vor sämtlichen Arbeiten wie Wartung und Pflege das Gerät ausschalten.**
- **Das Gerät an einem kindersicheren Ort aufbewahren.**
- **Nehmen Sie stets einen sicheren Stand ein während der Arbeit mit der Busch - und Grasschere, besonders wenn Sie Tritte oder eine Leiter benutzen.**
- **Benutzen Sie die Busch - und Grasschere nicht mit beschädigter oder übermäßig abgenutzter Schneideinrichtung.**
- **Versuchen Sie niemals, eine unvollständige Maschine in Betrieb zu nehmen.**
- **Verwenden Sie stets den Messerschutz zum Transport oder bei Lagerung der Busch - und Grasschere.**
- **Machen Sie sich vor Arbeitsbeginn vertraut mit Ihrer Umgebung und achten Sie auf mögliche Gefahren, die Sie wegen des Maschinenlärms vielleicht nicht hören können.**
- **Nur die vom Hersteller empfohlenen Ersatz - und Zubehörteile verwenden.**

Vor der Inbetriebnahme

Laden des Akkus

Sicherheitshinweise:

Das Gerät wird bereits mit vorgeladenem Lithium-Ionen Akku ausgeliefert. Wir empfehlen jedoch vor der ersten Inbetriebnahme den Akku nochmals zu laden.

- Verwenden Sie dazu nur das mitgelieferte Ladegerät. Es ist speziell auf diesen Akku abgestimmt.
- Niemals andere Ladegeräte verwenden. Dadurch besteht Brand – oder Explosionsgefahr!
- Ladegerät stets von Regen oder Feuchtigkeit fernhalten. Gefahr eines elektrischen Schlags.
- Niemals ungeschützt im Freien laden, sondern an trockenem geschützten Ort.
- Niemals Fremdakkus mit diesem Ladegerät laden. Gefahr von Brand oder Explosion.
- Vor jeder Benutzung des Ladegerätes Gehäuse, Stecker und Kabel auf Beschädigung überprüfen. Nicht benutzen, wenn eine Beschädigung vorliegt.
- Ladegerät nicht gewaltsam öffnen. Bei einem Defekt muss das Ladegerät ausgetauscht werden.
- Ladegerät erwärmt sich beim Ladevorgang. Nicht auf leicht brennbarem Untergrund oder in brennbarer Umgebung betreiben. Brandgefahr.
- Akkuzellen niemals öffnen. Kurzschlussgefahr.
- Bei Beschädigung des Akkus können schädliche Dämpfe oder Flüssigkeiten austreten. Bei versehentlichem Kontakt mit Wasser abspülen und sofort Arzt aufsuchen. Die Flüssigkeit kann Hautreizungen oder Verätzungen verursachen.
- Akku vor Hitze, starker Sonnenbestrahlung und Feuer schützen. Explosionsgefahr.

Ladevorgang:

Zum Laden des Akkus das Steckerladegerät in eine Steckdose stecken. Anschließend den Stecker des Ladekabels in die Ladebuchse der Gras– und Strauchschere stecken (Abb. 2)

Der beginnende Ladevorgang wird durch die rote Kontrollleuchte (X) Abb. 2 am Ende des Griffes angezeigt. Bei leerem Akku beträgt die Ladedauer ca. 4 Stunden. Nach erfolgter Ladung schaltet die elektronische Überwachung den Ladevorgang automatisch ab. Die rote Kontrollleuchte wechselt dann in grün und signalisiert damit das Ende des Ladevorgangs. Es ist nicht notwendig, die Ladezeit zu überwachen.

Ladegerät und Handgriff des Gerätes erwärmen sich beim Ladevorgang. Dies ist normal.

Bei Nichtgebrauch das Ladegerät aus der Steckdose entfernen.

Während des Ladevorgangs darf das Gerät nicht benutzt werden.

Der Akku sollte nachgeladen werden, wenn Sie ein deutliches Nachlassen der Leistung beim Schneiden bemerken. Zusätzlich ist ein elektronischer Tiefentladungsschutz integriert, der eine Beschädigung des Akkus

verhindert. Dieser schaltet den Akku bei Erreichen der Entladegrenze ab. Schalten Sie danach das Gerät nicht mehr ein, sondern laden Sie zunächst den Akku.

Montage des Teleskop-Handgriffs mit Fahrgestell

Zunächst die beiden Hälften desTeleskopgriffs zusammenstecken und Schraubhülse im Uhrzeigersinn fest anziehen (Abb. 4).

Zum Anbau des Teleskopgriffes die beiden Nocken am Fahrgestell in die Aussparungen des Grasschergehäuses bis Anschlag einführen (Abb. 3). Der elektrische Kontakt zum Schalter wird damit automatisch hergestellt.

Zum Abnehmen des Teleskopgriffes einfach den Griff der Grasschere mit leichtem Druck nach vorne aus dem Fahrgestell schieben.

Grifflänge des Teleskopgriffs einstellen

Die Teleskopgrifflänge kann zum Anpassen der Körpergröße bis zu 12 cm variiert werden.

Dazu Schraubhülse Abb. 4 eine halbe Umdrehung im Uhrzeigersinn lösen, Grifflänge einstellen und Schraubhülse im Gegenuhrzeigersinn wieder festschrauben.

Fahrgestell einstellen (Abb. 5)

Zum Kantenschneiden kann das Fahrgestell in 5 Positionen eingestellt werden. Dazu Taste (A) drücken und Grasschere in gewünschte Position drehen. Die Taste muss nach dem Drehen wieder einrasten.

Ein – und Ausschalten

Einschaltsperre A (Abb. 6) ganz nach links oder nach rechts drücken und Schalter B betätigen. Nach dem Einschalten muss die Einschaltsperre A nicht mehr gehalten werden.

Zum Ausschalten Schalter B loslassen.

Bei montiertem Teleskopgriff wird zum Ein- und Ausschalten nur der Schalter im Teleskopgriff benutzt.

⚠ **Vorsicht! Messer läuft nach.**

Umrüstung des Gerätes/ Wechsel der Schersysteme

⚠ **Bei den folgenden Arbeiten zum Wechsel des Schersystems, auf keinen Fall das Gerät einschalten! Verletzungsgefahr!**

Zum Schutz vor Verletzungen schieben Sie den mitgelieferten Messerschutz über das Messer und benutzen Sie Schutzhandschuhe.

Verschlusslasche anheben und Getriebedeckel in aufgedruckter Pfeilrichtung nach hinten schieben. Getriebedeckel abnehmen. Das Schermesser kann nun herausgenommen werden. (Abb. 8)

Entfernen Sie evtl eingedrungenen Schmutz aus dem Getrieberaum.

Vor Einsetzen des Austauschmessers bitte den Antriebsbereich (C + D) leicht einfetten mit handelsüblichem Universalfett, wie auch unter Abschnitt Wartung beschrieben (Abb. 9 + 10).

Getrieberad so drehen, dass der Excenter entweder in vordere oder hintere Position (Abb. 9) kommt. Beweglichen Teil des Schermessers in mittlere Position bringen, so dass sich die Excenteröffnung genau mittig über dem Loch im Schermesser befindet (Abb. 9) Schermesser aufsetzen. (Buschschermesser: (Abb. 10) Den beweglichen Teil des Messers so nach vorne oder hinten verschieben, dass der Excenter (A) in die Excenteröffnung (B) passt.) Falls es sich nicht bündig in das Gehäuse einsetzen lässt, die Positionen von Excenter und beweglichem Schermesser nochmals nachjustieren.

Anschliessend Getriebedeckel in die Führungen einsetzen und bis zum Einrasten der Verschlusslasche nach vorne schieben (Abb. 11).

Das Gerät ist nun wieder betriebsbereit.

Hinweise zum Arbeiten

Mit der Buschschere lassen sich Ziersträucher und leichtes Gebüsch schneiden. Auch für Formschnitte z.B. bei der Grabpflege ist dieses Gerät gut geeignet. Da das Gerät mit einer Hand geführt wird, bringen Sie bitte auf keinen Fall die freie andere Hand in die Nähe des laufenden Messers.

Mit der Grasschere lassen sich Rasenkanten bzw. Grasflächen an unzugänglichen Stellen sauber schneiden.

Zum bequemen Arbeiten in ungebückter Position kann der mitgelieferte Teleskopgriff montiert werden.

Wartung (Abb. 9 + 10)

Die Messer von Pflanzensäften und Schmutz sauberhalten. Das Messerpaar sollte je Saison mindestens einmal abgenommen werden. Pflanzenreste und Fremdkörper sind dabei zu entfernen. Die Ritzel C und den Messerrücken D vorsichtig mit dünnem Fett schmieren. Den Motor und andere Teile nicht schmieren.

Achtung! Die Gleitflächen der Messer müssen geölt werden, um die Gleitfähigkeit zu erhalten. Ungeölte Gleitflächen können die Standzeit negativ beeinflussen.

Wenn die Messer nach langem Gebrauch stumpf geworden sind, ersetzen Sie diese bitte nur durch original Ersatzmesser.

Reinigen Sie die Schere nur mit Bürste oder Lappen. Niemals Gerät mit Wasser abspritzen oder in Wasser eintauchen.

Messer nach jedem Gebrauch mit Pflegespray behandeln.

Abgenutzte stumpfe Messer ersetzen.

Nach Gebrauch immer Messerschutz aufziehen.

Gerät auf offensichtliche Mängel überprüfen und gegebenenfalls in einer autorisierten Servicestelle reparieren lassen.

Lagerung

Gerät immer an einem trockenen, sauberen Ort ausserhalb der Reichweite von Kindern aufbewahren. Frostfrei lagern.

Umweltschutz

Bitte beachten Sie folgende Hinweise zur Akku-Entsorgung:

Ausgediente Akkus oder Batterien gehören nicht in den Hausmüll. Als Verbraucher sind Sie gesetzlich verpflichtet, gebrauchte Batterien bzw. Akkus zurückzugeben. Am Ende der Lebensdauer Ihres Gerätes müssen die Batterien bzw. Akkus aus dem Gerät entnommen und gesondert entsorgt werden. Vor Rückgabe sind die Altakkus zu entladen und gegen Kurzschluss zu sichern. Sie können Ihre alten Akkus an den örtlichen Sammelstellen Ihrer Gemeinde oder bei Ihrem Händler bzw. der Verkaufsstelle abgeben.

Wenn Ihr Gerät eines Tages unbrauchbar wird oder Sie es nicht mehr benötigen, geben Sie das Gerät bitte auf keinen Fall in den Hausmüll, sondern entsorgen Sie es umweltgerecht. Geben Sie das Gerät bitte in einer Verwertungsstelle ab. Kunststoff- und Metallteile können hier getrennt und der Wiederverwertung zugeführt werden. Auskunft hierzu erhalten Sie auch in Ihrer Gemeinde- oder Stadtverwaltung.

Accu- Grass- und Shrub shear

Dear customer,

We have created this instruction manual for you in order to ensure the reliable operation of your clippers. By following the instructions, your machine will always work to your satisfaction and we can guarantee its long lifetime.

Our machines were tested under extremely severe conditions prior to production. They were also subjected to continuous testing during production. This series of tests guarantees the consumer a high quality product.

Design and performance are subject to change, without prior notice, due to improvements.

Technical Specifications

Model		**GBS 7050 LI EX**	**GBS 7054 LI EX**
Battery voltage/operation voltage	V/DC	3,6	7,2
Battery type	Ah / Wh	1,1 / 4,0 - lithium-ion	1,3 / 9,4 - lithium-ion
Charging current	mA/DC	400	450
Charging time	h	4 hours	4 hours
Operating time	min	ca. 30	ca. 60
Cutting movements	min^{-1}	1000	1100
Cutting width *	mm	70	70
Cutting length **	mm	160	160
Cutting thickness **	mm	7	7
Sound power level L_{WA} (DIN EN 60745-2-15)	dB (A)	77,6 K3,0 dB (A)	77,6 K3,0 dB (A)
Noise pressure level L_{pA} (DIN EN 60745-2-15)	dB (A)	67,6 K3,0 dB (A)	67,6 K3,0 dB (A)
Vibrations (DIN EN 60745-2-15)	m/s^2	<2,5 K1,5 m/s^2	<2,5 K1,5 m/s^2

The machines comply with the safety class III.

Technical changes are reserved.

* Grass trimmer ** Shrub trimmer

- The declared vibration total value has been measured in accordance with a standard test method and may be used for comparing one tool with another.
- The declared vibration total value may also be used in a preliminary assessment of exposure.
- The vibration emission during actual use of the power tool can differ from the declared total value depending on the ways in which the tool is used;
- Make sure all your body parts are away from blade when switching the trimmer on & off.

Attention: Noise protection! Please observe the local regulations when operating your device.

Intended use

Application note:
The battery-powered grass and shrub shear can not and should not replace your hedge shears.

They are exclusively designed to trim and cut back ornamental shrubs and brush -wood with a low wood thickness. Any other use is not deemed appropriate and the manufacturer/ supplier is not liable for damages resulting from such use.

If required, the shrub trimmer may be easily turned into a grass trimmer by replacing the assembled shearing blade with the one provided with your package.

General safety instructions

Attention! Read all instructions contained herein. Failure to observe the following instructions may result in electric shock, burns and/or severe injury. The term 'power tool' used in the following includes both mains-operated tools (with mains supply) and battery-operated tools (without mains supply).

KEEP THESE INSTRUCTIONS CAREFULLY!

Safety instructions for hedge trimmers:

- **Keep all parts of your body away from the cutting blades. Do not try to remove cut-off matter with the tool running. Do not try to hold material to be cut off with your hand. Remove cut-off matter that is stuck between the blades only with the tool being switched off!** *When working with hedge trimmers even a short moment of inattentiveness may result in severe injury.*
- **Carry the hedge trimmer at the handle with the cutting blades standing still. Always put on the protection cover when transporting or storing the hedge trimmer.** *Careful handling reduces the risk of injury through the cutting blades.*

1) Working area

a) **Do not operate the tool in potentially explosive environments containing combustible fluids, gases or dusts.** *Power tools generate sparks that may ignite dusts or fumes.*

2) Electrical safety

a) **Avoid physical contact with earthed surfaces as pipes, heaters, ovens and refrigerators.** *There is an increased risk of electric shock if your body earthed.*

b) **Keep the tool out of the rain.** *The penetration of water into a power tool increases the risk of electric shock.*

3) Personal safety

a) **Always pay attention to what you do and apply reasonable care when working with a power tool. Do not use the tool when you are tired or under the influence of medication, drugs or alcohol.** *When working with power tools even a short moment of inattentiveness may result in severe injury.*

b) **Do not overestimate your abilities. Take care of a safe footing and keep your balance at all times.** *This will allow you to better control the tool in unexpected situations.*

4) Careful handling and use of power tools

a) **Do not use a power tool with a damaged switch.** *A power tool that cannot be switched on or off any more is dangerous and must be repaired.*

b) **Never allow people unfamiliar with these instructions or children to use the machine.** *Local regulations can restrict the age of the operator.*

c) **Keep in mind that the operator or user is responsible for accidents or hazards occurring to other people or their property.**

d) **Store power tools out of the reach of children. Do not allow persons to use the tool if they are not familiar with the tool or these instructions.** *Power tools are dangerous if used by inexperienced persons.*

Grass shears safety warning

- **This machine may cause serious injuries. Please read the instruction manual carefully as to the correct handling, the preparations, the maintenance and the proper use of the hedgetrimmer. Familiarize yourself with the machine before the first use and also have yourself introduced to practical use of the machine.**
- **The instrument does not cease movement after being turned off.**
- **Turn off power before cleaning.**
- **Beware! Keep your fingers away from the cutting area !**
- **Only switch on the device if your hands and feet are away from the cutting tools.**
- **Remove all debris from the working area before use and pay attention to such debris while working!**
- **Turn the machine off before transporting and wait until the blade stops moving. Maintenance and cleaning should be performed only when the machine is turned off.**
- **Children and teenagers under 16 years of age must never use this device!**
- **Be aware of third persons in the work area.**
- **Do not use the shears if other persons, children or domestic animals are found nearby.**
- **Only use the shear in daylight or sufficiently bright artificial illumination.**
- **The clippers must be subjected to regular maintenance and checks. Damaged blades must be replaced as a pair. Professional repair is required if damage occurs due to impact.**
- **The trimmer should be regularly maintained by an accordingly authorised service point.**

- **Wear suitable working clothes, i.e. protective glasses, protective means for ears, non-slippery shoes and working gloves. Do not wear broad clothes which could be caught by the moving parts.**
- **After you finish using the clippers and before cleaning them, it is necessary to ensure that the machine cannot be accidentally turned on, such as by unlocking the switch.**
- **Check the cutting unit regularly for damage**
- **Never hold the clippers by the blades, you may run the risk of injury even when the clippers are not moving!**
- **Never touch moving blades in an attempt to remove debris or if the blades are blocked. Always switch off the device.**
- **Keep the machine away from children and store it in a safe place.**
- **When working with the shears, always take a stabile standing position, particularly when you are using steps or a ladder.**
- **Do not use shears with a damaged or excessively worn-out cutting part**
- **Ensure that all protective devices and handles are installed on the machine. Never try to put an incomplete machine in operation.**
- **Always use the protective part designed for the blade when transporting and storing the shears.**
- **Before starting the work, make yourself familiar with the surroundings and possible dangers which you may not hear because of the noise.**
- **Only use the spare sparts and accessories recommended by the manufacturer.**

Before starting

Charging the battery

Safety Instructions:

The tool is delivered with the lithium-ion battery charged. However, we recommend recharging the battery before the tool is operated for the first time.

- Use the included charging unit for charging the battery only. It is specially designed to match the tool's battery.
- Never use other charging unit. This will result in fire and/or explosion hazard!
- Always keep the charging unit clear of rain or moisture. Hazard of electric shock! - Never charge the battery in the open without protection, always choose a dry, protected place.
- Never try to charge third-party batteries with this charging unit. This will result in fire and/or explosion hazard!
- Check the housing, plug and cable for damage before each use of the charging unit. Do not use the unit if you detect damage.
- Do not open the charging unit by force. In case of a defect, the charging unit must be replaced.
- The charging unit heats up during the charging process. Do not place the unit on a flammable surface or operate it in a flammable environment. Fire hazard!
- Never open the battery cells. Hazard of short circuits!
- In case of damage to the battery, hazardous vapours or fluids may escape. In case of incidental contact flush with water and seek medical advice immediately. The fluid may have irritating or caustic effects on the skin.
- Protect the battery from heat, intense insolation and fire. Explosion hazard!

Charging process:

To charge the battery connect the charging unit to an electrical socket. Then connect the plug of the charging cable to the charging socket of the grass and shrub shears or trimmer (fig. 2)

The start of the charging process is indicated by the red control light ("X", Fig. 2) at the end of the handle. If the battery is completely empty the charging time is about 4 hours. After the charging process has been completed, the electronic control automatically switches off the charging process. The red control light changes to green indicating the end of the charging process. It is not required to monitor the charging time.

The charging unit and the handle of the tool heat up during the charging process. This is nothing unusual.

Pull the plug of the charging unit if it is not in use.

The tool must never be switched on during the charging process!

Recharge the battery every time you realise a considerable decrease of the tool's cutting performance. The battery additionally features an electronic total discharge protection that protects the battery from damage. This feature switches the battery off if the discharging threshold is reached. Do not switch the tool on afterwards and make sure to recharge the battery first.

Assembly of the telescopic handle with chassis

First, put the two halves of the telescopic handle together and firmly tighten the tapped sleeve turning it clockwise. (fig. 4).

To attach the telescopic handle to the tool lead the two toes of the chassis into the jogs provided on the housing of the grass shears as far as they will go (fig. 3). This will automatically establish the electrical contact to the switch.

To remove the telescopic handle simply unlock the grass shears' handle by gently pushing/pulling it forward out of the wheel assembly.

Adjusting the length of the telescopic handle

The length of the telescopic handle can be adjusted within a range of 12 cm to better match the operator's height.

To do so loosen the tapped sleeve (fig. 4) by turning it one half turn clockwise, adjust the length of the handle, and fasten the tapped sleeve again by turning it anticlockwise.

Adjusting the wheel assembly (Fig. 5)

For edging purposes, the wheel assembly can be adjusted to 5 positions. Push the button (A) and turn the grass shears into the desired position. Make sure that the button locks into place again after turning.

Switching the tool on/off

Push the switch-on lock A (Fig. 5) to the left or right as far as it will go and push the switch B. After the tool has been switched on, you do not have to hold the switch-on lock A any longer.

To switch off just let go of the switch B.

To switch the tool on/off with the telescopic handle mounted only the switch integrated in the handle is used.

Attention! The blades will coast for a certain time after switch-off!

Refitting the tool / Changing the shear systems

Do not switch on the tool when performing the following steps to change the shear system! Danger of injury!

Put the included blade guard into the blade(s) and use protective gloves to protect yourself from injury.

Lift off the locking bracket (1) and slide the gear cover back in the direction of the arrow (2). Remove the gear cover. The shear blade can now be removed (Fig. 8).

Remove any dirt from the gear area (if necessary).

Please slightly grease the drive area using commercial universal grease as described in the Maintenance section before putting the replacement shears in place (Fig. 9 + 10).

Turn the gear wheel to move the eccentric wheel to either the front or rear position (Fig. 9). Move the moveable part of the shear blade to the centre position to locate the opening of the eccentric wheel exactly over the hole in the shear blade (Fig. 9). [Grass/shrub shears (Fig. 10): Move the moveable part of the blade forward or backward until the eccentric wheel (A) fits into the eccentric opening (B).] Put the shear blade in place. If the blade cannot be placed flush into the housing, adjust the positions of the eccentric wheel and moveable shear blade again.

Then put the gear cover into the guiding grooves and slide it forward until the locking bracket locks into place (Fig. 11).

The device is now ready for operation.

Hints for your work with the tool

The shrub trimmer cuts ornamental shrubs and light undergrowth or bushes. The device is also well-suited for ornamental cuts as, for example, for the care of graves. As the device is operated with one hand please be careful not to move the other hand near the running cutting tools.

The grass shears allow for clean cuts of lawn edges or hardly accessible lawn areas.

For convenient working in an upright position, the included telescopic handle may be assembled to the tool.

Maintenance

Clean the blade from any crushed plants and dirt. The blades should be detached at least once a season for the removal of debris. Lubricate the C pinion and the D back of the blade with a light oil. Do not lubricate the motor and other parts. Should the blade become dull after a long period of use, a spare part can be ordered.

Warning! The leading edges of the blades must be oiled to ensure proper lubrication. If the leading edges are not oiled, blade durability may be adversely affected.

If the cutting tools have become dull after long use please replace them with original spare parts.

Clean the device using only a brush or cloth. Do never wash down the device with water and do never dip the device into water.

Apply protective spray to the blades after each use.

Replace blunt blades.

Always put on the blade guard after use.

Examine the tool for obvious defects and have it repaired in an authorised service shop if required.

Storage

Always store the tool in a dry, clean place outside the reach of children. Make sure that the place of storage is frost-free.

Waste disposal and environmental protection

Please observe the following directions for the disposal of your accumulator/battery.

Batteries are not to be put into the rubbish. As a consumer you are legally obliged to return used batteries and accumulators. At the end of the duration of your apparatus, the batteries or accumulators have to be taken from the apparatus, disposing of them separately. You have the possibility of delivering your old batteries and accumulators to the local collecting points of your municipality or to your dealer or to the distribution centers.

If your device should become useless somewhere in the future or you do not need it any longer, do not dispose of the device together with your domestic refuse, but dispose of it in an environmentally friendly manner.

Please dispose of the device itself at an according collecting/recycling point. By doing so, plastic and metal parts can be separated and recycled. Information concerning the disposal of materials and devices are available from your local administration.

Cisaille et taille-haie avec accu

Cher client,

Le présent mode d‘emploi a été préparé afin d‘assurer le fonctionnement optimal de votre appareil. Si vous observez scrupuleusement les instructions cidessous, votre appareil vous donnera entière satisfaction pendant longtemps.

Nos appareils doivent répondre aux plus hautes exigences vont leur production en série et sont soumis aux contrôles de qualités très sévères, même pendant la fabrication. Ceci nous donne la sécurité et vous offre la garantie de disposer toujours d‘un produit de haute fiabilité.

En vue de l‘amélioration du produit nous réservons le droit d‘apporter des modifications de conception et d‘exécution.

Données techniques

Modèle		**GBS 7050 LI EX**	**GBS 7054 LI EX**
Tension de l’accu, tension de service	V/DC	3,6	7,2
Type d’accu	Ah / Wh	1,1 / 4,0 - ions lithium	1,3 / 9,4 - ions lithium
Courant de charge	mA/DC	400	450
Durée de chargement	h	4 heures	4 heures
Durée de service	min	ca. 30	ca. 60
Mouvements de coupe	min^{-1}	1000	1100
Largeur de coupe *	mm	70	70
Longueur de coupe **	mm	160	160
Epaisseur de coupe **	mm	7	7
Niveau sonore acoustique (DIN EN 60745-2-15)	dB (A)	77,6 K3,0 dB (A)	77,6 K3,0 dB (A)
Niveau de pression acoustique L_{pA} (DIN EN 60745-2-15)	dB (A)	67,6 K3,0 dB (A)	67,6 K3,0 dB (A)
Vibration (DIN EN 60745-2-15)	m/s^2	<2,5 K1,5 m/s^2	<2,5 K1,5 m/s^2

La débroussailleuse est conforme à la classe de protection III.

Sous réserve de modifications techniques.

* Cisaille avec accu ** taille-haie avec accu

Émissions

- La valeur affichée des émissions vibratoires a été mesurée par la procédure du test normalisé et peut être utilisée en comparaison avec les autres outils électriques.
- La valeur affichée des émissions vibratoires peut également être utilisée pour estimer la quantité et la durée des pauses dans le travail.
- La valeur réelle des émissions vibratoires peut, pendant l’utilisation réelle des outils électriques, se différencier de la valeur affichée en fonction de la façon dont sont utilisés les outils électriques.
- Attention: Pour prévenir les troubles de la circulation sanguine des mains causés par les vibrations, il est nécessaire de faire des pauses dans le travail.

Attention: protection contre le bruit! Avant la mise en marche, informez-vous des prescriptions locales.

Consignes générales de sécurité

Conseil d’utilisation:

La cisaille et taille-haie avec accu ne peut nine doit remplacer un taille-haie.

Elle est uniquement conçue pour écourter et dégager les arbustes décoratifs et les buissons de petite taille. Une utilisation autre ou dépassant ce but est considérée comme inadéquate. Le fabricant / fournisseur n’assume en aucun cas la responsabilité des dommages pouvant en résulter.

En cas de nécessité, le taille-haie peut être transformé en cisaille, il suffit de remplacer la lame livrée avec l’appareil.

Consignes générales de sécurité

Attention! Veuillez lire la totalité des consignes. Tout manquement à l’observation des consignes énumérées ci-dessous peut provoquer une électrocution, un incendie et/ou des blessures graves. Le terme « outil électrique » employé ci-après se rapporte à des outils électriques fonctionnant sur secteur (équipés d’un câble secteur) et à des outils électriques fonctionnant sur accumulateur (non équipés d’un câble secteur).

CONSERVEZ SOIGNEUSEMENT CES CONSIGNES.

Consignes de sécurité pour taille-haies :

- **Maintenez toutes les parties de votre corps éloignées de la lame. N’essayez pas d’éloigner les branches coupées pendant la marche de la lame ni de vous tenir à une partie que vous vous apprêtez à tailler. Ôtez les éléments coupés restés coincés dans l’appareil seulement lorsque celui-ci est éteint.** *Un moment d’inattention pendant l’utilisation du taille-haies peut causer de graves blessures.*
- **Prenez le taille-haies en main lorsque la lame est à l’arrêt. Veillez toujours à mettre le revêtement de protection pendant le transport ou la maintenance du taille-haies.** *Une manipulation soigneuse de l’appareil réduit le risque de blessure lié à la lame.*

1) Lieu de travail

a) N’utilisez pas l’appareil dans un environnement présentant des risques d’explosion dans lequel se trouvent des liquides, des gaz ou des poussières. *Les outils électriques produisent des étincelles pouvant enflammer les poussières et vapeurs.*

2) Sécurité électrique

a) Évitez tout contact physique avec les surfaces reliées à la terre comme tuyauteries, chauffages, cuisinières et réfrigérateurs *Si votre corps est relié à la terre, le risque d’électrocution est plus important.*

b) Tenez l’appareil éloigné de la pluie. *La pénétration d’eau dans un appareil électrique augmente le risque d’électrocution.*

3) Sécurité des personnes

a) Soyez concentré, prêtez attention à ce que vous faites et soyez prudent en utilisant votre outil électrique. N’employez pas l’appareil lorsque vous êtes fatigué ou sous l’influence de drogues, d’alcool ou de médicaments. *Un moment d’inattention pendant l’utilisation de l’appareil peut causer de sérieuses blessures.*

b) Ne vous surestimez pas. Veillez à adopter une position sûre et à toujours garder votre équilibre. *Vous pourrez ainsi mieux contrôler l’appareil en cas de situations inattendues.*

4) Manipulation et utilisation appropriées des outils électriques

a) N’utilisez pas d’outil électrique dont le commutateur est défectueux. *Un outil électrique ne pouvant plus s’allumer ni s’éteindre est dangereux et doit être réparé.*

b) Pour des raisons de sécurité, l’appareil ne doit pas être utilisé par des enfants, des adolescents en dessous de 16 ans ou d’autres personnes qui ne sont pas familiarisées avec le présent mode d’emploi.

c) L’utilisateur est responsable des accidents ou des risques auxquels seraient exposés des tiers ou leur propriété.

d) Tenez les outils électriques non utilisés hors de la portée des enfants. Empêcher toute personne qui ne se sentirait pas à l’aise ou qui n’aurait pas lu ces instructions d’utiliser l’appareil. *Les outils électriques sont dangereux lorsqu’ils sont utilisés par des personnes non expérimentées.*

Avis de sécurité

- **Cette machine peut provoquer des blessures graves. Lisez soigneusement les instructions concernant le maniement correct, à la maintenance et à l’utilisation adéquate du taille-haie. Avant la première utilisation familiarisez-vous avec la machine**
- **Lames en mouvement.**
- **Avant de nettoyer l‘appareil, il faut le débrancher.**
- **Attention! Doigts et pieds doivent être tenus à bonne distance du rayon d‘action.**
- **Ne mettre le moteur en marche que si les mains et les pieds sont suffisamment éloignés des instruments de coupe.**
- **Avant la mise en service de l‘appareil, il faut enlever les corps étrangers et faites-y attention pedant sa mise en service!**
- **Pour transporter l‘appareil prendre soin de toujours le débrancher et attendez l‘arrêt complet des**

lames. L‘appareil doit toujours être débranché lors des opérations de contrôle et de nettoyage.

- **L’appareil ne sera jamais utilisé par des enfants et/ ou des adolescents de moins de 16 ans!**
- **Pendant l‘utilisation de l‘appareil pensez à votre responsabilité envers les tiers.**
- **Ne vous servez pas de la cisaille en cas où il y a d‘autres personnes, des enfants ou des animaux domestiques à proximité.**
- **N’utiliser la cisaille qu’à la lumière du jour ou si un éclairage suffisant est assuré.**
- **Contrôlez régulièrement les lames. En cas de détérioration il faut les remplacer obligatoirement par paires. En cas d‘endommagement par chocs il est indispensable de les faire contrôler.**
- **Les lames doivent être régulièrement vérifiées et ce, uniquement par un service de réparation compétent.**
- **Portez un vêtement propice, des lunettes de protection, une protection de l‘ouie, une paire de chaussures solides et non glissantes et des gants de travail. Ne portez jamais un vêtement ample qui puisse être accroché avec des pièces mobiles.**
- **Portez un vêtement propice, des lunettes de protection, une protection de l‘ouie, une paire de chaus-sures solides et non glissantes et des gants de travail. Ne portez jamais un vêtement ample qui puisse être accroché avec des pièces mobiles.**
- **A la fin du travail et avant le nettoyage, assurez que l‘appareil ne puisse être mis en marche par inadvertance, en actionnant p.e. le bouton de verouillage.**
- **Ne jamais saisir l‘appareil par les lames qui sont tranchantes même à l‘arrêt complet.**
- **N‘avancez jamais vos doigts vers l‘appareil en marche pour essayer d‘enlever d‘éventuels objets étrangers ou tenter éventuellement de débloquer les lames.**
- **Mettez l‘appareil en sûreté et le tenir hors de portée des enfants.**
- **Pendant le travail avec la cisaille, prenez la position ferme et surtout si vous vous servez d‘un escabeau ou d‘une échelle.**
- **N‘utlisez jamais la cisaille avec le dispositif de cisaillement excessivement usé mais faites remplacer ce dernier dans une station de service.**
- **Faites le nécessaire pour que tous les dispositifs de protection et des manches soient montés à l‘appareil. N‘essayez jamais de mettre en marche un dispositif incomplet.**
- **En cas de transport ou de stockage de la cisaille, utilisez toujours une protection du couteau.**
- **Avant de commencer à travailler, familiarisez -vous avec des environs et des dangers possibles qui puissent être inaudibles à cause du bruit de l‘appareil.**
- **N’utiliser que des pièces de rechange et des accessoires recommandés par le fabricant.**

Avant la mise en service

Chargement de l’accu

Consignes de sécurité :

L’accu à ions lithium de cet appareil est déjà chargé lors de la livraison. Il est cependant conseillé de charger de nouveau l’accu avant la première mise en service.

- Pour ce faire, utiliser uniquement la station de charge fournie, conçue spécialement pour cet accu.
- Ne jamais utiliser d’autres stations de charge, ceci pourrait entraîner un risque d’incendie ou d’explosion!
- Ne jamais exposer la station de charge à la pluie et à l’humidité. Risque de décharge électrique.
- Ne jamais charger en plein air mais toujours dans un endroit sec et abrité.
- Ne jamais utiliser cette station de charge pour charger des accus d’autres marques. Risque d’incendie ou d’explosion.
- Contrôler le boîtier, la fiche et le cordon de la station de charge avant chaque utilisation pour déceler d’éventuelles détériorations. Ne pas utiliser la station de charge si elle est endommagée.
- Ne pas ouvrir la station de charge. Remplacer toute station de charge défectueuse.
- La station de charge chauffe lorsqu’elle fonctionne. Ne pas l’utiliser sur un support facilement inflammable ou dans un environnement exposé aux incendies. Risque d’incendie.
- Ne jamais ouvrir les accus. Risque de court-circuit.
- Un accu endommagé peut libérer des vapeurs ou des liquides nocifs. En cas de contact fortuit, rincer à l’eau et consulter immédiatement un médecin. Le liquide peut provoquer des irritations cutanées ou des brûlures.
- Tenir l’accu à l’écart de la chaleur, de l’ensoleillement direct et du feu. Risque d’explosion.

Chargement :

Pour charger l’accu, introduire la fiche de la station de charge dans une prise de courant ensuite la fiche du câble d’alimentation dans la douille de chargement de la cisaille (ill. 2)

Le processus de chargement en cours est indiqué par la lampe de contrôle rouge (X) ill à l’extrémité de la poignée. La durée de chargement est d’environ 4 heures lorsque l’accu est vide. Le dispositif de contrôle électronique arrête le chargement automatiquement lorsqu’il est terminé. La lampe de contrôle rouge passe au vert et signale ainsi la fin du processus de chargement. Aucune surveillance n’est nécessaire pendant le chargement.

La station de charge et la poignée de l’appareil chauffent pendant le chargement. Ce phénomène est normal.

Retirer la station de charge de la prise de courant lorsque l’on ne l’utilise pas.

Ne pas utiliser l’appareil pendant le chargement.

Recharger l’accu lorsque l’on constate une baisse de puissance significative pendant la coupe. Le dispositif électronique de protection intégré empêche toute

décharge totale, ce qui endommagerait l’accu. Ce dispositif déconnecte l’accu lorsque la limite de décharge est atteinte. Recharger d’abord l’accu avant de pouvoir remettre l’appareil en marche.

Montage du manche télescopique avec châssis à roues

Commencer par enficher les deux moitiés de la hampe télescopique et serrer le manchon à fond, dans le sens des aiguilles d’une montre (ill. 4).

Pour monter le manche télescopique, introduire à fond les deux cames situées sur le châssis à roues dans les encoches du boîtier de la cisaille (fig. 3). Cette opération permet d’établir automatiquement le contact électrique avec l’interrupteur.

Pour retirer la hampe télescopique, simplement tirer la poignée de la cisaille en avant dans le châssis en exerçant un peu de pression.

Réglage de la longueur du manche télescopique

Vous pouvez modifier la longueur du manche télescopique de 12 cm au maximum, pour l’adapter à la taille de l’utilisateur.

Pour ce faire, desserrer la douille filetée fig. 4 d’un demitour dans le sens horaire, régler la longueur du manche ensuite resserrer la douille filetée dans le sens antihoraire.

Réglage du châssis (ill. 5)

Pour assurer la fonction de coupe bordures, le châssis peut être réglé en 5 positions. Pour ce faire, enfoncer la touche (A) et tourner la cisaille dans la position souhaitée. La touche doit être à nouveau enclenchée après cette rotation.

Mise en marche et arrêt

Appuyer le système de blocage entièrement vers la gauche ou vers la droite (ill. 6) et actionner l’interrupteur B. Relâcher le bouton de sécurité A dès que l’appareil tourne.

Relâcher l’interrupteur B pour arrêter l’appareil.

Lorsque la hampe télescopique est montée, seul l’interrupteur de la hampe télescopique est utilisé pour allumer/éteindre.

⚠ **Attention ! La lame continue de tourner par inertie.**

Adaptation de l’appareil / Changement du dispositif de coupe

⚠ **N’allumer l’appareil en aucun cas lorsque vous effectuez les travaux suivants pour transformer le système de coupe! Danger d’accident!**

Pour éviter toute blessure, placer le protège-lame fourni sur la lame et porter des gants de protection.

Soulever la languette de fermeture (1) et glisser le couvercle du moteur vers l’arrière dans la direction de la flèche (2). Retirer le couvercle. La lame peut maintenant être retirée. (Ill. 8)

Enlevez les salissures pouvant s’être logées dans l’engrenage.

Avant de placer le nouvel outil de coupe, graissez légèrement les éléments de l’entraînement (C + D) avec de la graisse universelle d’usage courant, comme le décrit le paragraphe « entretien » (Ill. 9 + 10).

Tourner la rouie de manière à ce que l’excenter arrive soit en position avant, soit en position arrière (ill. 9). Placer les pièces amovibles de la lame en position moyenne, de manière à ce que l’ouverture de l’excenter se trouve exactement au milieu sur l’orifice de la lame (ill. 9), placer la lame. [Taille haie (ill. 10): déplacer la partie mobile de la lame en avant ou en arrière, de manière à ce que l’excenter (A) s’adapte parfaitement à l’ouverture de l’excenter (B)]. Au cas où elle ne se laisserait pas placer exactement dans le boitier, réajuster les positions de l’excenter et de la lame amovible.

Ensuite, placer le couvercle dans les rails et le glisser vers l’avant jusqu’à enclenchement de la languette de fermeture (ill. 11).

L’appareil est de nouveau prêt à l’emploi.

Remarques concernant l’utilisation

Le taille-haie permet de couper des arbustes d’agrément et des petits buissons. Cet appareil convient aussi parfaitement pour la coupe en forme, pour l’entretien des tombes, par exemple. L’appareil étant guidé d’une main, n’approchez en aucun cas l’autre main libre des lames en fonctionnement.

Cette cisaille permet de tailler proprement les bordures de gazon et les pelouses difficilement accessibles.

Installer le manche télescopique livré avec l’appareil pour travailler confortablement sans se pencher.

Maintenance (fig. 9 + 10)

Débarrassez les lames de toutes traces de sève et saleté. Une fois par saison au moins il faut démonter les lames. Enlevez à cette occasion l‘herbe et autres particules. Lubrifiez les galets d‘entraînement (C) et la lame (D) avec un peu de graisse fluide. Ne graissez jamais ni le moteur ni aucune autre pièce. Lorsqu‘au bout d‘un certain temps les lames se sont émous-sées, il vous suffit de commander les lames de rechange.

Attention! Lubrifier les surfaces de glissements en vue d‘entretenir leur parfait fonctionnement. Les surfaces non huilées pourraient avoir un impact négatif.

Si les lames sont émoussées suite à une longue utilisation, ne les remplacez que par des lames de rechange originales.

Ne nettoyez la cisaille qu’avec une brosse ou un chiffon. Ne jamais laver l’appareil avec de l’eau ou l’immerger.

Vaporiser un produit d’entretien sur la lame après chaque utilisation.

Remplacer les lames usées et émoussées.

Toujours replacer le protège-lame après avoir utilisé l’appareil.

Contrôler l’appareil pour déceler les défauts manifestes et le faire réparer par un spécialiste agréé si nécessaire.

Stockage

Toujours entreposer cet appareil dans un endroit sec, propre et à l’abri du gel. Le tenir hors de portée des enfants.

Recyclage et protection de l’environnement

Veuillez tenir compte des conseils suivants pour le recyclage de l’accu:

Des accus ou piles vides ne doivent pas être jetés aux ordures ménagères. En tant que consommateur, vous êtes tenu par la loi de restituer les piles ou accus usagés. Les piles ou accus doivent, à la fin de la vie de votre appareil, être retirés de celui-ci et éliminés en bonne et due forme. Avant de recycler les accus usagés, ceux-ci doivent être déchargés et sécurisés contre les courts-circuits. Vous pouvez déposer vos accus usagés dans les centres de recyclage locaux de votre commune, chez votre revendeur ou au point de vente.

Au cas où votre appareil devenait un jour inutilisable ou si vous n’en aviez plus l’usage, ne jetez en aucun cas l’appareil avec les déchets ménagers, mais veillez à un recyclage conforme aux principes écologiques.

Allez déposer l’appareil dans un centre de recyclage. Les éléments en matière synthétique et en métal seront séparés et réutilisés. Votre commune ou l’administration urbaine vous fourniront tous les renseignements à ce sujet.

Cesoie per erba e cespugli con accumulatore

Spettabile cliente,

per poter garantire la messa in funzionamento affidabile, abbiamo preparato per Voi queste istruzioni per l´uso. Se manterrete i seguenti consigli, la macchina lavorerá sempre alla Vostra soddisfazione e noi garantiamo per la sua lunga durata.

Le nostre macchine sono state provate, prima della messa in produzione di serie, alle condizioni piú difficili e durante la produzione sono sottoposti ad un permanente controllo. Questo a noi da la sicurezza e a Voi la garanzia, che avete acquistato il prodotto maturo.

Nell´interesse dell´altro sviluppo tecnico sono riservati i cambiamenti della costruzione e della esecuzione.

Dati tecnici

Modello		**GBS 7050 LI EX**	**GBS 7054 LI EX**
Tensione di esercizio dell’accumulatore	V/DC	3,6	7,2
Accumulatore di tipo	Ah / Wh	1,1 / 4,0 - agli ioni di litio	1,3 / 9,4 - agli ioni di litio
Corrente di carica	mA/DC	400	450
Tempo di carica	h	4 ore	4 ore
Tempo di funzionamento	min	ca.30	ca. 60
Moti di taglio	min^{-1}	1000	1100
Larghezza di taglio *	mm	70	70
Lunghezza delle lame **	mm	160	160
Profondità di taglio **	mm	7	7
Livello di potenza sonora (DIN EN 60745-2-15)	dB (A)	77,6 K3,0 dB (A)	77,6 K3,0 dB (A)
Livello di pressione acustica L_{pA} (DIN EN 60745-2-15)	dB (A)	67,6 K3,0 dB (A)	67,6 K3,0 dB (A)
Vibrazione (DIN EN 60745-2-15)	m/s^2	<2,5 K1,5 m/s^2	<2,5 K1,5 m/s^2

Le cesoie per cespugli corrispondono alla classe di protezione III.

La casa produttrice si riserva la facoltà di apportare modifiche tecniche alle presenti istruzioni.

* Cesoia ad accumulatore per prato ** Cesoie per cespugli

⚠ Emissioni

- Il valore indicato dell’emissione di vibrazioni è stata misurata con un procedimento a campione ed è possibile utilizzarla in comparazione con altri dispositivi elettrici.
- Il valore indicato dell’emissione di vibrazioni può essere anche utilizzato per stimare la quantità e durata delle pause durante il lavoro.
- Il valore reale dell’emissione di vibrazioni durante il reale utilizzo dell’apparecchio elettrico può differenziarsi dal valore indicato in relazione al modo in cui l’apparecchio è utilizzato,
- Attenzione: Per evitare lesioni alla circolazione sanguigna della mano, che possono essere dovute dalle vibrazioni, è necessario fare delle pause frequenti durante il lavoro.

Attenzione: inquinamento acustico! Prima dell'impiego prendere conoscenza delle norme regionali.

Norme di sicurezza generali

Avvertenza per l'uso:

Queste cesoie per cespugli non possono né debbono essere usate in sostituzione delle cesoie da siepe.

Esse servono esclusivamente per sfoltire e tagliare arbusti ornamentali e cespugli di piccolo spessore. Pertanto qualsiasi altro tipo d'impiego é considerato non conforme alle norme. Il produttore/fornitore non si assume alcuna responsabilità per eventuali danni risultanti dall'uso improprio dell'attrezzo.

In caso di necessità, queste cesoie possono essere trasformate in cesoie per erba mediante la semplice sostituzione della lama fornita in dotazione.

Avvertenze generali sulla sicurezza

Attenzione! E' necessario leggere tutte le istruzioni. Il mancato o inadeguato rispetto delle istruzioni di seguito riportate può essere causa di scosse elettriche, ustioni e/o gravi lesioni. L'espressione "utensile elettrico" di seguito utilizzata si riferisce ad attrezzature elettriche alimentate dalla rete elettrica (con cavo di rete) ed apparecchiature elettriche alimentate da accumulatore (senza cavo di rete).

CONSERVARE CON CURA LE PRESENTI ISTRUZIONI.

Istruzioni per la sicurezza di cesoie per siepi:

- **Tenere tutte le parti del corpo lontane dalle lame di taglio. Non tentare di rimuovere il materiale tagliato o di tenere fermo il materiale da tagliare quando la lama gira. Rimuovere il materiale eventualmente inceppato soltanto con l'attrezzo spento.** *Un momento di distrazione durante l'utilizzo delle cesoie per siepi può essere causa di gravi lesioni.*
- **Reggere le cesoie per siepi per l'impugnatura con la lama ferma. Quando le cesoie vengono trasportate o riposte occorre posizionare l'apposita protezione.** *Un'attenta manipolazione dell'attrezzo riduce il pericolo di lesioni causate dalla lama.*

1) Luogo di lavoro

a) **Non lavorare con l'attrezzo in ambiente a rischio di esplosione dove siano presenti liquidi, gas o polveri infiammabili.** *Gli utensili elettrici sviluppano scintille che possono incendiare la polvere o i vapori.*

2) Sicurezza elettrica

a) **Evitare il contatto corporeo con superfici collegate a terra quali tubi, impianti di riscaldamento, fornelli e frigoriferi.** *Quando il corpo dell'utilizzatore è collegato a terra è molto elevato il rischio di scosse elettriche.*

b) **Tenere l'attrezzo lontano dalla pioggia.** *La penetrazione di acqua all'interno dell'utensile elettrico aumenta il rischio di scosse elettriche.*

3) Sicurezza delle persone

a) **Agire con cautela e con giudizio prestando attenzione a quello che si fa nel lavorare con un attrezzo elettrico. Non utilizzare mai l'attrezzo quando si è stanchi o sotto l'effetto di sostanze stupefacenti, alcool o farmaci.** *Un momento di distrazione durante l'uso dell'attrezzo può causare gravi lesioni.*

b) **Non sopravalutare le proprie capacità. Accertarsi di assumere una posizione stabile e mantenersi sempre bene in equilibrio.** *In questo modo sarà possibile controllare meglio l'attrezzo in situazioni impreviste.*

4) Manipolazione ed utilizzo accurati di utensili elettrici

a) **Non utilizzare utensili elettrici con interruttori difettosi.** *Un utensile elettrico che non si accende o spegne più è pericoloso e pertanto deve essere riparato.*

b) **Per ragioni di sicurezza non è consentito l'uso dell'attrezzo a bambini, ragazzi di età inferiore ai 16 anni o ad altre persone che non abbiano la necessaria conoscenza delle presenti istruzioni di sicurezza.**

c) **L'operatore è responsabile di eventuali incidenti o rischi ai danni di terzi o di proprietà altrui.**

d) **Conservare gli utensili elettrici inutilizzati fuori dalla portata dei bambini. Non consentire l'utilizzo dell'attrezzo a persone prive della necessaria dimestichezza o che non abbiano letto le presenti istruzioni.** *Gli utensili elettrici sono pericolosi se utilizzati da persone inesperte.*

Avvisi sulla sicurezza

- **Questo utensile può causare delle serie ferite. Leggete con attenzione le istruzioni sull'uso del taglisiepi, per usarlo in modo corretto nell'ambito in cui opererete, per la sua preparazione, manut-enzione e per un uso appropriato. Prima di metterlo in funzione, familiarizzate con l'utensile lasciatevi eventualmente consigliare da chi ha esperienza con questi utensili.**
- **La macchina ha la fase di coda.**
- **Prima della pulizia della macchina spegnete la macchina.**
- **Le dita e i piedi tenete fuori zona di taglio!**
- **Accendere il motore soltanto se le mani e i piedi sono lontani dagli utensili da taglio.**
- **Prima di utilizzare la macchina, eliminate dalla superfice di lavoro i corpi estranei e durante lavoro state attenti a tali oggetti!**
- **Per il trasporto la macchina spegnete sempre e aspettate, quando la lama si ferma. La manutenzione e la pulizia é possibile eseguire solo con la macchina spenta.**

- **I giovani fino a 16 anni di etá non possono usare la macchina.**
- **State attenti alle terze persone nella zona di lavoro.**
- **Non usate la cesoia, se nella vicinanza si trovano altre persone, i bambini o animali.**
- **Utilizzare le cesoie solo alla luce del giorno o con sufficiente illuminazione artificiale.**
- **La cesoia é neccessario mantenere e controllare regolarmente. Il coltello é neccessario, quando é difettoso, solo come il paio completo. Quando é stato danneggiato da un urto, serve farlo controllare dal personale esperto.**
- **Le cesoie debbono essere sottoposte a periodiche revisioni che dovranno essere effettuate esclusivamente da un servizio di riparazione specializzato.**
- **Usate opportuni vestiti per lavoro, vuol dire gli occhiali, dispositivi per la diffesa dell´udito, le scarpe antisdrucciolo chiuse e i guanti da lavoro. Non portate i vestiti larghi, che potrebbero essere affermati dagli elementi mobili.**
- **Quando appoggiate la cesoia e quando volete pulirla, é neccessario assicurare, che la cesoia non puó essere accesa per sbaglio, per es. sbloccando l´interruttore.**
- **La lama di taglio deve essere ispezionata ad con regolarità per identificare eventuali danni.**
- **Non mantenete in nessun caso la cesoia per i coltelli, c´é pericolo del ferimento anche con la cesoia ferma.**
- **Non toccate mai i coltelli in movimento, se volete togliere i corpi estranei o quando la cesoia si blocca.**
- **La macchina conservate in un posto sicuro, fuori portata dei bambini.**
- **Durante il lavoro con la cesoia prendete la posizione sicura, prima di tutto se durante lavoro usate la scala o i gradini.**
- **Non usate la cesoia con il strumento di taglio troppo consumato o difettoso.**
- **Non cercate di mettere in funzione la macchina non completa.**
- **Per il trasporto e stoccaggio della cesoia usate sempre il dispositivo per la diffesa della lama.**
- **Prima dell´inizio di lavoro guardate il luogo di lavoro e possibile pericolo, che per causa del rumore della macchina potreste non sentire.**
- **Utilizzare soltanto gli accessori ed i ricambi raccomandati dal produttore.**

Prima della messa in funzione

Carica dell’accumulatore

Avvertenze di sicurezza

L’apparecchio viene consegnato con la batteria agli ioni di litio già carica. Si raccomanda, tuttavia, prima di mettere in funzione il dispositivo per la prima volta, di ricaricare l’accumulatore.

- A tal fine utilizzare il dispositivo caricabatterie fornito in dotazione. Esso è specifico per questo accumulatore.
- Non utilizzare mai altri caricabatterie. Ciò comporterebbe il rischio di incendio o di esplosione!
- Tenere sempre il caricabatterie lontano dalla pioggia e dall’umidità. Pericolo di scossa elettrica. - Non caricare mai il dispositivo all’aperto in luoghi non protetti, ma sempre in ambienti asciutti e protetti.
- Non caricare mai accumulatori di altro tipo con questo caricabatterie. Pericolo d’incendio o esplosione.
- Prima di utilizzare il caricabatterie controllare sempre che scatola, spina e cavo non siano danneggiati. Non utilizzare il dispositivo in presenza di danneggiamenti.
- Non forzare il caricabatterie per aprirlo. In presenza di un difetto occorre sostituire il caricabatterie.
- Il caricabatterie durante il caricamento si riscalda. Non azionare il dispositivo su basi infiammabili né azionare in ambienti infiammabili. Pericolo d’incendio.
- Non aprire mai gli elementi dell’accumulatore. Pericolo di cortocircuito.
- In caso di danneggiamento dell’accumulatore possono fuoriuscire vapori o liquidi nocivi. In caso di inavvertito contatto, risciacquare con acqua e consultare subito un medico. Il liquido può provocare irritazioni cutanee o corrosioni.
- Proteggere l’accumulatore dal calore, dall’irradiazione solare intensa o dal fuoco. Pericolo d’esplosione.

Caricamento:

per caricare l’accumulatore inserire il caricatore a spina in una presa di corrente. Quindi inserire la spina del cavo di carica nella presa di carica delle cesoie per erba e cespugli (fig. 2).

L’inizio dell’operazione di carica è segnalato dalla spia (X) fig. 2 all’estremità dell’impugnatura. Se l’accumulatore è scarico l’operazione di carica dura circa 4 ore. Al termine del caricamento il controllo elettronico dell’operazione di carica si disattiva automaticamente. La spia rossa diventa poi verde segnalando così la fine della carica. Non è necessario controllare il tempo di carica. Non è necessario controllare il tempo di carica.

Il caricabatterie e l’impugnatura dell’attrezzo si riscaldano durante il caricamento. Ciò è normale.

In caso di inutilizzo del caricabatterie, staccarlo dalla presa di corrente.

Durante il caricamento l’attrezzo non può essere utilizzato.

Quando la potenza di taglio cala notevolmente durante l’uso dell’attrezzo, significa che l’accumulatore deve essere ricaricato. Nel dispositivo è inoltre integrata una protezione che ne impedisce lo scaricamento eccessivo prevenendo così il danneggiamento dell’accumulatore. Essa determina lo spegnimento dell’accumulatore al raggiungimento del limite di scaricamento. In questo caso l’accumulatore deve essere ricaricato prima di poter riaccendere l’attrezzo.

Montaggio dell'impugnatura telescopica con telaio

Per prima cosa unire le due metà dell'impugnatura telescopica e stringere bene in senso orario la boccola a vite.

Per il montaggio dell'impugnatura telescopica spingere le due sporgenze del telaio nei rispettivi incavi praticati sul corpo delle cesoie fino alla battuta (fig. 3). Il contatto elettrico con l'interruttore in questo modo viene automaticamente instaurato.

Per smontare l'impugnatura telescopica basta spingere l'impugnatura delle cesoie con una leggera pressione in avanti fuori dal carrello.

Regolazione della lunghezza dell'impugnatura telescopica

La lunghezza dell'impugnatura telescopica è regolabile fino ad un massimo di 12 cm per adattare l'attrezzo alla corporatura dell'operatore.

A tal fine occorre allentare la boccola a vite (fig. 4) di mezzo giro in senso orario, regolare la lunghezza dell'impugnatura e riavvitare la boccola a vite in senso antiorario.

Regolazione del carrello (fig 5)

Per il taglio di bordi si può regolare il carrello in 5 posizioni diverse. A tal fine premere il tasto (A) e ruotare le cesoie nella posizione desiderata. Dopo la rotazione il tasto deve nuovamente scattare in posizione.

Accensione e spegnimento

Premere completamente a sinistra o a destra il blocco dell'accensione A (fig. 6) ed azionare l'interruttore B. Dopo l'accensione il blocco A non deve essere più trattenuto.

Per spegnere l'attrezzo, rilasciare l'interruttore B.

Quando l'impugnatura telescopica è montata, per l'accensione e lo spegnimento si utilizza soltanto l'interruttore presente nell'impugnatura stessa.

Attenzione! La lama continua a girare.

Conversione dell'attrezzo/sostituzione dei sistemi di taglio

Nell'eseguire le seguenti operazioni per la sostituzione del sistema di taglio non accendere in nessun caso l'attrezzo! Pericolo di ferimento!

Per proteggersi contro il rischio di ferimento, spostare la protezione fornita in dotazione sopra alla lama ed utilizzare i guanti protettivi.

Sollevare la linguetta di chiusura (1) e spostare indietro il coperchio del vano ingranaggi nella direzione indicata dalla freccia (2). Togliere il coperchio. A questo punto è possibile estrarre la lama (fig. 8).

Rimuovere lo sporco eventualmente penetrato all'interno del vano degli ingranaggi.

Prima di montare la lama di sostituzione, ingrassare leggermente l'area del motore (C + D) con un grasso universale di quelli disponibili in commercio nel modo descritto anche nella sezione Manutenzione (fig. 9 + 10).

Ruotare il nastro di trasmissione di modo che l'eccentrico venga a trovarsi in posizione anteriore o posteriore (fig. 9). Portare la parte mobile della lama in posizione centrale di modo che l'apertura dell'eccentrico venga a trovarsi esattamente al centro sopra al foro della lama (fig. 9). Collocare la lama. [Lama delle cesoie per siepi (fig. 10): spostare la parte mobile della lama in avanti o indietro di modo che l'eccentrico (A) entri nella relativa apertura (B)]. Se quest'ultima non si inserisce bene a filo nell'alloggiamento, registrare di nuovo le posizioni di eccentrico e lama mobile.

Quindi inserire il coperchio nelle relative guide e spingere in avanti fino a fare scattare in posizione la linguetta di chiusura (fig. 11).

A questo punto l'attrezzo è di nuovo pronto al funzionamento.

Avvertenze per il lavoro

Con le cesoie per cespugli si possono tagliare arbusti ornamentali e leggera boscaglia. Quest'attrezzo è molto indicato anche per tagli sagomati, ad esempio per le piante ornamentali utilizzate nei cimiteri. Dato che l'apparecchio è comandato da una sola mano, non avvicinare in nessun caso la mano libera alla lama in movimento.

Con le cesoie per erba si possono tagliare e pulire bordi e superfici prative in punti difficilmente accessibili.

Per lavorare comodamente in posizione non chinata è possibile montare sull'attrezzo l'impugnatura telescopica fornita in dotazione.

Manutenzione (fig. 9 + 10)

Con le cesoie per cespugli si possono tagliare arbusti ornamentali e leggera boscaglia. Quest'attrezzo è molto indicato anche per tagli sagomati, ad esempio per le piante ornamentali utilizzate nei cimiteri. Dato che l'apparecchio è comandato da una sola mano, non avvicinare in nessun caso la mano libera alla lama in movimento.

Applicare un apposito spray sulle lame dopo ogni utilizzo dell'attrezzo.

Sostituire le lame usurate.

Riposizionare sempre la protezione sulle lame dopo avere utilizzato l'attrezzo.

Controllare che l'attrezzo non presenti difetti evidenti ed eventualmente rivolgersi ad un'officina autorizzata per la riparazione.

Rimessaggio

Conservare sempre l’attrezzo in un luogo asciutto, pulito e lontano dalla portata dei bambini. Conservare in un luogo protetto dal gelo.

Smaltimento e protezione dell’ambiente

Osservare le seguenti avvertenze per lo smaltimento dell’accumulatore:

Gli accumulatori non più utilizzabili non si possono gettare nella spazzatura domestica. L’utilizzatore è tenuto, per legge, a restituire le batterie e/o gli accumulatori usati. Al termine della vita utile dell’attrezzo le batterie e/o gli accumulatori debbono essere smontati dall’attrezzo stesso e smaltiti in modo differenziato. Prima della restituzione, gli accumulatori esauriti debbono essere scaricati e resi sicuri contro eventuali cortocircuiti. Gli accumulatori esauriti possono essere consegnati ai punti di raccolta locali del proprio comune o presso il proprio rivenditore e/o punto vendita.

Una volta divenuto inutilizzabile o non più necessario l’attrezzo non potrà essere gettato in nessun caso nella spazzatura di casa, ma dovrà essere smaltito in modo ecologico.

L’attrezzo dovrà essere consegnato ad un centro di raccolta e recupero. I componenti di plastica e metallo qui potranno essere separati e destinati al riciclo. Informazioni al riguardo sono disponibili anche presso gli enti pubblici comunali e municipali.

Cortadora de hierba y arbustos, con acumulador

Estimado cliente:

Escribimos estas instrucciones para empleo para asegurar una puesta en servicio fiable de su cortacésped. Si Uds. observan las instrucciones siguientes, el dispositivo trabajará siempre a su entera satisfacción y garantizamos su larga vida útil.

Nuestros dispositivos fueron ensayados bajo las condiciones más duras antes de la producción en serie y son sometidos a los controles constantes. durante la producción Todo eso nos asegura y es garantía de que se trata de un producto de alta calidad.

En consideración del otro desarrollo técnico reservamos las modificaciones de construcción y de presentación.

Datos técnicos

Modelo		**GBS 7050 LI EX**	**GBS 7054 LI EX**
Tensión de acumulador /de funcionamiento	V/DC	3,6	7,2
Tipo de acumulador	Ah / Wh	1,1 / 4,0 - iones de litio	1,3 / 9,4 - iones de litio
Intensidad de carga	mA/DC	400	450
Duración de la carga	h	4 horas	4 horas
Vida útil	min	ca. 30	ca. 60
Movimientos de corte	min^{-1}	1000	1100
Anchura de corte *	mm	70	70
Longitud del cuchillo **	mm	160	160
Capacidad de corte **	mm	7	7
Nivel de ruido L_{WA} (DIN EN 60745-2-15)	dB (A)	77,6 K3,0 dB (A)	77,6 K3,0 dB (A)
Nivel de presión acústica L_{pA} (DIN EN 60745-2-15)	dB (A)	67,6 K3,0 dB (A)	67,6 K3,0 dB (A)
Vibraciones (DIN EN 60745-2-15)	m/s^2	<2,5 K1,5 m/s^2	<2,5 K1,5 m/s^2

Los aparatos corresponden a III. clase de protección.

Cambios técnicos reservados.

* Cortadora de hierba ** Cortadora de arbustos

Emisiones

- El valor indicado de las emisiones de vibración se midió mediante un procedimiento de prueba estándar y se puede utilizar para comparar con otras herramientas eléctricas.
- El valor indicado de las emisiones de vibración también puede ser utilizado para estimar el número y la duración de las interrupciones de trabajo necesarios.
- El valor real de las emisiones de vibración puede ser diferente durante el uso de las herramientas eléctricas dependiendo de cómo son utilizadas dichas herramientas.
- Atención: Para protegerse contra los trastornos de circulación de la sangre en las manos causados por las vibraciones, hay que incluir a su debido tiempo períodos de descanso.

Atención: ¡Protección contra el ruido! Al poner en marcha, observar las disposiciones regionales pertinentes.

Uso según las normas

Instrucciones de uso:
La cizalla para cortar arbustos no debe ni reemplazará ninguna cizalla para cortar setos.

Sólo está destinada a recortar y talar arbustos decorativos y bajo bosque de poco grosor. Cualquier otra utilización se considerará contraria a las normas. Ni el fabricante ni el proveedor son responsables de los daños que ello pueda ocasionar.

En caso necesario puede reequiparse este cortarbustos y convertirse en un cortahierbas, simplemente cambiando la cuchilla cortante incluida.

Instrucciones generales de seguridad

Atención: Deben leerse todas las instrucciones. Si no se cumplen las siguientes instrucciones, puede sufrirse una descarga eléctrica, quemaduras u otras graves lesiones. El concepto usado a continuación "herramienta eléctrica" se refiere a las que funcionan con electricidad de red (con cable eléctrico) y a las que llevan acumulador (sin cable eléctrico).

GUARDE BIEN ESTAS INSTRUCCIONES.

Instrucciones de seguridad para cizallas para cortar setos:

- **Mantener todas las partes del cuerpo alejadas de la cuchilla cortante. No intente eliminar material cortado ni de sujetar el material a ser cortado, estando la cizalla en marcha. Extraiga el material cortado atascado solamente cuando el aparato esté desconectado.** *Un momento de descuido al utilizar la cizalla para cortar setos puede producir graves lesiones.*
- **Lleve la cizalla para cortar setos por el mango, estando la cuchilla detenida. Al transportar o guardar la cizalla para cortar setos, aplicar siempre la cobertura protectora.** *Si se maneja el aparato con cuidado, disminuye el peligro de accidentarse debido a la cuchilla.*

1) Lugar de trabajo

a) **No trabaje con este aparato en ambientes bajo peligro de explosión, donde haya líquidos, gases o polvos combustibles.** *Las herramientas eléctricas producen chispas que pueden incendiar el polvo o los vapores.*

2) Seguridad eléctrica

a) **Evite el contacto físico con superficies con puesta a tierra, como tuberías, calefacciones, hornos y neveras.** *Existe un mayor riesgo de sufrir una descarga eléctrica si su cuerpo está puesto a tierra.*

b) **Mantener el aparato alejado de la lluvia.** *Si penetra agua en un aparato eléctrico, aumenta el riesgo de sufrir una descarga eléctrica.*

3) Seguridad de personas

a) **Esté atento, observe lo que hace y proceda razonadamente para trabajar con una herramienta eléctrica. No utilice este aparato cuando esté cansado o se encuentre bajo los efectos de medicamentos, drogas o alcohol.** *Un momento de descuido al utilizar el aparato puede producir graves lesiones.*

b) **No se sobreestime. Procure estar en una posición segura y mantenga en todo momento el equilibrio.** *De esta forma podrá controlar el aparato mejor en situaciones inesperadas.*

4) Manejo y utilización cuidadosa de herramientas eléctricas

a) **No utilice ninguna herramienta eléctrica que tenga un interruptor defectuoso.** *Las herramientas eléctricas que ya no se pueden conectar o desconectar son peligrosas y tienen que repararse.*

b) **Por motivos de seguridad, este aparato no debería ser utilizado por niños, jóvenes menores de 16 años u otras personas que no estén familiarizadas con las instrucciones de seguridad aquí citadas.**

c) **El usuario es responsable de accidentes y riesgos a los cuales estén expuestos terceros o sus propiedades.**

d) **Guardar los aparatos eléctricos que no se utilicen fuera del alcance de los niños. No deje que personas utilicen este aparato si no están familiarizados con él o no han leído estas instrucciones.** *Las herramientas eléctricas son peligrosas si son utilizadas por personas que no tienen experiencia.*

Advertencias de seguridad

- **Esta máquina puede causar heridas importantes. Leer cuidadosamente las instrucciones de manejo con respecto al manejo correcto, a la preparación, al mantenimiento y al uso conforme al escrito en el libro de instrucciones de la máquina. Antes del primer uso es necesario de familiarizarse con la máquina y de hacerse instruir prácticamente.**
- **La herramienta tiene su fase de marcha por inercia.**
- **Antes de limpiarla hay que desconectar la máquina.**
- **Cuidado. ¡Tengan los dedos y los pies fuera de la área de corte!**
- **Poner en marcha el motor, sólo si se han sacado las manos y los pies de las cuchillas cortantes.**
- **¡Antes de emplear el dispositivo levanten objetos ajenos de la superficie de trabajo y al trabajar pongan cuidado en tales objetos ajenos!**
- **Para transportar el dispositivo hace falta siempre desconectarlo y esperar hasta que la cuchilla se**

pare. El dispositivo se puede mantener y limpiar solamente si está desconectado.
- **Los jovenes menores de 16 años no pueden operar con el dispositivo.**
- **Cuidénse de su responsabilidad con respecto a las terceras personas en la zona de trabajo.**
- **No usen el cortasetos si en su alrededor se encuentran otras personas, niños o animales domésticos.**
- **Utilizar las tijeras sólo a la luz del día o con iluminación artificial suficiente.**
- **Es necesario mantener y controlar regularmente el cortacésped. Se puede cambiar solamente todo el par de las cuchillas dañadas. Si las cuchillas están dañadas por un choque, hay que pedir un dictamen profesional.**
- **Las tijeras deberían comprobarse periódicamente y sólo de parte de un servicio de reparaciones competente.**
- **Lleven puesta ropa de trabajo adecuada, gafas protectoras, protectores de oídos, zapatos cerrados antirresbalosos y guantes de trabajo. No lleven ropa ancha que pudiera ser atrapada por piezas móviles.**
- **Antes de abandonar el cortacésped o antes de limpiarlo hay que asegurar que el dispositivo no pueda estar conectado a causa de un error, por ejemplo por medio del desbloqueo del interruptor.**
- **Controle peródicamente si el dispositivo cortador está dañado.**
- **¡Jamás tengan el cortacésped por las cuchillas, corre peligro de una herida también en el estado de reposo del cortacésped!**
- **Jamás toquen las cuchillas que mueven si Uds quieren levantar objetos ajenos o si el cortacésped sufre un bloqueo. Desconectar siempre primero el aparato.**
- **Hay que poner el dispositivo a buen recaudo al abrigo de los niños.**
- **Durante el trabajo con el cizalla para cortar arbustos mantengan una posición firme, sobre todo si utilizan escalera.**
- **No usen cizalla para cortar arbustos con el dispositivo de corte dañado o desgastado.**
- **Para transportar y almacenar cizalla para cortar arbustos siempre utilicen el protector de cuchilla.**
- **Antes de empezar el trabajo revisen los alrededores para conocer los posibles peligros que pudieran dejar de oír por el ruido.**
- **Utilizar sólo las piezas de recambio y los accesorios recomendados por el concesionario.**

Antes de la puesta en marcha

Cargar el acumulador

Indicaciones de seguridad:

El aparato ya viene de fábrica con un acumulador de iones de litio precargado. De todos modos recomendamos volver a cargar el acumulador antes de la primera puesta en marcha.

- Utilizar para ello solamente el cargador suministrado, que está adaptado especialmente para este acumulador.
- No utilizar nunca otros cargadores, ya que existiría peligro de incendio o de explosión.
- Mantener el acumulador alejado de la lluvia y la humedad, ya que sino existe peligro de descarga eléctrica. No cargarlo nunca al aire libre sin cubierta alguna, sino siempre en un lugar seco y protegido.
- No cargar nunca acumuladores ajenos con este cargador, ya que existe sino peligro de incendio o explosión.
- Antes de utilizar el cargador, comprobar que el armazón, el enchufe y el cable no estén dañados. No utilizarlo cuando esté visiblemente dañado.
- No abrir el cargador a la fuerza. En caso de estar defectuoso, deberá cambiarse el cargador.
- El cargador se caliente durante la carga. No hacerlo funcionar sobre un fondo fácilmente inflamable ni en un entorno que se pueda inflamar, pues existiría peligro de incendio.
- No abrir nunca las células del acumulador, pues existe peligro de cortocircuito.
- Si el acumulador resultase dañado, podrían emanar de él vapores o líquidos dañinos. En caso de contacto accidental, lavar con agua y acudir inmediatamente al médico. Ese líquido puede irritar o incluso abrasar la piel.
- Proteger el acumulador del calor, la radiación solar intensa y el fuego, pues sino existe peligro de explosión.

Proceso de carga:

Para cargar el acumulador, enchufar el cargador en una toma de corriente. A continuación, colocar el enchufe del cable de carga en el casquillo de la cizalla de hierba y arbustos (fig. 2).

Cuando empieza la carga del acumulador, se ilumina la lámpara de control roja (X) fig. 2 al final del asa. La duración de la carga es de aprox. 4 horas si el acumulador está descargado. Después de haber finalizado la carga, el sistema electrónico de control desactiva automáticamente la carga. En ese momento, la lámpara de aviso cambia a verde, señalizando de este modo el final del proceso de carga. No es necesario controlar además el tiempo de carga.

El cargador y el asa del aparato se calientan durante el proceso de carga, siendo esto un hecho normal.

Extraer el cargador de la caja de empalme cuando no se utilice.

Durante el proceso de carga no debe utilizarse el aparato.

Debería recargarse el acumulador cuando se observe una marcada disminución de la potencia de corte. Adicionalmente hay incorporado un sistema electrónico contra descargas en profundidad, que evita que se dañe el acumulador, de forma que, al alcanzarse el límite de descarga, se desconecta el acumulador. Después no debe volver a conectar el aparato, sino que primero tiene que recargar el acumulador.

Montaje del asa telescópica con armazón de ruedas

En primer lugar, ensamblar ambas mitades del asa telescópica y apretar con fuerza el casquillo roscado en el sentido de las agujas del reloj.

Para montar el asa telescópica, insertar las dos levas del bastidor dentro de los huecos del armazón de la cizalla de hierba hasta el tope (fig. 3). De esta forma se produce automáticamente el contacto eléctrico con el interruptor.

Para retirar el asa telescópica, simplemente tire del asa de la cizalla de hierba, ejerciendo poca fuerza, extrayéndola por delante del armazón con ruedas.

Ajustar la longitud del asa telescópica

La longitud del asa telescópica puede variarse en hasta 12 cm para adaptarla al tamaño del usuario.

Aflojar para ello el casquillo roscado (fig. 4) media vuelta en el sentido de las agujas del reloj, ajustar la longitud del asa, y volver a atornillar el casquillo roscado en el sentido contrario a las agujas del reloj.

Ajustar armazón con ruedas (fig. 5)

Para recortar rebordes, el armazón con ruedas puede ser ajustado en 5 posiciones. Para ello, pulse la tecla (A) y gire la cizalla cortahierbas hasta alcanzar la posición deseada. Tras girar, la tecla debe volver a enclavarse.

Conexión y desconexión

Deslizar el bloqueo de conexión A (fig. 6) completamente hacia la izquierda o derecha y presionar el conmutador B. Después de conectar, ya no tiene que volver a sujetarse el bloqueo de conexión A.

Para desconectar, soltar el interruptor B.

Cuando el asa telescópica esté montada, para encender y apagar se usará únicamente el conmutador en el asa telescópica.

⚠ **Cuidado: La cuchilla todavía gira.**

Reequipamiento del aparato, cambio del sistema de la cizalla

⚠ **¡En los trabajos descritos a continuación para cambiar el sistema de cizalla, no debe encender el dispositivo bajo ningún concepto! ¡Peligro de lesiones!**

Para protegerse de accidentes, embutir la protección suministrado sobre la cuchilla y utilizar guantes protectores.

Levantar la lengüeta de cierre (1) empujar la tapadera del armazón hacia atrás en la dirección de la flecha impresa (2). Retirar la tapadera del armazón. Ahora puede extraer la cuchilla. (fig. 8)

Extraer la suciedad, que pueda haber penetrado en la cámara de engranajes.

Antes de colocar la nueva cizalla, engrasar ligeramente el sector accionador con grasa universal convencional, de la forma descrita bajo el apartado de Mantenimiento (fig. 9 + 10).

Mover el accionamiento de forma que el excéntrico se sitúe en la posición delantera o posterior (fig. 9). Colocar la parte móvil de la cuchilla en una posición central, de forma que la apertura del excéntrico se sitúe de forma centrada sobre el orificio de la cuchilla (fig. 9), coloque la cuchilla. [Cuchilla para arbustos (fig. 10): Mover la parte móvil de la cuchilla hacia delante o atrás, de forma que el excéntrico (A) encaje en la apertura para el excéntrico (B).] Si no encaja bien en la carcasa, volver a ajustar las posiciones del excéntrico y de la cuchilla móvil.

A continuación, colocar la tapadera del accionamiento en las guías y mover hacia delante hasta que la lengüeta de cierre encaje. (fig. 11)

Al aparato queda así de nuevo listo para funcionar.

Instrucciones para el trabajo

Con las tijeras cortaarbustos pueden cortarse arbustos decorativos y setos ligeros. Este aparato también es adecuado para moldear, p.ej. para cuidar sepulturas. Al ser el aparato manejado con la mano, no acercar en ningún caso la mano libre cerca de las cuchillas cortantes en marcha.

Con la cizalla cortahierbas puede cortarse limpiamente el borde de la hierba o superficies de hierba que se encuentran en lugares inaccesibles.

Para trabajar cómodamente, no estando agachado, puede montarse adicionalmente el asa telescópica suministrada.

Mantenimiento (fig. 9)

Hay que separar limpiando savias e impurezas de las cuchillas. Haría falta quitar el par de cuchillas al mínimo una vez por temporada. Hay que poner aceite aguado con cuidado al piñon C y a la parte trasera de la cuchilla D. No engrasar el motor y las otras partes.

¡Cuidado! Las superficies guiadoras tienen que estar untadas de aceite para poder bien deslizar. Las superficies guiadoras sin aceite pueden influir de una manera negativa en la vida útil del dispositivo.

Si las cuchillas se vuelven romas después de un prolongado tiempo, cambiarlas sólo con cuchillas originales.

Limpiar las tijeras sólo con el cepillo o un paño. No rociarlas nunca con agua ni sumergirlas.

Tratar las cuchillas con spray de mantenimiento después de cada uso.

Cambiar las cuchillas desgastadas romas.

Después del trabajo, colocar siempre la protección de las cuchillas.

Comprobar que el aparato no presente ningún daño obvio y hacerlo reparar en su caso en un centro de asistencia autorizado.

Almacenamiento

Guardar el aparato en un lugar seco y limpio, fuera del alcance de los niños. Guardar en un lugar donde no hiele.

Protección del medio ambiente

Por favor, observe las advertencias siguientes respecto a la eliminación de baterias / acumuladores:

Baterías no son destinadas para las basuras domesticas. Como consumidor Vd. está obligado en virtud de la ley, a devolver las baterías y/o los acumuladores. Al fin de la vida útil de su aparato, las baterías y/o los acumuladores deben ser retirados del aparato y eliminados separadamente. Vd. puede entregar sus baterías y acumuladores en los puntos locales de colección de su municipio o a su vendedor y/o al centro de venta.

Si alguna vez la cizalla para setos estuviese tan gastada que se deba cambiar o ya no se tenga ninguna aplicación para ella, pensar en la protección del medio ambiente. Los aparatos eléctricos, los accesorios y los embalajes no corresponden a la basura normal, sino que deberían llevarse a ser reutilizados de forma ecológica y según las disposiciones locales.

Batteridreven græs- til kratsaks

Kære kunde,

for at sikre en pålidelig igangsætning, har vi sammensat denne brugsanvisning for dig. Hvis du vil respektere følgende henvisninger, vil apparatet arbejde til din fuld tilfredshed og vi garanterer dets langvarig levetid.

Vore apparater blev undersøgt i de mest hårde vilkår før der startedes med deres serielle fremstilling og de blev uafbrudt undersøgt også under fremstillingen. Denne kendsgerning giver os sikkerhed og garanterer dig, at du fik et modent produkt.

Der forbeholdes ændringer i henhold til apparatets konstruktion og udførelse på grund af avancerede teknisk udvikling.

Tekniske data

Model		**GBS 7050 LI EX**	**GBS 7054 LI EX**
Akkumulatorens spænding/ driftsspænding	V/DC	3,6	7,2
Batteritype	Ah / Wh	1,1 / 4,0 - litium-ion	1,3 / 9,4 - litium-ion
Ladestrøm	mA/DC	400	450
Ladetid	h	4 timer	4 timer
Driftstid	min	ca. 30	ca. 60
Skærebevægelse	min^{-1}	1000	1100
Snitbrede *	mm	70	70
Knivlængde **	mm	160	160
Skæretykkelse **	mm	7	7
Lydeffektniveau L_{WA} (DIN EN 60745-2-15)	dB (A)	77,6 K3,0 dB (A)	77,6 K3,0 dB (A)
Skæretykkelse L_{pA} (DIN EN 60745-2-15)	dB (A)	67,6 K3,0 dB (A)	67,6 K3,0 dB (A)
Vibrationer (DIN EN 60745-2-15)	m/s^2	<2,5 K1,5 m/s^2	<2,5 K1,5 m/s^2

Apparater tilsvarer sikringsklasse III.

Tekniske ændringer forbeholdes.

* Akku-græssaks ** Akku-kratsaks

Emissioner

- Den angivne vibration emission værdi blev målt ved en standardiseret test-metoder og kan sammenligne med andre håndværktøj er anvendt.
- Den angivne vibration emission værdi kan også være nødvendigt for vurderingen af arbejde, pauser anvendes.
- Den angivne vibration emission værdi kan variere i løbet af den faktiske brug af elektrisk værktøj ved at specificere den værdi, afhængigt af hvordan man kan bruge el-værktøjet.
- Bemærk: Du opretter privilegium mod vaskulære svingningerne i hænder i tide pauser.

Pas på: Støjbeskyttelse! Vær ved monteringen opmærksom på de regionale forskrifter.

Föreskriven användning

Anvendelseshenvisning:

Saksen for buske og buskvækster kan og skal ikke erstatte en hækkesaks.

Den er udelukkende beregnet til trimning og skæring af prydbuske og tynde buskadser. Enhver anden eller derudover gående anvendelse gælder som ikke at være formålsbestemt. For heraf resulterende skader overtager producenten/leverandøren intet ansvar.

Efter behov kan denne kratsaks laves om til en græs-saks gennem nem udskiftning af den medfølgende skærekniv.

Generelle sikkerhedshenvisninger

OBS! Samtlige anvisninger skal læses. Fejl ved overholdelse af de efterfølgende anførte anvisninger kan forårsage elektrisk stød, brand og/eller alvorlige kvæstelser. Det følgende anvendte udtryk "elværktøj" vedrører netdrevne elværktøjer (med forsyningskabel) og akkudrevne elværktøjer (uden forsyningskabel).

OPBEVAR DISSE ANVISNINGER GODT

Sikkerhedshenvisninger til hækkesakse:

- **Hold alle legemsdele væk fra knivene. Forsøg ikke at fjerne afklippet materiale eller at holde materiale fast når apparatet kører. Fjern kun fastklemt materiale når apparatet er slukket.** *Et øjebliks uopmærksomhed ved brug af hækkesaksen kan medføre alvorlige kvæstelser.*
- **Bær hækkesaksen i grebet når knivene står stille. Brug altid beskyttelsesafdækningen ved transport eller opbevaring.** *Forsigtig håndtering af apparatet reducerer faren for at komme til skade på knivene.*

1) Arbejdsplads

a) Arbejd ikke med apparatet i eksplosionsfarlige omgivelser, hvori der befinder sig brandbare væsker, gasser eller støv. *Elværktøjer frembringer gnister, der kan antænde støvet eller dampen.*

2) Elektrisk sikkerhed

a) Undgå kropskontakt med jordforbundne overflader, såsom rør, radiatorer, komfurer og køleskabe. *Der er større risiko for et elektrisk stød, hvis din krop har jordforbindelse.*

b) Hold apparatet væk fra regn. *Indtrængning af vand i et elapparat forøger risikoen for et elektrisk stød.*

3) Personers sikkerhed

a) Vær opmærksom, pas på, hvad du gør, og udfør arbejder med et elværktøj med fornuft. Benyt ikke apparatet, hvis du er påvirket af narkotika, alkohol eller medikamenter. *Et øjebliks uopmærksomhed ved brug af apparatet, kan medføre alvorlige kvæstelser.*

b) Overvurder ikke dig selv. Sørg for at stå sikkert og hold altid balancen. *Derved kan du bedre kontrollere apparatet i uventede situationer.*

4) Omhyggelig håndtering og brug af elværktøjer

a) Benyt ikke et elværktøj, hvis afbryder er defekt. *Et elværktøj, der ikke mere lader sig tænde eller slukke, er farligt og skal repareres.*

b) Af sikkerhedsårsager må saksen ikke bruges af børn, unge under 16 år eller andre personer, som ikke kender de foreliggende sikkerhedsregler.

c) Brugeren bærer ansvaret for uheld eller risici, som andre personer eller disses ejendele udsættes for.

d) Opbevar ikke benyttede elværktøjer utilgængeligt for børn. Lad ikke personer benytte apparatet, der ikke er fortrolig med dette eller der ikke har læst disse anvisninger. *Elværktøjer er farlige, hvis de benyttes af uerfarne personer.*

Sikkerhedsforholdsregler

- **Redskabet kan forårsake alvorlige kvæstelser. Læs brugsanvisningen omhyggeligt igennem med hensyn til korrekt anvendelse, til forberedelse, vedligeholdelse og sagkyndig brug af aksen. Bliv kendt med redskabet inden de tager det i brug og få en praktisk introduktion.**
- **Redskab løber i en vis tid videre, når apparatet har været slået fra.**
- **Apparatet skal slås fra før rensning.**
- **Pas på. Hold fingrene og ben uden for snitområde!**
- **Motoren må først startes, når hænder og fødder ikke er i nærheden af skæreværktøjet.**
- **Fjern fremmede objekter fra arbejdsflade før benyttelse af apparatet og hold øje med sådanne fremmede genstande under arbejdet.**
- **Før transporten slås apparatet altid fra og der afventes til kniv bliver stående. Vedligeholdelse og rensning kan gennemføres kun, hvis apparatet er slået fra.**
- **De unge til 16 år må ikke arbejde med apparatet.**
- **Tag hensyn til dit ansvar i henhold til tredje personer i arbejdsområde.**
- **Saksen skal ikke benyttes, hvis der er andre personer, børn eller husdyr i nærheden.**
- **Anvend apparatet kun ved dagslys eller med tilstræk-keligt kunstigt lys.**
- **Saksen bør regelmæssigt rengøres og vedligeholdes. Beskadigede knive udskiftes kun som et helt par. Hvis der kom til skade som følge af stød, er der nødvendig en faglig bedømmelse.**
- **Saksen bør regelmæssigt kontrolleres og det kun af et autoriseret serviceværksted.**
- **Hav egnede arbejdsdragt på, dvs. beskyttelsesbriller, ørebeskyttere, uglidelige lukkede sko og arbejdshandsker. Tag ingen bred beklædning på, som kunne blive ramt af dele, der bevæges.**

- **Hvis du ikke arbejder mere med saksen eller hvis saksen skal renses, er der nødvendig at sikre apparatet mod uvilkårlig igangsætning, f. eks. afblokering af afbryderen.**
- **Kontroller regelmæssigt skæreudstyret med hensyn til slitage.**
- **Saksen må aldrig holdes ved knive, der er fare for kvæstelse også når saksen er i roligt tilstand!**
- **Man må aldrig berøre knive, når de bevæger sig, hvis du vil fjerne fremmede genstande eller hvis saksen blokeredes.**
- **Opbevar apparat bort fra børn på et sikkert sted.**
- **Der er nødvendig at stå stabil, hvis du arbejder med saksen, især hvis der bruges stige eller trappestige.**
- **Brug aldrig saks med beskadiget eller meget slidt snitudstyr.**
- **Sæt aldrig i gang et ufuldkomment apparat.**
- **Under transport og opbevaring skal altid bruges knivbeskytteren.**
- **Før du starter på arbejde, vær bekendt med omegn og mulige farer, der kunne overhøres ifølge apparatets støj.**
- **Anvend kun reserve- og tilbehørsdele, som producenten har anbefalet.**

Før ibrugtagning

Opladning af batteri

Sikkerhedsanvisninger:

Græsklipperen leveres med opladet litium-ion batteri. Det anbefales dog at oplade batteriet igen inden det tages i brug.

- Til opladning af batteriet benyttes medfølgende oplader, der kun er beregnet til denne batteritype. - Der må ikke benyttes andre opladere. Fare for brand eller eksplosion!
- Opladeren beskyttes mod regn eller fugtighed. Fare for elektrisk stød.
- Må ikke oplades udendørs på udsatte steder, kun på et tørt og beskyttet sted.
- Opladeren må ikke benyttes til opladning af andre batterityper end den nævnte. Fare for brand eller eksplosion.
- Før brug af opladeren undersøges hus, stik og kabel for evt. skader. Må ikke benyttes i tilfælde af beskadigelse.
- Opladeren må ikke åbnes med magt. Skal udskiftes, hvis den har en defekt.
- Opladeren bliver varm i forbindelse med opladning. Må ikke stilles på let antændelige materialer eller i brændbare områder. Brandfare.
- Battericellerne må ikke åbnes. Fare for kortslutning.
- Hvis batteriet er beskadiget, er der fare for udslip af farlig damp eller væske. Ved kontakt skylles straks med vand, hvorefter lægen konsulteres. Batterivæsken kan forårsage hudirritationer eller ætsning.
- Batteri beskyttes mod stor varme, direkte solstråler og åben ild. Fare for eksplosion.

Opladning:

Stikket fra opladeren sættes i almindelig stikkontakt til opladning af batteri. Sæt herefter ladekabel-stikket i græs- og buskklipperens ladebøsning (fig. 2)

Den røde kontrollampe (X) (ill. 2) på enden af håndtaget signalerer, at opladningen starter. Opladningstiden svarer til ca. 4 timer for tomme batterier. Når batteriet er opladet, sørger den elektroniske overvågning for automatisk udkobling. Den røde kontrollampe skifter så til grønt og signalerer dermed at opladningen er afsluttet. Det er ikke nødvendigt at holde øje med opladningstiden.

Det er normalt, at opladeren og græsklipperens håndtag bliver varme i forbindelse med opladningen.

Træk stikket ud, når opladeren ikke benyttes.

Under opladningen må græsklipperen ikke benyttes.

Hvis du kan mærke, at græsklipperens ydelse er aftagende, er det på tide at oplade batteriet. Den indbyggede elektroniske dybdeafladningsbeskyttelse forhindrer, at batteriet tager skade, idet det automatisk slås fra, når afladningsgrænsen er nået. Herefter må græsklipperen først benyttes igen, når batteriet er blevet opladet.

Montering af teleskopgreb på stel

Sæt først begge halvdele af teleskophåndtaget sammen og stram skruemuffen forsvarligt med uret.

Teleskopgrebet monteres ved at føre de to knaster på stellet ind i udsparingerne på græsklipperhuset (til anslag) (fig. 3). Hermed er den elektriske kontakt til afbryderen automatisk etableret.

Skub blot græssaksens håndtag fremad ud af understellet med et let tryk for at fjerne teleskophåndtaget.

Indstilling af teleskopgrebets længde

Længden på teleskopgrebet kan varieres max. 12 cm for tilpasning til individuel legemshøjde.

Drej skruemuffen (fig. 4) en halv omdrejning med uret, indstil længden og skru skruemuffen fast igen mod uret.

Indstilling af understel (ill. 5)

Til kantskæring kan understellet indstilles i 5 positioner. Tryk hertil på tasten (A) og drej græssaksen i den ønskede position. Tasten skal gå i indgreb igen efter drejningen.

Ind- og udkobling

Tryk startspærren A (ill. 6) helt mod venstre eller højre og tryk kontakten B. Efter indkobling slippes startspærre A.

Udkobling: Slip afbryder B.

Når teleskophåndtaget er monteret, anvendes kun kontakten i teleskophåndtaget til at tænde og slukke forredskabet.

⚠ **Pas på! Kniven har efterløb.**

Ekstraudstyr / Udskiftning af klippesystemer

Tænd under ingen omstændigheder redskabet ved følgende arbejde til udskiftning af skæresystemet! Risiko for tilskadekomst!

Som ekstra sikkerhedsforanstaltning skubbes medfølgende knivbeskyttelse ind over kniven, og der benyttes beskyttelseshandsker.

Løft låsebøjlen (1) og skub geardækslet bagud i den viste pileretning (2). Tag geardækslet af. Nu kan kniven tages ud (ill. 8).

Evt. snavs, som er trængt ind i gearkassen, skal fjernes.

Før montering af reservekniven skal området omkring drevet smøres led med normal universalfedt, som beskrevet i afsnittet ‚Vedligeholdelse' (ill. 9 + 10).

Drej gearhjulet således, at excenteren enten når den forreste eller bagerste position (ill. 9). Bring knivens bevægelige del i den midterste position, således at excenterens åbning netop er i centrum over hullet i kniven (ill. 9). Monter kniven. [Buskkniv (ill. 10): Skub knivens bevægelige del således fremad eller bagud, at excenteren (A) passer ind i excenteråbningen (B)]. Hvis den ikke kan sættes korrekt ind i huset, juster excenterens og den bevægelige knivs position igen.

Sæt derefter geardækslet ind i føringerne og skub låsebøjlen fremad, indtil den går i indgreb (ill. 11).

Nu er saksen igen klar til brug.

Anvendelsesformål

Med kratsaksen kan prydbuske og små krat skæres. Dette apparat egner sig også godt til formsnit, f.eks. i forbindelse med gravpleje. Da apparatet styres med en enkelt hånd, må den anden hånd under ingen om-stændigheder komme i nærheden af den løbende kniv.

Med græsklipperen kan du klippe græskanter samt græsflader på vanskeligt tilgængelige steder.

For bekvemme arbejdsstillinger monteres medfølgende teleskopgreb

Vedligeholdelse (bld. 9)

Kniv skal renses af planternes safter og snavs. Kniveparret skulle tages ud mindst en gang om sæsonen. Spidshjul C og knivens bagdel D smøres forsigtig med tyndflydende olie. Der smøres hverken motor og andre dele.

Pas på! Førende kniveflader skal olieres for at de kunne glide godt. Hvis førende flader ikke er olierede kunne det negativt påvirke apparatets levetid.

Hvis knivene bliver sløve efter længere brug, må disse kun udskiftes med originalreserveknive.

Saksen må kun rengøres med en børste eller klud. Apparatet må aldrig spules med vand eller dykkes ned i vand.

Kniv behandles med plejende spray efter hver brug. Slidte og sløve knive udskiftes.

Efter brug anbringes knivbeskyttelse.

Græsklipperen kontrolleres for synlige skader. I tilfælde af skader sendes den til reparation på et autoriseret serviceværksted.

Opbevaring

Græsklipperen opbevares et tørt og rent sted utilgængeligt for børn. Beskyttes mod frost.

Miljøbeskyttelse

I forbindelse med bortskaffelse af batterier/akkumulatorer bedes følgende iagttaget:

Batterier er ikke normalt husholdningsaffald. Alle forbrugere er lovmæssigt forpligtet til at aflevere udtjente batterier resp. akkumulatorer. Efter udløbet af apparatets levetid skal batterierne resp. akkumulatorerne tages ud af apparatet og bortskaffes separat. Udtjente batterier og akkumulatorer kan afleveres på kommunale indsamlingssteder eller hos forhandleren resp. salgsafdelingen.

Hvis hækkesaksen på et tidspunkt skulle være så slidt, at den skal udskiftes eller De ikke mere har brug for den, bedes De tage højde for miljøbeskyttelse. Elapparater, tilbehør og emballage må ikke bortskaffes med normal husholdningsaffald, men bør afleveres til miljøvenlig genanvendelse i henhold til de lokale forskrifter.

Ψαλίδα γκαζόν και θάμνων

Αξιότιμε πελάτη,

Για να εξασφαλίσουμε ασφαλή εισαγωγή στη λειτουργία, συνετάξαμε για σας αυτές τις οδηγίες χειρισμού. Εάν θα τηρείτε τις ακόλουθες οδηγίες, θα είστε πάντα ευχαριστημένος με τη λειτουργία της μηχανής και σας εγγυοδοτούμε τη μακριά ζωή του.

Οι μηχανές μας, πριν την παραγωγή τους σε σειρά, δοκιμάστηκαν στις πιο σκληρές συνθήκες και κατά την παραγωγή τους ήταν υπό συνεχή έλεγχο. Αυτό σημαίνει για μας σιγουριά και για σας βεβαίωση, ότι παραλάβατε προϊόν αρκετά εξελιγμένο.

Για να διευκολύνουμε την τεχνική εξέλιξη επιφυλάττουμε αλλαγές κατασκευής και επεξεργασίας. θαμνοκόπτη.

Τεχνικά στοιχεία

Μοντέλο		**GBS 7050 LI EX**	**GBS 7054 LI EX**
Τάση συσσωρευτή/τάση λειτουργίας	V/DC	3,6	7,2
Τύπος μπαταρίας	Ah / Wh	1,1 / 4,0 - Ιόντων λιθίου	1,3 / 9,4 - Ιόντων λιθίου
Ρεύμα φόρτισης	mA/DC	400	450
Διάρκεια φόρτισης	h	4 ώρες	4 ώρες
Διάρκεια λειτουργίας	min	ca. 30	ca. 60
Κοπτικές κινήσεις	min^{-1}	1000	1100
Πλάτος τομής *	mm	70	70
Πλάτος τομής **	mm	160	160
Ισχύς κλαδέματο **	mm	7	7
Στάθμη ηχητικής ισχύος L_{WA} (DIN EN 60745-2-15)	dB (A)	77,6 K3,0 dB (A)	77,6 K3,0 dB (A)
Στάθμη ακουστικής πίεσης L_{pA} (DIN EN 60745-2-15)	dB (A)	67,6 K3,0 dB (A)	67,6 K3,0 dB (A)
Δονήσεις (DIN EN 60745-2-15)	m/s^2	<2,5 K1,5 m/s^2	<2,5 K1,5 m/s^2

Οι μηχανές ανταποκρίνονται στη τάξη προφύλαξης III.

Τεχνικές αλλαγές είναι πιθανές.

* Συσσωρευτικά ψαλίδια για το γρασίδι ** Ψαλίδα γκαζόν και θάμνων

Εκπομπές

- Η αναφερόμενη τιμή κραδασμών έχει μετρηθεί σύμφωνα με μια πρότυπη μέθοδο μέτρησης και μπορεί να χρησιμοποιηθεί για τη σύγκριση με άλλα ηλεκτρικά εργαλεία.
- Η αναφερόμενη τιμή κραδασμών μπορεί να χρησιμοποιηθεί επίσης για την εκτίμηση των απαιτούμενων διαλειμμάτων εργασίας.
- Η αναφερόμενη τιμή κραδασμών μπορεί κατά τη διάρκεια της πραγματικής χρήσης του ηλεκτρικού εργαλείου να διαφέρει από την πραγματική τιμή, σε εξάρτηση από τον τρόπο με τον οποίο χρησιμοποιείται το ηλεκτρικό εργαλείο.
- Προσοχή: Για την προστασία από διαταραχές κυκλοφορίας του αίματος στα χέρια εξαιτίας των δονήσεων φροντίστε να κάνετε έγκαιρα διαλείμματα εργασίας.

Προσοχή: Προστασία θορύβου! Κατά τη χρήση του προσέχετε τις ισχύουσες τοπικές διατάξεις.

Κανονική χρησιμοποίηση σύμφωνα με τον προορισμό

Οδηγία χρήσης:
Το θαμνοκοπτικό ψαλίδι δεν μπορεί και δεν πρέπει να χρησιμοποιηθεί στη θέση ενός θαμνοκόπτη.

Αυτό προορίζεται αποκλειστικά για το κούρεμα και το κόψιμο διακοσμητικών θάμνων με μικρό πάχος κλαδιών. Μια διαφορετική ή μια περαιτέρω χρήση ισχύει ως αντικανονική χρήση. Για ζημιές που μπορούν να προκύψουν από μια αντικανονική χρήση ο κατασκευαστής/προμηθευτής δεν φέρει καμιά ευθύνη.

Όταν απαιτηθεί μπορεί αυτή η θαμνοκοπτική ψαλίδα με την εύκολη αλλαγή του προμηθευόμενου μαχαιριού κοπής να μεταβληθεί σε μια ψαλίδα γκαζόν.

Γενικές υποδείξεις ασφαλείας

Προσοχή! Πρέπει να διαβάσετε όλες τις οδηγίες. Σφάλματα κατά την τήρηση των ακολούθως αναφερομένων οδηγιών μπορούν να προκαλέσουν ηλεκτροπληξία, εγκαύματα και/ή σοβαρούς τραυματισμούς. Ο ακολούθως χρησιμοποιημένος όρος „ηλεκτρικό εργαλείο“ αναφέρεται σε ηλεκτρικά εργαλεία που τροφοδοτούνται από το ηλεκτρικό δίκτυο (με ηλεκτρικό καλώδιο) και σε ηλεκτρικά εργαλεία που λειτουργούν με επαναφορτιζόμενη μπαταρία (χωρίς ηλεκτρικό καλώδιο).

ΦΥΛΑΣΣΕΤΕ ΚΑΛΑ ΑΥΤΕΣ ΤΙΣ ΟΔΗΓΙΕΣ.

Υποδείξεις ασφαλείας για θαμνοκόπτες:

- **Κρατάτε όλα τα μέρη του σώματός σας μακριά από το κοπτικό μαχαίρι. Μην προσπαθήσετε ποτέ, όταν το μαχαίρι βρίσκεται σε λειτουργία να απομακρύνετε κλαδιά ή να κρατήσετε με τα χέρια σας το αντικείμενο κοπής. Αφαιρείτε τα σφηνωμένα κλαδιά μόνο με απενεργοποιημένο το εργαλείο.** *Μια στιγμή απροσεξίας κατά τη χρήση του θαμνοκόπτη μπορεί να προκαλέσει σοβαρούς τραυματισμούς.*
- **Μεταφέρετε το θαμνοκόπτη από τη λαβή με ακινητοποιημένο το μαχαίρι. Κατά τη μεταφορά ή τη φύλαξη του θαμνοκόπτη τοποθετείτε πάντα το προστατευτικό κάλυμμα.** *Ο προσεκτικός χειρισμός με το εργαλείο μειώνει τον κίνδυνο τραυματισμού από το μαχαίρι.*

1) Θέση εργασίας

a) **Μην εργάζεστε με το εργαλείο σε επικίνδυνο για έκρηξη περιβάλλον, στο οποίο βρίσκονται εύφλεκτα υγρά, αέρια ή εύφλεκτες σκόνες.** *Ηλεκτρικά εργαλεία δημιουργούν σπινθήρες, οι οποίοι μπορούν να προκαλέσουν ανάφλεξη στη σκόνη ή στους ατμούς.*

2) Ηλεκτρική ασφάλεια

a) **Αποφεύγετε τη σωματική επαφή με γειωμένες επιφάνειες, όπως σωλήνες, θερμάστρες, φούρνοι και ψυγεία.** *Υπάρχει ένας αυξημένος κίνδυνος ηλεκτροπληξίας, όταν το σώμα σας είναι γειωμένο.*

b) **Κρατάτε το εργαλείο μακριά από βροχή.** *Η διείσδυση νερού στο ηλεκτρικό εργαλείο αυξάνει τον κίνδυνο μιας ηλεκτροπληξίας.*

3) Ασφάλεια προσώπων

a) **Να είστε προσεκτικοί, να εστιάζετε την προσοχή σας σε αυτό που κάνετε και να χρησιμοποιείτε με σύνεση το ηλεκτρικό εργαλείο. Μη χρησιμοποιείτε το εργαλείο, όταν είστε κουρασμένοι ή εάν βρίσκεστε κάτω από την επιρροή ναρκωτικών, αλκοόλ ή φαρμάκων.** *Μια στιγμή απροσεξίας κατά τη χρήση του εργαλείου μπορεί να προκαλέσει σοβαρούς τραυματισμούς.*

b) **Μην υπερτιμάτε τον εαυτό σας. Φροντίζετε για μια ασφαλή στάση εργασίας και κρατάτε ανά πάσα στιγμή την ισορροπία σας.** *Με τον τρόπο αυτό σε απρόβλεπτες καταστάσεις μπορείτε να ελέγχετε καλύτερα το εργαλείο.*

4) Προσεκτικός χειρισμός και προσεκτική χρήση των ηλεκτρικών εργαλείων

a) **Μη χρησιμοποιείτε κάποιο ηλεκτρικό εργαλείο, του οποίου ο διακόπτης είναι χαλασμένος.** *Ένα ηλεκτρικό εργαλείο, το οποίο δεν μπορείτε να το ενεργοποιήσετε ή να το απενεργοποιήσετε, είναι επικίνδυνο και πρέπει να επισκευαστεί.*

b) **Για λόγους ασφαλείας το εργαλείο οφείλει να μη χρησιμοποιείται από παιδιά, νέους κάτω των 16 των ή άλλα άτομα, τα οποία δεν είναι εξοικειωμένα με αυτές τις οδηγίες ασφαλείας.**

c) **Ο χειριστής είναι υπεύθυνος για ατυχήματα ή κινδύνους, στους οποίους εκτίθενται τρίτα πρόσωπα ή η περιουσία αυτών.**

d) **Φυλάσσετε τα ηλεκτρικά εργαλεία σε ένα μέρος όπου τα παιδιά δεν έχουν πρόσβαση. Μην αφήνετε σε άτομα να χρησιμοποιήσουν το εργαλείο, όταν αυτά δεν είναι εξοικειωμένα με τη χρήση του ή όταν αυτά δεν έχουν διαβάσει αυτές τις οδηγίες.** *Ηλεκτρικά εργαλεία είναι επικίνδυνα, όταν χρησιμοποιούνται από άπειρα άτομα.*

Υποδείξεις ασφάλειας

- **Αυτή η μηχανή μπορεί να προκαλέσει σοβαρούς τραυματισμούς. Διαβάστε προσεκτικά τις οδηγίες χρήσεως, για την προετοιμασία, την ορθή χρήση και την διατήρηση του κλαδευτηρίου θάμνων. Πριν χρησιμοποιήσετε για πρθτη φορά την μηχανή μυηθείτε στον τρόπο χρησιμοποιήσης της.**
- **Η μηχανή έχει φάση εξασθένισης.**
- **Πριν το καθάρισμα σταματήστε τη μηχανή.**
- **Προσοχή! Κρατάτε τα δάχτυλα και τα πόδια εκτώς της περιοχής της τομής.**

- **Ενεργοποιείτε τον κινητήρα, μόνο αφού πρώτα έχετε απομακρύνει χέρια και πόδια από τα κοπτικά εργαλεία.**
- **Πριν τη χρήση της μηχανής απομακρύνετε από την εργάσιμη έκταση τα ξένα σώματα /π.χ. πέτρες/ και όταν εργάζεστε προσέξτε αυτά τα ξένα σώματα!**
- **Για τη μεταφορά πάντα σταματάτε τη μηχανή και περιμένετε μέχρι να σταματήσει το μαχαίρι. Η συντήρηση και το καθάρισμα επιτρέπεται μόνο σε σταματημένη μηχανή.**
- **Απαγορεύεται οι ανήλικοι έως τα 16 χρόνια να διαχειρίζονται τη μηχανή.**
- **Προσέξτε ιδιαίτερα την ευθύνη σας για τα τρίτα άτομα στην εργασιακή περιοχή.**
- **Μη χρησιμοποιείτε τα ψαλίδια εάν βρίσκονται κοντά σας άλλα άτομα, παιδιά ή οικιακά ζώα.**
- **Χρησιμοποιείτε το ψαλίδι μόνο στο φως της ημέρας ή με επαρκή τεχνητό φωτισμό.**
- **Είναι απαραίτητο να συντηρείτε και να ελέγχετε τακτικά τα ψαλίδια. Σε περίπτωση βλάβης γίνεται να αλλάξετε μόνο ολόκληρο ζευγάρι μαχαιριών. Εάν η βλάβη προκύπτει από πρόσκρουση, χρειάζεται ειδική κρίση.**
- **Το ψαλίδι οφείλει να ελέγχεται σε τακτικά διαστήματα και μάλιστα από την αρμόδια τεχνική υποστήριξη.**
- **Φοράτε κατάλληλο φόρεμα εργασίας, δηλ. προφυλακτικά γυαλιά, προφύλαξη ακοής, μη ολισθηρά κλειστά υποδήματα και γάντια εργασίας. Μη φοράτε φαρδιά φορέματα, που μπορούν να πιαστούν από τα κινούμενα μέλη.**
- **Μετά την απόθεση των ψαλιδιών και πριν το καθάρισμα είναι απαραίτητο να εξασφαλίσετε να μην ανάψη κατά λάθος η μηχανή, πχ.**
- **το ξεμπλοκάρισμα του διακόπτη.**
- **Σε καμία περίπτωση μη κρατάτε τα ψαλίδια για τα μαχαίρια, κίνδυνος τραυματισμού και όταν τα ψαλίδια δε λειτουργούν!**
- **Ποτέ μην αγγίζετε τα κινούμενα μαχαίρια, όταν θέλετε να παραμερίσετε ξένα σώματα ή όταν τα ψαλίδια μπλοκαρίστηκαν.**
- **Τοποθετήστε τη μηχανή σε ασφαλές μέρος, μη προσιτό για τα παιδιά.**
- **Όταν εργάζεστε με τα ψαλίδια να στέκεστε πάντα σταθερά, ιδιαίτερα όταν χρησιμοποιείτε βαθμίδες ή σκάλα.**
- **Μη χρησιμοποιείτε ψαλίδια με κόπτη που έχει βλάβη ή είναι φθορισμένος.**
- **Ποτέ μη δοκιμάζετε να εισάξετε στη λειτουργία λειψή μηχανή.**
- **Για τη μεταφορά και αποθήκευση των ψαλιδιών χρησιμοποιείτε πάντα προφύλαξη μαχαιριού.**
- **Πριν την έναρξη δουλειάς γνωρίστε το περιβάλλον και πιθανούς κινδύνους, τους οποίους εξαιτίας του θορύβου της μηχανής μπορεί να μην ακούσετε.**
- **Χρησιμοποιείτε μόνο τα συνιστώμενα από τον κατασκευαστή ανταλλακτικά και πρόσθετα εξαρτήματα.**

Πριν από την έναρξη λειτουργίας

Φόρτιση της μπαταρίας

Υποδείξεις ασφαλείας:

Η συσκευή προμηθεύεται με ήδη φορτισμένη τη μπαταρία ιόντων λιθίου. Συνιστούμε όμως πριν από την πρώτη έναρξη λειτουργίας να φορτίσετε ακόμα μια φορά τη μπαταρία.

- Χρησιμοποιείτε για το σκοπό αυτό μόνο την προμηθευόμενη συσκευή φόρτισης. Αυτή είναι ειδικά προσαρμοσμένη σε αυτήν τη μπαταρία.
- Μην χρησιμοποιείτε ποτέ άλλες συσκευές φόρτισης. Από αυτό θα μπορούσε να προκληθεί κίνδυνος πυρκαγιάς – ή έκρηξης !
- Κρατάτε τη συσκευή φόρτισης πάντα μακριά από βροχή ή υγρασία. Κίνδυνος μιας ηλεκτροπληξίας.
- Ποτέ μην εκτελείτε τη φόρτιση σε απροστάτευτους υπαίθριους χώρους, αλλά σε στεγνό προστατευμένο χώρο.
- Ποτέ μην φορτίζετε ξένες μπαταρίες με αυτή τη συσκευή φόρτισης. Κίνδυνος της πυρκαγιάς ή της έκρηξης.
- Πριν από κάθε χρήση της συσκευής φόρτισης ελέγχετε περίβλημα, βύσμα και καλώδιο για πιθανές ζημιές. Μην χρησιμοποιείτε εάν υπάρχουν ζημιές.
- Μην ανοίγετε με τη βία τη συσκευή φόρτισης. Σε περίπτωση μιας βλάβης πρέπει να αντικατασταθεί η συσκευή φόρτισης.
- Η συσκευή φόρτισης θερμαίνεται κατά τη διαδικασία φόρτισης. Μην χρησιμοποιείτε τη συσκευή επάνω σε εύφλεκτο υπόστρωμα ή σε εύφλεκτο περιβάλλον. Κίνδυνος πυρκαγιάς.
- Ποτέ μην ανοίγετε τα στοιχεία της μπαταρίας. Κίνδυνος βραχυκυκλώματος.
- Σε ζημιά της μπαταρίας μπορούν να διαρρεύσουν βλαβεροί ατμοί ή υγρά. Σε ακούσια επαφή ξεπλένετε με νερό και αναζητάτε αμέσως ένα γιατρό. Το υγρό μπορεί να προκαλέσει ερεθισμούς στο δέρμα ή εγκαύματα.
- Προστατεύετε τη μπαταρία από θερμότητα, ισχυρή ηλιακή ακτινοβολία και φωτιά. Κίνδυνος έκρηξης.

Διαδικασία φόρτισης:

Για τη φόρτιση της μπαταρίας τοποθετείτε το φις της συσκευής φόρτισης σε μια πρίζα. Στη συνέχεια τοποθετείτε το βύσμα του καλωδίου φόρτισης στην υποδοχή φόρτισης από το χλοοκοπτικό και θαμνοκοπτικό ψαλίδι (Εικ. 2)

Η έναρξη της διαδικασίας φόρτισης απεικονίζεται από την κόκκινη λυχνία ελέγχου (Χ) Εικ. 2 στο άκρο της χειρολαβής. **Όταν η μπαταρία είναι άδεια η διάρκεια φόρτισης** ανέρχεται σε περ. 4 ώρες. Μετά την πραγματοποίηση της φόρτισης ο ηλεκτρονικός έλεγχος διακόπτει αυτόματα τη διαδικασία φόρτισης. Η κόκκινη λυχνία ελέγχου αλλάζει στη συνέχεια σε πράσινο και σηματοδοτεί έτσι το τέλος της διαδικασίας φόρτισης. Δεν είναι αναγκαίο να ελέγχετε τη διάρκεια της φόρτισης.

Η συσκευή φόρτισης και η χειρολαβή της συσκευής ζεσταίνονται κατά τη διαδικασία φόρτισης. Αυτό είναι φυσιολογικό.

Σε περίπτωση μη χρήσης αφαιρείτε τη συσκευή φόρτισης από την πρίζα.

Κατά τη διάρκεια της διαδικασίας φόρτισης η συσκευή δεν επιτρέπεται να χρησιμοποιείται.

Η μπαταρία οφείλει να φορτιστεί πάλι, όταν γίνεται εμφανής μια σημαντική μείωση της απόδοσης κατά το κόψιμο. Πρόσθετα είναι ενσωματωμένη μια προστασία βαθιάς εκφόρτισης, η οποία αποτρέπει την πρόκληση βλάβης στη μπαταρία. Αυτή απενεργοποιεί τη μπαταρία κατά την επίτευξη του ορίου εκφόρτισης. Μην ενεργοποιείτε στη συνέχεια πλέον τη συσκευή, αλλά φορτίζετε κατ' αρχήν τη μπαταρία.

Συναρμολόγηση της τηλεσκοπικής χειρολαβής με κινούμενη βάση

Καταρχήν ενώνετε τα δύο τμήματα της τηλεσκοπικής λαβής και σφίγγετε το σωληνωτό βιδωτό δακτύλιο προς τα δεξιά.

Για την τοποθέτηση της τηλεσκοπικής χειρολαβής εισάγετε τα δύο έκκεντρα στην κινούμενη βάση στις υποδοχές του περιβλήματος του χλοοκοπτικού ψαλιδιού μέχρι το τέρμα (Εικ. 3). Με τον τρόπο αυτό δημιουργείται αυτόματα η ηλεκτρική επαφή με το διακόπτη.

Για την αφαίρεση της τηλεσκοπικής λαβής σπρώχνετε απλά τη λαβή του χλοοκοπτικού ψαλιδιού με ελαφρά πίεση προς τα εμπρός έξω από την κινούμενη βάση.

Ρυθμίζετε μήκος λαβής της τηλεσκοπικής λαβής

Το μήκος της τηλεσκοπικής λαβής μπορεί να ρυθμιστεί μέχρι τα 12 cm ανάλογα με το σωματικό μέγεθος.

Για το σκοπό αυτό ξεβιδώνετε το βιδωτό δακτύλιο Εικ. 4 μισή περιστροφή προς τα δεξιά, ρυθμίζετε το μήκος λαβής και σφίγγετε πάλι το βιδωτό δακτύλιο στρέφοντας προς τα αριστερά.

Ρυθμίζετε κινούμενη βάση (Εικ. 5)

Για το κόψιμο ακμών μπορεί η κινούμενη βάση να ρυθμιστεί σε 5 θέσεις. Για το σκοπό αυτό πατάτε το πλήκτρο (A) και στρέφετε το χλοοκοπτικό ψαλίδι στη επιθυμητή θέση. Μετά την περιστροφή το πλήκτρο πρέπει να ασφαλίσει πάλι.

Ενεργοποίηση και απενεργοποίηση

Πιέζετε την ασφάλεια ενεργοποίησης A (Εικ. 6) τελείως προς τα αριστερά ή προς τα δεξιά και πατάτε το διακόπτη B. Μετά την ενεργοποίηση δεν χρειάζεται πλέον να κρατηθεί η ασφάλεια ενεργοποίησης A.

Για την απενεργοποίηση αφήνετε πάλι ελεύθερο το διακόπτη B.

Εάν είναι συναρμολογημένη η τηλεσκοπική λαβή για την ενεργοποίηση και την απενεργοποίηση χρησιμοποιείται μόνο ο διακόπτης στην τηλεσκοπική λαβή.

Προσοχή! Το μαχαίρι συνεχίζει να κινείται.

Αλλαγή εξοπλισμού της συσκευής / αλλαγή των συστημάτων μαχαιριών

Στις ακόλουθες εργασίες για την αλλαγή του συστήματος μαχαιριών, σε καμιά περίπτωση δεν ενεργοποιείτε τη συσκευή! Κίνδυνος τραυματισμού!

Για προστασία από τραυματισμούς σπρώχνετε την προμηθευόμενη προστασία μαχαιρών πάνω από τα μαχαίρια και χρησιμοποιείτε προστατευτικά γάντια.

Ανυψώνετε τον αμφιδέτη κουμπώματος (1) σπρώχνετε το καπάκι μηχανισμού μετάδοσης στην αποτυπωμένη φορά του βέλους προς τα πίσω (2). Αφαιρείτε το καπάκι του μηχανισμού μετάδοσης. Το μαχαίρι κοπής μπορεί τώρα να αφαιρεθεί. (Εικ. 8)

Αφαιρείτε πιθανές βρομιές, που έχουν εισχωρήσει στο χώρο του μηχανισμού μετάδοσης.

Πριν από την τοποθέτηση του μαχαιριού αντικατάστασης παρακαλείσθε να γρασάρετε ελαφρώς την περιοχή κίνησης με ένα γνωστό στο εμπόριο γράσο γενικής χρήσης, όπως περιγράφεται στο κεφάλαιο συντήρηση (Εικ. 9 + 10).

Στρέφετε τον τροχό του μηχανισμού μετάδοσης κατά τέτοιον τρόπο, ώστε το έκκεντρο να έρθει είτε στη μπροστινή είτε στην πίσω θέση (Εικ. 9). Φέρνετε το κινητό τμήμα του μαχαιριού κοπής στη μεσαία θέση, έτσι ώστε το άνοιγμα έκκεντρου να βρίσκεται ακριβώς κεντρικά πάνω από την οπή στο μαχαίρι κοπής (Εικ. 9), τοποθετείτε το μαχαίρι κοπής. [Θαμνοκοπτικό μαχαίρι (Εικ. 10): Μετατοπίζετε το κινητό τμήμα του μαχαιριού προς τα εμπρός ή προς τα πίσω, έτσι ώστε το έκκεντρο (A) να ταιριάζει στο άνοιγμα έκκεντρου (B).] Σε περίπτωση που δεν μπορεί να τοποθετηθεί επίπεδα στο περίβλημα, ρυθμίζετε ακόμα μια φορά τις θέσεις του έκκεντρου και του κινητού μαχαιριού κοπής.

Στη συνέχεια τοποθετείτε το καπάκι του μηχανισμού μετάδοσης στους οδηγούς και σπρώχνετε προς τα εμπρός μέχρι την ασφάλιση του αμφιδέτη κουμπώματος. (Εικ. 11)

Η συσκευή είναι τώρα πάλι έτοιμη για λειτουργία.

Υποδείξεις για την εργασία

Με το θαμνοκοπτικό ψαλίδι μπορείτε να κόψετε διακοσμητικά θαμνώδη φυτά και μικρούς θάμνους. Η συσκευή αυτή είναι επίσης κατάλληλη για διακοσμητικό κόψιμο π. χ. στη φροντίδα του μνήματος. Επειδή η συσκευή χειρίζεται μόνο με το ένα χέρι, σε καμιά περίπτωση δεν φέρνετε το ελεύθερο χέρι σας κοντά στο κινούμενο μαχαίρι.

Με το χλοοκοπτικό ψαλίδι μπορούν να κοπούν καλά τα άκρα του γκαζόν και οι επιφάνειες χόρτου σε σημεία με δύσκολη πρόσβαση.

Για άνετη εργασία σε όρθια στάση μπορεί να συναρμολογηθεί η εμπεριεχόμενη τηλεσκοπική λαβή.

Συντήρηση (εικ. 9 + 10)

Καθαρίστε τα μαχαίρια από το ζουμί των φυτών και τις ακαθαρσίες. Είναι κατάλληλο να βγάλετε το ζευγάρι μαχαιριών από τα ψαλίδια το λιγότερο μία φορά το χρόνο. Λαδώστε προσεκτικά το οδοντοτό τροχό (C) και το πίσω μέρος του μαχαιριού (D) με υδαρές λάδι. Μη λαδώνετε τον κινητήρα και τα άλλα εξαρτήματα.

Προσοχή! Οι οδηγητικές επιφάνειες των μαχαιριών πρέπει να είναι λαδωμένες, για να γλιστράνε καλά. Οι μη λαδωμένες οδηγητικές επιφάνειες μπορούν να επηρρεάσουν αρνητικά μάκρος ζωής των ψαλιδιών.

Όταν το μαχαίρι μετά από μακρά χρήση δεν είναι πλέον κοφτερό, παρακαλείσθε να το αντικαταστήσετε μόνο με γνήσιο ανταλλακτικό μαχαίρι.

Μετά από κάθε χρήση περιποιείστε τα μαχαίρια με σπρέι φροντίδας.

Αντικαθιστάτε τα φθαρμένα κοφτερά μαχαίρια.

Μετά τη χρήση τοποθετείτε πάντα την προστασία μαχαιριών.

Ελέγχετε τη συσκευή για εμφανή ελαττώματα και φροντίζετε κατά περίπτωση για την επισκευή σ' ένα εξουσιοδοτημένο συνεργείο επισκευών.

Αποθήκευση

Φυλάσσετε πάντα τη συσκευή σ' ένα στενό, καθαρό χώρο όπου τα παιδιά δεν έχουν πρόσβαση. Αποθηκεύετε με προστασία από παγετό.

Απορριμματική διαχείριση και προστασία περιβάλλοντος

⚠ **Παρακαλείσθε να προσέξετε τις ακόλουθες υποδείξεις για την απόσυρση μιας απλής ή επαναφορτιζόμενης μπαταρίας:**

Οι μπαταρίες δεν πετιούνται στα οικιακά απορρίμματα. Ως καταναλωτής είστε υποχρεωμένος από το νόμο να επιστρέψετε τις παλιές, απλές ή επαναφορτιζόμενες μπαταρίες. Στο τέλος της διάρκειας ζωής μιας συσκευής πρέπει να αφαιρεθούν οι απλές ή επαναφορτιζόμενες μπαταρίες από τη συσκευή και να αποσυρθούν ξεχωριστά από τη συσκευή. Μπορείτε να παραδώσετε τις παλιές απλές ή επαναφορτιζόμενες μπαταρίες στους ειδικούς χώρους περισυλλογής του δήμου ή της κοινότητάς σας ή στο κατάστημα πώλησης.

Όταν η συσκευή σας μετά από πολύ καιρό είναι πλέον άχρηστη ή εσείς δεν τη χρειάζεστε πλέον, σε καμιά περίπτωση δεν την πετάτε στα οικιακά απορρίμματα, αλλά φροντίζετε για μια φιλική προς το περιβάλλον απορριμματική διαχείριση. Παρακαλείσθε να παραδώσετε και τη συσκευή σε ένα κέντρο αξιοποίησης απορριμμάτων. Συνθετικά και μεταλλικά εξαρτήματα μπορούν εδώ να διαχωριστούν και να οδηγηθούν στην ανακύκλωση. Πληροφορίες περί αυτού θα λάβετε επίσης από τις τοπικές υπηρεσίες του δήμου.

Nożyce do cięcia trawy i krzewów z napędem akumulatorowym

Szanowny Użytkowniku,

w celu zapewnienia prawidłowego uruchomienia maszyny opracowana została niniejsza instrukcja obsługi. Urządzenie będzie pracowało ku zadowoleniu użytkowników, a okres jego użytkowania będzie długi pod warunkiem przestrzegania następujących wskazówek.

Nasze urządzenia zostały przed wprowadzeniem do seryjnej produkcji wypróbowane w najcięższych warunkach pracy, a podczas produkcji poddawane są stałej kontroli. To nam daje pewność, a Państwu gwarancję, że otrzymują Państwo bardzo dobry produkt.

W interesie dalszego rozwoju technicznego zastrzeżone są zmiany w zakresie konstrukcji i wykonania urządzenia.

Dane techniczne

Model		**GBS 7050 LI EX**	**GBS 7054 LI EX**
Napięcie akumulatora/napięcie	V/DC	3,6	7,2
Typ akumulatora	Ah / Wh	1,1 / 4,0 - litowo-jonowy	1,3 / 9,4 - litowo-jonowy
Prąd ładowania	mA/DC	400	450
Czas ładowania	h	4 godziny	4 godziny
Czas pracy	min	ok.30	ok. 60
Ruchy tnące	min^{-1}	1000	1100
Szerokość cięcia *	mm	70	70
Długość noża **	mm	160	160
Maks. grubość cięcia **	mm	7	7
Poziom ciśnienia akustycznego L_{WA} (DIN EN 60745-2-15)	dB (A)	77,6 K3,0 dB (A)	77,6 K3,0 dB (A)
Ciśnienie akustyczne L_{pA} (DIN EN 60745-2-15)	dB (A)	67,6 K3,0 dB (A)	67,6 K3,0 dB (A)
Wibracja (według DIN EN 60745-2-15)	m/s^2	<2,5 K1,5 m/s^2	<2,5 K1,5 m/s^2

Urządzenia zgodne są z klasą zabezpieczenia III.

Zmiany techniczne zastrzeżone. Nożyce do cięcia krzewów.

* Nożyce do cięcia trawy ** Nożyce do cięcia krzewów

Emisja

- Podana wartość emitowanych wibracji została zmierzona zgodnie ze znormalizowaną procedurą testowania i może być wykorzystana do porównania z innym elektronarzędziem.
- Podana wartość emitowanych wibracji może być również wykorzystana do prognozowania ilości i czasu trwania niezbędnych przerw w pracy.
- Rzeczywista wartość emitowanych wibracji może się różnić w trakcie rzeczywistego korzystania z elektronarzędzia od podanych wartości w zależności od tego, jak elektronarzędzie jest używane.
- Uwaga: żeby zapobiec chorobom układu krwionośnego w rękach, które mogą spowodować wibracje, należy w odpowiedniej chwili zarządzić przerwy w pracy.

Uwaga: Ochrona przed hałasem! Podczas uruchomienia prosimy przestrzegać lokalnych przepisów.

Użycie zgodnie z przeznaczeniem

Informacja dotycząca zastosowania:
Nożycami do cięcia krzewów i zarośli nie można i nie należy zastępować sekatora.

Nożyce te są przeznaczone wyłącznie do cięcia i obcinania krzewów ozdobnych i zarośli o małej grubości. Użycie ich w innym celu lub zakresie zastosowania jest niezgodne z przeznaczeniem. Producent / dostawca nie odpowiada za powstałe w związku z tym szkody.

W razie potrzeby można nożyce do cięcia krzewów i zarośli przekształcić przez prostą wymianę załączonego noża na nożyce do cięcia trawy.

Ogólne wskazówki dotyczące bezpieczeństwa

Uwaga! Należy przeczytać wszystkie instrukcje. Nieprzestrzeganie lub błędne stosowanie się do podanych poniżej instrukcji może spowodować porażenie prądem, pożar i/lub ciężkie uszkodzenia ciała. Stosowane w dalszej części pojęcie „narzędzie elektryczne" odnosi się do wszystkich narzędzi elektrycznych zasilanych prądem z sieci (z przewodem sieciowym) oraz zasilanych akumulatorami (bez przewodu sieciowego).

NALEŻY ZACHOWAĆ NINIEJSZĄ INSTRUKCJĘ.

Wskazówki dot. bezpieczeństwa dla sekatora do żywopłotów:

- **Trzymać wszystkie części ciała z dala od noża. Nie próbować odsuwać ciętego materiału lub przytrzymywać go przy pracującym nożu. Zakleszczony materiał usuwać jedynie po wyłączeniu urządzenia.** *Chwila nieuwagi przy używaniu sekatora do żywopłotów może doprowadzić do ciężkich obrażeń.*
- **Przy niepracującym nożu trzymać sekator do żywopłotów za uchwyt. Przy transporcie lub przechowywaniu sekatora zawsze nakładać osłonę ochronną.** *Staranne obchodzenie się z urządzeniem zmniejsza ryzyko obrażeń w wyniku kontaktu z nożem.*

1) Miejsce pracy

a) **Nie należy używać urządzenia w otoczeniu zagrożonym eksplozją, w którym znajdują się palne ciecze, gazy lub pyły.** *Narzędzia elektryczne powodują powstawanie iskier, które mogą być przyczyną zapalenia się pyłu lub oparów.*

2) Bezpieczeństwo elektryczne

a) **Unikać kontaktu ciała z uziemionymi powierzchniami np. rur, ogrzewania, pieców i lodówek.** *Istnieje podwyższone ryzyko porażenia prądem, jeżeli Państwa ciało będzie uziemione.*

b) **Chronić urządzenie przed deszczem.** *Wniknięcie wody do urządzenia elektrycznego podwyższa ryzyko porażenia prądem.*

3) Bezpieczeństwo osób

a) **Stosować osobiste środki ochrony i zawsze okulary ochronne.** *Stosowanie osobistych środków ochrony, takich jak maska przeciwpyłowa, antypoślizgowe obuwie ochronne, kask lub ochrona słuchu, zależnie od rodzaju zastosowania narzędzia elektrycznego, minimalizuje ryzyko obrażeń.*

b) **Przed włączeniem urządzenia usunąć narzędzia nastawcze lub klucze do śrub.** *Narzędzie lub klucz znajdujący się w ruchomej części urządzenia może spowodować obrażenia.*

4) Staranne obchodzenie się i stosowanie narzędzi elektrycznych

a) **Nie używać narzędzia elektrycznego, którego wyłącznik jest uszkodzony.** *Narzędzie elektryczne, którego nie można włączyć lub wyłączyć, jest niebezpieczne i musi być oddane do naprawy.*

b) **Ze względów bezpieczeństwa urządzenie nie powinno być używane przez dzieci, nieletnich do lat 16 oraz inne osoby, które nie zapoznały się z niniejszymi instrukcjami bezpieczeństwa.**

c) **Obsługa jest odpowiedzialna za wypadki lub zagrożenia, na które narażone są osoby trzecie lub ich mienie.**

d) **Nieużywane narzędzia elektryczne należy przechowywać poza zasięgiem dzieci. Nie należy pozwalać używać urządzenia osobom, które nie są zaznajomione z jego obsługą lub nie przeczytały tej instrukcji.** *Narzędzia elektryczne są niebezpieczne, jeżeli są używane przez niedoświadczone osoby.*

Przepisy bezpieczeństwa

- **Maszyna ta może spowodować poważne skaleczenia. Prosimy dokładnie zapoznać się z instrukcją obsługi, aby móc poprawnie eksploatować tę maszynę, przygotowywać ją do pracy i konserwować. Przed jej zastosowaniem należy zapoznać się ze sposobem jej funkcjonowania i uzyskać informacje na temat jej działania w ramach praktycznej instrukcji.**
- **Urządzenie posiada fazę ruchu bezwładnego.**
- **Urządzenie należy wyłączyć przed czyszczeniem.**
- **Uwaga! Palce oraz nogi powinny znajdować się poza miejscem cięcia!**
- **Silnik załączać dopiero po oddaleniu rąk i nóg z zakresu zasięgu narzędzi tnących.**
- **Przed użyciem maszyny należy usunąć z miejsca, na którym będziemy pracować wszelkie przedmioty, a podczas pracy należy zwracać uwagę na takie przedmioty!**

- **Na czas transportu maszyna musi być zawsze wyłączona i należy odczekać, aż nóż zupełnie się zatrzyma. Czyszczenie i konserwację urządzenia można przeprowadzać wyłącznie przy wyłączonej maszynie.**
- **Osoby nieletnie do lat 16 nie powinny obsługiwać urządzenia.**
- **W miejscu, gdzie pracujemy, należy przestrzegać zasad odpowiedzialności w stosunku do osób trzecich.**
- **Nożyc nie należy używać, jeżeli w pobliżu znajdują się inne osoby, dzieci lub zwierzęta domowe.**
- **Urządzenie należy stosować jedynie przy świetlne dziennym, względnie wystarczającym oświetleniu elektrycznym.**
- **Nożyce należy regularnie konserwować i poddawać przeglądom. W przypadku uszkodzenia noża należy wymienić całą parę noży.**
  W razie powstania usterek w wyniku uderzenia, ich zakres musi ocenić specjalista.
- **Nożyce należy sprawdzać w regularnych odstępach czasu, kontrole tego rodzaju przeprowadza jedynie odpowiedni warsztat naprawczy.**
- **Podczas pracy należy używać odpowiedniego ubrania roboczego oraz okularów ochronnych, ochraniaczy słuchu, pełnego, nieślizgającego się obuwia oraz rękawic. Nie należy zakładać obszernego ubrania, które mogłoby zostać pochwycone przez ruchomą część nożyc.**
- **Po odłożeniu nożyc oraz przed ich czyszczeniem należy sprawdzić, czy urządzenie nie może być włączone przez pomyłkę, np. odblokowanie wyłącznika.**
- **Regularnie sprawdzać stan niezawodności urządzenia tnącego.**
- **Nożyc nigdy nie należy przytrzymywać za noże, istnieje możliwość odniesienia obrażeń nawet wtedy, kiedy nożyce są wyłączone!**
- **W przypadku konieczności usunięcia obcych przedmiotów lub w przypadku zablokowania nożyc, nigdy nie należy dotykać noży, które są w ruchu.**
- **Urządzenie należy przechowywać poza zasięgiem dzieci.**
- **Podczas pracy z nożycami należy przyjąć stabilną postawę, zwłaszcza, kiedy używa się podestu roboczego lub drabiny.**
- **Zabronione jest używanie nożyc z uszkodzonym lub nadmiernie zużytym mechanizmem tnącym.**
- **Nigdy nie należy używać nożyc, które nie zostały w całości wyposażone we wszystkie niezbędne części.**
- **Podczas transportu i magazynowania nożyc zawsze należy używać osłony noża.**
- **Przed rozpoczęciem pracy należy zapoznać się z otoczeniem i możliwością wystąpienia ewentualnego niebezpieczeństwa, o którym z powodu hałasu możemy się nie dowiedzieć.**
- **Stosować wyłącznie części zamienne i wyposażenie zalecane przez producenta.**

Przed uruchomieniem

Ładowanie akumulatora

Wskazówki dotyczące bezpieczeństwa:

Urządzenie dostarczane jest z naładowanym akumulatorem litowo-jonowym. Zalecamy jednak powtórne ładowanie akumulatora przed pierwszym uruchomieniem.

- Do tego celu należy używać wyłącznie załączonej ładowarki. Jest ona specjalnie dopasowana do akumulatora.
- Nigdy nie stosować innych ładowarek. Niebezpieczeństwo pożaru i wybuchu!
- Chronić ładowarkę przed deszczem i wilgocią. Niebezpieczeństwo porażenia prądem elektrycznym.
- Nigdy nie ładować akumulatora bez zabezpieczenia na wolnym powietrzu, a jedynie w miejscu suchym i chronionym.
- Nigdy nie ładować za pomocą tej ładowarki obcych akumulatorów. Grozi to niebezpieczeństwem pożaru lub wybuchu.
- Przed każdym użyciem ładowarki sprawdzić, czy obudowa, wtyczka lub kabel nie są uszkodzone. Nie używać, jeśli występuje uszkodzenie.
- Nie otwierać ładowarki siłą. W przypadku uszkodzenia ładowarkę należy wymienić.
- Ładowarka nagrzewa się podczas ładowania. Nie należy eksploatować jej na łatwopalnym podłożu lub w palnym otoczeniu. Niebezpieczeństwo pożaru.
- Nigdy nie otwierać ogniw akumulatorowych. Niebezpieczeństwo wystąpienia zwarcia.
- W przypadku uszkodzenia akumulatora może dojść do wystąpienia oparów lub wycieku cieczy. W razie przypadkowego kontaktu z nimi spłukać wodą i natychmiast udać się do lekarza. Ciecz może spowodować podrażnienia skóry i oparzenia środkiem żrącym.
- Chronić akumulator przed wysoką temperaturą, silnym nasłonecznieniem i ogniem. Niebezpieczeństwo wybuchu.

Proces ładowania:

W celu ładowania akumulatora wetknąć ładowarkę do gniazdka sieciowego. Następnie wetknąć wtyczkę kabla ładowarki w gniazdko ładowania nożyc do cięcia trawy i krzewów (rys. 2).

Czerwona lampka kontrolna (X) rys. 2 na końcu uchwytu sygnalizuje rozpoczęcie procesu ładowania. W przypadku rozładowanego akumulatora czas ładowania wynosi ok. 4 godziny. Po naładowaniu akumulatora elektroniczny układ kontrolny automatycznie wyłącza proces ładowania. Czerwona lampka kontrolna przełącza się wtedy na kolor zielony, sygnalizując koniec procesu ładowania. Nadzorowanie czasu ładowania nie jest konieczne.

Ładowarka i rękojeść nagrzewają się podczas ładowania. Jest to zjawisko normalne.

Nieużywaną ładowarkę wyjąć z gniazdka sieciowego.

Podczas ładowania akumulatora nie wolno używać urządzenia.

Akumulator należy naładować, jeżeli zauważa się wy-

raźny spadek mocy podczas cięcia. Dodatkowo wbudowany jest elektroniczny układ zabezpieczający przed głębokim wyładowaniem, chroniący akumulator przed uszkodzeniem. Wyłącza on akumulator po osiągnięciu granicy rozładowania. Nie należy wówczas włączać urządzenia, lecz najpierw naładować akumulator.

Montaż uchwytu teleskopowego do podwozia

Włożyć obie połowy drążka teleskopowego jedna w drugą i dokręcić tuleję gwintowaną w kierunku zgodnym z ruchem wskazówek zegara.

W celu zamontowania uchwytu teleskopowego wprowadzić obie krzywki w podłożu do oporu w wycięcia w obudowie nożyc do trawy (rys. 3). Tym samym zapewniane jest również automatycznie połączenie elektryczne do wyłącznika.

W celu odłączenia drążka teleskopowego należy po prostu wysunąć uchwyt nożyc do cięcia trawy z wózka, pociągając go do przodu z lekkim naciskiem.

Regulacja długości uchwytu teleskopowego

Długość uchwytu teleskopowego można zmieniać w zakresie do 12 cm w celu dopasowania do wzrostu osoby obsługującej.

W tym celu należy poluzować tuleję gwintowaną rys. 4 o pół obrotu w kierunku ruchu wskazówek zegara, nastawić długość uchwytu i ponownie dokręcić tuleję gwintowaną w kierunku przeciwnym do kierunku ruchu wskazówek zegara.

Nastawianie wózka (rys. 5)

Do cięcia krawędziowego wózek można ustawić w 5 różnych pozycjach. Należy w tym celu nacisnąć przycisk (A) i obrócić nożyce w żądaną pozycję. Po obróceniu nożyc przycisk musi ulec ponownemu zablokowaniu.

Włączanie i wyłączanie

Wcisnąć blokadę uruchomienia A (rys. 5) całkowicie w lewo lub w prawo i nacisnąć wyłącznik B. Po włączeniu blokada włączenia A nie musi już być przytrzymywana.

W celu wyłączenia zwolnić wyłącznik B.

Jeżeli zamontowano drążek teleskopowy, do włączania i wyłączania urządzenia należy używać wyłącznie wyłącznika na drążku teleskopowym.

Ostrożnie! Nóż porusza się ruchem bezwładnym.

Przezbrojenie urządzenia / zmiana systemu tnącego

Podczas wykonywania opisanych poniżej prac wymiany nożyc zabrania się absolutnie włączania urządzenia ! Niebezpieczeństwo obrażeń!

W celu ochrony przed obrażeniami nasunąć na nóż załączoną osłonę noża i używać rękawic ochronnych.

Unieść klapkę (1) i przesunąć pokrywę mechanizmu do tyłu w kierunku wskazywanym strzałką (2). Zdjąć pokrywę mechanizmu. Wyjąć nożyce. (rys. 8)

Należy usunąć ewentualne zabrudzenia z mechanizmu przekładni.

Przed założeniem noża zastępczego należy lekko nasmarować zespół napędowy uniwersalnym środkiem smarowym dostępnym w handlu, w sposób opisany w rozdziale Konserwacja (rys. 9 + 10).

Obrócić koło mechanizmu w taki sposób, aby mimośród znalazł się w pozycji przedniej bądź tylnej (rys. 9). Ustawić część ruchomą nożyc tnących w pozycji środkowej, tak żeby otwór mimośrodu leżał dokładnie centralnie nad otworem w nożycach (rys. 9), nałożyć nożyce. [Nóż do przycinania zarośli (rys. 10): ruchomą część noża przesunąć w taki sposób do przodu lub do tyłu, aby pozycja mimośrodu (A) była zgodna z jego otworem (B).] Jeżeli nie udaje się włożyć całości do obudowy należy ponownie wyregulować położenie mimośrodu i ruchomej części nożyc.

Na koniec włożyć pokrywę mechanizmu w prowadnice i przesunąć do przodu, tak aby klapka uległa zablokowaniu (rys. 11).

Urządzenie jest teraz gotowe do eksploatacji.

Instrukcje dotyczące pracy

Przy pomocy nożyc do cięcia krzewów i zarośli można przycinać krzewy ozdobne i drobne krzaki. Urządzenie to nadaje się także do przycinania form, na przykład przy pielęgnacji grobów. Ponieważ urządzenie prowadzi się jedną ręką, należy koniecznie uważać, aby druga ręka nie dostała się w zasięg pracującego noża.

Za pomocą nożyc do trawy można czysto przyciąć obrzeża trawników bądź powierzchnie trawy w miejscach trudnodostępnych.

Wygodną pracę, bez konieczności schylania się umożliwia zamontowanie załączonego uchwytu teleskopowego.

Konserwacja (rys. 9 + 10)

Nóż należy oczyścić z resztek soków i zanieczyszczeń. Co najmniej raz na sezon należy zdjąć parę noży. Zębnik C oraz tylną część noża D należy ostrożnie naoliwić rzadkim olejem. Silnika oraz pozostałych części nie oliwić.

Uwaga! Powierzchnie prowadzące noży należy naoliwić, aby dobrze się ślizgały. W przeciwnym razie ma to wpływ na żywotność urządzenia.

W przypadku stępienia noży po długotrwałym ich użytkowaniu należy je wymienić, stosując wyłącznie oryginalne noże wymienne.

Nożyce należy czyścić wyłącznie przy pomocy szczotki lub ścierki. Nigdy nie spryskiwać urządzenia wodą, ani nie zanurzać go w wodzie.

Nóż spryskać po każdym użyciu środkiem pielęgnacyjnym w aerozolu.

Zużyte, tępe noże należy wymienić.

Po użyciu zawsze nasunąć osłonę noży.

Sprawdzić, czy urządzenie nie posiada widocznych usterek i w razie potrzeby zlecić naprawę w autoryzowanym punkcie serwisowym.

Składowanie

Urządzenie przechowywać zawsze w miejscu suchym i czystym, poza zasięgiem dzieci. Chronić przed mrozem.

Usuwanie i ochrona środowiska naturalnego

⚠ **Należy przestrzegać następujących wskazań dotyczących usuwania baterii i akumulatorów:**

Nie wolno wyrzucać baterii wraz z odpadami z gospodarstwa domowego. Jako konsumenci są Państwo ustawowo zobowiązani do zwrotu zużytych baterii lub akumulatorów. Pod koniec okresu użytkowania urządzenia należy wyjąć z nich baterie bądź akumulatory, a następnie oddzielnie usunąć. Zużyte baterie i akumulatory można oddać w lokalnych punktach zbiorczych lub w miejscu zakupu.

Jeżeli urządzenie stanie się niezdatne do użytku lub zbędne, nie należy go w żadnym przypadku usuwać wraz z odpadami z gospodarstwa domowego, lecz w sposób zgodny z przepisami dotyczącymi ochrony środowiska naturalnego. Urządzenie należy oddać w odpowiedniej placówce utylizacyjnej. Części z tworzywa sztucznego i metalu można tutaj oddzielić i wprowadzić do obiegu recyklingu. Informacji na ten temat udzielają również władze gminy lub miasta.

Akkumulátoros fűnyíró és sövényvágó olló

Tisztelt vevonk!

Annak érdekében, hogy megbízható üzembehelyezést biztosíthassunk, elkészítettük ezt a kezelési utasítást. Amenynyiben betartja a következo útmutatásokat, akkor készüléke mindig az Ön megelégedésére fog muködni és hosszú élettartamú lesz.

Készülékeinket a szériagyártást megelozoen a legkeményebb körülmények között próbáltuk ki és a gyártás során állandó ellenorzésnek vetettük alá. Ez nekünk biztonságot nyújt és Önöknek garanciát ad, hogy kiérlelt terméket kapnak.

A muszaki továbbfejlesztés érdekében fenntartjuk a szerkezeti és kivitelezésváltoztatás jogát.

Műszaki adatok

Típus		**GBS 7050 LI EX**	**GBS 7054 LI EX**
Akkumulátor üzemi feszültsége	V/DC	3,6	7,2
Akkutípus	Ah / Wh	1,1 / 4,0 - lítium-ion	1,3 / 9,4 - lítium-ion
Töltőáram	mA/DC	400	450
Töltés időtartama	h	4 óra	4 óra
Üzemidő	min	ca. 30	ca. 60
Vágómozgások száma	min^{-1}	1000	1100
Vágásszélesség *	mm	70	70
Késhossz **	mm	160	160
Fonalhosszabbítás **	mm	7	7
Hangteljesítményszint L_{WA} (DIN EN 60745-2-15)	dB (A)	77,6 K3,0 dB (A)	77,6 K3,0 dB (A)
Hangnyomásszint L_{pA} (DIN EN 60745-2-15)	dB (A)	67,6 K3,0 dB (A)	67,6 K3,0 dB (A)
Vibráció (DIN EN 60745-2-15)	m/s^2	<2,5 K1,5 m/s^2	<2,5 K1,5 m/s^2

A készülékek a III. biztonsági osztálynak felelnek meg.

A műszaki változtatások jogát fenntartjuk.

* Akkumulátoros fuszegélyvágó olló ** Akkumulátoros sövényvágó olló

Emisszió

- A feltüntetett rezgésemisszió érték szabványszerű vizsgálati eljárással került bemérésre, és alkalmas más elektromos szerszámokkal való összehasonlításra.
- A feltüntetett rezgésemisszió érték segít felbecsülni a szükséges munkaszünetek számát és időtartamát.
- A valós rezgésemisszió érték az elektromos szerszám használata során a használat mikéntje függvényében különbözhet a feltüntetett értéktől.
- Figyelem: A kéz vérkeringési zavaraival szembeni megelőzés érdekében időben munkaszüneteket kell tartani.

Figyelem: Zajvédelem! Üzembe helyezés során vegye figyelembe a regionális előírásokat.

Használati utasítás

Alkalmazói utasítás:
A cserjevágó olló nem tudja és nem is hivatott helyettesíteni a sövényvágó ollót.

Kizárólag csekély vastagságú díszcserjék és bozótok körülmetszésére és vágására rendeltetett. Egyéb, vagy ezen túlmenő használat rendeltetésellenesnek számít. Ebből eredő károkért a gyártó/szállító felelősséget nem vállal.

Szükség esetén a sövényvágó olló a szállított nyírókés egyszerű cseréje által fűnyíró ollóvá alakítható.

Általános biztonsági tudnivalók

Figyelem! Valamennyi utasítást el kell olvasni. A lenti utasítások betartása során elkövetett hibák áramütést, égési és/vagy súlyos sérüléseket okozhatnak. A lentiekben alkalmazott „elektromos szerszámgép" fogalom hálózatról (hálózati kábellel) működtetett elektromos szerszámgépekre és akkuval (hálózati kábel nélkül) működtetett elektromos szerszámgépekre vonatkozik.

JÓL ŐRIZZE MEG EZEKET AZ UTASÍTÁSOKAT.

Biztonsági tudnivalók sövényvágó ollókhoz:

- **Minden testrészt tartson távol a vágókéstől. Járó kés mellett ne kísérelje meg eltávolítani a vágott anyagot vagy megfogni a vágandó anyagot. A beszorult vágott anyagot csak akkor távolítsa el, ha a készülék ki van kapcsolva.** *A sövényvágó olló használata közben egyetlen figyelmetlen pillanat is súlyos sérülésekhez vezethet.*
- **A sövényvágó ollót csak nyugalmi állapotban lévő késsel hordozza. A sövényvágó olló szállítása vagy tárolása során mindig húzza fel a védőburkolatot.** *A készülék gondos használata csökkenti a késekből kiinduló sérülésveszélyt.*

1) Munkahely

a) Ne dolgozzon a készülékkel robbanásveszélyes környezetben, ahol éghető folyadékok, gázok vagy porok találhatók. *Az elektromos szerszámgépek szikrákat hoznak létre, melyek meggyújthatják a port vagy a gőzöket.*

2) Elektromos biztonság

a) Kerülje teste érintkezését a földelt felületekkel, mint pl. csövekkel, fűtőtestekkel, tűzhelyekkel és hűtőszekrényekkel. *Megnő az áramütés veszélyének kockázata, ha az Ön teste földelve van.*

b) A készüléket tartsa távol esőtől. *Nő az áramütés kockázata, ha víz hatol be az elektromos készülékbe.*

3) Személyek biztonsága

a) Legyen figyelmes, ügyeljen arra, hogy mit csinál és végezze a munkát racionálisan az elektromos szerszámgéppel. Ne használja a készüléket, ha fáradt, illetve kábítószerek, alkohol vagy gyógyszerek hatása alatt áll. *A készülék használata közben egyetlen figyelmetlen pillanat is komoly sérülésekhez vezethet.*

b) Ne becsülje magát túl. Gondoskodjon a stabil álló helyzetről és mindenkor tartsa meg egyensúlyát. *Így váratlan helyzetekben jobban tudja kontrollálni a készüléket.*

4) Elektromos szerszámgépek gondos kezelése és használata

a) Ne használjon olyan elektromos szerszámgépet, melynek meghibásodott a kapcsolója. *A nem be- vagy kikapcsolható elektromos szerszámgép veszélyes és meg kell javíttatni.*

b) Biztonsági okokból soha engedje meg a készülék használatát gyermekeknek, 16 év alatti fiatalkorúaknak vagy olyan személyeknek, akik jelen használati utasítást nem ismerik.

c) A kezelő felelős az olyan balesetekért vagy kockázatokért, melyeknek harmadik személyek vagy tulajdonuk van kitéve.

d) A használaton kívül lévő elektromos szerszámgépek tárolása gyermekek által el nem érhető helyen történjen. Ne engedje, hogy olyan személyek használják a készüléket, akik azt nem ismerik és jelen utasításokat nem olvasták el. *Az elektromos szerszámgépek veszélyesek, ha azokat tapasztalatlan személyek használják.*

Biztonsági utasítások

- **Ez a gép komoly sérüléseket okozhat. Gondosan olvassa el a használati utasítást a sövény-nyíróval való korrekt bánásmód, az előkészület, a karbantartás, a szakszerű használat érdekében. Az első használat előtt barátkozzon / ismerkedjen meg a géppel és engedje magát gyakorlatban is bevezetni.**
- **Szerszámutánfutás.**
- **Tisztítás elott kapcsolja ki a készüléket.**
- **Vigyázat! Az ujjait és lábát tartsa távol a vágási területtol!**
- **A motort csak akkor kapcsolja be, ha a kezek és a lábak nincsenek a vágószerszámok közelében.**
- **A készülék használata elott tisztítsa meg a munkafelületet az idegen anyagoktól és ügyeljen munka közben az idegen anyagokra!**
- **Szállításhoz eloször mindig kapcsolja ki a készüléket és várja meg, amíg megállnak a kések. Karbantartási és tisztítási munkákat mindig csak kikapcsolt gépen végezzen.**
- **16 év alatti fiatalok nem kezelhetik a készüléket.**
- **Ügyeljen az Ön felelosségére a munkaterületen tartózkodó más személyekkel kapcsolatban.**
- **Ne használja a sövényvágó ollót mindaddig, amíg más személy, gyermek vagy állat van a közelben.**
- **A készüléket csak nappali világitás, vagy elegendő erősségű mesterséges fény mellett szabad használni.**

- **Az ollót szak-szeruen kell karbantartani és vizsgálni. A késeket sérüléskor csak párosával szabad kicserélni. Ütközés következtében fellépo sérüléskor elkerülhetetlen a szakember általi ellenorzés.**
- **Az ollót rendszeresen ellenőrizni kell, mégpedig kizárólag illetékes javítóműhely által.**
- **Hordjon megfelelő munkaruhát, tehát védő-szemüveget, fülvédőt, nem siklós zárt lábbelit és védőkesztyűt. ne hordjon széles öltözetet, mert ez a készülék mozgó részeibe akadhatna.**
- **Az olló lerakása és a tisztítási munkák elott gyozodjön meg arról, hogy nem kapcsolódhat be a készülék véletlenül, pld. bekapcsolásblokkoló üzemeltetésével.**
- **Rendszeresen ellenorizze a késeket, hogy nincsenek-e sérülések rajtuk.**
- **Ne tartsa az ollót semmiképpen a késekre állítva, sérülésveszély áll fenn a kések nyugalmi állapotában is.**
- **Soha ne nyúljon a futó kések közé, hogy eltávolítson idegen testet, vagy ha leblokkolnak a kések.**
- **Tárolja a készüléket gyermekmentes helyen.**
- **A sövényvágó olló üzemeltetésének ideje alatt helyezze magát stabil allásba, főképp ha létrát vagy lépcsőket használ.**
- **Ne használja az ollót, ha a vágófelület megrongálódott vagy kopott, hanem cseréltesse ki.**
- **Sose próbáljon üzemeltetni nem komplett készüléket.**
- **A szállításnál és raktározáskor mindig használja a vágólapvédőt.**
- **A munka elkezdése előtt ismerkedjen meg a környezettel és az esetleges veszélyekkel, amelyeket a munka során a készülék által kiadott zaj miatt nem kell hogy észrevegyen.**
- **Kizárólag a gyártó által ajánlott pótalkatrészeket és tartozékokat alkalmazza.**

Üzembe helyezés előtt

Az akku töltése

Biztonsági tudnivalók:

A készülék kiszállítása előre feltöltött lítium-ion akkuval történik. Az első üzembe helyezés előtt azonban javasoljuk az akku újbóli feltöltését.

- A töltéshez csak a mellékelt töltőt használja, ami speciálisan ezzel az akkuval történő használatra rendeltetett.
- Soha ne használjon más töltőket. Ellenkező esetben tűz- vagy robbanásveszély áll fenn!
- A töltőt soha nem szabad kitenni esőnek vagy nedvességnek. Fennáll az elektromos áramütés veszélye.
- Soha nem szabad védelem nélkül a szabadban tölteni, hanem egy száraz, védett helyen.
- Soha nem szabad a töltővel idegen akkukat tölteni. Fennáll a tűz vagy robbanás veszélye.
- A töltő minden használata előtt ellenőrizni kell sérülések tekintetében a burkolatot, a dugót és a kábelt. Sérülés észrevétele esetén nem használható.
- Tilos a töltő erőszakos kinyitása. Meghibásodás esetén a töltőt ki kell cserélni.
- Töltés közben a töltő felmelegszik. Működtetése könnyen éghető aljzaton vagy éghető környezetben tilos. Tűzveszély!
- Az akkucellák felnyitása tilos. Fennáll a rövidzárlat veszélye.
- Az akku sérülése esetén káros gőzök vagy folyadékok szivároghatnak ki. Véletlen érintkezés esetén vízzel öblítünk és orvost keresünk fel. A folyadék bőrirritációt vagy felmaródást okozhat.
- Az akkut hőtől, erős napsugárzástól és tűztől óvjuk. Robbanásveszély.

Töltésfolyamat:

Az akku töltéséhez a töltőt bedugjuk egy csatlakozó aljzatba. Ezt követően a töltőkábel dugóját bedugjuk a fű- és bozótnyíró olló töltőperselyébe (2 ábra).

A töltésfolyamat megkezdődését a nyél végén található piros kontroll-lámpa (X) (2. ábra) jelzi. Üres akku esetén a töltési időtartam kb. 4 óra. A töltés befejeztével az elektronikus felügyelő szerkezet automatikusan megszakítja a töltésfolyamatot. A piros kontroll-lámpa ekkor zöldre vált, ezzel jelezve a töltésfolyamat végét. A töltésidő felügyeletére nincs szükség.

A töltő és a készülék nyele töltés közben felmelegszenek, ami normális jelenség.

A töltőt húzza ki a dugaszoló aljzatból, ha nem használja.

Töltés közben a készülék használata tilos.

Utántöltésre mindig akkor van szükség, ha nyírás közben a készülék teljesítményének lényeges csökkenését tapasztalja. Ezen kívül integrált egy mélykisülést megakadályozó elektronikus szerkezet, ami megakadályozza az akku sérülését, és az akkut a kisülési határ elérése esetén kikapcsolja. Ezután már ne kapcsolja be a készüléket, hanem először töltse fel az akkut.

A teleszkópos nyél felszerelése alvázzal

Először egymásba dugjuk a teleszkópos nyél két részét, majd az óramutató járásának megfelelő irányba szorosan meghúzzuk a csavarperselyt.

A teleszkópos nyél felszereléséhez az alvázon lévő két bütyköt ütközésig betesszük a fűnyíró burkolatán lévő kihagyásokba (3. ábra). Ezzel automatikusan előállítódik a kapcsolat a kapcsolóhoz.

A teleszkópos nyél levételéhez a fűnyíró olló nyelét enyhe nyomást gyakorolva egyszerűen előre irányba kitoljuk az alvázból.

A teleszkópos nyél hosszának beállítása

A teleszkópos nyél hossza a testmagassághoz való állítás céljából 12 cm-rel variálható.

Ehhez a csavarperselyt (4 ábra) az óramutató járásával egyező irányba egy fél fordulattal oldjuk, beállítjuk a nyél

hosszát, majd az óramutató járásával ellentétes irányba visszacsavarozzuk a csavarperselyt.

Az alváz beállítása (5. ábra)

Az alváz a szegélynyíráshoz 5 helyzetbe állítható be. Ehhez megnyomjuk az (A) gombot és a fűnyíró ollót a kívánt pozícióba fordítjuk. A gombnak a forgatás után újra be kell ugrania.

Be- és kikapcsolás

A bekapcsolási zárat (A) (6. ábra) teljesen balra vagy jobbra nyomjuk és működtetjük a (B) kapcsolót. Bekapcsolás után a bekapcsolási zárat (A) már nem kell tartani.

Kikapcsoláshoz engedje el a kapcsolót (B).

Felszerelt teleszkópos nyél mellett a be- és kikapcsoláshoz csak a teleszkópos nyélben lévő kapcsolót használjuk.

Vigyázat! A kés késleltetve áll le.

A készülék átalakítása/ a nyírórendszerek cseréje

A vágórendszer cseréjét célzó lenti munkák során semmi esetre sem szabad bekapcsolni a készüléket! Sérülésveszély!

A sérülések elleni védelem érdekében tolja a mellékelt késvédőt a késre és használjon védőkesztyűt.

Megemeljük a záró fület (1) és hajtóműburkolatot a rányomtatott nyíliránynak megfelelően hátrafelé toljuk (2). Levesszük a hajtóműburkolatot. Ekkor kivehető a vágókés. (8. ábra)

Az e setleg behatolt szennyeződéseket eltávolítjuk a hajtóműtérből.

A cserekés behelyezése előtt a hajtómű tartományát kereskedelemben kapható univerzális zsírral enyhén bezsírozzuk, mint az a „Karbantartás" szakaszban is leírt (9. + 10. ábra).

A hajtómű-kereket úgy forgatjuk, hogy az excenter az elülső vagy a hátsó pozícióba (9. ábra) kerüljön. A vágókés mozgó részét középső helyzetbe visszük úgy, hogy az excenternyílás pontosan központosan helyezkedjen el a vágókésben lévő lyukon (9. ábra), a vágókést feltesszük. [Bozótvágó kés (10. ábra): A kés mozgatható részét oly módon toljuk előre vagy hátra, hogy az excenter (A) passzoljon az excenternyílásba (B).] Ha nem tehető be színelően a burkolatba, még egyszer be kell szabályozni az excenter és a mozgó vágókés pozícióit.

Ezt követően a hajtóműburkolatot betesszük a megvezetőkbe és a záró fül beugrásáig előre toljuk (11. ábra).

A készülék ezzel újra üzemkész.

Munkára vonatkozó tudnivalók

A sövényvágó ollóval díszcserjéket és könnyebb bozótokat vághatunk. A készülék formavágáshoz is kitűnően megfelel, így pl. használható sírok ápolásánál. Mivel a készüléket egy kézzel vezetjük, kérjük, semmi esetre se vigye a szabad másik kezét a mozgó kés közelébe.

A fűnyíró ollóval a hozzá nem férhető helyeken is pontosan nyírhatók a fűszegélyek illetve a fűfelületek.

Ha hajlongás nélkül is kényelmesen szeretne dolgozni, felszerelheti a mellékelt teleszkópos nyelet.

Karbantartás (9. + 10. ábra)

Tartsa növényi nedvektol és szennyezodéstol tisztán a késeket. A késpárt szezononként legalább egyszer le kell venni, ennek során a füvet és idegen testeket eltávolítani. Az (C) hasadékot és a (D) késhátat elovigyázatosan kenje meg vékonyan zsiradékkal. A motort és egyéb részeket ne kenje.

Vigyázat! A kések csúszórészeit jól meg kell olajozni, hogy megtartsák csúszóképességüket. Olajozatlan csúszórészek hátrányosan befolyásolhatják az állásidot.

Ha a kések hosszabb használat után életlenné váltak, kérjük, azokat kizárólag eredeti pótkésekre cserélje ki.

Az ollót csak kefével vagy ronggyal tisztítsa. A készüléket soha ne fröcskölje le vízzel, illetve soha ne merítse vízbe.

A kést minden használat után ápolósprayvel be kell fújni.

Az elkopott tompa késeket ki kell cserélni.

Használat után mindig fel kell tenni a késvédőt.

A készüléket ellenőrizzük nyilvánvaló hiányosságok tekintetében és szükség esetén felhatalmazott szervizben megjavíttatjuk.

Tárolás

A készülék tárolása mindig száraz, tiszta és gyermekek által el nem érhető helyen történjen. Fagymentes helyen tartandó.

Ártalmatlanítás és környezetvédelem

Kérjük, hogy az elemek/akkumulátorok eltávolításával kapcsolatosan az alábbiakat vegye figyelembe:

Az elemek/akkumulátorok nem tartoznak a háztartási szeméthez. Önt mint felhasználót a törvény kötelezi arra, hogy az elhasznált elemeket, ill. akkumulátorokat visszaszolgáltassa. A készülék élettartamának végén az elemeket ill. akkumulátorokat a készülékből ki kell venni és külön hulladékként kell kezelni. A régi elemeket és akkumulátorokat leadhatja az önkormányzati gyüjtöhelyeken, vagy a kereskedöjénél, ill. a vásárlás helyén.

Ha készüléke egy nap használhatatlanná válik, vagy már nincs rá szüksége, kérjük, semmi esetre se tegye a készüléket a háztartási hulladékok közé, hanem gondoskodjon környezetbarát ártalmatlanításáról.

Kérjük, a készüléket adja le egy hulladékgyűjtő helyen. A műanyag- és fémrészek itt különválaszthatók és újrafelhasználás alá vethetők. Erre vonatkozó felvilágosítást a községi vagy városi önkormányzatoknál is kaphat.

Akumulátorové nůžky na stříhání trávy a keřů

Vážený zákazníku,

abychom zaručili spolehlivé uvedení do provozu, sestavili jsme pro Vás tento návod k použití. Budete-li dbát následujících pokynů, bude přístroj pracovat vždy k Vaší spokojenosti a ručíme za jeho dlouhou životnost.

Naše přístroje byly před sériovou výrobou vyzkoušeny v nejtvrdších podmínkách a během výroby podrobovány stálým kontrolám. To nám dává jistotu a Vám záruku, že jste obdrželi kvalitní výrobek.

V zájmu dalšího technického vývoje jsou vyhrazeny změny konstrukce a provedení.

Technická data

Model		**GBS 7050 LI EX**	**GBS 7054 LI EX**
Napětí akumulátoru/provozní napětí	V/DC	3,6	7,2
Typ akumulátoru	Ah / Wh	1,1 / 4,0 - lithiový	1,3 / 9,4 - lithiový
Nabíjecí proud	mA/DC	400	450
Doba nabíjení	h	4 hod.	4 hod.
Doba provozu	min	asi 30	asi 60
Počet střihů za minutu	min^{-1}	1000	1100
Šířka střihu *	mm	70	70
Délka střihu **	mm	160	160
Zubová mezera **	mm	7	7
Hladina akustického výkonu L_{WA} (DIN EN 60745-2-15)	dB (A)	77,6 K3,0 dB (A)	77,6 K3,0 dB (A)
Hladina akustického tlaku L_{pA} (DIN EN 60745-2-15)	dB (A)	67,6 K3,0 dB (A)	67,6 K3,0 dB (A)
Vibrace (DIN EN 60745-2-15)	m/s^2	<2,5 K1,5 m/s^2	<2,5 K1,5 m/s^2

Přístroje odpovídají třídě ochrany III.

Technické změny jsou vyhrazeny.

* Nůžky na trávník ** Nožová lišta na keře

Emise

- Uvedená hodnota vibračních emisí byla změřena normalizovaným testovacím postupem a je možno ji použít k porovnání s jiným elektrickým nářadím.
- Uvedená hodnota vibračních emisí může být také použita k odhadu množství a délky potřebných pracovních přestávek.
- Skutečná hodnota vibračních emisí se může během reálného používání elektrického nářadí od uvedené hodnoty lišit v závislosti na tom, jak je elektrické nářadí používáno.
- Pozor: K ochraně před poruchami krevního oběhu rukou, které jsou vyvolány vibracemi, je třeba včas zařadit pracovní přestávky.

Pozor: Ochrana proti hluku! Dodržujte při uvádění do provozu regionální předpisy.

Účel použití

Upozornění k použití :

Nůžky na keře by neměly a ani nenahrazují nůžky na živé ploty.

Slouží jen k zarovnávání a k zastřihávání ozdobných rostlin a keřů se slabšími větvemi. Jiné, nebo širší použití neplatí jako použití odpovídající účelu. Za škody vzniklé takovým použitím nepřebírá výrobce ani dodavatel žádnou záruku.

V případě potřeby se tyto nůžky na stříhání keřů mohou snadnou výměnou dodaného nože změnit v nůžky na stříhání trávy.

Všeobecné bezpečnostní pokyny

POZOR! Přečtěte si všechny pokyny. Nedodržení níže uvedených pokynů může mít za následek elektrický úder, požár a / nebo těžké zranění. Níže uváděný pojem „elektrické nářadí“ se vztahuje na elektrické nářadí napájené z elektrické sítě (se síťovým kabelem) a elektrické nářadí napájené z akumulátoru (bez síťového kabelu).

TYTO POKYNY SI DOBŘE USCHOVEJTE.

Bezpečnostní pokyny pro nůžky na živé ploty:

- **Všechny části těla držte v bezpečné vzdálenosti od střihacího nože. Nepokoušejte se odstraňovat ostříhaný materiál při běžícím noži nebo stříhaný materiál pevně držet. Zachycený stříhaný materiál odstraňujte pouze při vypnutém přístroji.** *Malý okamžik nepozornosti při používaní nůžek na živý plot může mít za následek těžké zranění.*
- **Při stojícím noži noste nůžky na živý plot za rukojeť. Při transportě nebo odkládání vždy nasuňte ochranný kryt.** *Pozorné zacházení s přístrojem snižuje riziko poranění od nože.*

1) Pracovní prostor

a) S přístrojem nepracujte v prostředí s nebezpečím výbuchu, ve kterém se nacházejí hořlavé kapaliny, plyny nebo prach. *Elektrické nářadí vytváří jiskry, které by takový prach nebo páry mohli zapálit.*

2) Elektrická bezpečnost

a) Zabraňte kontaktu těla s uzemněnými povrchy jako rourami, topením, kamny a lednicemi. *Zvýšené riziko elektrického úderu v případě uzemnění Vašeho těla.*

b) Přístroj nevystavujte dešti. *Vniknutí vody do elektrického přístroje zvyšuje riziko elektrického úderu.*

3) Bezpečnost osob

a) Buďte pozorní, dávejte pozor na to, co děláte a k práci s elektrickými přístroji přistupujte s rozmyslem. Přístroj nepoužívejte, jste-li unavení nebo pod vlivem drog, alkoholu nebo léků. *Malý okamžik nepozornosti při používání přístroje může mít za následek vážná zranění.*

b) Nepřeceňujte se. Dbejte vždy na stabilní postoj a vždy udržujte rovnováhu. *Tak budete moct přístroj v neočekávaných situacích lépe kontrolovat.*

4) Starostlivé zacházení a používaní elektrického nářadí

a) Nepoužívejte žádné elektrické nářadí, u kterého je poškozený vypínač. *Elektrický přístroj, který nejde zapnout nebo vypnout, je nebezpečný a musí být opravený.*

b) Z bezpečnostních důvodů by přístroj neměly obsluhovat děti, osoby mladší 16 let nebo jiné osoby, které nejsou seznámené s předloženými bezpečnostními pokyny.

c) Obsluha je zodpovědná za nehody nebo rizika, kterému jsou vystavené třetí osoby nebo majetek.

d) Pokud elektrické nářadí nepoužíváte, držte ho mimo dosah dětí. Nenechte pracovat s přístrojem osoby, které s ním nejsou seznámené nebo které nečetly tyto pokyny. Elektrické nářadí je nebezpečné, pokud ho používají nezkušené osoby.

Bezpečnostní pokyny

- **Tento přístroj může způsobit vážná zranění, proto si pečlivě přečtěte návod k použití, abyste se seznámili se správným zacházením, přípravou, údržbou a používáním elektrických nůžek. Před prvním použitím se s nůžkami řádně seznamte a nechte si je též prakticky předvést.**
- **Nože mají doběhovou fázi.**
- **Před čištěním přístroj vypněte.**
- **Pozor. Prsty a nohy držte mimo řeznou oblast!**
- **Motor zapněte teprve poté, co se ruce a nohy nebudou nacházet v blízkosti řezných částí.**
- **Před použitím přístroje odstraňte z pracovní plochy cizí tělesa a při práci dávejte na taková cizí tělesa pozor!**
- **Pro přepravu přístroj vždy vypněte a počkejte, až se nůž zastaví. Údržbu a čistění je možno provádět pouze na vypnutém přístroji.**
- **Mladiství do 16 let nesmí přístroj obsluhovat.**
- **Dbejte na Vaši odpovědnost vůči třetím osobám v pracovní oblasti.**
- **Nepoužívejte nůžky, pokud se v blízkosti nacházejí jiné osoby, děti nebo domácí zvířata.**
- **Používejte přístroj jen za denního světla, nebo při dostatečném umělém osvětlení.**
- **Nůžky je nutno pravidelně udržovat a kontrolovat. Nože se při poškození smí měnit pouze jako celý pár. Při poškození nárazem je nutné odborné posouzení.**
- **Nůžky by se měly podrobit pravidelné kontrole. Kontrolu by mělo provádět pouze autorizované servisní středisko.**

- **Noste vhodný pracovní oděv, tzn. ochranné brýle, ochranu sluchu, neklouzavé uzavřené boty a pracovní rukavice. Nenoste volný oděv, který by mohl být zachycen pohybujícími se díly.**
- **Po odložení nůžek a před čištěním je nutno zajistit, aby přístroj nemohl být omylem zapnut, např. odblokování spínače.**
- **Pravidelně kontrolujte stříhací nože.**
- **Nedržte nůžky v žádném případě za nože, nebezpečí poranění také v klidovém stavu nůžek!**
- **Nikdy nesahejte na pohybující se nože, pokud chcete odstranit cizí tělesa, nebo pokud se nůžky zablokovaly.**
- **Přístroj uschovejte před dětmi na bezpečném místě.**
- **Při práci s nůžkami vždy zaujímejte stabilní postoj, zvláště když používáte schůdky nebo žebřík.**
- **Nepoužívejte nůžky s poškozeným nebo nadměrně opotřebeným stříhacím zařízením, ale nechte jej v servisu vyměnit.**
- **Nikdy nezkoušejte uvést do provozu neúplný přístroj.**
- **Pro přepravu a skladování nůžek vždy používejte ochranu nožů.**
- **Seznamte se před začátkem práce s okolím a možnými nebezpečími, které kvůli hluku přístroje nemusíte slyšet.**
- **Používejte pouze náhradní díly a díly příslušenství doporučené výrobcem.**

Před uvedením do provozu

Nabití akumulátoru

Bezpečnostní pokyny:

Přístroj je expedován s předem nabitým lithiovým akumulátorem. Doporučujeme však před prvním uvedením do provozu akumulátor ještě jednou nabít.

- K tomu používejte pouze dodaný nabíjecí adaptér. Tento je speciálně přizpůsobený tomuto akumulátoru.
- Nikdy nepoužívejte jiné nabíjecí adaptéry. Tyto by mohly způsobit požár – nebo explozi !
- Nabíjecí adaptér vždy chraňte před deštěm a nebo vlhkostí. Nebezpečí zasažení elektrickým proudem.
- Nikdy nenabíjejte nechráněný akumulátor na volném prostranství, nýbrž na suchém chráněném místě.
- Nikdy nenabíjejte pomocí tohoto nabíjecího adaptéru jiné akumulátory. Nebezpečí požáru a nebo výbuchu.
- Před každým použitím nabíjecího adaptéru zkontrolujte plášť, vidlici a kabel na poškození. V případě poškození nabíječku nepoužívejte.
- Nabíjecí adaptér nikdy neotvírejte násilím. V případě zjištění závady je zapotřebí nabíjecí adaptér vyměnit.
- Nabíjecí adaptér se v průběhu nabíjení zahřívá. Neprovozujte jej na hořlavém podkladu nebo v hořlavém prostředí. Nebezpečí požáru.
- Nikdy neotvírejte články akumulátoru.
- V případě poškození akumulátoru se mohou uvolňovat škodlivé páry nebo kapaliny. Při náhodném kontaktu omyjte postižené místo vodou a okamžitě vyhledejte lékaře. Kapalina může způsobit podráždění pokožky nebo poleptání.
- Akumulátor chraňte před horkem, silným slunečním zářením a ohněm. Nebezpečí výbuchu.

Nabíjecí postup:

K nabíjení akumulátoru zastrčte vidlici nabíjecího adaptéru do zásuvky. Potom připojte konektor nabíjecího kabelu do nabíjecí zásuvky nůžek na trávu a keře (obr. 2)

Začínající nabíjecí proces je signalizovaný červenou kontrolkou (X) obr. 2 na konci rukojeti. U prázdného akumulátoru je doba nabíjení cca 4 hodiny. Po nabití ukončí nabíjecí proces automaticky elektronická kontrola. Červená kontrolka se pak změní na zelenou a signalizuje konec nabíjecího procesu. Čas nabíjení není zapotřebí kontrolovat.

V průběhu nabíjení se nabíjecí adaptér a rukojeť přístroje zahřívají. To je normální jev.

V případě nepoužívání nabíjecí adaptér odpojte ze zásuvky.

V průběhu nabíjení se přístroj nesmí používat.

Akumulátor by se měl dobít, jakmile zjistíte citelný pokles výkonu při stříhání. V přístroji je integrovaná elektronická ochrana proti úplnému vybití, které by mohlo vést k poškození akumulátoru. Tato ochrana přístroj při dosažení meze vybití přístroj vypíná. Potom přístroj znovu nezapínejte a nejdříve akumulátor nabijte.

Montáž teleskopické rukojeti s podvozkem

Nejdříve spojte obě poloviny teleskopické rukojeti a pevně utáhněte šroubovací objímku ve směru hodinových ručiček.

K montáži teleskopické rukojeti zaveďte obě vačky na podvozku do vybrání pláště nůžek na trávu až na doraz (obr. 3). Tím se automaticky vytvoří elektrický kontakt ke spínači.

K odnětí teleskopické rukojeti jednoduše rukojeť nůžek na trávu mírným tlakem dopředu vysuňte z pojízdního stojanu.

Nastavení délky teleskopické rukojeti

Délka teleskopické rukojeti se dá kvůli přizpůsobení výšce uživatele v rozmezí 12 cm měnit.

K tomu závitovou objímku obr. 4 povolte o polovinu otáčky ve směru hodinových ručiček, nastavte délku rukojeti a závitovou objímku znovu utáhněte proti směru hodinových ručiček.

Nastavení pojízdného stojanu (obr. 5)

K čištění okrajů je možné pojízdný stojan nastavit do 5 pozicí. Stlačte tlačítko (A) a otočte trávové nůžky do požadované pozice. Toto tlačítko musí po každém pootočení zapadnout.

Zapnutí a vypnutí

Blokovací spínač zapnutí A (obr. 6) stlačte úplně doleva nebo doprava a stiskněte spínač B. Po zapnutí už není zapotřebí pojistku proti zapnutí A držet.

Pro vypnutí spínač B uvolněte.

U namontované teleskopické rukojeti se k zapnutí a vypnutí používá pouze spínač v teleskopické rukojeti.

POZOR! Nůž ještě dobíhá.

Přestavba přístroje / výměna stříhacích systémů

V žádném případě nezapínejte přístroj při výměně nožového systému! Riziko poranění!

Na ochranu před zraněním nasuňte dodanou ochranu na nůž a pracujte v rukavicích.

Nadzvedněte uzavírací jazýček (1) a kryt převodovky posuňte ve směru šipky dozadu (2). Kryt převodovky sejměte. Nyní je možné vyjmout stříhací nůž (obr. 8)

Odstraňte event. nečistoty z převodového prostoru.

Před nasazením výměnného nože místo pohonu lehce namažte obvyklým univerzálním mazadlem, jak je popsáno také v odstavci Údržba (obr. 9 + 10).

Kolo převodovky otočte tak, aby se excenter dostal do přední nebo zadní pozice (obr. 9). Pohyblivý díl stříhacího nože dejte do střední pozice tak, aby se otvor excentru nacházel přesně nad otvorem ve stříhacím noži (obr. 9), Nasaďte stříhací nůž. [Nůžky na keře (obr. 10): Pohyblivou část nože přesuňte dopředu nebo dozadu tak, aby excentr (A) zapadl do otvoru excentru (B).] Pokud se nepodařilo, aby excentr do otvoru správně zapadl, seřiďte pozice excentru a pohyblivého stříhacího nože ještě jednou.

Na závěr nasaďte kryt převodovky do vedení a posuňte dopředu tak, aby uzavírací jazýček zaklapl (obr. 11).

Přístroj je nyní opět provozuschopný.

Pokyny k práci

Nůžky na stříhání keřů jsou určené pro zastřihávání ozdobných keřů a slabého křoví. Tento přístroj je vhodný také pro tvarové řezy, např. při udržování hrobů. Protože se přístroj ovládá jednou rukou, nedávejte, prosím, druhou volnou ruku v žádném případě do blízkosti běžícího nože.

Pomocí nůžek na trávu se dají začistit hrany trávníku resp. travnaté plochy na nepřístupných místech.

K pohodlné práci v nezohnuté poloze je možné namontovat teleskopickou rukojeť.

Údržba (obr. 9 + 10)

Nůž očistěte od mízy rostlin a nečistot. Pár nožů by se měl minimálně jednou za sezónu sejmout. Pastorek C a zadní část nože D opatrně namažte řídkým olejem. Motor a ostatní díly nemažte.

Pozor! Vodicí plochy nožů musí být naolejovány, aby dobře klouzaly. Nenaolejované vodicí plochy mohou negativně ovlivnit životnost.

Když se nože po dlouhém používání ztupí, nahraďte je, prosím, pouze originálním náhradním nožem.

Nůžky čistěte pouze kartáčem nebo hadrem. Na přístroj nikdy nestříkejte vodu, ani jej neponořujte do vody.

Nože po každém použití ošetřete údržbovým sprejem.

Opotřebené tupé nože vyměňte.

Po použití vždy nasuňte nožovou ochranu.

Zkontrolujte, zda přístroj nemá zjevné vady a v případě potřeby nechte přístroj opravit v autorizovaném servisu.

Skladování

Přístroj skladujte vždy na suchém, čistém místě mimo dosah dětí. Skladujte v prostoru chráněném před mrazem.

Likvidace a ochrana životního prostředí

Při likvidaci baterií/akumulátoru se prosím řiďte následujícími pokyny:

Baterie nepatří do domovního odpadu. Jako spotřebitel máte ze zákona povinnost odevzdávat staré baterie příp. akumulátory. Když Váš přístroj dosloužil musíte z něj vyjmout baterie nebo akumulátor a nechat je odborně zlikvidovat. Staré baterie a akumulátory můžete odevzdat v příslušné sběrně ve své obci nebo u prodejce či v prodejně.

Když Váš přístroj jednoho dne doslouží, nebo jej již nebudete potřebovat, v žádném případě přístroj neodhazujte do domovního odpadu, nýbrž jej zlikvidujte ekologicky. Odevzdejte přístroj ve sběrně, zabývající se ekologickou likvidací. Zde je možné separovat plastové a kovové díly a postoupit je k opětovnému zpracování. Informace k tomuto tématu obdržíte na správě Vaší obce nebo města.

Akumulátorové nožnice na trávu a kríky

Vážený zákazník,

aby sme zaručili spoľahlivé uvedenie do prevádzky, vypracovali sme tento návod na použitie. Ak budete postupovať podľa nižšie uvádzaných pokynov, bude prístroj pracovať vždy k Vašej spokojnosti a bude mať dlhú životnosť.

Naše prístroje sa pred spustením sériovej výroby skúšajú v najtvrdších podmienkach a v priebehu výroby sú podrobené stálym kontrolám. To je pre nás istota a pre Vás záruka, že budete mať kvalitný výrobok.

V záujme ďalšieho technického vývoja si vyhradzujeme právo zmien konštrukcie a celkového prevedenia prístroja.

Technické údaje

Model		**GBS 7050 LI EX**	**GBS 7054 LI EX**
Napätie akumulátora/prevádzkové napätie	V/DC	3,6	7,2
Typ akumulátora	Ah / Wh	1,1 / 4,0 - líthiový	1,3 / 9,4 - líthiový
Nabíjací prúd	mA/DC	400	450
Doba nabíjania	h	4 hod.	4 hod.
Doba prevádzky	min	cca 30	cca 60
Počet strihov	min^{-1}	1000	1100
Šírka strihu *	mm	70	70
Dĺžka lišty **	mm	160	160
Zubová medzera **	mm	7	7
Hladina akustického výkonu L_{WA} (DIN EN 60745-2-15)	dB (A)	77,6 K3,0 dB (A)	77,6 K3,0 dB (A)
Hladina akustického tlaku L_{pA} (DIN EN 60745-2-15)	dB (A)	67,6 K3,0 dB (A)	67,6 K3,0 dB (A)
Vibrácie podľa (DIN EN 60745-2-15)	m/s^2	<2,5 K1,5 m/s^2	<2,5 K1,5 m/s^2

Nožnice na trávu a kríky spĺňajú požiadavky triedy III

Technické zmeny zostávajú vyhradené

* nožnice na trávu ** strihacia lišta na kríky

Emisie

- Uvedená hodnota vibračných emisií bola zmeraná normalizovaným testovacím postupom a je možné ju použiť na porovnanie s iným elektrickým náradím.
- Uvedená hodnota vibračných emisií sa môže tiež použiť na odhad množstva a dĺžky potrebných pracovných prestávok.
- Skutočná hodnota vibračných emisií sa môže počas reálneho používania elektrického náradia od uvedenej hodnoty líšiť v závislosti od toho, ako sa elektrické náradie používa.
- Pozor: Na ochranu pred poruchami krvného obehu rúk, ktoré sú vyvolané vibráciami, je potrebné včas zaradiť pracovné prestávky.

Pozor: Ochrana proti hluku! Pri spustení do prevádzky dodržujte regionálne predpisy

Použitie podľa určenia

Pokyn pre použitie :
Nožnice na kríky nemôžu a nemajú nahradzovať nožnice na strihanie živých plotov.

Tieto nožnice sú určené na zastrihávanie a strihanie jemných kríkov alebo hustých porastov s tenkou hrúbkou konárikov a stoniek. Iné alebo nad tento rámec presahujúce použitie sa rozumie ako použitie mimo určenia a za škody, ktoré na základe toho vzniknú, výrobca/dodávateľ neručí.

V prípade potreby je možné tieto nožnice na kríky jednoduchou výmenou dodaných strihacích nožov prerobiť na nožnice na trávu.

Všeobecné bezpečnostné pokyny

POZOR! Prečítajte si všetky pokyny. Nedodržanie nižšie uvedených pokynov môže mať za následok elektrický úder, požiar a / alebo ťažké poranenie. Nižšie používaný pojem „elektrické nástroje“ sa vzťahuje na elektrické nástroje napájané z elektrickej siete (pomocou sieťového kábla) a elektrické nástroje napájané z akumulátorov (bez sieťového kábla).

TIETO POKYNY SI DOBRE USCHOVAJTE.

Bezpečnostné pokyny pre nožnice na živé ploty:

- **Všetky časti svojho tela držte v bezpečnej vzdialenosti od strihacieho noža. Nepokúšajte sa odstraňovať zostríhaný materiál pri bežiacom noži alebo zostrihávaný materiál pevne držať. Zachytený zostríhaný materiál odstraňujte až pri vypnutom prístroji.** *Malý okamžik nepozornosti pri používaní nožníc na živý plot môže mať za následok ťažké poranenie.*
- **Pri stojacom noži prenášajte nožnice na živý plot za rukoväť. Pri transporte alebo odkladaní vždy nasuňte na nože ochranný kryt.** *Pozorné zaobchádzanie s prístrojom znižuje nebezpečenstvo poranení nožom.*

1) Pracovní priestor

a) **S prístrojom nepracujte v prostredí s nebezpečenstvom výbuchu, v ktorom sa vyskytujú horľavé kvapaliny, plyny alebo prach.** *V elektrických nástrojoch vznikajú iskry, ktoré by takýto prach alebo pary mohli zapáliť.*

2) Elektrická bezpečnosť

a) **Zabráňte kontaktu tela s uzemnenými povrchmi ako sú potrubia, vykurovanie, kachle a chladničky.** *Zvýšené riziko elektrického úderu v prípade, že dôjde uzemneniu Vášho tela.*

b) **Prístroj nevystavujte dažďu.** *Preniknutie vody do elektrického prístroja zvyšuje nebezpečenstvo elektrického úderu.*

3) Bezpečnosť osôb

a) **Buďte sústredení, dávajte pozor na to, čo robíte a k práci s elektrickými prístrojmi pristupujte premyslene. Prístroj nepoužívajte, pokiaľ ste unavení alebo pod vplyvom drog, alkoholu alebo medikamentov.** *Malý okamžik nepozornosti pri používaní prístroja môže mať za následok vážne poranenia .*

b) **Nepreceňujte sa. Dbajte vždy na stabilní postoj a vždy udržujte rovnováhu.** *Tak budete môcť prístroj v neočakávaných situáciách lepšie kontrolovať.*

4) Starostlivé zaobchádzanie a používanie elektrických nástrojov

a) **Nepoužívajte nijaké elektrické nástroje, ktoré majú poškodené vypínače.** *Elektrický prístroj, ktorý sa nedá zapnúť alebo vypnúť, je nebezpečný a musí sa dať opraviť.*

b) **Z bezpečnostných dôvodov prístroj nemajú obsluhovať deti, osoby mladšie ako 16 rokov alebo iné osoby, ktoré nie sú oboznámené s predloženými bezpečnostnými pokynmi.**

c) **Obsluha je zodpovedná za nehody alebo riziká, ktorým budú vystavené tretie osoby alebo majetok.**

d) **Pokiaľ elektrické nástroje nepoužívate, držte ich mimo dosahu detí. Nenechajte pracovať s prístrojom osoby, ktoré s ním nie sú zoznámené alebo ktoré nečítali tieto pokyny.** *Elektrické nástroje sú nebezpečné, pokiaľ ich používajú neskúsené osoby.*

Bezpečnostné pokyny

- **Tento prístroj môže spôsobiť vážne poranenia. Pre správne zaobchádzanie s ním, pre prípravu, prevádzkovú údržbu a správne používanie si preto pozorne prečítajte tento návod na použitie. Pred prvým použitím sa s prístrojom zoznámte a nechajte sa aj prakticky zaučiť v používaní.**
- **Po zastavení nástroj ešte určitý čas dobieha.**
- **Pred čistením prístroj vypnite.**
- **Pozor! Prsty a nohy držte v bezpečnej vzdialenosti od pracovnej oblasti prístroja !**
- **Motor zapínajte až vtedy, keď máte prsty a nohy v bezpečnej vzdialenosti od strihacích nástrojov.**
- **Pred použitím prístroja vyčistite pracovnú plochu od cudzích predmetov a počas práce dávajte na výskyt cudzích predmetov pozor !**
- **Pri prenášaní prístroj vždy najskôr vypnite a počkajte na úplné zastavenie strihacích nožov. Údržbu a čistenie vždy vykonávajte iba na vypnutom prístroji.**
- **Deti a osoby mladšie ako 16 rokov nesmú prístroj obsluhovať.**
- **Nezabúdajte na zodpovednosť v rámci pracovnej oblasti prístroja voči tretím osobám.**
- **Prístroj nikdy nepoužívajte, pokiaľ sa v blízkosti pracovnej plochy nachádzajú osoby, predovšetkým deti, prípadne zvieratá.**
- **Prístroj používajte iba pri dennom svetle alebo dostatočnom umelom osvetlení.**

- **Nožnice je potrebné odborne udržiavať a kontrolovať. Strihacie nože je potrebné v prípade poškodenia vymieňať iba kompletne. V prípade poškodenia vplyvom nárazu je nevyhnutná odborná kontrola.**
- **Nožnice je potrebné kontrolovať pravidelne, u autorizovaného servisného strediska.**
- **Pri práci používajte vhodný pracovný odev ako aj ochranné rukavice, ochranu sluchu, uzatvorené pracovné topánky s protišmykovou podrážkou. Nenoste voľné odevy, ktoré by mohli zachytiť do pohyblivých časti prístroja.**
- **Pred odložením nožníc a pred ich čistením je potrebné zabezpečiť, aby nedošlo k ich neúmyselnému zapnutiu, napr. pri odblokovaní spínača.**
- **Pravidelne kontrolujte strihacie nože.**
- **Nožnice nikdy nechytajte za nože, riziko poranenia hrozí aj v prípade, že je prístroj vypnutý.**
- **Nikdy sa nedotýkajte bežiacich nožov, napr. kvôli odstráneniu cudzích predmetov, prípadne, keď sa nože zablokujú.**
- **Prístroj uschovávajte na mieste neprístupnom pre deti.**
- **Počas práce s prístrojom dbajte vždy na stabilný postoj, hlavne vtedy, ak stojíte na podstavci alebo striháte z rebríka.**
- **Nepoužívajte nožnice na kríky s poškodenými alebo veľmi opotrebovanými strihacími nožmi.**
- **Nikdy sa nepokúšajte uvádzať do prevádzky neúplný prístroj.**
- **Pri prenášaní prístroja alebo pri jeho skladovaní vždy používajte ochranu nožov.**
- **Pred začiatkom práce sa zoznámte s okolím a dávajte pozor na možné riziká, ktoré by ste nemuseli počuť vzhľadom na hlučnosť prístroja.**
- **Používajte iba výrobcom odporúčané náhradné dielce a príslušenstvo.**

Pred uvedením do prevádzky

Nabíjanie akumulátora

Bezpečnostné pokyny:

Tento prístroj sa dodáva s vopred nabitým lítiovým akumulátorom. Odporúčame však akumulátor pred prvým uvedením do prevádzky ešte raz nabiť.

- K tomu používajte dodaný nabíjací adaptér (ďalej už len nabíjačka), ktorý je špeciálne prispôsobený danému akumulátoru.
- Nikdy nepoužívajte iné nabíjačky. Mohli by ste tým zapríčiniť požiar – alebo výbuch !
- Nabíjačku chráňte pred dažďom alebo vlhkosťou. Nebezpečenstvo zasiahnutia elektrickým prúdom.
- Nikdy nenabíjajte akumulátor na nechránenom voľnom priestranstve, ale na suchom a chránenom mieste.
- Nikdy nenabíjajte na tejto nabíjačke cudzie akumulátory. Nebezpečenstvo požiaru alebo výbuchu .
- Pred každým použitím nabíjačky skontrolujte plášť, zástrčku a kábel či nie sú poškodené. Nabíjačku nepoužívajte, pokiaľ zistíte nejaké poškodenie.
- Nabíjačku neotvárajte násilím. V prípade zistenia nejakej chyby je potrebné nabíjačku vymeniť.
- Nabíjačka sa v priebehu nabíjania zahrieva. Nepoužívajte ju preto na horľavom podklade alebo v horľavom prostredí. Nebezpečenstvo požiaru.
- Články akumulátora nikdy neotvárajte. Nebezpečenstvo skratu.
- V prípade poškodenia akumulátoru môže dochádzať k úniku škodlivých pár alebo kvapalín. V prípade náhodného kontaktu s nimi postihnuté miesto okamžite omyte vodou a okamžite vyhľadajte lekára. Táto kvapalina môže spôsobiť podráždenie alebo poleptanie pokožky.
- Akumulátor chráňte pred vysokými teplotami, prudkým slnečným žiarením a ohňom. Nebezpečenstvo výbuchu.

Nabíjací proces

Pri nabíjaní akumulátora pripojte zástrčku nabíjačky do zásuvky. Potom zástrčku nabíjacieho kábla zastrčte do nabíjacej zásuvky nožníc na trávu a kríky (obr. 2).

Začínajúci nabíjací proces signalizuje červená kontrolka (X) obr. 2 na konci rukovte. U prázdneho akumulátora je doba nabíjania cca 4 hodiny. Po ukončení nabitia elektronická kontrola automaticky nabíjanie vypne. Červená kontrolka sa potom zmení na zelenú a signalizuje koniec nabíjacieho procesu. Nie je potrebné čas nabíjania kontrolovať.

Nabíjačka a rukoväť prístroja sa v priebehu nabíjania zahrievajú. Toto je normálny jav.

Pokiaľ nabíjačku nepoužívate, odpojte ju zo zásuvky.

V priebehu nabíjania sa prístroj nesmie používať.

Akumulátor je potrebné dobiť vždy, keď zistíte citeľný pokles výkonu pri strihaní. Prístroj má integrovanú ochranu proti úplnému vybitiu, ktorá zabraňuje poškodeniu akumulátora. Táto ochrana akumulátor pri dosiahnutí hranice vybitia vypne. Potom už prístroj nezapínajte a pred ďalším použitím akumulátor najskôr nabite.

Montáž teleskopickej rukoväte s pojazdným stojanom

Najskôr spojte obidve polovice teleskopickej rukoväti a pevne utiahnite skrutkovaciu objímku v smere hodinových ručičiek.

Pri montáži teleskopickej rukoväte zaveďte obidve vačky na pojazdnom stojane do vybraní v skrini nožníc na trávu až na doraz (obr. 3). Tým sa automaticky vytvorí elektrický kontakt so spínačom.

Na odobratie teleskopickej rukoväte jednoducho rukoväť nožníc na trávu vysuňte miernym tlakom dopredu z pojazdného stojana.

Nastavenie dĺžky teleskopickej rukoväte

Dĺžku teleskopickej rukoväte môžete pre prispôsobenie telesnej výške meniť v rozmedzí až 12 cm.

K tomu povoľte skrutkovaciu objímku ober. 4 o polovicu otáčky v smere hodinových ručičiek, nastavte dĺžku rukoväte a skrutkovaciu objímku proti smeru hodinových ručičiek znovu pritiahnite.

Nastavenie pojazdného stojana (obr. 5)

Pre začistenie okrajov je možné pojazdný stojan nastaviť do 5 polôh. Stlačte tlačidlo (A) a otočte trávové nožnice do požadovanej polohy. Toto tlaťidlo musí po každom pootočení zapadnúť.

Zapnutie a vypnutie

Blokovací spínač zapnutia A (obr. 6) stlačte úplne doľava alebo doprava a stlačte spínač B. Po zapnutí už nemusíte poistku proti spusteniu A držať.

Pre vypnutie pustite spínač B.

Pri namontovanej teleskopickej rukoväti sa na zapnutie a vypnutie používa iba spínač v teleskopickej rukoväti.

POZOR ! Nôž ešte dobieha.

Prestavenie prístroja/ výmena strihacích násad

V nijakom prípade nezapínajte prístroj pri výmene strihacej násady! Nebezpečenstvo zranenia!

Na ochranu pred poranením nasaďte dodanú ochranu noža na nôž, pritom používajte ochranné rukavice.

Nadvihnite uzatvárací jazýček (1) a kryt prevodovky posuňte v smere šípky dozadu (2). Snímte kryt prevodovky. Teraz už môžte strihacie nože vybrať (obr. 8).

V prípade potreby odstráňte z priestoru prevodovky vniknuté nečistoty.

Pred nasadením vymieňaných nožov mierne namastite oblasť pohonu bežným univerzálnym mastiacim tukom tak, ako je popísané v odstavci Údržba (obr. 9 + 10).

Koleso prevodovky otočte tak, aby sa excenter dostal do prednej alebo zadnej polohy (obr. 9). Pohyblivý diel strihacieho noža dajte do strednej polohy tak, aby sa otvor excentra nachádzal presne nad otvorom v strihacom noži (obr. 9), Nasaďte strihací nôž. [Nožnice na kríky (obr. 10): Pohyblivú časť noža presuňte dopredu alebo dozadu tak, aby excenter (A) pasoval do otvoru excentra (B).] Pokiaľ excenter do otvoru správne nezapadol, upravte polohy excentra a pohyblivého strihacieho noža znovu.

Na záver nasaďte kryt prevodovky do vedenia a posuňte dopredu tak, aby uzatvárací jazýček zapadol (obr. 11).

Prístroj je takto pripravený na prevádzku.

Pokyny pre prácu

Prostredníctvom nožníc môžete strihať jemné až mierne husté kríky. Tento prístroj sa dobre hodí aj na tvarové strihanie, napr. pri úprave hrobov. Pretože prístroj vediete pri práci jednou rukou, v nijakom prípade nedávajte voľnú roku do blízkosti bežiacich strihacích nožov.

Pomocou týchto nožníc na trávu sa dajú začistiť okraje trávnika resp. plochy trávy na neprístupných miestach.

Pre pohodlnú prácu v nezhrbenej polohe si môžete namontovať dodanú teleskopickú rukoväť.

Údržba (obr. 9 + 10)

Nože očistite od rastlinných štiav a nečistôt. Ktorákoľvek násada založená v prístroji by sa mala aspoň raz za sezónu vybrať. Pritom je potrebné odstrániť zvyšky rastlín a cudzie predmety. Pastorky (C) a zadné časti nožov (D) opatrne namažte riedkym olejom. Motor a ostatné dielce namažte.

Pozor! Vodiace plochy nožov musia byť naolejované, aby si zachovali svoje klzné schopnosti. Nenaolejované klzné plochy môžu negatívne ovplyvniť životnosť.

Pokiaľ sa nože po dlhšom používaní zatupia, vymeňte ich iba za originálne náhradné nože.

Nožnice čistite iba pomocou kefy alebo handry. Nikdy nečistite ani nestriekajte prístroj vodou a ani ho do vody neponárajte.

Nôž po každom použití ošetrite údržbovým sprejom.

Opotrebované nože vymeňte.

Po použití vždy nasaďte na nože ochranné púzdro.

Skontrolujte prístroj na zjavné chyby a v prípade potreby nechajte prístroj opraviť v autorizovanom servise.

Skladovanie

Prístroj vždy skladujte na suchom, čistom mieste mimo dosahu detí. Prístroj skladujte na mieste chránenom pred mrazom.

Likvidácia a ochrana životného prostredia

Pri likvidácii akumulátora dbajte na nasledujúce:

Staré akumulátory alebo batérie nepatria do domového odpadu. Ako spotrebiteľ ste zo zákona povinný staré batérie resp. akumulátory odovzdať. Na konci životnosti Vášho prístroja je potrebné batérie resp. akumulátory z prístroja vybrať a osobitne zlikvidovať. Pred odovzdaním akumulátory vybite resp. zabezpečte pred skratom. Staré akumulátory môžete odovzdať do miestnej zberne príslušnej Vašej obci alebo u svojho predajcu resp. v predajni.

Keď Váš prístroj jedného dňa doslúži alebo ho už nebudete potrebovať, v nijakom prípade prístroj neodhadzujte do domového odpadu, ale ho zlikvidujte ekologicky. Prosíme, aby ste prístroj odovzdali do zberne. Tam je možné separovať plastové a kovové dielce a postúpiť ich na opätovné spracovanie. Informácie k tejto problematike obdržíte na správe Vašej obce nebo mesta.

Škare za rezanje trave i grmlja na akumulatorski pogon

Štovani kupče,

ovu uputu za uporabu smo sastavili da osiguramo pouzdano stavljanje u pogon. Ako se pridržavate sljedećih uputa Vaš uređaj će uvijek raditi na Vaše zadovoljstvo i imati dug vijek trajanja.

Naše uređaje prije serijske proizvodnje isprobavamo pod najstrožim uvjetima, a tijekom proizvodnje se nalaze pod stalnim provjerama. Ovo nam daje sigurnost a Vama jamstvo da ćete uvijek dobiti provjeren proizvod.

U interesu daljeg tehničkog razvoja pridržano je pravo na konstrukcijske i izvedbene promjene.

Tehnički podaci

Model		**GBS 7050 LI EX**	**GBS 7054 LI EX**
Napon akumulatora/pogonski napon	V/DC	3,6	7,2
Tip akumulatora	Ah / Wh	1,1 / 4,0 - licij ijoni	1,3 / 9,4 - licij ijoni
Struja punjenja	mA/DC	400	450
Trajanje punjenja	h	4 sati	4 sati
Pogonsko vrijeme	min	ca. 30	ca. 60
Kretanje reza	min^{-1}	1000	1100
Širina rezanja *	mm	70	70
Dužina noža **	mm	160	160
Jačina reza **	mm	7	7
Razina jačine zvuka L_{WA} (DIN EN 60745-2-15)	dB (A)	77,6 K3,0 dB (A)	77,6 K3,0 dB (A)
Razina zvučnog tlaka L_{pA} (DIN EN 60745-2-15)	dB (A)	67,6 K3,0 dB (A)	67,6 K3,0 dB (A)
Vibracija (DIN EN 60745-2-15)	m/s^2	<2,5 K1,5 m/s^2	<2,5 K1,5 m/s^2

Škare za obrezivanje grmlja odgovaraju zaštitnoj klasi III.

Tehničke promjene su pridržane.

* škare za trave ** škare za obrezivanje grmlja

⚠ Emisije

- Naznačena vrijednost vibracija ustanovljena je standardiziranom opremom i može se koristiti kako za usporedbu s drugim električnim aparatima, tako i za privremenu procjenu opterećenja putem vibracija.
- Ovisno o korištenju stroja i njegove opreme, vrijednost vibracija može biti drugačija te biti i viša od one naznačene.
- Potrebno je utvrditi sigurnosne mjere radi zaštite korisnika, na temelju procjene opterećenja kojeg stvaraju vibracije u stvarnim uvjetima korištenja.
- U vezi s tim treba uzeti u obzir sve faze radnog ciklusa, kao na primjer isključivanje ili rad na prazno.

Pozor: Zaštita od buke! Prije puštanja u pogon obratite pažnju na regionalne propise.

Svrha uporabe

Uputa o primjeni:
Škare za obrezivanje grmlja ne mogu i ne smiju zamjenjivati vrtne škare.

Namijenjene su isključivo za oblikovanje i obrezivanje ukrasnog grmlja male debljine. Svaka druga uporaba nije primjerena. Proizvođač/ dobavljač ne odgovara za štetu nastalu zbog neprimjerene uporabe.

Prema potrebi ove škare za obrezivanje grmlja možete promjenom priloženog noža koristiti kao škare za obrezivanje trave.

Opće sigurnosne upute

Pozor! Sve upute se moraju pročitati. Greške prilikom pridržavanja niže navedenih uputa mogu izazvati električni udar, požar i / ili teške ozljede. Pojam „Električni alat“ koji se dalje koristi, odnosi se na električne alata priključene na mrežu (sa mrežnim kablom) i električne alata na akumulatorski po gon (bez mrežnog kabla).

DOBRO SAČUVAJTE OVE UPUTE.

Sigurnosne upute za škare za živicu:

- **Sve dijelove tijela držite podalje od noževa. Nikada nemojte pokušati kod hodajućeg noža ukloniti materijal koji se reže ili isti držati. Zaglavljeni materijal koji se reže uklonite samo pri isključenom uređaju.** *Jedan trenutak nepažnje prilikom korištenja škara za živicu može dovesti do teških ozljeda.*
- **Škare za rezanje živice nosite za ručku pri isključenom nožu. Prilikom transporta ili skladištenja na škare za rezanje živice uvijek navucite zaštitni pokrov.** *Pažljivo rukovanje sa uređajem smanjuje opasnost od ozljede kroz nož.*

1) Radno mjesto

a) **Sa uređajem nemojte raditi u području u kojem postoji opasnost od eksplozija, u kojoj se nalaze goruće tekućine, plinovi ili prašine.** *Električni alati stvaraju iskre, koje mogu zapaliti prašinu ili pare.*

2) Električna sigurnost

a) **Izbjegavajte kontakt tijela sa uzemljenim površinama kao što su to cijevi, grijalice, štednjaci i hladnjaci.** *Postoje povišeni rizik kroz električni udar, ako je Vaše tijelo uzemljeno.*
b) **Uređaj držite dalje od kiše.** *Prodiranje vode u električni uređaj povećava rizik električnog udara.*

3) Sigurnost osoba

a) **Budite oprezni, pazite na ono što radite i pažljivo postupajte prilikom rada sa električnim alatom. Nemojte raditi sa uređajem, ako ste umorni ili ako stojite pod drogama, alkoholom ili medikamentima.** *Jedan trenutak nepažnje prilikom korištenja uređaja može dovesti do ozbiljnih ozljeda.*
b) **Nemojte prenagliti. Pobrinite se za stabilan položaj i uvijek držite ravnotežu.** *Kroz to uređaj možete bolje kontrolirati u neočekivanoj situaciji.*

4) Pažljivo rukovanje i korištenje električnih alata

a) **Nemojte koristiti električni alat čija je sklopka defektna.** *Električni alat, koji se više ne može uključiti ili isključiti, je opasan i mora biti popravljen.*
b) **Iz sigurnosnih razloga uređaj ne smiju koristiti djeca, mladi mlađi od 16 godina ili druge osobe, koje nisu upoznate sa predloženim sigurnosnim uputama.**
c) **Poslužitelj je odgovoran za nezgode ili rizike, kojima su izložene treće osobe ili njihovo vlasništvo.**
d) **Nekorištene električne alate pohranite izvan dosega djece. Nemojte dozvoliti da uređaj koriste osobe, koje sa njime nisu upoznate ili koje nisu pročitale upute.** *Električni alati su opasni ako ih koriste neiskusne osobe.*

Upute o sigurnosti

- **Ovaj uređaj može prouzrokovati ozbiljne povrede. Za ispravno rukovanje, pripremu, održavanje i svrsishodnu primjenu škara za rezanje živice pomno pročitajte uputstvo za uporabu. Prije početka prve upotrebe upoznajte se sa uređajem i dozvolite da Vas se praktično uputi u rad.**
- **Alat se može pokrenuti sam od sebe.**
- **Prije čišćenja morate isključiti uređaj. Pozor! Prste i noge držite izvan reznog područja!**
- **Motor uključite tek kada su ruke i noge udaljene od reznog alata.**
- **Prije primjene uređaja s radne površine odstranite sva strana tijela, a tijekom rada pazite na njih!**
- **Prije transporta isključite uređaj te pričekajte da se nož zaustavi. Održavanje i čišćenje uvijek se obavlja na isključenom uređaju.**
- **Djeca ispod 16 godina starosti ne smiju rukovati uređajem.**
- **Uvažite odgovornost prema trećim osobama na području rada.**
- **Upotrebu škara za rezanje živice izbjegavati, ukoliko se osobe, prije svega djeca, nalaze u blizini.**
- **Škare za obrezivanje grmlja i trave koristite samo na dnevnom svjetlu ili uz odgovarajuće umjetno osvjetljenje.**
- **Provjeravanje i održavanje škara treba stručno obaviti. Kod oštećenja zamijenite cijeli nož. Kod oštećenja udarcima potrebna je stručna provjera.**
- **Škare moraju biti redovito pregledane na za to ovlaštenom servisu.**
- **Nosite odgovarajuću radnu odjeću kao što su to zaštitne naočale, zaštita za sluh, zatvorene cipele**

koje se ne kližu i radne rukavice. Izbjegavajte nošenje dodatne odjeće, pošto ona može biti zahvaćena od komada koji se miču.
- **Nakon odlaganja škara i prije čišćenja osigurajte da se uređaj ne uključi sam od sebe na pr. aktivacijom uključnog blokatora.**
- **Redovito provjerite jesu li na nožu nastala oštećenja.**
- **Škare nikada ne primajte za noževe, opasnost od ozljeda postoji i kod mirovanja noža.**
- **Ne posežite u pokrenute noževe da biste odstranili strana tijela. Ovo nemojte činiti niti ako noževi zablokiraju.**
- **•Uređaj pohranite na mjestu nedostupnom za djecu.**
- **Za vrijeme rada sa škarama za rezanje živice uvijek držite sigurno odstojanje, u posebnosti, kada upotrebljavate podnožnice ili ljestve.**
- **Škare za rezanje živice nemojte upotrebljavati sa oštećenim ili previše istrošenim napravama za rezanje.**
- **Pobrinite se za to, da su svi zaštitn i uređaji i rukohvati namješteni. Nemojte nikada pokušati pustiti u pogon nepotpuni stroj.**
- **Kod transporta ili skladištenja škara za rezanje živice uvijek upotrebljavajte zaštitu za noževe.**
- **Prije početka rada pregledajte svoju okolinu i obratite pažnju na moguće opasnosti, koje Vi zbog buke stroja možda ne biste mogli čuti.**
- **Koristite samo zamjenske dijelove i pribor koje je preporučio proizvođač.**

Prije puštanja u pogon

Punjenje akumulatora

Sigurnosne upute:

Uređaj se isporučuje se unaprijed napunjenim licij-ijonskim akumulatorom. Ali se preporučuje da se prije prvog puštanja u pogon akumulatori još jednom napune.

- Za to koristite dostavljeni uređaj za punjenje. On je specijalno usklađen na ovaj akumulator.
- Nikada ne koristiti druge punjače. Kroz to postoji opasnost od požara ili eksplozije!
- Uređaj za punjenje uvijek čuvati od kiše ili vlage. Opasnost od električnog udara.
- Nikada nezaštićeno puniti na otvorenom već uvijek na suhim i zaštićenim mjestima.
- Sa ovim uređajem za punjenje nikada ne puniti strane akumulatore. Opasnost od požara ili eksplozije.
- Prije svake upotrebe uređaja za punjenje kućište, utičnicu i kabel pregledati na oštećenja. Ne koristiti ako postoji oštećenje.
- Uređaj za punjenje ne otvarati na silu. Uređaj za punjenje se kod postojanja kvara mora zamijeniti.
- Uređaj za punjenje se prilikom postupka punjenja zagrije. Ne koristiti na lako zapaljivoj podlozi ili u zapaljivoj okolini. Opasnost od požara.
- Nikada ne otvarati čelije akumulatora. Opasnost od kratkog spoja.
- Kod oštećenja akumulatora mogu isticati štetne pare ili tekućine. Kod nenamjernog kontakta mjesto isprati sa vodom i odmah potražiti liječničku pomoć. Tekućina može prouzrokovati nadražaje kože ili nagrizanja.
- Akumulator zaštititi od vrućine, jakog utjecaja sunčanih zraka i vatre. Opasnost od eksplozije.

Postupak punjenja:

Za punjenje akumulatora utični uređaj za punjenje utaknuti u utičnicu. Nakon toga utičnicu kabela za punjenje utaknuti u kutiju za punjenje škara za šišanje trave i grmlja (slika 2)

Početak postupka punjenja se prikazuje kroz crvenu kontrolnu lampicu (X) slika 2 na kraju ručke. Kod praznog akumulatora vrijeme punjenja iznosi cca. 4 sata. Nakon završetka punjenja elektronski nadzor automatski isključuje postupak punjenja. Kontrolna lampica svoju boju potom mijenja u zelenu i time signalizira završetak postupka punjenja. Nadzor vremena punjenja nije potreban.

Uređaj za punjenje i ručka uređaja se prilikom postupka punjenja zagriju. To je normalno.

Kada se uređaj za punjenje ne koristi, isti iskopčati iz utičnice.

Za vrijeme postupka punjenja se uređaj ni u kom slučaju ne smije koristiti.

Akumulator se treba napuniti, kada se osjeti znatno popuštanje učinka pri rezanju. Dodatno je ugrađena elektronska zaštita od totalnog pražnjenja, koja sprječava oštećenje akumulatora. Ista akumulator isključuje po dostizanju granice pražnjenja. Uređaj nakon toga više nemojte uključivati, već najprije napunite akumulator.

Montaža teleskopske ručke sa postoljem za vožnju

Najprije utaknite dvije polovice teleskopske ručke jednu u drugu i potom čvrsto zavrnite vijčani tuljak.

Za dogradnju teleskopske ručke obadva grebena na postolju za vožnju do graničnika uvesti u otvor kućišta škara za šišanje trave (slika 3). Elektronski kontakt za uključivanje se na taj način automatski uspostavlja.

Za skidanje teleskopske ručke, ručku škara za rezanje trave jednostavno sa laganim pritiskom gurnuti naprijed iz voznog mehanizma.

Podesiti dužinu teleskopske ručke

Dužina teleskopske ručke se za prilagođavanje tjelesne veličine može promijeniti do 12 cm.

Za to čahuru vijka slika 4 popustiti za pola okretaja u smjeru kazaljke na satu, podesiti dužinu ručke i čahuru vijka suprotno smjeru kazaljke na satu ponovno pričvrstiti.

Podesiti vozni mehanizam (slika 5)

Za rezanje rubova se vozni mehanizam može podesiti u

5 pozicija. Za podešavanje pritisnite tipku (A) i okrenite škare za rezanje trave u željeni položaj. Tipku nakon okretanja opet pustiti da se uklopi.

Uključivanje i isključivanje

Zapor za uključivanje A (slika 5) skroz pritisnuti u lijevo ili u desno i pritisnuti sklopku B. Nakon uključivanja se zapor za uključivanje A više ne mora držati.

Za isključivanje pustiti sklopku B.

Kod montirane teleskopske ručke za uključivanje i isključivanje se koristi samo sklopka u teleskopskoj ručki.

Oprez! Nož se još naknadno pokreće.

Pregrađivanje uređaja / zamjena sustava rezanja

Prilikom sljedećih radova zamjene reznog sustava ni u kom slučaju nemojte uključiti uređaj! Opasnost od ozljeda!

Za zaštitu od ozljeda utaknite dostavljenu zaštitu za noževe preko noža i koristite zaštitne rukavice.

Podignite spojnicu (1), a poklopac prigona gurnite natrag u odštampanom smjeru strelice (2). Skinite poklopac prigona. Nož škara sada možete izvaditi van (slika 8).

Iz prostora pogona izvadite eventualnu prljavštinu.

Prije umetanja zamijenjenog noža malo podmazati područja pogona sa univerzalnim mazivima, koje se može dobiti u trgovini, kako je opisano u odlomku održavanje (slika 9 + 10).

Okrenite kolo prigona tako da ekscentar dođe ili u prednji ili u stražnji položaj (slika 9). Pokretne dijelove noža škara gurnuti u središnji položaj tako da se otvor ekscentra nalazi točno u sredini iznad otvora u nožu škara (slika 9), postavite nož škara. (Nož za rezanje grmlja: (slika 10) Pokretni element noža tako gurnuti naprijed ili natrag, da ekscentar (A) pristaje u otvor za ekscentar (B)). Ako se isti ne može postaviti uz rub u kućište, još jednom justirajte položaje ekscentra i pokretnog noža škara.

Nakon toga poklopac prigona postavite u vodila i gurnite ga naprijed skroz do uklapanja spojnice za zatvaranje (slika 11).

Uređaj je sada spreman za pogon.

Upute za rad

Sa škarama za obrezivanje grmlja može se obrezivati ukrasno i lagano grmlje. Ovaj uređaj je prikladan i za oblikovno obrezivanje na pr. kod uređivanja groba. Kako je uređaj namijenjen za korištenje jednom rukom, slobodnu ruku ne prinosite u blizinu pokrenutog noža.

Sa škarama za šišanje trave se rubovi travnjaka tj. travnate površine mogu čisto šišati na nepristupačnim mjestima.

Za udoban rad u ne pognutom stanju se može montirati dostavljena teleskopska ručka.

Održavanje (slika 9)

Očistite nož od biljnih sokova i prljavštine. Par noževa potrebno je u sezoni skinuti najmanje jedanput. Kod toga treba odstraniti ostatke biljaka i stranih tijela. Pogonski zupčanik C i poleđinu noža D oprezno podmazati tankim slojem maziva. Ne podmazivati motor i druge dijelove.

Pozor! Klizne površine noževa se moraju nauljiti zbog održavanja klizne sposobnosti. Nepodmazane klizne površine mogu negativno utjecati na izdržljivost.

Kada se noževi nakon dulje uporabe zatupe, molimo zamijenite ih samo originalnim zamjenskim noževima.

Škare čistite samo četkom ili krpom. Uređaj ne vlažite vodom i ne potapajte ga u nju.

Nož nakon svake uporabe obraditi sa sprejem za njegu.

Zamijeniti ishabane tupe noževe.

Nakon uporabe navući zaštitu za nož.

Uređaj pregledati na vidljive nedostatke i u danom slučaju iste dati popraviti u ovlaštenom servisu.

Skladištenje

Uređaj uvijek čuvati na suhom, čistom mjestu izvan dometa djece. Skladištiti sigurno od mraza.

Odstranjevanje odpadkov in varstvo okolja

Molim uvažavajte sljedeće upute o odstranjivanju akumulatora:

Iskorišteni akumulatori ili baterije ne spadaju u kućne otpatke. Kao potrošač imate zakonsku obvezu vraćanja istrošenih baterija odnosno akumulatora. Pri koncu vijeka trajanja Vašeg uređaja morate baterije odnosno akumulatore izvaditi iz uređaja i odložiti ih na posebno mjesto. Prije vraćanja stare akumulatore morate isprazniti i osigurati od kratkog spoja. Stare akumulatore možete predati na mjesna odlagališta ili kod Vašeg trgovca odnosno mjesta prodaje.

Kadar Vaša naprava nekega dne postane neuporabna ali je ne potrebujete več, Vas prosimo, da naprave na noben način ne vržete med gospodinjske odpadke, temveč jo odstranite okolju primerno. Prosimo, da napravo oddate na mestu za zbiranje odpadkov. Tam bodo plastične in kovinske dele lahko ločili in jih dali reciklirati. Tozadevne informacije dobite tudi pri Vaši občinski ali mestni upravi.

Akumulatorske škarje za travo in grmičevje

Spoštovani kupec,

Da bi zagotovili zanesljiv in varen zagon, smo sestavili to navodilo za uporabo. Če boste upoštevali naslednje napotke, bo vaša naprava delovala vedno v vaše zadovoljstvo in bo imela visoko življenjsko dobo.

Naše naprave se pred serijsko izdelavo preizkusijo pod najtežjimi pogoji, med proizvodnjo pa jih stalno preverjamo. To nam daje gotovost, vam pa jamstvo, da vedno dobite neoporečen izdelek.

V interesu tehničnega razvoja si pridržujemo pravico do konstrukcijskih in izvedbenih sprememb.

Tehnični podatki

Model		**GBS 7050 LI EX**	**GBS 7054 LI EX**
Napetost akumulatorja / obratovalna napetost	V/DC	3,6	7,2
Tip akumulatorja	Ah / Wh	1,1 / 4,0 litijev ionski akumulator	1,3 / 9,4 litijev ionski akumulator
Polnilni tok	mA/DC	400	450
Ladedauer	h	4 ure	4 ure
Trajanje polnjenja	min	približno. 30	približno. 60
Rezalno gibanje	min^{-1}	1000	1100
Širina striženja *	mm	70	70
Dolžina striženja **	mm	160	160
Debelina striženja **	mm	7	7
Nivo jakosti zvoka L_{WA} (DIN EN 60745-2-15)	dB (A)	77,6 K3,0 dB (A)	77,6 K3,0 dB (A)
Raven zvočnega tlaka L_{pA} (DIN EN 60745-2-15)	dB (A)	67,6 K3,0 dB (A)	67,6 K3,0 dB (A)
Vibracije (DIN EN 60745-2-15)	m/s^2	<2,5 K1,5 m/s^2	<2,5 K1,5 m/s^2

Škarje za grmovje ustrezajo zaščitnemu razredu III.

Pridržujemo si pravico do tehničnih sprememb.

* Akumulatorske škarje za travo ** Akumulatorske škarje za grmičevje

Emisije

- Navedena vrednost vibracijskih emisij je bila izmerjena po običajnem testnem postopku, zato jo lahko uporabimo za primerjavo z drugim električnim orodjem.
- Navedena vrednost vibracijskih emisij se lahko uporabi za oceno količin in dolžin ter dolžine obveznih delovnih premorov.
- Dejanska vrednost vibracijskih emisij, v času dejanske uporabe električnega orodja, se lahko od navedene vrednosti razlikuje odvisno od tega, na kak način se električno orodje uporablja.
- Opozorilo: Zaradi zaščite pred motnjami krvnega obtoka v rokah, do katerih prihaja zaradi vibracij, mora uporabnik v svoje delo vključiti tudi reden premor.

Pozor Zaščita pred hrupom! Ob začetku obratovanja pazite na regionalne predpise.

Splošni varnostni predpisi

Navodilo za način uporabe:

Škarje za travo in grmičevje ne morejo in naj ne bi nadomeščale škarij za živo mejo.

Te škarje so namenjene izključno za obrezovanje in rezanje okrasnih grmov in drobnega grmičevja. Neka druga uporaba ali uporaba, ki presega te zmogljivosti, ni v skladu z namenom uporabe. Za škodo, ki je posledica take uporabe, proizvajalec/dobavitelj ne jamči.

Če je potrebno, se lahko te škarje za grmičevje z enostavno zamenjavo priloženega rezila za škarje spremeni v škarje za rezanje trave.

Splošna varnostna navodila

Pozor! Prebrati je treba celotna navodila. Napake pri upoštevanju navodil, navedenih v nadaljevanju, lahko povzročijo udar električnega toka, požar in/ali hude poškodbe. V nadaljevanju uporabljeni pojem „električno orodje“ se nanaša na električno orodje na omrežni pogon (s kablom za priključitev na omrežje) in na električno orodje na akumulatorski pogon (brez kabla za priključitev na omrežje).

TA NAVODILA DOBRO SHRANITE.

Varnostna navodila za škarje za živo mejo:

- **Dele telesa zavarujte pred rezili. Pri premikajočem se rezilu ne poskušajte odstranjevati rezanega materiala ali materiala, ki ga želite rezati, ne držite. Zagozden rezan material odstranjujte samo pri izklopljeni napravi.** *En sam trenutek nepazljivosti pri uporabi škarij za živo mejo lahko vodi do povzročitve hudih poškodb.*
- **Škarje za živo mejo nosite za ročaj pri stoječem rezilu. Pri transportu ali shranjevanju škarij za živo mejo vedno nataknite zaščitni pokrov.** *Skrbno ravnanje z napravo zmanjšuje nevarnost za povzročitev poškodb zaradi rezila.*

1) Delovno mesto

a) **Z napravo ne delajte v potencialno eksplozivnem okolju, v katerem se nahajajo vnetljive tekočine, vnetljivi plini ali vnetljiv prah.** *Električna orodja povzročajo iskre, ki lahko zanetijo prah ali hlape.*

b)

2) Električna varnost

a) **Izogibajte se telesnemu stiku z ozemljenimi površinami, kot so cevi, grelne naprave, štedilniki in hladilniki.** *Kadar je vaše telo ozemljeno, obstaja povečano tveganje za udar električnega toka.*

b) **Napravo zavarujte pred dežjem.** *Vdor vode v električno napravo zviša tveganje za udar električnega toka.*

3) Varnost oseb

a) **Bodite pozorni in pazite na to, kaj delate, in delo z električnim orodjem opravljajte s pametjo. Naprave ne uporabljajte, kadar ste utrujeni ali pod vplivom drog, alkohola ali zdravil.** *En sam trenutek nepazljivosti pri uporabi naprave lahko vodi do povzročitve resnih poškodb.*

b) **Ne precenjujte svojih zmožnosti. Skrbite za varno stojišče in vedno ohranjajte ravnotežje.** *Na ta način lahko napravo v nepričakovanih situacijah bolje kontrolirate.*

4) Skrbno ravnanje in uporaba električnega orodja

a) **Ne uporabljajte električnega orodja, čigar stikalo je defektno.** *Električno orodje, ki se ne da več vklopiti ali izklopiti, je nevarno in ga je treba dati v popravilo.*

b) **Iz varnostnih razlogov aparata ne smejo uporabljati otroci, mladostniki do 16 let ali druge osebe, ki s pričujočimi navodili glede varnosti niso seznanjeni.**

c) **Upravljalec je odgovoren za nesreče in tveganja, ki so jim izpostavljeni tretji ali pa njihova lastnina.**

d) **Neuporabljano električno orodje hranite zunaj dosega otrok. Osebam, ki z napravo niso seznanjene ali niso prebrale teh navodil, uporabe naprave ne dovolite.** *Električno orodje je nevarno, če ga uporabljajo neizkušene osebe.*

Varnostni napotki!

- **Ta aparat lahko povzroči resne poškodbe. V zvezi s s pravilnim ravnanjem, s pripravo, z vzdrževanjem, s strokovno pravilno uporabo aparata skrbno preberite navodila za uporabo. Še preden ga prvič uporabite, se seznanite z aparatom in si dajte tudi praktično pokazati ravnanje z njim.**
- **Naprava še teče!**
- **Pred čiščenjem morate napravo izklopiti.**
- **Pozor! Pazite, da prsti in noge ne zaidejo v rezalno področje!**
- **Motor vklopite šele, ko ste roke in noge odmaknili od rezilnih delov aparata.**
- **Pred uporabo naprave očistite tujke z delovnega področja, med delom pa bodite pozorni na tujke!**
- **Pred transportom vedno najprej izklopite napravo in počakati, da se rezila zaustavijo. Vzdrževalna in čistilna dela opravljajte vedno samo na izklopljeni napravi.**
- **Mladostniki, mlajši od 16 let, ne smejo upravljati naprave.**
- **Upoštevajte odgovornost nasproti tretjim osebam na delovnem področju.**
- **Izogibajte se uporabi škarij za živo mejo, če se v bližini nahajajo osebe, predvsem otroci.**
- **Aparat uporabljajte samo pri dnevni svetlobi ali če je na razpolago dovolj umetne razsvetljave**.

- **Škarje se morajo strokovno vzdrževati in preverjati. Rezilo se sme v primeru poškodbe zamenjati samo kompletno. V primeru poškodb zaradi udarcev je brezpogojno potrebno strokovno preverjanje.**
- **Škarje je treba redno kontrolirati in sicer samo pri neki za to pristojni servisni delavnici.**
- **Nosite ustrezna delovna oblačila in zaščitna očala, ščitnike za ušesa, zaprte čevlje, ki ne drsijo in delovne rokavice. Izogibajte se nošenju širokih oblačil, saj aparat lahko zagrabi prosto se premikajoče dele.**
- **Po odlaganju škarij in pred čistilnimi deli morate npr. z aktiviranjem zapore proti vklopu zagotoviti, da se naprava ne more samodejno vključiti.**
- **Rezilo se mora redno preverjati glede morebitnih poškodb.**
- **Škarij v nobenem primeru ne držite na rezilu, nevarnost poškodb obstaja celo v primeru, ko rezila mirujejo.**
- **Nikoli ne segajte v tekoča rezila, da bi odstranili tujke, ali v primeru, da rezila blokirajo.**
- **Napravo hranite tako, da je zavarovana predotroki.**
- **Pri delu z aparatom se vedno postavite v varen položaj, posebno, če uporabljate stopnice ali lestev.**
- **Škarij za živo mejo ne uporabljajte s poškodovanim ali preveč obrabljenim rezilom.**
- **Nikoli ne poskušajte spraviti v pogon nekega aparata, ki ni neoporečno popoln.**
- **Pri transportu ali skladiščenju škarij vedno uporabljajte ščitnik za rezilo.**
- **Pred začetkom dela spoznajte svojo okolico in pazite na možne nevarnosti, ki jih zaradi hrupa stroja mogoče ne bi mogli slišati.**
- **Uporabljajte samo nadomestne dele in opremo, ki jo priporoča proizvajalec.**

Pred začetkom uporabe

Polnjenje akumulatorja

Varnostna opozorila:

Naprava je že dobavljena s predhodno napolnjenim litijevim ionskim akumulatorjem. Vendar pa priporočamo, da akumulator pred prvo uporabo še enkrat napolnite.

- V ta namen uporabite samo zraven dobavljeni polnilnik. Ta je posebno usklajen s tem akumulatorjem.
- Nikoli ne uporabljajte drugih polnilnikov. Zaradi tega obstaja nevarnost požara ali eksplozije!
- Polnilnik vedno hranite stran od dežja ali vlage. Nevarnost udara električnega toka.
- Nikoli ne polnite nezaščiteno na prostem, temveč na suhem, zaščitenem mestu.
- S tem polnilnikom nikoli ne polnite drugih akumulatorjev. Nevarnost požara ali eksplozije.
- Pred vsako uporabo polnilnika prekontrolirajte, da ohišje, vtič in kabel niso poškodovani. Ne uporabljajte, če obstaja kakšna poškodba.
- Polnilnika ne odpirajte na silo. V primeru okvare je treba polnilnik zamenjati.
- Polnilnik se pri postopku polnjenja segreje. Ne uporabljajte ga na lahko vnetljivi podlagi ali v vnetljivem okolju. Nevarnost požara.
- Celic akumulatorja nikoli ne odpirajte. Nevarnost kratkega stika.
- Pri poškodbah akumulatorja lahko iztekajo škodljivi hlapi ali tekočine. Pri nenamernem stiku sperite z obilo vode in takoj poiščite zdravniško pomoč. Tekočina lahko povzroči draženje kože in razjede.
- Akumulator zavarujte pred vročino, močno sončno svetlobo in ognjem. Nevarnost eksplozije.

Postopek polnjenja:

Za polnjenje polnilnik z vtičem vtaknite v vtičnico. Nato vtič kabla polnilnika vtaknite v polnilno dozo škarij za travo in grmovje (sl. 2).

Začet postopek polnjenja je prikazan z rdečo kontrolno lučko (X), sl. 2, na koncu ročaja. Pri praznem akumulatorju znaša trajanje polnjenja približno 4 ure. Po končanem polnjenju elektronska kontrola postopek polnjenja avtomatsko izklopi. Rdeča kontrolna lučka se nato spremeni v zeleno in s tem signalizira konec postopka polnjenja. Časa polnjenja ni potrebno nadzorovati.

Polnilnik in ročaj naprave se pri postopku polnjenja segrejeta. To je normalno.

Če polnilnika ne uporabljate, ga odstranite iz vtičnice.

Med postopkom polnjenja se naprave ne sme uporabljati.

Akumulator je treba ponovno napolniti, ko opazite zmanjšanje zmogljivosti pri rezanju. Dodatno je integrirana elektronska zaščita pred popolnim izpraznjenjem, ki preprečuje okvare akumulatorja. Leta akumulator pri dosegu meje izpraznjenja izklopi. Po tem naprave več ne vklapljajte, vendar najprej napolnite akumulator.

Montaža teleskopskega ročaja s podvozjem

Najprej obe polovici teleskopskega ročaja staknite skupaj in navojni tulec močno pritegnite v smeri urnega kazalca.

Za dodatno montažo teleskopskega ročaja oba utora na podvozju do konca potisnite v odprtini v ohišju škarij za travo (sl. 3). Električni kontakt s stikalom je s tem avtomatsko vzpostavljen.

Za demontažo teleskopskega ročaja enostavno ročaj škarij za travo z rahlim pritiskom naprej potisnite iz podvozja.

Nastavljanje dolžine teleskopskega ročaja

Dolžino teleskopskega ročaja se za prilagajanje telesni višini lahko spreminja za do 12 cm.

V ta namen navojni tulec sl. 4 s pol obrata v smeri urnega kazalca odvijte, nastavite dolžino ročaja in navojni tulec v smeri proti urnemu kazalcu zopet pritegnite.

Nastavljanje podvozja (sl. 5)

Za rezanje robov se lahko podvozje nastavi v 5 položajev. V ta namen pritisnite tipko (A) in škarje za travo zavrtite v želeni položaj. Po vrtenju se mora tipka zopet zaskočiti.

Vklop in izklop

Blokado vklopa A (sl. 6) pritisnite skrajno levo ali desno in pritisnite stikalo B. Po vklopu naprave blokade vklopa A ni več treba držati pritisnjene.

Za izklop stikalo B zopet spustite.

Pri montiranem teleskopskem ročaju se za vklop in izklop uporablja samo stikalo v teleskopskem ročaju.

Pozor! Rezilo teče naprej.

Predelava naprave / zamenjava sistemov rezil

Pri naslednjih delih za zamenjavo sistema rezil naprave na noben način ne vklopite! Nevarnost poškodb!

Za zaščito pred poškodbami preko rezila potisnite zraven dobavljeni ščitnik za rezilo in uporabljajte zaščitne rokavice.

Zaporno sponko dvignite (1) in pokrov gonila potisnite nazaj v smeri natisnjene smeri puščice (2). Snemite pokrov gonila. Zdaj se rezilo lahko vzame ven (sl. 8).

Odstranite event. umazanijo, ki je prodrla v prostor menjalnika.

Prosimo da, preden vstavite nadomestna rezila, pogonski prostor rahlo namastite z univerzalnim mazivom, ki se dobi v prodaji, kakor je opisano tudi v poglavju Vzdrževanje (sl. 9 + 10).

Predležje zavrtite tako, da ekscenter pride bodisi v sprednji bodisi v zadnji položaj (sl. 9). Premični del rezila spravite v srednji položaj, tako da se odprtina ekscentra nahaja natančno na sredini nad luknjo v rezilu (sl. 9), rezilo nataknite. [Obrezovalnik za grmovje (sl. 10): Premični del rezila premaknite naprej ali nazaj tako, da se ekscenter (A) prilega v odprtino za ekscenter (B).] Če se ga v ohišje ne da vstaviti poravnano, položaja ekscentra in premičnega rezila še enkrat naknadno naravnajte.

Takoj nato pokrov gonila vtaknite v vodila in ga potisnite naprej, dokler se ne zaskoči v zaporni sponki (sl. 11).

Naprava je sedaj spet pripravljena za obratovanje.

Navodila za delo

Z rezalnikom za grmičevje se lahko reže okrasno grmičevje in majhni grmi. Ta aparat je primeren tudi za oblikovanje kot npr. pri vzdrževanju grobov. Ker aparat vodite z eno roko, pazite, da v nobenem primeru proste roke ne približate k rezilu, ki je v pogonu.

S škarjami za travo lahko obrezujete robove travnikov oz. travnatih površin na nedostopnih mestih.

Za udobno delo v nesklonjenem položaju se lahko montira zraven dobavljeni teleskopski ročaj.

Vzdrževanje (sl. 9 + 10)

Z rezila očistite sok rastlin in umazanijo. Par rezil morate v vsaki sezoni najmanj enkrat sneti. Pri tem se morajo odstraniti ostanki rastlin in tujki. Vreteno C in hrbet rezila D previdno namažite z redko mastjo. Motorja in drugih delov ne podmazujte.

Pozor! Drsne površine rezil morajo biti naoljene, da enakomerno tečejo. Nenaoljene drsne površine lahko negativno vplivajo življenjsko dobo.

Če je rezilo po daljšem času uporabe postalo topo, ga nadomestite samo z originalnim nadomestnim rezilom.

Škarje čistite samo s ščetko ali krpo. Aparata nikoli ne spirajte s curkom vode ali ga potopite v vodo.

Rezilo po vsaki uporabi obdelajte z negovalnim sprejem.

Obrabljena topa rezila zamenjajte.

Po uporabi vedno nataknite ščitnik za rezilo.

Kontrolirajte, če ima naprava kakršnekoli očitne pomanjkljivosti in jo eventualno dajte v popravilo pooblaščeni servisni službi.

Skladiščenje

Napravo vedno skladiščite na suhem, čistem mestu, zunaj dosega otrok. Skladiščite zaščiteno pred zmrzaljo.

Odstranjevanje odpadkov in varstvo okolja

Prosimo upoštevajte sledeča navodila za odstranjevanje akumulatorja:

Odsluženi akumulatorji ali baterije ne spadajo v gospodinjske odpadke. Kot uporabnik ste uporabljene baterije oz. akumulatorje z zakonom dolžni vrniti. Ob izteku življenjske dobe Vaše naprave je treba baterije oz. akumulatorje odstraniti iz naprave in jih odstraniti ločeno. Preden akumulatorje vrnete, jih morate izprazniti in zavarovati pred kratkim stikom. Stare akumulatorje lahko oddate na krajevnih zbiralnih mestih v Vaši občini ali pri Vašem trgovcu oz. na prodajnem mestu.

Kadar Vaša naprava nekega dne postane neuporabna ali je ne potrebujete več, Vas prosimo, da naprave na noben način ne vržete med gospodinjske odpadke, temveč jo odstranite okolju primerno.
Prosimo, da napravo oddate na mestu za zbiranje odpadkov. Tam bodo plastične in kovinske dele lahko ločili in jih dali reciklirati. Tozadevne informacije dobite tudi pri Vaši občinski ali mestni upravi.

FOARFECĂ DE TUNS IARBĂ ŞI TUFE, CU ACUMULATOR

Stimate client,

Pentru a asigura siguranța în exploatare, am conceput manualul de utilizare de față. Dacă țineți seama de următoarele indicații, aparatul Dvs. va funcționa mereu spre mulțumirea Dvs. şi va avea o durată de utilizare lungă.

Înaintea intrării în producția de serie, uneltele noastre sunt testate în condiții din cele mai dure şi, pe parcursul producției, sunt supuse controlului permanent. Aceasta ne dă nouă siguranța şi Dvs. garanția că primiți întotdeauna un produs performant.

În numele dezvoltării tehnice continue, producătorul îşi rezervă dreptul la modificări constructive şi de finisare.

Date tehnice

Model		**GBS 7050 LI EX**	**GBS 7054 LI EX**
Tensiunea de lucru al acumulatorului	V/DC	3,6	7,2
Tip acumulator	Ah / Wh	1,1 / 4,0 - litiu-ion	1,3 / 9,4 - litiu-ion
Curent de încărcare acumulator	mA/DC	400	450
Durată de încărcare acumulator	h	4 ore	4 ore
Durată de funcționare	min	cca.30	cca. 60
Mişcări de tăiere	min^{-1}	1000	1100
Lățimea de tăiere *	mm	70	70
Lungimea cuțitului **	mm	160	160
Grosimea tăierii **	mm	7	7
Nivel puterii acustice L_{WA} (conform DIN EN 60745-2-15)	dB (A)	77,6 K3,0 dB (A)	77,6 K3,0 dB (A)
Nivelul presiunii sonore L_{pA} (conform DIN EN 60745-2-15)	dB (A)	67,6 K3,0 dB (A)	67,6 K3,0 dB (A)
Vibrații (conform DIN EN 60745-2-15)	m/s^2	<2,5 K1,5 m/s^2	<2,5 K1,5 m/s^2

Foarfeca de tuns iarbă şi tufe corespunde clasei de protecție III.

Producătorul îşi rezervă dreptul la modificări tehnice.

* Foarfecă de iarbă cu acumulator ** Foarfecă de tufe cu acumulator

ATENȚIE!

- Valoarea măsurată pentru vibrații a fost determinată cu echipamente omologate şi poate fi utilizată atât ca sistem de referință pentru alte aparate electrice cât şi pentru estimarea provizorie a sarcinii transmise de vibrații.
- Valoarea vibrațiilor depinde de modul în care este folosită maşina şi de dotările acesteia, putând să fie mai mare decât cea indicată.
- Stabilirea măsurilor de siguranță este necesară pentru protecția utilizatorului şi trebuie să se bazeze pe estimarea sarcinii transmise prin vibrații în condiții reale de utilizare. În acest scop, trebuie luate în considerare toate fazele ciclului de funcționare, cum ar fi, de exemplu, oprirea sau proba de funcționare în gol.

Atenție: Poluare fonică! La luarea în exploatare respectați prevederile locale.

Domeniul de utilizare

Indicație de întrebuințare: foarfeca de tufe nu poate şi nu trebuie să înlocuiască foarfeca de gard viu.

Este destinată exclusiv ajustării şi tăierii de tufe decorative şi tufe de tărie redusă. Orice altă întrebuințare sau care depăşeşte cea menționată în acest manual se consideră inadecvată. Pentru daune rezultate din ea, producătorul/furnizorul nu asumă răspundere.

La nevoie, foarfeca de tufe poate fi transformată într-o foarfecă de iarbă, şi invers, prin schimbarea simplă al accesoriilor de tăiere livrate concomitent.

Indicații generale privind securitatea

Atenție! Trebuie să citiți toate instrucțiunile. Erori în legătură cu instrucțiunile mai jos indicate pot provoca electrocutări, arsuri şi sau leziuni grave. Noțiunea mai jos folosită „unelte electrice" face referire la unelte electrice acționate prin rețea (cu cablu de rețea) şi la unelte electrice acționate cu baterie (fără cablu de rețea).

PĂSTRAȚI PREZENTELE INSTRUCȚIUNI CU GRIJĂ.

Indicații de securitate pentru foarfece de tuns garduri vii:

- **Feriți toate membrele şi părțile corpului de cuțitul de tăiat. Nu încercați să îndepărtați materialul tăiat sau să mobilizați materialul de tăiat, în timp ce merge motorul. Materialul tăiat, prins poate fi îndepărtat doar în stare oprită a aparatului.** *O clipă de neatenție atunci când folosiți aparatul poate provoca leziuni serioase.*
- **Țineți foarfeca de tăiat garduri vii de mâner, în timp ce cuțitul nu se mişcă. La transportul sau la depozitarea foarfecii de tăiat garduri vii, îndepărtați întotdeauna husa de protecție.** *Un contact chibzuit cu aparatul reduce pericolul de leziuni provocate de cuțit.*

1) Loc de muncă

a) Nu lucrați cu aparatul într-un mediu care prezintă pericol de explozie, în care se află lichide, gaze sau prafuri inflamabile. *Uneltele electrice produc scântei, care pot aprinde praful sau vapori.*

2) Securitatea electrică

b) Evitați contactul fizic cu suprafețe pământate, ca de pildă țevi, încălziri, aragaze sau frigidere. *Există riscul sporit a unei electrocutări, dacă corpul dvs. este pământat.*

c) Păstrați aparatul departe de ploaie. *Penetrarea apei într-un aparat electric sporeşte riscul unei electrocutări.*

3) Siguranța pentru persoane

d) Fiți atent, aveți în vedere ce faceți şi lucrați cu aparatul cu grijă şi chibzuință. Nu folosiți aparatul dacă sunteți obosit sau dacă sunteți sub influența drogurilor, alcoolului sau a unor medicamente. *O clipă de neatenție atunci când folosiți aparatul poate provoca leziuni serioase.*

e) Nu vă supraestimați. Aveți în vedere să aveți o poziție sigură şi mențineți-vă mereu în echilibru. *În situații imprevizibile, puteți controla astfel aparatul mai bine.*

4) Folosirea cu grijă a uneltelor electrice

a) Nu folosiți uneltele electrice dacă întrerupătorul este defect. *O unelta electrică care nu mai poate fi pornită sau oprită este periculoasă şi trebuie reparată.*

b) Nu permiteți niciodată copiilor sau persoanelor neîndreptățite să lucreze cu utilajul.

c) Cel ce deserveşte maşina răspunde de accidente sau riscuri, cărora le sunt expuşi terți sau proprietatea lor.

d) Păstrați uneltele electrice nefolosite departe de accesul copiilor. Nu permiteți unor persoane care nu sunt familiarizate cu acesta sau nu au citit aceste instrucțiuni să-l folosească. *Folosite de persoane fără experiență, uneltele electrice sunt periculoase.*

Indicații de securitate

- **Această unealtă poate cauza leziuni serioase. Citiți cu atenție instrucțiunile de utilizare pentru manevrarea corectă, pentru pregătirea, pentru întreținerea şi pentru întrebuințarea adecvată a acestei unelte. Familiarizați-vă cu unealta înaintea primei folosințe şi acceptați şi îndrumările practice.**
- **Scula are o anumită inerție.**
- **Înaintea curățării, unealta trebuie deconectată.**
- **Atenție! Păstrați distanță şi feriți degetele şi picioarele de accesoriul de tăiere!**
- **Porniți motorul numai după ce ați îndepărtat mâinile şi picioarele din raza sistemului de tăiere.**
- **Înaintea întrebuințării uneltei înlăturați orice corp străin de pe suprafața de lucru şi acordați atenție oricărui corp străin în timpul lucrului!**
- **În vederea transportului, unealta trebuie întotdeauna deconectată şi trebuie aşteptat până la oprirea cuțitelor. Lucrări de întreținere şi de curățare se pot efectua numai după deconectarea uneltei de sub tensiune.**
- **Întrebuințarea uneltei nu e admisă pentru copii şi tineri sub 16 ani.**
- **Țineți cont de răspunderea Dvs. față de persoane terțe aflate în raza de lucru.**
- **Întrebuințarea aparatului trebuie evitată, când se află în apropiere şi alte persoane, îndeosebi copii.**
- **Folosiți aparatul numai la lumina zilei sau la lumină artificială suficient de puternică.**
- **Accesoriul de tăiere necesită întreținere şi verificare adecvată. În cazul deteriorării sale,**

cuțitul trebuie înlocuit integral. În cazul deteriorării printr-o lovitură, se impune verificarea de către un specialist.
- **Accesoriul de tăiere trebuie verificat cu regularitate, şi anume numai de către un service competent.**
- **Purtați îmbrăcăminte de lucru adecvată, precum ochelari de protecție, protecție pentru auz, încălțăminte închisă şi antiderapantă, şi mănuşi de lucru. Evitați purtarea îmbrăcămintii largi, deoarece poate fi prinsă de piesele mobile.**
- **După ce ați terminat lucrarea, şi înaintea operațiunilor de curățare trebuie asigurat ca unealta să nu poată fi pornită neintenționat, şi anume prin blocarea butonului de pornire.**
- **Cuțitul trebuie verificat cu regularitate contra avarierii sale.**
- **În nici un caz nu atingeți accesoriul de tăiere, pericolul rănirii fiind existent chiar şi după oprirea cuțitelor.**
- **Nu întindeți niciodată mâna în raza cuțitelor în mişcare, pentru a elimina corpuri străine, sau dacă se întâmplă să se blocheze cuțitele.**
- **Păstrați unealta la loc sigur, unde copiii nu au acces.**
- **Stați întotdeauna în poziție sigură în timpul lucrului cu foarfeca de tufe, mai ales când folosiți trepte sau o scară.**
- **Nu întrebuințați aparatul cu dispozitive de tăiere deteriorate sau uzate excesiv.**
- **Nu încercați să folosiți unealta incompletă.**
- **Folosiți întotdeauna protecția cuțitului, în transportul sau depozitarea aparatului.**
- **Înainte de a începe să lucrați, familiarizați-vă cu mediul Dvs. şi acordați atenție unor eventuale pericole pe care, din cauza zgomotului uneltei, poate nu le veți auzi.**
- **Utilizați numai piesele de schimb şi accesoriile recomandate de producător.**

Înainte de pornire

Măsuri de siguranță:

Aparatul este livrat cu acumulatorul litiu-ion gata încărcat. Totuşi, recomandăm încărcarea acumulatorului şi înainte de prima utilizare.

- Folosiți încărcătorul anexat numai pentru acumulatorul acestui aparat. Încărcătorul a fost conceput să se potrivească la acumulatorul uneltei.
- Nu folosiți alt tip de încărcător, în caz contrar există riscul de foc şi incendiu.
- Feriți încărcătorul de ploaie şi umiditate. Pericol de electrocutare! Nu încărcați acumulatorul în afara casei, căutați întotdeauna un loc uscat, protejat.
- Nu încercați să încărcați alte tipuri de acumulatori cu acest încărcător. Pericol de foc şi explozie!
- Verificați carcasa, ştecherul şi cablul electric al încărcătorului înainte de fiecare utilizare. Nu folosiți accesoriul, dacă constatați o avarie.
- Nu desfaceți cu forța încărcătorul acumulatorului. Dacă s-a defectat, acesta trebuie înlocuit.
- Încărcătorul se încălzeşte în timpul funcționării. Nu aşezați şi nu folosiți încărcătorul în locuri şi spații cu materiale inflamabile. Pericol de incendiu!
- Nu desfaceți acumulatorul! Pericol de scurt-circuit!
- În cazul avarierii acumulatorului, se pot degaja vapori şi lichide periculoase. Dacă ajungeți în contact cu acestea, spălați-vă imediat cu apă şi consultați de urgență un medic. Lichidul din acumulator are efect iritant şi pişcător asupra pielii.
- Protejați acumulatorul de căldură, raze solare intense şi de foc. Pericol de explozie!

Încărcarea acumulatorului:

Pentru a încărca acumulatorul, conectați încărcătorul la rețeaua de alimentare electrică. După aceea conectați mufa încărcătorului în priza de încărcare al aparatului (fig. 2).

Începerea procesului de încărcare este indicată prin lampa de control de culoare roşie (X) fig. 2 de la capătul mânerului. Dacă acumulatorul este descărcat complet, reîncărcarea durează aprox. 4 ore. Când acumulatorul este încărcat complet, sistemul electronic opreşte automat procesul încărcării. În acel moment, lampa de control îşi schimbă culoarea din roşie în verde, semnalizând prin aceasta sfârşitul procesului de încărcare. Nu este nevoie să supravegheați încărcarea.

Încărcătorul şi mânerul aparatului se încălzesc în timpul încărcării. Acest lucru este normal.

Scoateți încărcătorul din priză, dacă nu este în folosință.

Aparatul nu trebuie pornit în timpul încărcării acumulatorului!

Încărcați acumulatorul de fiecare dată când constatați slăbirea aparatului. Acumulatorul are încorporat un sistem electronic de protecție împotriva descărcării totale şi al avarierii acesteia. Acest sistem opreşte acumulatorul, dacă s-a atins pragul minim de descărcare. În această situație opriți aparatul şi reîncărcați acumulatorul.

Asamblarea mânerului telescopic de unitatea motor

Mai întâi asamblați ambele jumătăți ale mânerului telescopic şi strângeți mânerul rotativ rotindu-l în sens orar.

Asamblați mânerul de unitate conform figurii 3, până la auzirea zgomotului de cuplare. În acest moment este stabilit şi contactul electric dintre cele două subansamble.

Pentru a demonta mânerul telescopic, pur şi simplu împingeți înainte, prin apăsare uşoară, accesoriul de tăiere al foarfecii de tuns iarbă din unitatea de motor.

Reglarea lungimii mânerului telescopic

Mânerul telescopic poate fi ajustat pe o plajă de 12 cm, pentru a se potrivi mai bine la înălțimea operatorului.

În acest scop rotiți mânerul rotativ (fig. 4) cu 1/2 tură în sens orar, reglați lungimea axului, după care strângeți înapoi mânerul rotativ în sens antiorar.

Reglarea unității de motor (Fig. 5)

Pentru tăierea marginilor, unitatea de motor poate fi reglată în 5 poziții diferite. Pentru acest scop, apăsați tasta (A) şi rotiți foarfeca de tuns iarbă în poziția dorită. După rotire, tasta trebuie să intre iarăşi în lăcaş.

Pornirea/oprirea aparatului

Apăsați butonul de siguranță A (fig. 6) până la refuz spre dreapta sau spre stânga şi acționați întrerupătorul B. După ce aparatul a pornit, nu mai este nevoie să apăsați butonul A**.**

Pentru a opri aparatul trebuie doar să eliberați întrerupătorul B.

În cazul în care mânerul telescopic este deja montat, pentru pornirea şi oprirea aparatului se va folosi numai întrerupătorul situat pe mânerul telescopic.

Atenție! Cuțitele se vor mai mişca un anumit timp şi după eliberarea întrerupătorului electric.

Remontarea/schimbarea accesoriului de tăiere

În cazul următoarelor lucrări de schimbare a accesoriului de tăiere, nici într-un caz să nu porniți aparatul! Pericol de rănire!

Puneți tocul anexat peste accesoriul de tăiere şi folosiți mănuşi de lucru pentru a vă proteja.

Ridicați clapa de închidere (1) şi împingeți capacul mecanismului de acționare apăsându-l în direcția săgeții spre spate (2). Ridicați capacul mecanismului de acționare. După care puteți să extrageți accesoriul de tăiere (fig. 8)

Înlăturați din spațiul mecanismului de acționare eventuale impurități pătrunse acolo.

Înainte de ataşarea celuilalt accesoriu de tăiere vă rugăm să gresați uşor pinionul de antrenare cu grăsime universală uzuală din comerț, cum este descris în capitolul întreținere (fig. 9 + 10).

Rotiți roata dințată în aşa fel încât excentricul să ajungă în poziția din față (fig. 9) sau în poziția din spate. Aduceți partea mobilă a cuțitului de tuns în poziția de mijloc aşa încât orificiul excentricului să se afle exact centrat peste gaura cuțitului (fig. 9), ataşați cuțitul. [Cuțitul pentru tuns tufe (fig. 10): deplasați partea mobilă a cuțitului spre față sau spre spate în aşa fel încât excentricul (A) să se potrivească în orificiul destinat lui (B)]. În cazul în care cuțitul nu se potriveşte exact în carcasă, mai ajustați încă odată pozițiile excentricului şi a cuțitului mobil.

După care plasați capacul mecanismului de acționare în ghidaje şi împingeți-l în față până când clapa de închidere va intra în lăcaş (fig. 11).

Unealta e din nou gata de întrebuințare.

Indicații privind lucrul

Cu foarfeca de tufe se pot tăia tufe decorative. Unealta e foarte adecvată şi pentru tăierea formelor, de pildă în îngrijirea unui mormânt. Deoarece unealta este condusă cu o singură mână, evitați în orice caz să țineți mâna cealaltă, liberă, în apropierea cuțitului aflat în mişcare.

Foarfeca de tuns iarbă se foloseşte pentru tăierea marginilor gazonului sau a porțiunilor de iarbă greu accesibile.

Întreținere (fig. 9 + 10)

Mențineți cuțitele curate de sevă de plante şi impurități. Perechea de cuțite ar trebui demontată cel puțin odată pe sezon, cu care ocazie trebuie înlăturate resturile de plante şi corpurile străine. Roțile dințate C şi coama cuțitelor trebuiesc gresate precaut cu grăsime subțire. Nu gresați motorul şi alte piese.

Atenție! Suprafețele de alunecare ale cuțitelor trebuiesc lubrifiate, pentru a se menține capacitatea de alunecare. Suprafețe de alunecare nelubrifiate pot influența negativ timpii morți.

Când cuțitele se tocesc prin întrebuințare îndelungată vă rugăm să le înlocuiți numai cu cuțite de schimb originale.

Curățați foarfeca numai cu perie sau cârpă. N-o stropiți niciodată cu apă şi n-o scufundați în apă.

Aplicați un spray protector pe cuțite după fiecare utilizare. Înlocuiți cuțitele tocite. Întotdeauna puneți tocul peste cuțite. Verificați accesoriul de tăiere pentru defecte vizibile, şi remediați-le într-un service autorizat, dacă e nevoie.

Depozitarea

Păstrați unealta într-un loc curat, uscat, inaccesibil copiilor. Asigurați-vă că locul de depozitare este ferit de îngheț.

Debarasarea de deşeuri şi protecția mediului

Vă rugăm să acordați atenție următoarelor indicații privind debarasarea de acumulatori:

Acumulatorii sau bateriile scoase din uz nu au ce căuta între resturile menajere. În calitate de consumator sunteți obligat prin lege să restituiți baterii, respectiv acumulatori uzați. La finele duratei de viață al uneltei Dvs. bateriile şi acumulatorii trebuiesc îndepărtați din unealtă şi trebuie asigurată debarasarea separată de ele. Înaintea restituirii, acumulatorii uzați trebuie descărcați şi asigurați contra vreunui scurt-circuit. Puteți preda acumulatorii uzați la punctele locale de colectare, la comerciantul Dvs. sau la punctul vânzării lor.

Dacă scula Dvs. devine vreodată inutilizabilă sau nu mai aveți nevoie de ea, vă rugăm să n-o aruncați în nici un caz în gunoiul menajer, ci să scăpați de ea în mod corespunzător, protejând mediul. Vă rugăm să predați scula unui punct de colectare adecvat. Aici, piesele din materiale sintetice şi cele din metale vor fi separate şi supuse reciclării. Informații în această privință primiți şi din partea administrației locale.

Комплект: аккумуляторные ножницы/кусторез+телескоп. ручка+колеса

Уважаемый покупатель,

Мы составили данное руководство по эксплуатации для того, чтобы обеспечить надежность работы с инструментом. При соблюдении следующих инструкций ножницы будут служить вам долго, не доставляя хлопот. Перед серийным изготовлением наши приборы проходят строжайшую проверку и постоянно контролируются в процессе производства. Это дает нам основания не сомневаться в надежности прибора, а вам – гарантии в том, что вы получаете продукт отличного качества.

В интересах технического развития производитель оставляет за собой право вносить изменения в конструкцию.

Технические характеристики

Модель		**GBS 7050 LI EX**	**GBS 7054 LI EX**
Рабочее напряжение/напряжение аккумулятора	В/D C	3,6	7,2
Мощность аккумулятора	А.ч / Wh	1,1 / 4,0 литиево-ионнй	1,3 / 9,4 литиево-ионнй
Ток зарядки	мА/DC	400	500
Время зарядки	час	4 часа	4 часа
Макс.время работы	мин	ок. 30	ок. 60
Частота движения лезвия	мин~1	1000	1100
Ширина среза *	мм	70	70
Длина полотна **	мм	160	160
Толщина среза **	мм	7	7
Уровень звуковой мощности L_{WA} (DIN EN 60745-2-15)	дБ (A)	77,6 K3,0 dB (A)	77,6 K3,0 dB (A)
Уровень шума по L_{pA} (DIN EN 60745-2-15)	дБ (A)	67,6 K3,0 dB (A)	67,6 K3,0 dB (A)
Вибрация по (DIN EN 60745-2-15)	м/с^2	<2,5 K1,5 m/s^2	<2,5 K1,5 m/s^2

Ножницы соответствует классу защиты III.

Изготовитель оставляет за собой право на внесение технических изменений.

* Аккумуляторные садовые ножницы ** Аккумуляторная пила для обрезки кустарника

выбросов

- Используются - Указанное значение выбросов колебания измеряли стандартными методами испытаний и не может сравниться с другими инструментами власти.
- Используются - Указанное значение выбросов вибраций также может быть необходима для оценки работы перерывов.
- Указанное значение выбросов вибрация может изменяться в ходе фактического использования электрического инструмента, с указанием стоимости, в зависимости от способа, как с помощью электроинструмента.
- Примечание: Вы можете создать гарантии против сосудистой пульсации руками время перерывов

Внимание: защита от шума! При работе соблюдайте местные предписания

Назначение

Рекомендации по использованию:
Данные ножницы ни в коем случае не могут служить заменой электрокусторезу для обрезки кустов и живых изгородей.

Ножницы предназначены исключительно для стрижки и обрезки декоративных кустов и зарослей с тонкими ветвями. Иное использование считается нецелевым. Производитель/поставщик не несет ответственность за ущерб, причиненный вследствие таких действий.

При необходимости, эти ножницы, стандартно предусмотренные для подрезки кустарников, можно переоборудовать в ножницы для стрижки травы с помощью входящих в комплект сменных ножей.

Общие указания по технике безопасности

Внимание! Читать следует все указания. Ошибки при соблюдении приведенных ниже указаний могут привести к удару электрическим током, пожару и/или тяжелым травмам. Используемое ниже понятие «электроинструмент» относится к электроинструменту с питанием от сети (с кабелем сетевого питания) и к электроинструменту с питанием от аккумулятора (без кабеля сетевого питания).

ХОРОШО ХРАНИТЕ ЭТИ УКАЗАНИЯ.

Указания по технике безопасности при эксплуатации садовых ножниц:

- **Следите за тем, чтобы все части тела находились вдали от режущего ножа. Не пытайтесь удалять срезанную массу при работающем ноже или удерживать срезаемый материал. Удаляйте зажатую срезанную массу только при выключенном устройстве.** *Одно мгновение невнимательности при использовании садовых ножниц может привести к тяжелым травмам.*
- **Носите садовые ножницы за рукоятку при неработающем ноже. При транспортировке или хранении садовых ножниц всегда натягивать защитный чехол.** *Тщательное обслуживание устройства снижает опасность ранения ножом.*

1) Рабочее место

a) **Не работайте с устройством во взрывоопасном окружении, где находятся горючие жидкости, газы или пыли.** *Электроинструмент создает искры, которые могут воспламенить пыль или пары.*

2) Электрическая безопасность

a) **Избегайте прикосновения телом к заземленным поверхностям труб, систем отопления, печей и холодильников.** *Имеется большой риск удара электрическим током, если Ваше тело заземлено.*

b) **Предохраняйте устройство от дождя.** *Проникновение воды в устройство увеличивает риск удара электрическим током.*

3) Безопасность людей

a) **Будьте внимательны, следите за тем, что Вы делаете и проявляйте благоразумие при работе с электроинструментом. Не используйте устройство, если Вы устали или находитесь под воздействием наркотиков, алкоголя или медикаментов.** *Одно мгновение невнимательности при использовании устройства может привести к серьезным травмам.*

b) **Не переоценивайте себя. Обеспечьте надежную опору и соблюдайте в любое время равновесие.** *Так Вы сможете лучше контролировать устройство в неожиданных ситуациях.*

4) Тщательное обслуживание и применение электроинструмента

a) **Не используйте устройство с неисправным переключателем.** *Электроинструмент, который уже нельзя включить или выключить, опасен и должен быть отремонтирован.*

b) **Пользователь несет ответственность за несчастные случаи или опасности, которым подвержены посторонние лица или их собственность в результате использования данной машины.**

c) **Храните неиспользуемые электроинструменты в недоступном для детей месте. Не разрешайте эксплуатировать устройство лицам, не ознакомленным с ним или не читавшим эту инструкцию.** *Электроинструменты опасны, если они эксплуатируются неопытными людьми.*

Указания по безопасности

- **Данный прибор может вести к серьезным ранениям. Прочтите инструкции по эксплуатации внимательно – для подготовки к работе с прибором, для ухода и правильного употребления. Знакомьтесь с прибором перед первым применением и, при возможности, слушайте инструкции опытного потребителя.**
- **Режущий инструмент движется по инерции после выключения.**
- **Перед чисткой выключите прибор.**
- **Внимание! Следите, чтобы ноги и руки не попали в зону резки!**
- **Включайте мотор только тогда, когда режущий инструмент не находится вблизи рук и ног.**

- **Перед началом работы очистите место от инородных предметов, во время работы обращайте внимание и вовремя удаляйте такие предметы.**
- **Для транспортировки отключите прибор и дождитесь остановки лезвий. Работы по техническому обслуживанию и чистке производите только при отключенном приборе.**
- **Лица моложе 16 лет не допускаются к работе с ножницами.**
- **Помните, что вы несете ответственность за третьих лиц, находящихся в зоне работы.**
- **Работайте только в светлое время суток, либо используйте достаточное искусственное освещение.**
- **Ножницы следует проверять и обслуживать согласно установленным правилам. При повреждении лезвия, заменяйте его только целиком. Если произошло повреждение из-за удара, необходимо чтобы инструмент проверил специалист.**
- **Регулярно проверяйте ножницы, для этого отдайте их в ремонтную мастерскую.**
- **Носите подходящую рабочую одежду как защитные очки, защиту от шума, нескользящую, закрытую обувь, а также перчатки. Не носите просторную одежду, так как такая одежда может быть захвачена движущимися частями.**
- **Перед тем как положить ножницы или перед началом чистки убедитесь, что случайное включение прибора невозможно, например, при снятии с предохранителя.**
- **Регулярно проверяйте лезвия на предмет повреждений.**
- **Ни в коем случае не держите ножницы за лезвия, вы можете порезаться, даже если ножницы не работают.**
- **Никогда не прикасайтесь к движущимся лезвиям для того, чтобы удалить инородные предметы или чтобы заблокировать лезвия. Сначала выключите прибор и выньте аккумулятор.**
- **Перед началом любых работ по ремонту и уходу за прибором следует вынимать аккумулятор.**
- **Храните прибор вне досягаемости детей.**
- **Всегда следите за устойчивым положением во время работы с прибором, особенно при использовании лестниц или подобных устройств.**
- **Не употребляйте ножницы с поврежденным или сильно изношенным режущим устройством.**
- **Никогда не пробуйте включать неполно комплектованный прибор.**
- **Всегда надевайте защитное устройство для ножей для транспортировки или хранения прибора.**
- **Знакомьтесь с окружением перед тем, что Вы начнете работу и обращайте внимание на возможные опасности, от которых шум прибора может Вас отвлекать.**
- **Употребляйте исключительно запчасти и аксессуары, рекомендуемые изготовителем.**

Перед запуском

Зарядка аккумулятора

Инструкции по безопасности:

Инструмент поставляется с заряженным литиево-ионным аккумулятором. Однако мы рекомендуем сделать перезарудку аккумулятора перед работой в первый раз.

Используйте доставленное зарядное устройство только для зарядки аккумулятора.

Нельзя использовать другого зарядного устройства. Это может привести к пожару или взрыву.

Сохраняйте зарядное устройство от дождя и влаги. Опасность от электрического удара! – Никогда не заряжайте аккумулятор вне помещения без защиты, всегда выбирайте сухое, защищенное место.

Нельзя заряжать другие аккумуляторы с этим зарядным устройством. Нельзя заряжать другие аккумуляторы с этим зарядным устройством. Это может привести к пожару или взрыву.

Перед каждым использованием зарядного устройства проверяйте кожух, штепсель и кабель насчет повреждений. Если обнаружили повреждение, устройства использовать нельзя.

Не открывайте зарядное устройство силой. В случае дефекта зарядное устройство заменить.

Во время процесса зарядки зарядное устройство нагревается. Нельзя ставить зарядное устройство на огнеопасную поверхность и эксплуатировать в легковоспламеняющейся среде. Опасность возникновения пожара!

Никогда не открывайте клетки аккумулятора. Опасность короткого замыкания!

В случае повреждения аккумулятора могут выделяться опасные испарения или жидкости. В случае случайного контакта промыть водой и немедленно обратиться к врачу. Жидкость может вызвать раздражение или оказать разъедающее действие на кожу.

Оберегайте аккумулятор от воздействия тепла, солнца и огня. Взрывоопасно!

Процесс зарядки:

Для зарядки аккумулятора подключить зарядное устройство к электрической розетке. Потом соедините штепсель кабеля к зарядной розетке ножниц для резки травы или кустов или (Рис. 2)

Начало процесса зарядки обозначается загоранием контрольной красной лампочки (“X”, Рис. 2) на конце рукоятки. Если аккумулятор разряжен полностью, время зарядки будет приблизительно 4 часа. После окончания процесса зарядки электронный контроль выключает автоматически процесс зарядки. После завершения процесса зарядки красный свет заменяется зеленым. Нет необходимости следить за временем зарядки.

Зарядное устройство и рукоятка инструмента во время процесса зарядки нагреваются. Это нормально.

Выключите штепсель зарядного устройства, когда оно не используется.

Нельзя включать инструмент во время процесса зарядки!

Всегда делайте дозарядку аккумулятора, если заметили значительное ухудшение режущих характеристик инструмента. Аккумулятор имеет дополнительное устройство для предотвращения полной разрядки, которое защищает его от повреждения. Это устройство выключает аккумулятор при достижении порога разрядки. После этого не включайте инструмент снова и сначала сделайте зарядку аккумулятора.

Сборка телескопической рукоятки с шасси

Первое, соберите вместе обе половины телескопической рукоятки и крепко затяните муфту с резьбой по часовой стрелке. (Рис. 4).

Чтобы закрепить телескопическую рукоятку к инструменту, необходимо воткнуть два пальца шасси в углубления на кожухе ножниц до упора (Рис. 3). Это автоматически устанавливает электрический контакт с выключателем.

Чтобы удалить телескопическую рукоятку, просто отключите рукоятку ножниц легким нажатием/вытаскиванием вперед от узла колеса.

Регулировка длины телескопической рукоятки

Длину телескопической рукоятки можно регулировать в диапазоне 12 см с тем, чтобы она лучше соответствовала росту оператора.

Для этого расслабить муфту с резьбой (Рис. 4) поворотом на пол-оборота по часовой стрелке, отрегулировать длину рукоятки и снова затянуть муфту с резьбой поворотом против часовой стрелки.

Регулировка колесного узла (Рис. 5)

Для обработки кромок колесной узел можно регулировать в 5 позиций. Нажмите кнопку (A) и поверните ножницы в желаемую позицию. Убедитесь, что кнопка застопорилась на свое место после поворота.

Включение и выключение (рис. 6)

Нажмите защелку A (Рис. 6) до упора налево или направо и нажмите переключатель B. Когда инструмент включен, не надо защелку A нажимать больше вперед

Для отключения отпустите выключатель B.

Для включения/выключения инструмента с поставленной телескопической рукояткой использовать только переключатель на рукоятке.

Внимание: Лезвия движутся по инерции после выключения!

Демонтаж инструмента / Замена систем ножниц

Не включать инструмент во время выполнения следующих шагов для замены систем ножниц! Опасность ранения!

Поставить приложенного предохранителя лезвия на лезвие/лезвия и использовать защитные перчатки для предохранения от ранения.

Поднять держатель (1) и переместить крышку передач назад по направлению стрелки. (2). Снять крышку передач. Теперь лезвие для травы можно удалить. (Рис. 8).

Уберите возвожно накопившуюся грязь из корпуса механизма.

Перед вставкой нового ножа смажьте, пожалуйста, немного части двигателя стандартной универсальной смазкой, как было описано в разделе техническое обслуживание (рис. 9 + 10).

Повернуть зубчатое колесо, чтобы переместить эксцентрическое колесо в переднее или заднее положение. (Рис. 6). Переместить подвижную часть лезвия ножниц в центральное положение, чтобы открыть отверстие эксцентрического колеса точно над отверстием в лезвии ножницы. (Рис.9). Ножницы для травы / кустарника (Рис.10): Переместить подвижную часть лезвия вперед или назад так, чтобы эксцентрическое колесо (A) совпало с эксцентрическим отверстием (B). Поставить лезвие ножниц на место. Если невозможно установить лезвие вровень с кожухом, уточнить снова положение эксцентрического колеса и подвижного лезвия ножницы.

После этого поставить крышку коробки передач в направляющие пазы и переместить вперед до запирания держателя на своем месте. (Рис. 11).

Теперь ваш прибор готов к применению.

Рекомендации по работе

С помощью данных ножниц можно обрезать декоративные кусты и молодой кустарник. Этот инструмент хорошо подходит для придания растениям формы, что удобно при уходе за могилами. Так как работа с прибором осуществляется с помощью одной руки, не приближайте вторую руку к движущимся лезвиям.

Ножницы для травы позволяют ровное скашивание краев газона или в труднодоступных участках лужайки.

Для удобства работы в положении стоя, приложенная телескопическая рукоятка может быть смонтирована на инструмент.

Уход (рис. 9 + 10)

Очищайте лезвия от сока растений и грязи. Не реже, чем раз в три месяца вынимайте ножевую пару. Удаляйте остатки растений и инородные предметы. Смажьте тонким слоем шестерню C и заднюю часть лезвия D. Не смазывайте мотор и прочие детали.

Внимание! Скользящие поверхности лезвий требуют смазки для поддержания способности к скольжению. Несмазанные поверхности скольжения негативно влияют на срок службы лезвий.

Если лезвия затупились от долгого использования, замените их, но обязательно оригинальными запасными лезвиями.

Чистку ножниц производите только с помощью щетки или тряпки. Не опрыскивайте прибор водой и не погружайте его в воду.

После каждого пользования обрызгать лезвия защитным спрэем.

Затупившиеся лезвия заменить.

После использования обязательно поставить предохранитель лезвия.

Осмотреть инструмент на предмет видимых дефектов и устранить их в уполномоченной мастерской текущего ремонта, если необходимо.

Хранение

Храните Ваше аккумуляторное комбинированное устройство в сухом месте, защищенном от мороза и вне досягаемости для детей.

УТИЛИЗАЦИЯ И ОХРАНА ОКРУЖАЮЩЕЙ СРЕДЫ

Указания по утилизации аккумулятора:

Отработавшие аккумуляторы не относятся к бытовому мусору. Как потребитель вы обязаны по закону вернуть использованные батареи или аккумуляторы. По окончании срока службы прибора батареи или аккумуляторы нужно вынуть из прибора и утилизировать отдельно. Перед тем, как отдать аккумуляторы в утиль, их необходимо разрядить и защитить от короткого замыкания. Вы можете сдать старые аккумуляторы в местный пункт сбора или в магазин.

Если Ваш прибор когда-то сломается или, если Вы больше не пользуетесь Вашим прибором, ни в коем случае не выбрасывайте прибор вместе с обыкновенным домашним мусором, а утилизируйте его безвредно для окружающей среды.

Сдавайте прибор в специальный приемный пункт для переработки. Таким образом, пластмассовые и металлические детали могут быть разделенными и могут возвращаться в производственный цикл. Информация по поводу правильной утилизации различных материалов и веществ Вы получите от Ваших местных административных органов.

DE

EG-Konformitätserklärung

Wir, **Ikra GmbH, Schlesier Straße 36, D-64839 Münster**, erklären in alleiniger Verantwortung, dass das Produkt **Akku Gras- und Buschschere GBS 7050 LI EX** und **GBS 7054 LI EX**, auf das sich diese Erklärung bezieht, den einschlägigen Sicherheits- und Gesundheitsanforderungen der EG-Richtlinie **2006/42/EG** (Maschinenrichtlinie), **2004/108/EG** (EMV-Richtlinie), **2006/95/EG** (Niederspannungsrichtlinie) und **2000/14/EG** (Geräuschrichtlinie) entspricht. Zur sachgerechten Umsetzung der in den EG-Richtlinien genannten Sicherheits- und Gesundheitsanforderungen wurden folgende Normen und/oder technische Spezifikation(en) herangezogen:

EN60745-1:2009, EN60745-2-15:2009,
EN60335-1:2002+A11:2004+A1:2004+A12:2006+A2:2006+A13:2008, IEC60335-2-94:2008, EN62233:2008

Ladegerät
EN55014-1/A1:2009, EN55014-2/A2:2008, EN61000-3-2/A2 2009, EN61000-3-3:2008
EN60335-1:2002+A11:2004+A1:2004+A12:2006+A2:2006+A13:2008, EN60335-2-29:2004, EN62233:2008

gemessener Schallleistungspegel - L_{WA}	77,6 dB (A)
garantierter Schallleistungspegel - L_{WA}	79,0 dB (A)

Konformitätsbewertungsverfahren nach Anhang V / Richtlinie 2000/14/EG

Das Baujahr ist auf dem Typschild aufgedruckt und zusätzlich anhand der fortlaufenden Seriennummer feststellbar.

Münster, 05.05.2011

Gerhard Knorr, Technische Leitung Ikra GmbH

Aufbewahrung der technischen Unterlagen: Gerhard Knorr, Kärcherstraße 57, DE-64839 Münster

GB

EC Declaration of Conformity

We, **Ikra GmbH, Schlesier Straße 36, D-64839 Münster**, declare under our sole responsibility that the products **Accu- Grass- und Shrub shear GBS 7050 LI EX** and **GBS 7054 LI EX,** to which this declaration relates correspond to the relevant basic safety and health requirements of Directives **2006/42/EC** (Machinery Directive, **2004/108/EC** (EMC-Guideline), **2006/95/EC** (Low Voltage Guideline) and **2000/14/EC** (noise directive) incl. modifications. For the relevant implementation of the safety and health requirements mentioned in the Directives, the following standards and/or technical specification(s) have been respected:

EN60745-1:2009, EN60745-2-15:2009,
EN60335-1:2002+A11:2004+A1:2004+A12:2006+A2:2006+A13:2008, IEC60335-2-94:2008, EN62233:2008

Charger
EN55014-1/A1:2009, EN55014-2/A2:2008, EN61000-3-2/A2 2009, EN61000-3-3:2008
EN60335-1:2002+A11:2004+A1:2004+A12:2006+A2:2006+A13:2008, EN60335-2-29:2004, EN62233:2008

measured acoustic capacity level - L_{WA}	77,6 dB (A)
guaranted acoustic capacity level - L_{WA}	79,0 dB (A)

Conformity assessment method to annexe V / Directive 2000/14/EC

The year of manufacture is printed on the nameplate and can be additionally retrieved via the consecutive serial number.

Münster, 05.05.2011

Gerhard Knorr, Technical Management Ikra GmbH

Maintenance of technical documentation: Gerhard Knorr, Kärcherstraße 57, DE-64839 Münster

FR

Déclaration de Conformité pour la CE

Nous, **Ikra GmbH, Schlesier Straße 36, D-64839 Münster**, déclarons sous notre seule responsabilité que le produit **Cisaille et débroussailleuse à accu GBS 7050 LI EX** et **GBS 7054 LI EX**, faisant l'objet de la déclaration sont conformes aux prescriptions fondamentales en matière de sécurité et de santé stipulées dans les Directives de la CEE **2006/42/CE** (directive relative aux machines), **2004/108/CE** (directive EMV), **2006/95/EC** (directive de basse tension) et **2000/14/CE** (directives en matière de bruit). Pour mettre en pratique dans les règles de l'art les prescriptions en matière de sécurité et de santé stipulées dans les Directives de la CEE, il a été tenu compte des normes et/ou des spécifications techniques suivantes:

EN60745-1:2009, EN60745-2-15:2009,
EN60335-1:2002+A11:2004+A1:2004+A12:2006+A2:2006+A13:2008, IEC60335-2-94:2008, EN62233:2008

Chargeur
EN55014-1/A1:2009, EN55014-2/A2:2008, EN61000-3-2/A2 2009, EN61000-3-3:2008
EN60335-1:2002+A11:2004+A1:2004+A12:2006+A2:2006+A13:2008, EN60335-2-29:2004, EN62233:2008

Niveau sonore mesuré - L_{WA} 77,6 dB (A)
Niveau sonore garanti - L_{WA} 79,0 dB (A)

Procédure d'évaluation de conformité voir annexe V / directive 2000/14/CE

L'année de fabrication est indiquée sur la plaque de l'appareil et est également repérable sur le numéro de série consécutif.

Münster, 05.05.2011

G. Knorr

Gerhard Knorr, Direction technique Ikra GmbH

La documentation technique est conservée par : Gerhard Knorr, Kärcherstraße 57, DE-64839 Münster

IT

Dichiarazione CE di Conformità

Noi, **Ikra GmbH, Schlesier Straße 36, D-64839 Münster**, dichiara sotto la propria responsabilità che prodotti **Cesoie per erba e cespugli con accumulatore GBS 7050 LI EX** e **GBS 7054 LI EX**, é conforme ai Requisiti Essenziali di Sicurezza e di Tutela della Salute di cui alle Direttive CE **2006/42/EG** (Direttiva Macchine), **2004/108/CE** (direttiva EMV), **2006/95/CE** (direttiva bassa tensione) e **2000/14/CE** (Direttiva sulla rumorosità). Per la verifica della Conformità di cui alle Direttive sopra menzionate, sono state conultate le seguenti norme armonizzate EN e Specificazioni Tecniche Nazionali:

EN60745-1:2009, EN60745-2-15:2009,
EN60335-1:2002+A11:2004+A1:2004+A12:2006+A2:2006+A13:2008, IEC60335-2-94:2008, EN62233:2008

Stazione di carica
EN55014-1/A1:2009, EN55014-2/A2:2008, EN61000-3-2/A2 2009, EN61000-3-3:2008
EN60335-1:2002+A11:2004+A1:2004+A12:2006+A2:2006+A13:2008, EN60335-2-29:2004, EN62233:2008

livello di potenza sonora misurato - L_{WA} 77,6 dB (A)
livello di potenza sonora garantito - L_{WA} 79,0 dB (A)

Procedura di valutazione della conformità secondo l'allegato V della direttiva 2000/14/CE

L'anno di costruzione è riportato sulla targhetta dell'apparecchio ed individuabile tramite il numero di serie progressivo.

Münster, 05.05.2011

G. Knorr

Gerhard Knorr, Direzione tecnica Ikra GmbH

Conservazione della documentazione tecnica: Gerhard Knorr, Kärcherstraße 57, DE-64839 Münster

ES

CEE Declaración de Conformidad

Nosotros, **Ikra GmbH, Schlesier Straße 36, D-64839 Münster**, declaramos bajo responsabilidad propia que los producto **Tijeras para cortar césped y arbustos con bateria GBS 7050 LI EX** y **GBS 7054 LI EX,** a los cuales se refiere la presente declaración corresponden a las exigencias básicas de las normativa de la **2006/42/CE** (Directriz de maquinaria), **2004/108/UE** (normativa EMV), **2006/95/UE** (normativa sobre baja tensión) y **2000/14/UE** (directriz de ruidos) modificaciones incluidos. Con el fin de realizar de forma adecuada las exigencias referentes a la seguridad y a la sanidad mencionadas en las normativas de la CEE fueron consultadas las siguientes normativas y especificaciones técnicas:

EN60745-1:2009, EN60745-2-15:2009,
EN60335-1:2002+A11:2004+A1:2004+A12:2006+A2:2006+A13:2008, IEC60335-2-94:2008, EN62233:2008

Estación de carga
EN55014-1/A1:2009, EN55014-2/A2:2008, EN61000-3-2/A2 2009, EN61000-3-3:2008
EN60335-1:2002+A11:2004+A1:2004+A12:2006+A2:2006+A13:2008, EN60335-2-29:2004, EN62233:2008

Nivel de ruido medido - L_{WA} 77,6 dB (A)
Nivel de ruido garantizado - L_{WA} 79,0 dB (A)

Procedimiento de evaluación de conformidad según Apéndice V / Directiva 2000/14/UE

El año de construcción está impreso en el rótulo de características, y puede determinarse además por medio del número de serie consecutivo.

Münster, 05.05.2011

Gerhard Knorr, Dirección técnica: Ikra GmbH

Guarda la documentación técnica: Gerhard Knorr, Kärcherstraße 57, DE-64839 Münster

DK

Erklæring om EF-konformitet

Vi, **Ikra GmbH, Schlesier Straße 36, D-64839 Münster,** erklæerepå eget ansvar, at produkter **Akku græs- og hækklipper GBS 7050 LI EX** og **GBS 7054 LI EX,** til hvilke denne erklæring henholder sig, tilsvarer de pågældende sikkerheds- og sundhedskrav efter retningslinjer af Europæisk fællesskab **2006/42/EF** (maskindirektiv), **2004/108/EF** (Retningslinje EMV), **2006/95/EF** (Retningslinje for lav spænding) og **2000/14/EF** (støjdirektiv), inklusive deres ændringer. For at rigtig virkeliggøre sikkerheds- og sundhedskrav, som var nævnte i retningslinjer EF, var der udnyttede følgende normer og/eller tekniske specifikationer:

EN60745-1:2009, EN60745-2-15:2009,
EN60335-1:2002+A11:2004+A1:2004+A12:2006+A2:2006+A13:2008, IEC60335-2-94:2008, EN62233:2008

Ladestationen
EN55014-1/A1:2009, EN55014-2/A2:2008, EN61000-3-2/A2 2009, EN61000-3-3:2008
EN60335-1:2002+A11:2004+A1:2004+A12:2006+A2:2006+A13:2008, EN60335-2-29:2004, EN62233:2008

målt lydeffektniveau - L_{WA} 77,6 dB (A)
garanteret lydeffektniveau - L_{WA} 79,0 dB (A)

Konformitetsbedømmelsesmetode i h.t. tillæg V / direktiv 2000/14/EF

Fabrikationsår er angivet på typeskiltet og kan endvidere konstateres ved hjælp af det fortløbende serienummer.

Münster, 05.05.2011

Gerhard Knorr, Teknisk ledelse Ikra GmbH

Opbevarelse af de tekniske materialer: Gerhard Knorr, Kärcherstraße 57, DE-64839 Münster

GR

Δήλωση της ΕΚ για τη συμμόρφωση

Εμείς, η **Ikra GmbH, Schlesier Straße 36, D-64839 Münster**, δηλώνουμε υπεύθυνα, ότι τα προϊόντα **Ψαλίδα γκαζόν και θάμνων GBS 7050 LI EX** και **GBS 7054 LI EX**, τα οποία περιλαμβάνει αυτή η δήλωση, ανταποκρίνονται στις αντίστοιχες απαιτήσεις των καθοδηγήσεων της ΕΚ για ασφάλεια και προστασία υγείας **2006/42EK** (Οδηγία περί μηχανών), **2004/108/EK** (Καθοδηγήσεις EMV), **2006/95/EK** (Καθοδηγήσεις για χαμηλή τάση) και **2000/14/EK** (Οδηγία θορύβου), συμπεριλαμβανομένων των αλλαγών τους. Για τη σωστή πραγματοποίηση απαιτήσεων ασφάλειας και προστασίας υγείας, αναφερόμενων στις καθοδηγήσεις της ΕΚ, χρησιμοποιήθηκαν οι ακόλουθοι κανόνες και/ή τεχνικοί καθορισμοί:

EN60745-1:2009, EN60745-2-15:2009,
EN60335-1:2002+A11:2004+A1:2004+A12:2006+A2:2006+A13:2008, IEC60335-2-94:2008, EN62233:2008

Συσκευή φόρτισης
EN55014-1/A1:2009, EN55014-2/A2:2008, EN61000-3-2/A2 2009, EN61000-3-3:2008
EN60335-1:2002+A11:2004+A1:2004+A12:2006+A2:2006+A13:2008, EN60335-2-29:2004, EN62233:2008

μετρημένη στάθμη ηχητικής ισχύος - L_{WA} 77,6 dB (A)
εγγυημένη στάθμη ηχητικής ισχύος - L_{WA} 79,0 dB (A)

Μέθοδος αξιολόγησης συμμόρφωσης σύμφωνα με το παράρτημα V / Οδηγία 2000/14/EK

Το κατασκευαστικό έτος του είναι αποτυπωμένο επάνω στην πινακίδα τεχνικών χαρακτηριστικών και μπορεί να διαπιστωθεί πρόσθετα από τον αύξοντα αριθμό σειράς.

Münster, 05.05.2011

Gerhard Knorr, Τεχνική διεύθυνση Ikra GmbH

Φύλαξη των τεχνικών εγχειριδίων : Gerhard Knorr, Kärcherstraße 57, DE-64839 Münster

PL

Unia Europejska Deklaracja Zgodności

My, **Ikra GmbH, Schlesier Straße 36, D-64839 Münster**, oświadczamy niniejszym na naszą wyłączną odpowiedzialność, że produkty **Nożyce do cięcia trawy i krzaków z napędem akumulatorowym GBS 7050 LI EX** i **GBS 7054 LI EX,** do których odnosi się niniejsza deklaracja, odpowiadają odpowiednim postawowym wymaganiom dotyczącym bezpieczeństwa i zdrowia następujących Dyrektyw: **2006/42/WE** (Dyrektywa dot. maszyn), **2004/108/EC** (Wytyczne dot. EMV), **2006/95/EC** (Wytyczne dot. niskiego napięcia) oraz **2000/14/EC** (Wytyczna dot. hałasu) - włącznie ze zmianami. Następujące normy i/lub specyfickacje techniczne zostały uwzględnione w celu odpowiedniego wdrożenia wymagań dotyczących bezpieczeństwa i zdrowia wymienionych w Dyrektywach:

EN60745-1:2009, EN60745-2-15:2009,
EN60335-1:2002+A11:2004+A1:2004+A12:2006+A2:2006+A13:2008, IEC60335-2-94:2008, EN62233:2008

Ładowarka
EN55014-1/A1:2009, EN55014-2/A2:2008, EN61000-3-2/A2 2009, EN61000-3-3:2008
EN60335-1:2002+A11:2004+A1:2004+A12:2006+A2:2006+A13:2008, EN60335-2-29:2004, EN62233:2008

ustalony przez pomiar poziom ciśnienia akustycznego - L_{WA} 77,6 dB (A)
gwarantowany poziom ciśnienia akustycznego - L_{WA} 79,0 dB (A)

Postępowanie oceny zgodności według załącznika V / wytyczna 2000/14/EC

Rok produkcji został nadrukowany na tabliczce identyfikacyjnej i można go także dodatkowo ustalić na podstawie bieżącego eru seryjnego.num

Münster, 05.05.2011

Gerhard Knorr, Kierownictwo techniczne Ikra GmbH

Przechowywanie dokumentacji technicznej: Gerhard Knorr, Kärcherstraße 57, DE-64839 Münster

HU

EC egyezési

Mi, **Ikra GmbH, Schlesier Straße 36, D-64839 Münster**, kizárólagos felelősséggel nyilatkozunk arról, hogy a **Akkumulátoros cserje- és bozótvágó olló GBS 7050 LI EX** és **GBS 7054 LI EX,** termék, amelyre ez a nyilatkozat vonatkozik, megfelel a **2006/42/EK** (Gépirányelv), **2004/108/EK** (EMV-irányelv), **2006/95/EK** (kisfeszültségre vonatkozó irányelv), és **2000/14/EK** (Zajról szóló irányvonal), beleértve a változtatásokat, vonatkozó biztonsági és egészségügyi követelményeinek. Az EU-irányelvekben megnevezett biztonsági és egészségügyi követelmények szakszeru megvalósítása érdekében az alábbi normákat és/vagy muszaki specifikációkathasználtuk:

EN60745-1:2009, EN60745-2-15:2009,
EN60335-1:2002+A11:2004+A1:2004+A12:2006+A2:2006+A13:2008, IEC60335-2-94:2008, EN62233:2008

Töltőkészülék
EN55014-1/A1:2009, EN55014-2/A2:2008, EN61000-3-2/A2 2009, EN61000-3-3:2008
EN60335-1:2002+A11:2004+A1:2004+A12:2006+A2:2006+A13:2008, EN60335-2-29:2004, EN62233:2008

mért hangteljesítményszint - L_{WA} 77,6 dB (A)
garantált hangteljesítményszint - L_{WA} 79,0 dB (A)

Egyezőségi értékelési eljárás a 2000/14/EK irányelv V. melléklete szerint

A gyártási éve a típustáblán található, ezen kívül megállapítható a folyamatos gyári szám alapján is.

Münster, 05.05.2011

Gerhard Knorr, Műszaki vezetés Ikra GmbH

A műszaki dokumentáció megőrzése: Gerhard Knorr, Kärcherstraße 57, DE-64839 Münster

CZ

ES Prohlášení o shodě

My, **Ikra GmbH, Schlesier Straße 36, D-64839 Münster**, tímto prohlašujeme ve výhradní odpovědnosti, že produkty **Akumulátorové nůžky na trávu a keře GBS 7050 LI EX** a **GBS 7054 LI EX,** na které se toto prohlášení vztahuje, odpovídají příslušným bezpečnostním a zdravotním požadavkům směrnice **2006/42/ES** (Směrnice o strojích) **2004/108/ES** (směrnice o elektromagnetické slučitelnosti), **2006/95/ES** (směrnice o nízkonapěťových zařízeních) a **2000/14/ES** (směrnice o hluku) včetně změn. Při řádné aplikaci bezpečnostních a zdravotních požadavků, uvedených ve jmenovaných směrnicích ES, byly využity následující normy a / nebo technické specifikace:

EN60745-1:2009, EN60745-2-15:2009,
EN60335-1:2002+A11:2004+A1:2004+A12:2006+A2:2006+A13:2008, IEC60335-2-94:2008, EN62233:2008

Nabíjecí adaptér
EN55014-1/A1:2009, EN55014-2/A2:2008, EN61000-3-2/A2 2009, EN61000-3-3:2008
EN60335-1:2002+A11:2004+A1:2004+A12:2006+A2:2006+A13:2008, EN60335-2-29:2004, EN62233:2008

měřená hladina akustického výkonu - L_{WA} 77,6 dB (A)
zaručená hladina akustického výkonu - L_{WA} 79,0 dB (A)

Řízení k prohlášení o shodě podle přílohy V / směrnice 2000/14/ES

Rok výroby je vytlačený na typovém štítku a dodatečně se dá zjistit podle pokračujícího sériového čísla.

Münster, 05.05.2011

Gerhard Knorr, Technické vedení Ikra GmbH

Archivace technických podkladů : Gerhard Knorr, Kärcherstraße 57, DE-64839 Münster

SK

ES Vyhlásenie o zhode

My, **Ikra GmbH, Schlesier Straße 36, D-64839 Münster,** týmto prehlasujeme vo výhradnej zodpovednosti, že produkt **Akumulátorové nožnice na trávu a kríky GBS 7050 LI EX** a **GBS 7054 LI EX**, na ktorý sa toto vyhlásenie vzťahuje, zodpovedá príslušným bezpečnostným a zdravotným požiadavkám smernice ES **2006/42/ES** (Smernice o strojoch), **2004/108/ES** (smernica o elektromagnetickej zlučiteľnosti), **2006/95/ES** (Smernica o elektrických zariadeniach nízkeho napätia) a **2000/14/ES** (smernica o hluku). Pri správnej aplikácii bezpečnostných a zdravotných požiadaviek, uvedených vo vymenovaných smerniciach ES, boli využité nasledujúce normy a / alebo technické špecifikácie:

EN60745-1:2009, EN60745-2-15:2009,
EN60335-1:2002+A11:2004+A1:2004+A12:2006+A2:2006+A13:2008, IEC60335-2-94:2008, EN62233:2008

Nabíjačka
EN55014-1/A1:2009, EN55014-2/A2:2008, EN61000-3-2/A2 2009, EN61000-3-3:2008
EN60335-1:2002+A11:2004+A1:2004+A12:2006+A2:2006+A13:2008, EN60335-2-29:2004, EN62233:2008

nameraná hladina akustického výkonu - L_{WA}	77,6 dB (A)
zaručená hladina akustického výkonu - L_{WA}	79,0 dB (A)

Posúdenie prehlásenia o zhode podľa prílohy V / smernice 2000/14/ES

Rok výroby je vytlačený na typovom štítku a dodatočne sa dá zistiť podľa pokračujúceho sériového čísla.

Münster, 05.05.2011

Gerhard Knorr, Technické vedenie Ikra GmbH

Archivácia technických podkladov: Gerhard Knorr, Kärcherstraße 57, DE-64839 Münster

HR

EG-izjava o konformnosti

Mi, **Ikra GmbH, Schlesier Straße 36, D-64839 Münster,** na vlastitu odgovornost izjavljujemo da su proizvodi **akumulatorske škare za trave GBS 7050 LI EX** i **GBS 7054 LI EX,** na koje se odnosi ova izjava, u skladu s postojećim odredbama o sigurnosti i zdravlju EG-direktive **2006/42/EG** (smjernica za strojeve), **2004/108/EG** (EMV-direktiva), **2006/95/EG** (direktiva o niskom naponu) i **2000/14/EG** (direktiva o jačini zvuka). Za stručnu primjenu odredbi o sigurnosti i zdravlju imenovanih u EG-direktivama upotrijebljene su sljedeće norme i/ili tehničke specifikacije:

EN60745-1:2009, EN60745-2-15:2009,
EN60335-1:2002+A11:2004+A1:2004+A12:2006+A2:2006+A13:2008, IEC60335-2-94:2008, EN62233:2008

Stanicom za punjenje
EN55014-1/A1:2009, EN55014-2/A2:2008, EN61000-3-2/A2 2009, EN61000-3-3:2008
EN60335-1:2002+A11:2004+A1:2004+A12:2006+A2:2006+A13:2008, EN60335-2-29:2004, EN62233:2008

izmjerena razina jačine zvuka - L_{WA}	77,6 dB (A)
zajamčena razina jačine zvuka - L_{WA}	79,0 dB (A)

Postupak o postojanju konformnosti po prilogu V / smjernica 2000/14/EG

Godina proizvodnje je otisnuta na označnoj pločici i dodatno se može utvrditi uz pomoć tekućeg serijskog broja.

Münster, 05.05.2011

Gerhard Knorr, Tehnička uprava Ikra GmbH

Pohranjivanje tehničke dokumentacije: Gerhard Knorr, Kärcherstraße 57, DE-64839 Münster

SI

ES - Izjava o konformnosti

Ikra GmbH (= trgovska družba z omejeno odgovornostjo)**, Schlesier Straße 36, D-64839 Münster,** izjavlja v izključni odgovornosti, da je izdelek **Akumulatorske škarje GBS 7050 LI EX** / **GBS 7054 LI EX,** za katerega velja ta izjava, v skladu z zadevnimi Varnostnimi in zdravstvenimi zahtevami v Smernicah ES **2006/42/ES** (Direktiva o strojih), **2004/108/ES** (EMV Smernice), **2006/95/ES** (Smernice o nizki napetosti) in **2000/14/ES** (Pravilnik o hrupu) vključno s spremembami. Za ustrezen prenos ter realizacijo Varnostnih in zdravstvenih zahtev, ki so imenovane v Smernicah ES, so se uporabile naslednje norme ter standardi in / ali tehnična(-ne) specifikacija(-je):

EN60745-1:2009, EN60745-2-15:2009,
EN60335-1:2002+A11:2004+A1:2004+A12:2006+A2:2006+A13:2008, IEC60335-2-94:2008, EN62233:2008

Polnilno postajo
EN55014-1/A1:2009, EN55014-2/A2:2008, EN61000-3-2/A2 2009, EN61000-3-3:2008
EN60335-1:2002+A11:2004+A1:2004+A12:2006+A2:2006+A13:2008, EN60335-2-29:2004, EN62233:2008

izmerjeni nivo jakosti zvoka - L_{WA} 77,6 dB (A)
garantirani nivo jakosti zvoka - L_{WA} 79,0 dB (A)

Konformni ocenjevalni postopek po dodatku V / Smernica 2000/14/ES

Leto izdelave je natisnjeno na ploščici s podatki o tipu in dodatno ugotovljivo na podlagi zaporedne serijske številke.

Münster, 05.05.2011

Gerhard Knorr, Tehnično vodstvo: Ikra GmbH

Shranjevanje tehničnih dokumentov: Gerhard Knorr, Kärcherstraße 57, DE-64839 Münster

RO

Declaratie de conformitate pentru UEE

Noi, **Ikra GmbH, Schlesier Straße 36, D-64839 Münster,** declaram în proprie responzabilitate, ca produsele **Foarfecă de iarbă şi tufiş cu acumulator GBS 7050 LI EX** si **GBS 7054 LI EX,** la care se refera aceasta declaratie, corespund cererilor de securitate a functionarii si protectie a sanatatii ale directivelor UEE **2006/42/UE** (Directivă privind maşinile industriale), **2004/108/UE** (directive EMV), **2006/95/UE** (directiva pentru tensiuni joase) şi **2000/14/UE** (Comunitatea Europeană). Pentru îndeplinirea corespunzatoare a prescriptiilor de securitate a functionarii si protectie a sanatatii mentionate în directivele UEE s-au respectat urmatoarele noerme si/sau specificari tehnice:

EN60745-1:2009, EN60745-2-15:2009,
EN60335-1:2002+A11:2004+A1:2004+A12:2006+A2:2006+A13:2008, IEC60335-2-94:2008, EN62233:2008

încărcător acumulator
EN55014-1/A1:2009, EN55014-2/A2:2008, EN61000-3-2/A2 2009, EN61000-3-3:2008
EN60335-1:2002+A11:2004+A1:2004+A12:2006+A2:2006+A13:2008, EN60335-2-29:2004, EN62233:2008

nivel moderat al puterii acustice - L_{WA} 77,6 dB (A)
nivel garantat al puterii acustice - L_{WA} 79,0 dB (A)

Procedură de estimare a conformităţii corespunzător anexei V / prevederea 2000/14/UE

Anul de fabricaţie este trecut pe plăcuţa de identificare, dar se poate deduce şi din seria sa (un şir de numere consecutive).

Münster, 05.05.2011

Gerhard Knorr, Ikra GmbH - Directia Tehnica

Păstrarea documentaţiei tehnice: Gerhard Knorr, Kärcherstraße 57, DE-64839 Münster

RU

Декларация соответствия

Мы, фирма **ikra GmbH, Schlesier Straße 36, D-64839 Münster**, с полной ответственностью заявляем о том, что **Аккумуляторные ножницы для травы и кустарников GBS 7050 LI EX** и **GBS 7054 LI EX**, на которые распространяется данная декларация, соответствуют существующим требованиям по безопасности и охране здоровья директив **2006/42/EG** (Директива ЕС в отношении машин в новом издании, действительна с 29.12.2009 г.), **2004/108/EG** (директива по электромагнитной совместимости), **2006/95/EG** (директива по низковольтному напряжению) и **2000/14/EG** (директива по уровню шума), включая поправки к ним. Для корректной реализации требований по безопасности и охране здоровья, указанных в данных директивах, были использованы следующие нормативы и/или спецификации:

EN60745-1:2009, EN60745-2-15:2009,
EN60335-1:2002+A11:2004+A1:2004+A12:2006+A2:2006+A13:2008, IEC60335-2-94:2008, EN62233:2008

Зарядное устройство для аккумулятора
EN55014-1/A1:2009, EN55014-2/A2:2008, EN61000-3-2/A2 2009, EN61000-3-3:2008
EN60335-1:2002+A11:2004+A1:2004+A12:2006+A2:2006+A13:2008, EN60335-2-29:2004, EN62233:2008

замеренный уровень звуковой мощности	77,6 dB (A)
гарантированный уровень звуковой мощности	79,0 dB (A)

Метод оценки соответствия согласно приложению V к директиве 2000/14/EG

Год производства отпечатан на фабричной табличке и дополнительно можно установить его при помощи последовательного серийного номера.

Münster, 05.05.2011

G. Knorr

Gerhard Knorr, Техническое руководство Ikra GmbH
Уполномоченный по вопросом CE Mogatec GmbH

Ответственный за хранение технической документации: Gerhard Knorr, Kärcherstraße 57, DE-64839 Münster

DE

Garantiebedingungen

Für dieses Elektrowerkzeug leisten wir unabhängig von den Verpflichtungen des Händlers aus dem Kaufvertrag gegenüber dem Endabnehmer wie folgt Garantie:
Die Garantiezeit beträgt 24 Monate und beginnt mit der Übergabe die durch Originalkaufbeleg nachzuweisen ist. Bei kommerziellem Einsatz sowie Verleih reduziert sich die Garantiezeit auf 12 Monate. Ausgenommen von der Garantie sind Verschleißteile und Schäden die durch Verwendung falscher Zubehörteile, Reparaturen mit Nichtoriginalteilen, Gewaltanwendungen, Schlag und Bruch sowie mutwillige Motorüberlastung entstanden sind. Garantieaustausch erstreckt sich nur auf defekte Teile, nicht auf komplette Geräte. Garantiereparaturen dürfen nur von autorisierten Werkstätten oder vom Werkskundendienst durchgeführt werden. Bei Fremdeingriff erlischt die Garantie.
Porto, Versand- und Nachfolgekosten gehen zu Lasten des Käufers.

GB

Warranty

For this electric tool, the company provides the end user - independently from the retailer‘s obligations resulting from the purchasing contract - with the following warranties:
The warranty period is 24 months beginning from the hand-over of the device which has to be proved by the original purchasing document. For commercial use and use for rent, the warranty period is reduced to 12 months. Wearing parts and defects caused by the use of non fitting accessories, repair with parts that are not original parts of the manufacturer, use of force, strokes and breaking as well as mischievous overloading of the motor are excluded from this warranty. Warranty replacement does only include defective parts, not complete devices. Warranty repair shall exclusively be carried out by authorized service partners or by the company‘s customer service. In the case of any intervention of not authorized personnel, the warranty will be held void.
All postage or delivery costs as well as any other subsequent expenses will be borne by the customer.

FR

Conditions de garantie

Indépendamment des obligations ressortant du contrat de vente conclu par le fournisseur avec le consommateur final, nous accordons pour cet appareil électrique la garantie suivante:
La période de garantie est de 24 mois et entre en vigueur à la remise de l‘outil qui sera justifiée par présentation du bon d‘achat original. En cas d‘utilisation commerciale ou de location, la période de garantie se limite à 12 mois. Les pièces d‘usure et les dommages dus à l‘utilisation de pièces non conformes, à des réparations effectuées avec des pièces non originales, à l‘exercice de la force, à des coups, une destruction ou une surcharge intentionnelle du moteur sont exclus de la garantie. Les échanges sous garantie ne concernent que les pièces défectueuses et non les appareils complets. Les réparations sous garantie ne peuvent être effectuées que par des ateliers autorisés ou par le service après-vente de l‘usine.
La garantie s‘éteint en cas d‘intervention étrangère au fournisseur agréé.
Les frais de port, d‘expédition et autres frais annexes sont à la charge du client.

IT

GARANZIA

Per questo attrezzo elettrico, indipendentemente dagli obblighi del commerciante di fronte al consumatore, concediamo la seguente garanzia.
Il periodo della garanzia è di 24 mesi ed esso ha inizio al momento dell‘acquisto, il quale è da comprovare mediante lo scontrino fiscale. Se l‘apparecchio viene utilizzato in modo commerciale, o se viene affittato, questo periodo è ridotto a 12 mesi. Sono esclusi dalla garanzia: le componenti soggetti ad usura e danni che sono causati dall‘utilizzo di accessori non conformi, da riparazioni con componenti non originali, dall‘utilizzo di troppa forza, da colpi e rotture come anche il sovraccarico volontario del motore. La sostituzione nell‘ambito della garanzia si riferisce unicamente alle componenti difettose e non agli apparecchi completi. Le riparazioni, nell‘ambito della garanzia, si devono eseguire unicamente presso officine autorizzate o presso il servizio clienti dello stabilimento. Al momento di un intervento non autorizzato, la garanzia cessa di persistere.
I spedizione e quelle seguenti le stesse vanno a carico dell‘acquirente.

ES

Condiciones de garantía

Independientemente de las obligaciones del vendedor derivadas del contrato de compra, por esta herramienta eléctrica le concedemos al comprador final la siguiente garantía:
La garantía asciende a 24 meses y empieza con la entrega que deberá ser demostrada por el comprobante de compra original. En el caso de una aplicación comercial, así como de un alquiler, el período de garantía se reduce a 12 meses. De la garantía están excluidas las piezas de desgaste y los daños que se han originado por el empleo de piezas accesorias equivocadas, reparaciones con piezas no originales, uso de la fuerza, golpe y rotura, así como una sobrecarga con intención del motor. La sustitución cubierta por la garantía se extiende únicamente a piezas defectuosas y no a aparatos completos. Reparaciones cubiertas por la garantía deberán ser efectuadas sólo por talleres autorizados o por el Servicio de Postventa de la fábrica. La garantía caducará en el caso de una intervención ajena.
Porte, costes de envío y subsiguientes corren a cargo del comprador.

DK

Garantibetingelser

For dette elektroværktøj yder vi uafhængig af forhandlerens forpligtelser i købekontrakten over for forbrugeren garanti på følgende måde:
Garantitiden er på 24 måneder og starter med udleveringen, som skal kunne dokumenteres med en originalkvittering. Ved kommerciel anvendelse samt udlejning reduceres garantitiden til 12 måneder. Undtaget fra garantien er sliddele og skader, der er opstået på grund af anvendelse af forkerte tilbehørsdele, reparationer med brug af fremmede dele, magtanvendelse, slag og brud samt forsætlig overbelastning af motoren. Garantiudskiftning omfatter kun defekte dele, og ikke komplette apparater. Garantireparationer må kun udføres i autoriserede værksteder eller af producentens service. Garantien slettes ved reparation gennem andre.
Porto-, forsendelses- og efterfølgende omkostninger afholdes af køberen.

GR

Όροι εγγύησης

Για το ηλεκτρικό αυτό εργαλείο παρέχουμε, ανεξάρτητα από τις υποχρεώσεις του εμπορικού καταστήματος από το συμβόλαιο αγοράς, έναντι του τελικού πελάτη εγγύηση σύμφωνα με τα ακόλουθα:
Η διάρκεια εγγύησης ανέρχεται σε 24 μήνες και αρχίζει με την ημερομηνία αγοράς του προϊόντος και η οποία θα πρέπει να αποδεικνύεται με την αυθεντική απόδειξη της αγοράς. Σε περίπτωση επαγγελματικής χρήσης ή επιχείρησης ενοικίασης η διάρκεια εγγύησης μειώνεται στους 12 μήνες. Από την εγγύηση εξαιρούνται τα εξαρτήματα φθοράς και ζημιές που έχουν προκύψει από τη χρησιμοποίηση λανθασμένων πρόσθετων εξαρτημάτων, από επισκευές με μη γνήσια ανταλλακτικά, από χρήση βίας, κτυπήματα και σπασίματα και σκόπιμη υπερφόρτωση κινητήρα. Η αντικατάσταση στο πλαίσιο της εγγύησης περιλαμβάνει μόνο τα κατεστραμμένα εξαρτήματα και όχι ολόκληρη τη συσκευή. Επισκευές κατά τη διάρκεια της εγγύησης επιτρέπεται να εκτελούνται μόνο από εξουσιοδοτημένα συνεργεία από το τμήμα τεχνικής υποστήριξης της εταιρίας μας. Σε περίπτωση επέμβασης από τρίτους παύει να ισχύει η εγγύηση.
Τα έξοδα ταχυδρομείου, αποστολής και πρόσθετα έξοδα αναλαμβάνονται από τον αγοραστή.

PL

Warunki gwarancji

W przypadku niniejszego narzędzia napedem elektrycznym udzielamy niezależnie od zobowiązań dystrybutora wywodzących się z umowy kupna w stosunku do użytkownika końcowego następującej gwarancji:

Okres gwarancji wynosi 24 miesiące i zaczyna się w dniu przekazania urządzenia, który należy udowodnić przy pomocy oryginalnego pokwitowania kupna. W przypadku zastosowania komercjalnego a także wynajmu okres gwarancji redukuje się do 12 miesięcy. Od świadczeń gwarancyjnych wyklucza się części zużywalne i szkody, które powstały na skutek zastosowania błędnych części wyposażenia, napraw przy zastosowaniu nie oryginalnych części zamiennych, zastosowania siły, uderzenia lub złamania, a takze zlosliwego przeciazenia silnika . Wymiana gwarancyjna dotyczy jedynie części uszkodzonych, a nie urządzeń w całości. Naprawy gwarancyjne mogą przeprowadzać jedynie autoryzowane warsztaty względnie serwis producenta. W przypadku manipulacji przez osoby drugie gwarancja gaśnie.

Kupujący ponosi koszty pocztowe, przesyłki, a także koszty powstałe w następstwie.

HU

Garanciális feltételek

Erre az elektromos szerszámra - a kereskedo, adásvételi szerzodés szerinti kötelezettségétol függetlenül - az alábbiak szerint vállalunk garanciát:
A garancia ideje 24 hónap az átadástól számítva, amelyet az eredeti vásárlási blokkal kell igazolni. Ipari használat, valamint kölcsönzés esetén a garanciális ido 12 hónapra csökken. A garancia nem vonatkozik kopó alkatrészekre, nem megfelelo tartozékok használatából, nem originál alkatrészekkel végzett javításokból, eroszak alkalmazásából, ütésbol, törésbol, valamint szándékos motortúlterhe-lésbol eredo károkra. A garanciális csere csak a hibás alkatrésze terjed ki, nem a komplett készülékre. Garanciális javításokat csak az erre felhatalmazott szerviz mühelyek, vagy a gyári vevoszolgálat végezhetnek. Illetéktelen beavatkozás esetén a garancia megszunik.

Postai, szállítási és járulékos költségek a vevot terhelik.

CZ

Záruční podmínky

Nezávisle od závazku prodejce vyplývajícího z kupní smlouvy vůči konečnému odběrateli poskytujeme na toto elektrické zařízení následující záruku:

Záruční doba je 24 měsíců a začíná datem prodeje, které je třeba prokázat originálním pokladním dokladem. U komerčního užívání a půjčování se záruční doba snižuje na 12 měsíců. Záruka se nevztahuje na díly podléhající rychlému opotřebení a na škody vzniklé v důsledku používání nesprávného příslušenství a oprav za použití neoriginálních dílů a v důsledku použití násilí, úderu nebo rozbití a svévolného přetížení motoru. V rámci záruky se provádí pouze výměna vadných dílů, a ne kompletních přístrojů. Opravy v záruce smějí provádět pouze autorizované opravny nebo podnikový servis. V případě cizího zásahu záruka zaniká.

Porto, zasilatelské jakož i následné náklady nese kupující.

SK

Záručné podmienky

Nezávázne od záväzku predajcu vyplývajúceho z kúpnej zmluvy voči finálnemu odberateľovi poskytujeme na tento elektrický prístroj nasledujúcu záruku:

Záručná doba je 24 mesiacov a začína predajom, ktorú je potrebné preukázať originálom predajného dokladu. Pri komerčnom užívaní a požičiavaní sa záručná doba znižuje na 12 mesiacov. Záruka sa nevzťahuje na diely podliehajúce rychlému opotrebovaniu a na škody vzniknuté v dôsledku používania nesprávneho príslušenstva a opráv, na použitie neoriginálnych dielov a v dôsledku použitia násilia, úderu, alebo rozbitia a svojvoľného preťaženia motora. V rámci záruky sa robí iba výmena defektných dielov a nie kompletných prístrojov. Opravy v záruke smú vykonávať iba autorizované opravovne, alebo podnikový servis. V prípade cudzích zásahov záruka zaniká.

Porto, zasielateľské ako aj iné následné náklady nesie kupujúci.

HR

Uslovi garancije

Za ovaj uređaj dajemo bez obzira na obaveze trgovca iz kupovnog ugovora, krajnjem potrošaču sledeću garanciju:

Vreme trajanja garancije iznosi 24 meseca, a počinje sa predajom koja se treba dokazati originalnim računom. Kod komercijalne upotrebe i iznajmljivanja se vreme garancije skraćuje na 12 meseci. Iz garancije su isključeni potrošni delovi i štete, koje nastanu upotrebom neispravnih dodatnih delova, popravaka sa neoriginalnim delovima, primene sile, udara i loma kao i nasilnog preopterećenja motora. Garancija na izmenu se protože samo na neispravne delove, ne na kompletne uređaje. Popravke pod garancijom sme provesti samo ovlaštena radionica ili servisna služba proizvođača. Kod stranih zahvata garancija propada.

Troškove poštarine, pošiljke i posledične troškove snosi kupac.

SI

Garancijski pogoji

Za to napravo dajemo sledečo garancijo neodvisno od obveznosti in dolžnosti trgovca iz kupne pogodbe do končnega porabnika in odjemalca:

Garancijska doba znaša 24 mesecev in se prične s predajo in vročitvijo naprave, ki se dokaže z originalnim računom oziroma dokazilom o nakupu. Pri komercialni uporabi in izposoji se garancijska doba zmanjša na 12 mesecev. Iz garancije so izvzeti deli, ki se (hitro) obrabijo in škoda oz. okvare, ki so nastale zaradi uporabe napačnih kosov opreme, pribora in priključkov, zaradi popravil z neoriginalnimi deli, zaradi uporabe sile, udarcev in lomov ter zaradi zlonamerne preobremenitve motorja. Zamenjava v okviru garancije zajema samo defektne oz. poškodovane dele in ne kompletnih naprav. Garancijska popravila smejo izvajati samo avtorizirane in pooblaščene delavnice ali servisna služba podjetja. Pri tuji intervenciji garancija preneha.

Poštnina, stroški razpošiljanja in prevzema gredo v breme kupca.

RO

GARANTIE

Pentru aceste utilaje electrice firma - independent de obligatiile comerciantului rezultate din contractul de cumparare - ofera urmatoarele garantii:

Perioada de garantie este de 24 luni începând cu predarea utilajului, fapt ce trebuie dovedit cu actul original de cumparare. Pentru comercializare sau închiriere perioada se reduce la 12 luni. Partile uzate si defectele cauzate de anexe necoraspunzatoare, reparatii cu piese care nu sunt originale de la fabricant, utilizarea fortei, loviri si rupturi, cât si supraîncarcarea motorului sunt excluse din garantie. Înlocuirile garantionale presupun doar schimbarea piesei defecte si nu a întregului utilaj. Reparatiile garantionale vor fi efectuate exclusiv de parteneri service autorizati sau de departamentul relatii cu clientii a firmei. Interventiile facute asupra utilajului de persoane neautorizate atrage dupa sine anularea garantiei.

Toate cheltuielile postale si de transport, cât si alte cheltuieli ulterioare vor fi suportate de client.

RU

Условия гарантии

На этот электроинструмент мы предоставляем, независимо от обязанностей продавца по отношению к конечному покупателю по договору купли-продажи, гарантию как указано ниже:

гарантийное время составляет 24 месяца и начинается с передачи, которое подтверждаетя наличием оригинала чека. При коммерческом применении, а также аренде гарантийное время сокращается до 12 месяцев. Гарантия не предоставляется на быстроизнашивающиеся части и поломки вызванные применением неподходящих принадлежностей, ремонтом с использованием неоригинальных запчастей, примененем силы, ударом, а также преднамеренной перегрузкой мотора. Гарантийная замена распространяется только на испорченные части, и не на устройства в целом. Гарантийные ремонты могут проводиться только уполномоченными мастерскими или отделом сервиса завода-изготовителя. При постороннем вмешательстве гарантия теряет силу.

Почтовый сбор, стоимость пересылки и последующие издержки оплачиваются покупателем.

ZÁRUČNÍ LIST

BONAS spol. s r. o.
398 51 SEPEKOV – Staňkov

Tel.: 382 502 525, 382 523 009 Fax: 382 521 021 E-mail: bonas@bonas.cz
382 523 010

ZÁRUČNÍ LIST

Bez správně a úplně vyplněného záručního listu
nelze uplatnit nárok na záruční opravu !

Výrobek Výrobní číslo

…….. …….

Den prodeje měsíc (slovy) rok

…… …….
Razítko prodejny Podpis prodávajícího

Zákazník byl seznámen s návodem, používáním a obsluhou stroje.

……..
Podpis zákazníka

Tel.: 382 502 525, 382 523 009 Fax: 382 521 021 E-mail: bonas@bonas.cz
382 523 010

Firma BONAS Sepekov poskytuje záruku na výrobky
24 měsíců.
Záruka je poskytována pouze v případě, že jsou výrobky používány v souladu s návodem k obsluze a pouze pro použití „hobby“. Záruční lhůta počíná dnem prodeje vyznačeném na tomto záručním listu.

Ze záruky jsou vyjmuty všechny díly podléhající přirozenému opotřebení a závady vzniklé při dopravě nebo nesprávným zacházením . Za nesprávné zacházení považujeme případ, kdy nebyl brán zřetel na návod k obsluze a obecně závazné předpisy pro práci s výrobkem. Obdobně se hodnotí i pokus o neodbornou opravu nad rámec doporučené údržby.

Nároky uplatňujte ihned po zjištění závady u prodejce, který Vám výrobek prodal a informujte se o možnostech opravy v pověřené opravně. Nebude-li se na Vámi uplatňovanou závadu vztahovat záruka, budou Vám fakturovány práce a náklady spojené s kontrolou a montáž a demontáž součástí.

Při uplatňování nároků předložte prodejní doklad a tento záruční list, opatřený datem prodeje a razítkem prodejce. Ověřte si, zda souhlasí označení a číslo výrobku s údaji na záručním listě.

Do opravy předávejte výrobek řádně vyčištěný. Při zasílání poštou vylijte z výrobku nespotřebované palivo a olej. Výrobek řádně zabalte, nejlépe do původního obalu. **Škody, způsobené nedostatečným zabalením zásilky, nelze uznat jako záruční vady!**

Pro provoz výrobků používejte pouze doporučené příslušenství a originální náhradní díly.

Do motorů používejte jen paliva a oleje odpovídající klasifikace, popř. paliva a oleje doporučené značkovým prodejce. Doporučujeme používat stabilizátor paliva FUEL FRESH, zajišťující udržení trvalých vlastností palivové směsi. Vzniklé škody, způsobené používáním **nevhodného paliva a nevhodných olejů,** Vám nebudou v záruce uznány.

Tel.: 382 502 525, 382 523 009 Fax: 382 521 021 E-mail: bonas@bonas.cz
382 523 010

Tel.: 382 502 525, 382 523 009 Fax: 382 521 021 E-mail: bonas@bonas.cz
382 523 010

JÓTÁLLÁSI JEGY

a fogyasztói szerződés keretében vásárolt új tartós fogyasztási cikkre a 151/2003. (XI.22.) Korm. rendelet alapján.

Forgalmazó neve, címe:

Fogyasztási cikk típusa, megnevezése: GBS 7050 LI EX / GBS 7054 LI EX

Gyártási szám:

Vásárlás időpontja:

Üzembe helyezés időpontja (Split klíma és gázkészülék esetén):

Jótállási idő: 24 hónap

Szerviz: **Tooltechnic Kft.**
Nagytétényi út 282.
H-1225 Budapest
Tel.: 330-4465, 330-4467
Fax: 283-6550
E-mail: ikra@tooltechnic.net

Jótállási szelvények:

Jótállási jegy a kötelező jótállási időre	Jótállási jegy a kötelező jótállási időre		
Bejelentés időpontja:.....	**JÓTÁLLÁSI SZELVÉNY**	IKRA-SERVICE	**A**
Bejelentett hiba:.....	Fogyasztási cikk: GBS 7050 LI EX / GBS 7054 LI EX		
Hiba oka:.....	Gyártási szám:.....		
Javítás módja:.....	Eladás kelte:.....		
Jótállás meghosszabbítva.....nappal. (Javítási időtartam.)	.....20.....hó.....n.		
A javított termék visszaadásának időpontja:	(betűvel)		
Munkalapszám:			
Kelt.: 20 ..... bélyegző olvasható aláírás	Eladó szerv:..... (P.H.) aláírás		
Bejelentés időpontja:.....	**JÓTÁLLÁSI SZELVÉNY**	IKRA-SERVICE	**B**
Bejelentett hiba:.....	Fogyasztási cikk: GBS 7050 LI EX / GBS 7054 LI EX		
Hiba oka:.....	Gyártási szám:.....		
Javítás módja:.....	Eladás kelte:.....		
Jótállás meghosszabbítva.....nappal. (Javítási időtartam.)	.....20.....hó.....n.		
A javított termék visszaadásának időpontja:	(betűvel)		
Munkalapszám:			
Kelt.: 20 ..... bélyegző olvasható aláírás	Eladó szerv:..... (P.H.) aláírás		

SZERVIZEK

M1000	Tooltechnic Kft.	1225 Budapest, Nagytétényi út 282.	06-1-330-4465
M1112	Eszkimo Szerviz Kft.	7630 Pécs, Mohácsi út 13.	06-72-525-490
M1205	Belka Kft.	6500 Baja, Jelky tér 1	06-79-322-333
M1219	FRIGO-MATIC	6000 Kecskemét, Széchenyi Sétány 5.	06-76-475-399
M1238	HARGITAI ELEKTRO SZERVIZ Bt.	6300 Kalocsa, Petőfi S. u. 55/2.	06-78-563-100
M1318	Juhász Elektronikai Kft.	5600 Békéscsaba, Kölcsey út 17.	06-66-324-419
M1416	Gazdik Jav-Ker Kft.	3529 Miskolc, Testvérvárosok útja 16	06-46-365-000
M1504	Szuper ELSZO	6722 Szeged, Tábor u. 3.	06-62-426-928
M1513	SPECIÁL MŰSZAKi Szaküzlet és Szerviz	6600 Szentes, Szűrszabó N.I. u. 3.	06-63-314-123
M1607	Komolai Zoltán	2400 Dunaújváros, Rákóczi tér 3. Fsz. 3.	06-25-412-727
M1619	Baracskai Sándor	7000 Sárdbogárd, Asztalos u. 2/b.	06-25-460-243
M1620	KIRÁLY Elektro	2841 Oroszlány, Fürst S. út 24. Pf.: 75	06-34-365-127
M1708	EM-Elektromechanika Kft.	9023 Győr, Török István u. 32/a.	06-96-424-166
M1805	Papp Imre	PolgárHősök u. 97.	06-52-392-626
M1812	Nagy-Szerviz Bt.	4029 Debrecen, Kígyó u. 19.	06-52-426-699
M2002	Praktikus Szerviz Kft.	2800 Tatabánya, Kodály Z. tér 6.	06-34-310-442
M2104	JAVKAR Kft.	3100 Salgótarján, Úttörők útja 31/a.	06-32-312-910
M2207	Melker Kft.	2200 Monor, Kossuth u. 76.	06-29-410-742
M2322	ROTECH Kft.	7400 Kaposvár, Bajcsy-Zs. u. 16-18.	06-82-412-030
M2425	Fehér Tamás László	4481 Nyíregyháza, Fejedelem út 21.	06-42-475-579
M2501	Szolker-Szerviz 1993 Kft.	5000 Szolnok, Mátyás Kir. u.4.	06-56-423-702
M2603	EKRON Kft.	7100 Szekszárd, Rákóczi út 31.	06-74-510-704
M2932	Borzai József	8360 Keszthely, Bercsényi u. 41.	06-83-312-291
M2936	Gyémánt Mihály	8900 Zalaegerszeg, Hock János út 3/b.	06-92-348-446

FONTOS TUDNIVALÓK

Tisztelt fogyasztó, bízunk benne, hogy az Ön által megvásárolt készülék folyamatosan az Ön megelégedésére működni fog. Ennek ellenére az alábbi **Fontos Tudnivalókra** hívjuk fel a figyelmét!

1. A jótállási jogokat a fogyasztási cikk tulajdonosa érvényesítheti, feltéve, hogy fogyasztónak minősül. (Fogyasztó: a gazdasági, vagy szakmai tevékenység körén kívül eső célból szerződést kötő személy – Ptk. 685.§ d) pont). Amennyiben a fogyasztó bemutatja az ellenérték megfizetését igazoló bizonylatot, úgy a fogyasztói szerződés megkötését bizonyítottnak kell tekinteni a 49/2003. (VII.30.) GKM rendelet 2.§ alapján. Mindezek érdekében kérjük tisztelt Vásárlóinkat, hogy őrizzék meg a fizetési bizonylatot is.
2. Kérjük a készülék használatba vétele előtt feltétlenül olvassa el a kezelési útmutatót.
3. Kérjük, hogy a jótállási jegy forgalmazóra vonatkozó adatait töltesse ki a forgalmazóval (forgalmazó neve, címe, gyártási szám, vásárlás időpontja).
4. Ez a készülék kizárólag háztartásban, háztartási célra használható, amennyiben erről a használati útmutató, működési leírás, felhasználói kézikönyv vagy egyéb dokumentum másképp nem rendelkezik.
5. A jótállási határidő a fogyasztási cikk fogyasztó részére történő átadás vagy üzembe helyezésre kötelezett termék esetén az üzembe helyezés napjával kezdődik.
6. A jótállási igény a jótállási jeggyel érvényesíthető.
7. A jótállási kötelezettség teljesítése a forgalmazót terheli.
8. A fogyasztó a kijavítás iránti igényét a forgalmazó által a jótállási jegyen feltüntetett javító szolgálatnál (szerviznél) közvetlenül is érvényesítheti.
9. A készüléket meghibásodás esetén a jótállási jegyen feltüntetett szerviz vagy szervizek valamelyikébe kell beszállítani vagy postán - ha a termék jellege indokolja, akkor törékenyként - elküldeni a jótállási jeggyel. Utánvéttel feladott készüléket a szervizek átvenni nem tudnak!
10. A rögzített bekötésű, valamint a 10 kg-nál súlyosabb, tömegközlekedési eszközön kézi csomagként nem szállítható fogyasztási cikket – a járművek kivételével – az üzemeltetés helyén kell megjavítani. Ha a javítás az üzemeltetés helyén nem végezhető el, akkor le- és felszerelésről, valamint az el- és visszaszállításról a forgalmazó gondoskodik.
11. Ha a fogyasztási cikk a vásárlástól (üzembe helyezéstől) számított három munkanapon belül meghibásodott, a forgalmazó a fogyasztó kívánságára köteles azt kicserélni, feltéve, hogy a meghibásodás a rendeltetésszerű használatot akadályozza.

12. Jótállási igény nem érvényesíthető:
    a. Rendeltetés ellenes használat, átalakítás, hibás vagy szakszerűtlen kezelés, helytelen tárolás, elemi kár vagy egyéb nem gyártási eredetű meghibásodás esetén.
    b. Karbantartási – tisztítási munkák esetén.
    c. Nem a jótállási jegyen feltüntetett szerviz által a fogyasztási cikken végzett bárminemű beavatkozás esetén.
    d. A kopó alkatrészek rendeltetésszerű használatából eredő kopása esetén.
    e. Amennyiben az autóhifit (autórádió, autórádió magnó, CD-s autórádió, CD-váltó, erősítő, ekvalizer, stb.) nem szakszervizben szerelték be.
13. A készülék üzembe helyezése és beállítása nem tartozik a jótállási javítási kötelezettségek körébe, ezt az ügyfél megrendelésére a szerviz külön díjtétel felszámítása ellenében vállalja, akkor is, ha a termék a kijelölt szerviz által kötelezően üzembe helyezendő (split klímák és gáz készülékek) és akkor is, ha nincs üzembe helyezési kötelezettsége a szerviznek, de a vásárló azt megrendeli.
14. A hosszú ideig és nem megfelelő körülmények között történő tárolás a fogyasztási cikk műszaki állapotának romlását idézheti elő. Ez esetben a készüléket üzembe helyezése előtt át kell vizsgáltatni a biztonságos üzemeltetés érdekében. Az átvizsgálás költsége szintén nem tartozik a jótállási kötelezettség körébe.
15. A jótállás a fogyasztó törvényből eredő jogait nem érinti.
16. Szavatossági igényt a forgalmazóval szemben érvényesíthet azzal, hogy ha bemutatja az ellenérték megfizetését igazoló bizonylatot, akkor a szerződést megkötöttnek kell tekinteni. Ezért felhívjuk tisztelt vásárlóink figyelmét, hogy őrizzék meg a számlát/blokkot, hogy kétséget kizáróan igazolni tudják a fogyasztói szerződés megkötését.
17. 1Jótállásra, szavatosságra vonatkozó jogszabályok, rendeletek: 151/2003. (IX.22.) Korm. rendelet; Ptk. 685. § e) pont; Ptk. 305.§ - 311/A-ig; 49/2003. (VII.30.) GKM rendelet.

Amennyiben a kijavítás során a szerviz nem helyesen jár el, vevőszolgálatunk az Ön rendelkezésére áll.

Tooltechnic Kft.
H – 1225 Budapest
Nagytétényi út 282.
Tel.: 330-4465, 330-4467
Fax: 283-6550
E-mail: ikra@tooltechnic.net
Web: http://tooltechnic.net

CE

SERVICE

Aktuelle Service-Adressen finden Sie immer unter:
Latest service adresses can be found under:
Vous trouvez nos adresses SAV sous:
Las direcciones actuales para asistencia técnica
las encuentran siempre con:

www.ikramogatec.com

DE	**IKRA mogatec - Service** c/o Mogatec Moderne Gartentechnik GmbH Im Grund 14, D - 09430 Drebach - OT Grießbach	Tel.: +49 - (0)180 3 - 664 283 *	Fax: +49 - (0)3725-449 324
AT	**ikra - Reparatur Service** c/o Mogatec Moderne Gartentechnik GmbH Im Grund 14, D - 09430 Drebach - OT Grießbach	Tel.: +43 - (0)7207-34115	Fax: +49 - (0)3725-449 324
BE	**LIMAS SOLUTIONS** Schaafstraat 6, BE- 2870 Breendonk	Tel.: +32 - (0)3 298 01 01	Fax: +32 - (0)3 298 08 09
BG	**MTD Bulgaria EOOD** 2 Louis Ahailler Str. ,6th floor, BG - Sofia 1404	Tel.: +359 - 2 - 958 81 39	Fax: +359 - 2 - 958 12 51
CH	**ikra - Reparatur Service** c/o Mogatec Moderne Gartentechnik GmbH Im Grund 14, D - 09430 Drebach - OT Grießbach	Tel.: +49 - (0)180 3 - 664 283 *	Fax: +49 - (0)3725-449 324
CY	**Lambrou Agro Ltd.** 11 Othellos Street, Dali Industrial Zone , CY - 2540 Nicosia	Tel.: +357 - 22 - 667908	Fax: +357 - 22 - 667157
CZ	**BONAS spol. s.r.o.** Sepekov-Stankov 425, CZ - 39851 Sepekov	Tel.: +420 - (0)368 522 122	Fax: +420 - (0)368 521 021
DK	**Bahn-Larsen Skov- Have- og Parkmaskiner** Vinkelvej 28, DK - 7840 Hoejslev	Tel.: +45 - 4045 08 86	Fax: +45 4828 70 70
ES	**Yaros Dau** C/ Puigpalter nº 48, Polígono Industrial UP4, E - 17820 Banyoles (Girona) Timetable: 09:00 to 13:00 and 15:00 to 18:00	Tel.: +34 - 972 57 52 64	Fax: +34 - 972 57 36 00
FR	**ikra Service France, Zl de la Vigne** 20 Rue Hermes, Bâtiment 5, F - 31190 Auterive	Tel.: +33 - (0)5 61 50 78 94	Fax: +33 - (0)5 34 28 07 78
GB	**J&M Distribution Systems Ltd** Unit E, Clayton Works Business Centre, Midland Road, Leeds, LS10 2RJ	Tel.: +44 (0)113 385 1100	Fax: +44 (0)113 385 1115
GR	**Panos Vrontanis & Co** 3 Molas Street, GR - 13671 Aharnes	Tel.: +30 - 210 - 2402020	Fax: +30 - 210 - 2463300
HR	**VAR - ERCO d.o.o.** Stipana Vilova 14A, HR-10090 ZAGREB	Tel.: + 385-91 571 3164	Fax: + 385-1 3430 820
HU	**Tooltechnic Kft.** Nagytétényi út 282., H - 1225 Budapest	Tel.: + 36 1 330-4465	Fax: + 36 1 283-6550
IN	**Agritech Floritech Inc.** 206 - B Rajindera Arihant Tower, B-1 Community Centre Janak Puri; New Delhi - 110058 / India	Tel. +91 11 45662679	Fax. +91 11 25597432
IR	**J&M Distribution Systems Ltd** Unit E, Clayton Works Business Centre, Midland Road, Leeds, LS10 2RJ	Tel.: +353 - 1890 8823 74	
IT	**ETR EUROTRADE,** di EnricoThoelke, Via Sordelli 3, I - 21040 Venegono Inferiore (VA)	Tel.: +39 - 0331-86 49 60	Fax: +39 - 0331-86 51 10
JO	**Taha & Qashou Agri Co. (LLC)** 205 Mekka Street; 11821 Amman; Jordanien	Tel. 00962 6 585 0251	Fax 00962 6 582 5728
LU	**Bobinage Georges Back** 53, Rue Nic. Meyers, LU - 4918 Bascharage	Tel.: +352-507-622	Fax: +352-504-889
NL	**Muldertechniek** Noorderkijl 1, NL - 9571 AR 2 e Exloermond	Tel.: 0599-671570	Fax: 0599-672650
PL	**ikra Service Polska** ul. Ostroroga 18A, PL - 01-163 Warszawa	Tel.: 0-801000418	
PT	**Branco & Ca, S.A.** Apartado 1 – Costa do Valado, 3811-551 Aveiro, Portugal Timetable: 09:00 to 12:30 and 14:00 to 18:30 (except Friday that is 18:00)	Tel.: +351 - 234 340 690	Fax:+351 - 234 342 185
RO	**BRONTO COMPROD S.R.L.** Str. Corneliu Coposu nr. 35 (fostul M. Gorki), RO - 400235 Cluj-Napoca	Tel.: +40 - 264-435 337	Fax: +40 - 264-436 654
RU	**САД и КОлесо** 117587, г. Москва, Варшавское ш., д. 125, стр.1	Tel.: +7 - 495 - 319 - 18 - 78	Fax: +7 - 495-319 18 78
SI	**BIBIRO d.o.o.** Trzaska cesta 233, SI - 1000 Ljubljana	Tel.: +386 - 1 - 256 48 68	Fax: +386 - 1 - 256 48 67
SK	**AGF Invest s.r.o.** Hlinikova 365/39, SK - 95201 Vrable 1	Tel.: +421 - 2 - 62 85 95 49	Fax: +421 - 2 - 62 85 90 52
TR	**ZİMAŞ Ziraat Makinaları Sanayi ve Ticaret A.Ş.** 1202/1 Sokak No:101/G Yenişehir 35110 İZMİR	Tel : +90 (232) 4580586 -4591581	Fax : + 90 (232) 4572697

* (0,09 € / min. im dt. Festnetz)